ELECTRICITE
CHAUFFAGE
CLIMATISATION

MAN

008544

A

Tous Types

MEHARI

4 - 4

UTILISATION DU MANUEL

PRESENTATION

Pour faciliter l'emploi du Manuel, nous avons classé les opérations en six fascicules correspondant aux possibilités des ateliers ou à leurs spécialités.

Le fascicule **1** comporte :
- les CARACTERISTIQUES - REGLAGES - CONTRÔLES
  Ce fascicule est nécessaire à tous les ateliers pour la mise au point ou le dépannage.

Le fascicule **2** traite les opérations de :
- DEPOSES et POSES des organes, sous-ensembles et accessoires.

Le fascicule **3** traite les opérations de :
- REMISES EN ETAT des organes, sous-ensembles et accessoires.

Le fascicule **4** traite les opérations concernant :
- ELECTRICITE - CHAUFFAGE - CLIMATISATION.

Le fascicule **5** traite les opérations concernant la CARROSSERIE :

Le fascicule **6** traite les opérations concernant la MEHARI 4 × 4.

Chacun de ces fascicules est vendu séparément, ce qui permet d'avoir pour chaque spécialité les exemplaires correspondants aux besoins de l'atelier.

Les six fascicules sont présentés chacun dans une reliure à mécanique du Type « à anneaux », afin de faciliter le classement des mises à jour, ou le prélèvement d'une opération nécessaire à l'atelier.

COMPOSITION

Chaque fascicule comporte :

- la liste des opérations figurant dans le fascicule,

- les opérations, classées par ordre numérique.

- la liste de tous les outils cités dans les opérations et les dessins d'exécution des outils spéciaux non vendus pouvant être fabriqués par le réparateur lui-même.

OPERATIONS

L'ordre des opérations a été étudié pour obtenir la meilleure qualité de travail dans le temps le plus court.
Les numéros d'opérations se composent :
a) de l'indicatif du véhicule :
- « A » concernant les opérations communes aux véhicules A tous types,
- « AZ » concernant les opérations sur les véhicules type 2 CV
- « AY » concernant les opérations sur les véhicules Dyane et Acadiane,
- « AM » concernant les opérations sur les véhicules AMI 6 et AMI 8,
- « AYM » concernant les opérations sur les véhicules Méhari,
- « AK » concernant les opérations sur les véhicules Fourgonnette 3 CV.

b) d'un nombre de trois chiffres désignant l'organe ou l'élément d'organe.
c) d'un chiffre indiquant la nature de la réparation :
- les chiffres 0 0 0 indiquent les caractéristiques du véhicule,
- les chiffres 0 0 indiquent les caractéristiques de l'organe,
- le chiffre 0 indique les contrôles et réglages,
- les chiffres 1, 4, 7 indiquent les déposes et poses
- les chiffres 2, 5, 8 indiquent les déshabillages et habillages
- les chiffres 3, 6, 9 indiquent les remises en état

Des onglets correspondant aux repères de la liste des opérations permettent de trouver rapidement l'opération recherchée.

OUTILLAGE

L'outillage spécial est indiqué dans le texte par un numéro suivi de la lettre T.
Ces outils sont vendus par la :
- Société FENWICK Département AMA - 24, Bd Biron - 93494 St OUEN - Tél. 252-82-85

L'outillage de complément est indiqué dans le texte par un numéro précédé de l'indice MR.
Les plans d'exécution de ces outils figurent à la fin de chaque fascicule.

COUPLES DE SERRAGE

Les couples sont exprimés :
- En mètre-décanewton (m.daN) unité légale de mesure de couple :

9,81 Nm = 1 m.kg = 0,981 m.daN

Les valeurs « arrondies » correspondent approximativement au mètre-kilo (ancienne unité de mesure), soit :

En pratique 1 m.daN = 1 m.kg

NOTA : Lorsque l'indication « clé dynamométrique » est mentionnée à la suite de la valeur d'un couple de serrage, l'opération doit IMPERATIVEMENT exécutée avec une clé dynamométrique.

REMARQUES IMPORTANTES.

Pour tous renseignements techniques concernant ces véhicules, veuillez vous adresser :
au Service : DEPARTEMENT TECHNIQUE APRES-VENTE, ASSISTANCE TECHNIQUE
163, avenue G. Clémenceau - 92022 NANTERRE CEDEX - Téléphone 725-97-10

Pour les renseignements techniques concernant les incidents de fonctionnement, demander les postes intérieurs 8077 ou 8278.

Pour les renseignements concernant les outils ou les opérations de réparation, demander le poste intérieur 8006.

LISTE DES OPERATIONS FIGURANT AU FASCICULE N° 4 DU MANUEL 854

Véhicules « A » sortis depuis 1963

Numéro de l'Opération	DESIGNATION
	GENERALITES ➧ (1)
A. 000	Caractéristiques générales
A. 01	Protection des organes électriques
	CARBURATION ➧ (2)
A. 142-00	Caractéristiques des carburateurs
A. 142-0	Réglages sur carburateurs et commandes
A. 142-3	Travaux sur carburateurs :
	- Révision d'un carburateur
A. 173-0	Contrôle de l'alimentation en essence
	ALLUMAGE ➧ (3)
A. 210-00	Caractéristiques de l'allumage
A. 210-0	Contrôles et réglages de l'allumage
	- Contrôle du point d'allumage
	- Réglage du point d'allumage
	- Contrôle de l'écartement des contacts
	- Réglage des contacts
	- Contrôle de la courbe d'avance centrifuge
	- Contrôle et réglage de l'avance centrifuge maximale
A. 211-1	Travaux sur allumeur :
	- Dépose et pose d'un allumeur
	- Dépose et pose d'une came ou des masses d'avance
	INSTALLATION ELECTRIQUE ➧ (4)
A. 510-000	Généralités sur les différents montages de l'installation électrique
AZ. 510-00	Montage de l'installation électrique *(AZU et AZL 6 volts : 9/1962 ⟶ 6/1965) - (AZA et AZAM 3/1963 ⟶ 6/1965)*
AZ. 510-00 a	Montage de l'installation électrique *(AZ. TT 6 volts : 6/1965 ⟶ 4/1967)*
AZ. 510-00 b	Montage de l'installation électrique *(AZAM et AZU Option 12 volts - Chauffage FR – 20 GURTNER : 4/1966 ⟶ 2/1970)*
AZ. 510-00 c	Montage de l'installation électrique *(AZAM 6 volts : 4/1967 ⟶ 2/1970)*
AZ. 510-00 d	Montage de l'installation électrique *(AZ. TT 12 volts : 2/1970 ⟶ 7/1973)*
AZ. 510-00 e	Montage de l'installation électrique *(AZ.TT 12 volts : 7/1973 ⟶ 9/1974)*
AZ. 510-00 f	Montage de l'installation électrique *(AZ.TT 12 volts : 9/1974 ⟶)*

LISTE DES OPERATIONS FIGURANT AU FASCICULE N° 4 DU MANUEL 854

Véhicules « A » sortis depuis 1963

Numéro de l'Opération	DESIGNATION
	INSTALLATION ELECTRIQUE (suite) ➧ (4)
◆AZ. 510-00 g	Montage de l'installation électrique : *(AZ TT 12 volts 7/1981 ⟶)*
AY. 510-00	Montage de l'installation électrique *(Dyane 6 volts : 9/1967 ⟶ 3/1968)*
AY. 510-00 a	Montage de l'installation électrique *(Dyane 12 volts : 9/1967 ⟶ 3/1968)*
AY. 510-00 b	Montage de l'installation électrique *(Dyane 4 (AYA 2) : 3/1968 ⟶ 2/1970)* *(Dyane 6 (AYA 3) : 1/1968 ⟶ 10/1968)* *(Dyane 6 (AYB) : 10/1968 ⟶ 9/1969)*
AY. 510-00 c	Montage de l'installation électrique *(Dyane 4 (AYA 2) : 2/1970 ⟶ 9/1973)* *(Dyane 6 (AYB et AC CB) : 9/1969 ⟶ 9/1973)*
AY. 510-00 d	Montage de l'installation électrique *(Dyane 4 et Dyane 6 : 9/1973 ⟶ 9/1974)*
AY. 510-00 e	Montage de l'installation électrique *(Dyane 4 et Dyane 6 : 9/1974 ⟶ 7/1981)*
AY. 510-00 f	Montage de l'installation électrique *(Fourgonnette 3 CV « Acadiane » ⟶ 7/1981)*
◆AY. 510-00 g	Montage de l'installation électrique *(Dyane et Acadiane 7/1981 ⟶)*
AM. 510-00	Montage de l'installation électrique (AMI 6) : ⟶ *5/1966)*
AM. 510-00 a	Montage de l'installation électrique (AMI 6 sauf AMF-PA) : *(5/1966 ⟶ 5/1968)*
AM. 510-00 b	Montage de l'installation électrique (AMI 6 - AMF-PA) : *10/1967 ⟶)*
AM. 510-00 c	Montage de l'installation électrique (AMI 6 sauf AMF-PA) : *(5/1968 ⟶ 10/1968)*
AM. 510-00 d	Montage de l'installation électrique (AMI 6) : *(10/1968 ⟶)*
AM. 510-00 e	Montage de l'installation électrique (AMI 8) : *(⟶ 9/1974)*
AM. 510-00 f	Montage de l'installation électrique (AMI 8) *(9/1974 ⟶)*
AYM. 510-00	Montage de l'installation électrique « Méhari » *(12 volts) (⟶ 9/1974)*
AYM. 510-00 a	Montage de l'installation électrique « Méhari » type « Armée » *(24 volts) (⟶ 9/1974)*
AYM. 510-00 b	Montage de l'installation électrique « Méhari » *(12 volts) (9/1974 ⟶ 7/1968)*
AYM. 510-00 c	Montage de l'installation électrique « Méhari » type « Armée » *(24 volts) (9/1974 ⟶ 7/1981)*
AYM. 510-00 d	Montage de l'installation électrique « Méhari » *(12 volts) (7/1978 ⟶ 7/1981)*
◆AYM. 510-00 e	Montage de l'installation électrique « Méhari » *(12 volts) (7/1981 ⟶)*
◆AYM. 510-00 f	Montage de l'installation électrique « Méhari » type « Armée » *(24 volts) (7/1981 ⟶)*
AK. 510-00	Montage de l'installation électrique *(Fourgonnette 3 CV (AK) 6 volts : 9/1962 ⟶ 3/1966)*
AK. 510-00 a	Montage de l'installation électrique *(Fourgonnette 3 CV (AK) 12 volts : 3/1966 ⟶ 5/1968)*
AK. 510-00 b	Montage de l'installation électrique *(Fourgonnette 3 CV (AK) 12 volts : 5/1968 ⟶ 7/1970)*
AK. 510-00 c	Montage de l'installation électrique *(Fourgonnette 3 CV (AK) 12 volts : 7/1970 ⟶ 7/1973)* **NOTA :** Pour le montage de l'installation électrique des véhicules *(Fourgonnette 3 CV (AK) 12 volts : 7/1973 ⟶)* se reporter aux Op. AZ. 510-00 e ou 510-00 f
AZ. 520-1	Travaux sur planche de bord : *(AZA : 9/1962 ⟶ 2/1970)* - Dépose et pose d'un tableau de bord
AZ. 520-1 a	Travaux sur planche de bord : *(AZ AM : 4/1967 ⟶ et AZ TT : 2/1970 ⟶)* - Dépose et pose d'un tableau de bord

(4) ➧

Mise à jour N° 2 au Manuel 854-4 (Correctif)

LISTE DES OPERATIONS FIGURANT AU FASCICULE N°4 DU MANUEL 854

Véhicules « A » sortis depuis 1963

Numéro de l'Opération	DESIGNATION
	INSTALLATION ELECTRIQUE (suite) ➧ (4)
AY. 520-1	Travaux sur planche de bord - Dépose et pose d'un tableau de bord - Dépose et pose d'un compteur de vitesse
AM. 520-1	Travaux sur planche de bors : - Dépose et pose d'un compteur de vitesse - Dépose et pose d'un tableau de bord
AM. 530-0	Caractéristiques et contrôles des organes électriques : - Dynamos et régulateurs - Alternateurs et régulateurs - Démarreurs - Equipement (24 volts) *(Méhari type Armée)*
A. 532-1	Dépose et pose d'une dynamo *(6 volts)*
A. 532-3	Travaux sur alternateur : - Révision d'un alternateur
A. 533-3	Travaux sur démarreur : - Remise en état d'un démarreur DUCELLIER 6202 - Remise en état d'un démarreur PARIS-RHONE D 8 E 99 ou D 8 E 116
A. 540-0	Réglage des phares
A. 560-1	Travaux sur essuie-glace : - Dépose et pose des éléments d'essuie-glace *(Véhicules AZ et AY)* - Dépose et pose des éléments d'essuie-glace *(Véhicules AM)*
	ACCESSOIRES DE SECURITE - CHAUFFAGE ➧ (5)
A. 614-00	Montage d'une signalisation de détresse *(Véhicules tous types 6 et 12 volts)*
AZ. 614-00	Montage « personnalisé » d'une signalisation de détresse *(AZ. TT - 12 volts ⟶ 9/1974)*
AY. 614-00	Montage « personnalisé » d'une signalisation de détresse *(Dyane 12 volts ⟶ 9/1973)*
AY. 614-00 a	Montage « personnalisé » d'une signalisation de détresse *(Dyane TT : 9/1973 ⟶ 9/1974)*
AM. 614-00	Montage « personnalisé » d'une signalisation de détresse *(AMI 8 TT : ⟶ 9/1974)*
A. 640-1	Travaux sur chauffage : - Remplacement d'un échangeur de chauffage - Remplacement d'un câble de commande de chauffage ou de dégivrage - Remplacement d'un câble de liaison
	OUTILLAGE ➧ (7)
	Liste des outils spéciaux figurant au Manuel Plans d'exécution des outils non vendus

(4) ➧
(5) ➧
(7) ➧

IDENTIFICATION DES VEHICULES « A » TOUS TYPES

(Véhicules sortis depuis 1963)

Désignation courante	Désignation aux Mines		Symbole* Garantie	Appellation commerciale	Indice Plaque moteur	Type moteur
2 CV	AZ (séries A et AM)	*3/63→2/70*	AZZ	2 CV AZL et 2 CV AZAM	AZ	A 53 (425 cm³)
	AZ (séries A 2)	*2/70→9/75*	AZA	2 CV 4	AYA 2	A 79/1 (435 cm³)
	AZ (série KB)	*9/75→9/78*	KB	2 CV 4	AYA 2	A 79/1 (435 cm³)
	AZ (série KB)	*9/78→9/79*	KB	2 CV Spécial	AYA 2	A 79/1 (435 cm³)
	AZ (série KA)	*2/70→9/78*	KA	2 CV 6	AK 2	M 28/1 (602 cm³)
	AZ (série, KA)	*9/78→7/79*	KA	2 CV 6	A 06/635	M 28/1 (602 cm³)
	AZ (série KA)	*7/79→7/81*	KA	2 CV 6 Spécial, Club	A 06/635	M 28/1 (602 cm³)
	AZ (série KA)	*7/81→*	KA	2 CV Spécial ou Club ou Spécial E ou Charleston	A 06/635	M 28/1 (602 cm³)
DYANE	AYA (série A et AM)	*8/67→3/78*	AZZ	Dyane 4	AYA	A 79/0 (425 cm³)
	AYA 2 (série A et AM)	*3/68→2/70*	AZZ	Dyane 4	AYA 2	A 79/1 (435 cm³)
	AYA3 (séries A et AM)	*8/68→10/68*	AZZ	Dyane 6	AM	M 4 (602 cm³)
	AYB (séries A et AM)	*10/68→2/70*	AZZ	Dyane 6	AK 2	M 28/1 (602 cm³)
	AYA2 (séries A et AM)	*2/70→9/75*	AYA		AYA 2	A 79/1 (435 cm³)
	AY (série CB)	*2/70→*	CB		AM 2	M 28 (602 cm³)
MEHARI	AY (série CA)	*10/68→7/78*	CA	Méhari	AK 2	M 28/1 (602 cm³)
	AY (série CA)	*7/78→*	CA	Méhari	A 06/635	M 28/1 (602 cm³)
2 CV Fourgonnette	AZU (série A)	*1/63→8/72*	AZZ	AZU *1/63→8/67*	AZ	A 53 (425 cm³)
				AZU *8/67→8/72*	AYA	A 79/0 (425 cm³)
	AZU (série B)	*8/72→9/75*	AZU	Citroën 250	AYA 2	A 79/1 (435 cm³)
	AK série AP (AZU)	*9/75→2/78*	AZU	Citroën 250	AYA 2	A 79/1 (435 cm³)
3 CV Fourgonnette	AK	*1/63→5/68*	AZZ	AK	AM	M 4 (602 cm³)
	AK (série B)	*5/68→8/70*	AZZ	AK	AK 2	M 28/1
	AK (série AK)	*8/70→2/78*	AK	Citroën 400	AK 2	M 28/1
	AY (série CD)	*2/78→*	CD	Acadiane	AM 2 A	M 28/1 (602 cm³)
	AY (série CD modifié)	*8/80→*	CD	Acadiane G.P.L.	AM 2 A G.P.L.	M 28/1 (602 cm³)
3 CV Berline et Break	AM	*→5/68*		AMI 6	AM	M 4
	AMB			AMI 6 Break	AM	M 4
	AM 2	*5/68→3/69*	AZZ	AMI 6	AM 2	M 28
	AMB 2	*5/68→7/69*	AZZ	AMI 6 Break	AM 2	M 28
	AM 3	*3/69→7/69*	AZZ	AMI 8	AM 2	M 28 (602 cm³)
	AM (série JA)	*7/69→9/78*	JA	AMI 8	AM 2	M 28
	AM (série JB)		JB	AMI 8 Break et Commerc.	AM 2	M 28
	AM (série JC)		JC	AMI 8 Break Service	AM 2	M 28

* Tous les véhicules sortis avant le Salon 1972, ont le symbole garantie : AZZ.

☐ Véhicules n'étant plus commercialisés.

Mise à jour N° 2 au Manuel 854-4 (Correctif)

PROTECTION DES ORGANES ELECTRIQUES
PRECAUTIONS A PRENDRE LORS D'UNE INTERVENTION SUR VEHICULE

Il faut absolument éviter certaines fausses manœuvres qui risquent de détériorer certains organes électriques ou de provoquer un court-circuit (risque d'incendie ou d'accident).

1. Batterie :

a) Déconnecter en premier lieu, la cosse de la borne négative de la batterie, puis celle de la borne positive.

b) Connecter avec prudence, les deux cosses sur les bornes de la batterie. La cosse négative doit être *connectée en dernier.*

c) Avant de connecter la cosse négative, s'assurer qu'il n'y a pas de passage de courant. Pour ceci, réaliser des contacts intermittents de la cosse avec la borne négative de la batterie : il ne doit pas y avoir d'étincelles. Sinon, il y a un court circuit dans le circuit électrique et il faut y remédier.

d) La batterie doit être correctement branchée : la borne négative doit être reliée à la masse.

e) Avant d'actionner le démarreur, s'assurer que les deux cosses sont correctement serrées sur leurs bornes respectives.

2. Dynamo - Alternateur - Régulateur :

a) Ne pas faire tourner l'alternateur sans qu'il soit connecté à la batterie.

b) S'assurer avant de connecter l'alternateur, que la batterie est correctement branchée (borne négative à la masse).

c) Ne pas vérifier le fonctionnement de l'alternateur en mettant en court-circuit les bornes positive et masse, ou les bornes « EXC » et masse.

d) Ne pas intervertir les fils branchés au régulateur.

e) Ne pas chercher à amorcer un alternateur : il n'en a jamais besoin et il en résulterait des dommages à l'alternateur et au régulateur.

f) Ne pas connecter un condensateur de déparasitage radio à la borne « EXC » de la dynamo, ou de l'alternateur ou du régulateur.

g) Ne pas relier les bornes de la batterie à un chargeur et ne jamais souder à l'arc (ou avec une pince à souder) sur le châssis du véhicule sans avoir déconnecté les deux câbles, positif et négatif, de la batterie et isolé le câble positif de la masse.

3. Bobine d'allumage :

Ne pas connecter un condensateur de déparasitage radio sur la borne « RUP » de la bobine.
Monter le condensateur préconisé par l'usine sur la borne « + » ou « BAT » de la bobine (50 μF)

4. Lampe à iode :

a) Ne remplacer une lampe à iode que phare éteint. Après utilisation des phares, il est prudent de les laisser refroidir cinq minutes, avant de procéder à une manipulation.

b) Ne pas toucher la lampe à iode avec les doigts. Des traces de doigts produites par inadvertance doivent être nettoyées avec un peu d'eau savonneuse et la lampe séchée avec un chiffon non pelucheux.

OPERATION N° A. 142-00 : *Caractéristiques des carburateurs* **Op. A. 142-00** 1

Mise à jour N°. 2 au Manuel 854-4 (Correctif)

TOURNEZ S.V.P.

CARBURATEURS	28 IBC (32[1]) SOLEX 28 CBI (30[1])	28 IN (Z 32) ZENITH 28 IN 4 (Z 30)	CARBURATEURS SOLEX	30 PICS	32 PICS (38) 32 PCIS (39)	40 PICS (44) 40 PCIS (45)	40 PICS 2 (44[1]) 40 PCIS 2 (45[1]) 40 PICS 3 (44[2-3]) 40 PCIS 3 (45[2-3])
Buse	22	22	Buse	26	28	32	32
Gicleur principal	125	132	Gicleur principal	140	150	165	170
Ajutage d'automaticité	E1		Ajutage d'automaticité	AB	215	AB	AC
Gicleur de starter	80		Gicleur de ralenti	47,5	55	55	50
Gicleur de ralenti	42,5	45	Injecteur de pompe		40	40	40
Calibreur d'air de ralenti		160	Siège de pointeau	1,3	1,3	1,6	1,3
Siège de pointeau	1,2	1,25	Flotteur	5,7 g	5,7 g	5,7 g	5,7 g

CARBURATEURS SOLEX	34 PICS 4 (101) 34 PCIS 4 (102) 34 PICS 5 (101[1]) 34 PCIS 5 (102[1])	34 PICS 4 (103) 34 PCIS 4 (104) 34 PICS 5 (103[1]) 34 PCIS 5 (104[1])	34 PICS 6 (121) 34 PCIS 6 (122)	34 PICS 6 (123) 34 PCIS 6 (124) 34 PICS 6 (164) 34 PCIS 6 (165)	34 PICS 6 (173) 34 PCIS 6 (174) 34 PICS 10 (191) 34 PCIS 10 (192)	34 PICS 6 (175) 34 PCIS 6 (176) 34 PICS 10 (193) 34 PCIS 10 (194)
Buse	28	28	28	28	28	28
Gicleur principal	155	160	155	165	155	165
Ajutage d'automaticité	AB	AB	AB	AC	AB	AC
Gicleur de ralenti	40	42,5	40	42,5	35	40
Gicleur de progression	55	55	50	52 5	48	45
Injecteur de pompe	35	40	35	40	37,5	40
Siège de pointeau	1,3	1,3	1,3	1,3	1,3	1,3
Flotteur	5,7 g	5,7 g	5,7 g	5,7 g	5,7 g	5,7 g

CARBURATEURS SOLEX DOUBLE CORPS 26/35 CSIC * et SCIC	Repères 110 *-111		Repères 110[1] *-111[1] 110[2] *-111[2] 113[1] *-114[1]		Repères 125 *-126 127 *-128		Repères 177 * - 178 179 * - 180 197 * - 198 195 * - 196		Repères 225 * - 226	
	1er corps	2eme corps	1er corps	2eme corps	1er corps	2eme corps	1er corps	2eme corps	1er corps	2eme corps
Buse	21	24	21	24	21	24	21	24	18	26
Gicleur principal	120	60	125	75	** 125 *(1/73 →)*	82,5	120	70	102,5	87,5
Gicleur de ralenti	50		50		40		40		39	
Ajutage d'automaticité	1 F 1	2 H 1	1 F 1	2 AA	1 F 1	2 AA	1 F 2	2 AA	1 F 2	2 AA
Injecteur de pompe	40		40		40		40		35	
Siège de pointeau (à ressort)	1,7		1,7		1,7		1,7 (à billes)		1,7 (à billes)	

* Carburateur sans frein de ralenti (embrayage normal) - ** 117,5 *(→ 1/73)*

Mise à jour N°.2 au Manuel 854-4 (Correctif)

Type de moteur	Type de véhicule	Date de sortie	Type de carburateur	Repère sur carburateur	
				Embrayage classique	Embrayage centrifuge
A 53 (425 cm³)	AZ (Série A et AM)	*3/1963 → 2/1970*	SOLEX 28 IBC * SOLEX 28 CBI ou ZENITH 28 IN * ZENITH 28 IN 4	32[1]	30[1]
	AZU (Série A)	*3/1963 → 8/1967*		Z 32	Z 30
A 79/0 (425 cm³)	AZU (Série A)	*8/1967 → 8/1972*	SOLEX 32 PICS *	38	
	AYA (Série A et AM)	*8/1967 → 3/1968*	SOLEX 32 PCIS	38	39
A 79/1 (435 cm³)	AYA 2 (Série A et AM)	*3/1968 → 2/1970*	SOLEX 34 PICS 4 * SOLEX 34 PCIS 4	101	102
	AYA 2 (Série A et AM)	*2/1970 → 8/1972*	SOLEX 34 PICS 5 * SOLEX 34 PCIS 5	101[1]	102[1]
	AZ (Série A 2)				
	AYA 2 (Série A et AM)	*8/1972 → 9/1975*	SOLEX 34 PICS 6 *	121	122
	AZ (Série A 2)				
	AZU (Série B)			121	
	AK (Série AP) (AZU)	*9/1975 → 7/1976*	SOLEX 34 PCIS 6	173	
	AZ (Série KB)			173	174
	AK (Série AP) (AZU)	*7/1976 → 7/1978*	SOLEX 34 PICS 10	191	
♦	AZ (Série KB)	*7/1976 → 9/1979*	SOLEX 34 PCIS 10	191	192
M 4 (602 cm³)	AYA 3 (Série A et AM)	*1/1968 → 10/1968*	SOLEX 40 PICS 3 * SOLEX 40 PCIS 3	44[3]	45[3]
	AK	*→ 5/1968*	SOLEX 30 PICS		
	AM (AMI 6)	*9/1963 → 4/1964*	SOLEX 40 PICS * SOLEX 40 PCIS	44	45
		4/1964 → 4/1967	SOLEX 40 PICS 2 * SOLEX 40 PCIS 2	44[1]	45[1]
		4/1967 → 5/1968	SOLEX 40 PICS 3 * SOLEX 40 PCIS 3	44[2]	45[2]
M 28/1 (602 cm³)	AYB (Série A et AM)	*10/1968 → 1/1970*	SOLEX 34 PICS 4 * SOLEX 34 PCIS 4	103	104
	AY (Série CA)			103	104
	AK (Série B)	*5/1968 → 1/1970*		103	
	AYB (Série A et AM)	*5/1968 → 1/1970*	SOLEX 34 PICS 5 * SOLEX 34 PCIS 5	103[1]	104[1]
	AY (Série CA)	*1/1970 → 8/1972*		103[1]	104[1]
	AK (Série B)	*1/1970 → 7/1970*		103[1]	
♦	AK (Série AK)	*7/1970 → 8/1972*	SOLEX 34 PICS 5 * SOLEX 34 PCIS 5	103[1]	
♦	AZ (Série KA)	*2/1970 → 8/1972*		103[1]	104[1]

Type de moteur	Type de véhicule	Date de sortie	Type de carburateur	Repère sur carburateur	
				Embrayage classique	Embrayage centrifuge
M 28/1 (602 cm³) (suite)	AY (Série CA)	*8/1972 → 2/1975*	SOLEX 36 PICS 6 *	123	124
	AK (Série AK)			123	
	AZ (Série KA)			123	124
	AY (Série CA)	*2/1975 → 10/1975*		164	165
	AK (Série AK)			164	
	AZ (Série KA)		SOLEX 34 PCIS 6	164	165
	AY (Série CA)	*10/1975 → 7/1976*		175	176
	AK (Série AK)			175	
	AZ (Série KA)			175	176
	AY (Série CA)	*7/1976 → 7/1978*	SOLEX 34 PICS 10 * SOLEX 34 PCIS 10	193	194
	AK (Série AK)			193	
	AZ (Série KA)			193	194
♦	AZ (Série KA)	*7/1978 → 7/1980*	SOLEX 26/35 CSIC * SOLEX 26/35 SCIC	197	198
♦	AZ (Série KA)	*7/1980 →*		225	226
♦	AY (Série CA)	*7/1978 → 7/1980*		197	198
♦	AY (Série CA)	*7/1980 →*		225	226
M 28 ♦ (602 cm³) ♦	AY (Série CB)	*2/1970 → 6/1970*	SOLEX 26/35 CSIC *	110[2]	111[2]
	AY (Série CB)	*6/1970 → 8/1972*		113[1]	114[1]
	AY (Série CB)	*8/1972 → 10/1975*		127	128
	AY (Série CB	*10/1975 → 7/1976*		179	180
	AY (Série CB)	*7/1976 → 7/1977*		195	196
	AY (Série CB)	*7/1977 → 7/1980*		197	198
	AY (Série CB)	*7/1980 →*		225	226
♦	AY (Série CD)	*2/1978 → 7/1980*		197	
♦	AY (Série CD)	*7/1980 →*		225	
	AM (AMI 6)	*5/1968 → 11/1968*	SOLEX 26/35 SCIC	110	111
		11/1968 → 3/1969		110[1]	111[1]
	AM 3 (AMI 8)	*3/1969 → 7/1969*		110[1]	111[1]
	AM (AMI 8) (Séries JA - JB - JC)	*7/1969 → 8/1972*		110[1]	111[1]
		8/1972 → 10/1975		125	126
		10/1975 → 7/1976		177	178
♦		*7/1976 → 9/1978*		197	198

* Carburateur sans frein de ralenti (embrayage classique).

COUPES SCHEMATIQUES

1. CARBURATEURS SOLEX 28 IBC (repère 32 [1]) et 28 CBI (repère 30 [1]).

A. 14-2 a

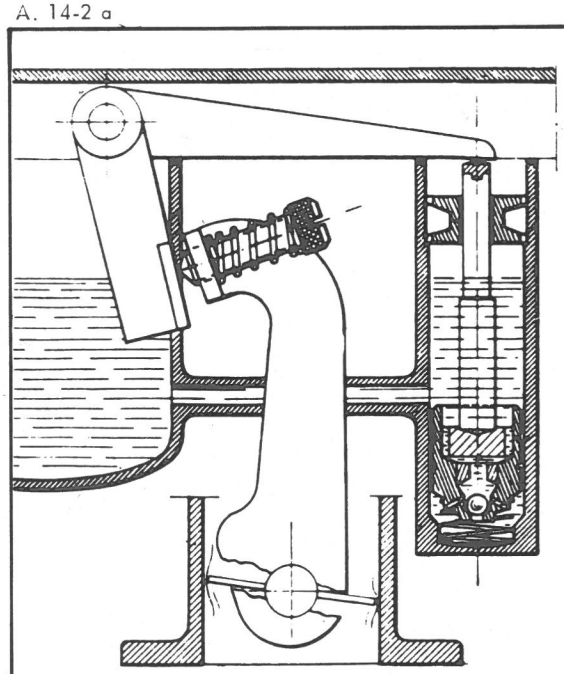

A. 14-2

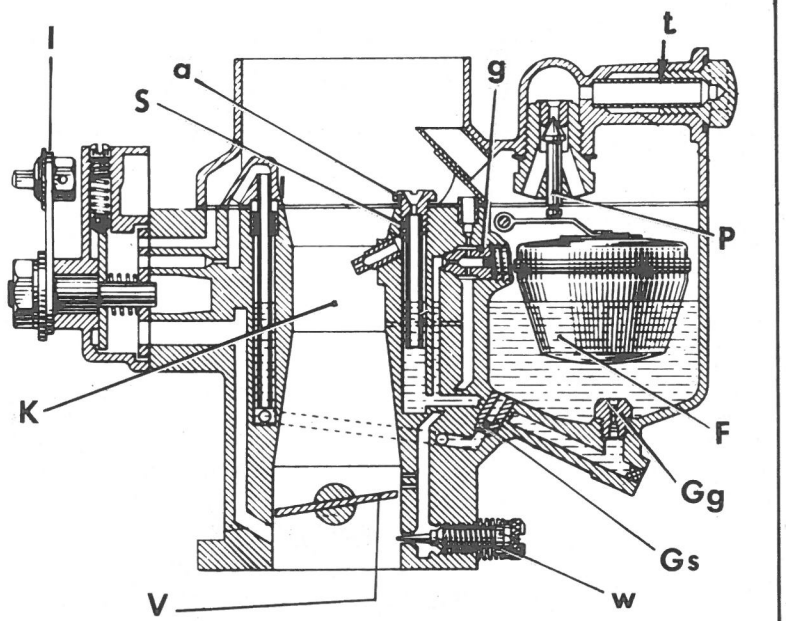

Manuel 854-4

Légende :

- a : Ajutage d'automaticité
- F : Flotteur
- Gg : Gicleur d'alimentation
- Gs : Gicleur de starter
- g : Gicleur de ralenti
- K : Buse d'air
- I : Levier de starter
- P : Pointeau
- S : Tube d'émulsion
- t : Crépine filtre
- V : Papillon des gaz
- W : Vis de richesse de ralenti

2. CARBURATEURS SOLEX 30 PICS - 32 PICS (Repère 38) et 32 PCIS (Repère 39)

A. 14-14

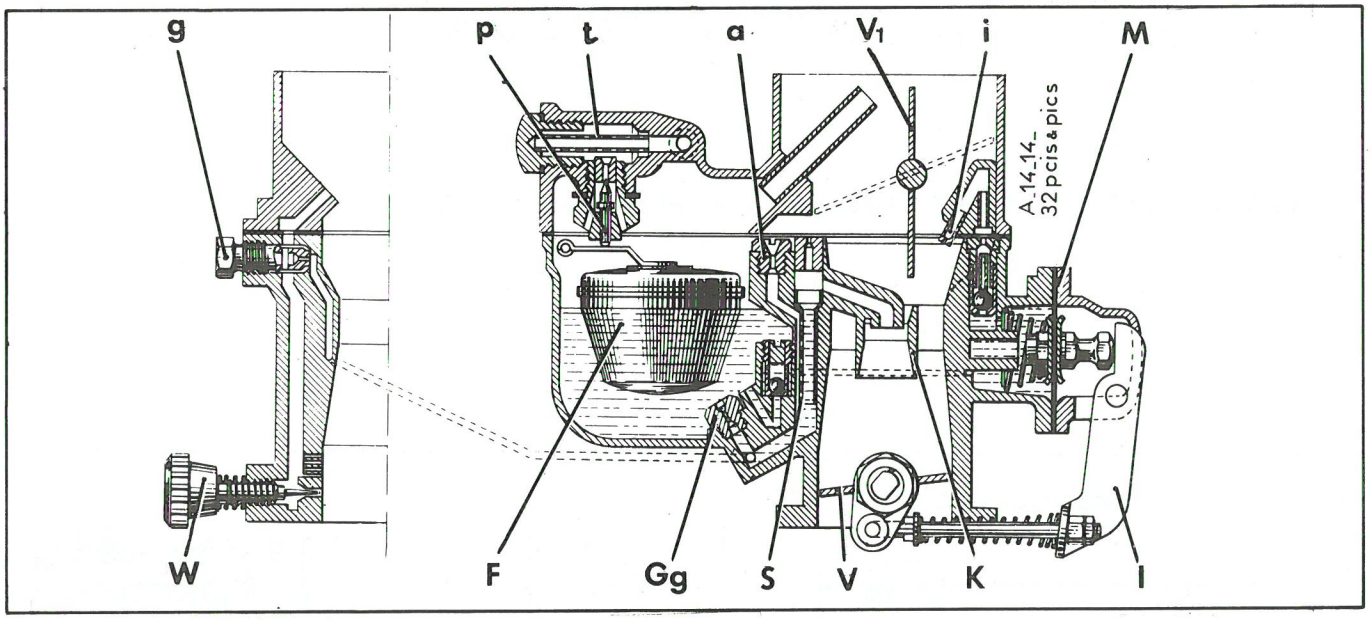

3. CARBURATEURS SOLEX 40 PICS - 40 PCIS (tous repères)

A. 14-12

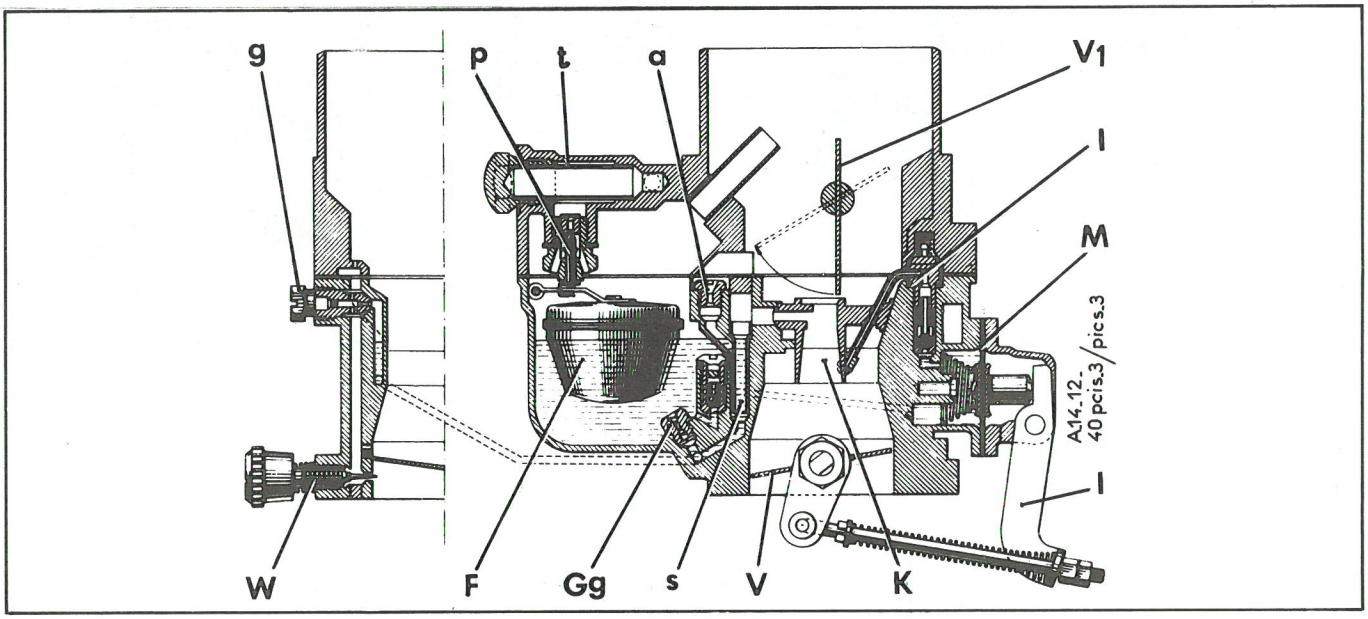

Légende :

a : Ajutage d'automaticité
F : Flotteur
Gg : Gicleur d'alimentation
g : Gicleur de ralenti
i : Injecteur de pompe
K : Buse d'air
I : Levier de pompe
M : Membrane de pompe
P : Pointeau
S : Tube d'émulsion
t : Crépine-filtre
V : Papillon des gaz
V_1 : Volet de départ
W : Vis de richesse de ralenti

4 . CARBURATEURS SOLEX 34 PICS 4 - 34 PCIS 4 - 34 PICS 5 et 34 PCIS 5 (tous repères)

A. 14-1

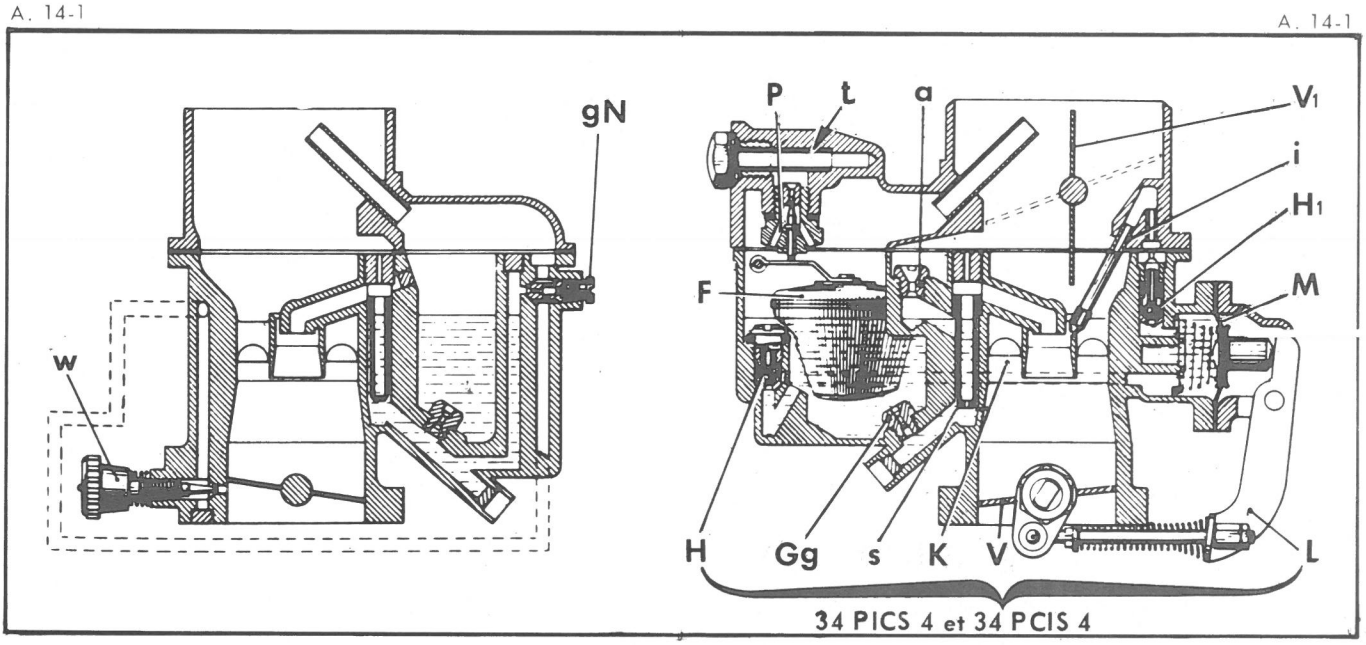

34 PICS 4 et 34 PCIS 4

A. 14-1 A. 14-4

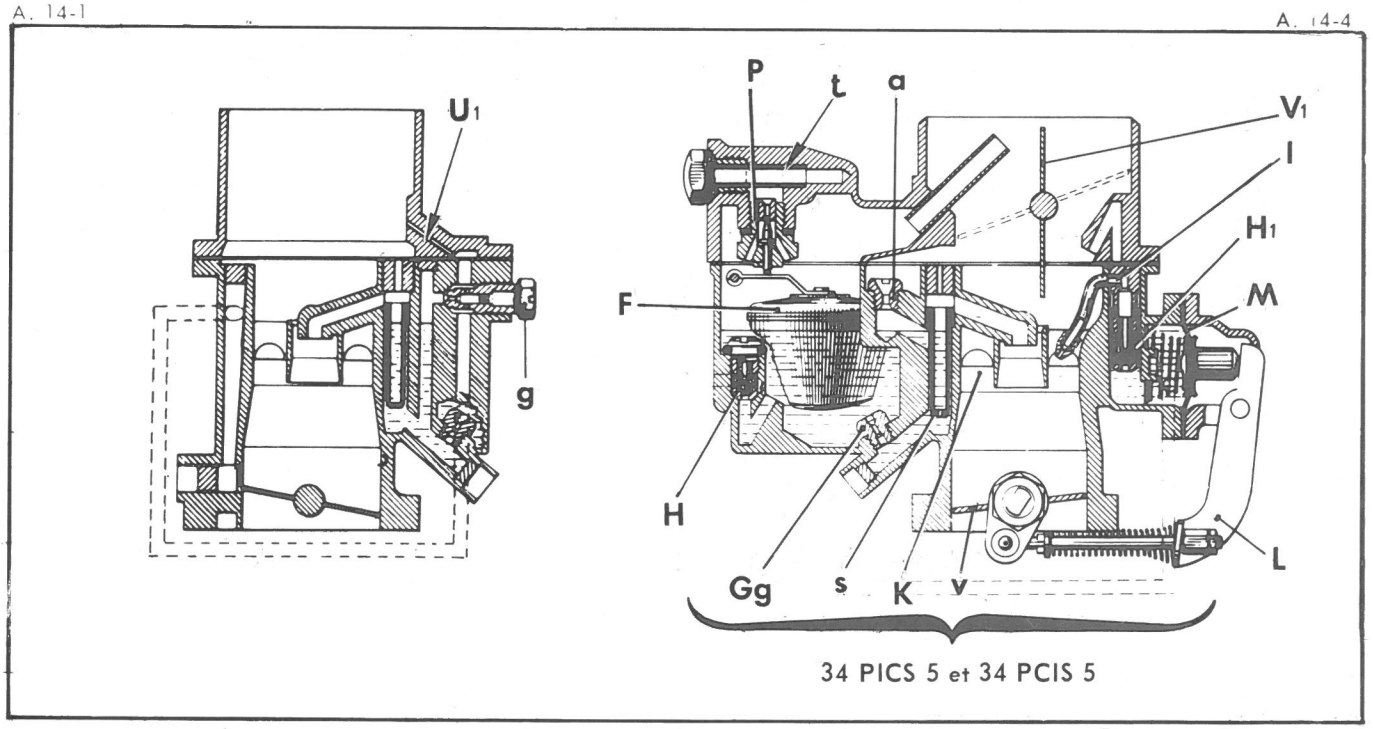

34 PICS 5 et 34 PCIS 5

Légende

a	: Ajutage d'automaticité	L	: Levier de pompe
F	: Flotteur	M	: Membrane de pompe
Gg	: Gicleur d'alimentation	P	: Pointeau
g	: Gicleur de by-pass	s	: Tube d'émulsion
gN	: Gicleur de ralenti	t	: Crépine filtre
H	: Siège de bille	U1	: Orifice calibré
H1	: Siège de bille	v	: Papillon des gaz
i	: Injecteur de pompe	V1	: Volet de départ
K	: Buse d'air	W	: Vis de richesse de ralenti

5. CARBURATEURS SOLEX 34 PICS 6 et 34 PCIS 6 (tous repères)

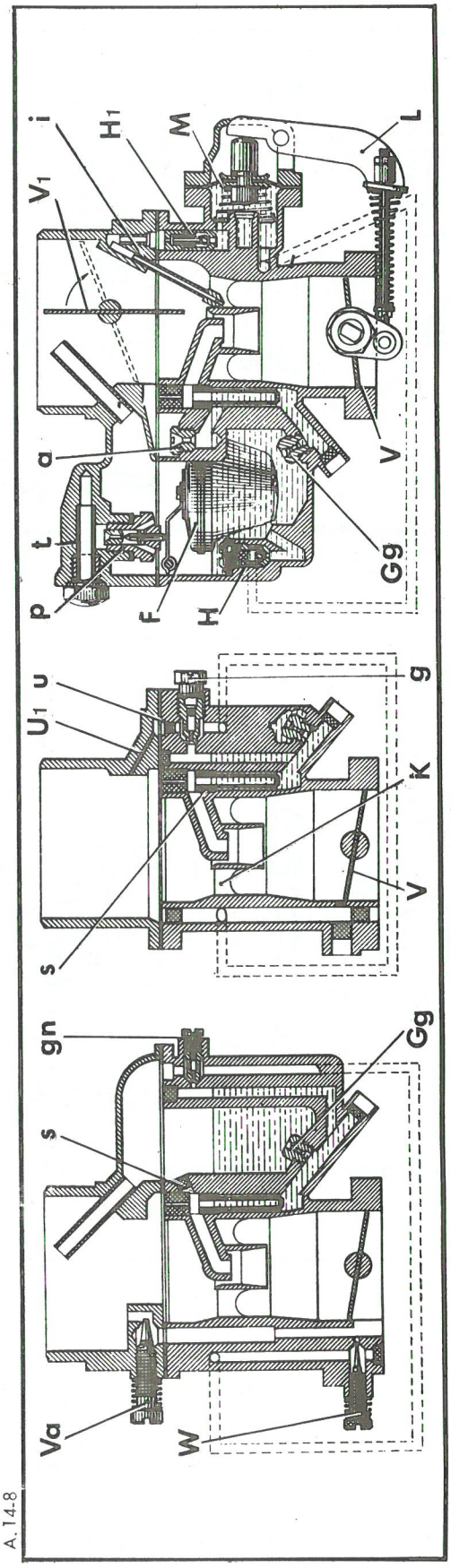

Légende

α : Ajutage d'automaticité
F : Flotteur
Gg : Gicleur d'alimentation
g : Gicleur de by-pass
gN : Gicleur de ralenti
H, H1 : Sièges de bille
i : Injecteur de pompe
K : Buse d'air
L : Levier de pompe
M : Membrane de pompe
P : Pointeau
s : Tube d'émulsion
t : Crépine-filtre
U, U1 : Orifices calibrés
V : Papillon des gaz
V1 : Volet de départ
W : Vis de richesse de ralenti
Vα : Vis d'air de ralenti

6. CARBURATEURS SOLEX 26/35 CSIC et 26/35 SCIC (tous repères) ⟶ *9/1972*

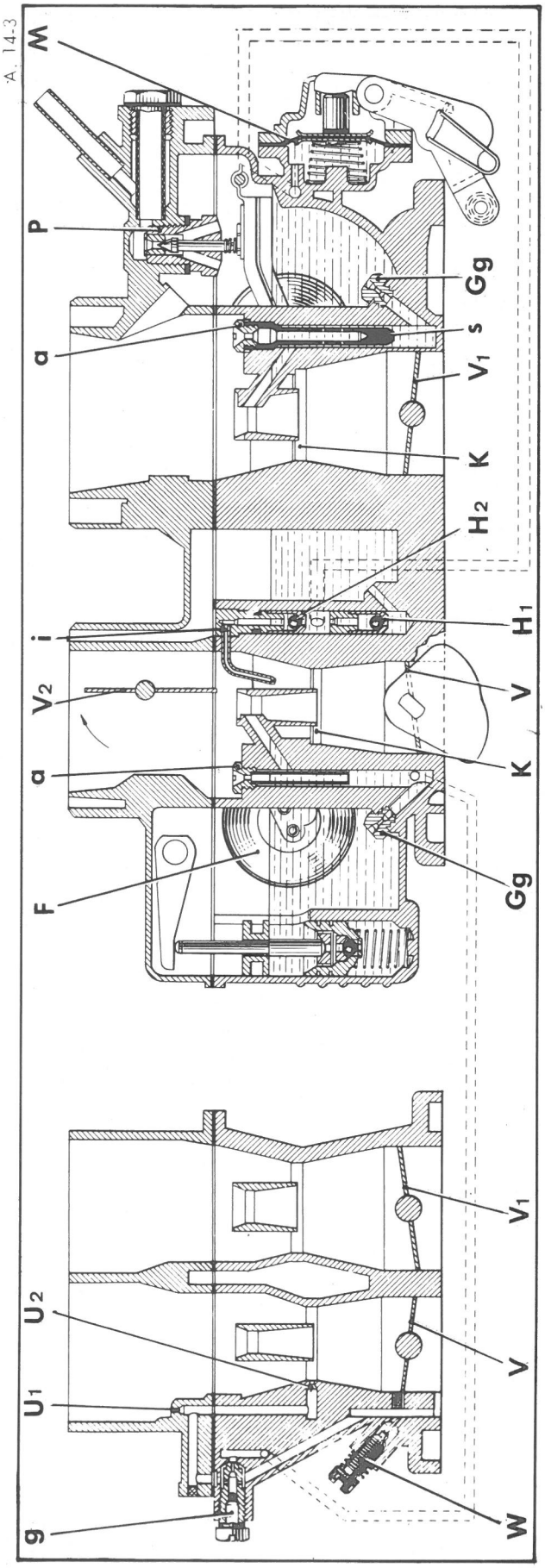

Manuel 854-4

Légende :

α : Ajutages d'automaticité
F : Flotteur
Gg : Gicleurs d'alimentation
g : Gicleur de ralenti
H1 H2 : Sièges de bille
i : Injecteur de pompe
K : Buses d'air
M : Membrane de pompe
P : Pointeau à ressort
s : Tube d'émulsion
U1-U2 : Orifices calibrés
V-V1 : Papillons des gaz
V2 : Volet de départ
W : Vis de richesse de ralenti

7. CARBURATEURS SOLEX 26/35 CSIC et 26/35 SCIC (tous repères) 9/1972 ⟶

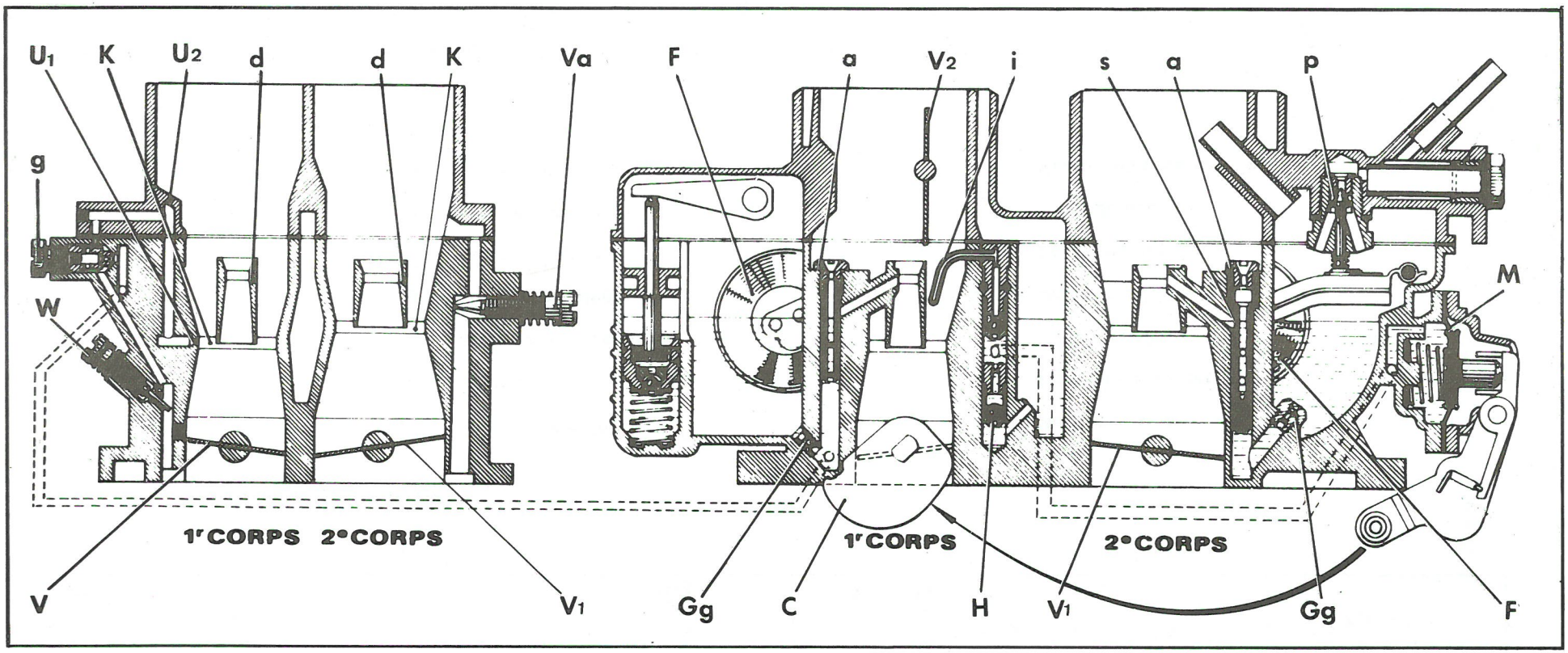

Legende :

a : Ajutages d'automaticité
c : Came de pompe
d : Diffuseurs
F : Flotteur
g : Gicleur de ralenti
Gg : Gicleurs d'alimentation
H : Siège de bille
i : Injecteur de pompe
K : Buses d'air
M : Membrane de pompe
P : Pointeau à ressort
s : Tube d'émulsion
U1, U2 } Orifices calibrés
V, V1 } Papillons des gaz
V2 Volet de départ
Va : Vis d'air de ralenti (*supprimée 10/1975* ⟶)
W : Vis de richesse de ralenti

I. REGLAGE DES CARBURATEURS.

(Véhicules sortis jusqu'en Août 1972)

4128

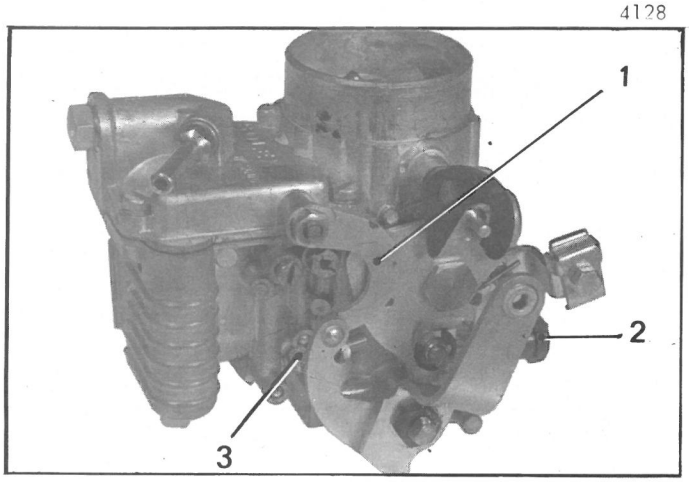

7812

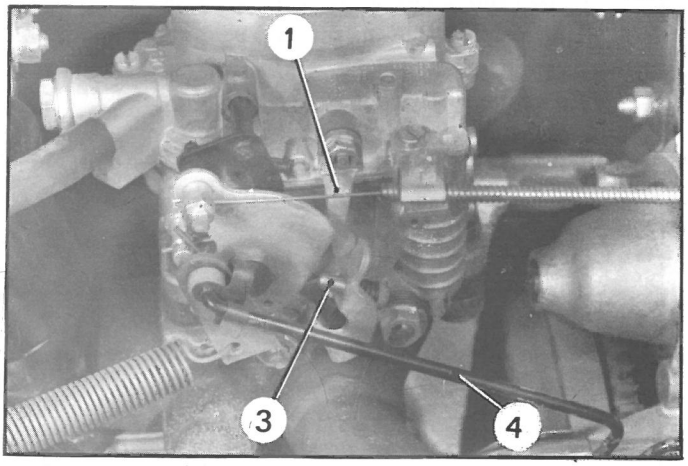

7811

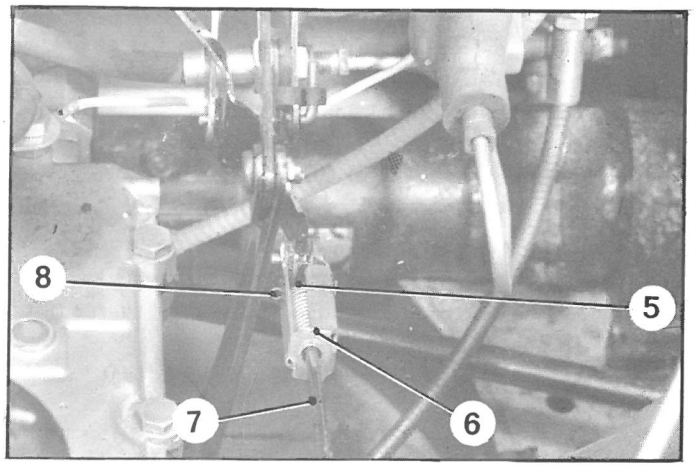

REGLAGE DU RALENTI.

1. Réglage de la vis de richesse :

a) Le moteur ayant atteint sa température de fonctionnement, régler la vis (3) de butée de papillon des gaz pour obtenir un régime de :
Moteur A 53 : 500 à 550 tr/mn
Moteur A 79/0 : 650 tr/mn
Moteur A 79/1 : 650 tr/mn
Moteur M 4 : 500 à 600 tr/mn
Moteur M 28/1 : 650 tr/mn
Moteur M 28 : 750 tr/mn

b) Visser lentement la vis de richesse (2) jusqu'à ce que le moteur tourne, irrégulièrement (risque de calage). A ce moment dévisser cette vis de :
Moteur A 53 : 1/2 tour
Moteur A 79/0 : 1/4 de tour
Moteur A 79/1 : 1/4 de tour
Moteur M 4 : 1/2 tour
Moteur M 28/1 : 1/2 tour
Moteur M 28 : 1/3 de tour
ce qui donne une richesse correcte.

2. Réglage du régime :

a) *Moteurs équipés d'un embrayage classique :*
Visser la vis (3) de butée de papillon pour obtenir un régime de :
Moteur A 53 : 600 à 650 tr/mn
Moteur A 79/0 : 800 à 850 tr/mn
Moteur A 79/1 : 800 à 850 tr/mn
Moteur M 4 : 750 ± 50 tr/mn (AYA 3 et AM)
: 650 à 700 tr/mn (AK)
Moteur M 28/1 : 750 à 800 tr/mn
Moteur M 28 : 750 à 800 tr/mn

b) *Moteurs équipés d'un embrayage centrifuge :*
Visser progressivement la vis (3) de butée de papillon jusqu'au moment où le tambour d'embrayage automatique commence à être entraîné (léchage), puis desserrer cette vis de 1/8 de tour.

3. Réglage du frein de ralenti :

(Moteurs avec embrayage centrifuge)

a) S'assurer que le levier (1) du frein de ralenti se déplace sans point dur et que la tige (4) de commande de l'accélérateur ne touche à aucun organe dans son déplacement.

b) Accélérer franchement et lâcher l'accélérateur. Relever le temps écoulé entre le moment où le levier de frein de ralenti est sollicité et le moment où son action cesse.
Ce temps doit être compris entre 1 et 2 secondes. Sinon, déplacer la patte d'accrochage du ressort de rappel de la commande d'accélérateur, pour obtenir cette condition.

4. Réglage de la commande d'accélérateur :

(Moteurs M 28/1 et M 28 - carburateur SOLEX 26/35 double corps).

Appuyer à fond sur la pédale d'accélérateur, en interposant une cale de 5 mm d'épaisseur entre la pédale et le tapis de sol. Les papillons doivent être en pleine ouverture et il doit y avoir un jeu de 1,5 mm maxi entre l'embout (5) de la tige d'accélérateur et la goupille (8). Visser ou dévisser la tige (7) dans le limiteur de tension (6) pour obtenir ces conditions.

II. REGLAGES DES CARBURATEURS

(Véhicules sortis depuis Août 1972)

10 252

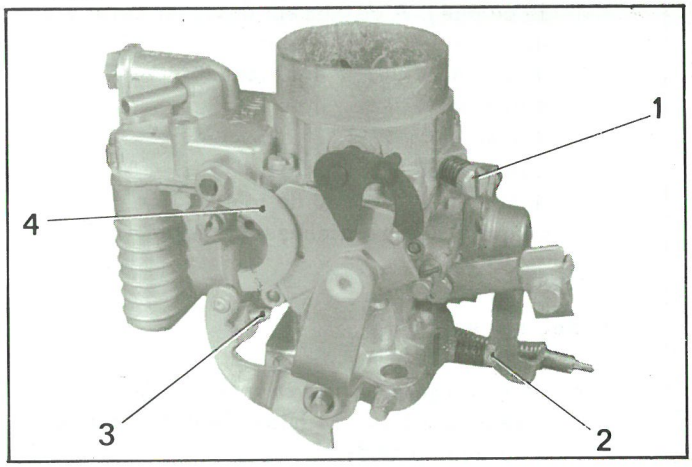

CARBURATEURS 34 PICS 6 et PCIS 6 (⟶ 7/1976)
Ne pas intervenir sur la vis (3) de butée de papillon, réglée au micromètre par le fabricant.

CARBURATEUR 34 PICS 10 et PCIS 10 (7/1976 ⟶)
La vis d'air est supprimée et le régime de ralenti se règle par la vis de butée de papillon.
Ces carburateurs sont équipés d'origine d'un obturateur d'inviolabilité (noir) sur la vis de richesse. En cas d'intervention, monter un obturateur (blanc) vendu par le Département des Pièces de Rechange.

Conditions de réglage de ralenti en teneurs CO et CO^2 :
- Moteur décrassé, culbuteurs et allumage bien réglés.
- Huile moteur de 70° à 80° C pendant le réglage.

Régime de ralenti :

Moteurs avec embrayage classique :

800 ± 50 tr/mn 34 PICS 6 (⟶ 7/1976)

800 $^{+\ 50}_{\ 0}$ tr/mn 34 PICS 10 (7/1976 ⟶)

Moteurs avec embrayage centrifuge :

50 tr/mn en dessous du léchage.

Teneurs en CO et CO^2 pour régimes ci-dessus :

CO : - *0,8 % à 1,6 % pour moteurs 602 cm^3*
- *1,8 % à 2,5 % pour moteurs 435 cm^3*

CO^2 : *> 9 % pour moteurs 602 cm^3 et 435 cm^3*

76-768

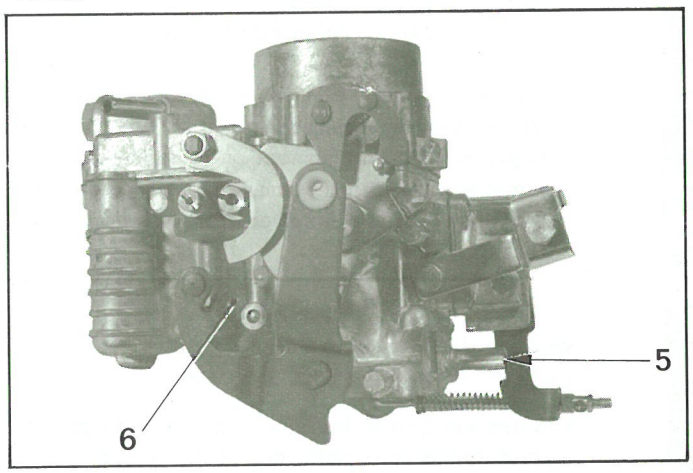

Réglage du régime et de sa teneur en CO et CO^2 :

Sur carburateur (⟶ 7/1976) 34 PICS 6 et PCIS 6 :
- Agir sur la vis (1) pour obtenir le régime de ralenti.
- Régler la richesse à l'aide de la vis (2) pour obtenir les teneurs en CO et CO^2 correctes.

NOTA : *Sur carburateurs avec frein de ralenti :* agir comme précédemment, puis à l'aide de la vis (1) amener le régime à la limite d'entraînement du tambour d'embrayage (léchage) puis *faire chuter le régime de 50 tr/mn.*
Régler le CO et CO^2 à ce régime résultant (vis (2)).

7829

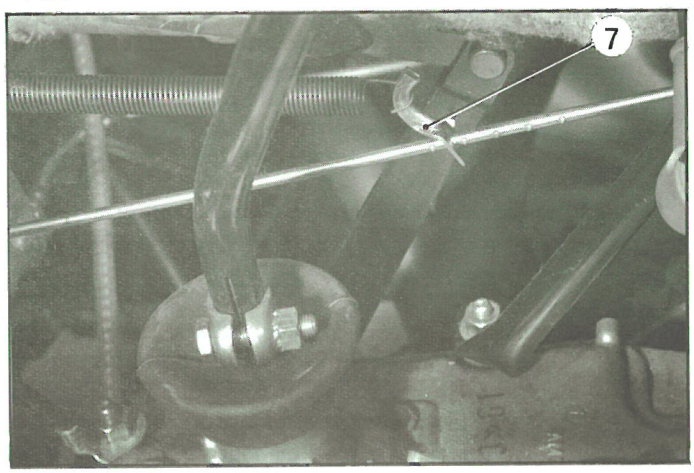

Sur carburateurs (7/1976 ⟶) 34 PICS 10 et PCIS 10 :
Même processus que ci-dessus, sauf en ce qui concerne l'action sur le régime qui est faite à l'aide de la vis (6) de butée de papillon de premier corps.
Richesse réglée à l'aide de la vis (5) (CO et CO^2).

Réglage du frein de ralenti *(embrayage centrifuge) :*
Accélérer franchement, puis lâcher l'accélérateur.
Relever le temps écoulé entre le moment où le levier de frein de ralenti (4) est sollicité et le moment où son action cesse. Ce temps doit être de 1,5 à 2 secondes. Sinon déplacer la patte d'accrochage (7) sur la tige d'accélérateur pour obtenir cette condition.

10 253

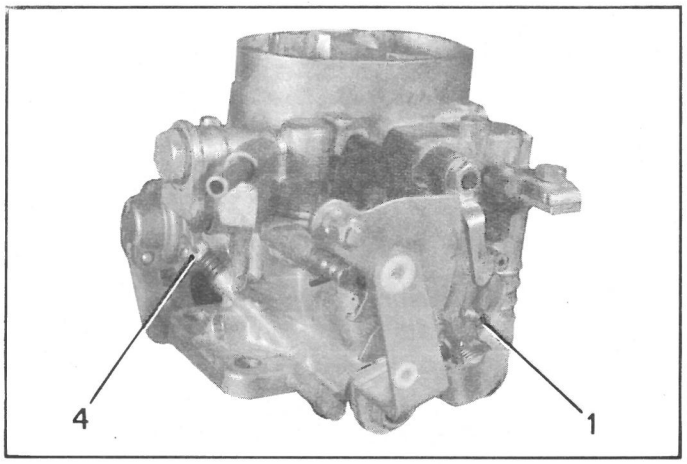

10 231

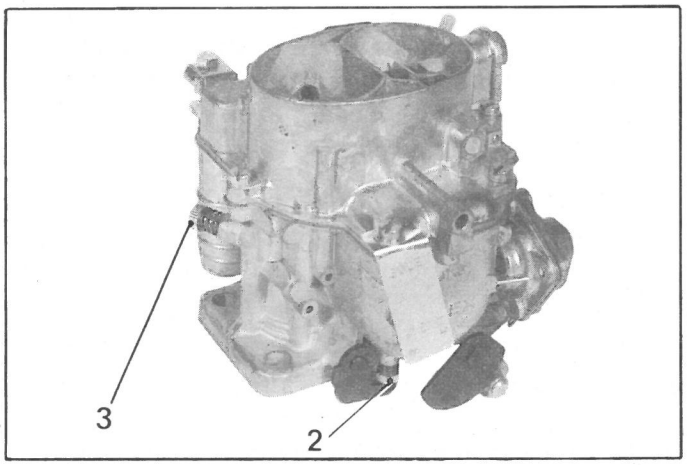

76-266

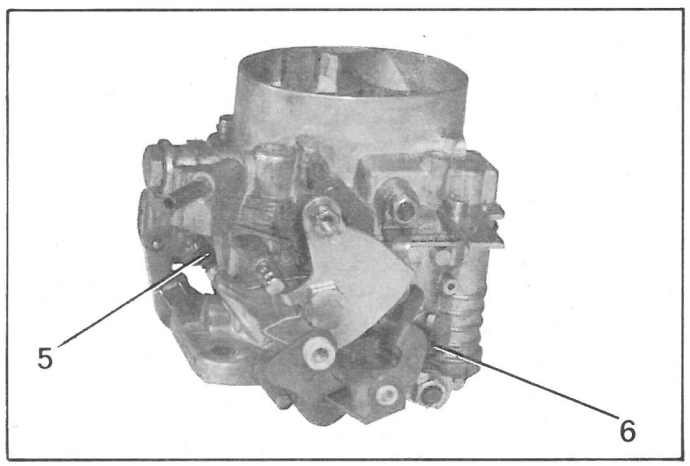

76-265

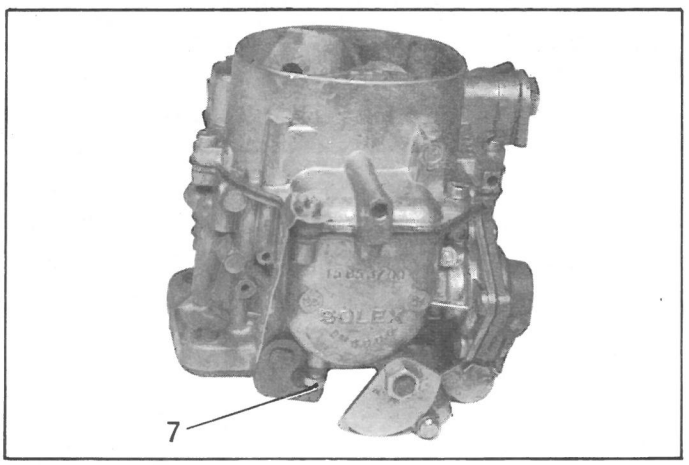

Mise à jour N° 2 au Manuel 854-4 (Correctif)

CARBURATEURS 26/35 CSIC et SCIC.

1. SUR CARBURATEURS DE LA SERIE CIT 110 - 111 - 113 - 114 - 125 - 126 - 127 - 128 (⟶ 10 /1975)
Ne pas intervenir sur les vis (1) et (2) de butée de papillon du premier et deuxième corps.

2. SUR CARBURATEURS DE LA SERIE CIT 177 - 178 - 179 - 180 (10/1975 ⟶) ou 195 - 196 - 197 - 198 (7/1976 ⟶) :
Ne pas intervenir sur la vis (7) de butée de papillon du deuxième corps.
Les carburateurs de la série CIT 195 - 196 - 197 198 sont équipés d'origine d'un obturateur d'inviolabilité (noir) sur la vis de richesse. En cas d'intervention, monter un obturateur (blanc) vendu par le Département des Pièces de Rechange.

Conditions de réglage de ralenti en teneurs CO et CO^2:
- Moteur décrassé, culbuteurs et allumage bien réglés.
- Huile moteur de 70° à 80° C pendant le réglage.

Régime de ralenti :
Moteurs avec embrayage classique :
$750 \,^{+50}_{0}$ tr/mn (carburateurs montés ⟶ 7/1976)
$800 \,^{+50}_{0}$ tr/mn (carburateurs montés 7/1976 ⟶)

Moteurs avec embrayage centrifuge :
50 tr/mn en dessous du *léchage* du tambour d'embrayage

Teneurs en CO et CO^2 pour régimes ci-dessus :
Teneur en oxyde de carbone (CO) : 0,8 % à 1,6 %
Teneur en gaz carbonique (CO^2) : > 9 %

Ces teneurs sont données pour une température de l'air ambiant comprise entre 15° et 30° C.

Réglage du régime et des teneurs en CO et CO^2 :
Sur carburateurs (⟶ 10/1975) :
Agir sur la vis (3) pour obtenir le régime de ralenti correspondant.
Régler la richesse à l'aide de la vis (4) pour obtenir les teneurs en CO et CO^2 correctes.
Ces deux opérations doivent être faites simultanément autant de fois que nécessaire.
NOTA : Sur carburateurs avec frein de ralenti : agir comme précédemment, puis à l'aide de la vis (3), amener le régime pour être à la limite d'entraînement du tambour d'embrayage (léchage) puis faire chuter le régime de 50 tr/mn.
Régler le CO et CO^2 à ce régime résultant (vis (4)).

Sur carburateurs (10/1975 ⟶) :
Même processus que ci-dessus, sauf en ce qui concerne l'action sur le régime qui est faite à l'aide de la vis (6) de butée de papillon du 1er corps.
Richesse réglée à l'aide de la vis (5) (CO et CO^2).

Réglage du frein de ralenti *(embrayage centrifuge) :*
Accélérer franchement - puis lâcher l'accélérateur.
Relever le temps écoulé entre le moment où le levier de frein de ralenti est sollicité et le moment où son action cesse. Ce temps doit être de 1 à 2 secondes.
Choisir le cran d'accrochage de la tige de réglage sur le silencieux d'admission pour satisfaire à cette condition.

4700

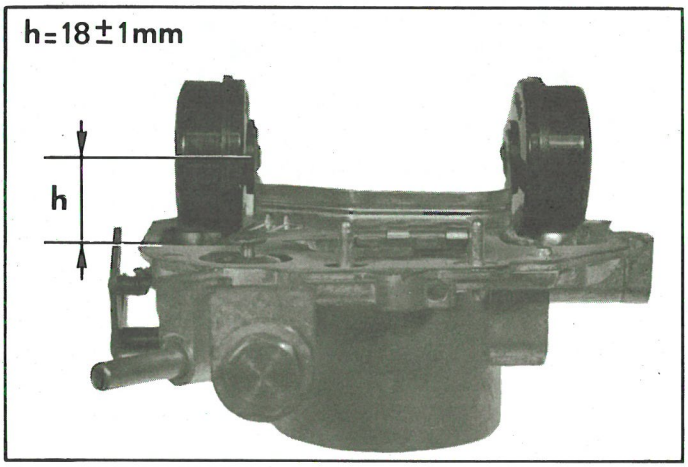

Réglage du flotteur :

Déposer le couvercle du carburateur et le retourner.

Mesurer la cote entre l'axe du flotteur et le plan de joint du couvercle (joint en place).

Cette cote doit être de : **h = 18 mm** et sensiblement égale pour chaque flotteur (écart admis = 1 mm).

Sinon, agir sur la languette en appui.

◊ **Réglage de la commande d'accélérateur :** *(commande par câble) :*

Par action sur la pédale d'accélérateur, amener le (ou les) papillon (s) du carburateur en position pleine ouverture.

La distance entre la pédale et le plancher doit être de 5 mm.

Cette cote est obtenue par déplacement de l'épingle A dans les gorges de la butée de gaine B.

Dans ces conditions, vérifier qu'il existe un jeu **J**, tel que **J = 2 mm** mini, ressort à spires non jointives.

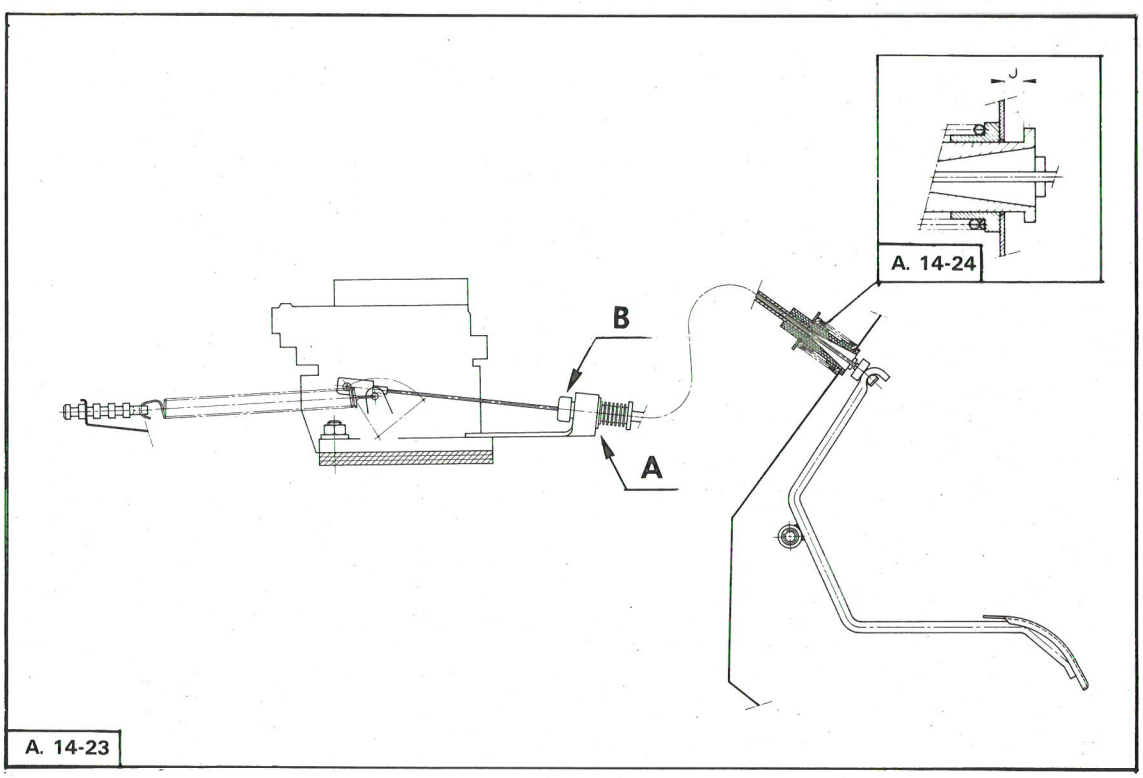

REVISION D'UN CARBURATEUR

La vue éclatée du type de carburateur indique les pièces ou ensembles vendus par le Département des Pièces de Rechange.

DEMONTAGE

Eviter de déposer certains éléments tels que papillons, volets et leviers de commande.

Nettoyer les pièces à l'essence (ou au diluant cellulosique si elles sont très encrassées).

Souffler les canalisations et les gicleurs à l'air comprimé. *L'usage de fils métalliques est proscrit.*

Vérifier l'état :

- du pointeau,
- de l'extrémité de la vis de richesse de ralenti et du trou correspondant dans le corps cuve (la vis de richesse doit pouvoir se visser aisément à la main),
- du flotteur,
- de la membrane de la pompe de reprise

Véhicules équipés d'un embrayage centrifuge :

Le piston de frein de ralenti doit coulisser librement dans son cylindre ; un léger toilage au papier abrasif n° 600 est admis.

Remplacer les pièces défectueuses.

MONTAGE

Huiler légèrement les axes de papillons.

Vérifier l'étanchéité du pointeau et du clapet de piston de frein de ralenti (*Véhicules équipés d'un embrayage centrifuge*).

CARBURATEUR 28 CBI

A. 14-16

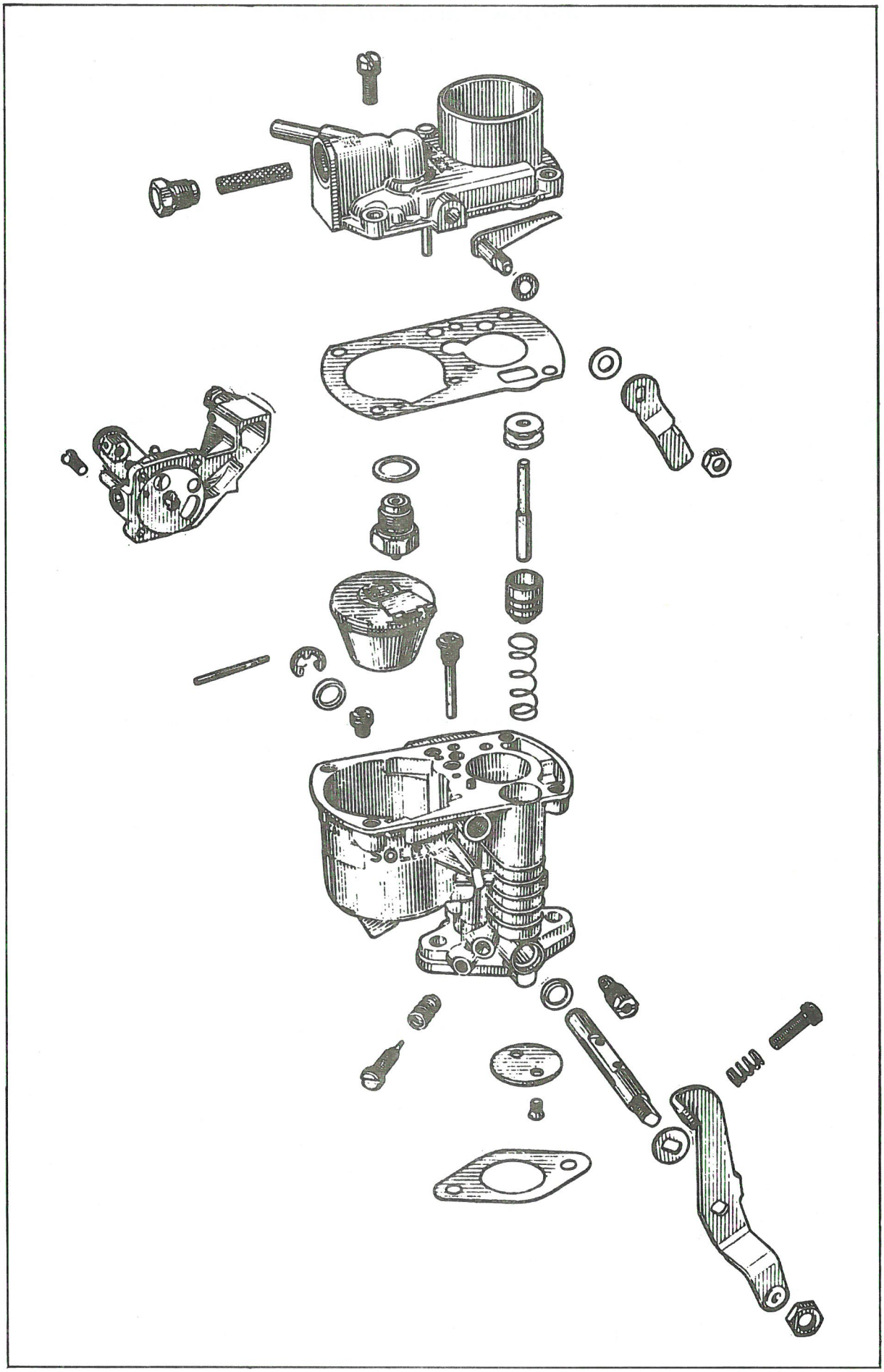

CARBURATEUR 30 PCIS

A. 14-17

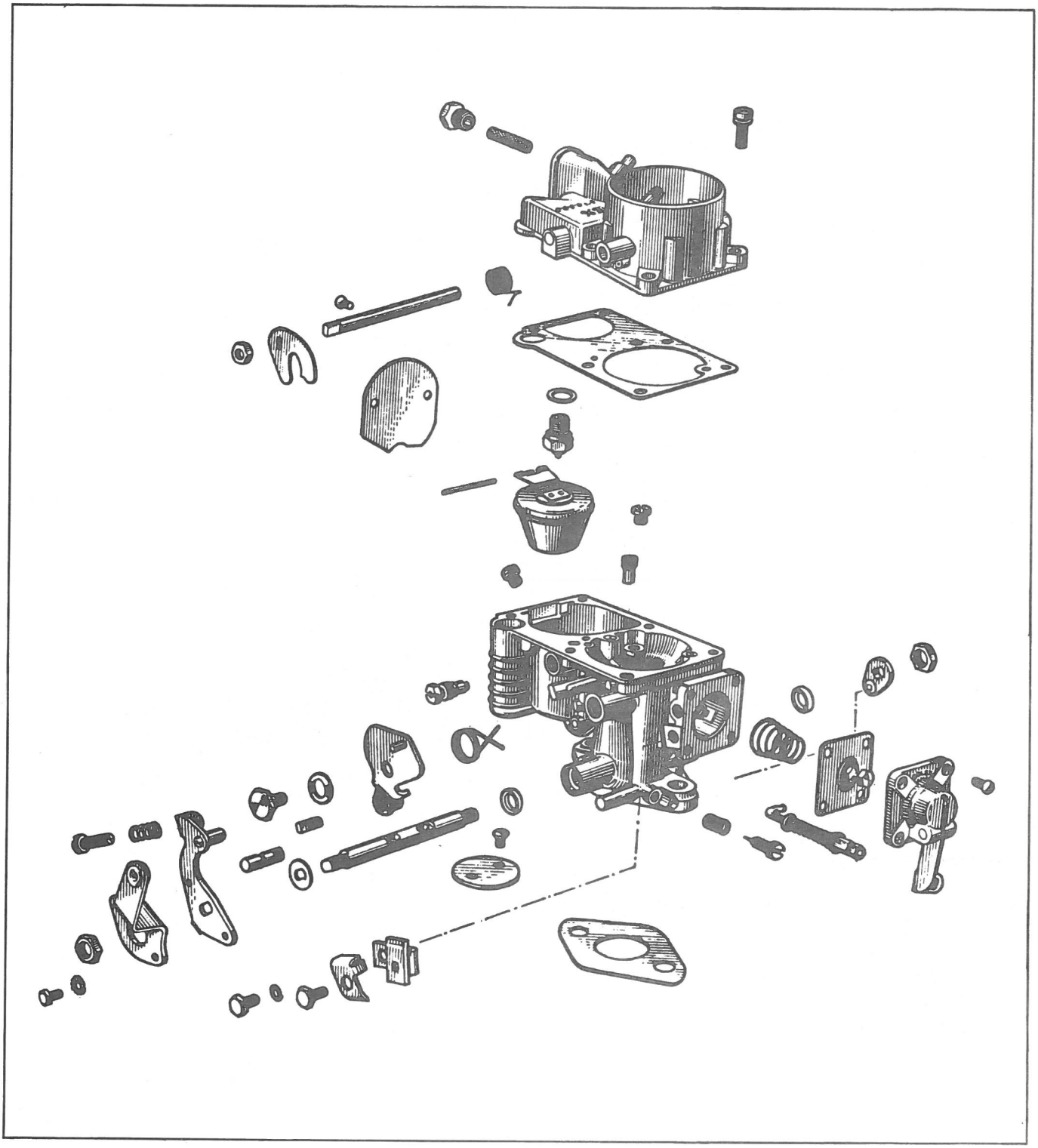

CARBURATEUR 32 PCIS

A. 14-18

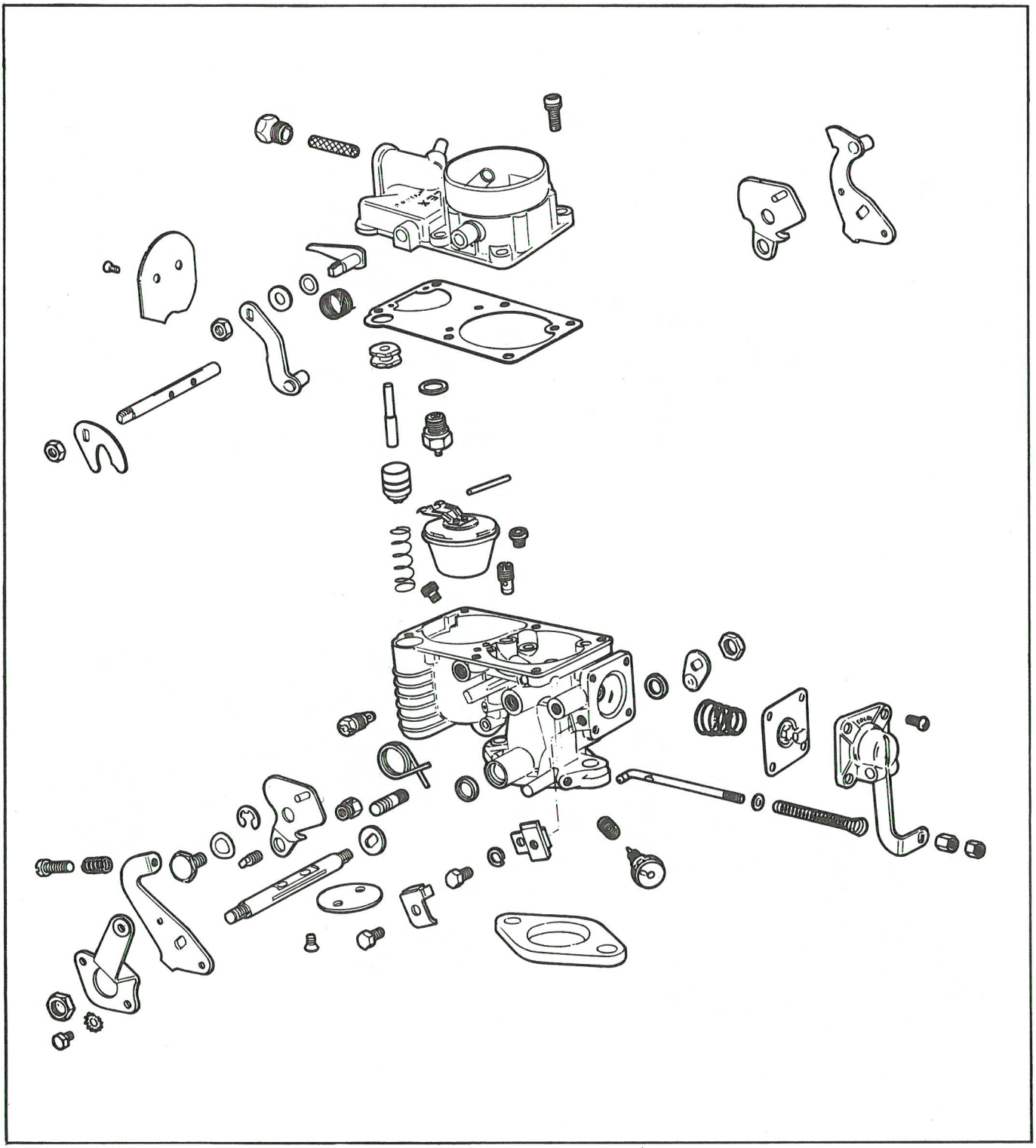

CARBURATEUR 34 PCIS

A. 14-19

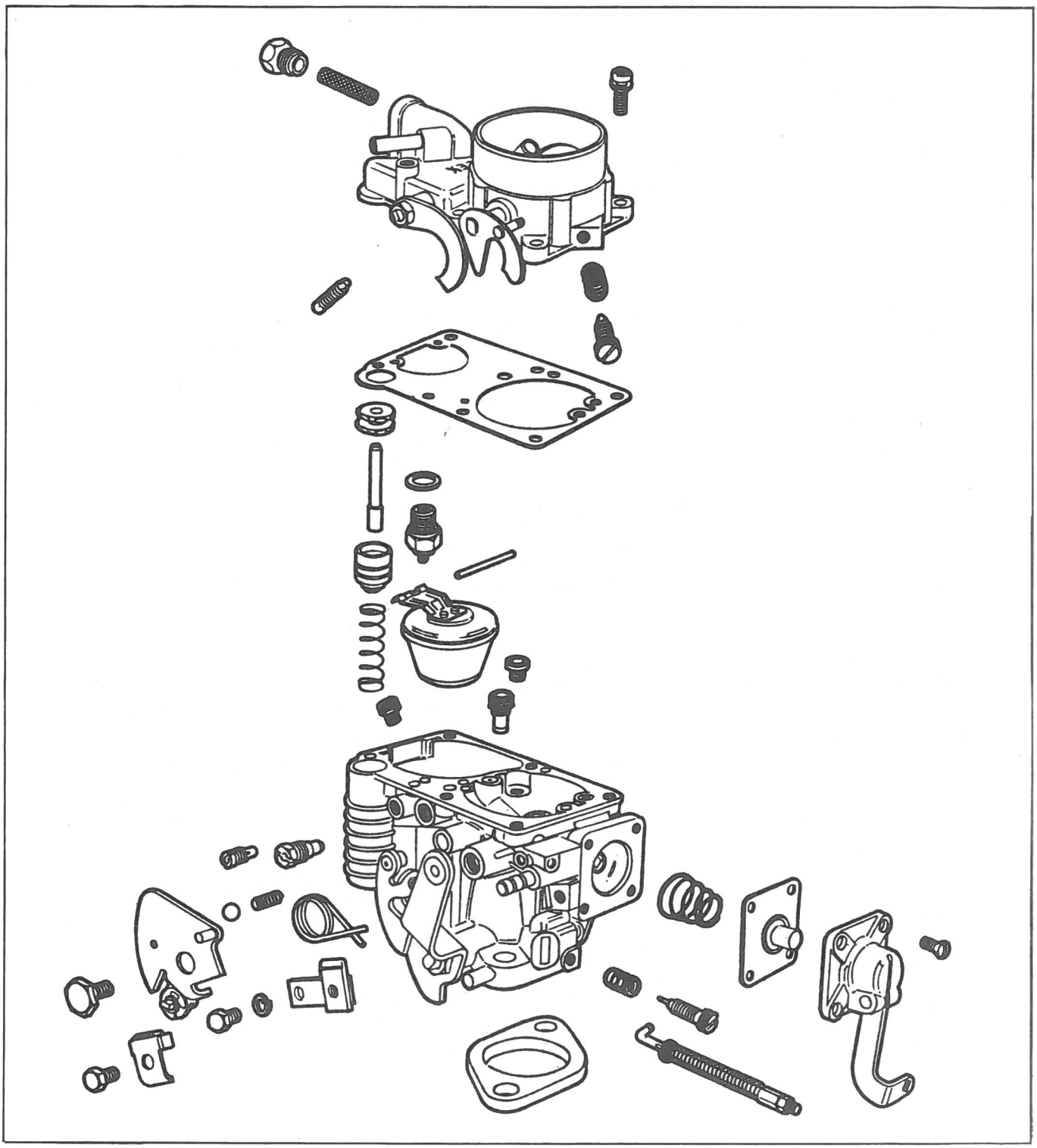

CARBURATEUR 40 PCIS

A. 14-20

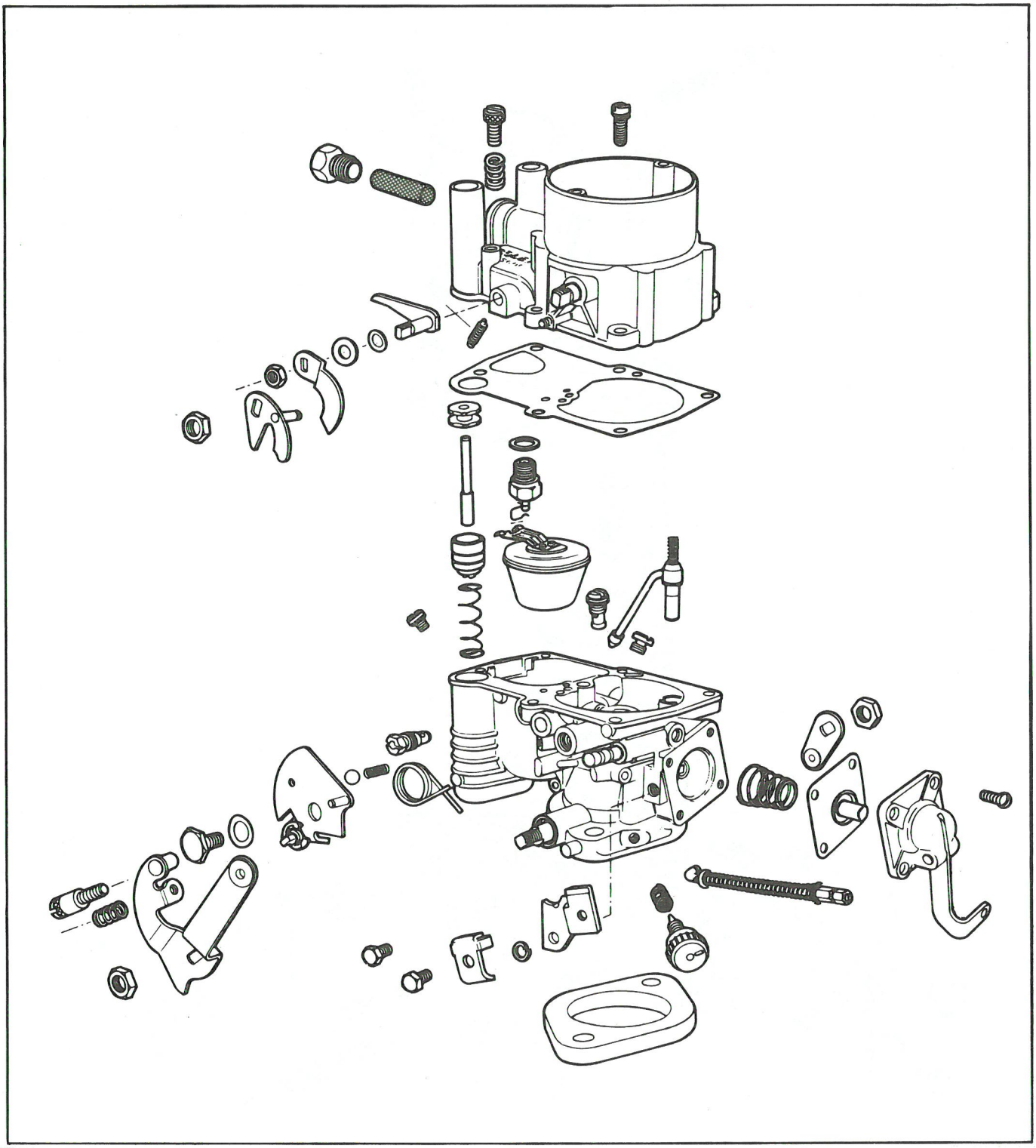

CARBURATEUR 26/35 SCIC

A. 14-21

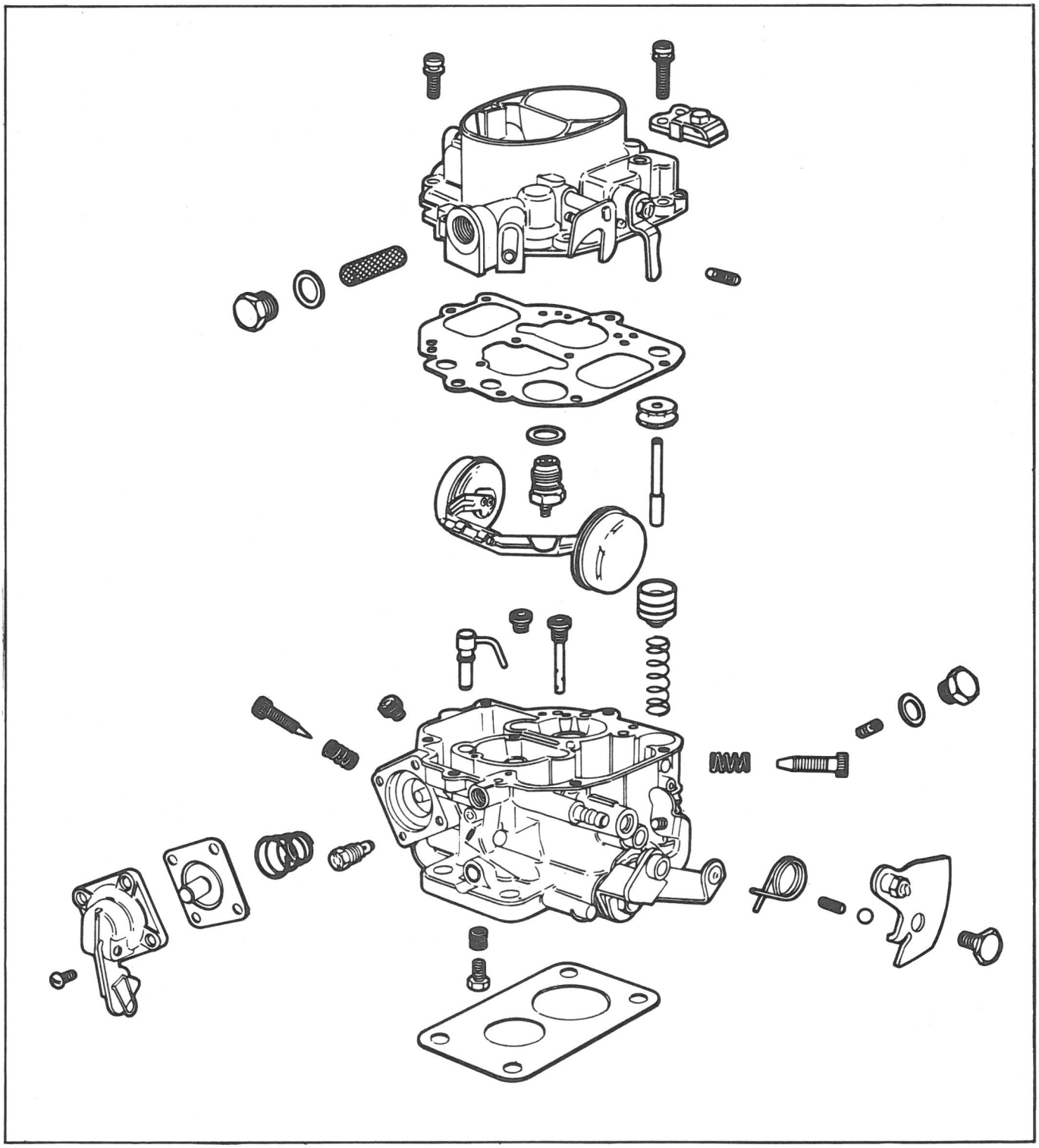

CONTROLE DE L'ALIMENTATION EN ESSENCE.

5235

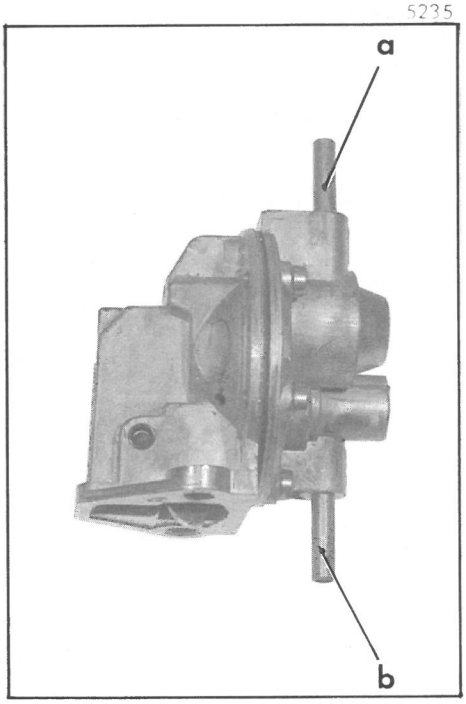

POMPE A ESSENCE.

1. **Caractéristiques :**
Pompe à essence aspirante et refoulante du type à membrane, commandée par un excentrique.
Fournisseurs :
- SEV-MARCHAL,
- GUIOT.

2. **Contrôle de l'étanchéité** (pompe déposée) :
a) Obturer le tube de refoulement « a ».
b) Souffler de l'air comprimé sous une pression de *800 millibars* dans le tube d'aspiration « b » de la pompe.
c) Immerger la pompe dans un récipient contenant de l'essence propre.
Aucune fuite ne doit être décelée.

3. **Contrôle de la pression sur véhicule à l'aide de l'appareil 4005-T :**
Mettre l'appareil en place comme indiqué sur la figure ci-contre :
Débrancher le tuyau d'arrivée d'essence au carburateur et le brancher en « c » sur l'appareil.
Brancher le tuyau A au carburateur.
Dévisser le bouton moleté B d'un tour et demi environ.
Mettre le moteur en marche.
a) *Contrôler la pression à débit nul :*
Visser à fond le bouton moleté B.
Lire sur le manomètre la pression stabilisée qui doit être de *180 à 200 millibars maxi.*
b) *Contrôler l'étanchéité des clapets de pompe :*
Arrêter le moteur.
La pression ne doit pas chuter brutalement.
c) *Contrôler l'étanchéité du pointeau du carburateur :*
Desserrer le bouton moleté B.
Mettre le moteur en marche et le laisser tourner quelques instants.
Arrêter le moteur.
La pression ne doit pas chuter brutalement.
Déposer l'appareil 4005-T et brancher le tuyau d'arrivée d'essence au carburateur.

11 732

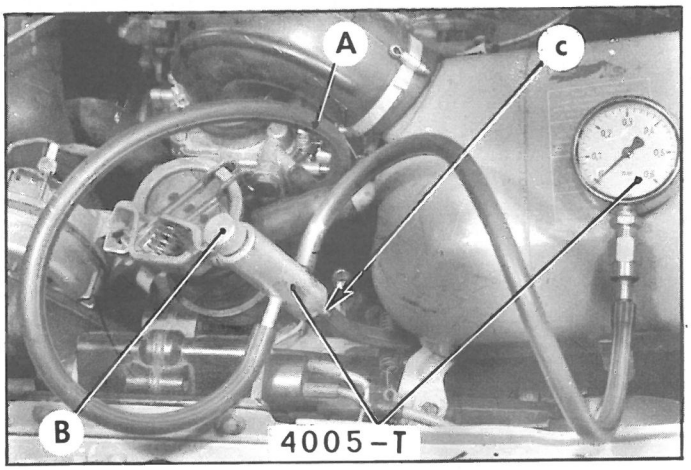

Manuel 854-4

4. **Contrôle de la course de la tige de commande :**
Amener la tige de commande (1) à sa position la plus basse en tournant le vilebrequin.
A l'aide d'une jauge de profondeur C, mesurer le dépassement de la tige (par rapport à la face supérieure de l'entretoise (2) de pompe).
Ce dépassement doit être de :
- 1 mm { Moteurs 425 cm³ (A 53 et A 79/0) / Moteur 602 cm³ (M 4)
- 1,2 mm : Moteurs A 79/1 - M 28 et M 28/1.
Mesurer la longueur de la tige qui doit être de :
- 144,3 mm { Moteurs 425 cm³ (A 53 et A 79/0) / Moteur 602 cm³ (M 4)
- 110,6 à 110,7 mm (Moteurs A 79/1-M 28 et M 28/1).
La course de la tige de commande doit être de :
- 1,12 mm (Moteurs A 53 - A 79/0 et M 4)
- $2{,}6\ ^{0}_{-0{,}16}$ mm (Moteurs A 79/1-M 28 et M 28/1).

1015

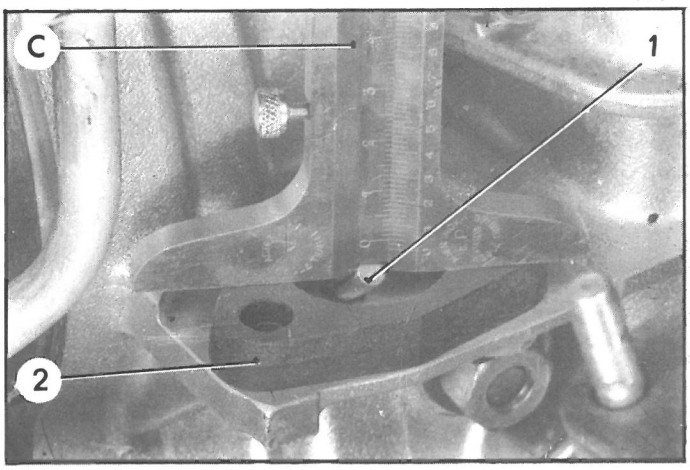

OPERATION N° A. 210-00 : *Caractéristiques de l'allumage.* **Op. A. 210-00** 1

CARACTERISTIQUES

ALLUMEUR.

Marque : DUCELLIER.

Type de moteur	Type de véhicule	Date de sortie	Avance initiale *Trou de pige*	Courbe d'avance	Avance centrifuge maxi	Contrôle avance centrifuge avec appareil 1692-T *Aiguille dans ZONE*
A 53 (425 cm³)	AZ (Série A et AM)	*3.1963 → 2.1970*	12°	A	6° à 8°	« AZB »
	AZU	*3.1963 → 8.1967*				
A 79/0 (425 cm³)	AZU	*8.1967 → 8.1972*	12°	B	7°30' à 12°30'	Entre « AZB » et « AZP »
	AYA (Série A et AM)	*8.1967 → 3.1968*				
A 79/1 (435 cm³)	AYA2 (Série A et AM)	*3.1968 →*	12°	C	10° à 15°	« AZP »
	AZ (Série A 2 et KB)	*2.1970 →*				
	AZU	*8.1972 →*				
M 4 (602 cm³)	AYA3 (Série A et AM)	*1.1968 → 10.1968*	12°	A	6° à 8°	« AZB »
	AK et AMI 6	*→ 5.1968*				
M 28/1 (602 cm³)	AYB (Série A et AM)	*10.1968 → 2.1970*	8°	C	10° à 15°	« AZP »
	AZ (Série KA)	*2.1970 →*				
	AY (Série CA)	*10.1968 →*				
	AK (Série B)	*5.1968 → 7.1970*				
	AK (Série AK)	*7.1970 →*				
M 28 (602 cm³)	AMI 6 AY (Série CB) AMI 8 T.T.	*5.1968 → 3.1969* *2.1970 →* *3.1969 →*	8°	C	10° à 15°	« AZP »

Ecartement des grains de contact : 0,35 à 0,45 mm

Angle de fermeture :

- *Allumeurs montés jusqu'en Février 1970 :* 144° ± 2° (80 % ± 2 % Dwell)
- *Allumeurs montés depuis Février 1970 :* 109° ± 3° (60 % ± 2 % Dwell)

BOBINES :

Marque : DUCELLIER

- Equipement 6 volts : Référence 2768 - Equipement 12 volts : Référence 2769

Marque : FEMSA

- Equipement 12 volts : Référence BC 12-4.

BOUGIES.

En ce qui concerne les marques et les types de bougies préconisés, se reporter aux Notes Techniques traitant ce sujet et paraissant périodiquement.

CONDENSATEUR.

Capacité : 0,18 à 0,28 μF

COURBES D'AVANCE CENTRIFUGE.

A. 21-54

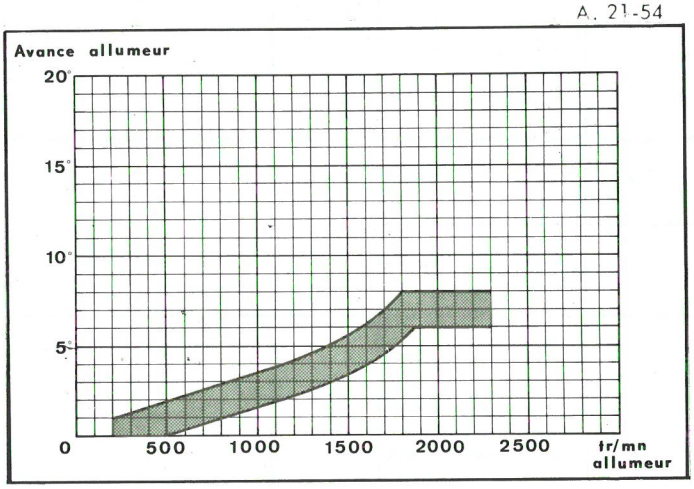

Courbe **A**

A. 21-52

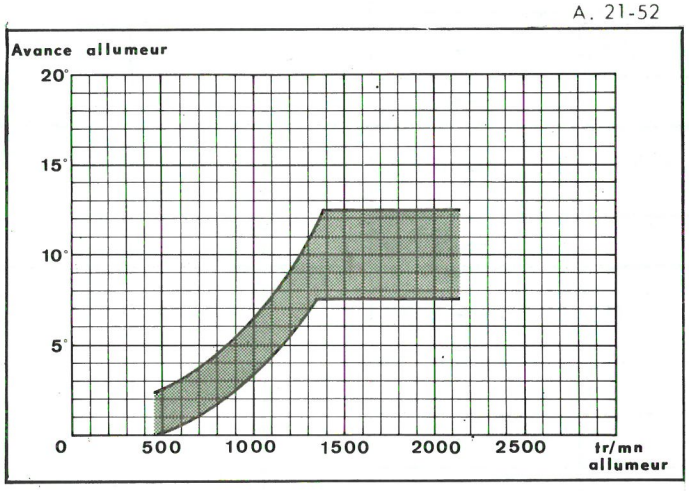

Courbe **B**

A. 21-53

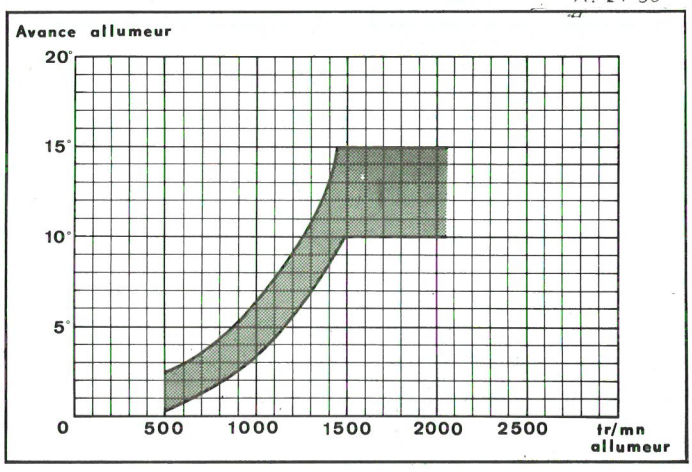

Courbe **C**

I. CONTROLE DU POINT D'ALLUMAGE

5135

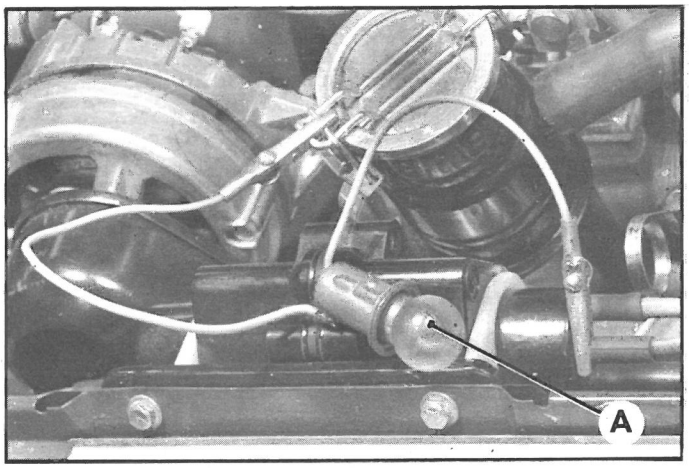

1. Brancher une lampe témoin A entre la borne « — » (repère bleu) de la bobine d'allumage et la masse (le couvercle de remplissage d'huile par exemple). Déconnecter les fils des bougies.

2. Mettre le contact.

3. Introduire une pige de $\phi = 6$ mm (ou une pige MR. 630-51/15 ou MR.630-51/15a dans le cas des moteurs du type A 79/1, M 28/1 ou M 28), dans le trou du carter-moteur, côté gauche, en la passant entre le tube d'échappement et la culasse. La maintenir en appui sur le volant.

Manuel 854-4

4514

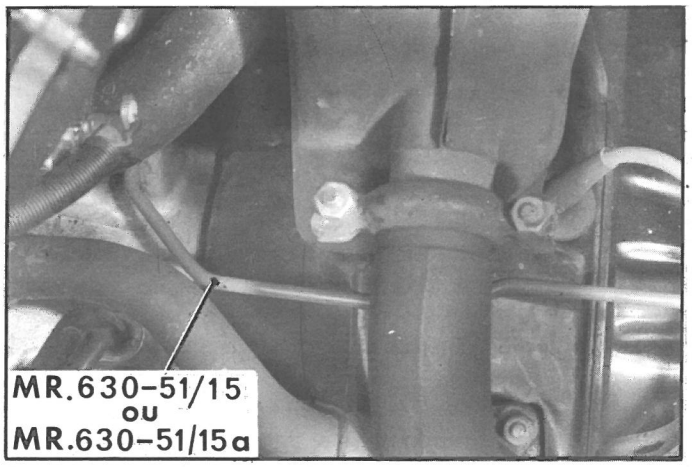

4. Tourner le moteur, par le volant, dans le sens de la marche. Au moment précis où la pige s'engage dans le trou du volant (point d'allumage), la lampe témoin doit s'allumer. Si la lampe s'allume avant le point d'allumage (avance) ou après ce point (retard), d'un angle supérieur à 1°, (2/3 d'une dent ou d'un entre-dents de la couronne de démarreur), il faut régler le point d'allumage. Repérer le point d'allumage sur le volant par rapport à un point pris sur le carter.

5. Faire ce même contrôle pour l'autre cylindre : tourner le volant dans le sens de la marche. Repérer le point d'allumage sur le volant par rapport au point initialement pris sur le carter. S'il y a un écart de plus de 3° (une dent et un entre-dents de la couronne de démarreur), entre les deux points d'allumage, procéder au démontage de l'allumeur et remplacer la came.

6. Couper le contact, *dégager la pige* et la lampe témoin A.
Connecter les fils aux bougies.

II. REGLAGE DU POINT D'ALLUMAGE.

4514

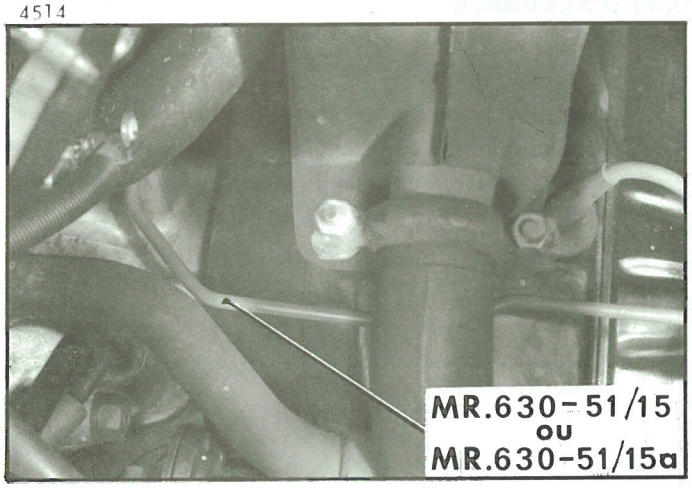

5135

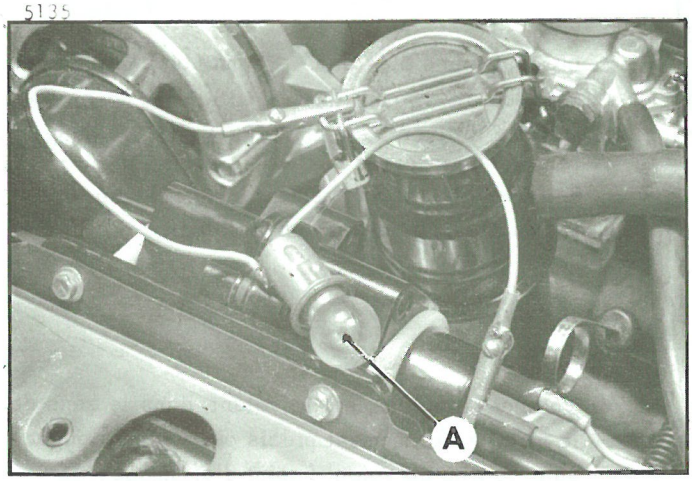

5114

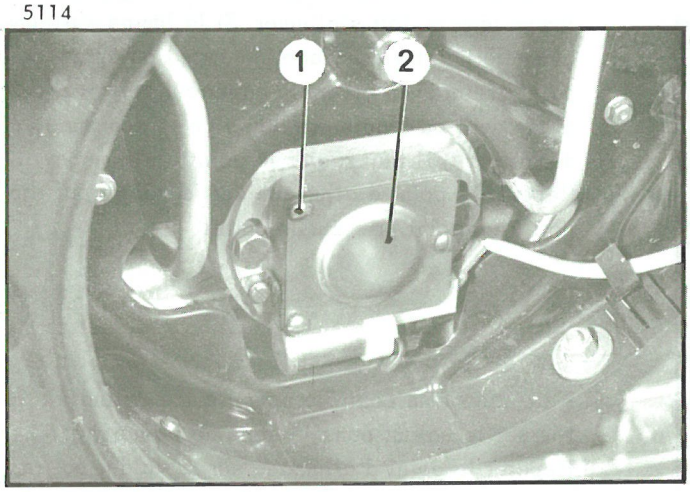

5152

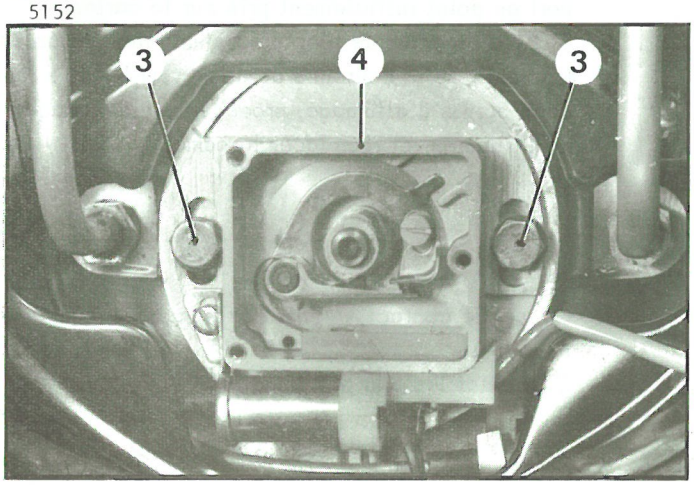

1. Déposer la grille de calandre
   Déposer le ventilateur (extracteur 3006-T bis).

2. Introduire une pige de ϕ = 6 mm ou une pige MR. 630-51/15 ou MR.630-51/15a suivant le type de moteur dans le trou prévu dans le carter-moteur, côté gauche.

3. Tourner le moteur par le volant jusqu'à ce que la pige pénètre dans le trou du volant. Le moteur est au point d'allumage.

4. Déconnecter les fils des bougies. Brancher une lampe témoin A entre la borne « ⊸ » (repère bleu) de la bobine d'allumage et la masse (le couvercle de remplissage d'huile par exemple). Mettre le contact.

5. Déposer les trois vis (1) et le couvercle (2) de l'allumeur. Vérifier que les masselottes d'avance centrifuge sont à leur position de repos.

6. Desserrer les deux vis (3) de fixation de l'allumeur.
   Chercher ensuite le point exact du décollement des linguets en tournant le boîtier (4). La lampe s'allume au moment précis de ce décollement.
   Serrer les vis (3). Fixer le couvercle (2) à l'aide des trois vis (1) (rondelle éventail sous tête).
   Dégager la pige de calage.

7. Faire tourner le moteur (par le volant) dans le sens de la marche, la lampe s'éteint. Arrêter la rotation au moment précis où la lampe s'allume de nouveau (le moteur a fait un tour).
   La pige doit s'engager dans le trou du volant-moteur.
   Si le trou du volant a dépassé la pige, il y a du retard. Il faut régler le point d'allumage sur ce cylindre ; en aucun cas, l'avance ne doit être inférieure à :
   12° (moteurs A 53 - A 79/0 - A 79/1 - M 4)
   8° (moteurs M 28/1 et M 28).
   Il ne doit pas y avoir un écart de plus de 3° (une dent plus un entre-dents de la couronne de démarreur) entre le point d'allumage d'un cylindre et celui de l'autre cylindre. Sinon, remplacer la came.

8. *Dégager la pige de calage.*
   Poser le ventilateur et la grille de calandre.

III. CONTROLE DE L'ECARTEMENT DES CONTACTS.

8383

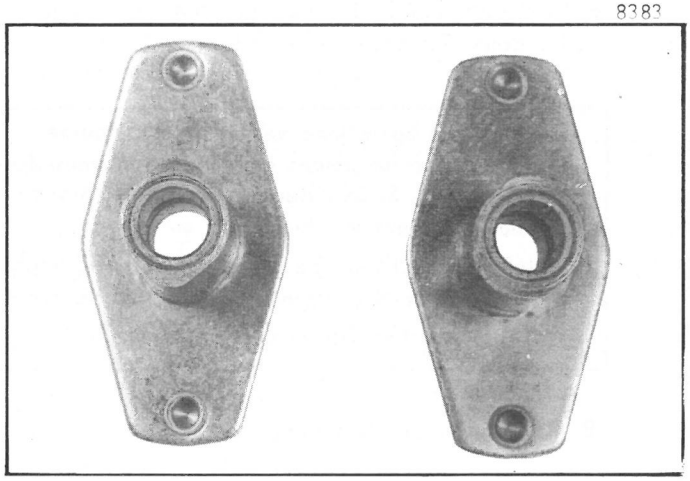

Ancienne came **Nouvelle came**

NOTA : La nouvelle came est interchangeable avec l'ancienne.
Le Département des Pièces de Rechange ne fournit plus que les nouvelles cames.

Ce contrôle ne peut se faire sans démontage qu'à l'aide d'un oscilloscope à grand écran, d'un contrôleur d'angle de came, ou d'un Dwellmètre.
L'angle de fermeture des grains doit être de :
- *144° ± 2° (80 % ± 2 % Dwell)* ⟶ *2/1970*
- *109° ± 3° (60 % ± 2 % Dwell) 2/1970* ⟶ *et sur véhicules sortis antérieurement mais équipés de la nouvelle came,* ce qui correspond à un écartement des contacts de :

0,4 ± 0,05 mm

Sur un même allumeur, il ne doit pas y avoir un écart de plus de 1°30' entre les angles de fermeture des deux bossages de la came.

NOTA :
a) L'oscilloscope permet de faire un examen complet de l'allumage et, en particulier, la vérification de l'angle de fermeture et des différences possibles entre les angles de fermeture des grains.

b) Le contrôleur d'angle de came permet de vérifier l'angle de fermeture des grains de contact mais ne permet pas de vérifier s'il y a des angles différents entre les deux bossages de la came.

IV. REGLAGE DES CONTACTS.

5114

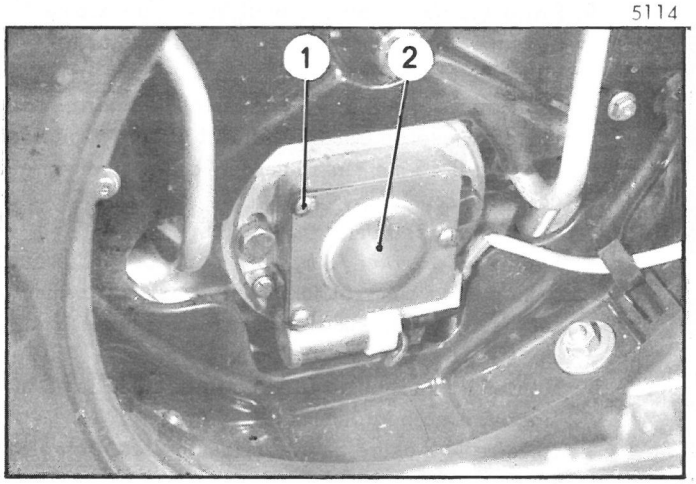

Manuel 854-4

1. Déposer la grille de calandre.

2. Déposer le ventilateur (extracteur 3006-T bis).

3. Déposer les vis (1) et le couvercle (2) du carter d'allumeur.

> Vérifier l'état des grains de contact : s'il y a formation de cratère, il faut remplacer les contacts (voir opération correspondante) et vérifier le condensateur.

5152

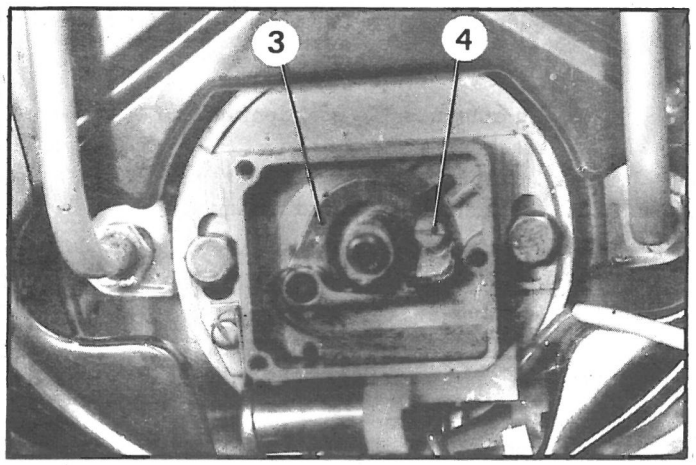

A. Réglage avec appareils de contrôle.

4. Brancher un oscilloscope ou un contrôleur d'angle de came.

5. Mettre le moteur en marche. Desserrer la vis (4) et déplacer le support de contact fixe (3) dans le sens voulu pour obtenir un angle de fermeture des contacts de *144° ± 2° (80 % ± 2 % Dwell) ou 109° ± 3° (60 % ± 2 % Dwell) suivant le véhicule (voir chapitre III, ci-dessus).*
Serrer la vis (4).
Contrôler à nouveau et régler, si nécessaire.

5152

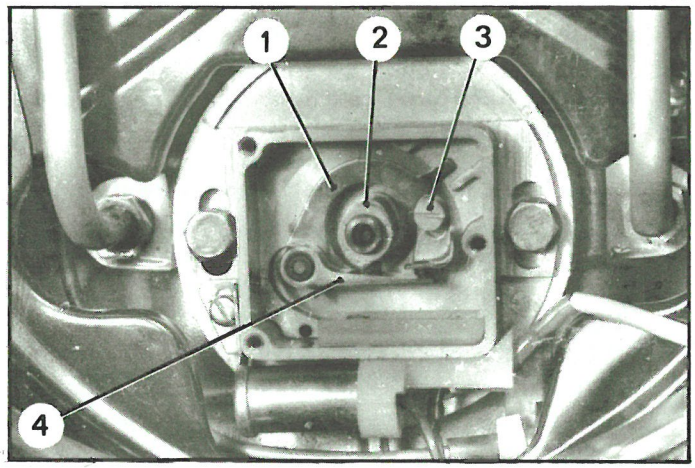

6. Contrôler l'angle de fermeture des contacts sur les deux bossages de la came.
Seul l'oscilloscope permet de faire ce contrôle.

Pendant ces opérations ne pas laisser tourner le moteur trop longtemps pour éviter un échauffement anormal. Si un défaut est constaté, procéder aux interventions indiquées au § 9.

A défaut d'oscilloscope ou de contrôleur d'angle de came, régler l'écartement des grains de contact à l'aide d'un jeu de cales.

B. Réglage au jeu de cales.

7. Faire tourner le moteur par le volant, pour qu'un des bossages de la came (2) lève le linguet (4) à sa hauteur maxi.
A ce point, l'écartement des grains de contact doit être de 0,4 mm. Sinon, desserrer la vis (3) et déplacer le support de contact fixe (1) dans le sens voulu jusqu'à ce que l'écartement soit correct.

8. Serrer modérément la vis (3).

5114

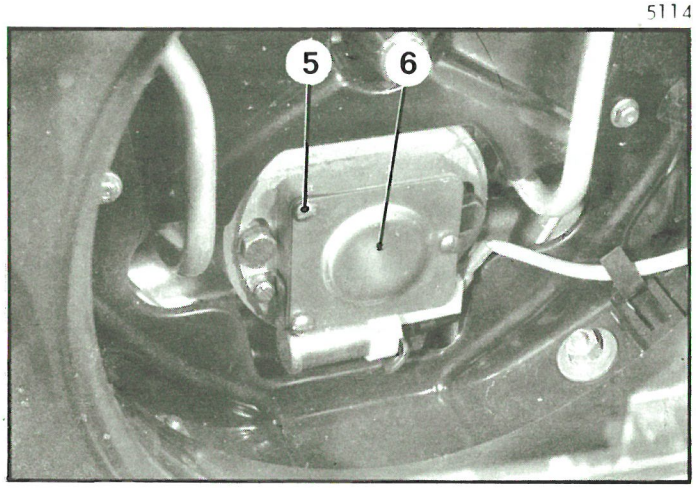

9. Faire tourner le moteur pour que le deuxième bossage de la came (2) lève le linguet (4) à sa hauteur maxi.
Contrôler à nouveau l'écartement des grains. Si la cote mesurée est inférieure à 0,35 mm ou supérieure à 0,45 mm, la came ou l'arbre à cames est défectueux.
Pour s'en assurer :
Sans faire tourner le moteur, déposer l'allumeur, démonter la came et la remonter après l'avoir tournée de 180° sur l'extrémité de l'arbre à cames.
Monter l'allumeur de façon que la came lève le linguet à sa hauteur maxi.
Refaire la mesure de l'écartement des grains :
1° Cas :
- La cote mesurée est maintenant comprise entre 0,35 à 0,45 mm : ceci indique que l'autre bossage de la came est usé ; il faut remplacer la came.

2° Cas :
- La cote mesurée est identique à celle relevée précédemment (début du § 9) : ceci indique que l'extrémité de l'arbre à cames est faussée; il faut remplacer l'arbre à cames.

10. Poser le couvercle (6) et les trois vis (5) (rondelle éventail) sur le boîtier de l'allumeur.

11. Poser le ventilateur.

12. Poser la grille de calandre.

V. CONTROLE DE LA COURBE D'AVANCE CENTRIFUGE.

A 21-54

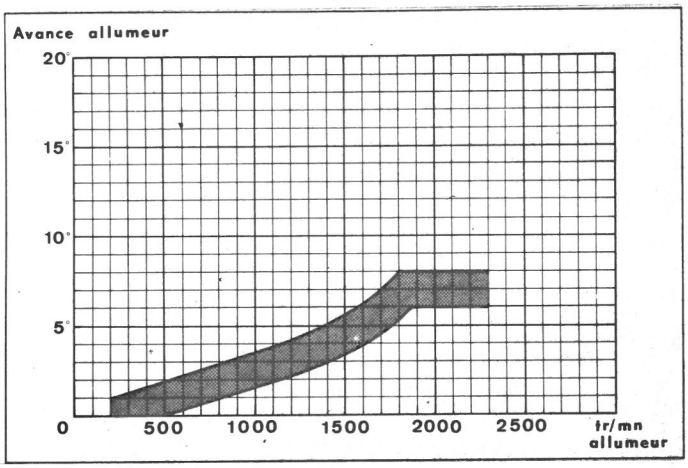

Courbe A

A. 21-52

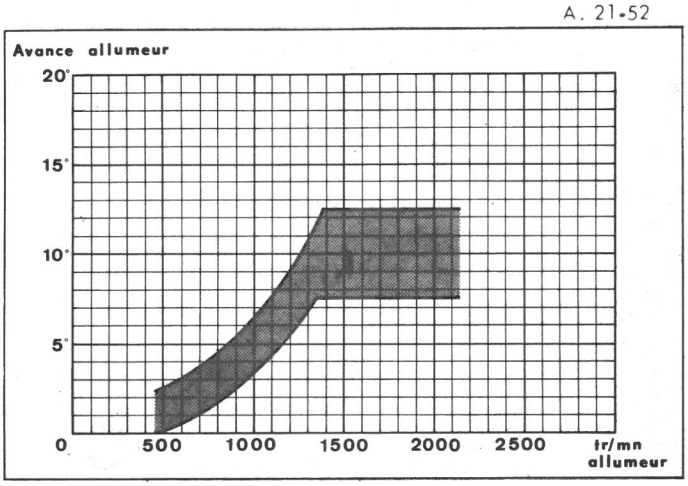

Courbe B

A. 21-53

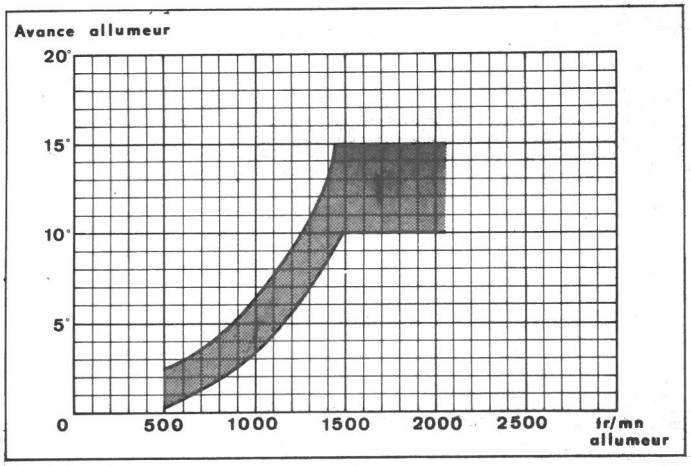

Courbe C

Ce contrôle, sans démontage, ne peut être fait qu'avec une lampe stroboscopique, un déphaseur d'angle et un compte-tours.
Il faut faire, au préalable, un repère sur le volant, et sur le carter-moteur au point d'allumage.

Pour la correspondance des moteurs avec les véhicules, voir le tableau *(de l'Opération A.210-00)*.

Courbe A :
- Moteurs A 53 et M 4

Courbe B :
- Moteur A 79/0

Courbe C :
- Moteurs A 79/1 - M 28/1 et M 28

1. **Repérer la position du point d'allumage :**
Brancher une lampe témoin entre la borne « – » (repère bleu) de la bobine d'allumage et la masse (le couvercle de remplissage d'huile par exemple).
Déconnecter les fils des bougies.
Mettre le contact.
Faire tourner le moteur, par le volant, dans le sens de la marche. Au moment précis où la lampe s'allume, tracer avec précision deux repères, en face l'un de l'autre, l'un sur le volant, l'autre sur le carter-moteur (sur une patte d'accouplement à la boîte de vitesses, trait de crayon sur un morceau de papier adhésif par exemple).

2. Dégager la lampe témoin. Connecter les fils des bougies.

3. Mettre en place la lampe stroboscopique, le déphaseur et le compte-tours.

4. Mettre le moteur en marche et contrôler la courbe. Si celle-ci est incorrecte, procéder au réglage de l'avance centrifuge ou au remplacement des masses.

5. Arrêter le moteur. Déposer la lampe stroboscopique, le déphaseur et le compte-tours.

A défaut de lampe stroboscopique et de déphaseur, il est possible de contrôler l'avance centrifuge maximale (voir chapitre VI, même opération).

VI. CONTROLE ET REGLAGE DE L'AVANCE CENTRIFUGE MAXIMALE.

4263

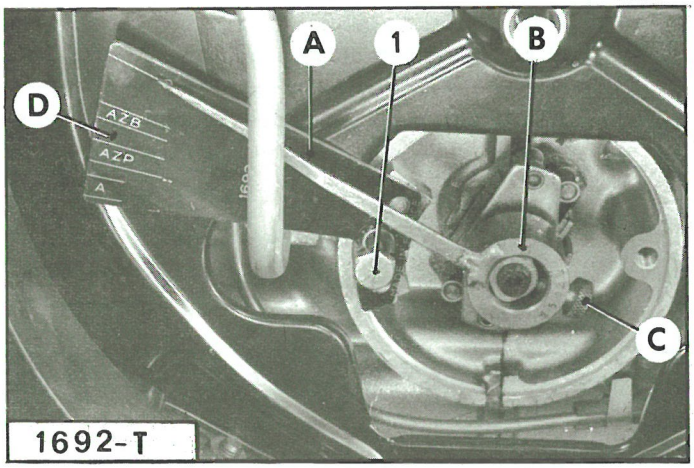

1. Déposer la grille de calandre.

2. Déposer le ventilateur. (extracteur 3006-T bis)

3. Déposer l'allumeur.

4. Fixer le secteur gradué A de l'appareil 1692-T à l'aide de la vis (1) de fixation de l'allumeur.

5. Monter sur la came, en l'engageant à fond, le porte-aiguille B et serrer modérément la vis de maintien C.

6. Tourner le volant pour amener l'aiguille de l'appareil en face du trait repère marqué O.

3991

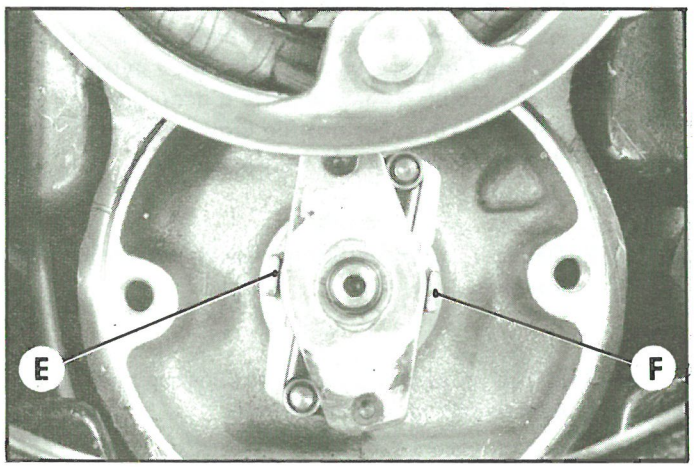

7. Exercer un mouvement de rotation de la droite vers la gauche, sur le porte-aiguille, sans forcer. En fin de course, l'aiguille doit se trouver :
   a) Dans la zone « **AZB** » pour les allumeurs montés sur les **moteurs A 53 et M 4.**
   b) Dans la zone « **D** » pour les allumeurs montés sur les **moteurs A 79/0.**
   c) Dans la zone « **AZP** » pour les allumeurs montés sur les **moteurs A 79/1 - M 28/1 et M 28.**

   Si l'aiguille se trouve en dehors de la zone correspondant au type de l'allumeur, il faut régler la course des masses en pliant les pattes de butée E et F.

8. Déposer l'appareil 1692-T.

9. Poser l'allumeur, régler les grains de contact et faire le point d'allumage.

10. Poser le ventilateur.

11. Poser la grille de calandre.

I. DEPOSE ET POSE D'UN ALLUMEUR

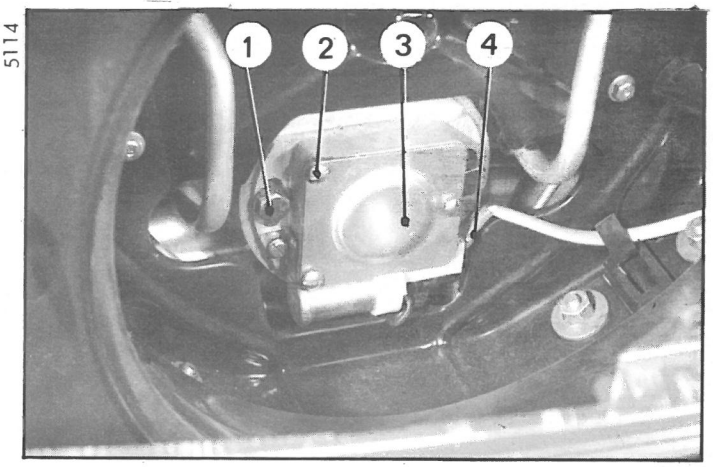

5114

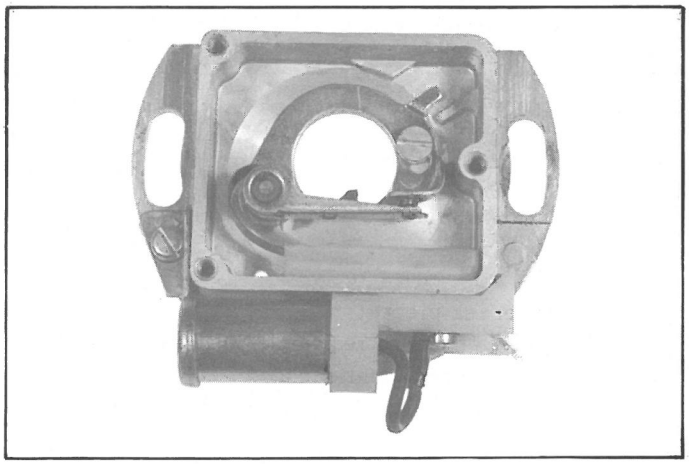
4834

Manuel 854-4

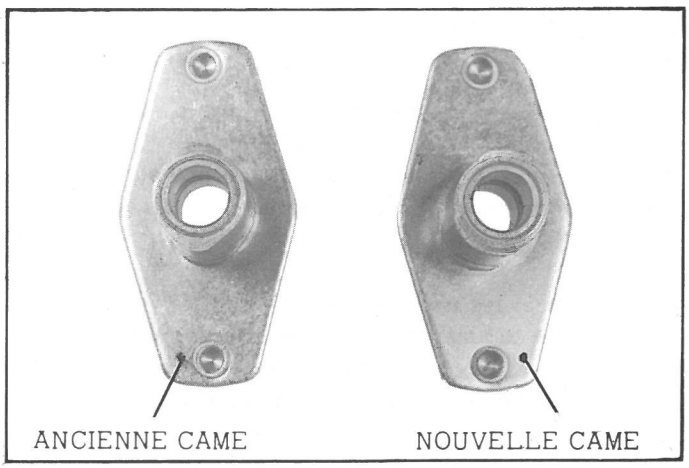

8383

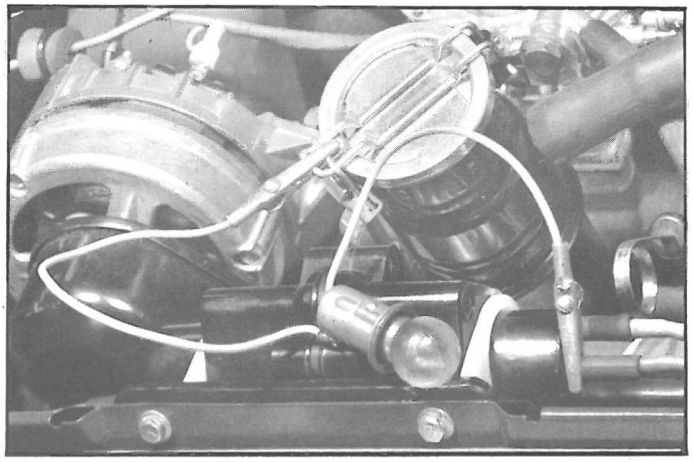
5135

DEPOSE

1. Déposer :
   - la grille de protection,
   - la calandre (si nécessaire),
   - le ventilateur (extracteur 3006-T bis).

2. Déconnecter le fil (4) de l'allumeur.

3. Déposer le couvercle (3) et son joint.

4. Déposer les deux vis (1) et dégager l'allumeur.

5. Remplacer le rupteur (si nécessaire).

POSE

6. Mettre l'allumeur en place et approcher les vis (1) (rondelle plate).

7. Huiler l'axe du rupteur et graisser le toucheau fibre en appui sur la came (graisse TOTAL MULTIS MS),

8. Régler l'écartement des contacts (0,35 à 0,45 mm).

9. Connecter le fil (4) à l'allumeur.

10. **Régler le point d'allumage :**

    a) Introduire la pige MR. 630-51 / 15 a dans le trou du carter moteur côté gauche et la faire pénétrer dans le trou du volant moteur.

    b) Connecter une lampe témoin entre la borne + de la bobine et la masse.
    Déconnecter les fils des bougies.
    Mettre le contact et chercher le point où la lampe s'allume, en tournant l'allumeur dans le sens convenable.
    Serrer les vis (1).

    c) Dégager la pige et tourner le vilebrequin d'un tour. Au moment où la lampe s'allume, la pige doit pénétrer dans le trou du volant moteur.
    Si le trou a dépassé la pige, il y a du retard. Dans ce cas, refaire le réglage sur ce cylindre.
    La différence entre les deux cylindres ne doit pas être supérieure à 3° (1. 1/2 dent sur le volant). Sinon, remplacer la came.

    d) Couper le contact, déconnecter la lampe témoin et connecter les fils des bougies.

11. Poser le couvercle (3) muni de son joint. Serrer les trois vis (2).

12. Poser le ventilateur, la grille de protection et la calandre.

II. DEPOSE ET POSE D'UNE CAME OU DES MASSES D'AVANCE

5116

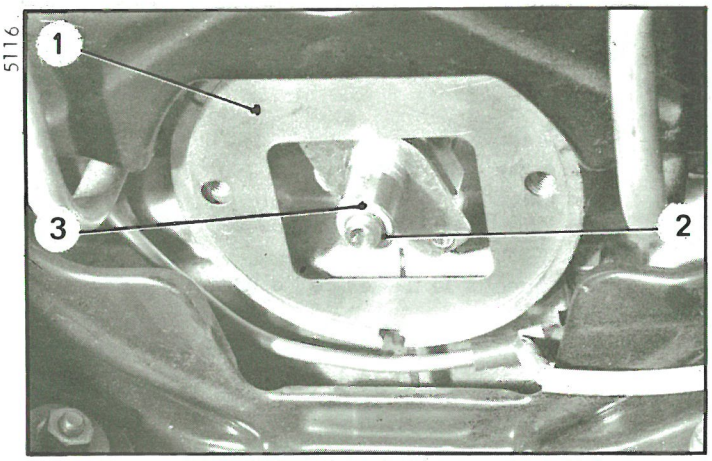

5152

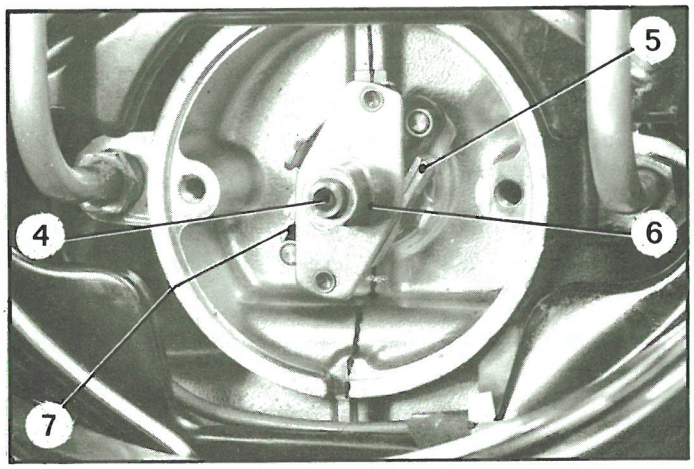

2804

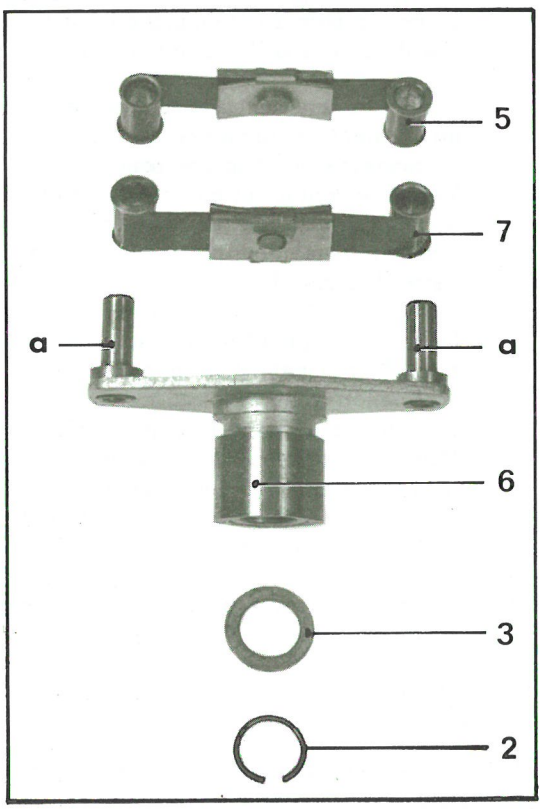

DEPOSE

1. Déposer l'allumeur.
   (Voir chapitre I).

2. Dégager la tôle de protection (1).

3. Déposer le jonc d'arrêt (2).

4. Dégager :
   - la rondelle butée (3),
   - la came (6),
   - les deux masses d'avance (5) et (7).

5. Nettoyer les pièces.
   En cas d'échange, remplacer les masses d'avance par des masses identiques.

POSE.

6. Huiler légèrement :
   - l'arbre (4) du plateau porte-came,
   - les axes « a » des masses d'avance sur le plateau porte-came et sur le plateau d'entraînement.

7. Placer les masses d'avance (5) et (7) sur leurs axes « a » du plateau porte-came et présenter l'ensemble sur l'arbre (4) en engageant les masses d'avance sur leurs axes du plateau d'entraînement.

   NOTA : Orienter les masses d'avance comme indiqué sur la photo.

8. Mettre en place sur l'arbre (4) :
   - la rondelle butée (3),
   - le jonc d'arrêt (2).

9. Placer la tôle de protection (1).

10. Placer l'allumeur :
    (Voir chapitre I).

MONTAGE DE L'INSTALLATION ELECTRIQUE.
(Généralités)

PRESENTATION.

Ces opérations se composent de :
- un tableau des lampes,
- un tableau des fusibles,
- un schéma d'installation,
- un schéma de principe,
- une nomenclature des pièces,
- une nomenclature des faisceaux.

UTILISATION DES SCHEMAS.

Le schéma d'installation indique la disposition des fils, sur les faisceaux ainsi que l'emplacement approximatif des pièces sur le véhicule.
Le schéma de principe représente les différents circuits d'une manière fonctionnelle facilitant en particulier la recherche de pannes éventuelles. Certains organes participant à plusieurs fonctions sont éventuellement « éclatés ».

Mode de repérage :
Les repères utilisés sont identiques sur les schémas d'installation et de principe
Les repères des pièces sont indiqués par des chiffres en grands caractères. Ils sont ordonnés sur le schéma d'installation et sont répertoriés dans la nomenclature des pièces. Celle-ci situe la ligne verticale du schéma de principe où se retrouve le repère de chaque pièce.
Les repères des faisceaux sont constitués par des lettres majuscules en grands caractères.
Sur le schéma de principe, le faisceau principal (faisceau avant) ne porte généralement pas de repère.
Les repères de couleur des fils et des embouts sont constitués par des lettres en petits caractères, conformes au code des couleurs.
Le repère de la couleur seule indique la couleur de l'embout : Ex : Mv = Mauve.
Le repère de couleur, précédé de F. indique la couleur du fil : Ex : F.Ve = Fil vert.
Ces deux repères peuvent être associés : Ex : F.Ve Mv = Fil Vert portant un repère Mauve.
Les fils non repérés ne peuvent pas prêter à confusion.
Dans certains cas, ces repères sont suivis d'un nombre fictif ; ce nombre qui correspondait au repérage des fils des nomenclatures ne constitue pas un repère. Seuls les repères de couleur sont existants sur la cablerie.
Sur le schéma de principe, les principaux types d'organes sont symbolisés suivant la légende ci-dessous.

LEGENDE DES SYMBOLES.

TT. 51.2

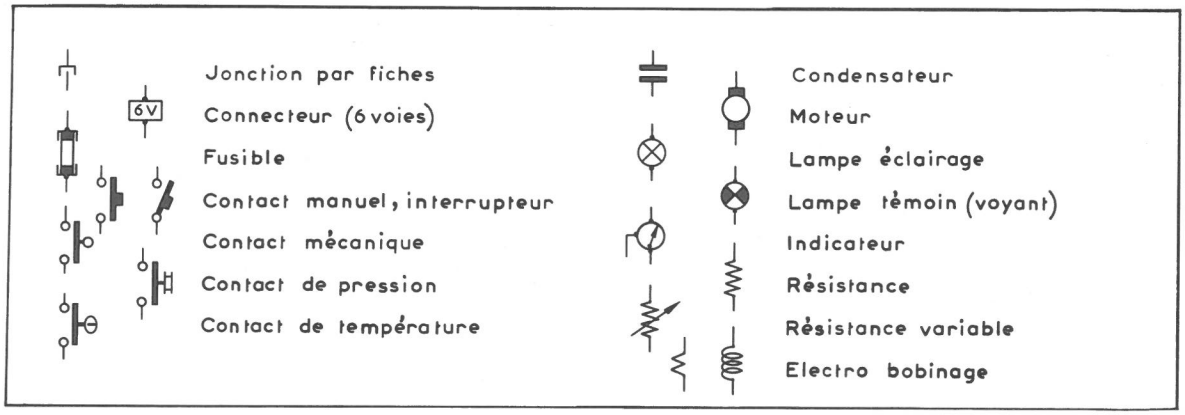

TABLEAU DES LAMPES

Désignation	Quantité	Culot	Type	Tension	Puissance	Norme française
Feu de route Feu de croisement	2	BA. 21 d	Sélective Jaune	6 V	36/36 W	R. 136-02
Feu de stationnement Feu de direction	2	BA. 15 s	Gros ballon	6 V.	18/4 W	R. 136-11
Feu de « Stop »	2	BA. 15 s	Gros ballon	6 V	15 W	R. 136-09
Plafonnier	1	Navette		6 V	7 W	R. 136-05
Lanterne avant et arrière	4	Navette		6 V	7 W	R. 136-05
Voyant de charge Eclaireur de compteur	2	BA. 9 s		6 V	1,5 W	R. 136-04

A. 51-7

SCHEMA D'INSTALLATION

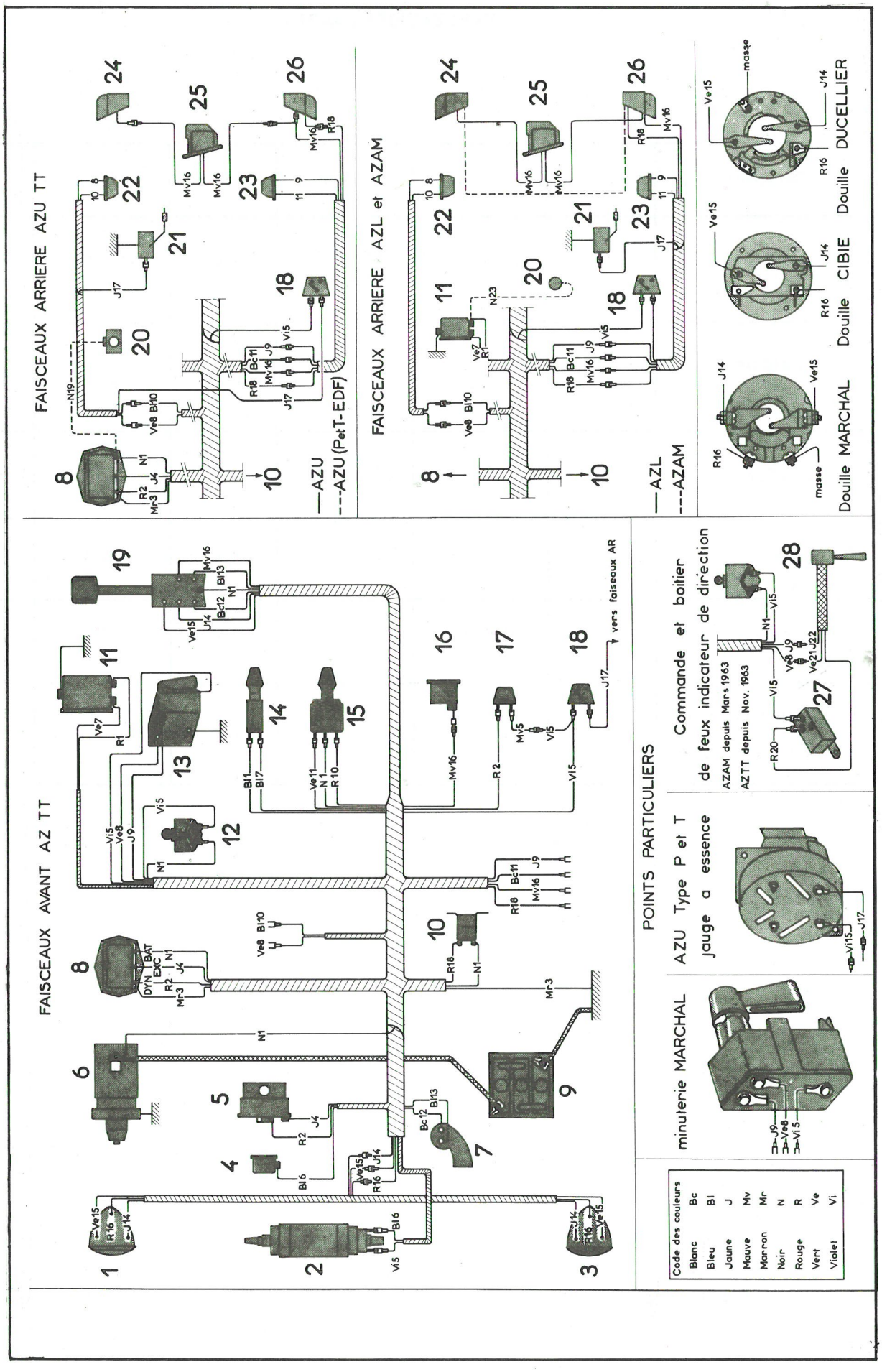

SCHEMA DE PRINCIPE

TOURNER S.V.P.

SCHEMA DE PRINCIPE

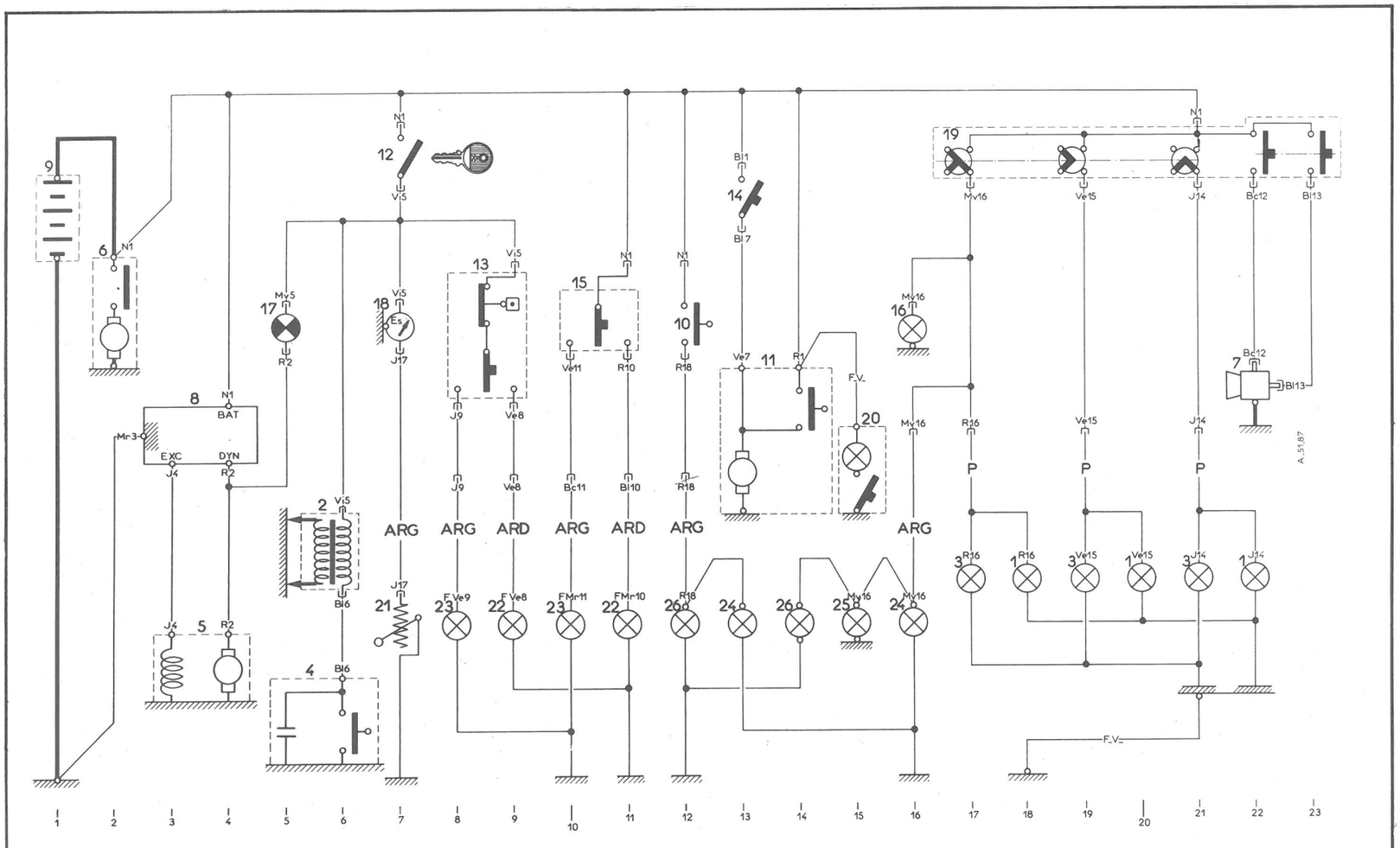

NOMENCLATURE DES PIECES

Rep.	Désignation et Position	Rep.	Désignation et Position
1	Phare avant droit :	14	Interrupteur d'essuie-glace 13
	- Feu de route 22	15	Commutateur des feux de stationnement 10-11
	- Feu de croisement 20	16	Eclaireur de compteur de vitesse 16
	- Lanterne 18	17	Voyant de charge 5
2	Bobine d'allumage 6	18	Indicateur de niveau d'essence 7
3	Phare avant gauche :	19	Commutateur d'éclairage et d'avertisseur ..... 17 à 23
	- Feu de route 21	20	Plafonnier *(AZAM et AZU)* 15
	- Feu de croisement 17	21	Rhéostat de jauge à essence 7
	- Lanterne 19	22	Feux de direction et stationnement droit 9-11
4	Allumeur 6	23	Feux de direction et stationnement gauche 8-10
5	Dynamo 3-4	24	Lanterne et feu de « Stop » AR. droit *(AZAM)* ...16-13
6	Démarreur 2	25	Eclaireur de plaque de police arrière
7	Avertisseur (ville et route) 22-23		*(AZL - AZA - AZAM ⟶ 3/1964)* 15
8	Régulateur 3-4	26	Lanterne et feu de « Stop » arrière gauche 14-12
9	Batterie 1	27	Centrale clignotante *(AZAM)* voir repère **13** 8
10	Contacteur de « Stop » 12	28	Commutateur des feux de direction
11	Moteur d'essuie-glace 13-14		*(AZAM)* voir repère **13** 8
12	Interrupteur d'allumage 7		
13	Commutateur des feux de direction 8-9		

NOMENCLATURE DES FAISCEAUX

Sans repère	Faisceau avant	**AR.D**	Faisceau arrière droit
AR. G	Faisceau arrière gauche	**P**	Faisceau de phare
		F.V	Fil volant

TABLEAU DES LAMPES

Désignation	Quantité	Culot	Tension	Puissance	Type	Norme Française
Feu de route et de croisement	2	BA 21 d	6 V	36/36 W	Sélective jaune	R 136.02
Feu de « Stop » et de direction	4	BA 15 s	6 V	15 W	Gros ballon	R 136.09
Plafonnier	1	Navette	6 V	7 W	PL	R 136.05
Lanterne AV et AR	4	Navette	6 V	4 W	PL	R 136.05
Voyant de charge Eclaireur de compteur	2	BA 9 s	6 V	1,5 W		R 136.04

A 51-10

SCHEMA D'INSTALLATION

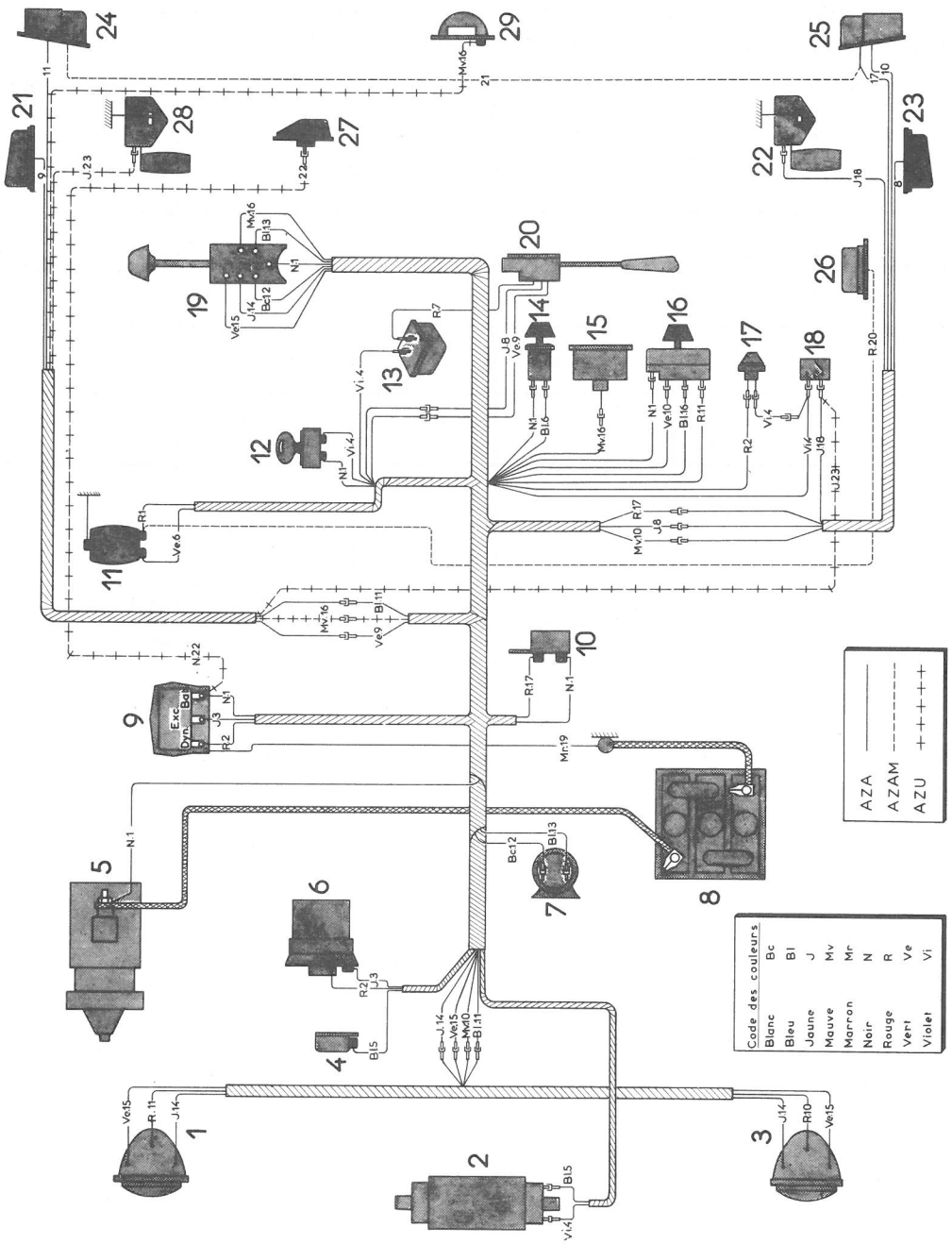

SCHEMA DE PRINCIPE

Manuel 854-..

TOURNER S.V.P.

SCHEMA DE PRINCIPE

A 51-88

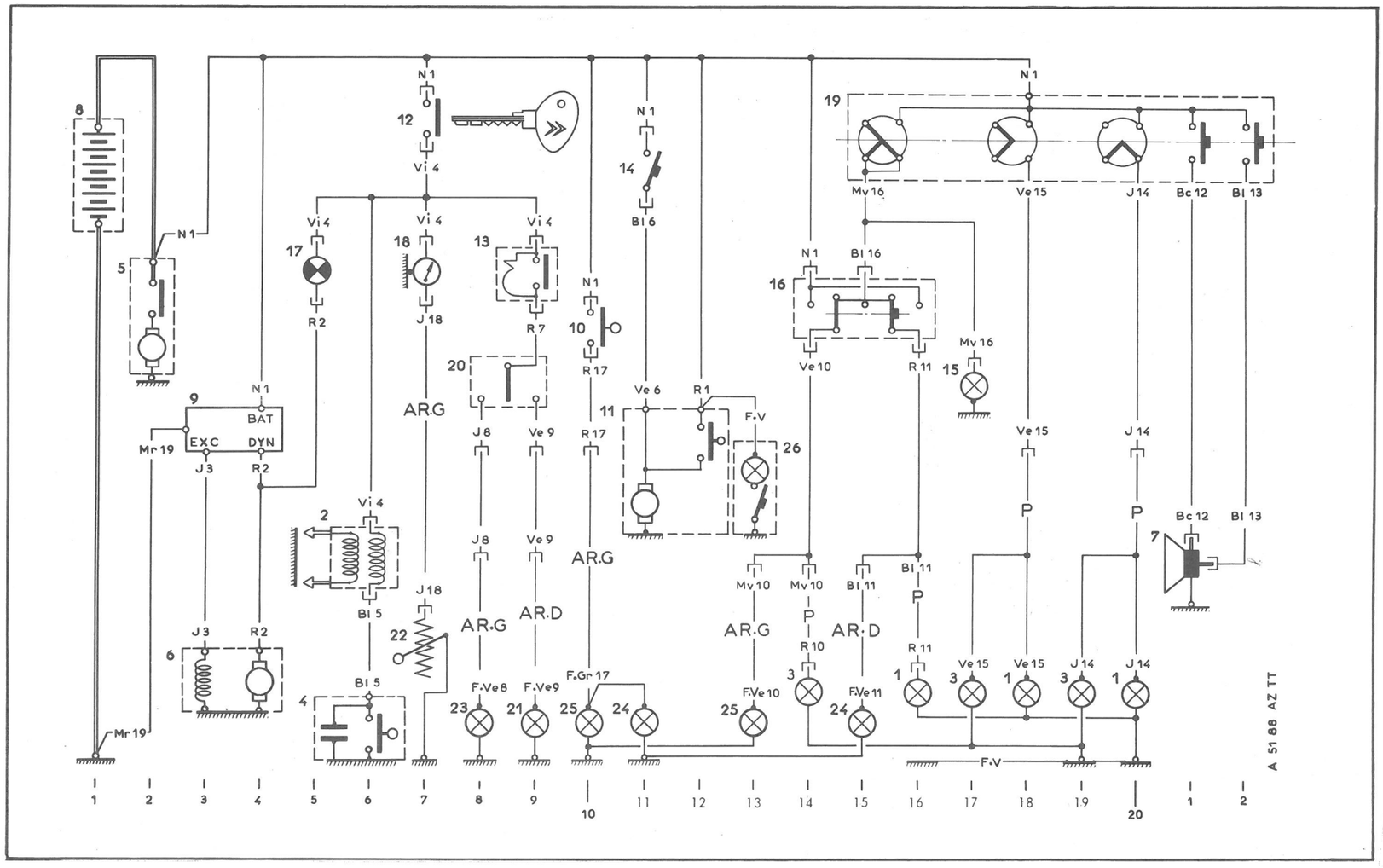

NOMENCLATURE DES PIECES

Rep.	Désignation et Position	Rep.	Désignation et Position
1	Phare avant droit - Route 20	15	Eclaireur de compteur 17
	- Croisement 18	16	Commutateur de feux de stationnement 15
	- Lanterne 16	17	Voyant de charge 5
2	Bobine d'allumage 6	18	Indicateur d'essence 7
3	Phare avant gauche - Route 19	19	Commutateur d'éclairage et d'avertisseurs ..... 15 à 22
	- Croisement 17	20	Commutateur des feux de direction ..... 8 - 9
	- Lanterne 14	21	Feu de direction droit 9
4	Allumeur 6	22	Rhéostat de jauge à essence 7
5	Démarreur 2	23	Feu de direction gauche 8
6	Dynamo ..... 3 - 4	24	Bloc de feux arrière droit :
7	Avertisseur Route et Ville 21		- Lanterne - Feu de « Stop » ..... 15 et 11
8	Batterie 1	25	Bloc de feux arrière gauche :
9	Régulateur ..... 3 - 4		- Lanterne - Feu de « Stop » ..... 13 et 10
10	Contacteur de « Stop » 10	26	Plafonnier (*AZAM*) 13
11	Moteur d'essuie-glace ..... 11 - 12	27	Plafonnier (*AZU .P et T. EDF*) voir rep. **26** 13
12	Interrupteur d'allumage 7	28	Rhéostat de jauge (*AZU . TT*) voir rep. **22** 7
13	Centrale clignotante 9	29	Eclaireur de plaque de police arrière *(AZU TT)* voir repère **15** 17
14	Interrupteur d'essuie-glace 11		

NOMENCLATURE DES FAISCEAUX

Sans repère	Faisceau avant	**P**	Faisceau de phares
ARG	Faisceau arrière gauche	**F.V**	Fil volant
ARD	Faisceau arrière droit		

REMARQUE : Depuis décembre 1966, le branchement du moteur d'essuie-glace a été modifié ; l'alimentation de l'interrupteur et de l'arrêt automatique est coupée par l'interrupteur d'allumage.

TABLEAU DES LAMPES

Désignation	Quantité	Culot	Type	Tension	Puissance	Norme française
Feu de route et de croisement	2	BA. 21 d	Sélective jaune	12 V	36/36 W	R. 136-02
Feu de direction Feu de « Stop »	4	BA. 15 s	Gros ballon	12 V	15 W	R. 136-09
Lanterne avant et arrière	4	Navette		12 V	4 W	R. 136-05
Plafonnier	1	Navette		12 V	1,5 W	R. 136-05
Voyant de charge Eclaireur de compteur	2	BA. 9 s		12 V	1,5 W	R. 136-04

TABLEAU DES FUSIBLES

(Voir schéma d'installation page 2)

A. 51-11

SCHEMA D'INSTALLATION

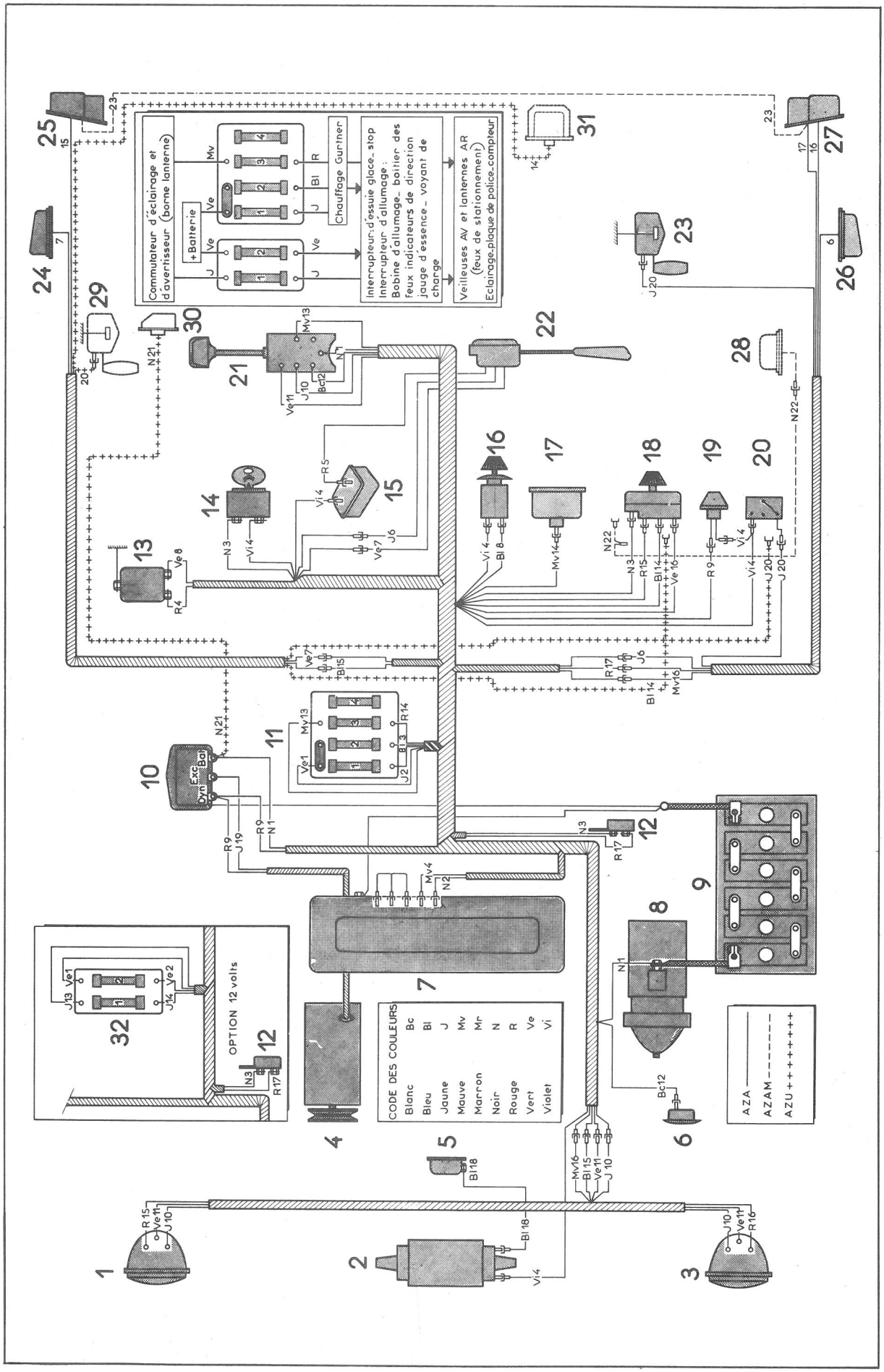

SCHEMA DE PRINCIPE

TOURNER S.V.P.

SCHEMA DE PRINCIPE

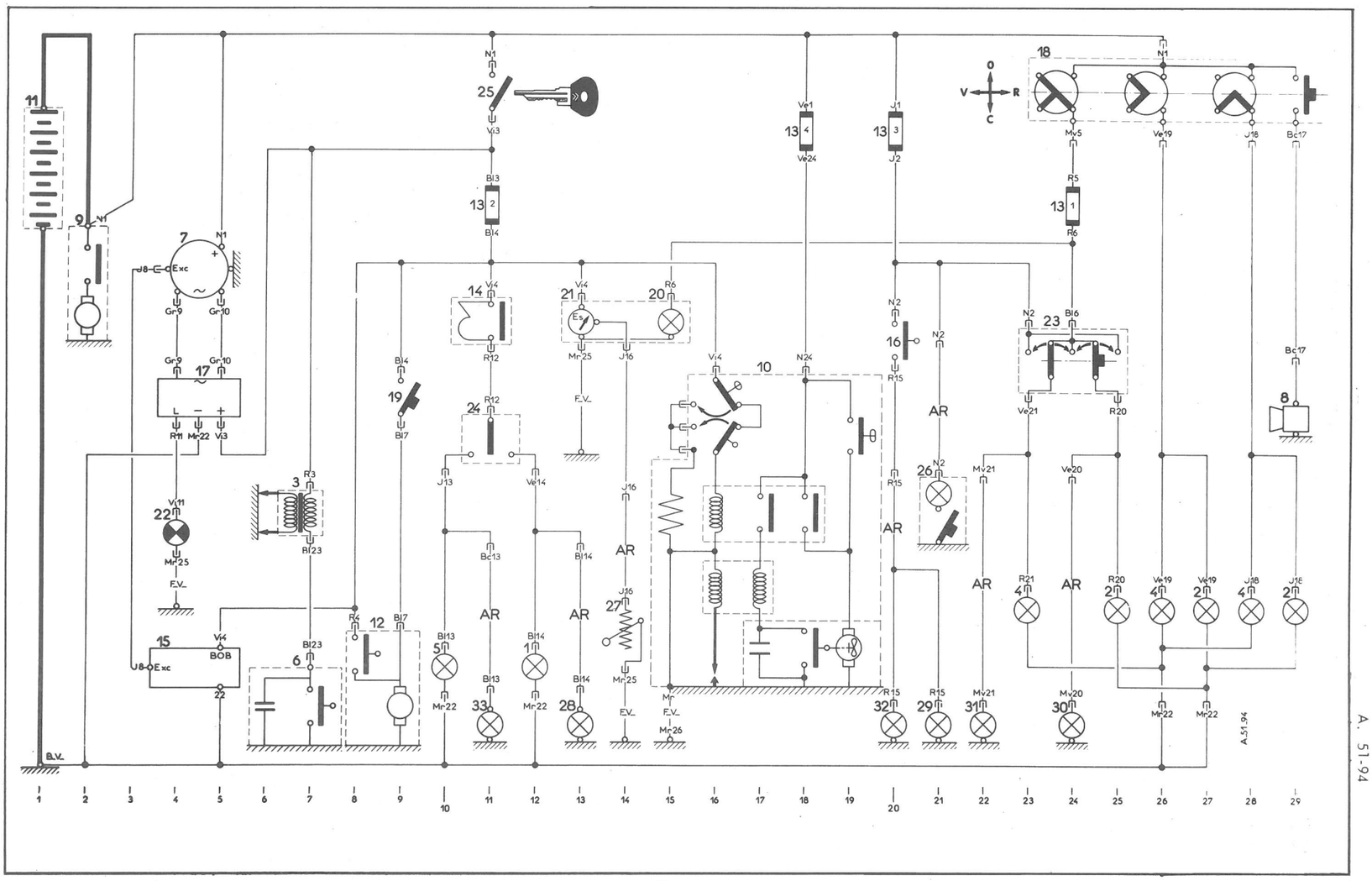

A. 51-94

NOMENCLATURE DES PIECES

Rep.	Désignation et Position	Rep.	Désignation et Position
1	Feu de direction avant droit 12	15	Régulateur de tension ..... 4 - 5
2	Phare droit :	16	Contacteur de « Stop » 20
	- Feu de route 29	17	Relais de voyant de charge 5
	- Feu de croisement 27	18	Commutateur d'éclairage et d'avertissseur ..... 24 à 29
	- Lanterne 25	19	Interrupteur d'essuie-glace 9
3	Bobine d'allumage 7	20	Eclaireur de tableau de bord 15
4	Phare gauche :	21	Indicateur d'essence 13
	- Feu de route 28	22	Voyant de charge 4
	- Feu de croisement 26	23	Commutateur des feux de stationnement ..... 23 à 25
	- Lanterne 23	24	Commutateur des feux de direction 11
5	Feu de direction avant gauche 10	25	Interrupteur d'allumage 11
6	Allumeur 7	26	Plafonnier (*P.A*) 21
7	Alternateur 4	27	Rhéostat de jauge à essence 14
8	Avertisseur 29	28	Feu de direction arrière droit 13
9	Démarreur 2	29	Feu de « Stop » droit 21
10	Chauffage Froid —20 *(GURTNER)* ..... 15 à 19	30	Lanterne arrière droite 24
11	Batterie 1	31	Lanterne arrière gauche 22
12	Moteur d'essuie-glace ..... 8 - 9	32	Feu de « Stop » gauche 20
13	Boîte de fusibles ..... 11 - 18 - 20 - 24	33	Feu de direction arrière gauche 11
14	Centrale clignotante 11		

NOMENCLATURE DES FAISCEAUX

Sans repère :	Faisceau avant	**AR.**	Faisceau arrière
F.V :	Fil volant		

TABLEAU DES LAMPES

Désignation	Quantité	Culot	Type	Tension	Puissance	Norme française
Feu de route et de croisement	2	BA. 21 d	Sélective jaune	6 V	36/36 W	R. 136-02
Feu de direction Feu de « Stop »	6	BA. 15 s	Gros ballon	6 V	15 W	R. 136 -09
Plafonnier	1	Navette		6 V	7 W	R. 136-05
Lanterne	4	Navette		6 V	4 W	R. 136-05
Voyant de charge Eclaireur de compteur	2	BA. 9 s		6 V	1,5 W	R. 136-04

A. 51-14

SCHEMA D'INSTALLATION

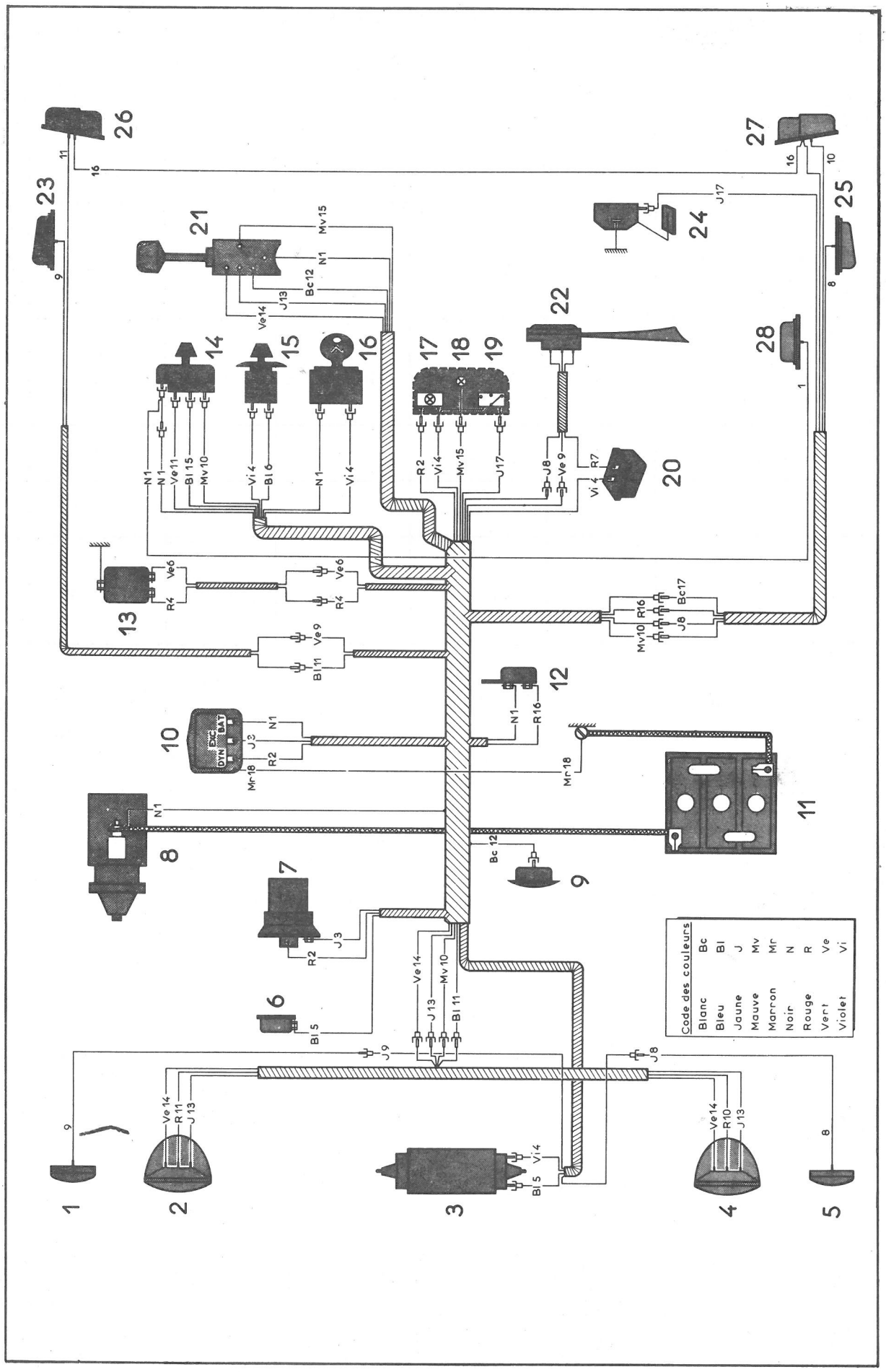

SCHEMA DE PRINCIPE

TOURNER S.V.P.

SCHEMA DE PRINCIPE

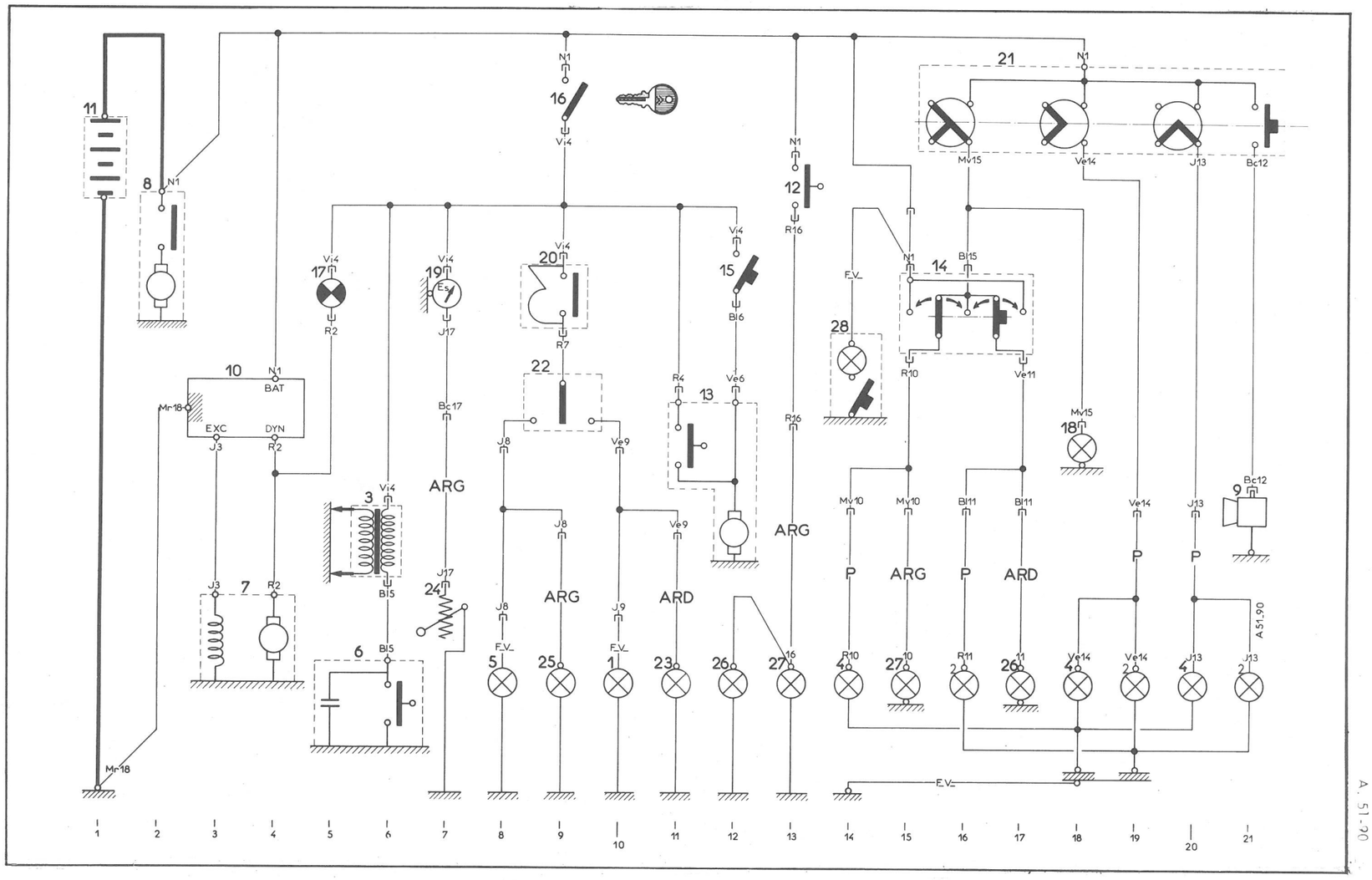

A. 51.20

NOMENCLATURE DES PIECES

Rep.	Désignation et Position	Rep.	Désignation et Position
1	Feu de direction avant droit 10	12	Contacteur de « Stop » 13
2	Phare avant droit :	13	Moteur d'essuie-glace ..... 11 - 12
	- Feu de route 21	14	Commutateur de feux de stationnement ..... 15 - 17
	- Feu de croisement 19	15	Interrupteur d'essuie-glace 12
	- Lanterne 16	16	Interrupteur d'allumage 9
3	Bobine d'allumage 6	17	Voyant de charge 5
4	Phare avant gauche :	18	Eclaireur de compteur 18
	- Feu de route 20	19	Indicateur d'essence 7
	- Feu de croisement 18	20	Centrale clignotante 9
	- Lanterne 14	21	Commutateur d'éclairage et avertisseur ..... 16 à 21
5	Feu de direction avant gauche 8	22	Commutateur de feux de direction 9
6	Allumeur 6	23	Feu de direction arrière droit 11
7	Dynamo ..... 3 - 4	24	Rhéostat de jauge à essence 7
8	Démarreur 2	25	Feu de direction arrière gauche 9
9	Avertisseur 21	26	Bloc éclairage AR.D - Lanterne et « Stop » .... 12 et 17
10	Régulateur ..... 3 - 4	27	Bloc éclairage AR.G - Lanterne et « Stop » .... 13 et 15
11	Batterie 1	28	Plafonnier 14

NOMENCLATURE DES FAISCEAUX

Sans repère	Faisceau avant principal	**P**	Faisceau de phares
ARD	Faisceau arrière droit	**F.V**	Fil volant
ARG	Faisceau arrière gauche		

REMARQUE : *Depuis Décembre 1966*, le branchement du moteur d'essuie-glace a été modifié. L'alimentation de l'interrupteur et de l'arrêt automatique est coupée par l'interrupteur d'allumage.

TABLEAU DES LAMPES

Désignation	Quantité	Culot	Type	Tension	Puissance	Norme française
Feu de route et de croisement	2	P. 45 t. 41	Sélective jaune	12 V	45/40 W	R. 136-15
Feu de direction Feu de « Stop »	6	BA. 15 s/19	Poirette	12 V	21 W	R. 136-12
Lanterne avant	2	BA. 9 s		12 V	4 W	R. 136-33
Lanterne arrière	2	BA. 15 s/19		12 V	5 W	R. 136-13
Plafonnier	1	BA. 15 s		12 V	7 W	R. 136-08
Eclaireur de tableau	1	BA. 9 s		12 V	2 W	R. 136-34
Voyant de pression d'huile	1	BA. 9 s		12 V	1,5 W	R. 136-04

TABLEAU DES FUSIBLES

Alimentation	Calibre	Couleur	Protection
Commutateur d'éclairage	10 A	Rouge	Eclaireur de tableau de bord Commutateur de stationnement ⟶ Lanternes AV et AR
« + » Batterie	10 A	Jaune	Plafonnier Contacteur de « Stop » ⟶ Feux de « Stop »
Interrupteur d'allumage	16 A	Bleu	Interrupteur ⟶ Moteur d'essuie-glace Voyant de pression d'huile moteur (AZ KA) Centrale clignotante ⟶ Inverseur ⟶ Feux de direction Indicateur ⟶ Rhéostat de jauge à essence Voltmètre thermique Régulateur de tension
Rechange	16 A		

A. 51-65

SCHEMA D'INSTALLATION

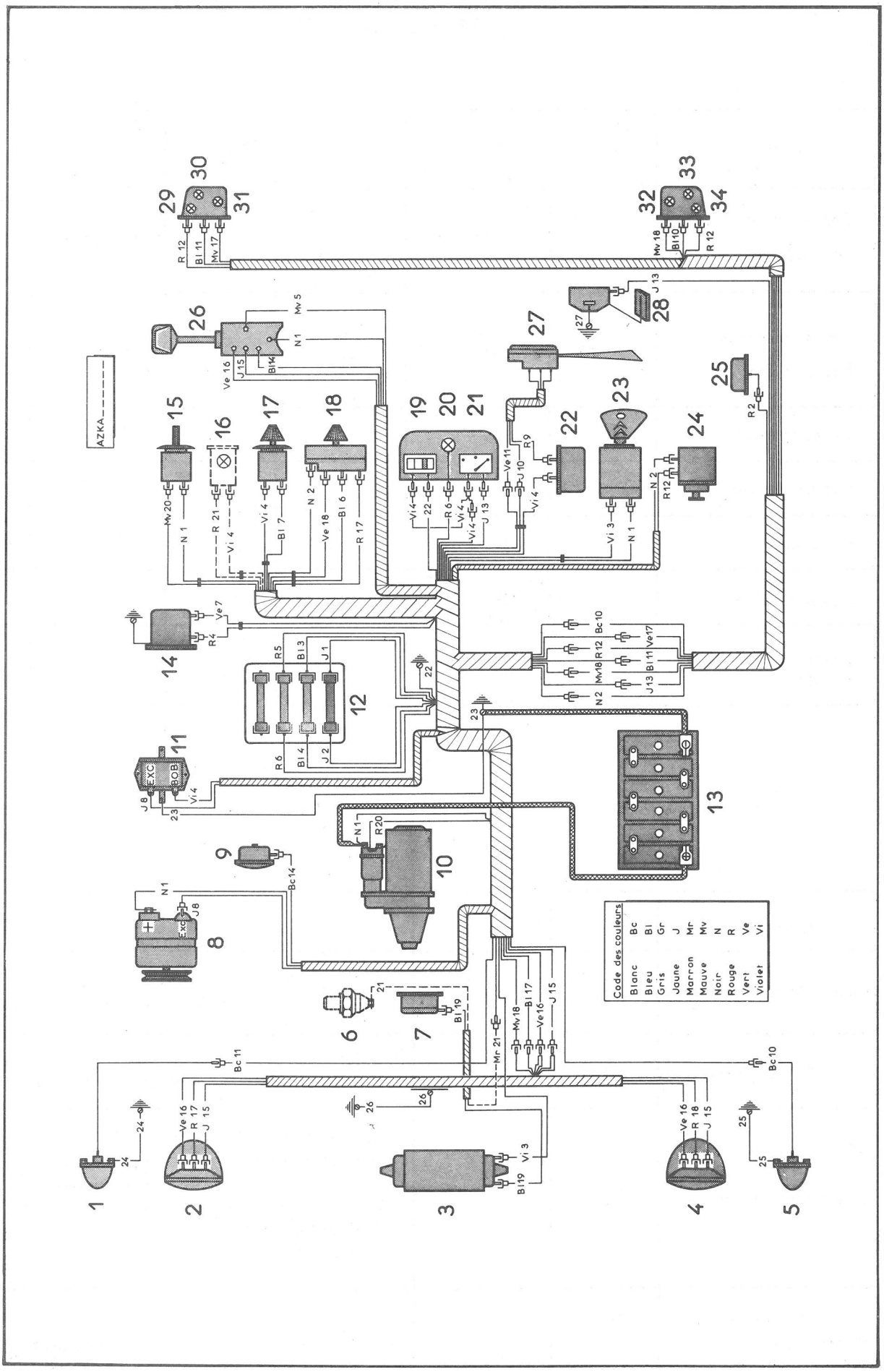

SCHEMA DE PRINCIPE

TOURNER S.V.P.

SCHEMA DE PRINCIPE

A. 51-91

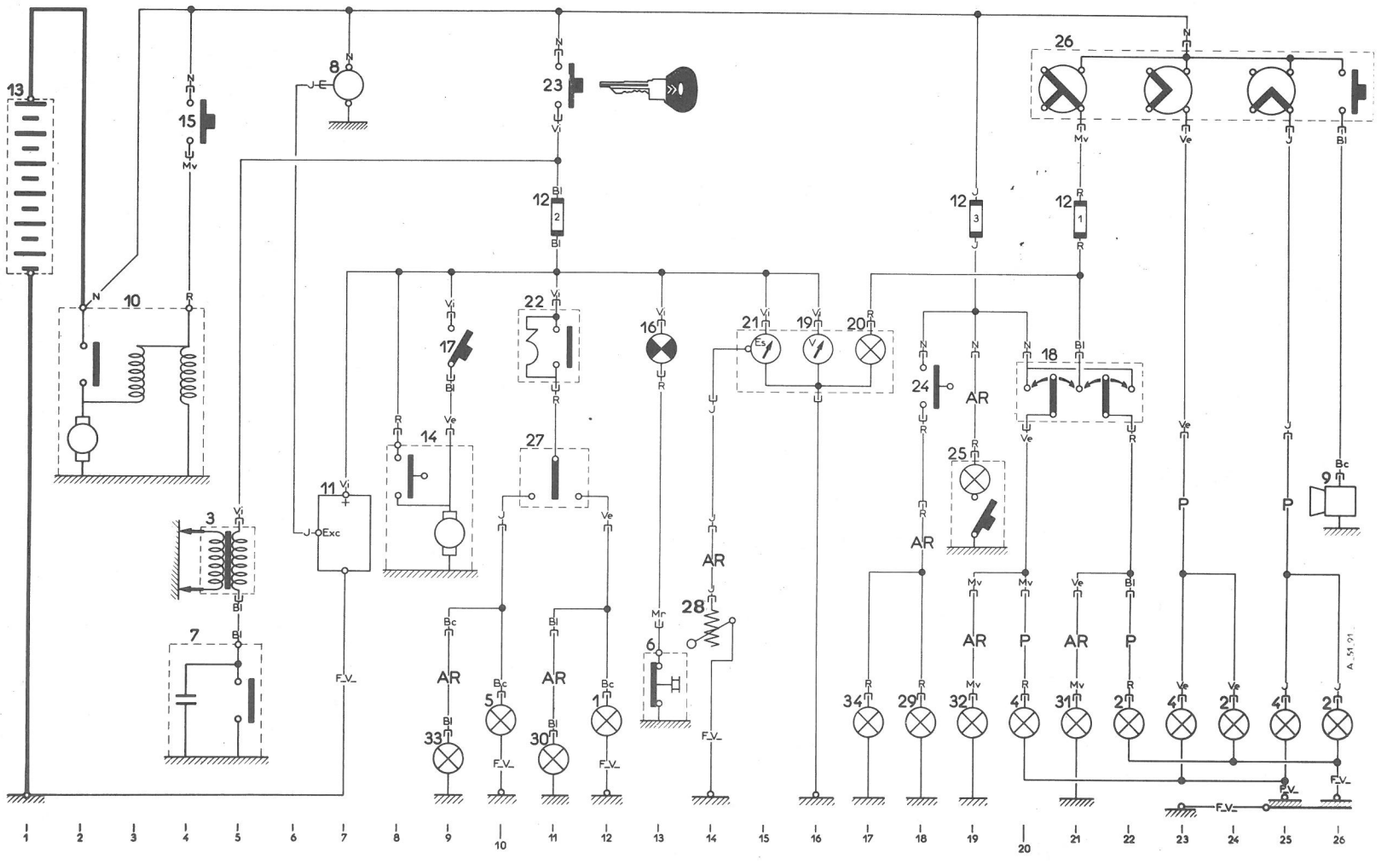

NOMENCLATURE DES PIECES

Rep.	Désignation et Position	Rep.	Désignation et Position
1	Feu de direction avant droit 12	15	Contacteur de démarreur 4
2	Phare droit :	16	Voyant de pression d'huile *(AZKA)* 13
	- Feu de route 26	17	Interrupteur d'essuie-glace 9
	- Feu de croisement 24	18	Commutateur de feux de stationnement 21
	- Lanterne 22	19	Voltmètre thermique 16
3	Bobine d'allumage 5	20	Eclaireur de tableau de bord 17
4	Phare gauche :	21	Indicateur d'essence 15
	- Feu de route 25	22	Centrale clignotante 11
	- Feu de croisement 23	23	Interrupteur d'allumage 11
	- Lanterne 20	24	Contacteur de « stop » 18
5	Feu de direction avant gauche 10	25	Plafonnier 19
6	Mano-contact d'huile moteur *(AZKA)* 13	26	Commutateur d'éclairage et d'avertisseur .... 21 à 26
7	Allumeur 5	27	Commutateur de feux de direction 11
8	Alternateur 7	28	Rhéostat de jauge à essence 14
9	Avertisseur 26	29	Feu de « stop » arrière droit 18
10	Démarreur 3	30	Feu de direction arrière droit 11
11	Régulateur de tension 7	31	Lanterne arrière droite, éclaireur de plaque 21
12	Boîte de fusibles 21-19-11	32	Lanterne arrière gauche, éclaireur de plaque 19
13	Batterie 1	33	Feu de direction arrière gauche 9
14	Moteur d'essuie-glace 9	34	Feu de « Stop » arrière gauche 17

NOMENCLATURE DES FAISCEAUX

Sans repère	Faisceau avant principal	**P**	Faisceau de phares
AR	Faisceau arrière	**F.V**	Fil volant

TABLEAU DES LAMPES

Désignation	Quantité	Culot	Type	Tension	Puissance	Norme française
Feu de route et de croisement	2	P. 45 t. 41	Sélective jaune	12 V	45/40 W	R. 136-15
Feu de direction Feu de « Stop »	6	BA. 15 s/19	Poirette	12 V	21 W	R. 136-12
Lanterne avant	2	BA. 9 s		12 V	4 W	R. 136-33
Lanterne arrière	2	BA. 15 s/19		12 V	5 W	R. 136-13
Plafonnier	1	BA. 15 s		12 V	7 W	R. 136-08
Eclaireur de tableau	1	BA. 9 s		12 V	2 W	R. 136-34
Voyant de pression d'huile	1	BA. 9 s		12 V	1,5 W	R. 136-04

TABLEAU DES FUSIBLES

Alimentation	Calibre	Couleur	Protection
Commutateur d'éclairage	10 A	Vert	Lanternes avant et arrière gauche Eclaireur de tableau de bord
Commutateur d'éclairage	10 A	Rouge	Lanternes avant et arrière droite
« + » Batterie	10 A	Jaune	Plafonnier Contacteur de « Stop » ⟶ Feux de « Stop »
Interrupteur d'allumage	16 A	Bleu	Interrupteur ⟶ Moteur d'essuie-glace Voyant de pression d'huile moteur (2 CV 6) Centrale clignotante ⟶ Inverseur ⟶ Feux direction Indicateur ⟶ Rhéostat de jauge à essence Voltmètre thermique Régulateur de tension

A. 51-99 a

SCHEMA D'INSTALLATION

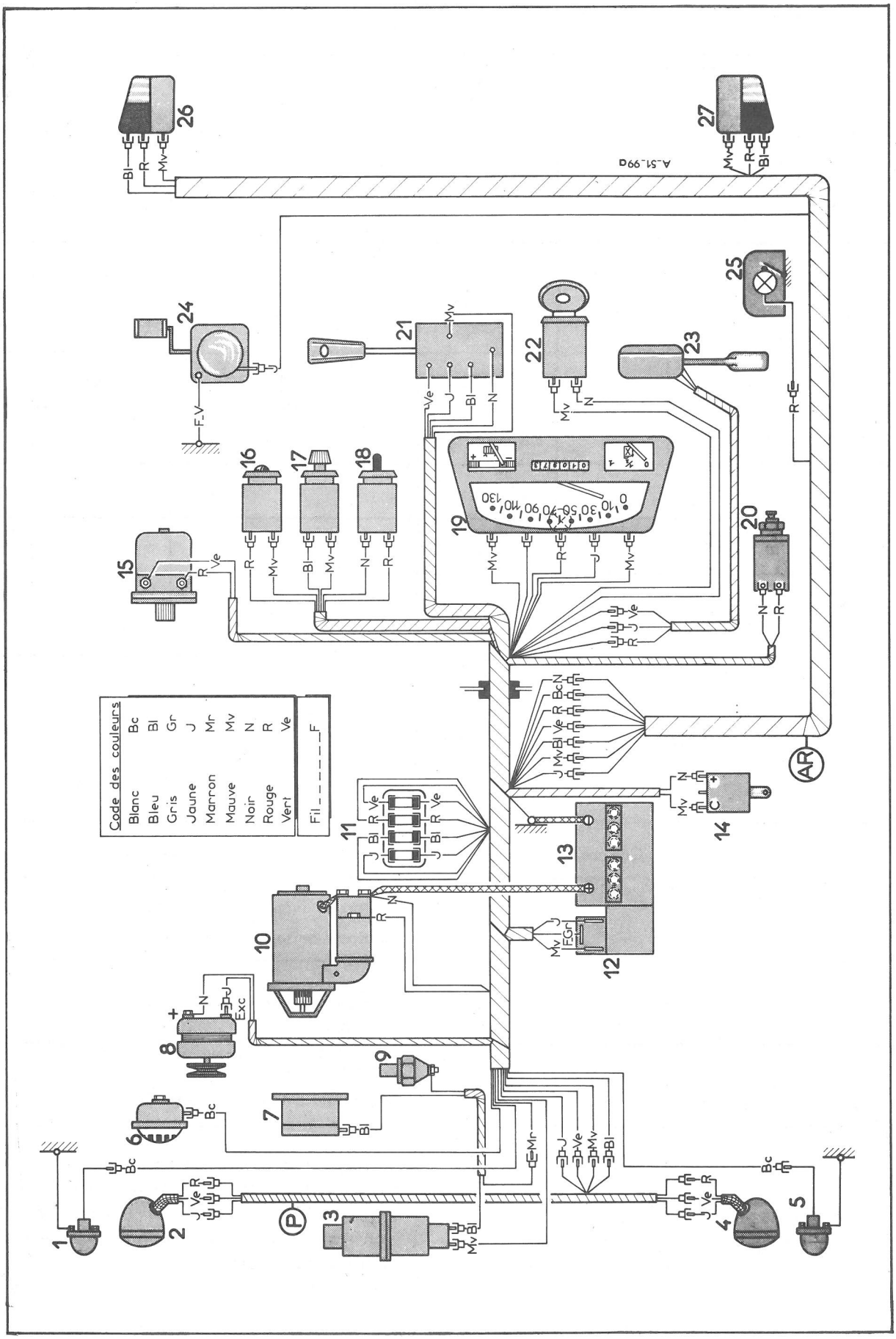

SCHEMA DE PRINCIPE

...nuel 6...4
SCHEMA DE PRINCIPE

TOURNER S.V.P.

SCHEMA DE PRINCIPE

A. 51-26 a

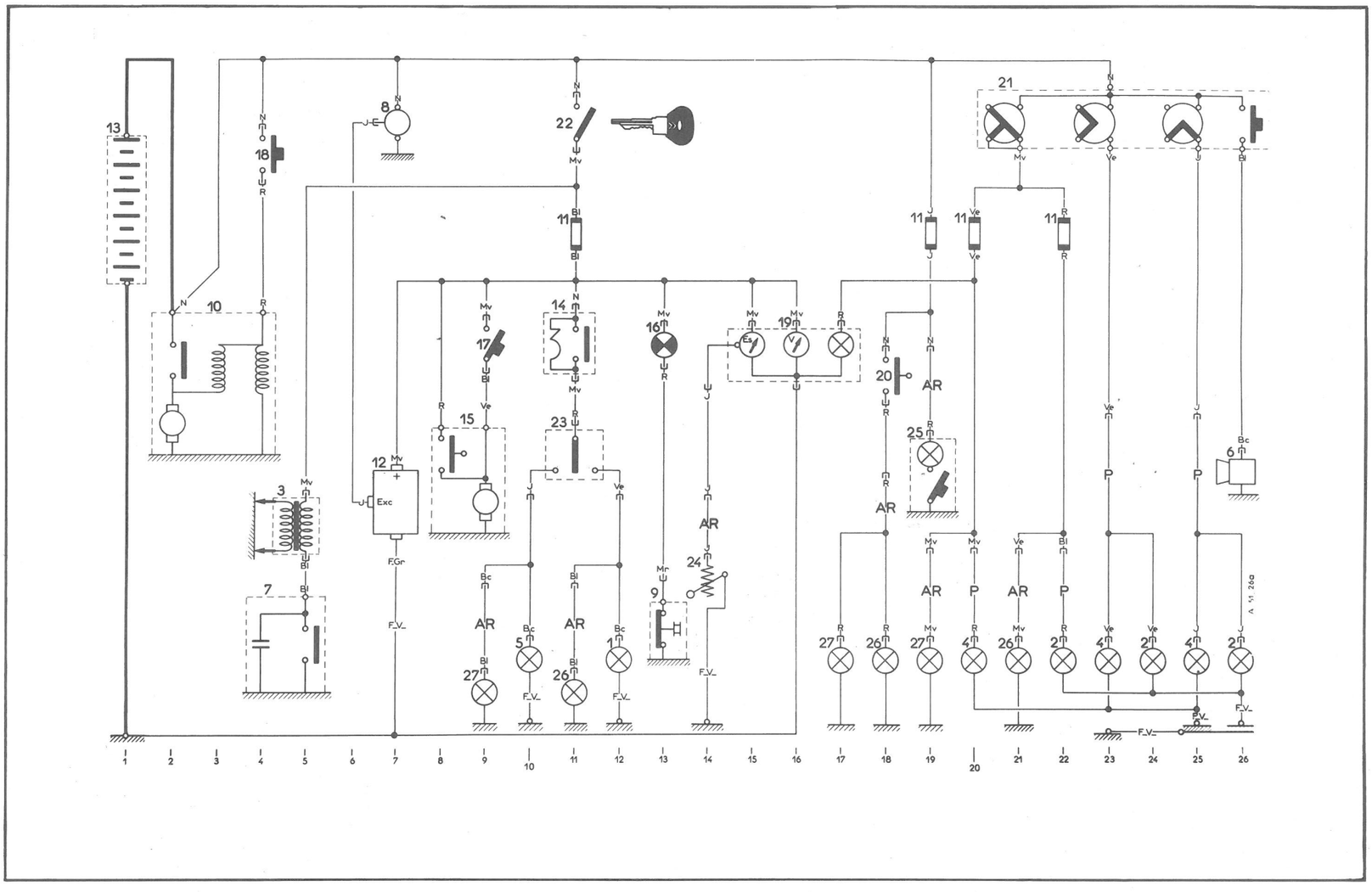

NOMENCLATURE DES PIECES

Rep.	Désignation et Position	Rep.	Désignation et Position
1	Feu de direction avant droit 12	13	Batterie 1
2	Phare droit :	14	Centrale clignotante 11
	- Feu de route 26	15	Moteur d'essuie-glace 8-9
	- Feu de croisement 24	16	Voyant de pression d'huile (2 CV 6) 13
	- Lanterne 22	17	Interrupteur d'essuie-glace 9
3	Bobine d'allumage 5	18	Contacteur de démarrage 4
4	Phare gauche :	19	Compteur : Eclairage tableau 17
	- Feu de route 25		Voltmètre, indicateur de jauge d'essence..... 16-15
	- Feu de croisement 23	20	Contacteur de freinage « Stop » 18
	- Lanterne 20	21	Commutateur d'éclairage et d'avertisseur .... 20 à 26
5	Feu de direction avant gauche 10	22	Contacteur d'allumeur, antivol 11
6	Avertisseur 26	23	Commutateur des feux de direction 11
7	Allumeur 5	24	Rhéostat de jauge d'essence 14
8	Alternateur 7	25	Plafonnier 19
9	Mano-contact d'huile moteur (2 CV 6) 13	26	Bloc arrière droit : feu de direction, ... 11
10	Démarreur 3		« Stop », lanterne 18-21
11	Boîte de fusibles 11-19-20-22	27	Bloc arrière gauche : feu de direction, ... 9
12	Régulateur de tension 7		« Stop », lanterne 17-19

NOMENCLATURE DES FAISCEAUX

Sans repère	Faisceau avant	**P**	Faisceau de phares
AR	Faisceau arrière	**F.V**	Fil volant

TABLEAU DES LAMPES

Désignation	Quantité	Culot	Tension	Puissance	Norme française	Type international
Phare - Code	2	P.45 t 41	12 V	45/40 W	R.136-15	
Clignotant AV - AR Feu de stop	4 2	BA.15s/19	12 V	21 W	R.136-12	P.25/1
Lanterne avant	2	BA.9s	12 V	4 W	R.136-33	T.8/4
Lanterne arrière	2	BA.15s/19	12 V	5 W	R.136-13	
Plafonnier	1	BA.15s	12 V	7 W	R.136-08	
Eclaireur de tableau	1	BA.9s	12 V	2 W	R.136-34	T.8/2
Voyant pression huile Voyant «détresse» Voyant Nivocode *9/1976 ⟶*	1 1 1	BA.9s	12 V	4 W	R.136-33	T.8/4

Manuel 854-4

TABLEAU DES FUSIBLES

Alimentation	Calibre	Couleur	Protection
Commutateur d'éclairage	10 A	Vert	Lanternes avant et arrière gauche Eclaireur de tableau de bord ⟶ *9/1976*
Commutateur d'éclairage	10 A	Rouge	Lanternes avant et arrière droit ⟶ *9/1976* Lanternes AV et AR gauche et droit Eclaireur de tableau de bord *9/1976 ⟶*
«+» batterie	10 A	Jaune	Plafonnier Feux de stop Clignotants AV et AR «en fonction détresse» Voyant de signal de détresse Voyant de Nivocode (niveau hydraulique bocal)
«+» batterie (par contacteur) antivol	16 A	Bleu	Moteur d'essuie-glace Régulateur de tension Voyant de pression d'huile *(2 CV 6)* Récepteur de jauge Voltmètre thermique Clignotants avant et arrière Voyant de pression d'huile

A 51-101 a

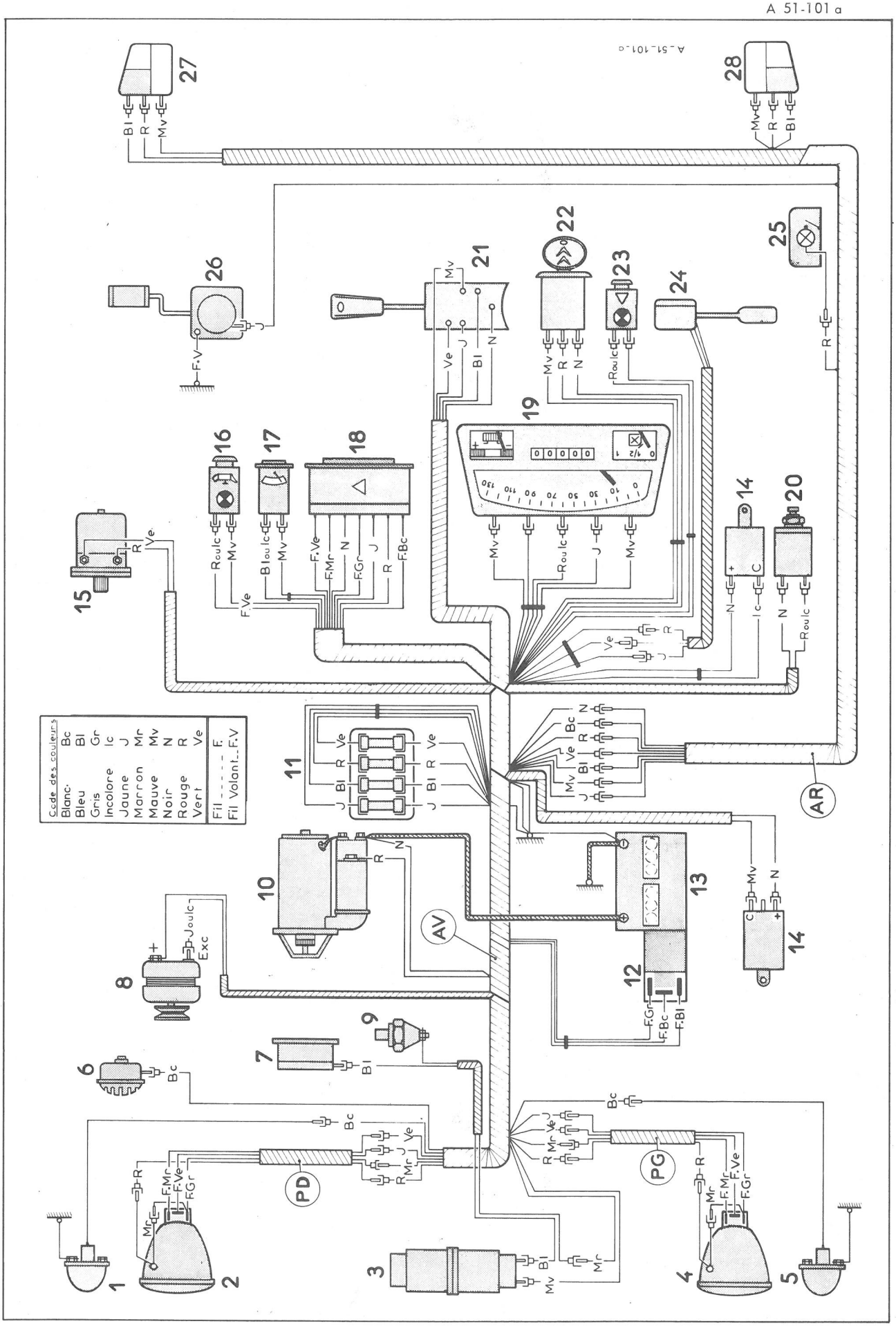
SCHEMA D'INSTALLATION 9/1974 ⟶ 9/1976
Code des couleurs
Blanc Bc
Bleu Bl
Gris Gr
Incolore Ic
Jaune J
Marron Mr
Mauve Mv
Noir N
Rouge R
Vert Ve
Fil ---- F.
Fil Volant F.V
AV
AR
PD
PG

SCHEMA DE PRINCIPE

Mise à jour N° 1 au Manuel 854-4 (Correctif)

TOURNER S.V.P.

SCHEMA DE PRINCIPE

♦ A.51-102 b

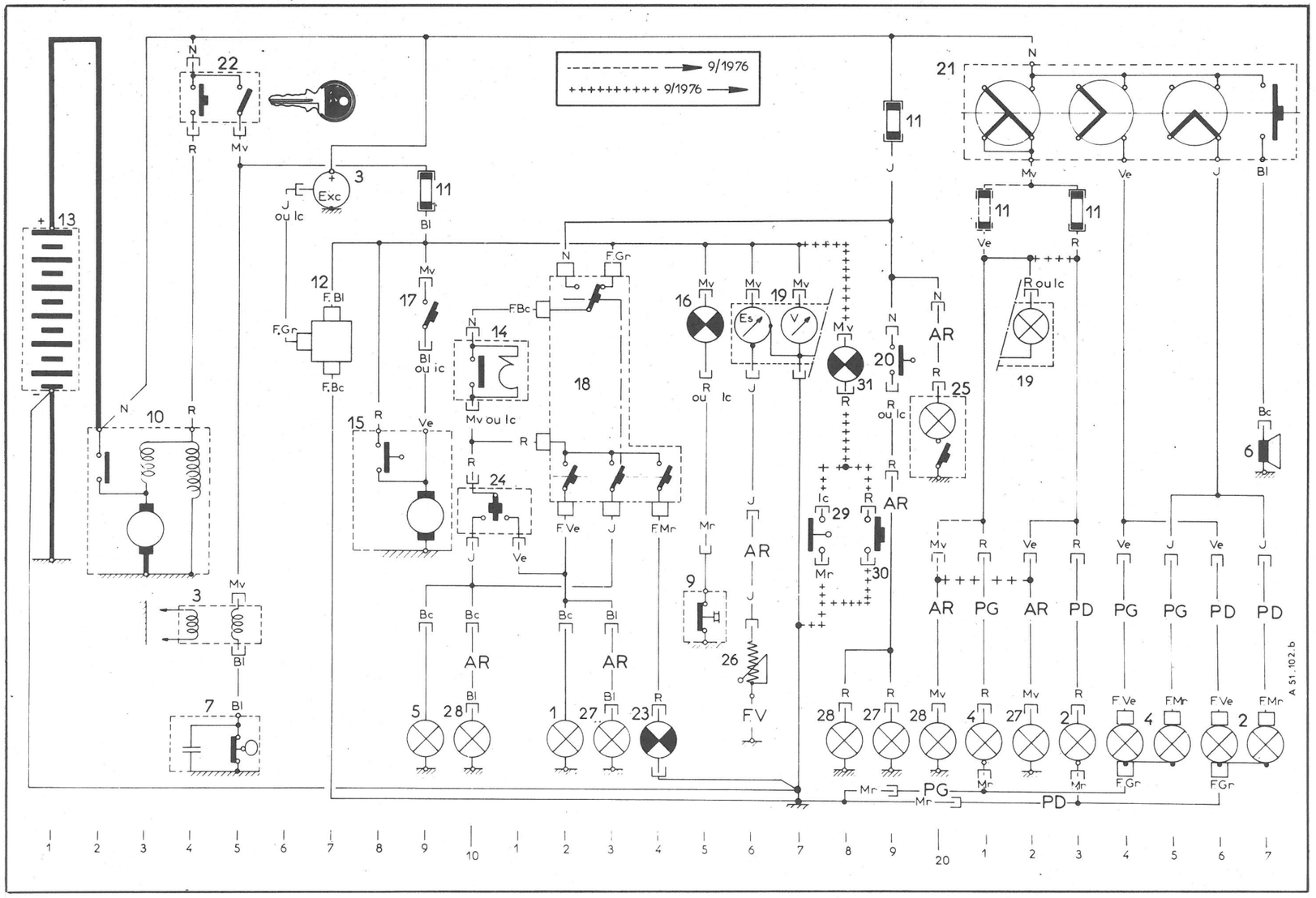

NOMENCLATURE DES PIECES

Rep.	Désignation et Position	Rep.	Désignation et Position
1	Clignotant avant droit 12	18	Interrupteur de signal de détresse ..... 12 à 14
2	Phare droit :	19	Tableau de bord :
	- Feu de route 27		- Eclaireur 22
	- Feu de croisement 26		- Voltmètre 17
	- Lanterne 23		- Récepteur de jauge 16
3	Bobine d'allumage ..... 4 - 5	20	Contacteur de stop 19
4	Phare gauche :	21	Commutateur d'éclairage ..... 21 à 27
	- Feu de route 25	22	Contacteur antivol ..... 4 à 5
	- Feu de croisement 24	23	Voyant de signal de détresse 14
	- Lanterne 21	24	Commutateur des clignotants ..... 10 - 11
5	Clignotant avant gauche 9	25	Plafonnier 20
6	Avertisseur sonore 27	26	Rhéostat de jauge 16
7	Allumeur ..... 4 - 5	27	Bloc des feux arrière droit :
8	Alternateur 7		- Clignotant 13
9	Mano-contact d'huile moteur *(2 CV 6)* 15		- Stop 19
10	Démarreur ..... 2 à 4		- Lanterne 22
11	Boîtes à fusibles ..... 9 - 19 - 21 - 23	28	Bloc des feux arrière gauche :
12	Régulateur de tension 7		- Clignotant 10
13	Batterie 1		- Stop 18
14	Centrale clignotante *(sur tablier côté moteur ➞ 9/75)* 10 - 11		- Lanterne 20
15	Moteur d'essuie-glace ..... 8 - 9	29	Contacteur de niveau sur bocal de frein 19
16	Voyant de pression d'huile 15	30	Bouton-poussoir de contrôle de voyant de Nivocode 18
17	Interrupteur d'essuie-glace 9	31	Voyant de Nivocode 18

NOMENCLATURE DES FAISCEAUX

Sans repère	Faisceau avant	P.G	Faisceau de phare gauche
AR	Faisceau arrière	P.D	Faisceau de phare droit
		F.V	Fil volant

A.51-113

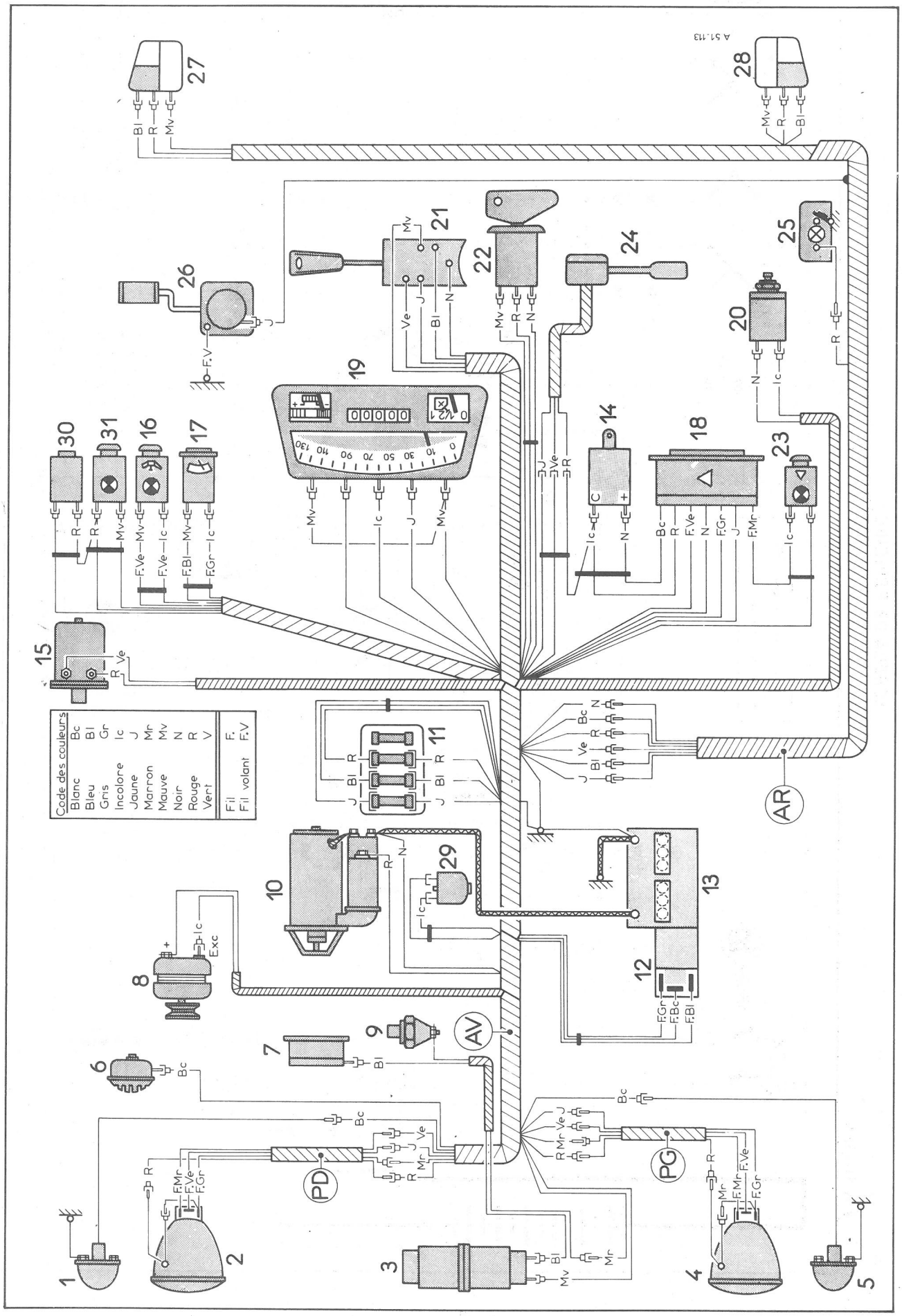
SCHEMA D'INSTALLATION 9/1976
Code des couleurs
Blanc Bc
Bleu Bl
Gris Gr
Incolore Ic
Jaune J
Marron Mr
Mauve Mv
Noir N
Rouge R
Vert V
Fil F.
Fil volant F.V
AR
AV
PD
PG
Exc

TABLEAU DES LAMPES

Désignation	Quantité	Culot	Type	Puisssance	Type
Feux de route et de croisement	2	P.45 t.41	12 V	45/40 W	E. 2
Feux de direction Feux de stop	4 2	BA. 15 s/19	12 V	21 W	P. 25/1
Lanternes arrière	2	BA. 15 s/19	12 V	5 W	
Lanternes arrière Voyant de pression d'huile Voyant de détresse Voyant de « Nivocode » Voyant de starter	2 1 1 1 1	BA. 9 s	12 V	4 W	T. 8/4
Eclaireur de tableau Voyant de feux de direction Voyant de feux de route	1 1 1	BA. 9 s	12 V	2 W	T. 8/2
Plafonnier	1	BA. 15 s	12 V	7 W	

TABLEAU DES FUSIBLES

Alimentation	Calibre	Couleur	Protection
Commutateur d'éclairage	10 A	Rouge	Lanternes avant et arrière Eclaireur de tableau de bord
« + » Batterie	10 A	Jaune	Plafonnier Feux de stop Feux de détresse et voyant
« + » Batterie après contacteur antivol	16 A	Bleu	Moteur d'essuie-glace Régulateur de tension et excitation alternateur Récepteur et rhéostat de jauge Voltmètre thermique Feux de direction (voyant) Voyant de pression d'huile moteur Voyant de « Nivocode » Voyant de starter

Mise à jour N° 2 au Manuel 854-4 (Additif)

OPERATION N° AZ. 510-00 g : *Montage de l'installation électrique*
AZ TT (7/1981⟶)

SCHEMA D'INSTALLATION

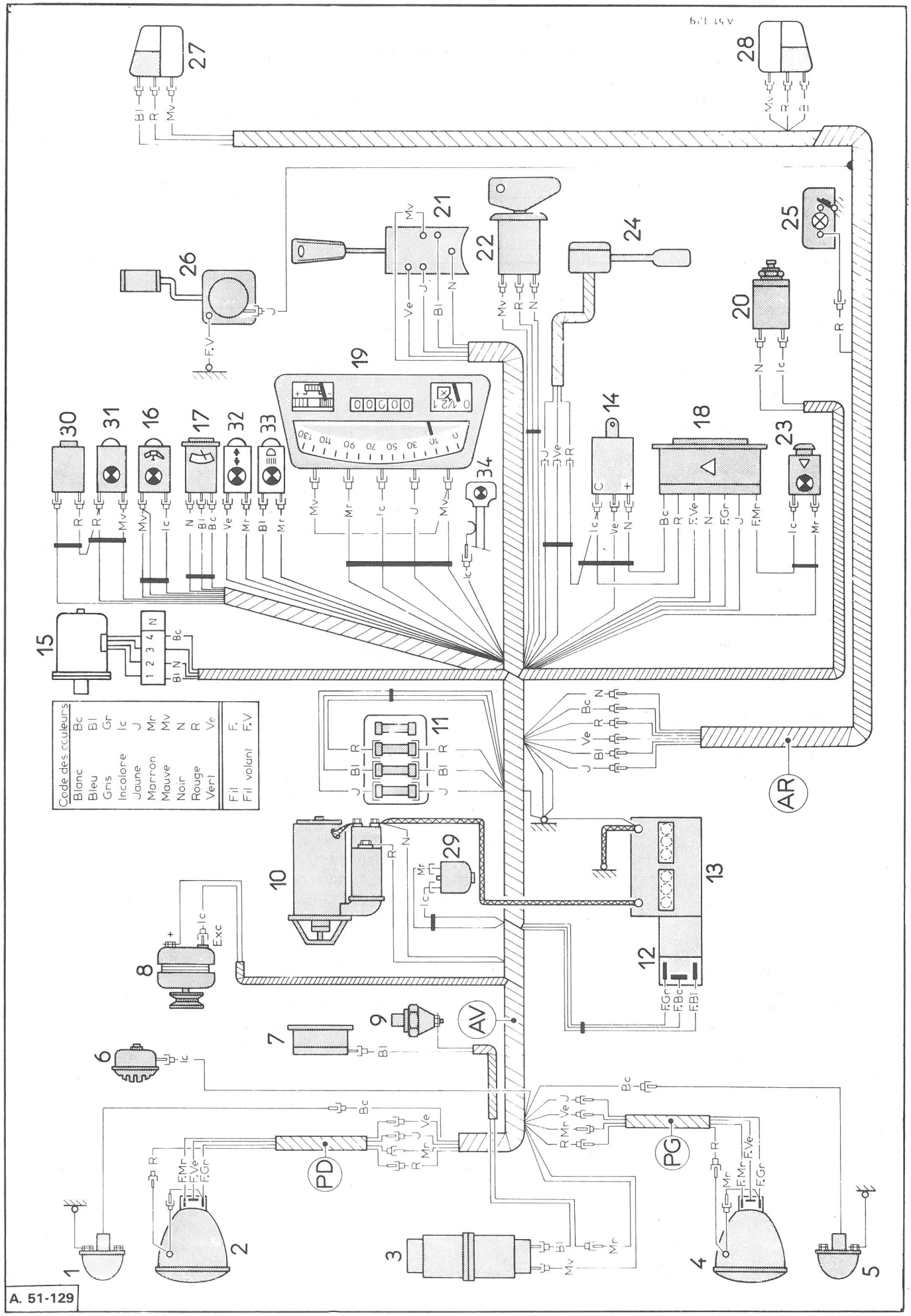

Mise à jour N° 2 au Manuel 854-4 (Additif)

SCHEMA DE PRINCIPE

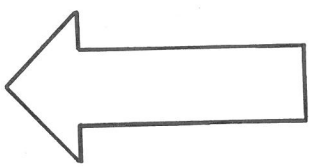

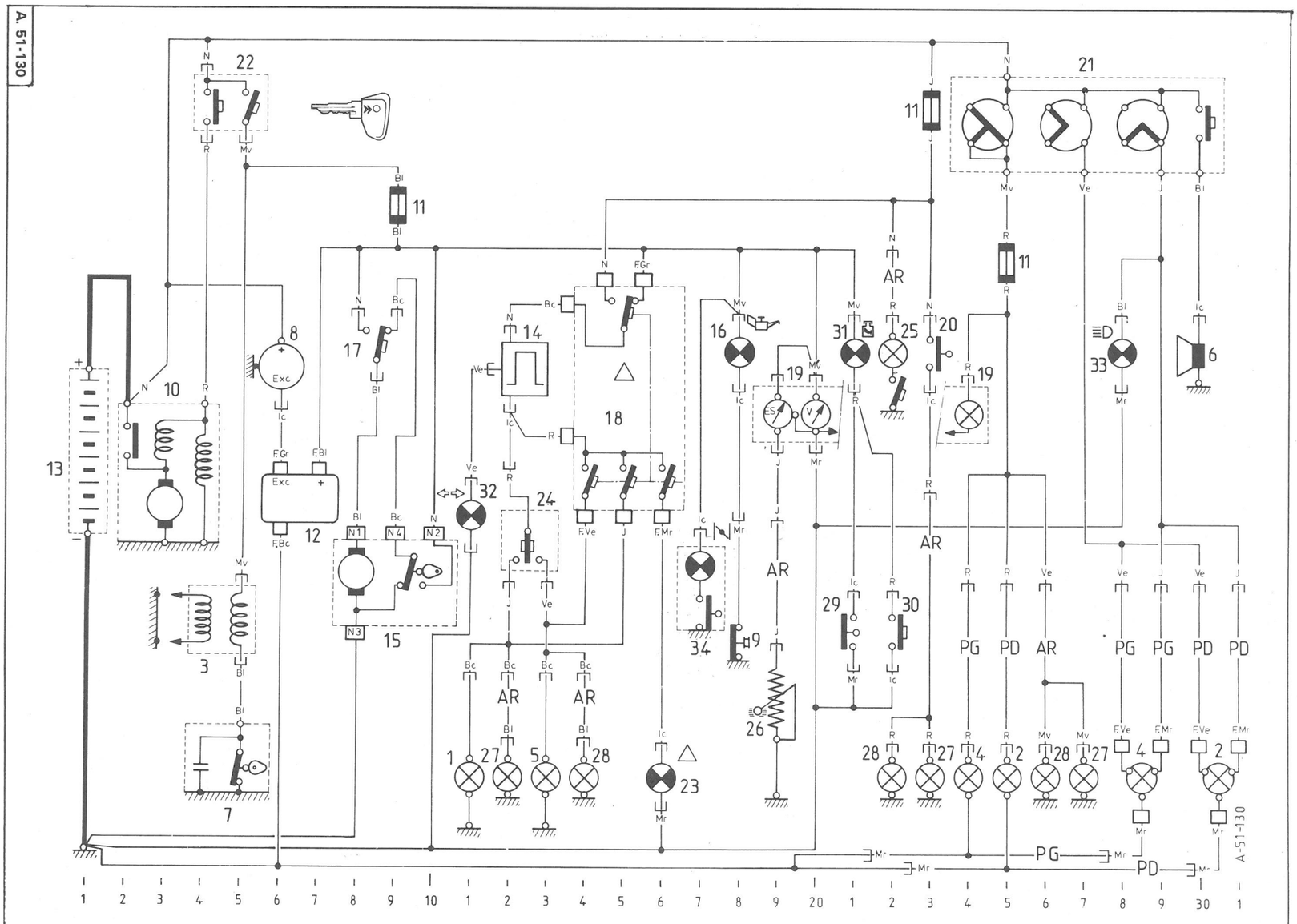

NOMENCLATURE DES PIECES

Rep.	Désignation ..... Position	Rep.	Désignation ..... Position
1	Feu de direction avant droit 11	19	Tableau de bord :
2	Projecteur droit :		- Eclaireur : 24
	- Feu de route : 31		- Voltmètre *(Club)* : 20
	- Feu de croisement : 30		- Indicateur de jauge carburant 19
	- Lanterne : 25	20	Contacteur de stop : 23
3	Bobine d'allumage : ..... 4 - 5	21	Commutateur d'éclairage : ..... 25 à 29
4	Projecteur gauche :	22	Contacteur antivol : ..... 4 à 5
	- Feu de route : 29	23	Voyant de signal de détresse : 16
	- Feu de croisement : 28	24	Commutateur des feux de direction : ..... 12 - 13
	- Lanterne : 24	25	Plafonnier : 22
5	Feu de direction avant gauche : 13	26	Rhéostat de jauge de carburant 19
6	Avertisseur sonore : 30	27	Bloc des feux arrière droit :
7	Allumeur : ..... 4 - 5		- Clignotant : 12
8	Alternateur : 6		- Stop : 23
9	Mano-contact d'huile moteur : 18		- lanterne : 27
10	Démarreur : ..... 2 à 4	28	Bloc des feux arrière gauche :
11	Boîtes à fusibles ..... 9 - 23 - 25		- Clignotant : 14
12	Régulateur de tension 7		- Stop : 22
13	Batterie : 1		- Lanterne : 26
14	Centrale clignotante ..... 12 - 13	29	Contacteur de niveau sur bocal de liquide de frein 21
15	Moteur d'essuie-glace : ..... 8 - 9	30	Testeur de voyant de « Nivocode » 22
16	Voyant de pression d'huile : 18	31	Voyant de « Nivocode » 21
17	Interrupteur d'essuie-glace : 9	32	Voyant de feux de direction *(suivant pays)* : 11
18	Commutateur des feux de détresse : ..... 14 à 16	33	Voyant de feux de route *(suivant pays)* : 28
		34	Voyant de starter 17

NOMENCLATURE DES FAISCEAUX

Sans repère : Faisceau avant **AR** : Faisceau arrière	**PG** : Faisceau du phare gauche **PD** : Faisceau de phare droit **FV** : Fil volant

TABLEAU DES LAMPES

Désignation	Quantité	Culot	Type	Tension	Puissance	Norme française
Feu de route et feu de croisement	2	BA. 21 d	Sélective jaune	6 V	36/36 W	R. 136.02
Feu de direction Feu de « Stop »	2	BA. 15 s	Gros ballon	6 V	15 W	R. 136.09
Plafonnier *(PA)*	1	BA. 15 s		6 V	7 W	R. 136.04
Lanterne avant	2	Navette		6 V	4 W	R. 136.05
Lanterne arrière Eclaireur de tableau	2	BA. 9 s		6 V	4 W	R. 136.33
Voyant de charge	1	BA. 9 s		12 V	1,2 W	R. 136.04

A. 51-15

SCHEMA D'INSTALLATION

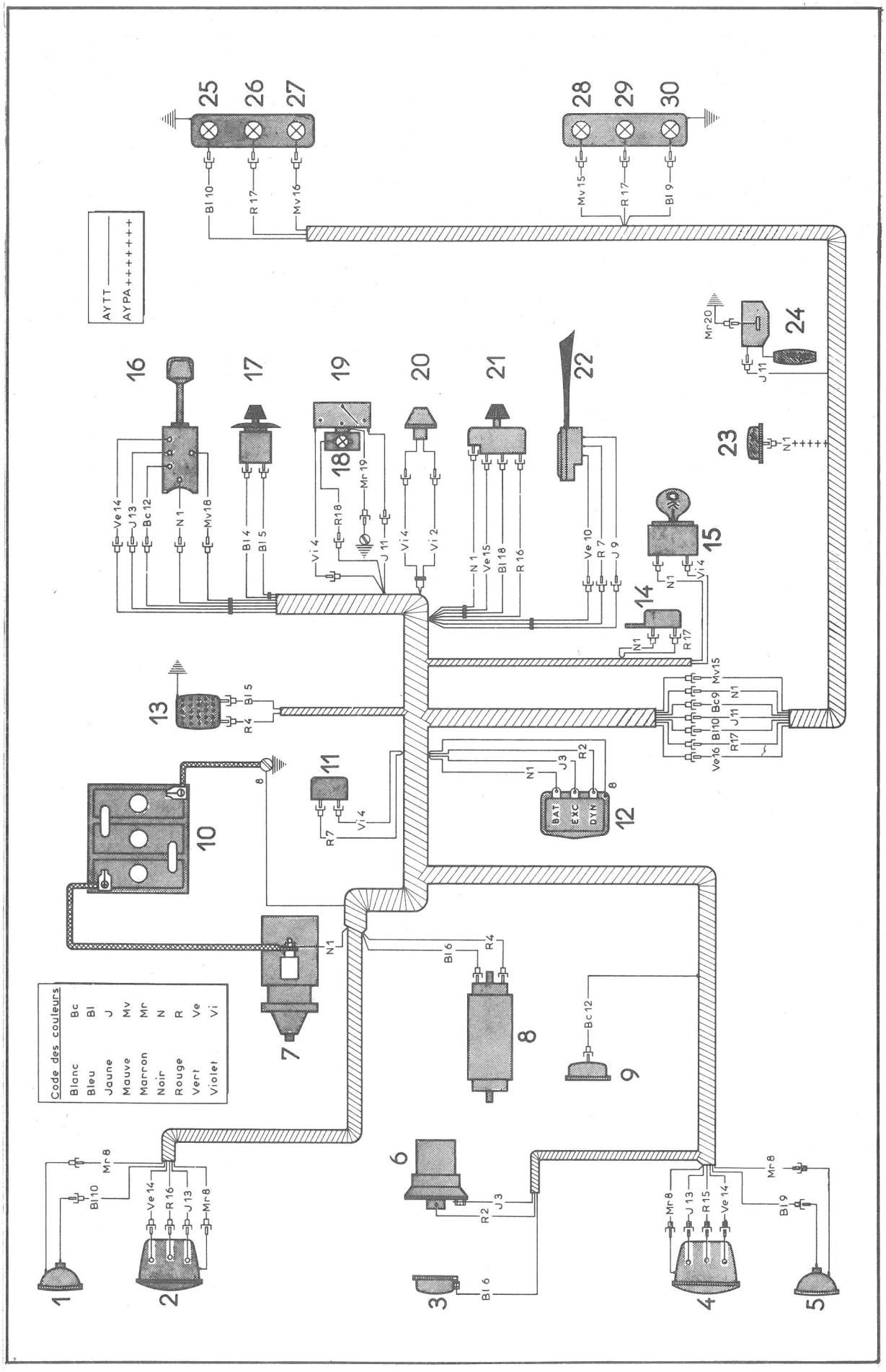

SCHEMA DE PRINCIPE

TOURNER S.V.P.

SCHEMA DE PRINCIPE

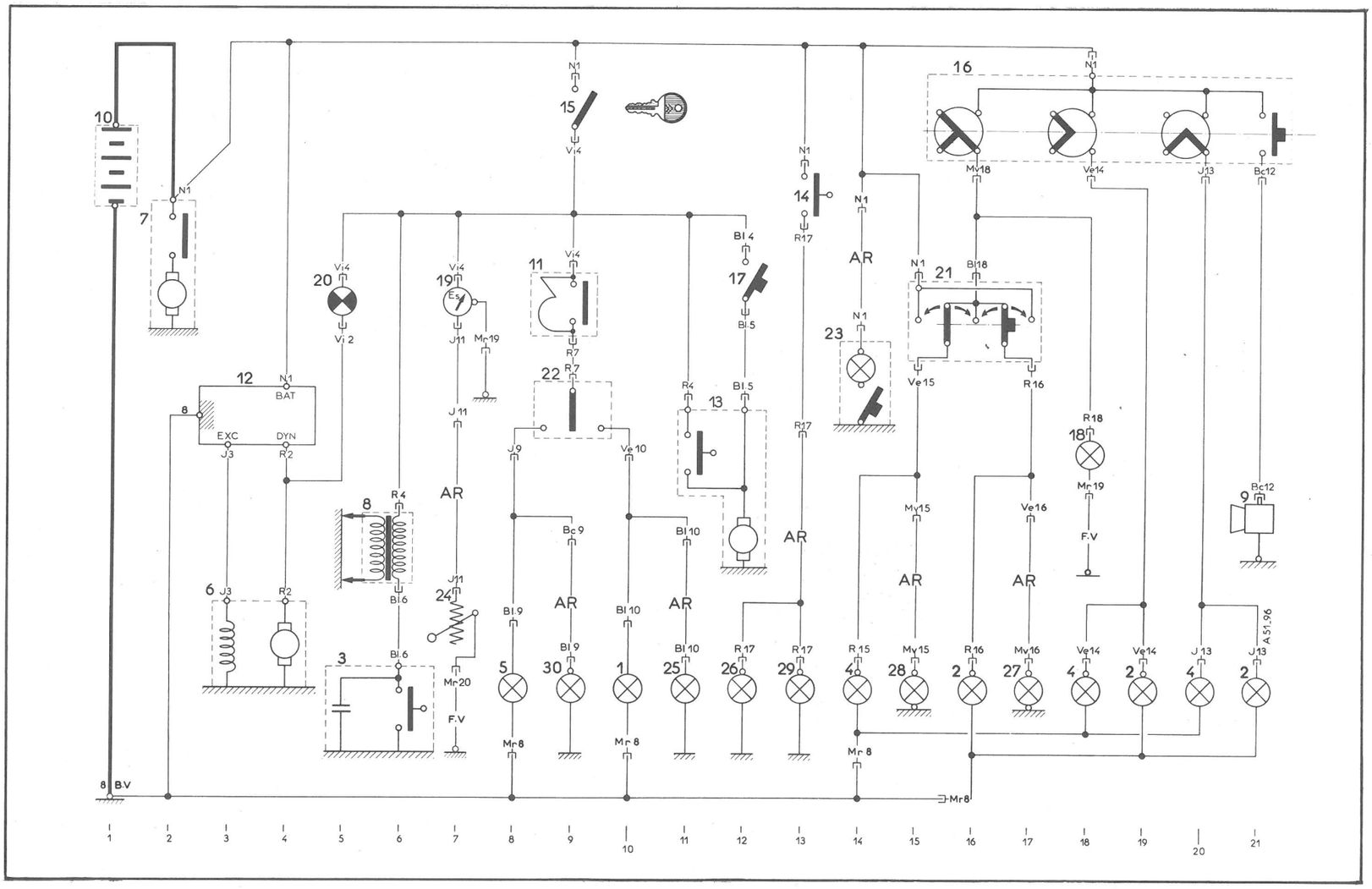

A. 51-96

NOMENCLATURE DES PIECES

Rep.	Désignation et Position	Rep.	Désignation et Position
1	Feu de direction avant droit 10	13	Moteur d'essuie-glace 12
2	Phare droit :	14	Contacteur de « Stop » 13
	- Feu de route 21	15	Interrupteur d'allumage 9
	- Feu de croisement 19	16	Commutateur d'éclairage et d'avertisseur ..... 16 à 21
	- Lanterne 16	17	Interrupteur d'essuie-glace 12
3	Allumeur 5	18	Eclaireur de tableau de bord 18
4	Phare gauche :	19	Indicateur de jauge d'essence 7
	- Feu de route 20	20	Voyant de charge 5
	- Feu de croisement 18	21	Commutateur des feux de stationnement ..... 15 à 17
	- Lanterne 14	22	Commutateur des feux de direction 9
5	Feu de direction avant gauche 8	23	Plafonnier *(PA)* 14
6	Dynamo 3	24	Rhéostat de jauge d'essence 7
7	Démarreur 2	25	Feu de direction arrière droit 11
8	Bobine d'allumage 6	26	Feu de « Stop » droit 12
9	Avertisseur 21	27	Lanterne arrière droite 17
10	Batterie 1	28	Lanterne arrière gauche 15
11	Centrale clignotante 9	29	Feu de « Stop » gauche 13
12	Régulateur 3-4	30	Feu de direction arrière gauche 9

NOMENCLATURE DES FAISCEAUX

Sans repère	Faisceau avant	**F.V**	Fil volant
AR	Faisceau arrière		

TABLEAU DES LAMPES

Désignation	Quantité	Culot	Type	Tension	Puissance	Norme française
Feu de route et de croisement	2	Code Européen P. 45 t. 41	Sélective jaune	12 V	45/40 W	R. 136-15
Feu de direction Feu de « Stop »	6	BA. 15 s	Gros ballon	12 V	15 W	R. 136-09
Lanterne avant et arrière Eclairage de tableau	5	BA. 9 s		12 V	4 W	R. 136-33
Voyant de charge	1	BA. 9 s		12 V	1,2 W	R. 136-04

TABLEAU DES FUSIBLES

(Voir schéma d'installation page 2)

A. 51-16

SCHEMA D'INSTALLATION

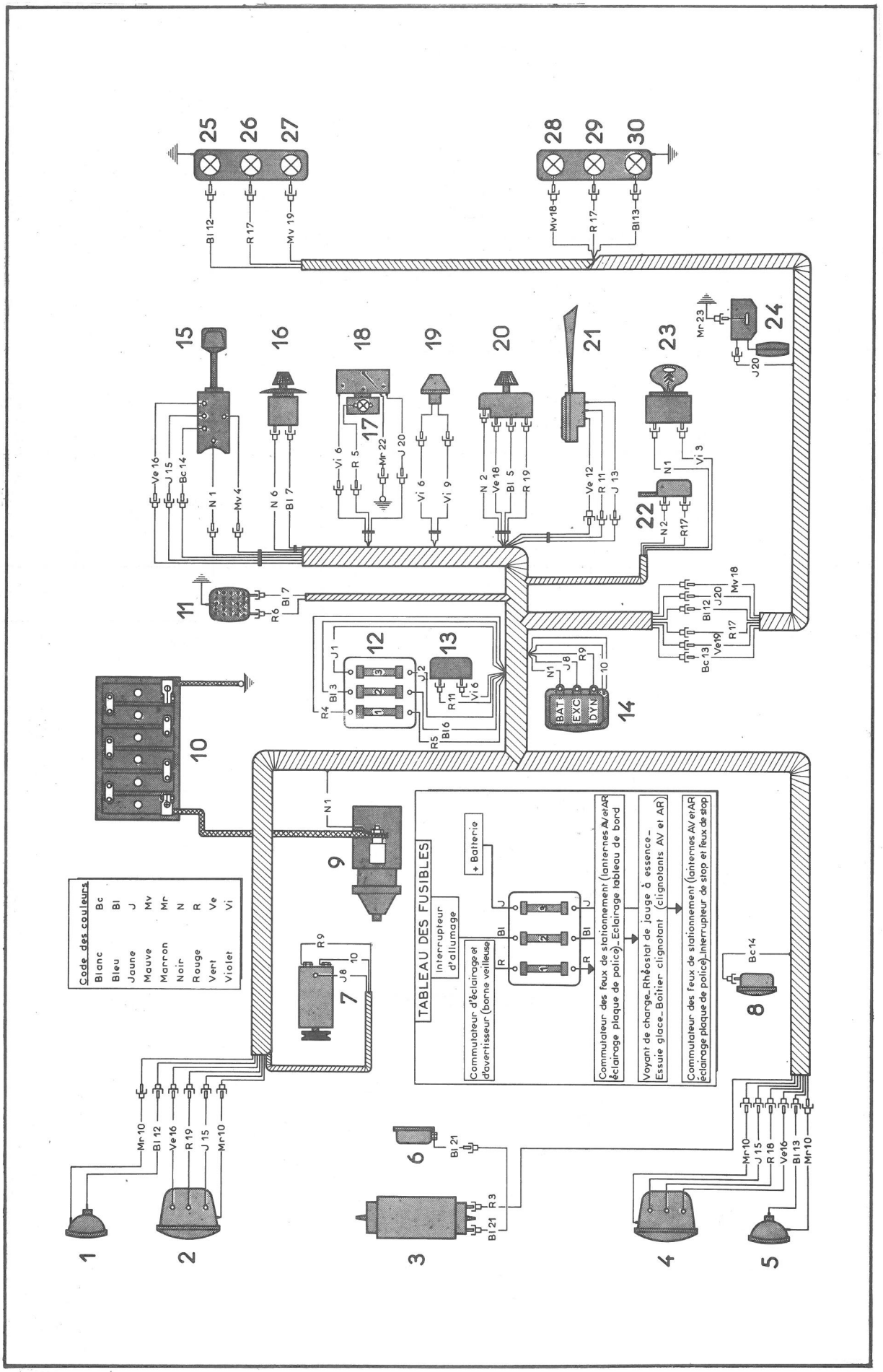

SCHEMA DE PRINCIPE

TOURNER S.V.P.

SCHEMA DE PRINCIPE

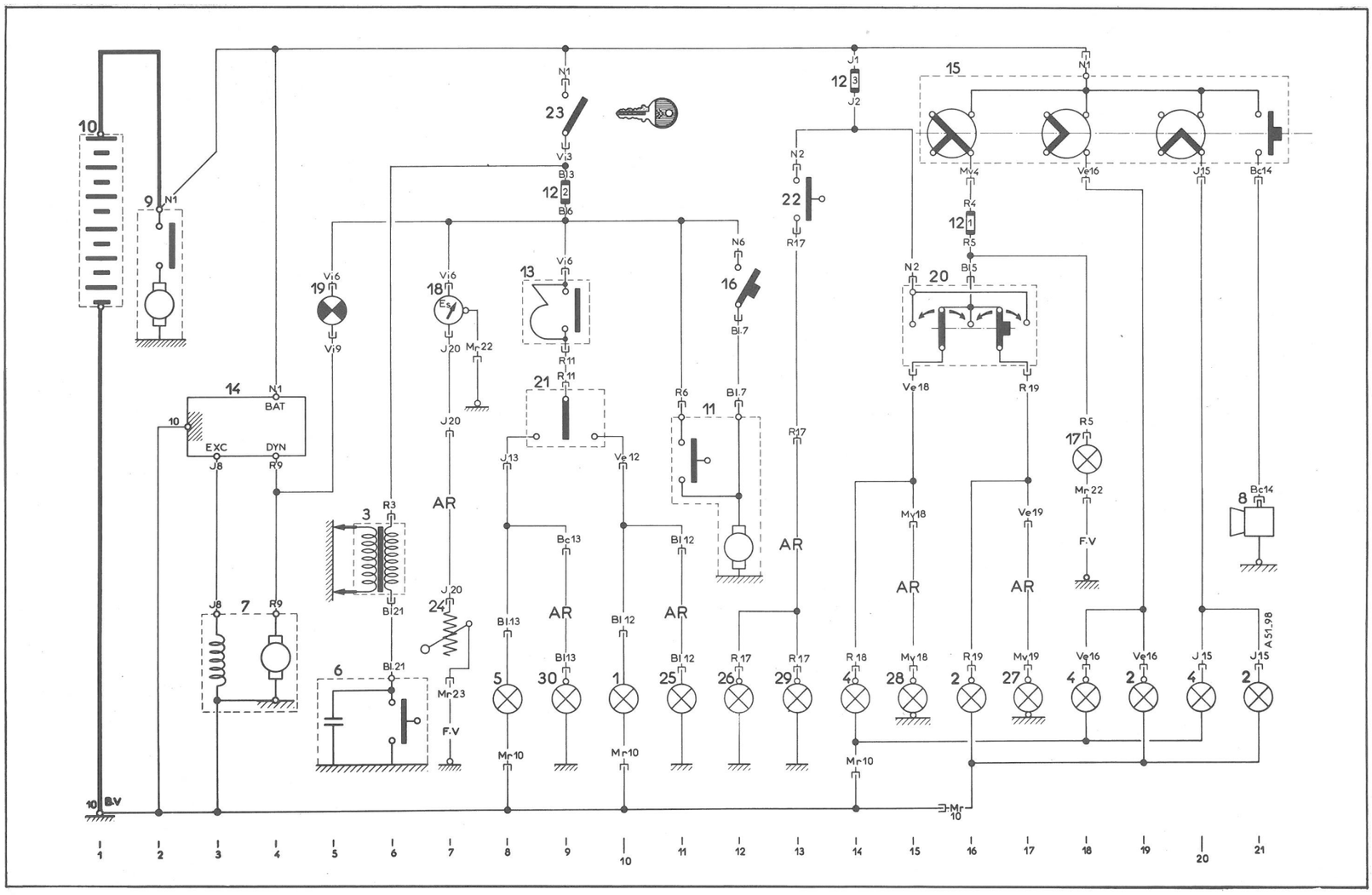

NOMENCLATURE DES PIECES

Rep.	Désignation et Position	Rep.	Désignation et Position
1	Feu de direction avant droit 10	14	Régulateur 3-4
2	Phare droit :	15	Commutateur d'éclairage et d'avertisseur ..... 16 à 21
	- Feu de route 21	16	Interrupteur d'essuie-glace 12
	- Feu de croisement 19	17	Eclaireur de tableau 18
	- Lanterne 16	18	Indicateur de carburant 7
3	Bobine d'allumage 6	19	Voyant de charge 5
4	Phare gauche :	20	Commutateur de feux de stationnement ..... 15 à 17
	- Feu de route 20	21	Commutateur de feux de direction 9
	- Feu de croisement 18	22	Contacteur de « Stop » 13
	- Lanterne 14	23	Interrupteur d'allumage 9
5	Feu de direction avant gauche 8	24	Rhéostat de jauge 7
6	Allumeur 6	25	Feu de direction arrière droit 11
7	Dynamo 3-4	26	Feu de « Stop » droit 12
8	Avertisseur 21	27	Lanterne arrière droite 17
9	Démarreur 2	28	Lanterne arrière gauche 15
10	Batterie 1	29	Feu de « Stop » gauche 13
11	Moteur d'essuie-glace 11-12	30	Feu de direction arrière gauche 9
12	Boîte de fusibles 16-9-14		
13	Centrale clignotante 9		

NOMENCLATURE DES FAISCEAUX

Sans repère	Faisceau avant	AR	Faisceau arrière
F.V	Fil volant		

TABLEAU DES LAMPES

Désignation	Quantité	Culot	Type	Tension	Puissance	Norme française
Feu de route et de croisement	2	P. 45 t. 41	Sélective jaune	12 V	40/45 W	R. 136-15
Feu de direction Feu de « Stop »	6	BA. 15 s	Gros ballon	12 V	15 W	R. 136-09
Lanterne avant et arrière Eclairage de tableau	5	BA. 9 s		12 V	4 W	R. 136-33
Plafonnier	1	BA. 15 s		12 V	7 W	R. 136-08
Voyant de charge	1	BA. 9 s		12 V	1,2 W	R. 136-04

TABLEAU DES FUSIBLES

(Voir schéma d'installation page 2)

A. 51-21

SCHEMA D'INSTALLATION

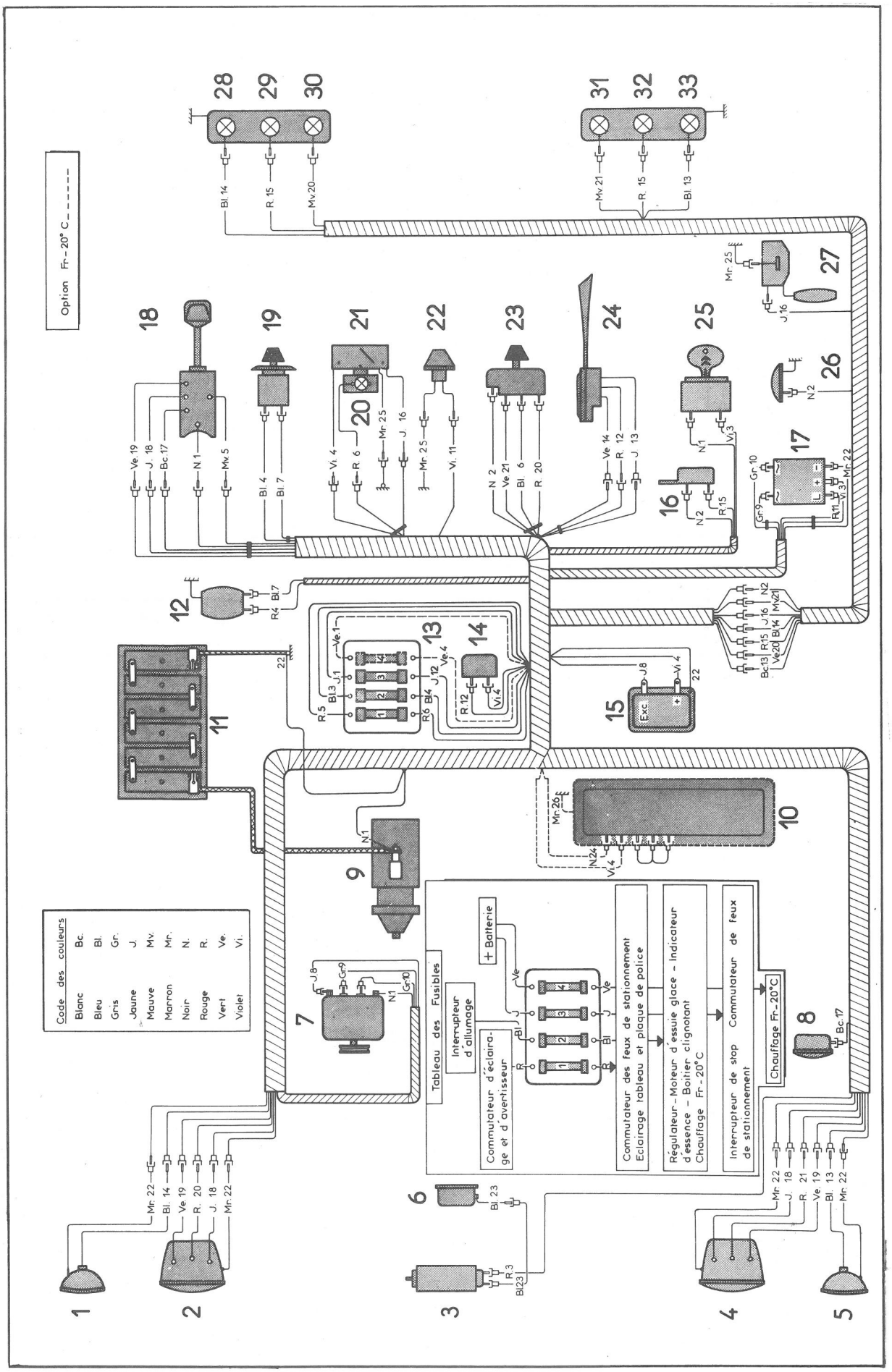

SCHEMA DE PRINCIPE

TOURNER S.V.P.

SCHEMA DE PRINCIPE

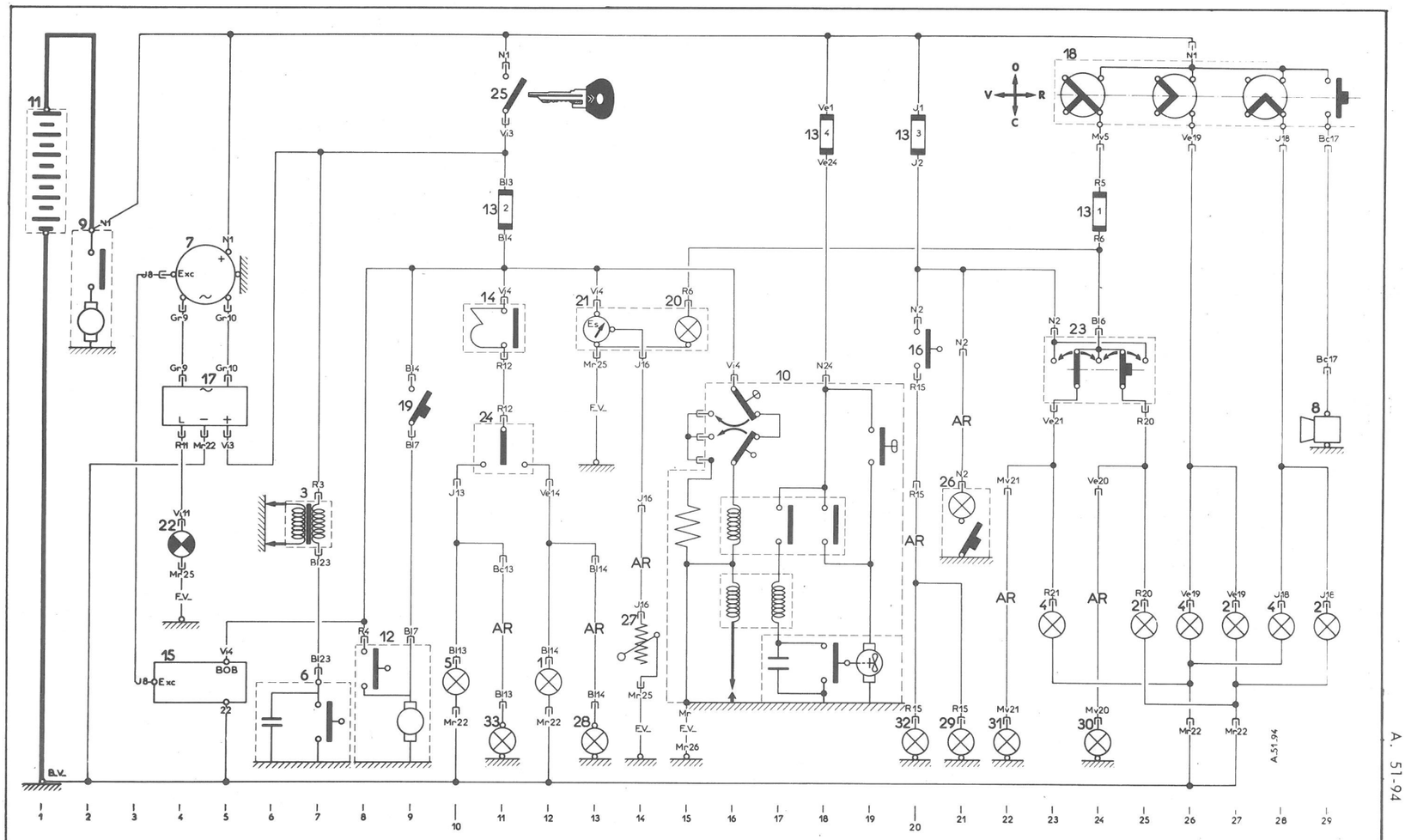

A. 51-94

NOMENCLATURE DES PIECES

Rep.	Désignation et Position	Rep.	Désignation et Position
1	Feu de direction avant droit 12	15	Régulateur de tension ..... 4 - 5
2	Phare droit :	16	Contacteur de « Stop » 20
	- Feu de route 29	17	Relais de voyant de charge 5
	- Feu de croisement 27	18	Commutateur d'éclairage et d'avertissseur ..... 24 à 29
	- Lanterne 25	19	Interrupteur d'essuie-glace 9
3	Bobine d'allumage 7	20	Eclaireur de tableau de bord 15
4	Phare gauche :	21	Indicateur d'essence 13
	- Feu de route 28	22	Voyant de charge 4
	- Feu de croisement 26	23	Commutateur des feux de stationnement ..... 23 à 25
	- Lanterne 23	24	Commutateur des feux de direction 11
5	Feu de direction avant gauche 10	25	Interrupteur d'allumage 11
6	Allumeur 7	26	Plafonnier (*P.A*) 21
7	Alternateur 4	27	Rhéostat de jauge à essence 14
8	Avertisseur 29	28	Feu de direction arrière droit 13
9	Démarreur 2	29	Feu de « Stop » droit 21
10	Chauffage Froid —20 (*GURTNER*) ..... 15 à 19	30	Lanterne arrière droite 24
11	Batterie 1	31	Lanterne arrière gauche 22
12	Moteur d'essuie-glace ..... 8 - 9	32	Feu de « Stop » gauche 20
13	Boîte de fusibles ..... 11 - 18 - 20 - 24	33	Feu de direction arrière gauche 11
14	Centrale clignotante 11		

NOMENCLATURE DES FAISCEAUX

Sans repère :	Faisceau avant	AR.	Faisceau arrière
F.V :	Fil volant		

TABLEAU DES LAMPES

Désignation	Quantité	Culot	Type	Tension	Puissance	Norme française
Feu de route et feu de croisement	2	P. 45 t. 41	Sélective jaune	12 V	40/45 W	R. 136-15
Feu de direction Feu de « Stop »	6	BA. 15 s	Poirette	12 V	21 W	R. 136-12
Lanterne	4	BA. 9 s		12 V	4 W	R. 136-33
Plafonnier	1	BA. 15 s		12 V	7 W	R. 136-08
Eclaireur de tableau	1	BA. 9 s		12 V	2 W	R. 136-34
Voyant de pression d'huile	1	BA. 9 s		12 V	1,2 W	R. 136-04

TABLEAU DES FUSIBLES

Alimentation	Calibre	Couleur	Protection
Commutateur d'éclairage	16 A	Rouge	Eclairage tableau de bord Eclairage plaque de police Commutateur de stationnement ⟶ Lanternes AV et AR
Contacteur d'allumage	16 A	Bleu	Régulateur Centrale clignotante ⟶ Inverseur ⟶ Feux de direction Indicateur de jauge à essence
« + » Batterie	16 A	Jaune	Interrupteur de « Stop » ⟶ Feux de « Stop » Commutateur de stationnement ⟶ Lanternes AV et AR Plafonnier
Rechange	16 A		

SCHEMA D'INSTALLATION

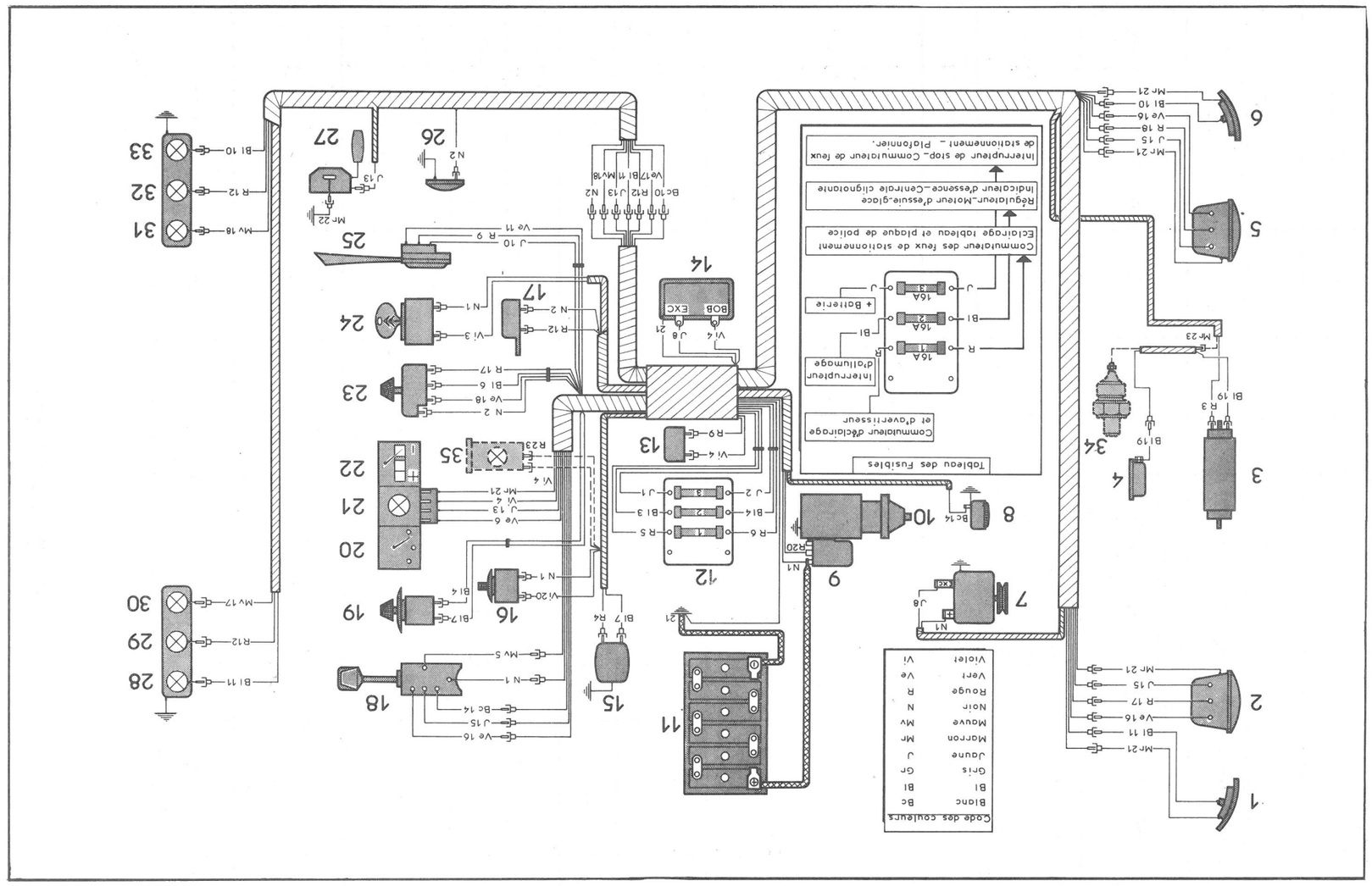

SCHEMA DE PRINCIPE

TOURNER S.V.P.

SCHEMA DE PRINCIPE

A 51-95

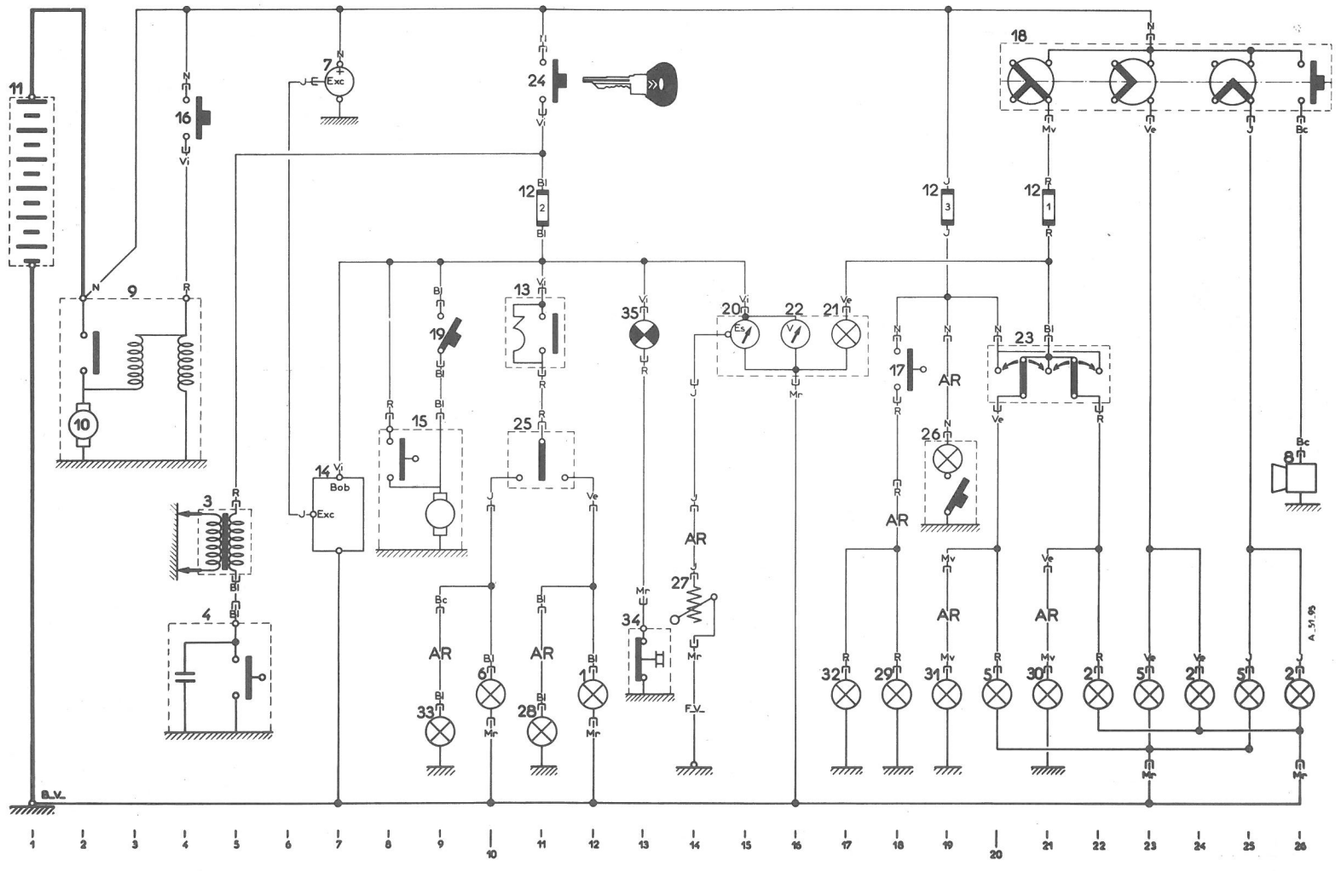

NOMENCLATURE DES PIECES

Rep.	Désignation et Position	Rep.	Désignation et Position
1	Feu de direction avant droit 12	16	Contacteur de démarreur 4
2	Phare droit :	17	Contacteur de « Stop » 18
	- Feu de route 26	18	Commutateur d'éclairage et d'avertisseur ..... 21 à 26
	- Feu de croisement 24	19	Interrupteur d'essuie-glace 9
	- Lanterne 22	20	Indicateur d'essence 15
3	Bobine d'allumage 5	21	Eclaireur de tableau de bord 17
4	Allumeur 5	22	Voltmètre thermique 16
5	Phare gauche :	23	Commutateur de feux de stationnement ..... 20 à 22
	- Feu de route 25	24	Interrupteur d'allumage 11
	- Feu de croisement 23	25	Commutateur de feux de direction 11
	- Lanterne 20	26	Plafonnier 19
6	Feu de direction avant gauche 10	27	Rhéostat de jauge à essence 14
7	Alternateur 7	28	Feu de direction arrière droit 11
8	Avertisseur 26	29	Feu de « Stop » droit 18
9	Solénoïde de démarreur ..... 2 à 4	30	Lanterne arrière droite 21
10	Corps de démarreur 2	31	Lanterne arrière gauche 19
11	Batterie 1	32	Feu de « Stop » gauche 17
12	Boîte de fusibles 21-19-11	33	Feu de direction arrière gauche 9
13	Centrale clignotante 11	34	Mano-contact d'huile moteur 13
14	Régulateur de tension 7	35	Voyant de pression d'huile moteur 13
15	Moteur d'essuie-glace 8-9		

NOMENCLATURE DES FAISCEAUX

Sans repère	Faisceau principal avant	**F.V.**	Fil volant
AR	Faisceau arrière		

TABLEAU DES LAMPES

Désignation	Quantité	Culot	Type	Tension	Puissance	Norme française
Feu de route et Feu de croisement	2	P. 45 t. 41	Sélective jaune	12 V	45/40 W	R. 136-15
Feu de direction Feu de « Stop »	6	BA. 15 s	Poirette	12 V	21 W	R. 136-12
Lanterne	4	BA. 9 s		12 V	4 W	R. 136-33
Plafonnier	1	BA. 15 s		12 V	7 W	R. 136-08
Eclaireur de tableau	1	BA. 9 s		12 V	2 W	R. 136-34
Voyant de pression d'huile	1	BA. 9 s		12 V	1,2 W	R. 136-04

TABLEAU DES FUSIBLES

Alimentation	Calibre	Couleur	Protection
« + » Batterie	10 A	Jaune	Contacteur ⟶ Feux de « Stop » Plafonnier
Contact d'allumage	16 A	Bleu	Régulateur de tension (borne « + ») Interrupteur ⟶ Moteur d'essuie-glace Centrale ⟶ Inverseur ⟶ Feux indicateurs de direction Voyant de pression d'huile moteur Indicateur ⟶ Rhéostat de jauge à essence Voltmètre thermique
Commutateur d'éclairage (repère Mauve)	10 A	Vert	Eclairage de tableau de bord Lanternes avant et arrière gauche
	10 A	Rouge	Lanternes avant et arrière droit

A. 51-100 d

SCHEMA D'INSTALLATION

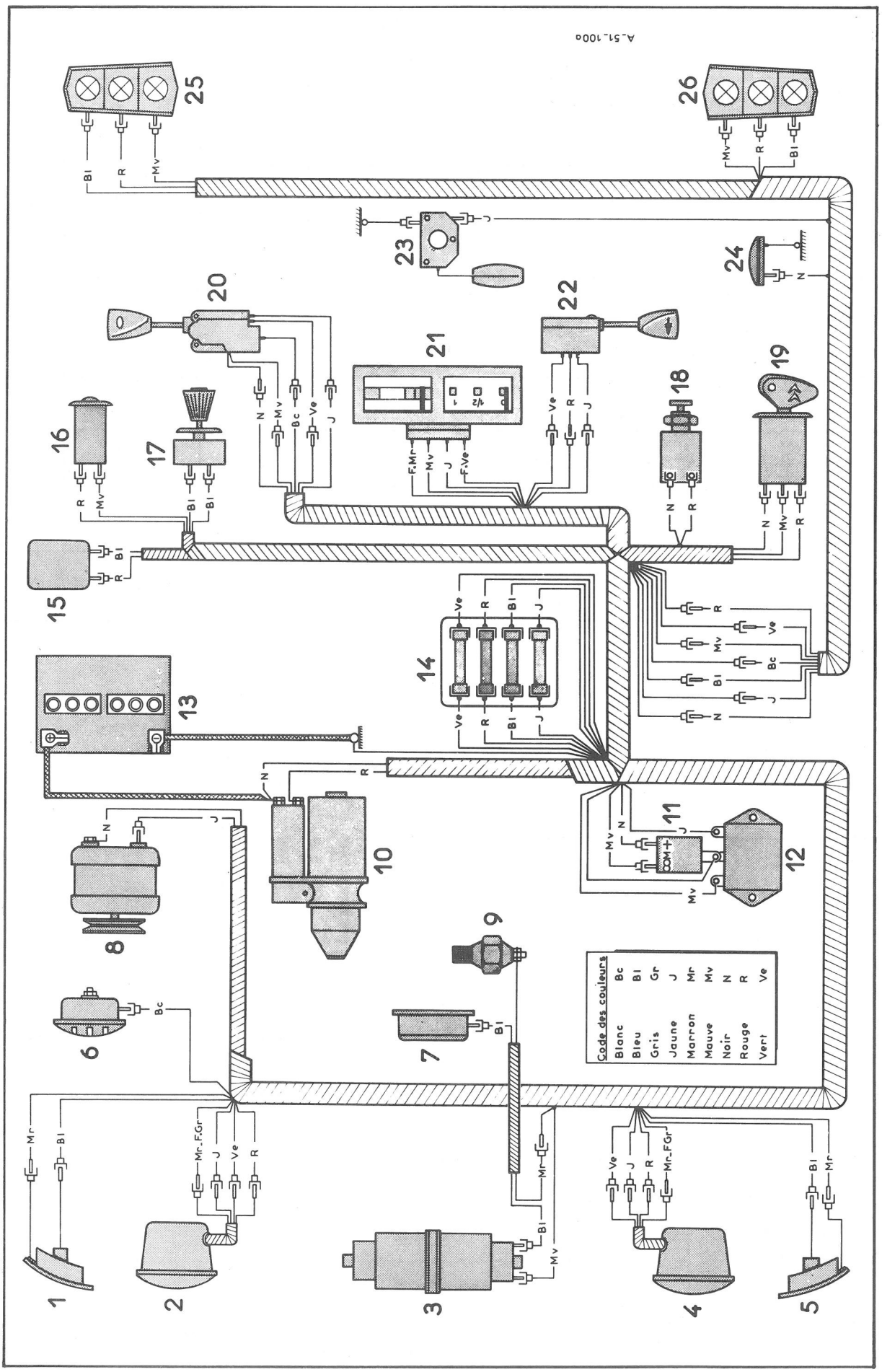

SCHEMA DE PRINCIPE

SCHEMA DE PRINCIPE

TOURNER S.V.P.

SCHEMA DE PRINCIPE

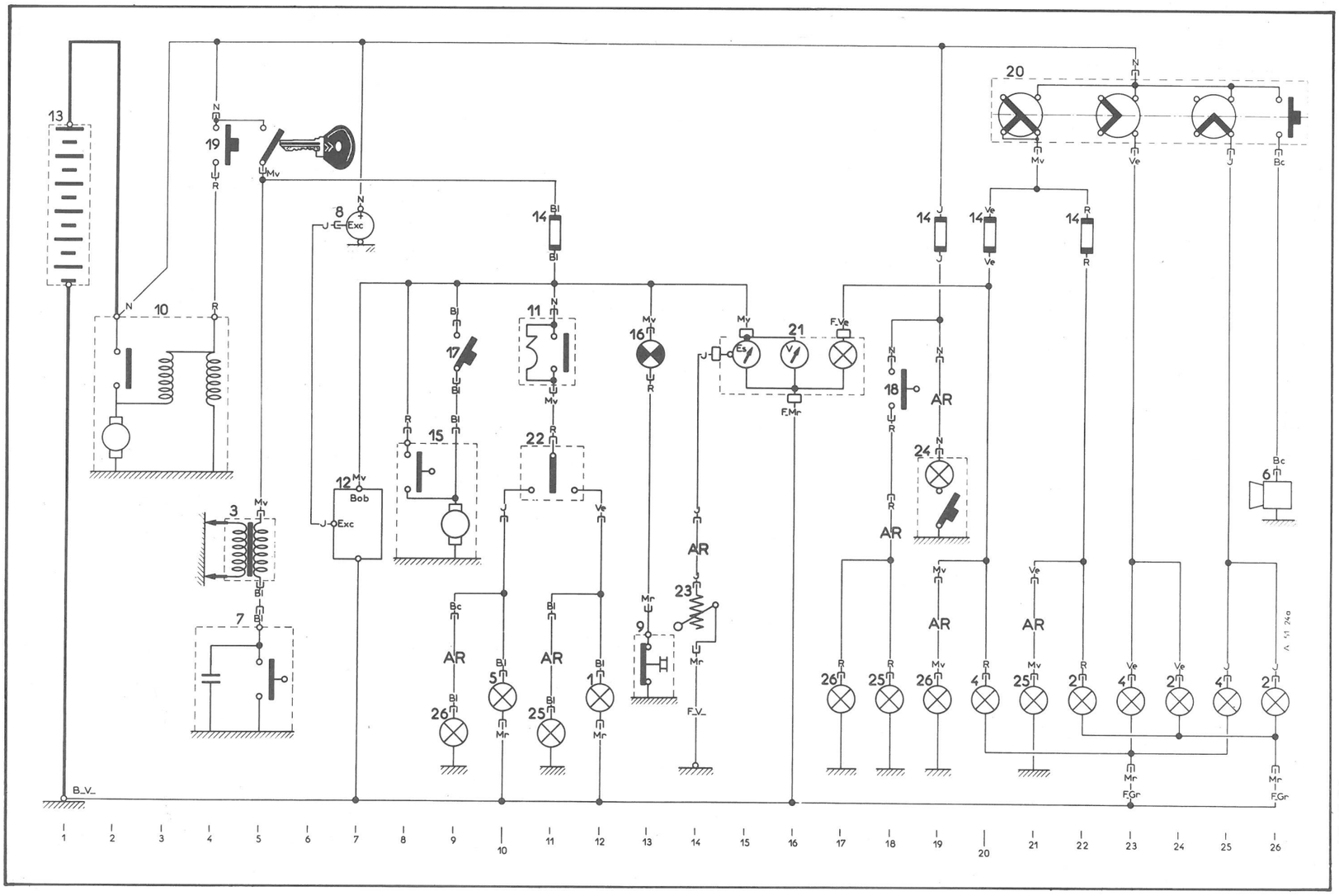

NOMENCLATURE DES PIECES

Rep :	Désignation et Position	Rep :	Désignation et Position
1	Feu de direction avant droit 12	13	Batterie 1
2	Phare droit :	14	Boîte de fusibles ..... 11 - 19 - 20 - 22
	- Feu de route 26	15	Moteur d'essuie-glace 9
	- Feu de croisement 24	16	Voyant d'huile moteur (Dyane 6) 13
	- Lanterne 22	17	Interrupteur d'essuie-glace 9
3	Bobine d'allumage 5	18	Contacteur de « Stop » 18
4	Phare gauche :	19	Contacteur allumage démarrage Antivol ..... 4 - 5
	- Feu de route 25	20	Commutateur d'éclairage et avertisseur ..... 21 à 26
	- Feu de croisement 23	21	Tableau de bord : éclairage 17
	- Lanterne 20		- Voltmètre thermique indicateur d'essence ....16 - 15
5	Feu de direction avant gauche 10	22	Commutateur de feux de direction 11
6	Avertisseur 26	23	Rhéostat de jauge à essence 14
7	Allumeur 5	24	Plafonnier 19
8	Alternateur 7	25	Bloc d'éclairage arrière droit : lanterne 21
9	Mano-contact d'huile moteur (Dyane 6) 13		- Feux de direction et de « Stop » ..... 11 - 18
10	Démarreur 3	26	Bloc d'éclairage arrière gauche : lanterne 19
11	Centrale clignotante 11		- Feux de direction et de « Stop » ..... 9 - 17
12	Régulateur de tension 7		

NOMENCLATURE DES FAISCEAUX

Sans repère	Faisceau avant	F.V.	Fil volant
AR	Faisceau arrière		

TABLEAU DES LAMPES

Désignation	Quantité	Culot	Tension	Puissance	Norme française	Type international
Phare - Code	2	P.45 t. 41	12 V	45/40 W	R.136-15	
Clignotant AV et AR Feu de stop	4 2	BA.15 s/19	12 V	21 W	R.136-12	P.25/1
Lanterne AV et AR	4	BA.9 s	12 V	4 W	R.136-33	T.8/4
Plafonnier	1	BA.15 s	12 V	7 W	R.136-08	
Eclaireur de tableau	1	BA.9 s	12 V	2 W	R.136-34	T.8/2
Voyant de : - Pression d'huile - Détresse - Nivocode *9/1976 →*	 1 1 1	BA.9 s	12 V	4 W	R.136-33	T.8/4

Manuel 854-4

TABLEAU DES FUSIBLES

Alimentation	Calibre	Couleur	Protection
Commutateur d'éclairage	10 A	Vert	Lanternes avant et arrière gauche Eclaireur de tableau } *9/1976 →*
Commutateur d'éclairage	10 A	Rouge	Lanternes avant et arrière droit *9/1976 →*
			Lanternes avant et arrière droit et gauche Eclaireur de tableau } *9/1976 →*
« + » batterie	10 A	Jaune	Plafonnier Feu de stop Clignotants *en fonction détresse* Voyant de signal de détresse Voyant de Nivocode *9/1976 →*
« + » batterie (par contacteur antivol)	16 A	Bleu	Régulateur de tension Moteur d'essuie-glace Clignotants avant et arrière Voyant de pression d'huile *(Dyane 6)* Voltmètre et récepteur de jauge à essence

A - 51 - 108 a

SCHEMA D'INSTALLATION

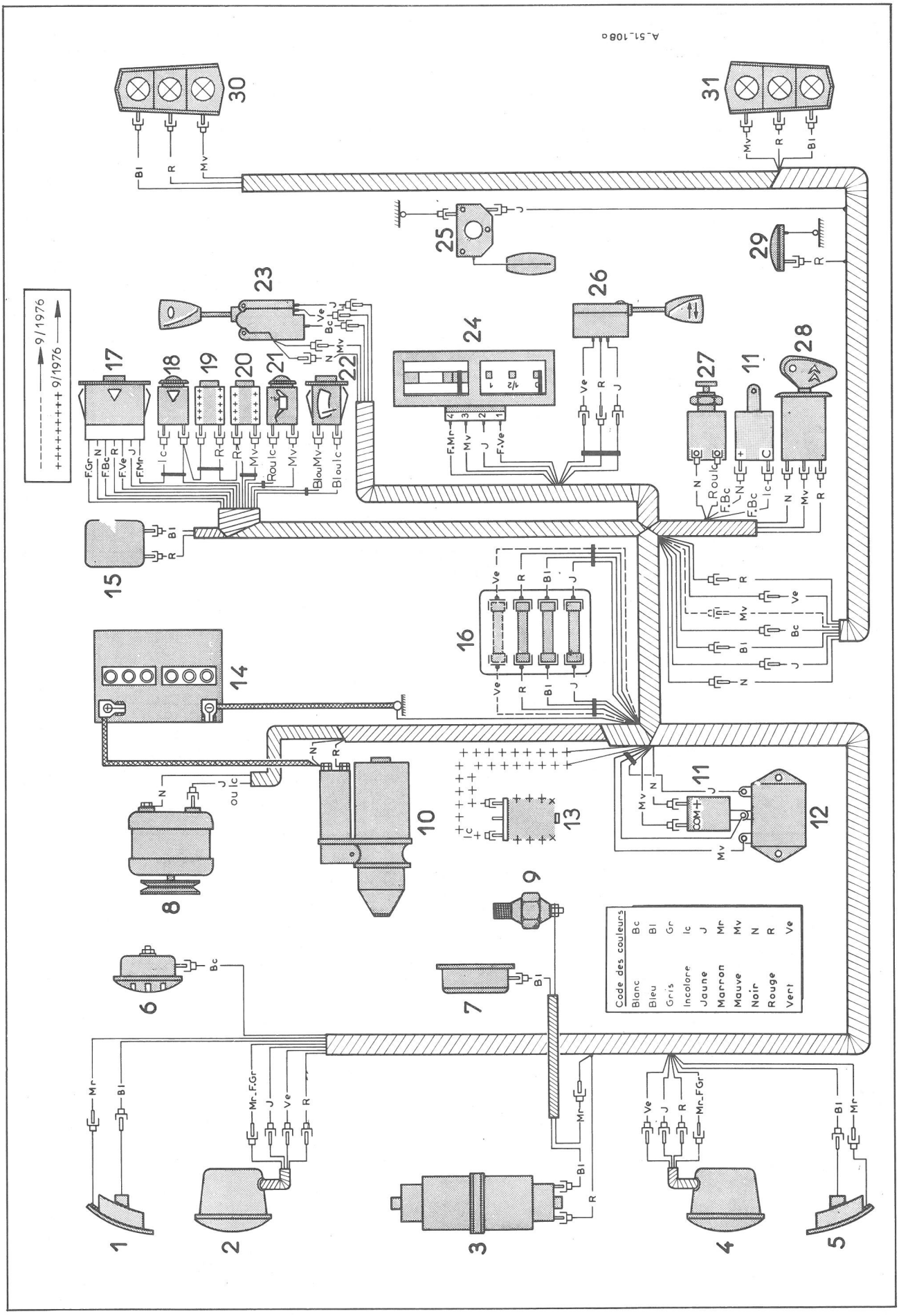

SCHEMA DE PRINCIPE

Mise à jour N° 1 au Manuel 854-4 (Correctif)

TOURNER S.V.P.

SCHEMA DE PRINCIPE

A.51-107 b

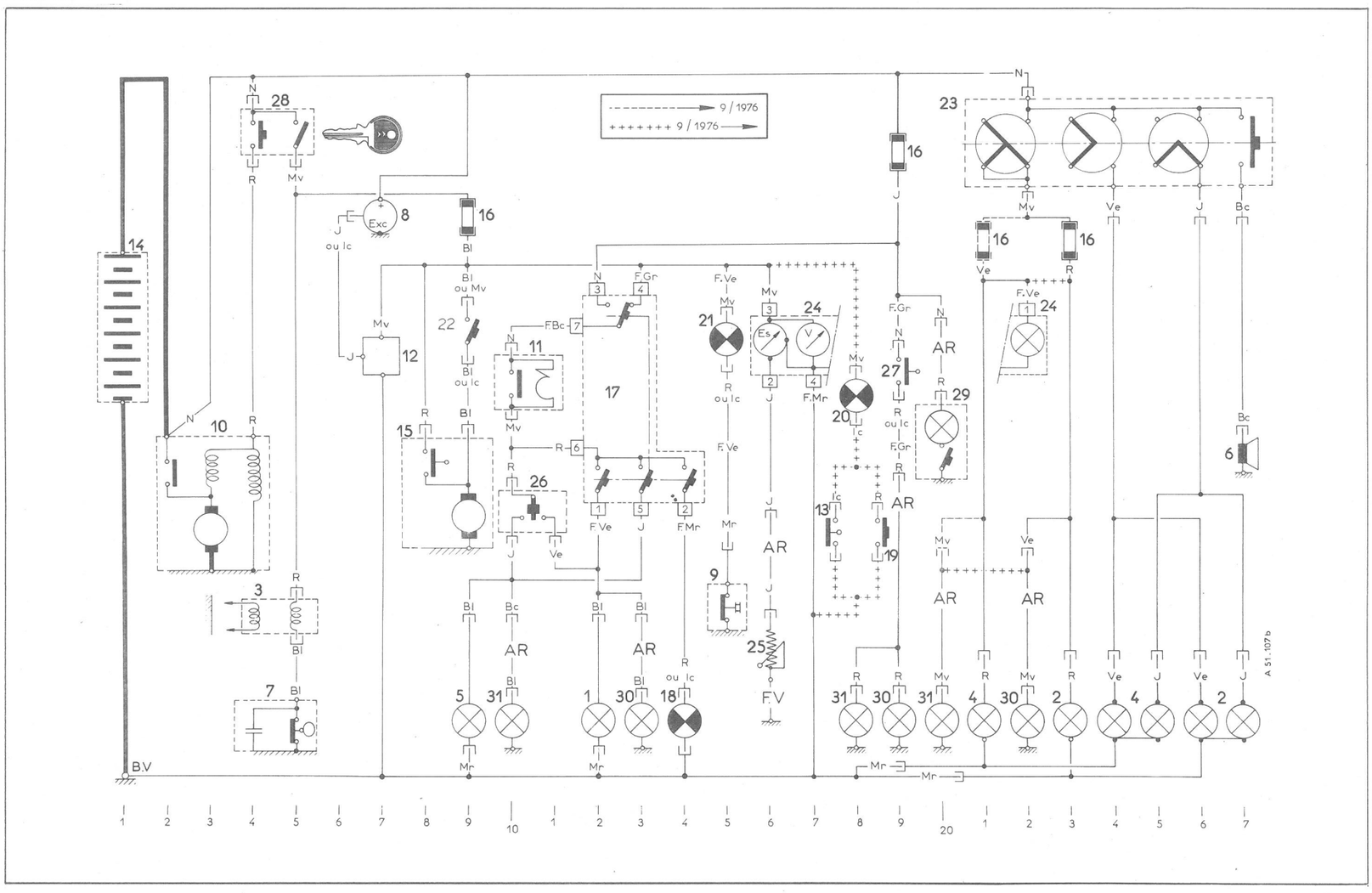

NOMENCLATURE DES PIECES

Rep.	Désignation et Position	Rep.	Désignation et Position
1	Clignotant avant droit 12	18	Voyant de signal de détresse 14
2	Phare droit :	19	Bouton-testeur de voyant de Nivocode 18
	- Feu de route 27	20	Voyant de Nivocode 18
	- Feu de croisement 26	21	Voyant de pression d'huile 15
	- Lanterne 23	22	Interrupteur d'essuie-glace 9
3	Bobine d'allumage ..... 4 - 5	23	Commutateur d'éclairage ..... 21 à 27
4	Phare gauche :	24	Tableau de bord :
	- Feu de route 25		- Eclaireur 22
	- Feu de croisement 24		- Voltmètre thermique 17
	- Lanterne 21		- Récepteur de jauge à essence 16
5	Clignotant avant gauche 9	25	Rhéostat de jauge à essence 16
6	Avertisseur sonore 27	26	Commutateur des clignotants ..... 10 - 11
7	Allumeur ..... 4 - 5	27	Contacteur de stop 19
8	Alternateur 7	28	Contacteur avec antivol ..... 4 - 5
9	Thermo-contact d'huile moteur *(Dyane 6)* 15	29	Plafonnier 20
10	Démarreur ..... 2 à 4	30	Bloc des feux arrière droit :
11	Centrale clignotante *(sur tablier côté moteur → 9/75)* 10-11		- Clignotant 13
12	Régulateur de tension 7		- Stop 19
13	Contact de niveau sur bocal de freins 17		- Lanterne 22
14	Batterie 1	31	Bloc des feux arrière gauche :
15	Moteur d'essuie-glace ..... 8 - 9		- Clignotant 10
16	Boîte à fusibles 9- 19-21-23		- Stop 18
17	Commutateur de signal de détresse ..... 12 à 14		- Lanterne 20

NOMENCLATURE DES FAISCEAUX

Sans repére	Faisceau avant	F.V.	Fil volant
AR	Faisceau arrière		

TABLEAU DES LAMPES

Désignation	Quantité	Culot	Tension	Puissance	Norme Française	Type International
Phare - Code	2	P.45 t.41	12 V	45/40 W	R.136-15	
Clignotants AV et AR	4	BA.15 s/19	12 V	21 W	R.136-12	P.25/1
Stop et lanternes AR	2	BAY.15d/19	12 V	21/5 W	R.136-12	P.25/2
Lanternes AV	2	BA.9 s	12 V	4 W	R.136-33	T.8/4
Eclaireur de plaque	1	BA.9 s	12 V	4 W	R.136-33	T.8/4
Plafonnier	1	BA.15 s	12 V	7 W	R.136-08	
Voyants de : - Pression d'huile - Détresse - Nivocode	 1 1 1	BA.9 s	12 V	4 W	R.136-33	T.8/4
Voyants de : - Clignotants - Phare	 1 1	BA.9 s	12 V	4 W	R.136-33	T.8/4
Eclaireur de tableau	1	BA.9 s	12 V	2 W	R.136-34	T.8/2

TABLEAU DES FUSIBLES

Alimentation	Calibre	Couleur	Protection
«+» batterie (par antivol)	16 A	Bleu	Essuie-glace Régulateur de tension Voyants de pression d'huile et de nivocode Clignotants et voyant Voltmètre et récepteur de jauge
«+» batterie	10 A	Jaune	Feux de stop Plafonnier Clignotants en feux de détresse
Commutateur d'éclairage	10 A	Rouge	Eclaireur de tableau Lanternes avant et arrière Eclaireur de plaque de police

Mise à jour N°1 au Manuel 854-4 (Additif)

A. 51-120

SCHEMA D'INSTALLATION

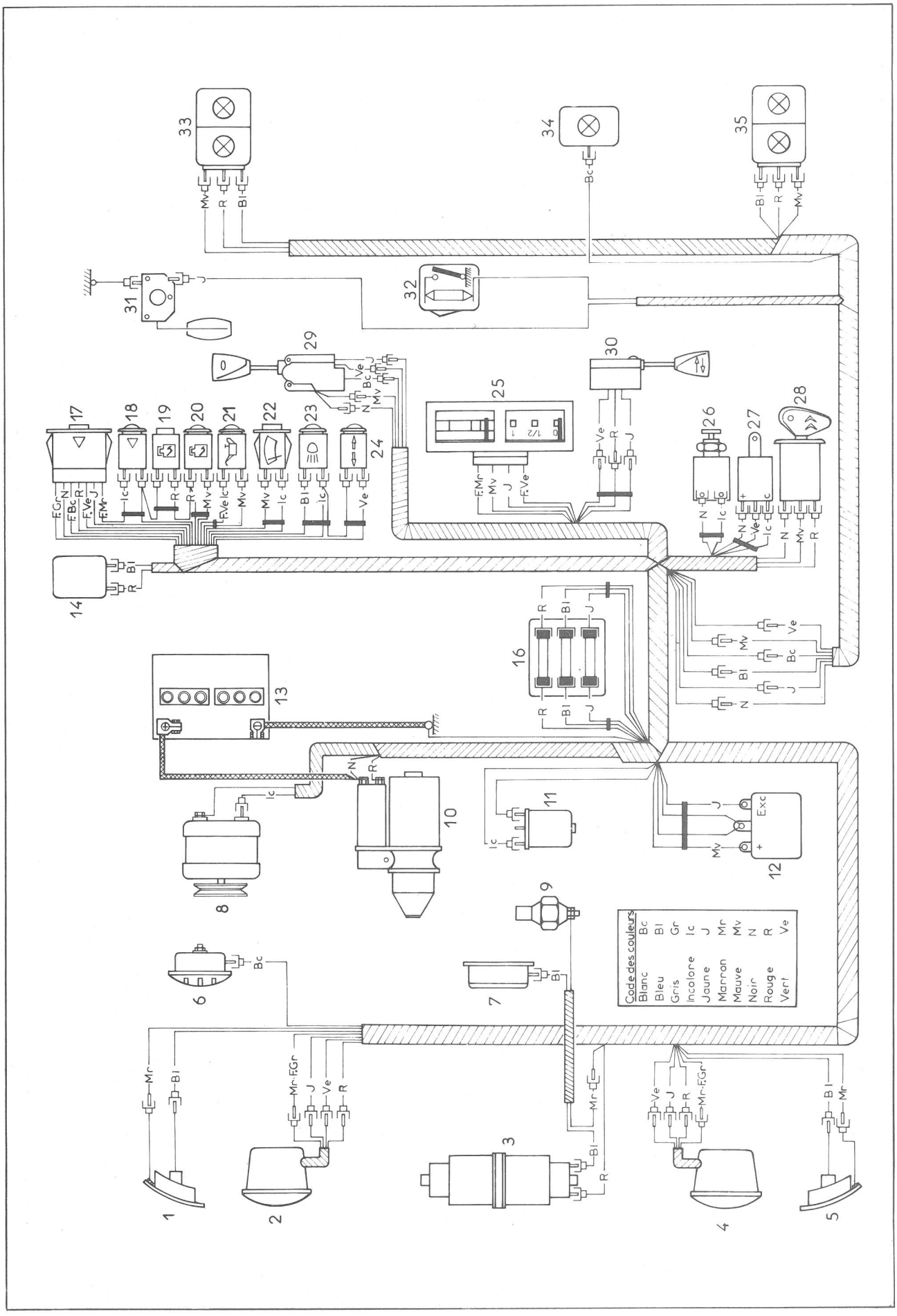

Mise à jour N° 1 au Manuel 854-4 (Additif)

SCHEMA DE PRINCIPE

TOURNER S.V.P.

SCHEMA DE PRINCIPE

A.51-122

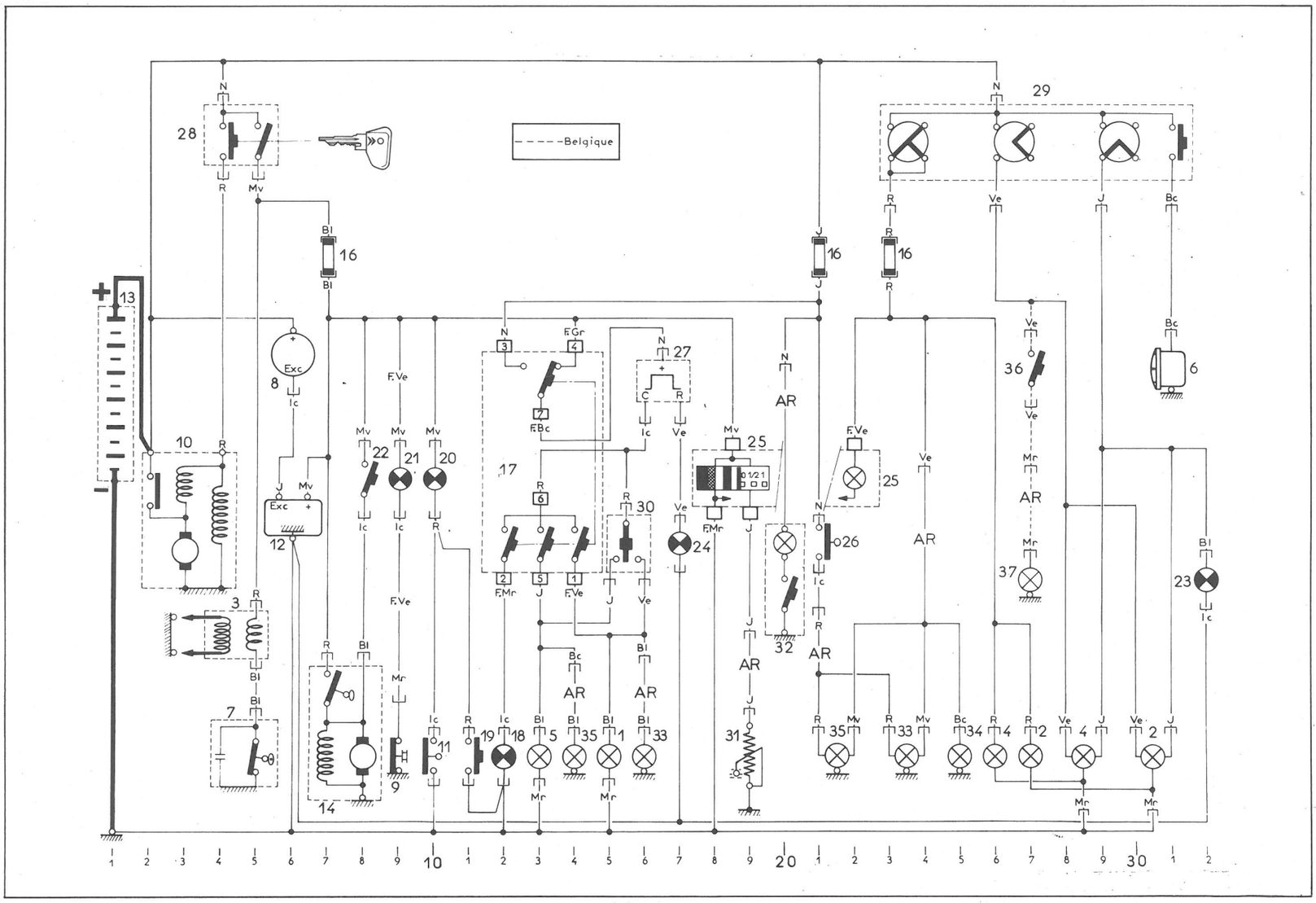

NOMENCLATURE DES PIECES

Rep.	Désignation ..... Position	Rep.	Désignation ..... Position
1	Clignotant avant droit 15	21	Voyant de pression d'huile 9
2	Feu de route droit 31	22	Interrupteur d'essuie-glace 8
	Feu de croisement droit 30	23	Voyant de phares 32
	Lanterne avant droite 27	24	Voyant de clignotants 17
3	Bobine d'allumage ..... 4 - 5	25	Tableau de bord :
4	Feu de route gauche 29		- Eclaireur 22
	Feu de croisement gauche 28		- Voltmètre thermique 18
	Lanterne avant gauche 26		- Récepteur de jauge 19
5	Clignotant avant gauche 13	26	Contacteur de stop 21
6	Avertisseur sonore 31	27	Centrale clignotante ..... 16 - 17
7	Allumeur ..... 4 - 5	28	Contacteur antivol ..... 4 - 5
8	Alternateur 6	29	Commutateur d'éclairage ..... 23 à 31
9	Mano-contact d'huile moteur 9	30	Commutateur des clignotants ..... 15 - 16
10	Démarreur ..... 2 à 4	31	Rhéostat de jauge 19
11	Contact de niveau sur bocal de liquide de freins 10	32	Plafonnier 20
12	Régulateur de tension 6	33	Stop et lanterne arrière droit ..... 23 - 24
13	Batterie 1		Clignotant arrière droit 16
14	Moteur d'essuie-glace ..... 7 - 8	34	Eclaireur de plaque 25
16	Boîte à fusibles ..... 7 - 21 - 23	35	Stop et lanterne arrière gauche ..... 21 - 22
17	Interrupteur de signal de détresse ..... 12 à 14		Clignotant arrière gauche 14
18	Voyant de signal de détresse 12	36	Interrupteur de feu de brouillard arrière *(Belgique)* 27
19	Testeur de voyant de liquide de freins 11	37	Feu de brouillard arrière *(Belgique)* 27
20	Voyant de niveau de liquide de freins 10		

NOMENCLATURE DES FAISCEAUX

Sans repère : Avant	**AR** : Arrière

Les schémas des véhicules Dyane et Acadiane sont regroupés sous la même opération. Seuls les faisceaux arrière diffèrent. Le schéma présenté est celui de l'Acadiane. Pour la partie arrière de la Dyane reprendre l'Opération AY. 510-00 e.

TABLEAU DES LAMPES DYANE

Utilisation	Quantité	Culot	Type	Tension	Puissance
Feux de route et de croisement	2	P.45 t.41	E. 2	12 V	45/40 W
Feux de direction avant et arrière Feux de stop	4 2	BA. 15 s/19	P. 25/1	12 V	21 W
Lanternes avant et arrière Voyant de pression d'huile Voyant de feux de détresse Voyant de Nivocode Voyant de feux de direction Voyant de feux de route	4 1 1 1 1 1	BA. 9 s	T. 8/4	12 V	4 W
Voyant de starter	1	Wedge base	$\phi = 5$ mm	12 V	1,2 W
Eclaireur de tableau	1	BA. 9 s	T. 8/2	12 V	2 W
Plafonnier	1	BA. 15 s		12 V	7 W

TABLEAU DES LAMPES ACADIANE

Utilisation	Quantité	Culot	Type	Tension	Puissance
Feux de route et de croisement	2	P.45 t.41	E. 2	12V	45/40 W
Feux de direction avant et arrière	4	BA. 15 s/19	P. 25/1	12 V	21 W
Feux de stop et de lanterne arrière	2	BAY.15 d/19	P. 25/2	12 V	21/5 W
Lanternes avant Eclaireur de plaque Voyant de pression d'huile Voyant de feux de détresse Voyant de Nivocode Voyant de feux de direction Voyant de feux de route	2 1 1 1 1 1 1	BA. 9 s	T. 8/4	12 V	4 W
Voyant de starter	1	Wedge base	$\phi = 5$ mm	12 V	1,2 W
Eclaireur de tableau	1	BA. 9 s	T. 8/2	12 V	2 W
Plafonnier	1	BA. 15 s		12 V	7 W

Mise à jour N° 2 au Manuel 854-4 (Additif)

SCHEMA D'INSTALLATION

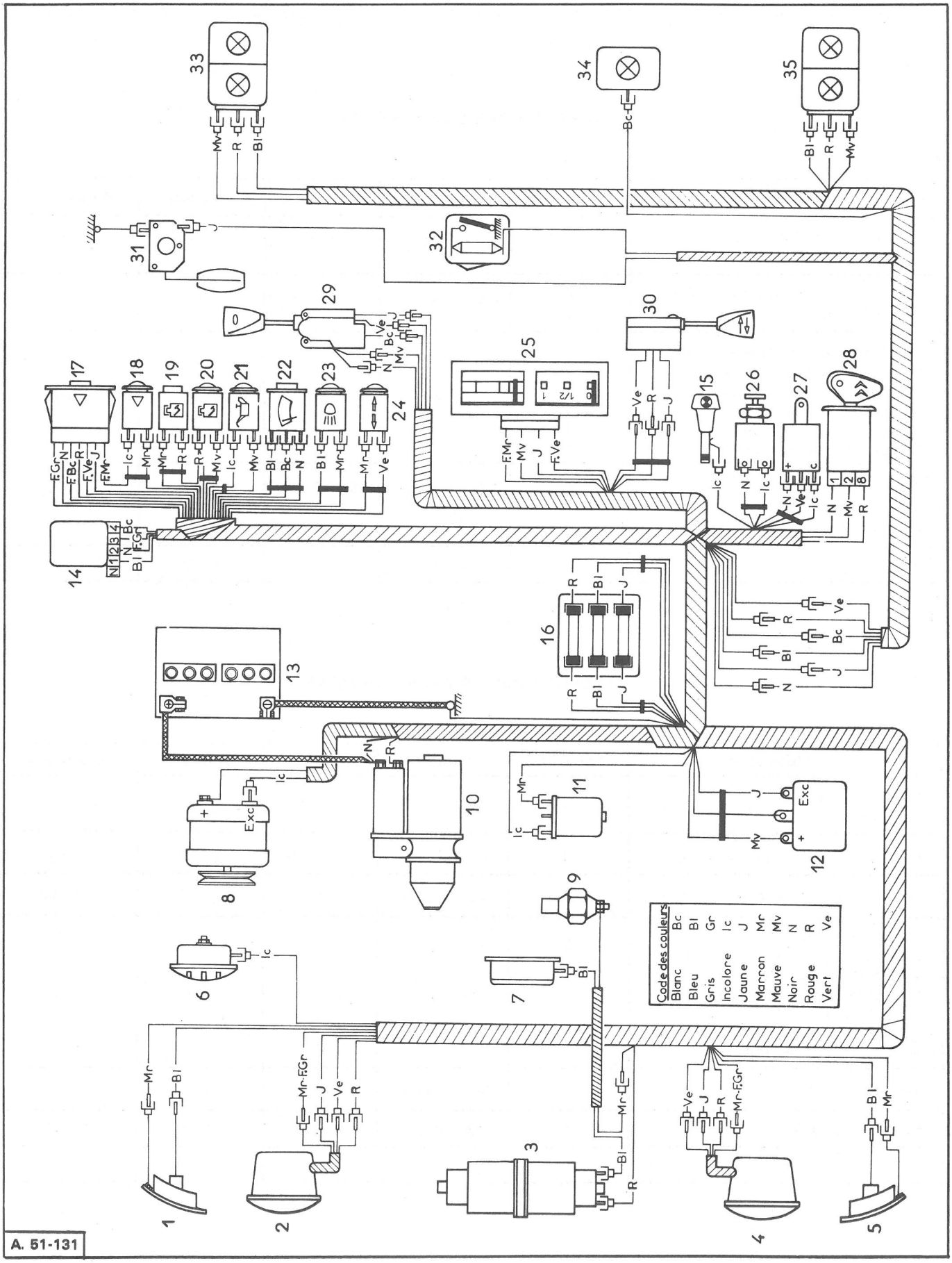

Mise à jour N° 2 au Manuel 854-4 (Additif)

SCHEMA DE PRINCIPE

TOURNER S.V.P.

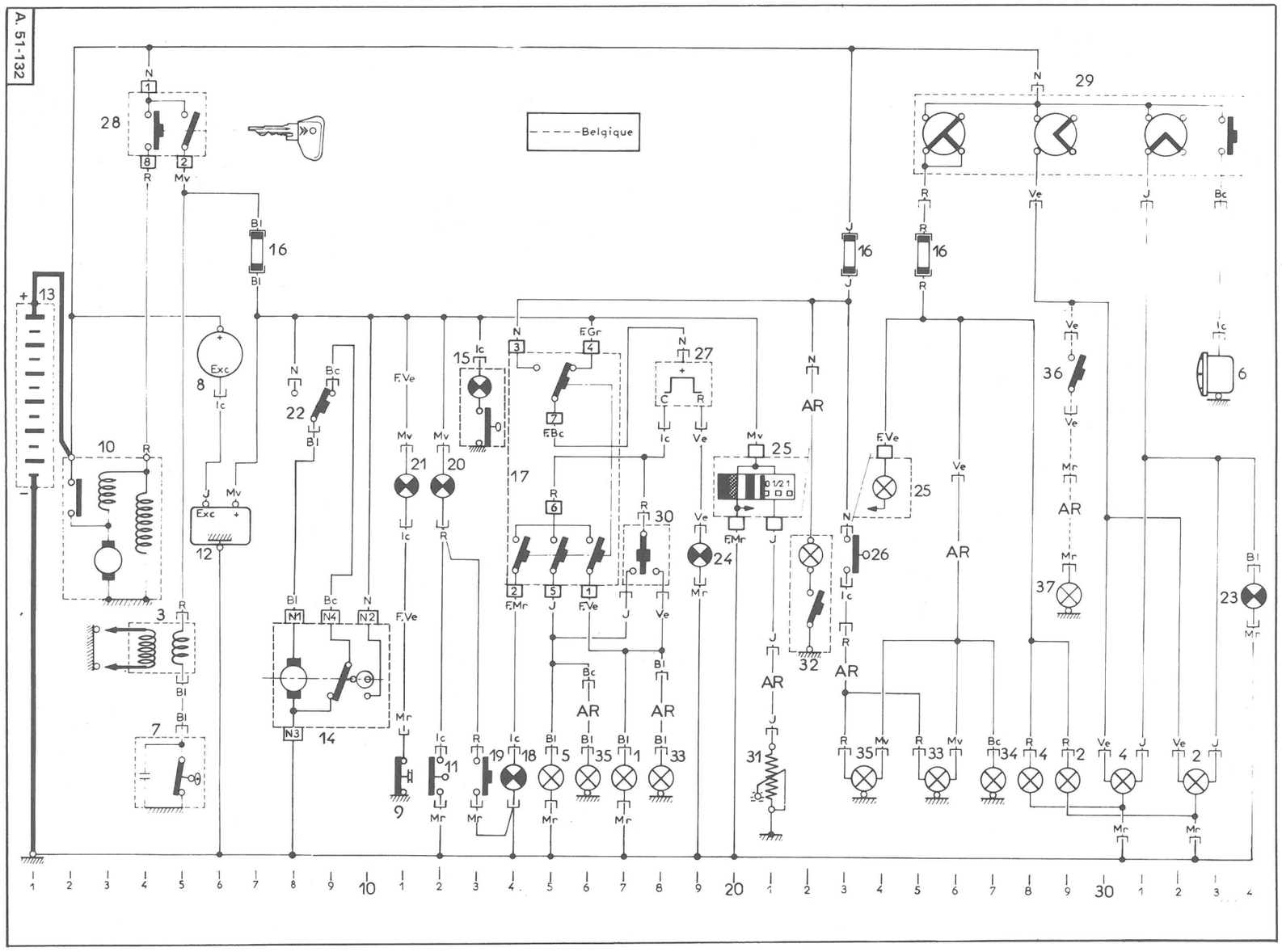

NOMENCLATURE DES PIECES

Rep.	Désignation ..... Position	Rep.	Désignation ..... Position
1	Feu de direction avant droit 17	21	Voyant de pression d'huile moteur 11
2	Phare droit : Feu de route : 33	22	Commutateur d'essuie-glace ..... 8 - 9
	- Feu de croisement : 32	23	Voyant de feux de route (suivant modèle) 34
	- Lanterne : 29	24	Voyant de feux de direction (suivant modèle) 19
3	Bobine d'allumage : ..... 4 - 5	25	Tableau de bord :
4	Phare gauche : Feu de route : 31		- Eclaireur 24
	- Feu de croisement : 30		- Voltmètre thermique 20
	- Lanterne : 28		- Indicateur de jauge de carburant 21
5	Feu de direction avant gauche 15	26	Contacteur de stop 23
6	Avertisseur sonore 33	27	Centrale clignotante ..... 18 - 19
7	Allumeur ..... 4 - 5	28	Contacteur antivol ..... 4 - 5
8	Alternateur 6	29	Commutateur d'éclairage et d'avertisseur ..... 25 à 33
9	Mano-contact d'huile moteur 11	30	Commutateur des feux de direction ..... 17 - 18
10	Démarreur ..... 2 à 4	31	Rhéostat de jauge de carburant 21
11	Contact de niveau de liquide de frein 12	32	Plafonnier 22
12	Régulateur de tension ..... 6 - 7	33	Bloc de feux arrière droit :
13	Batterie 1		- Stop et lanterne ..... 25 - 26
14	Moteur d'essuie-glace ..... 8 à 10		- Feu de direction 18
15	Tirette de starter à voyant incorporé 13	34	Eclaireur de plaque de police (Acadiane) 27
16	Boîte à fusibles ..... 7 - 23 - 25	35	Bloc de feux arrière gauche :
17	Commutateur de signal de détresse ..... 14 à 16		- Stop et lanterne ..... 23 - 24
18	Voyant de signal de détresse 14		- Feu de direction 16
19	Testeur de voyant de liquide de frein 13	*(36)*	Interrupteur de feu arrière de brouillard (Belgique) 29
20	Voyant de niveau de liquide de frein 12	*(37)*	Feu arrière de brouillard (Belgique) 29

NOMENCLATURE DES FAISCEAUX

Sans repère	Faisceau avant	**F.V**	Fil volant
AR	Faisceau arrière		

TABLEAU DES FUSIBLES

Alimentation	Calibre	Couleur	Protection
« + » batterie (par antivol)	16 A	Bleu	Essuie-glace Régulateur de tension Voyants de pression d'huile et Nivocode Clignotants et voyant Voltmètre et récepteur de jauge Voyant de starter
« + » batterie	10 A	Jaune	Feux de stop Plafonnier Clignotants en feux de détresse
Commutateur d'éclairage	10 A	Rouge	Eclaireur de tableau Lanternes avant et arrière Eclaireur de plaque de police (Acadiane)

TABLEAU DES LAMPES

Désignation	Quantité	Type de lampe
Phare - Code	2	Code Européen P 45 t 41 (sélective jaune) 6 V 45/40 W
Lanterne avant Eclairage plaque	2 2	BA 9 s - 6 V - 4 W
Clignotant avant Clignotant arrière	2 2	BA 15 s - 6 V - 15 W (ballon)
Lanterne arrière et stop	2	BAY 15 d/19 - 6 V - 18/4 W (ballon ϕ = 25)
Plafonnier	1	BA 15 s - 6 V - 7 W
Eclairage compteur	1	BA 9 s - 6 V - 1,5 W
Indicateur de charge	1	BA 9 s - 12 V - 1,5 W

REPERE DES PIECES

1 Phare avant droit
2 Phare avant gauche
3 Avertisseur de route
4 Avertisseur de ville
5 Feu indicateur de direction droit
6 Feu indicateur de direction gauche
7 Bobine
8 Allumeur
9 Batterie
10 Régulateur
11 Dynamo
12 Démarreur
13 Contacteur de stop
14 Moteur d'essuie-glace
15 Commutateur d'allumage
16 Commutateur d'éclairage et avertisseur
17 Interrupteur d'essuie-glace
18 Voyant rouge témoin de charge
19 Inverseur de feux de stationnement
20 Commutateur de feux indicateurs de direction
21 Récepteur de jauge
22 Lampe de tableau de bord
23 Plafonnier
24 Rhéostat de jauge à essence
25 Clignotant arrière droit
26 Lanterne et stop arrière droit
27 Eclaireur de plaque de police
28 Lanterne et stop arrière gauche
29 Clignotant arrière gauche
30 Borne accessoires

Faisceau	N° du fil	Couleur des embouts	Nomenclature des fils
Avant	1	Noir	Démarreur (12)
		Noir	à borne BAT du régulateur (10)
		Noir	à borne alimentation du commut. d'éclairage et avert. (16)
		Noir	à commutateur d'allumage (15)
		Noir	à borne accessoires (30)
		Noir	à interrupteur d'essuie-glace (17)
		Noir	à contacteur de stop (13)
		Noir	à inverseur de feux de stationnement (19)
		Noir	à jonction arrière
Avant	2	Violet	Commutateur d'allumage (15)
		Rouge	à bobine (7) (borne +)
		Violet	à cadran de jauge (21)
		Violet	à commutateur de feux indicateurs de direction (20)
		Violet	à voyant de charge (18)

Faisceau	N° du fil	Couleur des embouts	Nomenclature des fils
Avant	3	Vert	Commutateur d'éclairage et avertisseur (16) (code)
		Vert	à phare droit (1) ou gauche (2)
Avant	4	Jaune	Commutateur d'éclairage et avertisseur (16) (phares)
		Jaune	à phare droit (1) ou gauche (2)
Avant	5	Rouge	Inverseur des feux de stationnement (19)
		Rouge	à phare droit (1) (lanterne avant)
		Vert	à jonction arrière
Avant	6	Vert	Inverseur des feux de stationnement (19)
		Rouge	à phare gauche (2) (lanterne avant)
		Mauve	à jonction arrière
Avant	7	Mauve	Commutateur d'éclairage et avertisseur (16)
		Bleu	à inverseur des feux de stationnement (19)
		Rouge	à lampes de tableau de bord (22)
		Marron	à jonction arrière
Avant	8	Bleu	Commutateur d'éclairage et avertisseur (16)
		Bleu	à avertisseur ville (4)
Avant	9	Blanc	Commutateur d'éclairage et avertisseur (16)
		Blanc	à avertisseur route (3)
Avant	10	Bleu	Interrupteur d'essuie-glace (17)
		Bleu	à moteur d'essuie-glace (14)
Avant	11	Rouge	Voyant de charge (18)
		Rouge	à borne « DYN » du régulateur (10)
Avant	12	Bleu	Commutateur des feux indicateurs de direction (20)
		Bleu	à feu indicateur de direction droit (5)
		Bleu	à jonction arrière
Avant	13	Blanc	Commutateur des feux indicateurs de direction (20)
		Bleu	à feu indicateur de direction gauche (6)
		Blanc	à jonction arrière
Avant	14	Rouge	Contacteur de stop (13)
		Rouge	à jonction arrière
Avant	15	Bleu	Borne « − » de la bobine (7)
		Bleu	à allumeur (8)
Dynamo à régulateur	16	Jaune	Borne « EXC » du régulateur (10)
		Jaune	à borne « EXC » de la dynamo (11)
"	17	Rouge	Borne « DYN » du régulateur (10)
		Rouge	à borne « DYN » de la dynamo (11)
"	18	Noir	Masse du régulateur (10)
		Noir	à masse sur boîte de vitesses et sur dynamo (11)
Arrière	10	Noir	Jonction arrière
		Noir	à plafonnier (23)
Arrière	5	Vert	Jonction arrière
		Mauve	à lanterne arrière droite (26)
Arrière	6	Mauve	Jonction arrière
		Mauve	à lanterne arrière gauche (28)
Arrière	7	Marron	Jonction arrière
		Mauve	à plaque de police (27)
Arrière	12	Bleu	Jonction arrière
		Bleu	à clignotant arrière droit (25)
Arrière	13	Blanc	Jonction arrière
		Bleu	à clignotant arrière gauche (29)
Arrière	14	Rouge	Jonction arrière
		Rouge	à stop droit (26) et stop gauche (28)
Arrière	15	Jaune	Rhéostat de jauge à essence (24)
		Jaune	à récepteur de jauge (21)
Fil volant	20	Noir	Borne accessoires (30)
		Noir	à moteur d'essuie-glace (14)

TABLEAU DES LAMPES

Désignation	Quantité	Type de lampe
Phare - Code	2	Code Européen P 45 t 41 (sélective jaune) 6 V 45/40 W
Lanterne avant Eclairage plaque	2 2	BA 9 s - 6 V - 4 W
Clignotant avant Clignotant arrière	2 2	BA 15 s - 6 V - 15 W (ballon)
Lanterne arrière et stop	2	BAY 15 d/19 - 6 V - 18/4 W (ballon ϕ = 25)
Plafonnier	1	BA 15 s - 6 V - 7 W
Eclairage compteur	1	BA 9 s - 6 V - 1,5 W
Indicateur de charge	1	BA 9 s - 12 V - 1,5 W

REPERE DES PIECES

1 Phare avant droit
2 Phare avant gauche
3 Avertisseur de route
4 Avertisseur de ville
5 Feu indicateur de direction droit
6 Feu indicateur de direction gauche
7 Bobine
8 Allumeur
9 Batterie
10 Régulateur
11 Dynamo
12 Démarreur
13 Contacteur de stop
14 Moteur d'essuie-glace
15 Commutateur d'allumage
16 Commutateur d'éclairage et avertisseur
17 Interrupteur d'essuie-glace
18 Voyant rouge témoin de charge
19 Inverseur de feux de stationnement
20 Commutateur de feux indicateurs de direction
21 Récepteur de jauge
22 Lampe de tableau de bord
23 Plafonnier
24 Rhéostat de jauge à essence
25 Clignotant arrière droit
26 Lanterne et stop arrière droit
27 Eclaireur de plaque de police
28 Lanterne et stop arrière gauche
29 Clignotant arrière gauche
30 Borne accessoires

Faisceau	N° du fil	Couleur des embouts	Nomenclature des fils
Avant	1	Noir	Démarreur (12)
		Noir	à borne BAT du régulateur (10)
		Noir	à borne alimentation du commut. d'éclairage et avert. (16)
		Noir	à commutateur d'allumage (15)
		Noir	à borne accessoires (30)
		Noir	à interrupteur d'essuie-glace (17)
		Noir	à contacteur de stop (13)
		Noir	à inverseur de feux de stationnement (19)
		Noir	à jonction arrière
Avant	2	Violet	Commutateur d'allumage (15)
		Rouge	à bobine (7) (borne +)
		Violet	à cadran de jauge (21)
		Violet	à commutateur de feux indicateurs de direction (20)
		Violet	à voyant de charge (18)

Faisceau	N° du fil	Couleur des embouts	Nomenclature des fils
Avant	3	Vert	Commutateur d'éclairage et avertisseur (16) (code)
		Vert	à phare droit (1) ou gauche (2)
Avant	4	Jaune	Commutateur d'éclairage et avertisseur (16) (phares)
		Jaune	à phare droit (1) ou gauche (2)
Avant	5	Rouge	Inverseur des feux de stationnement (19)
		Rouge	à phare droit (1) (lanterne avant)
		Vert	à jonction arrière
Avant	6	Vert	Inverseur des feux de stationnement (19)
		Rouge	à phare gauche (2) (lanterne avant)
		Mauve	à jonction arrière
Avant	7	Mauve	Commutateur d'éclairage et avertisseur (16)
		Bleu	à inverseur des feux de stationnement (19)
		Rouge	à lampes de tableau de bord (22)
		Marron	à jonction arrière
Avant	8	Bleu	Commutateur d'éclairage et avertisseur (16)
		Bleu	à avertisseur ville (4)
Avant	9	Blanc	Commutateur d'éclairage et avertisseur (16)
		Blanc	à avertisseur route (3)
Avant	10	Bleu	Interrupteur d'essuie-glace (17)
		Bleu	à moteur d'essuie-glace (14)
Avant	11	Rouge	Voyant de charge (18)
		Rouge	à borne « DYN » du régulateur (10)
Avant	12	Bleu	Commutateur des feux indicateurs de direction (20)
		Bleu	à feu indicateur de direction droit (5)
		Bleu	à jonction arrière
Avant	13	Blanc	Commutateur des feux indicateurs de direction (20)
		Bleu	à feu indicateur de direction gauche (6)
		Blanc	à jonction arrière
Avant	14	Rouge	Contacteur de stop (13)
		Rouge	à jonction arrière
Avant	15	Bleu	Borne « − » de la bobine (7)
		Bleu	à allumeur (8)
Dynamo à régulateur	16	Jaune	Borne « EXC » du régulateur (10)
		Jaune	à borne « EXC » de la dynamo (11)
"	17	Rouge	Borne « DYN » du régulateur (10)
		Rouge	à borne « DYN » de la dynamo (11)
"	18	Noir	Masse du régulateur (10)
		Noir	à masse sur boîte de vitesses et sur dynamo (11)
Arrière	10	Noir	Jonction arrière
		Noir	à plafonnier (23)
Arrière	5	Vert	Jonction arrière
		Mauve	à lanterne arrière droite (26)
Arrière	6	Mauve	Jonction arrière
		Mauve	à lanterne arrière gauche (28)
Arrière	7	Marron	Jonction arrière
		Mauve	à plaque de police (27)
Arrière	12	Bleu	Jonction arrière
		Bleu	à clignotant arrière droit (25)
Arrière	13	Blanc	Jonction arrière
		Bleu	à clignotant arrière gauche (29)
Arrière	14	Rouge	Jonction arrière
		Rouge	à stop droit (26) et stop gauche (28)
Arrière	15	Jaune	Rhéostat de jauge à essence (24)
		Jaune	à récepteur de jauge (21)
Fil volant	20	Noir	Borne accessoires (30)
		Noir	à moteur d'essuie-glace (14)

A.51-9

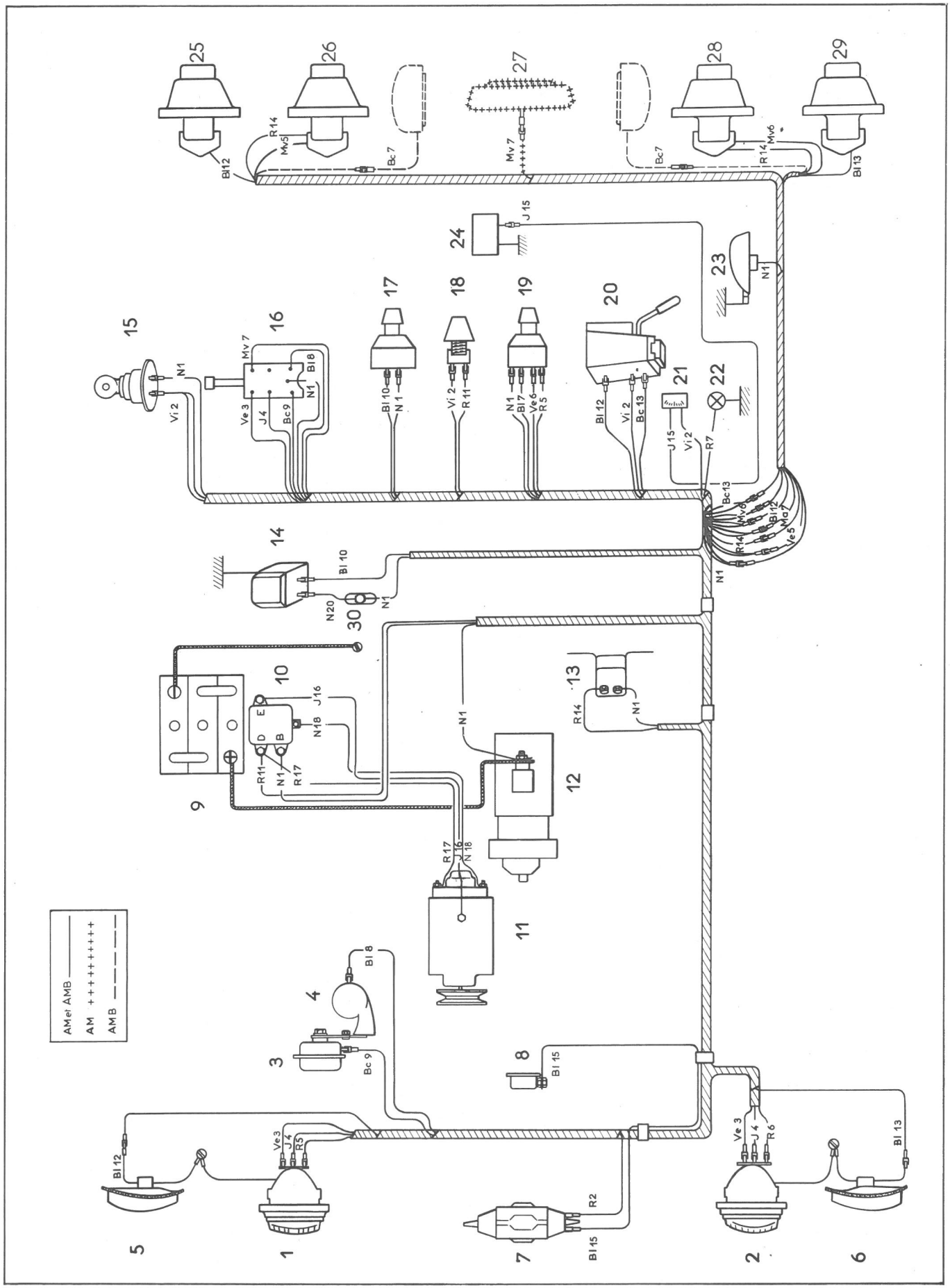
25
26
27
28
29
24
23
17
18
19
20
15
16
21
22
14
30
10
13
9
12
11
4
3
8
5
1
7
2
6
AMet AMB
AM
AMB
Bl12
R14
Mv5
Bc7
Mv7
Bc7
R14
Mv6
Bl13
J15
N1
Vi2
Mv7
Bl8
Ve3
J4
Bc9
N1
Bl10
N1
Vi2
R11
N1
Bl7
Ve6
R5
Bl12
Vi2
Bc13
J15
Vi2
R7
Bc13
Mv6
Bl12
Ma7
Ve5
R14
N1
Bl10
N20
N1
N1
J16
E
D
B
N18
R11
N1
R17
R14
N1
N1
R17
J16
N18
Bl8
Bc9
Bl15
Bl12
Ve3
J4
R5
R2
Bl15
Ve3
J4
R6
Bl13

TABLEAU DES LAMPES

Désignation	Quantité	Type de lampe
Phare - Code	2	Code Européen P 45 t 41 (sélective jaune) 12 V - 45/40 W
Clignotant AV	2	BA 15 s-1 plot - 12 V - 15 W (gros ballon)
Clignotant AR	2	
Eclairage tableau de bord	1	BA 9 s-1 plot - 12 V - 2 W F.B.
Lanterne AV	2	BA 9 s navette - 12 V - 4 W (tube ϕ 10)
Eclairage plaque	2	BA. 9 s navette - 12 V - 4 W (tube ϕ 10)
Plafonnier	1	BA. 15 s-1 plot - 12 V - 7 W (petit ballon)
Lanterne AR et stop	2	BAY 15 d/19 - 2 plots - 12 V - 18/4 W (ballon ϕ 25)

REPERE DES PIECES

1. Feu indicateur de direction avant droit
2. Phare avant droit
3. Bobine d'allumage
4. Phare avant gauche
5. Feu indicateur de direction avant gauche
6. Avertisseur de route
7. Allumeur
8. Batterie
9. Alternateur
10. Démarreur
11. Régulateur de tension
12. Boîte à fusibles
13. Interrupteur de stop
14. Moteur d'essuie-glace
15. Borne d'accessoires
16. Interrupteur d'allumage
17. Commutateur d'éclairage et d'avertisseur
18. Interrupteur d'essuie-glace
19. Commutateur des feux de stationnement
20. Commutateur des feux indicateurs de direction
21. Rhéostat du puits de jauge à essence
22. Voltmètre thermique de charge
23. Lampe d'éclairage du tableau de bord
24. Indicateur d'essence
25. Plafonnier
26. Feu indicateur de direction arrière droit
27. Lanterne et stop arrière droit
28. Eclaireur de plaque de police
29. Lanterne et stop arrière gauche
30. Feu indicateur de direction arrière gauche.

Faisceau	N° du fil	Couleur des embouts	Nomenclature des fils
Avant	1	Noir	Démarreur (10)
		Noir	à alternateur (9) (borne +)
		Jaune	à boîte à fusibles (12) (fusible n° 1)
		Noir	à interrupteur d'allumage (16)
		Noir	à commutateur d'éclairage et d'avertisseur (17)
Avant	2	Jaune	Boîte à fusibles (12) (fusible n° 1)
		Noir	à interrupteur de stop (13)
		Noir	à borne d'accessoires (15)
		Noir	à commutateur des feux de stationnement (19)
		Noir	à jonction arrière
Avant	3	Violet	Interrupteur d'allumage (16)
		Bleu	à boîte à fusibles (12) (fusible n° 2)
		Rouge	à bobine d'allumage (3) (borne + bat)
Avant	4	Bleu	Boîte à fusibles (12) (fusible n° 2)
		Violet	à régulateur de tension (11) (borne +)
		Rouge	à moteur d'essuie-glace (14) (arrêt automatique)
		Noir	à interrupteur d'essuie-glace (18)
		Violet	à commutateur des feux indicateurs de direction (20)
		Violet	à voltmètre thermique (22)
		Violet	à indicateur d'essence (24)
Avant	5	Mauve	Commutateur d'éclairage et d'avertisseur (17)
		Rouge	à boîte à fusibles (12) (fusible n° 3).

Faisceau	N° du fil	Couleur des embouts	Nomenclature des fils
Avant	6	Rouge	Boîte à fusibles (12) (fusible n° 3)
		Bleu	à commutateur des feux de stationnement (19)
		Rouge	à lampe d'éclairage du tableau de bord (23)
		Marron	à jonction arrière
Avant	7	Bleu	Interrupteur d'essuie-glace (18)
		Bleu	à moteur d'essuie-glace (14)
Avant	8	Blanc	Commutateur d'éclairage et d'avertisseur (17)
		Blanc	à avertisseur de route (6)
Fil volant	9	Bleu	Bobine d'allumage (3)
		Bleu	à allumeur (7)
Avant	10	Vert	Commutateur d'éclairage et d'avertisseur (17)
		Vert	à phare avant droit (2) (feu de croisement)
		Vert	à phare avant gauche (4) (feu de croisement)
Avant	11	Jaune	Commutateur d'éclairage et d'avertisseur (17)
		Jaune	à phare avant droit (2) (feu de route)
		Jaune	à phare avant gauche (4) (feu de route)
Avant	13	Vert	Commutateur des feux de stationnement (19)
		Rouge	à phare avant gauche (4) (veilleuse)
		Mauve	à jonction arrière
Avant	14	Rouge	Commutateur des feux de stationnement (19)
		Rouge	à phare avant droit (2) (veilleuse)
		Vert	à jonction arrière
Avant	15	Blanc	Commutateur des feux indicateurs de direction (20)
		Bleu	à feu indicateur de direction avant gauche (5)
		Blanc	à jonction arrière
Avant	16	Bleu	Commutateur des feux indicateurs de direction (20)
		Bleu	à feu indicateur de direction avant droit (1)
		Bleu	à jonction arrière
Avant	17	Rouge	Interrupteur de stop (13)
		Rouge	à jonction arrière
Fil volant	18	Jaune	Alternateur (9) (borne Exc)
		Jaune	à régulateur de tension (11) (borne Exc)
Fil volant	19	Marron	Régulateur de tension (11)
		Marron	à masse (couvercle de boîte de vitesses)
Fil volant	20	Marron	Feu indicateur de direction avant gauche (5)
		Marron	à masse (tôle d'habillage avant)
Fil volant	21	Marron	Phare avant gauche (4)
		Marron	à masse (tôle d'habillage avant)
Fil volant	22	Marron	Phare avant droit (2)
		Marron	à masse (tôle d'habillage avant)
Fil volant	23	Marron	Feu indicateur de direction avant droit (1)
		Marron	à masse (tôle d'habillage avant)
Fil volant	24	Marron	Tôle habillage avant (masse)
		Marron	à masse (carter d'huile)
Arrière	2	Noir	Jonction arrière
		Noir	à plafonnier (25)
Arrière	6	Marron	Jonction arrière
		Mauve	à éclaireur de plaque de police (28) (type AM)
Arrière	6	Marron	Jonction arrière
		Blanc	à éclaireur de plaque de police (28) (type AMB)
Arrière	12	Jaune	Rhéostat du puits de jauge (21)
		Jaune	à indicateur d'essence (24)
Arrière	13	Mauve	Jonction arrière
		Mauve	à feu de stationnement (ou lanterne) arrière gauche (29)
Arrière	14	Vert	Jonction arrière
		Mauve	à feu de stationnement (ou lanterne) arrière droit (27)
Arrière	15	Blanc	Jonction arrière
		Bleu	à feu indicateur de direction arrière gauche (30)
Arrière	16	Bleu	Jonction arrière
		Bleu	à feu indicateur de direction arrière droit (26)
Arrière	17	Rouge	Jonction arrière
		Rouge	à feu de stop arrière gauche (29)
		Rouge	à feu de stop arrière droit (27)

A 51-13

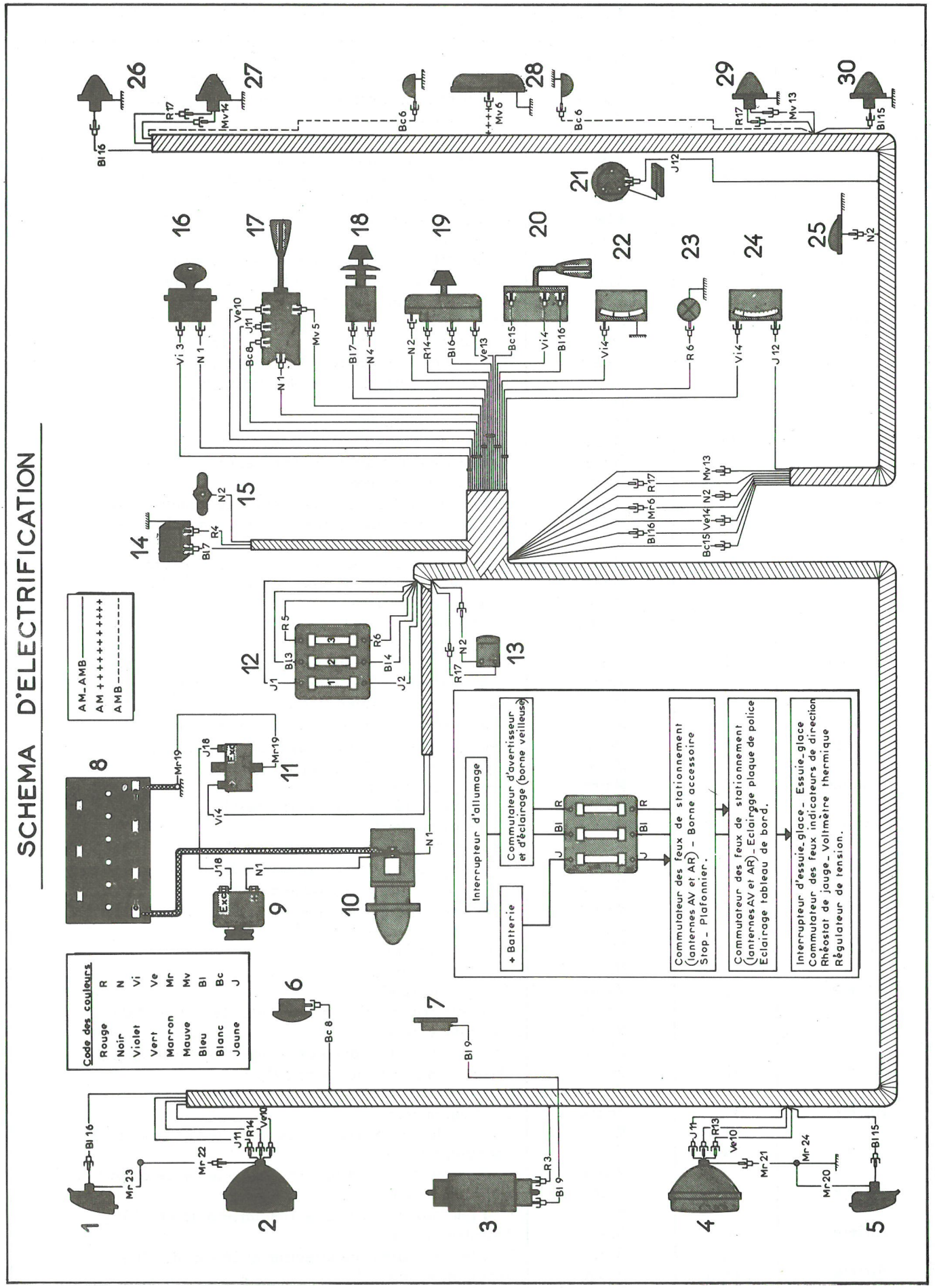
SCHEMA D'ELECTRIFICATION
AM-AMB
AM ++++++++++
AMB
Code des couleurs
Rouge R
Noir N
Violet Vi
Vert Ve
Marron Mr
Mauve Mv
Bleu Bl
Blanc Bc
Jaune J
Interrupteur d'allumage
+ Batterie
Commutateur d'avertisseur et d'éclairage (borne veilleuse)
Commutateur des feux de stationnement (lanternes AV et AR) - Borne accessoire Stop - Plafonnier.
Commutateur des feux de stationnement (lanternes AV et AR) - Eclairage plaque de police Eclairage tableau de bord.
Interrupteur d'essuie-glace - Essuie-glace
Commutateur des feux indicateurs de direction
Rhéostat de jauge - Voltmètre thermique
Régulateur de tension.

TABLEAU DES LAMPES

Désignation	Quantité	Type de lampe
Phare - Code	4	Code Européen P 45 t 41 (sélective jaune) 12 V - 45/40 W
Clignotant AV Clignotant AR Stop	2 2 2	BA 15 s - 1 plot - 12 V - 21 W
Eclairage tableau de bord	1	BA 9 s - 1 plot - 12 V - 2 W
Lanterne avant	2	BA 9 s - navette - 12 V - 4 W (tube ⌀ 10)
Lanterne arrière (éclairage plaque)	2	BA 15 s - 1 plot - 12 V - 5 W
Plafonnier	1	BA 15 s - 1 plot - 12 V - 7 W

REPERES DES PIECES

1. Feu indicateur de direction avant droit
2. Phare extérieur avant droit
3. Phare intérieur avant droit
4. Bobine d'allumage
5. Phare intérieur avant gauche
6. Phare extérieur avant gauche
7. Feu indicateur de direction avant gauche
8. Avertisseur
9. Allumeur
10. Batterie
11. Alternateur
12. Démarreur
13. Régulateur de tension
14. Boîte à fusibles
15. Interrupteur de stop
16. Moteur d'essuie-glace
17. Borne d'accessoires
18. Relais de phares
19. Interrupteur d'allumage
20. Commutateur d'éclairage et d'avertisseur
21. Interrupteur d'essuie-glace
22. Commutateur des feux de stationnement
23. Commutateur des feux indicateurs de direction
24. Voltmètre thermique
25. Lampe d'éclairage du tableau de bord
26. Rhéostat d'éclairage du tableau de bord
27. Indicateur d'essence
28. Rhéostat de jauge à essence
29. Plafonnier
30. Feu indicateur de direction arrière droit
31. Feu de stop arrière droit
32. Lanterne et éclaireur de plaque arrière droit
33. Lanterne et éclaireur de plaque arrière gauche
34. Feu de stop arrière gauche
35. Feu indicateur de direction arrière gauche
36. Antivol (option)

Faisceau	N° du fil	Couleur des embouts	Nomenclature des fils
Avant	1	Noir	Démarreur (12)
		Noir	à alternateur (11)
		Noir	à interrupteur d'allumage (19)
		Jaune	à boîte à fusibles (14) (fusible n° 3)
		Noir	à commutateur (20) d'éclairage et d'avertisseur
		Noir	à relais (18) (borne 1) des phares intérieurs
Avant	2	Jaune	Boîte à fusibles (14) (fusible n° 3)
		Noir	à interrupteur de stop (15)
		Noir	à jonction arrière
		Noir	à borne d'accessoires (17)
		Noir	à commutateur (22) des feux de stationnement
Avant	3	Violet	Interrupteur d'allumage (19)
		Rouge	à bobine d'allumage (4) (borne +)
		Bleu	à boîte à fusibles (14) (fusible n° 2)
Avant	4	Bleu	Boîte à fusibles (14) (fusible n° 2)
		Violet	à régulateur de tension (13) (borne +)
		Violet	à voltmètre thermique (24)
		Violet	à indicateur d'essence (27)
		Violet	à commutateur (23) des feux indicateurs de direction
		Noir	à interrupteur (21) d'essuie-glace
		Rouge	à moteur d'essuie-glace (16) arrêt automatique
Avant	5	Mauve	Commutateur (20) d'éclairage et d'avertisseur
		Rouge	à boîte à fusibles (14) (fusible n° 1)
Avant	6	Rouge	Boîte à fusibles (14) (fusible n° 1)
		Bleu	à commutateur (22) des feux de stationnement
		Rouge	à rhéostat (26) d'éclairage du tableau de bord
Avant	7	Rouge	Rhéostat (26) d'éclairage du tableau de bord
		Rouge	à lampe d'éclairage (25) du tableau de bord
Avant	8	Bleu	Interrupteur d'essuie-glace (21)
		Bleu	à moteur d'essuie-glace (16)
Avant	9	Blanc	Commutateur (20) d'éclairage et d'avertisseur
		Blanc	à avertisseur (8)
Avant	10	Vert	Commutateur (20) d'éclairage et d'avertisseur
		Vert	à phare extérieur avant droit (2) (feu de croisement)
		Vert	à phare extérieur avant gauche (6) (feu de croisement)
Avant	11	Jaune	Commutateur (20) d'éclairage et d'avertisseur
		Jaune	à phare extérieur avant droit (2) (feu de route)
		Jaune	à phare extérieur avant gauche (6) (feu de route)
		Jaune	à relais de phares (18) (borne n° 3)
Avant	12	Blanc	Relais (18) des phares intérieurs
		Jaune	à phare intérieur avant droit (3)
		Jaune	à phare intérieur avant gauche (5)
Avant	13	Rouge	Commutateur (22) des feux de stationnement
		Rouge	à phare extérieur avant droit (2) (borne veilleuse)
		Vert	à jonction arrière
Avant	14	Vert	Commutateur (22) des feux de stationnement
		Rouge	à phare extérieur avant gauche (6) (borne veilleuse)
		Mauve	à jonction arrière
Avant	15	Bleu	Commutateur (23) des feux indicateurs de direction
		Bleu	à feu indicateur de direction avant droit (1)
		Bleu	à jonction arrière
Avant	16	Blanc	Commutateur (23) des feux indicateurs de direction
		Bleu	à feu indicateur de direction avant gauche (7)
		Blanc	à jonction arrière

Faisceau	N° du fil	Couleur des embouts	Nomenclature des fils
Avant	17	Rouge	Interrupteur de stop (15)
		Rouge	à jonction arrière
Fil volant	18	Bleu	Bobine d'allumage (4) (borne –)
		Bleu	à allumeur (9)
			à antivol (36) (option)
Fil volant	19		Antivol (36) (option)
			à masse
Fil volant	20	Mauve	Relais (18) des phares intérieurs
			à masse
Fil volant	21	Jaune	Alternateur (11) (borne « EXC »)
		Jaune	à régulateur (13) (borne « EXC »)
Fil volant	22	Marron	Régulateur (11) (borne masse)
			à masse (couvercle de B.V.)
Fil volant	23		Feu indicateur de direction avant droit (1)
			à masse (tôle d'habillage avant)
Fil volant	24	Marron	Phare extérieur avant droit (2) (veilleuse)
			à masse (tôle d'habillage avant)
Fil volant	25	Marron	Phare extérieur avant droit (2)
			à masse (tôle d'habillage avant)
Fil volant	26	Marron	Phare intérieur avant droit (3)
			à masse (tôle d'habillage avant)
Fil volant	27		Feu indicateur de direction avant gauche (7)
			à masse (tôle d'habillage avant)
Fil volant	28	Marron	Phare extérieur avant gauche (6) (veilleuse)
			à masse (tôle d'habillage avant)
Fil volant	29	Marron	Phare extérieur avant gauche (6)
			à masse (tôle d'habillage avant)
Fil volant	30	Marron	Phare intérieur avant gauche (5)
			à masse (tôle d'habillage avant)
Fil volant	31		Tôle d'habillage avant
			à masse (carter d'huile)
Arrière	2	Noir	Jonction arrière
		Noir	à plafonnier (29)
Arrière	13	Vert	Jonction arrière
		Mauve	à lanterne (éclaireur de plaque) AR droit (32)
Arrière	14	Mauve	Jonction arrière
		Mauve	à lanterne (éclaireur de plaque) AR gauche (33)
Arrière	15	Bleu	Jonction arrière
		Bleu	à feu indicateur de direction arrière droit (30)
Arrière	16	Blanc	Jonction arrière
		Bleu	à feu indicateur de direction arrière gauche (35)
Arrière	17	Rouge	Jonction arrière
		Rouge	à feu de stop droit (31)
		Rouge	à feu de stop gauche (34)
Arrière	32	Jaune	Rhéostat (28) de jauge à essence
		Jaune	à indicateur d'essence (27)
Fil volant	33	Marron	Rhéostat (28) de jauge à essence
			à masse

A. 51-17

SCHEMA D'INSTALLATION

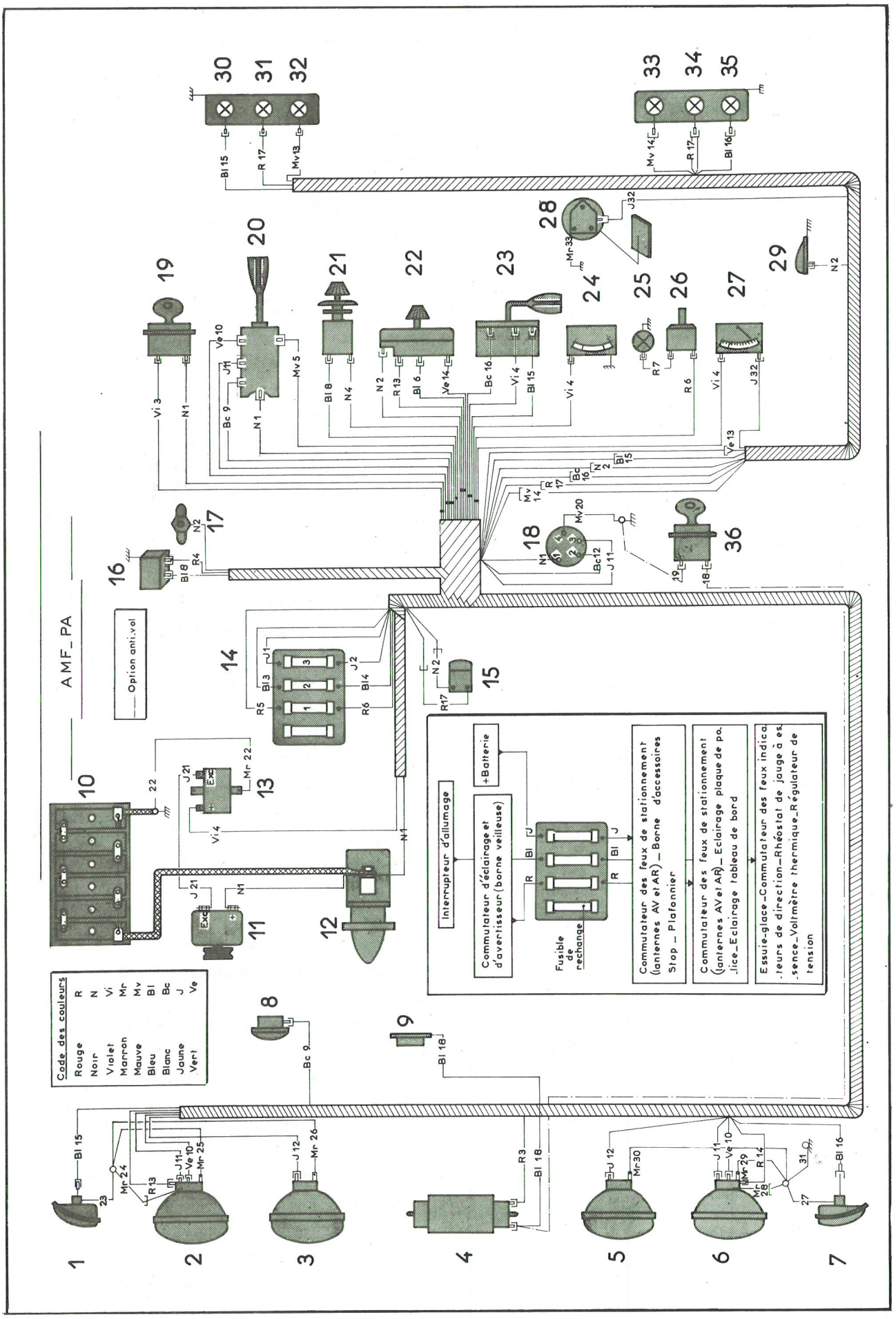

TABLEAU DES LAMPES

Désignation	Quantité	Type de lampe
Phare - Code	2	Code Européen P 45 t 41 - 12 V - 45/40 W (NF R 136-15)
Clignotant AV	2	BA 15 s - 1 plot - 12 V - 15 W - (NF R 136-09)
Clignotant AR Stop	2 2	BA 15 s - 1 plot - 12 V - 21 W - (NF R 136-12)
Eclairage tableau de bord	1	BA 9 s - 1 plot - 16 V - 0,2 A - (NF R 136-04)
Lanterne avant	2	BA 9 s - 1 plot - 12 V - 4 W - (NF R 136-33)
Lanterne arrière	2	BA 15 s - 1 plot - 12 V - 5 W - (NF R 136-13)
Plafonnier	1	BA 15 s - 1 plot - 12 V - 7 W - (NF R 136-08)

REPERE DES PIECES

1. Feu indicateur de direction avant droit
2. Phare avant droit
3. Bobine d'allumage
4. Phare avant gauche
5. Feu indicateur de direction avant gauche
6. Avertisseur
7. Allumeur
8. Alternateur
9. Démarreur
10. Batterie
11. Régulateur de tension
12. Boîte à fusibles
13. Interrupteur de stop
14. Chauffage Fr – 20° (option)
15. Moteur d'essuie-glace
16. Borne d'accessoires
17. Antivol
18. Interrupteur d'allumage
19. Commutateur d'éclairage et d'avertisseur
20. Interrupteur d'essuie-glace
21. Commutateur des feux de stationnement
22. Commutateur des feux indicateurs de direction
23. Voltmètre thermique
24. Lampe d'éclairage du tableau de bord
25. Rhéostat d'éclairage du tableau de bord
26. Indicateur d'essence
27. Rhéostat de jauge à essence
28. Plafonnier
29. Feu indicateur de direction arrière droit
30. Feu de stop arrière droit
31. Lanterne et éclaireur de plaque arrière droit
32. Lanterne et éclaireur de plaque arrière gauche
33. Feu de stop arrière gauche
34. Feu indicateur de direction arrière gauche

Faisceau	N° du fil	Couleur des embouts	Nomenclature des fils
Avant	1	Noir	Démarreur (9)
		Noir	à alternateur (8) (borne +)
		Jaune	à boîte à fusibles (12) (fusible n° 3)
		Noir	à interrupteur (18) d'allumage
		Noir	à commutateur (19) d'éclairage et d'avertisseur
Avant	2	Jaune	Boîte à fusibles (12) (fusible n° 3)
		Noir	à chauffage Fr – 20° (14) (option)
		Noir	à jonction arrière
		Noir	à interrupteur (13) de stop
		Noir	à borne d'accessoires (16)
		Noir	à commutateur (21) des feux de stationnement
Avant	3	Violet	Interrupteur (18) d'allumage
		Rouge	à bobine (3) d'allumage
		Bleu	à boîte à fusibles (12) (fusible n° 2)
Avant	4	Bleu	Boîte à fusibles (12) (fusible n° 2)
		Violet	à régulateur (11) de tension
		Violet	à voltmètre thermique (23)
		Violet	à indicateur (26) d'essence
		Violet	à commutateur (22) des feux indicateurs de direction
		Rouge	à moteur (15) d'essuie-glace
		Noir	à interrupteur (20) d'essuie-glace
		Violet	à chauffage Fr – 20° (14) (option)
Avant	5	Mauve	Commutateur (19) d'éclairage et d'avertisseur
		Rouge	à boîte à fusibles (12) (fusible n° 1)
Avant	6	Rouge	Boîte à fusibles (12) (fusible n° 1)
		Bleu	à commutateur (21) des feux de stationnement
		Rouge	à rhéostat (25) d'éclairage du tableau de bord
Avant	7	Rouge	Rhéostat (25) d'éclairage du tableau de bord
		Rouge	à lampe (24) d'éclairage du tableau de bord
Avant	8	Bleu	Interrupteur (20) d'essuie-glace
		Bleu	à moteur (15) d'esseuie-glace
Alternateur	9	Jaune	Alternateur (8) (borne «EXC»)
		Jaune	à régulateur (11) (borne «EXC»)
Avant	10	Blanc	Commutateur (19) d'éclairage et d'avertisseur
		Blanc	à avertisseur
Avant	11	Vert	Commutateur (19) d'éclairage et d'avertisseur
		Vert	à phare avant droit (2) (feu de croisement)
		Vert	à phare avant gauche (4) (feu de croisement)
Avant	12	Jaune	Commutateur (19) d'éclairage et d'avertisseur
		Jaune	à phare avant droit (2) (feu de route)
		Jaune	à phare avant gauche (4) (feu de route)
Avant	13	Rouge	Interrupteur (13) de stop
		Rouge	à jonction arrière
Avant	14	Rouge	Commutateur (21) des feux de stationnement
		Rouge	à phare avant droit (2) (veilleuse)
		Vert	à jonction arrière
Avant	15	Vert	Commutateur (21) des feux de stationnement
		Rouge	à phare avant gauche (4) (veilleuse)
		Mauve	à jonction arrière.

Faisceau	N° du fil	Couleur des embouts	Nomenclature des fils
Avant	16	Bleu	Commutateur (22) des feux indicateurs de direction
		Bleu	à feu indicateur de direction avant droit (1)
		Bleu	à jonction arrière
Avant	17	Blanc	Commutateur (22) des feux indicateurs de direction
		Bleu	à feu indicateur de direction avant gauche
		Blanc	à jonction arrière
Antivol	18		Antivol (17)
		Bleu	à bobine (3) d'allumage
Antivol	19		Antivol (17)
			à masse (vis de fixation du commutateur (22)
Fil volant	20	Bleu	Bobine (3) d'allumage
		Bleu	à allumeur (7)
Fil volant	21		Régulateur (11) (masse)
			à masse (borne - de la batterie)
Fil volant	22	Marron	Chauffage Fr - 20° (masse) (option)
			à masse
Indicateur de	23		Feu indicateur de direction avant droit (1)
direction		Marron	à masse (tôle d'habillage avant)
Fil volant	24		Phare avant droit (2) (borne masse)
		Marron	à masse (tôle d'habillage avant)
Fil volant	25		Phare avant gauche (4) (borne masse)
		Marron	à masse (tôle d'habillage avant)
Indicateur de	26		Feu indicateur de direction avant gauche (5)
direction		Marron	à masse (tôle d'habillage avant)
Fil volant	27		Masse (tôle d'habillage avant)
			à masse (carter d'huile)
Arrière	2	Noir	Jonction arrière
		Noir	à plafonnier (28)
Arrière	13	Rouge	Jonction arrière
		Rouge	à feu de stop arrière droit (30)
		Rouge	à feu de stop arrière gauche (33)
Arrière	14	Vert	Jonction arrière
		Mauve	à éclaireur de plaque ou lanterne arrière droit (31)
Arrière	15	Mauve	Jonction arrière
		Mauve	à éclaireur de plaque ou lanterne arrière gauche (32)
Arrière	16	Bleu	Jonction arrière
		Bleu	à feu indicateur de direction arrière droit (29)
Arrière	17	Blanc	Jonction arrière
		Bleu	à feu indicateur de direction arrière gauche (34)
Arrière	28	Jaune	Rhéostat (28) de jauge à essence
		Jaune	à indicateur (26) d'essence
Fil volant	29	Marron	Rhéostat (27) de jauge à essence
		Marron	à masse

A . 51-22

SCHEMA D'INSTALLATION

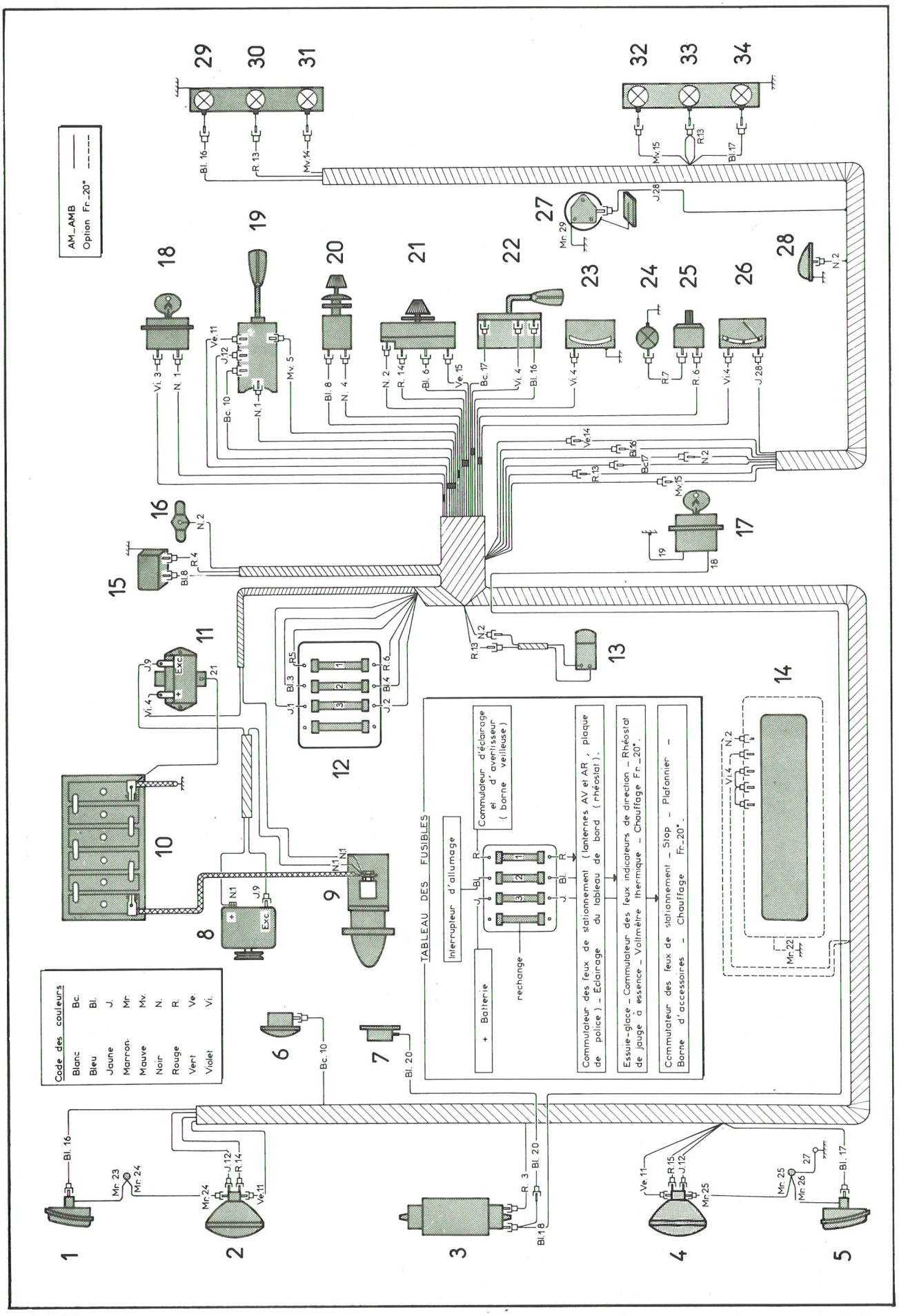

TABLEAU DES LAMPES

Désignation	Quantité	Type de lampe
Phare - Code	2	Code Européen P 45 t 41 (sélective jaune) 12 V - 45/40 W
Phare secondaire AMF PA	2	Code Européen P 45 t 41 (sélective jaune)
Clignotant arrière Clignotant avant Stop	2 2 2	BA 15 s - 1 plot - 12 V - 21 W
Eclairage tableau de bord	1	BA 9 s - 1 plot - 12 V - 2 W
Lanterne avant	2	BA 9 s - 1 plot - 12 V - 4 W
Lanterne arrière (Eclairage plaque)	2	BA 15 s - 1 plot - 12 V - 5 W
Plafonnier	1	BA 15 s - 1 plot - 12 V - 7 W

REPERE DES PIECES

1. Feu indicateur de direction avant droit
2. Phare avant droit
3. Phare secondaire avant droit (AMF-PA)
4. Bobine d'allumage
5. Phare secondaire avant gauche (AMF-PA)
6. Phare avant gauche
7. Feu indicateur de direction avant gauche
8. Avertisseur sonore
9. Allumeur
10. Alternateur
11. Démarreur
12. Chauffage Fr — 15 (option)
13. Régulateur de tension
14. Batterie
15. Boîte à fusibles
16. Interrupteur de stop
17. Moteur d'essuie-glace
18. Bornes d'accessoires
19. Relais des phares secondaires (AMF-PA)
20. Interrupteur d'allumage
21. Commutateur d'éclairage
22. Interrupteur d'essuie-glace
23. Commutateur des feux de stationnement
24. Centrale clignotante
25. Commutateur des feux indicateurs de direction avec commandes d'avertisseur optique et sonore
26. Rhéostat d'éclairage de tableau de bord
27. Voltmètre thermique
28. Lampe d'éclairage de tableau de bord
29. Récepteur de jauge à essence
30. Rhéostat de jauge à essence
31. Plafonnier
32. Feu indicateur de direction arrière droit
33. Feu de stop arrière droit
34. Lanterne et éclaireur de plaque arrière droit
35. Lanterne et éclaireur de plaque arrière gauche
36. Feu de stop arrière gauche
37. Feu indicateur de direction arrière gauche.

Faisceau	N° du fil	Couleur des embouts	Nomenclature des fils
Avant	1	Noir	Démarreur (11)
		Noir	à alternateur (10)
		Noir	à interrupteur d' allumage (20)
		Jaune	à boîte à fusibles (15) (fusible n° 3)
		Vert	à boîte à fusibles (15) (fusible n° 4) (option Fr —15)
		Noir	à commutateur d'éclairage (21)
		Noir	à commande (25) d'avertisseurs optique et sonore
		Noir	à relais (19) des phares secondaires (AMF-PA)
Avant	2	Jaune	Boîte à fusibles (15) (fusible n° 3)
		Noir	à jonction arrière
		Noir	à interrupteur de stop (16)
		Noir	à borne d'accessoires (18)
		Noir	à commutateur (23) des feux de stationnement
Avant	3	Violet	Interrupteur d'allumage (20)
		Bleu	à boîte à fusibles (15) (fusible n° 2)
		Rouge	à bobine d'allumage (4)
Avant	4	Bleu	Boîte à fusibles (15) (fusible n° 2)
		Violet	à régulateur de tension (13) (borne +)
		Violet	à voltmètre thermique (27)
		Violet	à récepteur (29) de jauge
		Rouge	à moteur d'essuie-glace (17) (arrêt automatique)
		Noir	à interrupteur (22) d'essuie-glace
		Violet	à centrale clignotante (24)
		Violet	à chauffage Fr —15 (12) (option)
Avant	5	Mauve	Commutateur d'éclairage (21)
		Rouge	à boîte à fusibles (15) (fusible n° 1)
Avant	6	Rouge	Boîte à fusibles (15) (fusible n° 1)
		Rouge	à rhéostat (26) d'éclairage du tableau de bord
		Bleu	à commutateur (23) des feux de stationnement
Avant	7	Rouge	Rhéostat (26) d'éclairage du tableau de bord
		Rouge	à lampe d'éclairage (28) du tableau de bord
Avant	8	Bleu	Interrupteur (22) d'essuie-glace
		Bleu	à moteur (17) d'essuie-glace
Avant	9	Vert	Boîte à fusibles (15) (fusible n° 4)
		Noir	à chauffage Fr —15 (12) (option)
Avant	10	Bleu	Commande (25) d'avertisseurs optique et sonore
		Blanc	à avertisseur sonore (8)
Avant	11	Jaune	Commutateur d'éclairage (21)
		Jaune	à phares AV droit (2) et AV gauche (6) (feux de route)
		Marron	à commande (25) d'avertisseurs optique et sonore
		Jaune	à relais (19) des phares complémentaires (AMF-PA)
Avant	12	Blanc	Relais (19) des phares complémentaires (AMF-PA)
		Jaune	à phares complémentaires AV droit (3) et AV gauche (5)
		Marron	à commande (25) d'avertisseurs optique et sonore
Avant	13	Vert	Commutateur d'éclairage (21)
		Vert	à phares AV droit (2) et AV gauche (6) (feux de croisement)
Avant	14	Rouge	Commutateur (23) des feux de stationnement
		Rouge	à phare AV droit (2) (veilleuse)
		Vert	à jonction arrière
Avant	15	Vert	Commutateur (23) des feux de stationnement
		Rouge	à phare AV gauche (6) (veilleuse)
		Mauve	à jonction arrière
Avant	16		Commutateur (25) des feux indicateurs de direction
		Noir	à centrale clignotante (24) (borne « C »)
Avant	17	Vert	Commutateur (25) des feux indicateurs de direction
		Bleu	à feu indicateur de direction avant droit (1)
		Vert	à jonction arrière
Avant	18	Jaune	Commutateur (25) des feux indicateurs de direction
		Bleu	à feu indicateur de direction avant gauche
		Blanc	à jonction arrière

Faisceau	N° du fil	Couleur des embouts	Nomenclature des fils
Avant	19	Rouge Rouge	Interrupteur de stop (16) à jonction arrière
Avant	20	Jaune Jaune	Régulateur de tension (13) (borne «EXC») à alternateur (10) (borne « EXC»)
Fil volant	21		Régulateur (masse) à borne négative de la batterie (14)
Fil volant	22	Bleu Bleu	Bobine d'allumage (4) à allumeur (9)
Fil volant	23		Centrale clignotante (24) (vis de fixation) à compteur (fiche de masse)
Fil volant	24	Mauve Marron	Relais (19) des phares secondaires (AMF-PA) à masse.
Fil volant	25		Feu indicateur de direction avant droit (1) à masse (tôle d'habillage avant)
Fil volant	26	Marron	Phare avant droit (2) à masse (tôle d'habillage avant)
Fil volant	27	Marron	Phare avant droit (2) (veilleuse) à masse (tôle d'habillage avant)
Fil volant	28	Marron	Phare secondaire droit (3) (AMF-PA) à masse (tôle d'habillage avant)
Fil volant	29	Marron	Phare secondaire gauche (5) (AMF-PA) à masse (tôle d'habillage avant)
Fil volant	30	Marron	Phare avant gauche (6) à masse (tôle d'habillage avant)
Fil volant	31	Marron	Phare avant gauche (6) (veilleuse) à masse (tôle d'habillage avant)
Fil volant	32		Feu indicateur de direction avant gauche (7) à masse (tôle d'habillage avant)
Fil volant	33		Tôle d'habillage avant à masse (carter d'huile)
Arrière	2	Noir Noir	Jonction arrière à plafonnier (31)
Arrière	14	Vert Mauve	Jonction arrière à lanterne ou éclaireur de plaque arrière droit (34)
Arrière	15	Mauve Mauve	Jonction arrière à lanterne ou éclaireur de plaque arrière gauche (35)
Arrière	17	Bleu Bleu	Jonction arrière à feu indicateur de direction arrière droit (32)
Arrière	18	Blanc Bleu	Jonction arrière à feu indicateur de direction arrière gauche (37)
Arrière	19	Rouge Rouge	Jonction arrière à feu de stop arrière droit (33) et arrière gauche (36)
Arrière	34	Jaune Jaune	Rhéostat (30) de jauge à essence à récepteur de jauge (29)
Fil volant	35	Marron	Rhéostat (30) de jauge à essence

A.51-51

SCHEMA D'INSTALLATION

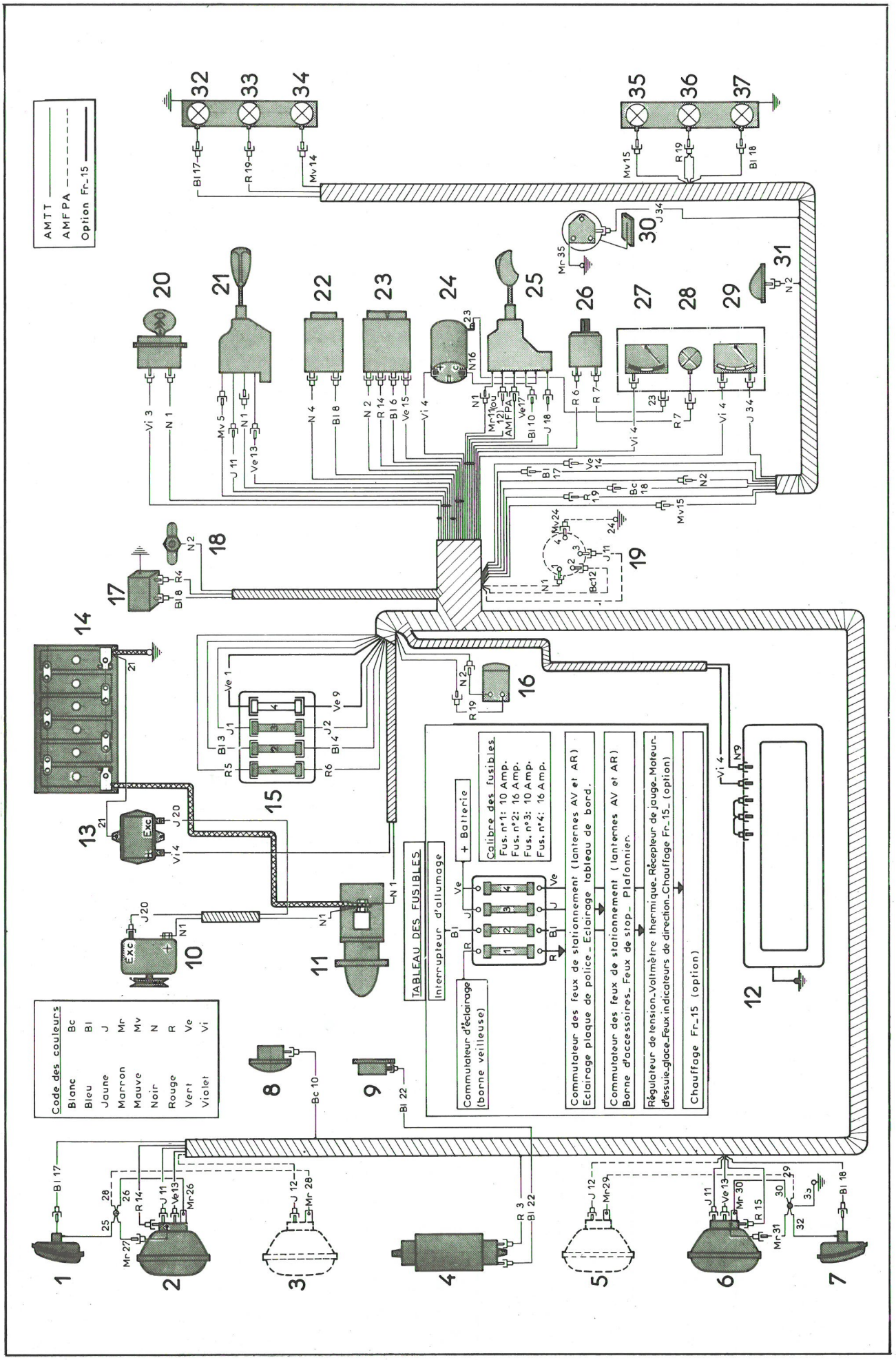

TABLEAU DES LAMPES

Désignation	Quantité	Culot	Tension	Puissance	Norme française	Type international
Phare - Code	2	P.45 t. 41	12 V	45/40 W	R.136-15	
Phare à iode *(option)*	2	P.14,5 s	12 V	55 W	R.136-16	H.1
Clignotant AV et AR	4	BA.15 s/19	12 V	21 W	R.136-12	P.25/1
Lanterne avant Eclaireur de plaque	2 2	BA.15s/19	12 V	5 W	R.136-13	P.19/5
Stop et lanterne AR	2	BAY 15d/19	12 V	21/5 W	R.136-12	P.25/2
Plafonnier	1	Navette	12 V	7 W	R.136-05	
Eclaireur tableau	1	BA.9 s	12 V	2 W	R.136-34	
Voyant pression huile	1	BA.9 s	12 V	4 W	R.136-33	

TABLEAU DES FUSIBLES

Alimentation	Calibre	Couleur	Protection
« + » batterie	16 A	Bleu	Borne accessoires Régulateur de tension Essuie-glace - Lave-glace Voyant de pression d'huile Récepteur de jauge - Voltmètre thermique Centrale clignotante ⟶ Clignotants avant et arrière
« + » batterie	10 A	Jaune	Commutateur des feux de stationnement ⟶ Lanternes G ou D Contacteur de stop ⟶ Feu de stop Plafonnier
Commutateur d'éclairage	10 A	Rouge	Eclairage de tableau de bord Commutateur des feux de stationnement ⟶ Lanternes G ou D Eclairage de plaque de police

SCHEMA D'INSTALLATION

A 51-66

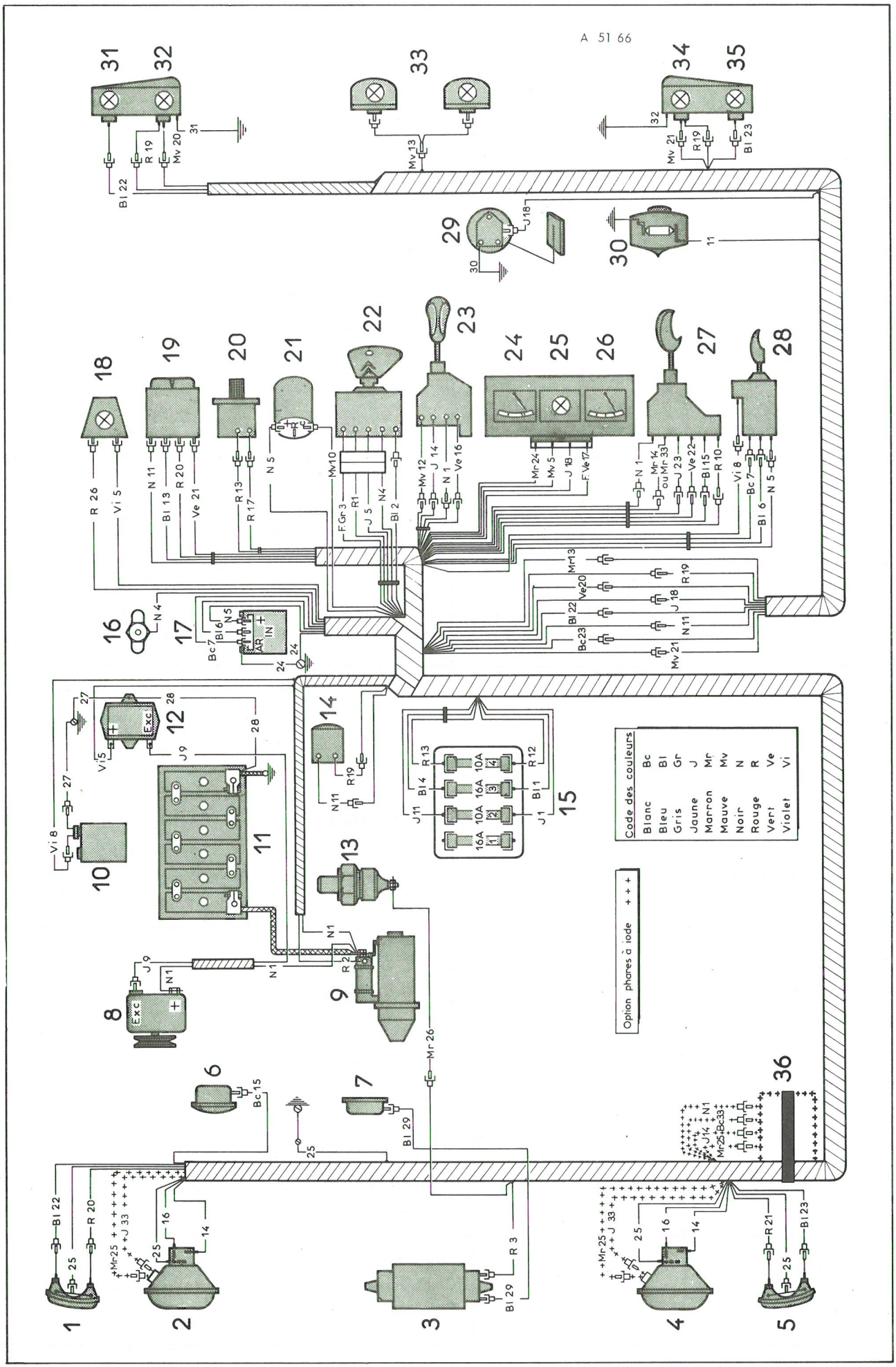

SCHEMA DE PRINCIPE

TOURNER S.V.P.

SCHEMA DE PRINCIPE

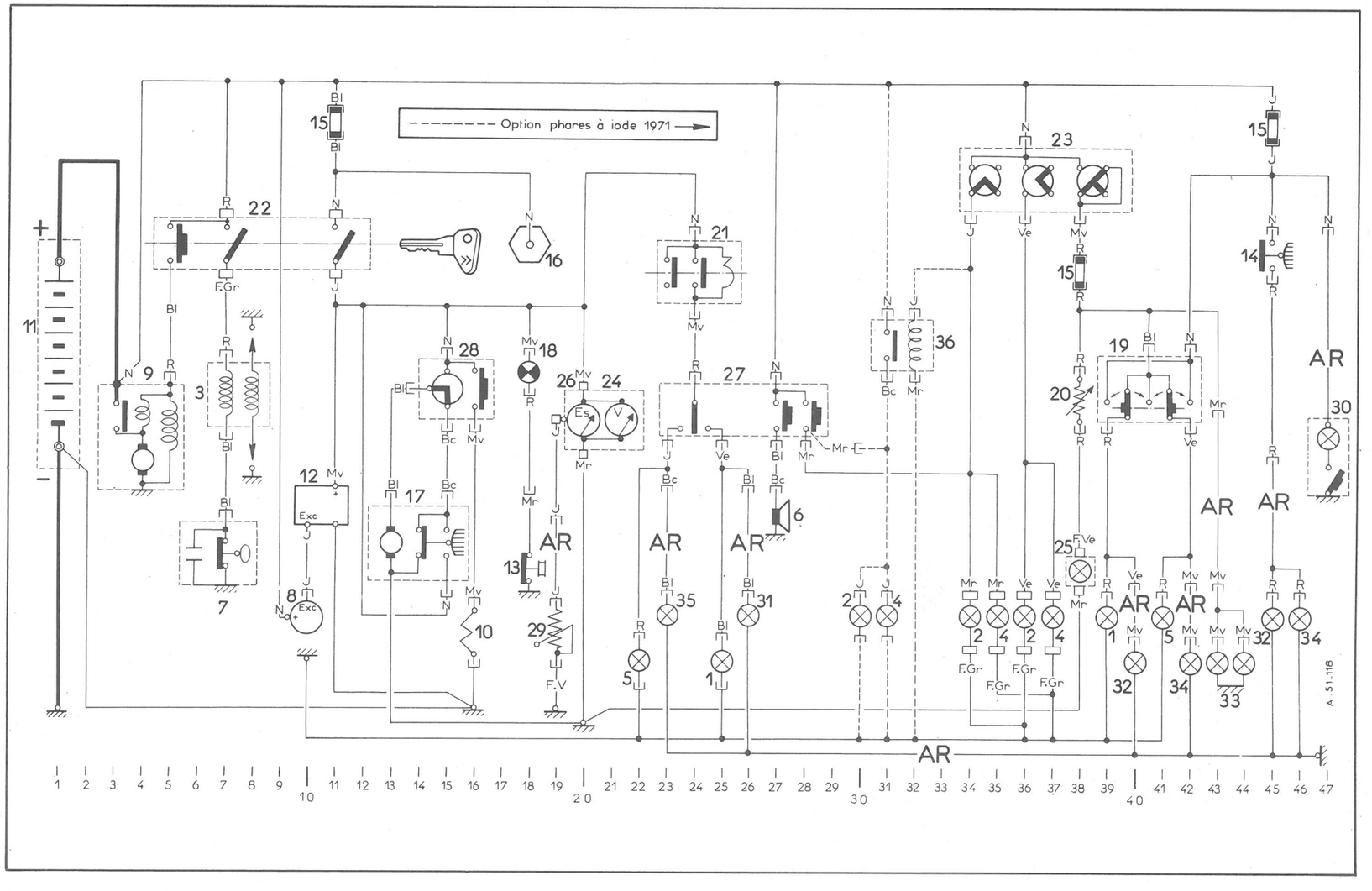

NOMENCLATURE DES PIECES

Rep.	Désignation et Position	Rep.	Désignation et Position
1	Feu clignotant et lanterne avant droit ..... 25 - 39	18	Voyant de pression d'huile 18
2	Feu de route et iode *(option)* ..... 34 - 30	19	Commutateur des feux de stationnement ..... 39 à 42
	Feu de croisement 36	20	Rhéostat d'éclairage du tableau de bord 38
3	Bobine d'allumage ..... 7 - 8	21	Centrale clignotante ..... 24 - 25
4	Feu de route et iode *(option)* ..... 31 - 35	22	Contacteur antivol ..... 5 - 11
	Feu de croisement 37	23	Commutateur d'éclairage ..... 34 à 39
5	Feu clignotant et lanterne avant gauche ..... 22 - 41	24	Voltmètre thermique 21
6	Avertisseur sonore 27	25	Eclaireur de tableau de bord 38
7	Allumeur ..... 6 - 7	26	Récepteur de jauge à essence 20
8	Alternateur 10	27	Commutateur de signalisation ..... 24 à 28
9	Démarreur ..... 3 à 5	28	Commutateur d'essuie-glace et lave-glace ..... 15 - 16
10	Pompe de lave-glace 16	29	Rhéostat de jauge à essence 19
11	Batterie 1	30	Plafonnier 47
12	Régulateur ..... 10 - 11	31	Feu clignotant arrière droit 26
13	Mano-contact (pression huile moteur) 18	32	Feu de stop et lanterne arrière droit ..... 40 - 45
14	Contacteur de stop 45	33	Eclaireur de plaque de police ..... 43 - 44
15	Boîtes à fusibles 10-38-45	34	Feu de stop et lanterne arrière gauche 42-46
16	Borne accessoires 18	35	Feu clignotant arrière gauche 23
17	Moteur d'essuie-glace ..... 13 à 15	36	Relais de feux à iode *(option)* ..... 31 - 32

NOMENCLATURE DES FAISCEAUX

Sans repère	Faisceau avant	**AR**	Faisceau arrière

TABLEAU DES LAMPES

Désignation	Quantité	Culot	Tension	Puissance	Norme française	Type international
Phare - Code	2	P.45 t. 41	12 V	45/40 W	R.136-15	
Clignotant AV et AR	4	BA.15s/19	12 V	21 W	R.136-12	P.25/1
Lanterne avant Eclairage plaque	2 2	BA.15s/19	12 V	5 W	R.136-13	R.19/5
Stop et lanterne AR	2	BAY 15d/19	12 V	21/5 W	R.136-12	P.25/2
Plafonnier	1	Navette	12 V	5 W	R.136-14	C.11
Eclaireur tableau	1	BA.9 s	12 V	2 W	R.136-34	T.8/2
Voyant pression huile Voyant détresse Voyant de Nivocode	1 1 1	BA.9 s	12 V	4 W	R.136-33	T.8/4

TABLEAU DES FUSIBLES

Alimentation	Calibre	Couleur	Protection
«+» batterie	16 A	Bleu	Régulateur Essuie-glace - lave-glace Voyant de pression d'huile Voltmètre thermique - récepteur de jauge Clignotants avant et arrière Voyant de signal de détresse Borne accessoires ⟶ *9/1975*
«+» batterie	16 A	Jaune	Feu de stop Plafonnier Voyant de Nivocode (niveau hydraulique bocal)
Commutateur d'éclairage	10 A	Vert	Eclaireur de tableau Lanternes avant et arrière droit } ⟶ *9/1976* Eclaireur de plaque de police
Commutateur d'éclairage	10 A	Rouge	Lanternes avant et arrière gauche ⟶ *9/1976* Lanternes avant et arrière, gauche et droit Eclaireur de tableau } *9/1976* ⟶ Eclaireur de plaque de police

SCHEMA D'INSTALLATION

A 51-109 a

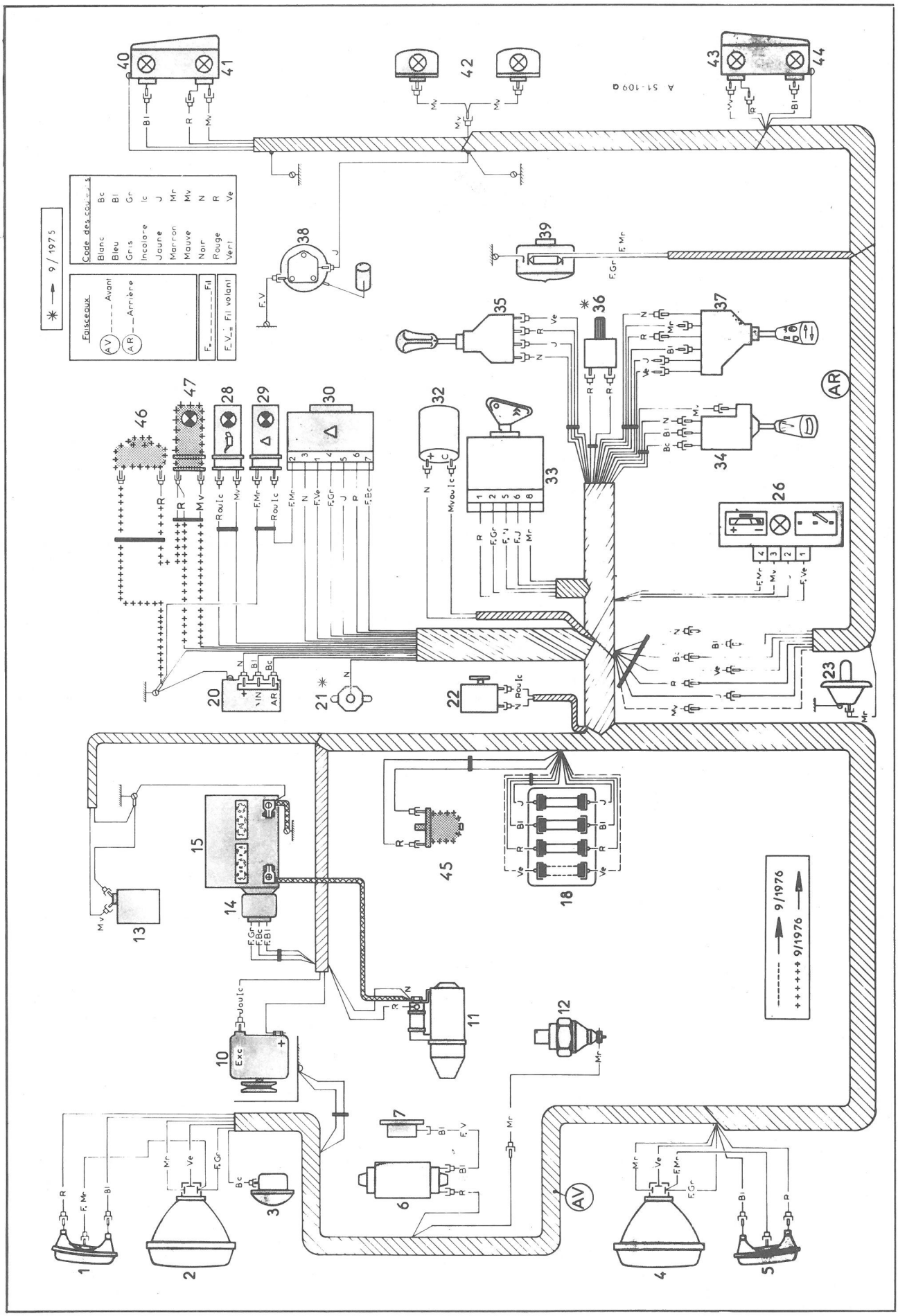

SCHEMA DE PRINCIPE

Mise à jour N° 1 au Manuel 854-4 (Correctif)

TOURNER S.V.P.

SCHEMA DE PRINCIPE

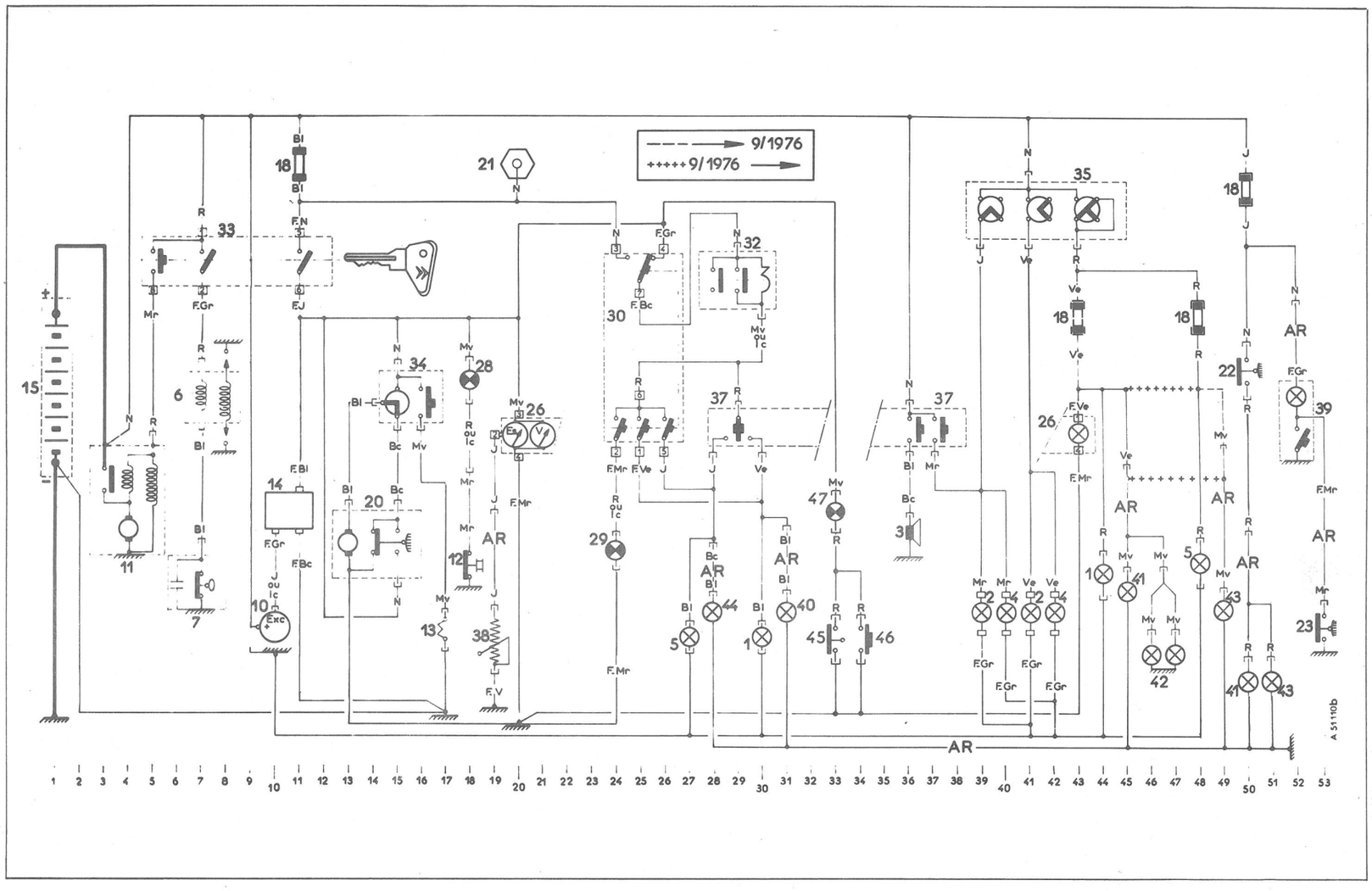

NOMENCLATURE DES PIECES

Rep.	Désignation et Position	Rep.	Désignation et Position
1	Bloc clignotant et lanterne avant droit :	23	Contacteur de feuillure ... 53
	- Clignotant ... 30	26	Bloc contrôle volto-jauge ... 20-21-43
	- Lanterne ... 44	28	Voyant de pression d'huile ... 18
2	Bloc optique droit :	29	Voyant de signal de détresse ... 24
	- Feu de route ... 39	30	Interrupteur de signal de détresse ... 24 à 26
	- Feu de croisement ... 41	32	Centrale clignotante ... 29-30
3	Avertisseur sonore ... 36	33	Contacteur antivol ... 5-11
4	Bloc optique gauche :	34	Commutateur d'essuie-glace et lave-glace ... 15-16
	- Feu de route ... 40	35	Commutateur d'éclairage ... 39 à 44
	- Feu de croisement ... 42	36	Rhéostat d'éclairage tableau ⟶ 9/1975
5	Bloc clignotant et lanterne avant gauche :	37	Commutateur de signalisation ... 29 à 37
	- Clignotant ... 27	38	Rhéostat de jauge à essence ... 19
	- Lanterne ... 48	39	Plafonnier ... 52
6	Bobine d'allumage ... 7-8	40	Clignotant arrière droit ... 31
7	Allumeur ... 6-7	41	Stop et lanterne arrière droit (lampe commune) :
10	Alternateur ... 20		- Stop ... 50
11	Démarreur ... 3 à 5		- Lanterne ... 45
12	Mano-contact d'huile moteur ... 18	42	Eclaireur de plaque de police ... 46-47
13	Pompe de lave-glace ... 17	43	Stop et lanterne arrière gauche (lampe commune) :
14	Régulateur ... 20-21		- Stop ... 51
15	Batterie ... 1		- Lanterne ... 49
18	Boîte à fusibles ... 11-43-48-50	44	Clignotant arrière gauche ... 28
20	Moteur d'essuie-glace ... 13 à 15	45	Contact sur Nivocode ... 33
21	Borne accessoires ⟶ 9/1975 ... 20	46	Bouton-poussoir de contrôle de voyant de Nivocode 34
22	Contacteur de stop ... 50	47	Voyant de Nivocode ... 33

NOMENCLATURE DES FAISCEAUX

Sans repère	Faisceau avant	F.V.	Fil volant
AR	Faisceau arrière		

TABLEAU DES LAMPES

Désignation	Quantité	Culot	Type	Tension	Puissance	Norme française
Feu de route et feu de croisement	2	P.45 t.41	Sélective jaune	12 V	45/40 W	R. 136-15
Feu de direction	4	BA. 15 s ou BA. 15 s/19	Gros ballon Poirette	12 V 12 V	15 W 21 W	R. 136-09 R. 136-12
Lanterne avant Eclaireur de plaque	3	BA. 9 s		12 V	4 W	R. 136-33
Lanterne arrière et feu de Stop	2	BAY. 15 d/19 ou BAY. 15 d/19	Gros ballon Poirette	12 V 12 V	18/4 W 21/5 W	R. 136-11 R. 136-12
Voyant de charge	1	BA. 9 s		12 V	1,2 W	R. 136-04
Eclaireur de tableau	1	BA. 9 s	Faible brillance	12 V	2 W	R. 136-04
Voyant de pression d'huile	1	BA. 9 s		12 V	2 W	R. 136-34

TABLEAU DES FUSIBLES

(Voir schéma d'installation page 2)

A 51-72

SCHEMA D'INSTALLATION

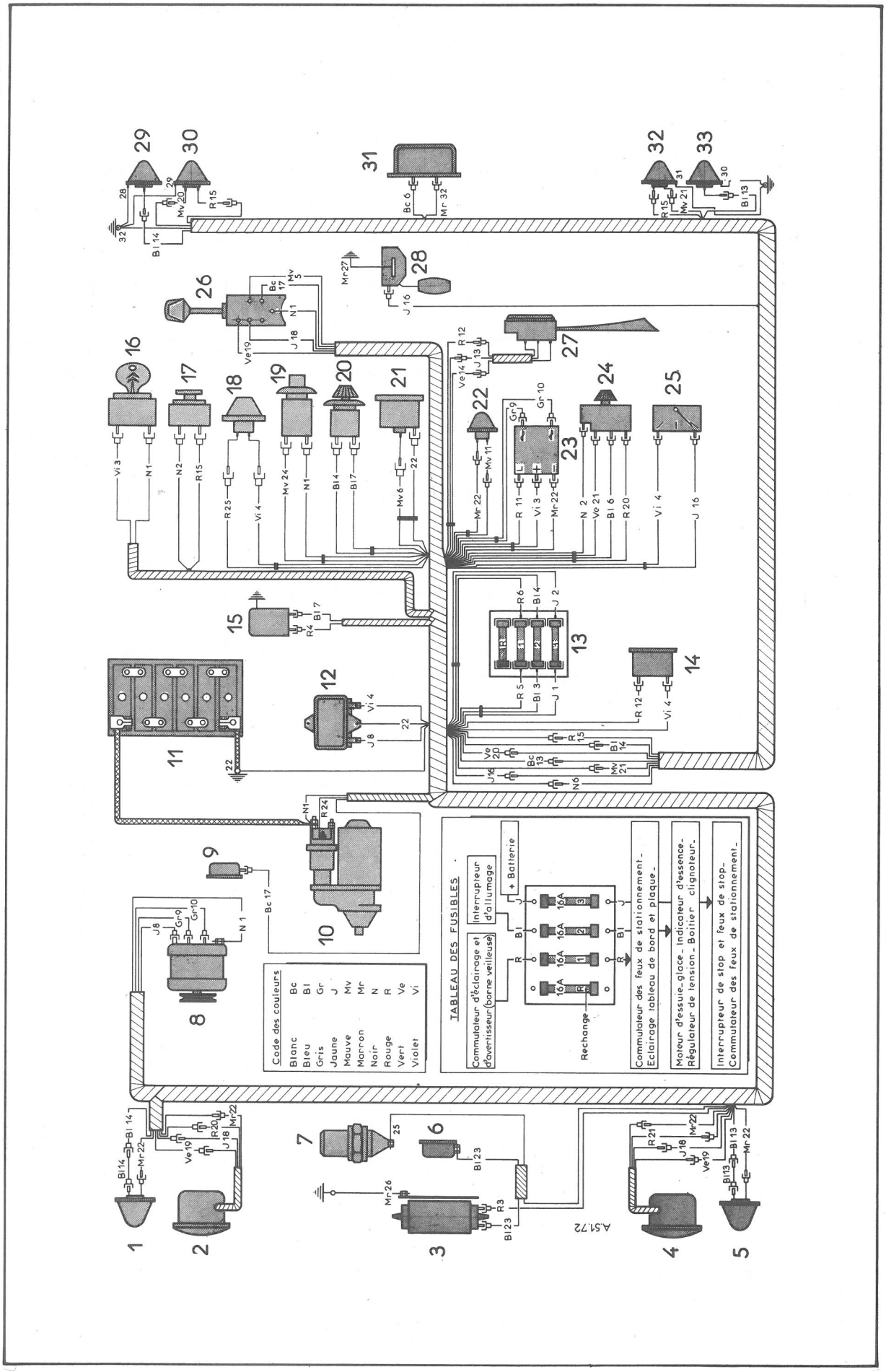

SCHEMA DE PRINCIPE

TOURNER S.V.P.

SCHEMA DE PRINCIPE

A. 51-25

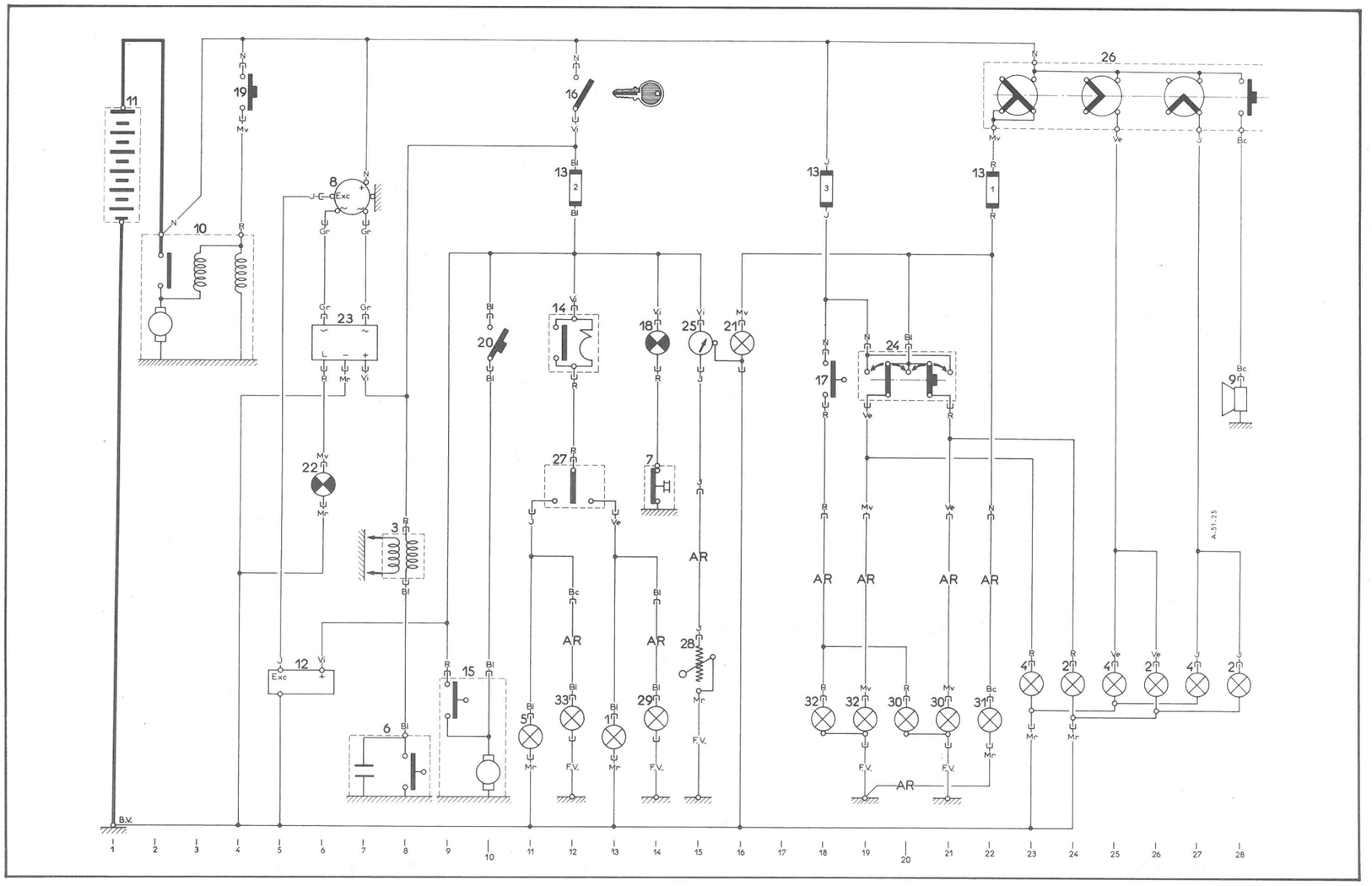

NOMENCLATURE DES PIECES

Rep	Désignation et Position	Rep	Désignation et Position
1	Feu de direction avant droit 13	16	Interrupteur d'allumage 12
2	Phare droit :	17	Contacteur de stop 18
	- Feu de route 28	18	Voyant de pression d'huile moteur 14
	- Feu de croisement 26	19	Contacteur de démarreur 4
	- Lanterne 24	20	Interrupteur d'essuie-glace 10
3	Bobine d'allumage 8	21	Eclaireur de tableau de bord 16
4	Phare gauche :	22	Voyant de charge 6
	- Feu de route 27	23	Relais de voyant de charge 6
	- Feu de croisement 25	24	Commutateur de feux de stationnement 20
	- Lanterne 23	25	Indicateur de carburant 15
5	Feu de direction avant gauche 11	26	Commutateur d'éclairage et d'avertisseur ..... 22 à 28
6	Allumeur 8	27	Inverseur de feux de direction 12
7	Mano-contact d'huile moteur 14	28	Rhéostat de jauge 15
8	Alternateur 7	29	Feu de direction arrière droit 14
9	Avertisseur 28	30	Feu de lanterne 21
10	Démarreur 3		et de Stop arrière droit 20
11	Batterie 1	31	Eclaireur de plaque de police 22
12	Régulateur de tension ..... 5 - 6	32	Feu de lanterne 19
13	Boîte de fusibles ..... 12 - 18 - 22		et de Stop arrière gauche 18
14	Centrale clignotante 12	33	Feu de direction arrière gauche 12
15	Moteur d'essuie-glace ..... 9 - 10		

TABLEAU DES LAMPES

Désignation	Quantité	Culot	Type	Tension	Puissance	Norme française
Feu de route et feu de croisement	2	P 45 t 41	Sélective jaune	24 V	55 / 50 W	R 136-15
Feu de direction	4	BA 15 s	Poirette P 25/ 1	24 V	21 W	R 136-12
Lanterne avant Eclaireur de plaque	4	BA 9 s	T 8 / 4	24 V	5 W	R 136-33
Lanterne arrière Feu de « Stop »	2	BAY 15d/19	P 25 / 2	24 V	21 / 5 W	R 136-12
Eclaireur de tableau Voyant d'huile	2	BA 9 s	T 8 / 2	24 V	3 W	R 136-04

TABLEAU DES FUSIBLES

Alimentation	Calibre	Couleur	Protection
« + » Batterie	10 A	Jaune	Contacteur ⟶ feux de « Stop » Commutateur des feux de stationnement ⟶ lanternes avant et arrière
Contact d'allumage	10 A	Bleu	Régulateur de tension (borne +) Tableau (voltmètre, indicateur d'essence Interrupteur ⟶ Moteur d'essuie-glace Voyant de pression d'huile moteur Centrale ⟶ feux de direction
Commutateur d'éclairage (repère Mauve)	10 A	Rouge	Eclaireur de compteur Eclaireur de plaque de police Commutateur des feux de stationnement ⟶ lanternes avant et arrière

SCHEMA D'INSTALLATION

A. 51-70

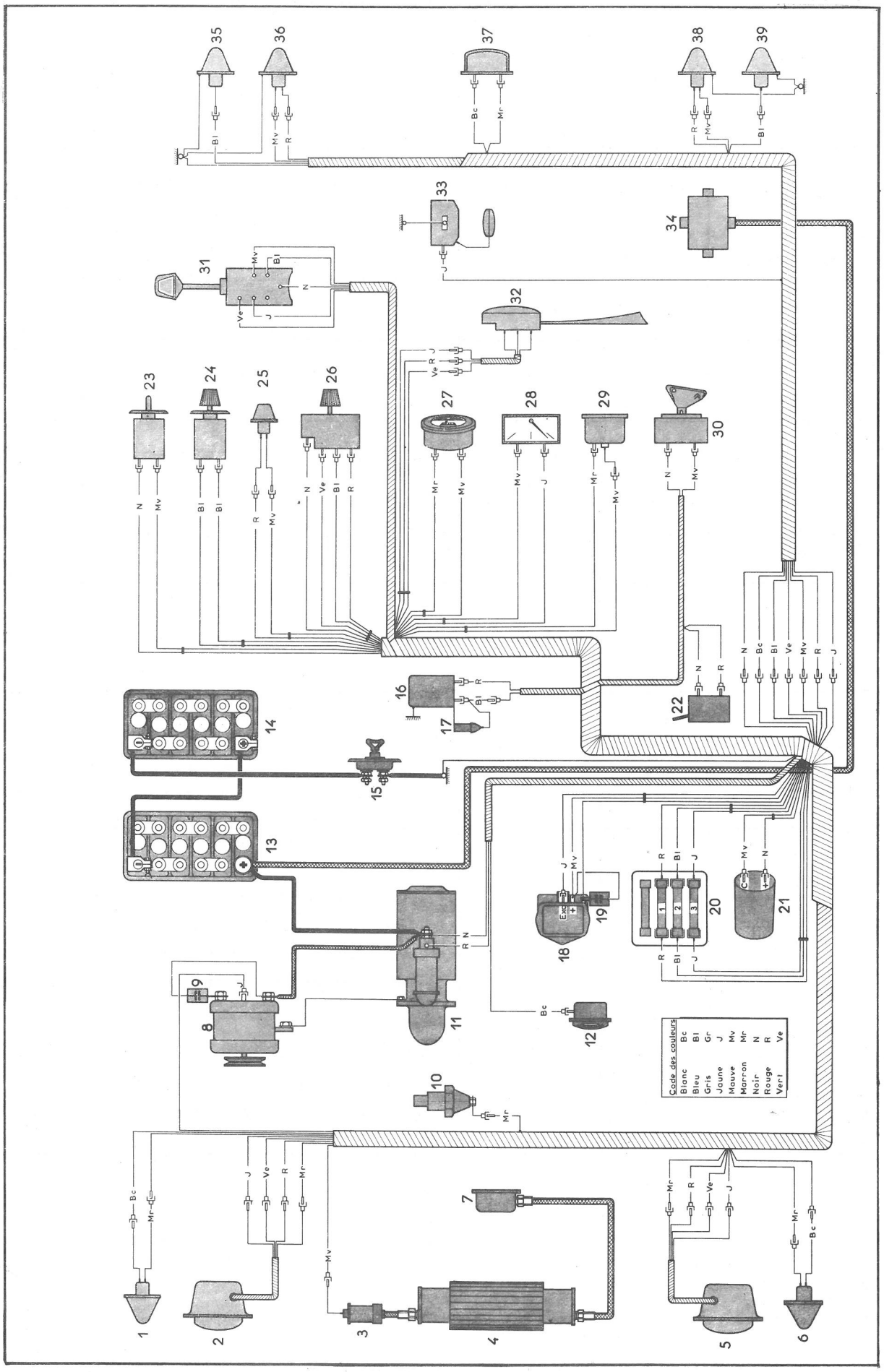

SCHEMA DE PRINCIPE

TOURNER S.V.P.

SCHEMA DE PRINCIPE

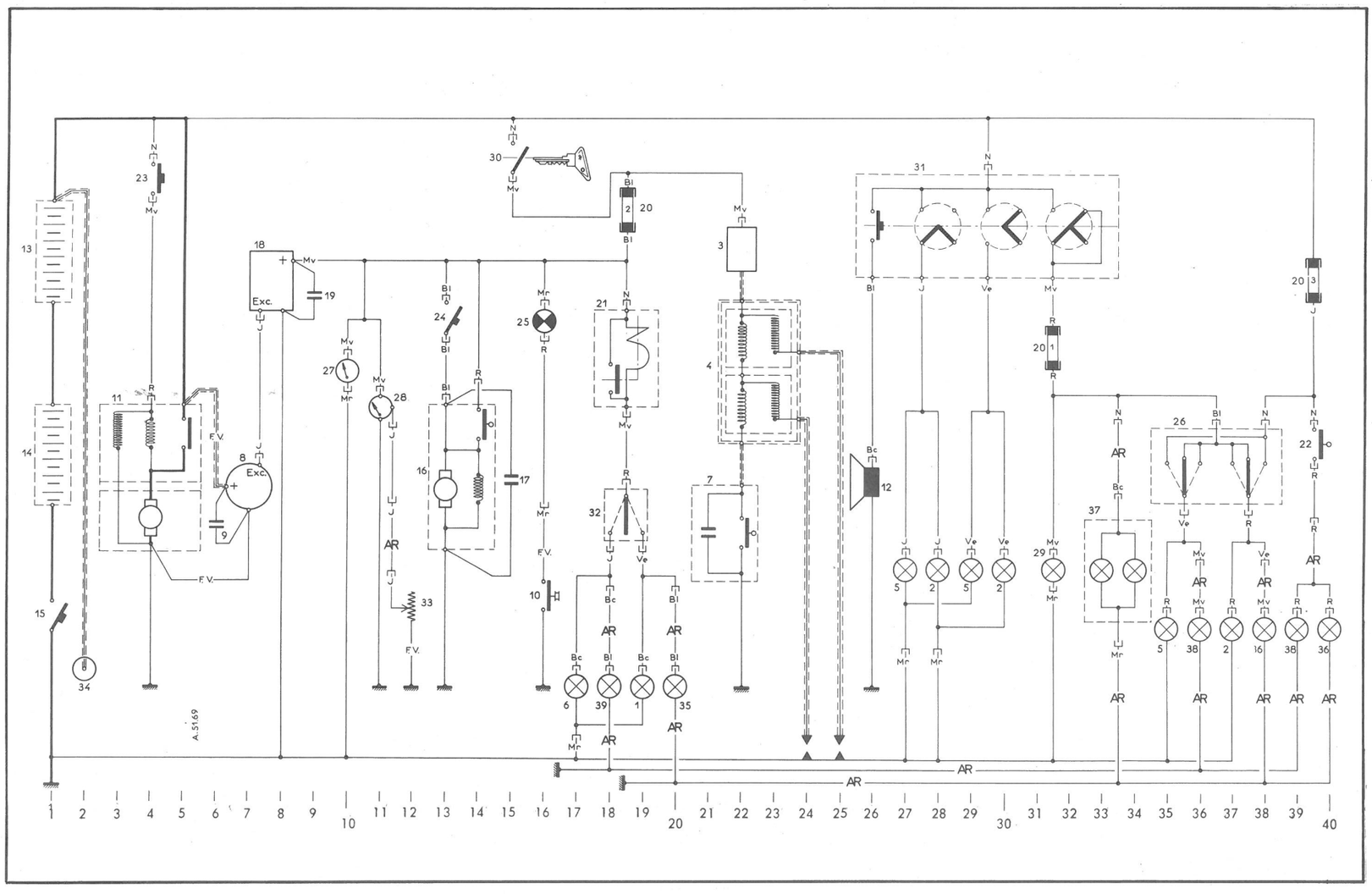

NOMENCLATURE DES PIECES

Rep.	Désignation et Position	Rep.	Désignation et Position
1	Feu de direction avant droit 19	18	Régulateur de tension 8
2	Phare droit :	19	Condensateur antiparasite 9
	- Feu de route 28	20	Boîte de fusibles ..... 19 - 31 - 40
	- Feu de croisement 30	21	Centrale clignotante 19
	- Lanterne 37	22	Interrupteur de « Stop » 40
3	Filtre de primaire de bobine 22	23	Contacteur de démarreur 4
4	Bobines d'allumage 23	24	Interrupteur d'essuie-glace 13
5	Phare gauche :	25	Voyant de pression d'huile 16
	- Feu de route 27	26	Commutateur des feux de stationnement 37
	- Feu de croisement 29	27	Voltmètre thermique 10
	- Lanterne 35	28	Indicateur de jauge à essence 11
6	Feu de direction avant gauche 17	29	Eclaireur de compteur 31
7	Allumeur 22	30	Contacteur d'allumage 15
8	Alternateur 7	31	Commutateur d'éclairage ..... 27 à 33
9	Condensateur antiparasite 6	32	Commutateur des feux de direction 18
10	Mano-contact d'huile moteur 16	33	Rhéostat de jauge à essence 12
11	Démarreur 4	34	Boîte de raccordement 2
12	Avertisseur route 26	35	Feu de direction arrière droit 20
13	Batterie 12 V 1	36	Lanterne et « Stop » arrière droit ..... 38 - 40
14	Batterie 12 V 1	37	Eclairage de plaque de police 33
15	Coupe-batterie 1	38	Lanterne et « Stop » arrière gauche ..... 36 - 39
16	Moteur d'essuie-glace 13	39	Feu de direction arrière gauche 18
17	Condensateur antiparasite 15		

NOMENCLATURE DES FAISCEAUX

Sans repère	Faisceau avant	**AR**	Faisceau arrière
Fil blindé	———————	**Organe blindé**	Encadré double pointillé — — — — — — —
FV	— — — — — — —		
	Fil volant		

A. 51-69

TABLEAU DES LAMPES

Désignation	Quantité	Culot	Tension	Puissance	Norme française	Type international
Phare - Code	2	P.45 t. 41	12 V	45/40 W	R.136-15	
Clignotant AV et AR	4	BA. 15 s/19	12 V	21 W	R.136-12	P.25/1
Lanterne avant Eclaireur plaque	2 1	BA.9 s	12 V	4 W	R.136-32	T.8/4
Stop et lanterne AR	2	BAY.15d/19	12 V	21/5 W	R.136-12	P.25/2
Eclaireur tableau	1	BA.9 s	12 V	2 W	R.136-34	T. 8/2
Voyant pression huile Voyant «détresse»	1 1	BA.9 s	12 V	4 W	R.136-33	T. 8/4
Eclaireur voltmètre	1	Wedge-base ϕ 10	12 V	3 W		

Manuel 854-4

TABLEAU DES FUSIBLES

Alimentation	Calibre	Couleur	Protection
«+» batterie (par contacteur antivol)	16 A	Bleu	Régulateur de tension Transmetteur de jauge Voltmètre thermique Pompe de lave-glace Essuie-glace Voyant de pression d'huile Clignotants avant et arrière *(sans fonction détresse)*
«+» batterie	10 A	Jaune	Feux de stop Clignotants avant et arrière *(en fonction détresse)* Voyant de signal de détresse
Commutateur d'éclairage	10 A	Vert	Lanternes avant et arrière gauche ⟶ *9/1976*
Commutateur d'éclairage	10 A	Rouge	Eclaireur de compteur Eclaireur de voltmètre Eclaireur de plaque de police Lanternes avant et arrière droit Lanternes avant et arrière gauche *9/1976* ⟶

A-51-116

SCHEMA D'INSTALLATION

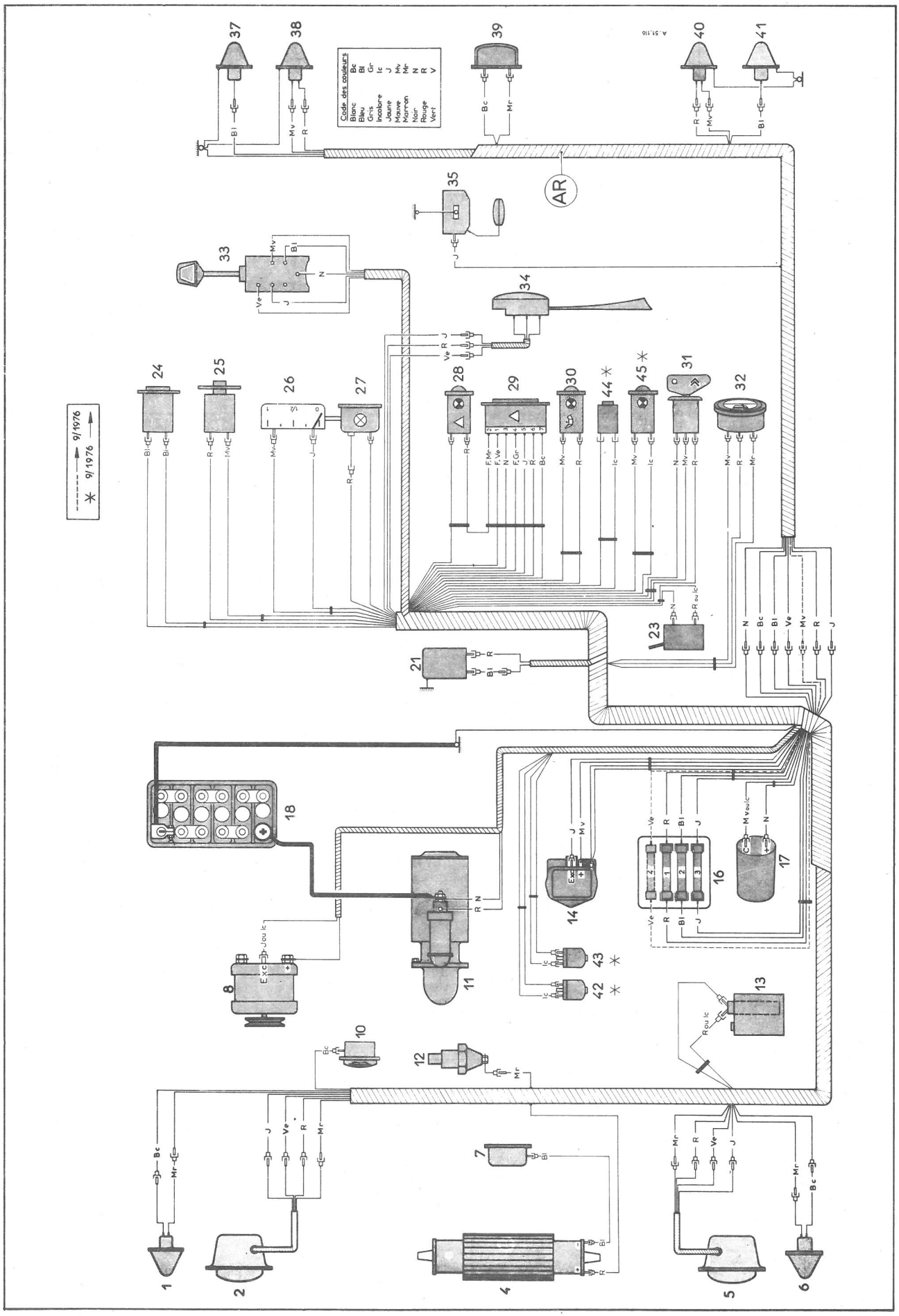

SCHEMA DE PRINCIPE

Mise à jour N° 1 au Manuel 854-4 (Correctif)

TOURNER S.V.P.

SCHEMA DE PRINCIPE

♦ A.51-117 a

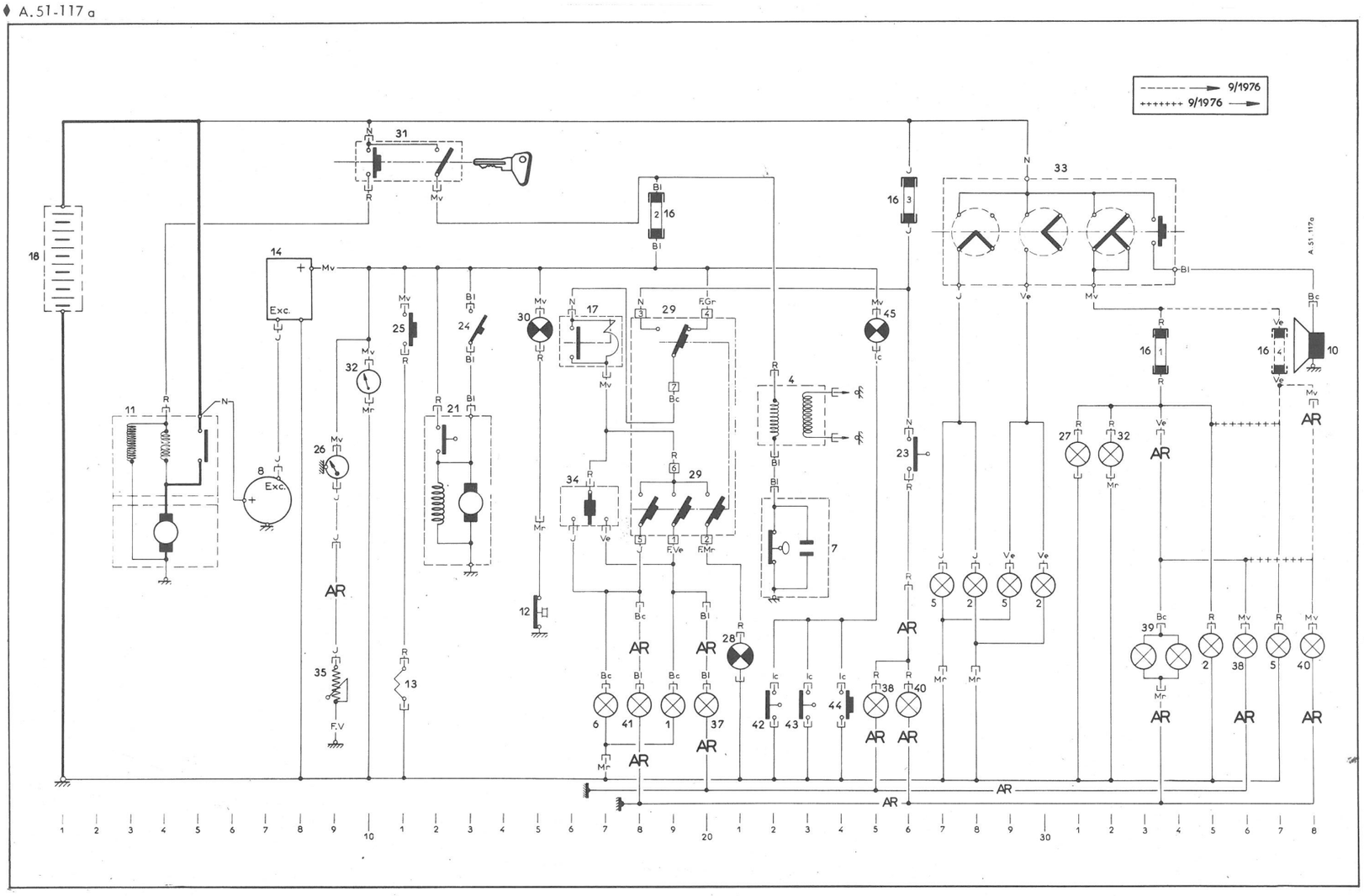

NOMENCLATURE DES PIECES

Rep.	Désignation et Position	Rep.	Désignation et Position
1	Clignotant avant droit 19	25	Commande de lave-glace 11
2	Phare droit :	26	Récepteur de jauge à essence 9
	- Feu de route 28	27	Eclaireur de compteur 31
	- Feu de croisement 30	28	Voyant de signal de détresse 21
	- Lanterne 35	29	Interrupteur de signal de détresse ..... 18 à 20
4	Bobine d'allumage 22-23	30	Voyant de pression d'huile 15
5	Phare gauche :	31	Contacteur antivol ..... 10 à 12
	- Feu de route 27	32	Voltmètre thermique et éclaireur 10-32
	- Feu de croisement 29	33	Commutateur d'éclairage ..... 28 à 33
	- Lanterne 37	34	Commutateur des clignotants 16-17
6	Clignotant avant gauche 17	35	Rhéostat de jauge à essence 9
7	Allumeur 22-23	37	Clignotant arrière droit 20
8	Alternateur 7	38	Stop et lanterne arrière droit :
10	Avertisseur sonore 38		- Stop 25
11	Démarreur ..... 3 à 5		- Lanterne 36
12	Mano-contact d'huile moteur 15	39	Eclaireur de plaque 33-34
13	Pompe de lave-glace 11	40	Stop et lanterne arrière gauche :
14	Régulateur de tension ..... 7 - 8		- Stop 26
16	Boîte à fusibles 19-26-34-37		- Lanterne 38
17	Centrale clignotante 16-17	41	Clignotant arrière gauche 18
18	Batterie 1	42	Contact de niveau sur bocal de freins avant 22
21	Moteur d'essuie-glace 12-13	43	Contact de niveau sur bocal de freins arrière 23
23	Contacteur de stop 26	44	Bouton-testeur de voyant de Nivocode 24
24	Interrupteur d'essuie-glace 13	45	Voyant de Nivocode 25

NOMENCLATURE DES FAISCEAUX

Sans repère	Faisceau avant	F.V.	Fil volant
AR	Faisceau arrière		

TABLEAU DES LAMPES

Désignation	Quantité	Culot	Tension	Puissance	Norme française	Type international
Phare - Code	2	P.45 t. 41	24 V	55/50 W	R.136-15	
Clignotant AV - AR	4	BA.15 s/19	24 V	21 W	R.136-12	P.25/1
Lanterne avant Eclaireur plaque	2 1	BA.9 s	24 V	4 W	R.136-33	T. 8/4
Stop et lanterne AR	2	BAY.15 d/19	24 V	21/5 W	R.136-12	P.25/2
Eclaireur tableau	1	BA.9 s	24 V	2 W	R.136-34	T. 8/2
Voyant pression huile Voyant «détresse»	1 1	BA.9 s	24 V	4 W	R.136-33	T. 8/4
Eclaireur voltmètre	1	Wedge-base ϕ 10	24 V	3 W		

Manuel 854-4

TABLEAU DES FUSIBLES

Alimentation	Calibre	Couleur	Protection
«+» batterie (par contacteur antivol)	16 A	Bleu	Régulateur de tension Transmetteur de jauge Voltmètre thermique Pompe de lave-glace Essuie-glace Voyant de pression d'huile Clignotants avant et arrière sans fonction détresse
«+» batterie	10 A	Jaune	Feux de stop Clignotants avant et arrière en fonction détresse Voyant de signal de détresse
Commutateur d'éclairage	10 A	Vert	Lanternes avant et arrière gauche ⟶ *9/1976*
Commutateur d'éclairage	10 A	Rouge	Eclaireur de compteur Eclaireur de voltmètre Eclaireur de plaque de police Lanternes avant et arrière droit Lanternes avant et arrière gauche *9/1976 ⟶*

A 51-115

SCHEMA D'INSTALLATION

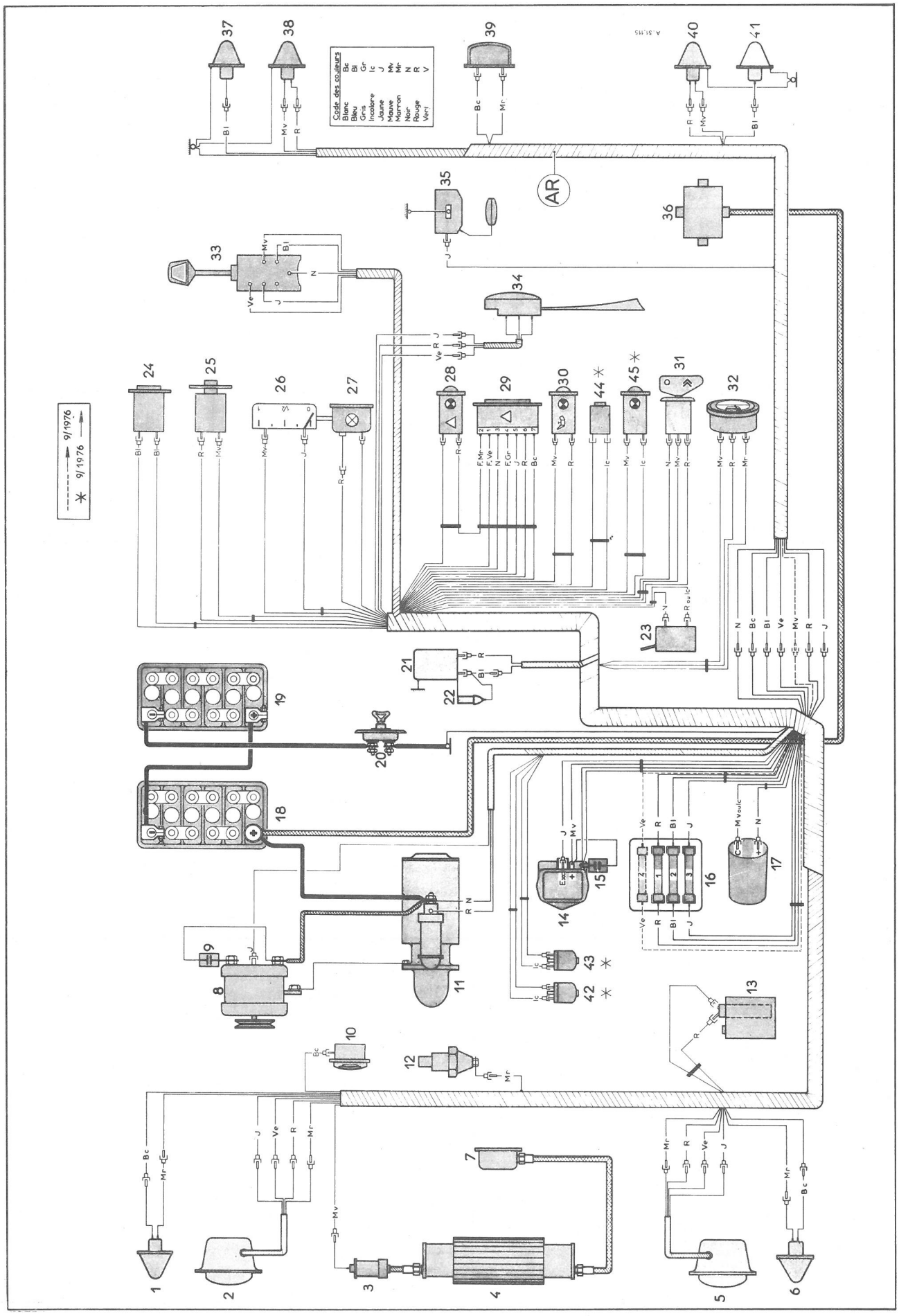

SCHEMA DE PRINCIPE

Mise à jour N° 1 au Manuel 854-4 (Correctif)

TOURNER S.V.P.

♦ A 51-114 a

SCHEMA DE PRINCIPE

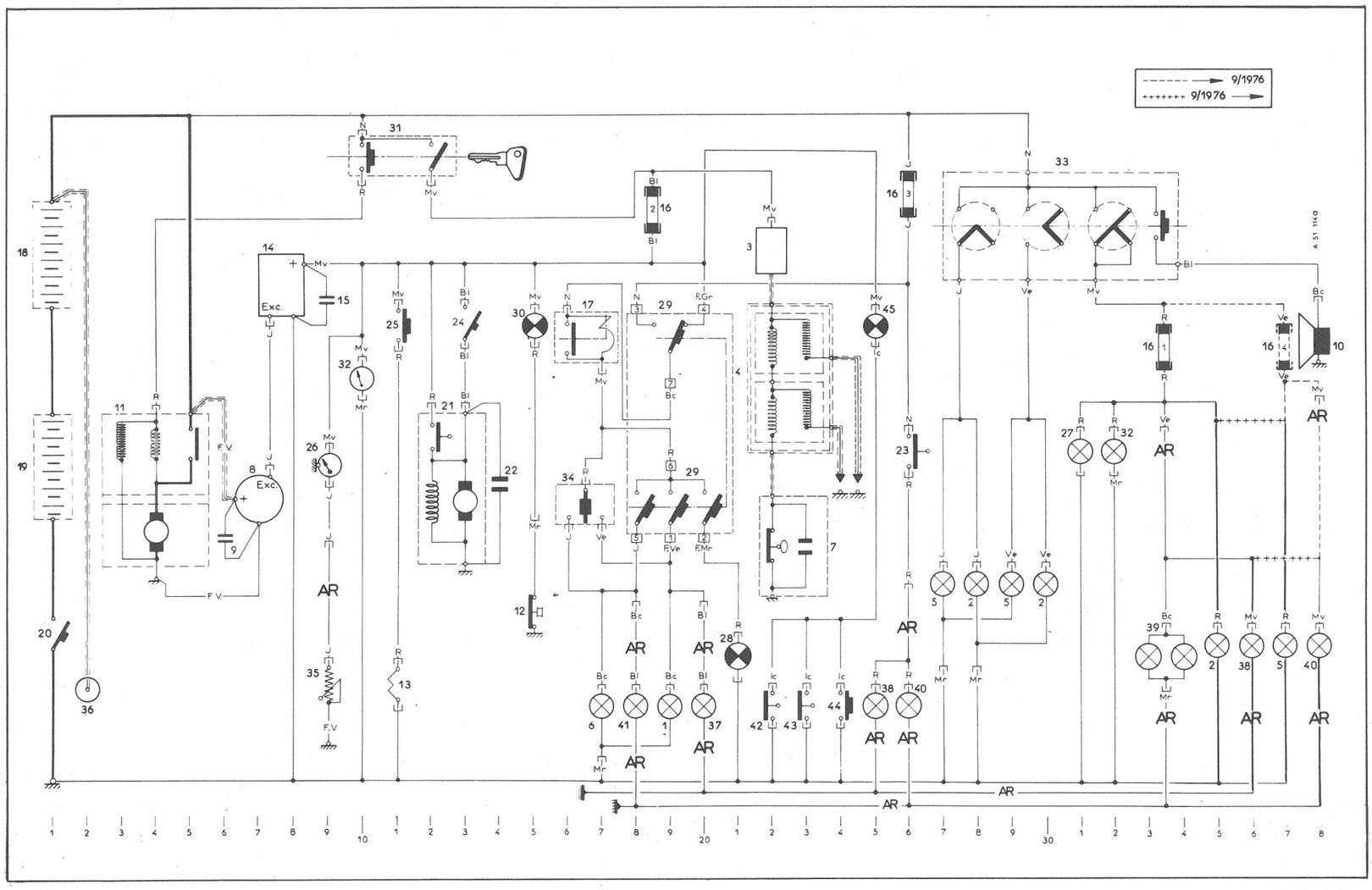

NOMENCLATURE DES PIECES

Rep.	Désignation et Position	Rep.	Désignation et Position
1	Clignotant avant droit 19	23	Contacteur de stop 26
2	Phare droit :	24	Interrupteur d'essuie-glace 13
	- Feu de route 28	25	Commande de lave-glace 11
	- Feu de croisement 30	26	Récepteur de jauge à essence 9
	- Lanterne 35	27	Eclaireur de tableau 31
3	Filtre de primaire de bobine 22	28	Voyant de signal de détresse 21
4	Bobines d'allumage 22-23	29	Interrupteur de signal de détresse ..... 18 à 20
5	Phare gauche :	30	Voyant de pression d'huile 15
	- Feu de route 27	31	Contacteur antivol ..... 10 à 12
	- Feu de croisement 29	32	Voltmètre thermique et éclaireur ..... 10 - 32
	- Lanterne 37	33	Commutateur d'éclairage ..... 28 à 33
6	Clignotant avant gauche 17	34	Commutateur des clignotants ..... 16 - 17
7	Allumeur 22- 23	35	Rhéostat de jauge à essence 9
8	Alternateur 7	36	Boîte de raccordement 2
9	Condensateur antiparasite 6	37	Clignotant arrière droit 20
10	Avertisseur sonore 38	38	Stop et lanterne arrière droit :
11	Démarreur ..... 3 à 5		- Stop 25
12	Mano-contact d'huile moteur 15		- Lanterne 36
13	Pompe de lave-glace 11	39	Eclaireur de plaque ..... 33 - 34
14	Régulateur de tension ..... 7 - 8	40	Stop et lanterne arrière gauche :
15	Condensateur antiparasite 9		- Stop 26
16	Boîte à fusibles ..... 19- 26 - 34- 37		- Lanterne 38
17	Centrale clignotante 16- 17	41	Clignotant arrière gauche 18
18	Batterie 12 volts 1	42	Contact de niveau sur bocal de freins avant 22
19	Batterie 12 volts 1	43	Contact de niveau sur bocal de freins arrière 23
20	Coupe-batterie 1	44	Bouton-testeur de voyant de Nivocode 24
21	Moteur d'essuie-glace ..... 12 - 13	45	Voyant de Nivocode 25
22	Condensateur antiparasite 14		

NOMENCLATURE DES FAISCEAUX

Sans repère	Faisceau avant	**F.V.**	Fil volant
Fil blindé	———	**Organe blindé**	Encadré double pointillé
AR	Faisceau arrière		

TABLEAU DES LAMPES

Désignation	Quantité	Culot	Tension	Puissance	Norme française	Type international
Phare - Code	2	P 45 t 41	12 V	45/40 W	R 136-15	
Clignotant AV et AR	4	BA.15 s/19	12 V	21 W	R 136-12	P.25/1
Lanterne avant Eclaireur plaque	2 1	BA.9 s	12 V	4 W	R.136-32	T.8/4
Stop et lanterne AR	2	BAY.15d/19	12 V	21/5 W	R.136-12	P.25/2
Eclaireur et voyants de tableau de bord	5	Wedge base ϕ 5	12 V	1,2 W		
Voyants interrupteurs (non démontables)	2	Luciole	12 V	1 W		

TABLEAU DES FUSIBLES

Alimentation	Calibre	Couleur	Protection
« + » batterie (par contacteur antivol)	16 A	Bleu	Régulateur de tension Transmetteur de jauge Voyant de charge Pompe de lave-glace Essuie-glace Voyant de pression d'huile Voyant de niveau de liquide de freins
« + » batterie	10 A	Jaune	Feux de stop Clignotants avant et arrière Signal de détresse
Commutateur d'éclairage	10 A	Rouge	Eclaireur de compteur Voyant de lanternes Eclaireur de plaque de police Lanternes avant et arrière

Mise à jour N° 1 au Manuel 854-4 (Additif)

SCHEMA D'INSTALLATION

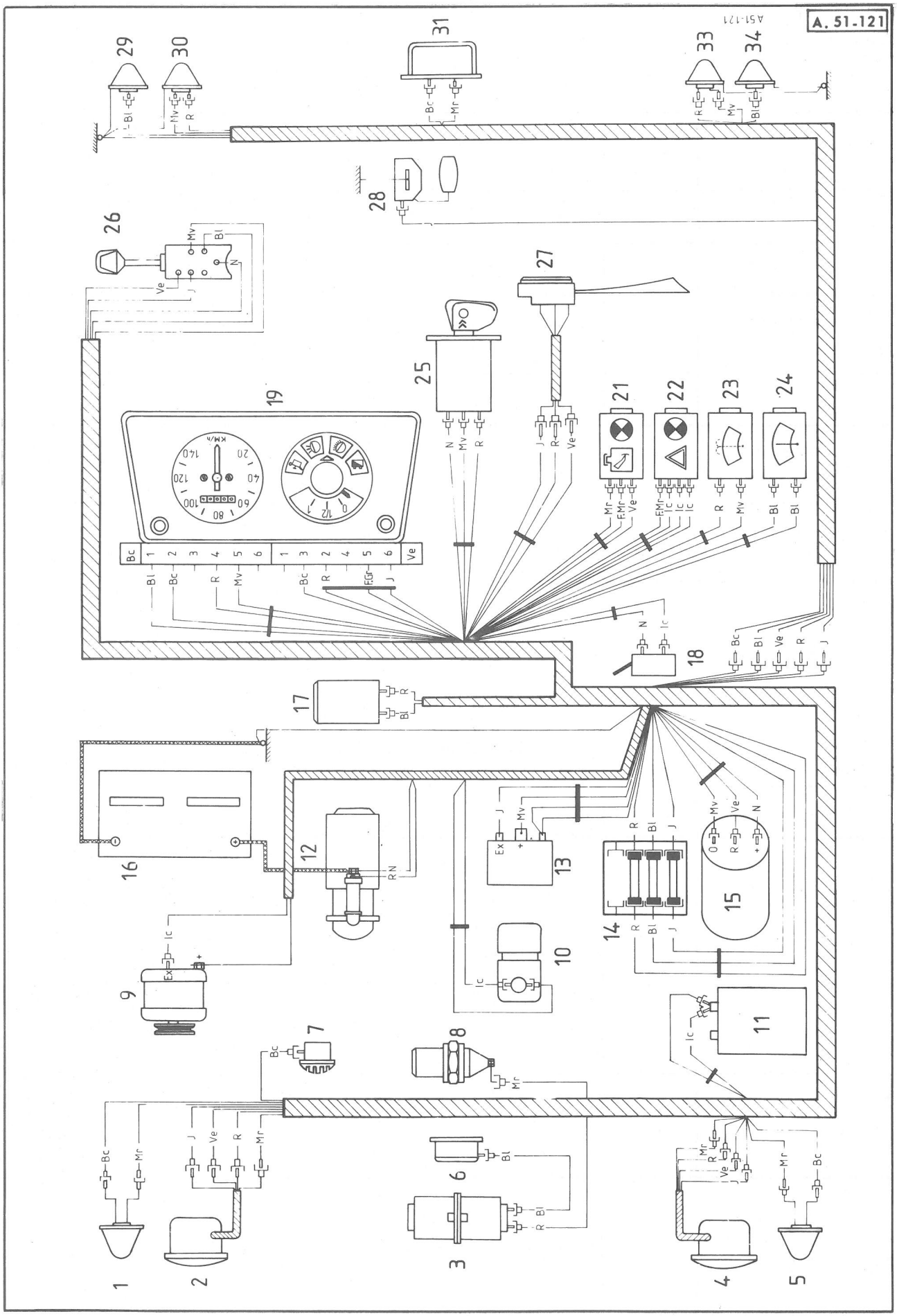

Mise à jour N° 1 au Manuel 854-4 (Additif)

SCHEMA DE PRINCIPE

TOURNER S.V.P.

SCHEMA DE PRINCIPE

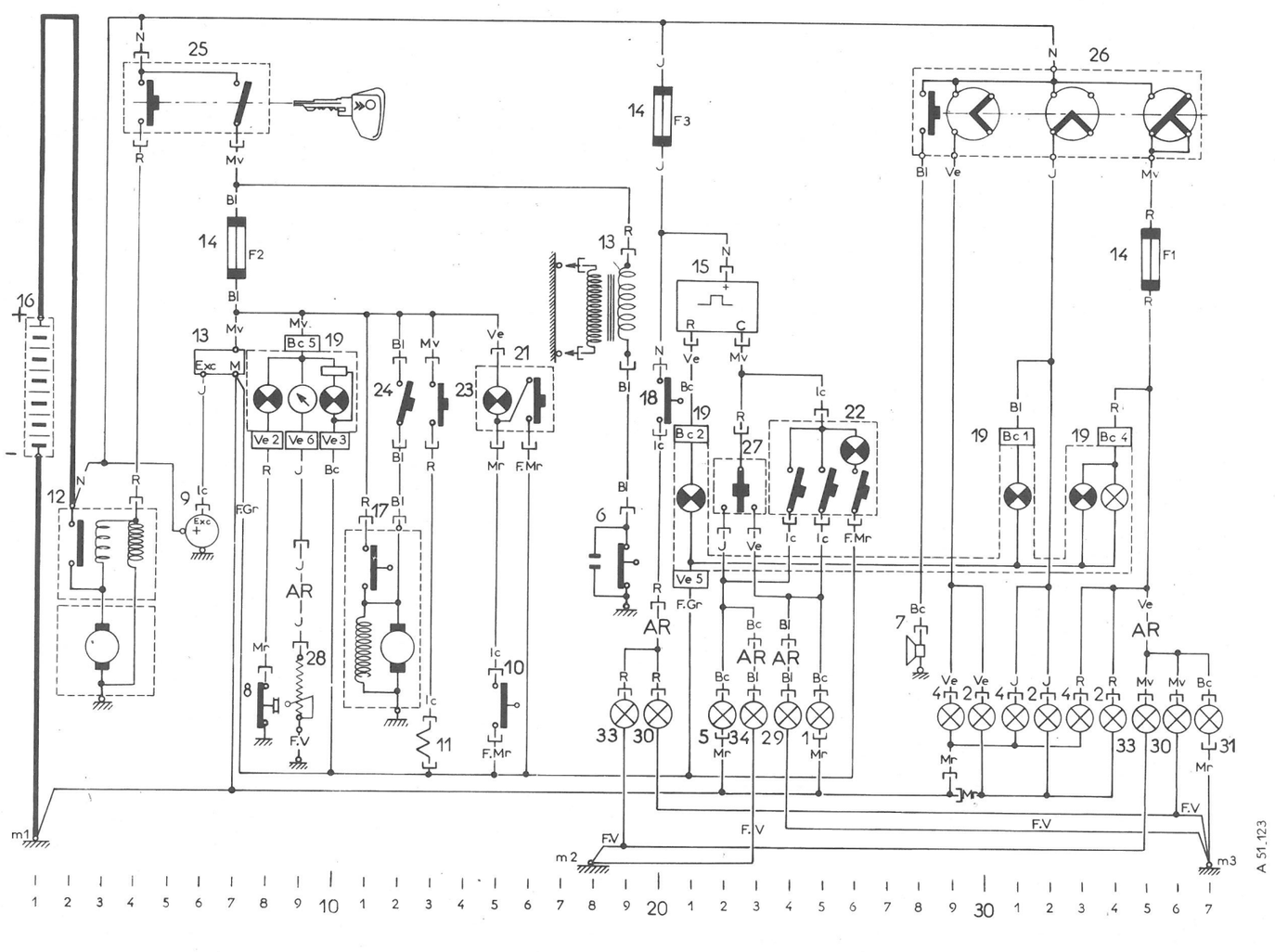

NOMENCLATURE DES PIECES

Rep.	Désignation ..... Position	Rep.	Désignation ..... Position
1	Clignotant avant droit 25		- Voyant de lanternes 33
2	Phare droit :		- Voyant de pression d'huile 8
	- Feu de route 32		- Récepteur de jauge à essence 9
	- Feu de croisement 30		- Voyant de charge 10
	- Lanterne 34		- Voyant de clignotants 21
3	Bobine d'allumage ..... 18 - 19		- Voyant de feux de route 31
4	Phare gauche :		- Eclaireur de tableau de bord 34
	- Feu de route 31	21	Voyant de niveau de liquide de freins et testeur ..... 15 - 16
	- Feu de croisement 29	22	Commutateur de signal de détresse et voyant ..... 24 à 26
	- Lanterne 33	23	Commande de lave-glace 13
5	Clignotant avant gauche 22	24	Commutateur d'essuie-glace 12
6	Allumeur ..... 18 - 19	25	Contacteur antivol ..... 4 à 7
7	Avertisseur sonore 28	26	Commutateur d'éclairage et d'avertisseur ..... 28 à 35
8	Mano-contact d'huile moteur 8	27	Commutateur des clignotants ..... 22 - 23
9	Alternateur 6	28	Rhéostat de jauge à essence 9
10	Contact de niveau de liquide de freins 15	29	Clignotant arrière droit 24
11	Pompe de lave-glace 13	30	Stop et lanterne arrière droit :
12	Démarreur ..... 2 à 4		- Stop 20
13	Régulateur de tension ..... 6 - 7		- Lanterne 36
14	Boîte à fusibles ..... 7 - 20 - 35	31	Eclaireur de plaque 37
15	Centrale clignotante ..... 21 à 23	33	Stop et lanterne arrière gauche :
16	Batterie 1		- Stop 19
17	Moteur d'essuie-glace ..... 11 - 12		- Lanterne 35
18	Contacteur de stop 20		Clignotant arrière gauche 23
19	Tableau de bord :		

NOMENCLATURE DES MASSES

m1	Masse sur boîte de vitesses	m3	Masse arrière droite sur châssis
m2	Masse arrière gauche sur châssis		

NOMENCLATURE DES FAISCEAUX

Sans repère : Avant AR : Arrière	Fv : Fil volant

TABLEAU DES LAMPES

Désignation	Quantité	Culot	Tension	Puissance	Norme française	Type international
Phare - Code	2	P. 45 t. 41	12 V	45/40 W	R 136-15	
Clignotant AV et AR	4	BA.15 s/19	12 V	21 W	R 136-12	P. 25/1
Lanterne avant Eclaireur plaque	2 1	BA. 9 s	12 V	4 W	R 136-32	T. 8/4
Stop et lanterne AR	2	BAY.15d/19	12 V	21/5 W	R 136-12	P. 25/2
Voyant de starter Eclaireur et voyants de tableau de bord	1 5	Wedge base ϕ 5 mm	12 V	1,2 W		
Voyants interrupteurs (non démontables)	2	Luciole	12 V	1 W		

TABLEAU DES FUSIBLES

Alimentation	Calibre	Couleur	Protection
« + » batterie (par contacteur antivol)	16 A	Bleu	Régulateur de tension Transmetteur de jauge Voyant de charge Pompe de lave-glace Essuie-glace Voyant de pression d'huile Voyant de niveau de liquide de freins Voyant de starter
« + » batterie	10 A	Jaune	Feux de stop Clignotants avant et arrière Signal de détresse
Commutateur d'éclairage	10 A	Rouge	Eclaireur de compteur Voyant de lanternes Eclaireur de plaque de police Lanternes avant et arrière

Mise à jour N° 2 au Manuel 854-4 (Additif)

SCHEMA D'INSTALLATION

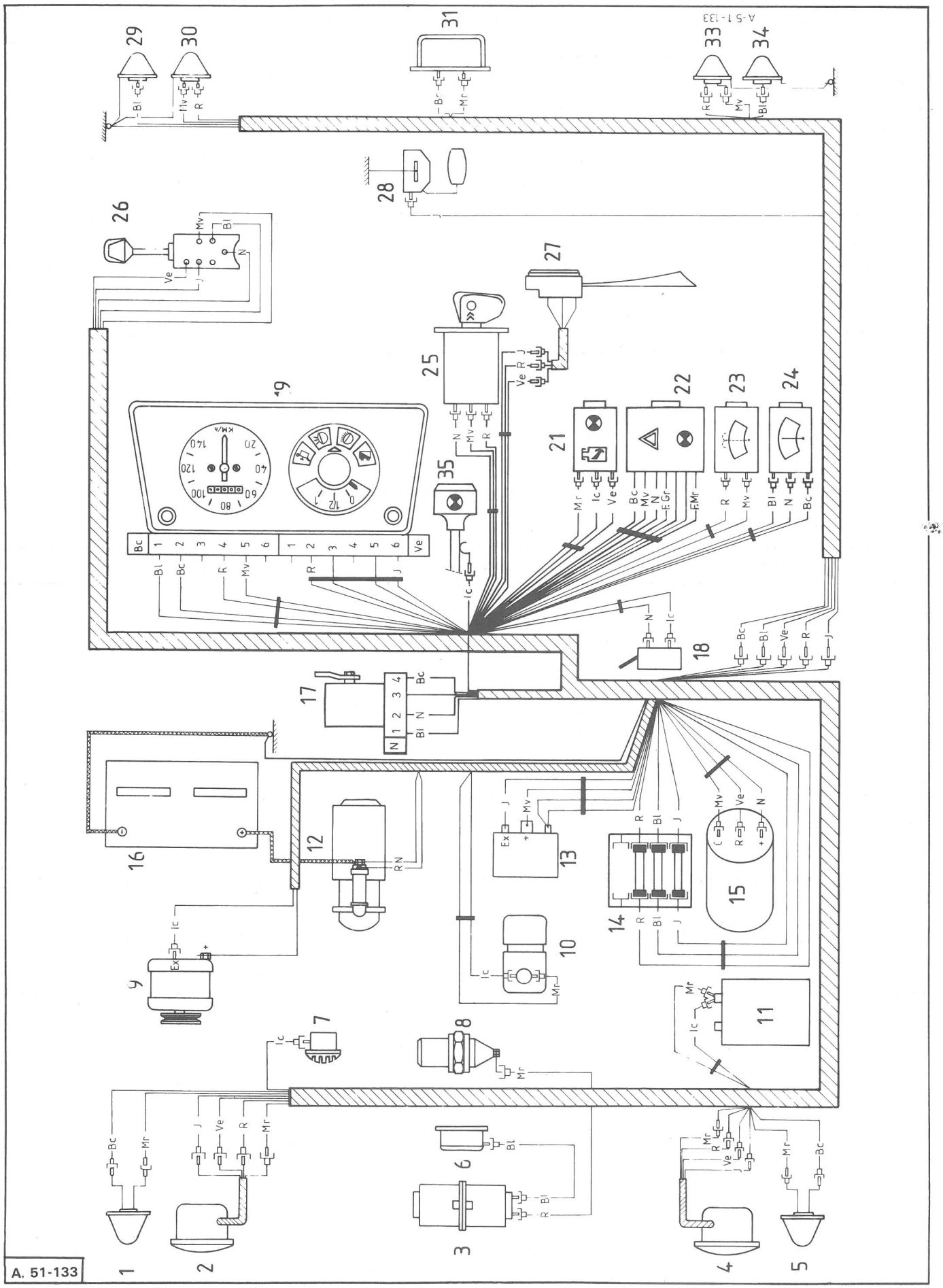

Mise à jour N° 2 au Manuel 854-4 (Additif)

SCHEMA DE PRINCIPE

TOURNER S.V.P.

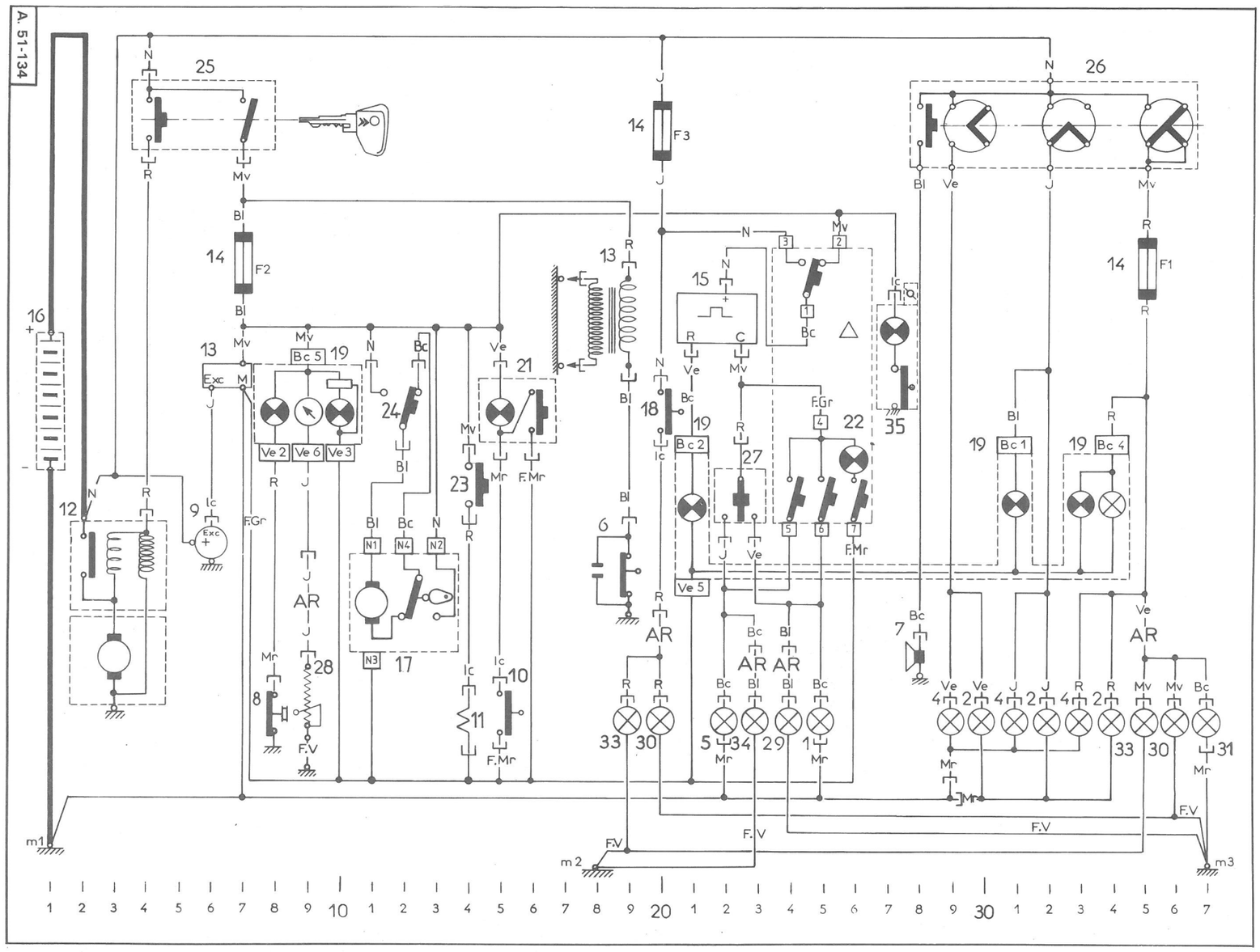

NOMENCLATURE DES PIECES

Rep.	Désignation ..... Position
1	Clignotant avant droit 25
2	Phare droit :
	- Feu de route : 32
	- Feu de croisement : 30
	- Lanterne : 34
3	Bobine d'allumage : ..... 18 - 19
4	Phare gauche :
	- Feu de route : 31
	- Feu de croisement : 29
	- Lanterne : 33
5	Clignotant avant gauche : 22
6	Allumeur ..... 18 - 19
7	Avertisseur sonore 28
8	Mano-contact d'huile moteur 8
9	Alternateur 6
10	Contact de niveau de liquide de freins 15
11	Pompe de lave-glace 13
12	Démarreur ..... 2 à 4
13	Régulateur de tension ..... 6 - 7
14	Boîte à fusibles ..... 7 - 20 - 35
15	Centrale clignotante ..... 21 à 23
16	Batterie 1
17	Moteur d'essuie-glace ..... 11 - 12
18	Contacteur de stop 20
19	Tableau de bord :
	- Voyant de lanternes 33
	- Voyant de pression d'huile 8
	- Récepteur de jauge à essence 9
	- Voyant de charge 10
	- Voyant de clignotants 21
	- Voyant de feux de route 31
	- Eclaireur de tableau de bord 34
21	Voyant de niveau de liquide de freins et testeur ..... 15 - 16
22	Commutateur de signal de détresse et voyant ..... 24 à 26
23	Commande de lave-glace 13
24	Commutateur d'essuie-glace 12
25	Contacteur antivol ..... 4 à 7
26	Commutateur d'éclairage et d'avertisseur ..... 28 à 35
27	Commutateur des clignotants ..... 22 - 23
28	Rhéostat de jauge à essence 9
29	Clignotant arrière droit 24
30	Stop et lanterne arrière droit :
	- Stop 20
	- Lanterne 36
31	Eclaireur de plaque 37
33	Stop et lanterne arrière gauche :
	- Stop 19
	- Lanterne 35
34	Clignotant arrière gauche 23
35	Voyant de starter 27

NOMENCLATURE DES MASSES

m1	Masse sur boîte de vitesses	**m3**	Masse arrière droite sur châssis
m2	Masse arrière gauche sur châssis		

NOMENCLATURE DES FAISCEAUX

Sans repère	Avant	**FV**	: Fil volant
AR	Arrière		

TABLEAU DES LAMPES

Désignation	Quantité	Culot	Tension	Puissance	Norme française	Type international
Phare - Code	2	P. 45 t. 41	24 V	55/50 W	R.136-15	
Clignotant AV et AR	4	BA.15 s/19	24 V	21 W	R.136-12	P. 25/1
Lanterne avant Eclaireur plaque	2 1	BA. 9 s	24 V	4 W	R.136-33	T. 8/4
Stop et lanterne AR	2	BAY.15d/19	24 V	21/5 W	R.136-12	P. 25/2
Eclaireur tableau	1	BA. 9 s	24 V	2 W	R.136-34	T. 8/2
Voyant pression d'huile Voyant « détresse »	1 1	BA. 9 s	24 V	4 W	R.136-33	T. 8/4
Eclaireur voltmètre	1	Wedge-base ϕ = 10 mm	24 V	3 W		
Voyant de starter	1	Wedge base ϕ = 5 mm	24 V	1,2 W		

TABLEAU DES FUSIBLES

Alimentation	Calibre	Couleur	Protection
« + » batterie (par contacteur antivol)	16 A	Bleu	Régulateur de tension Transmetteur de jauge Voltmètre thermique Pompe de lave-glace Essuie-glace Voyant de starter Voyant de pression d'huile Clignotants avant et arrière sans fonction détresse
« + » batterie	10 A	Jaune	Feux de stop Clignotants avant et arrière en fonction détresse Voyant de signal de détresse
Commutateur d'éclairage	10 A	Rouge	Lanternes avant et arrière Eclaireur de plaque de police Eclaireur de compteur Eclaireur de voltmètre

Mise à jour N° 2 au Manuel 854-4 (Additif)

SCHEMA D'INSTALLATION

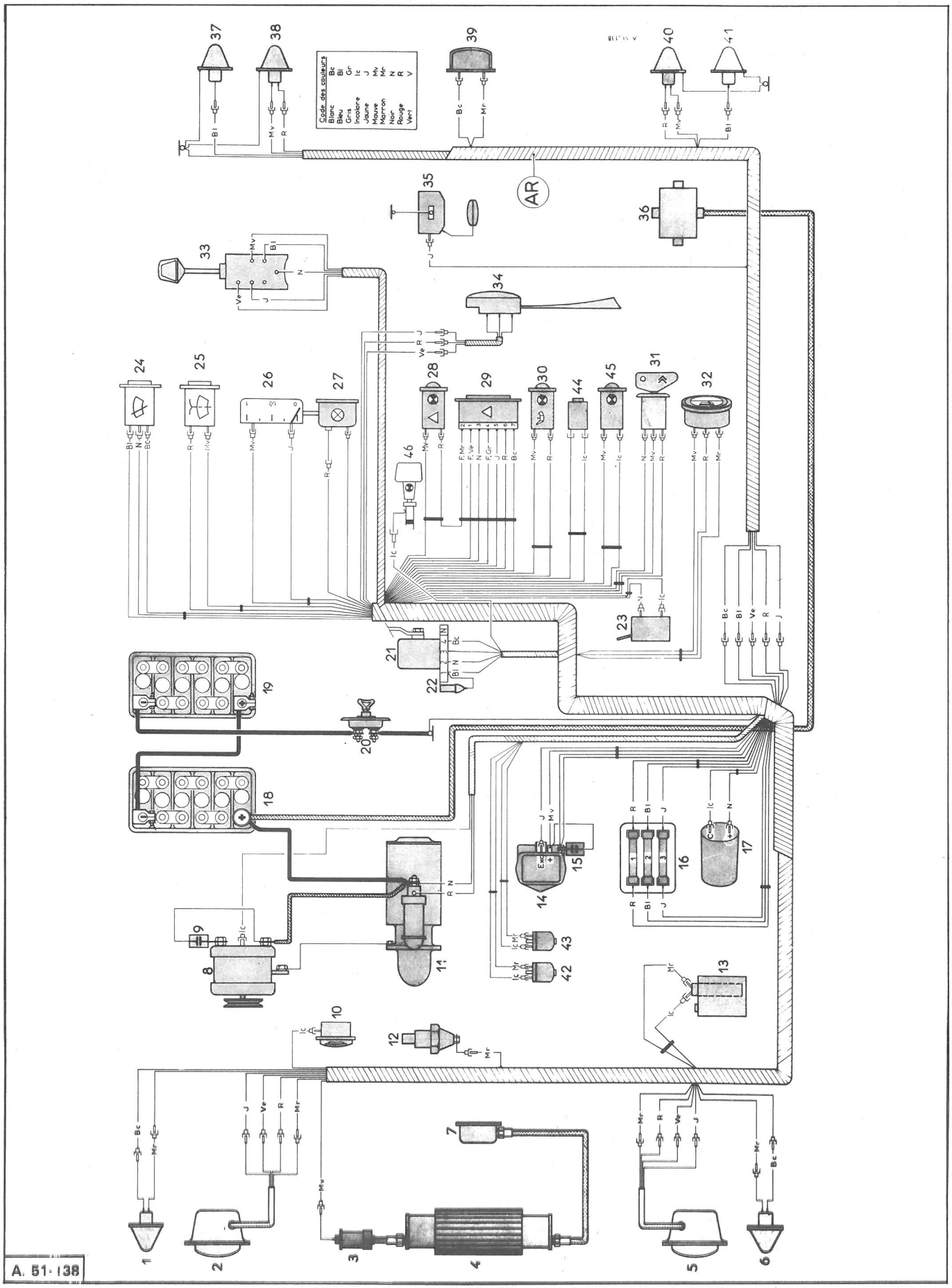

SCHEMA DE PRINCIPE

Mise à jour N° 2 au Manuel 854-4 (Additif)

TOURNER S.V.P.

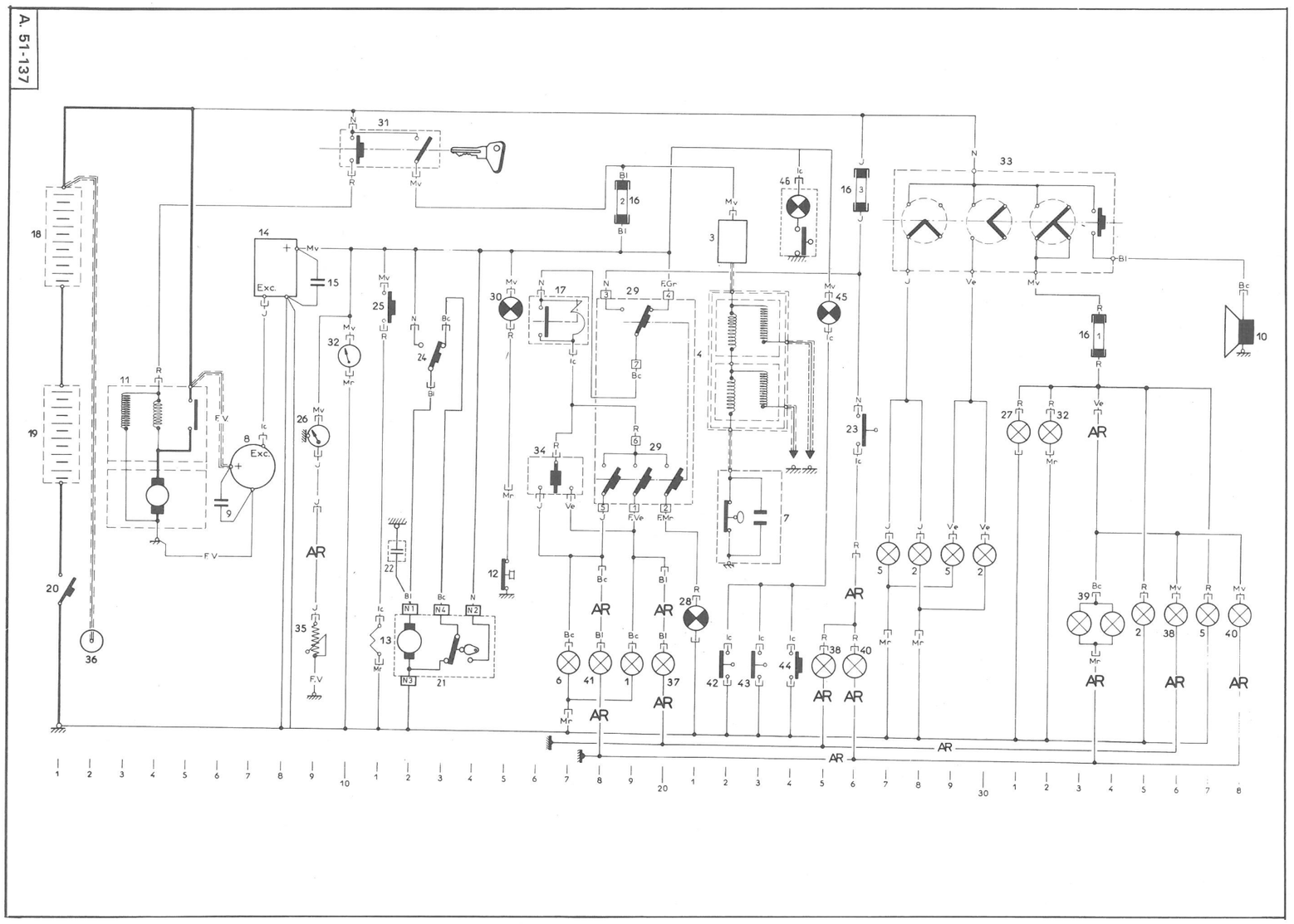

NOMENCLATURE DES PIECES

Rep.	Désignation	Position	Rep.	Désignation	Position
1	Clignotant avant droit	19	23	Contacteur de stop	26
2	Phare droit :		24	Interrupteur d'essuie-glace	13
	- Feu de route :	28	25	Commande de lave-glace	11
	- Feu de croisement :	30	26	Récepteur de jauge à essence	9
	- Lanterne :	35	27	Eclaireur de tableau	31
3	Filtre de primaire de bobine	22	28	Voyant de signal de détresse	21
4	Bobine d'allumage	22 - 23	29	Interrupteur de signal de détresse	18 à 20
5	Phare gauche :		30	Voyant de pression d'huile	15
	- Feu de route :	27	31	Contacteur antivol	10 à 12
	- Feu de croisement :	29	32	Voltmètre thermique et éclaireur	10 - 32
	- Lanterne :	37	33	Commutateur d'éclairage	28 à 33
6	Clignotant avant gauche :	17	34	Commutateur des clignotants	16 - 17
7	Allumeur	22 - 23	35	Rhéostat de jauge à essence	9
8	Alternateur	7	36	Boîte de raccordement	2
9	Condensateur antiparasitage	6	37	Clignotant arrière droit	20
10	Avertisseur sonore	38	38	Stop et lanterne arrière droit :	
11	Démarreur	3 à 5		- Stop	25
12	Mano-contact d'huile moteur	15		- Lanterne	36
13	Pompe de lave-glace	11	39	Eclaireur de plaque	33 - 34
14	Régulateur de tension	7 - 8	40	Stop et lanterne arrière gauche :	
15	Condensateur antiparasitage	9		- Stop	26
16	Boîte à fusibles	19-26-34-37		- Lanterne	38
17	Centrale clignotante	16 - 17	41	Clignotant arrière gauche	18
18	Batterie 12 volts	1	42	Contact de niveau sur bocal de freins avant	22
19	Batterie 12 volts	1	43	Contact de niveau sur bocal de freins arrière	23
20	Coupe-ralenti	1	44	Bouton-testeur de voyant de Nivocode	24
21	Moteur d'essuie- glace	12 - 13	45	Voyant de Nivocode	25
22	Condensateur antiparasitage	14	46	Voyant de starter	24

NOMENCLATURE DES FAISCEAUX

Sans repère	: Faisceau avant	**F.V.**	: Fil volant
Fil blindé	═══	**Organe blindé**	: Encadré double pointillé ═══
AR	Faisceau arrière		

TABLEAU DES LAMPES

Désignation	Quantité	Culot	Type	Tension	Puissance	Norme Française
Feu de route Feu de croisement	2	BA. 21 d	Sélective Jaune	6 V	36/36 W	R. 136-02
Feu de direction Feu de stationnement	2	BA. 15 d	Ballon ϕ = 25 mm	6 V	18/4 W	R. 136-09
Lanterne avant Eclaireur de plaque	3	Navette	ϕ = 10/39	6 V	4 W	R. 136-05
Lanterne arrière droite	1	BA. 15 s	Petit ballon	6 V	4 W	R. 136-08
Lanterne arrière gauche Feu de « Stop »	1	BA. 15 d	Ballon ϕ = 25 mm	6 V	18/4 W	R. 136-09
Eclaireur de tableau Voyant de charge	2	BA. 9 s	Ballon lisse	6 V	1,5 W	R. 136-04

A. 51-8

SCHEMA D'INSTALLATION

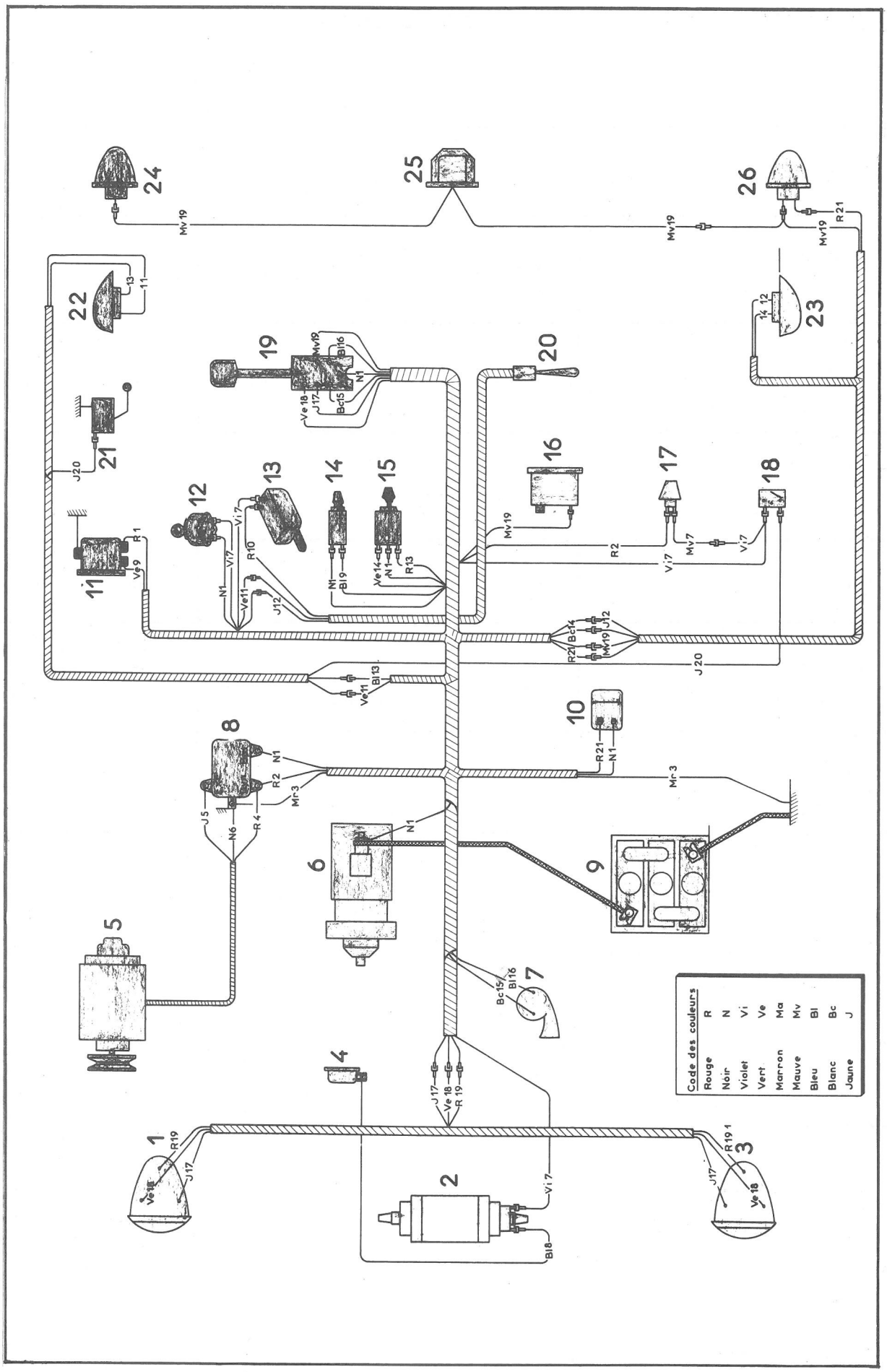

SCHEMA DE PRINCIPE

TOURNER S.V.P.

SCHEMA DE PRINCIPE

A. 51-29

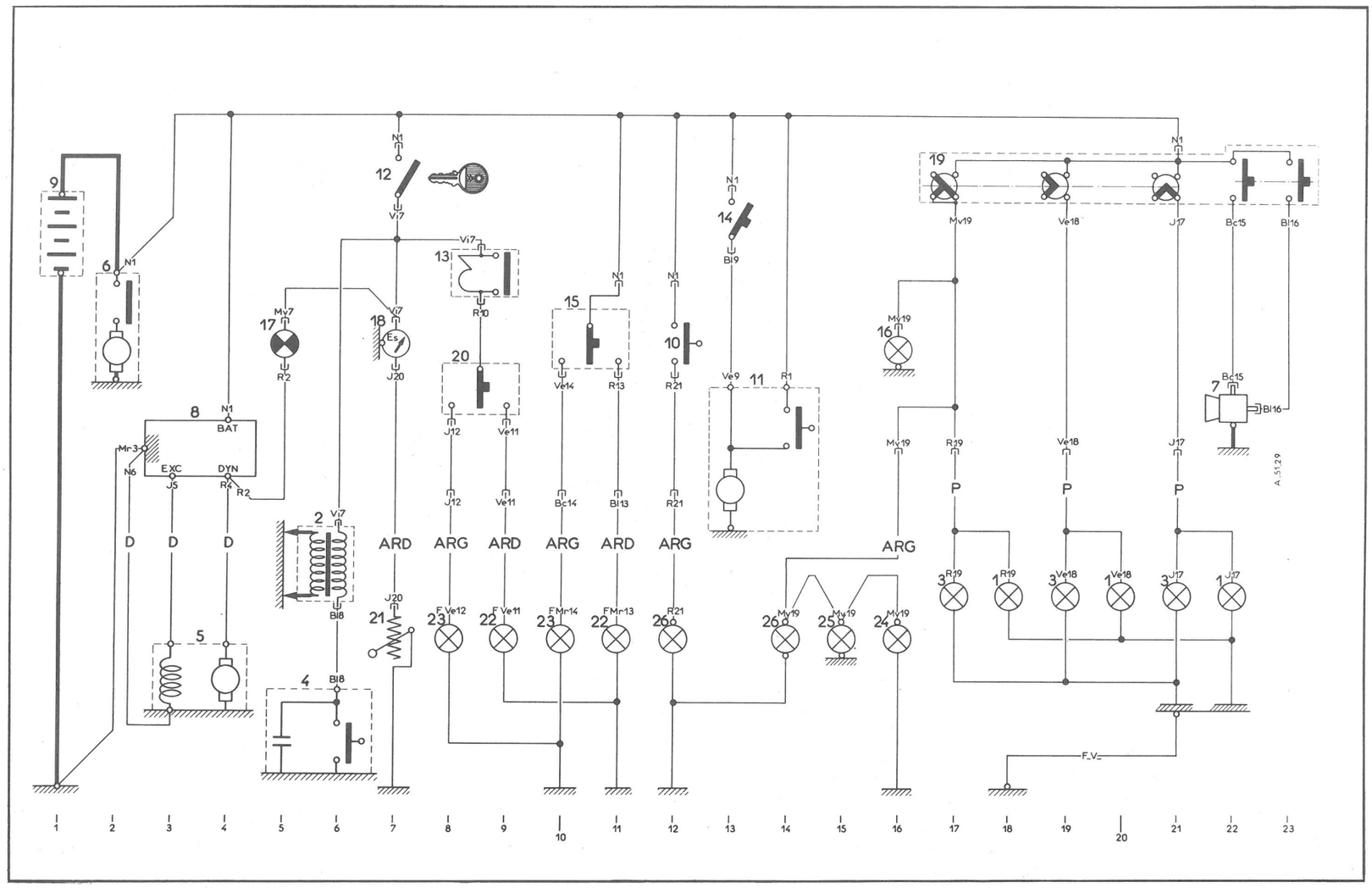

NOMENCLATURE DES PIECES

Rep.	Désignation et Position	Rep.	Désignation et Position
1	Phare droit :	14	Interrupteur d'essuie-glace 13
	- Feu de route 22	15	Inverseur des feux de stationnement 10-11
	- Feu de croisement 20	16	Eclaireur de compteur de vitesse 16
	- Lanterne 18	17	Voyant de charge 5
2	Bobine d'allumage 6	18	Indicateur d'essence 7
3	Phare gauche :	19	Commutateur d'éclairage et d'avertisseur ..... 17 à 23
	- Feu de route 21	20	Inverseur des feux de direction 8-9
	- Feu de croisement 19	21	Rhéostat de jauge à essence 7
	- Lanterne 17	22	Feu latéral droit :
4	Allumeur 6		- Feu de stationnement 11
5	Dynamo 3-4		- Feu indicateur de direction 9
6	Démarreur 2	23	Feu latéral gauche :
7	Avertisseur (route et ville) 22-23		- Feu de stationnement 10
8	Régulateur 3-4		- Feu indicateur de direction 8
9	Batterie 1	24	Lanterne arrière droit 16
10	Contacteur de « Stop » 12	25	Eclaireur de plaque de police 15
11	Moteur d'essuie-glace 13-14	26	Lanterne arrière gauche 14
12	Contacteur d'allumage 7		et feu de « Stop » 12
13	Centrale clignotante 8-9		

NOMENCLATURE DES FAISCEAUX

Sans repère ...	Faisceau principal avant	**AR.G**	Faisceau arrière gauche
D	Faisceau dynamo-régulateur	**AR.D**	Faisceau arrière droit
P	Faisceau de phares	**F.V**	Fil volant

TABLEAU DES LAMPES

Designation	Quantité	Culot	Type	Tension	Puissance	Norme française
Feu de route Feu de croisement	2	BA. 21 d	Sélective Jaune	12 V	36/36 W	R. 136-02
Feu de direction	2	BA. 15 s	Gros ballon	12 V	15 W	R. 136-09
Lanterne avant Eclaireur de plaque	3	Navette	$\phi = 10/39$	12 V	4 W	R. 136-05
Lanterne arrière droite	1	BA. 15 s	Petit ballon	12 V	4 W	R. 136-08
Lanterne arrière gauche Feu de « Stop »	1	BA.15 d/19	Gros ballon	12 V	18/4 W	R. 136-12
Eclaireur de tableau	1	BA. 9 s		12 V	1,5 W	R. 136-04

TABLEAU DES FUSIBLES

(Voir schéma d'installation page 2)

A. 51-12

SCHEMA D'INSTALLATION

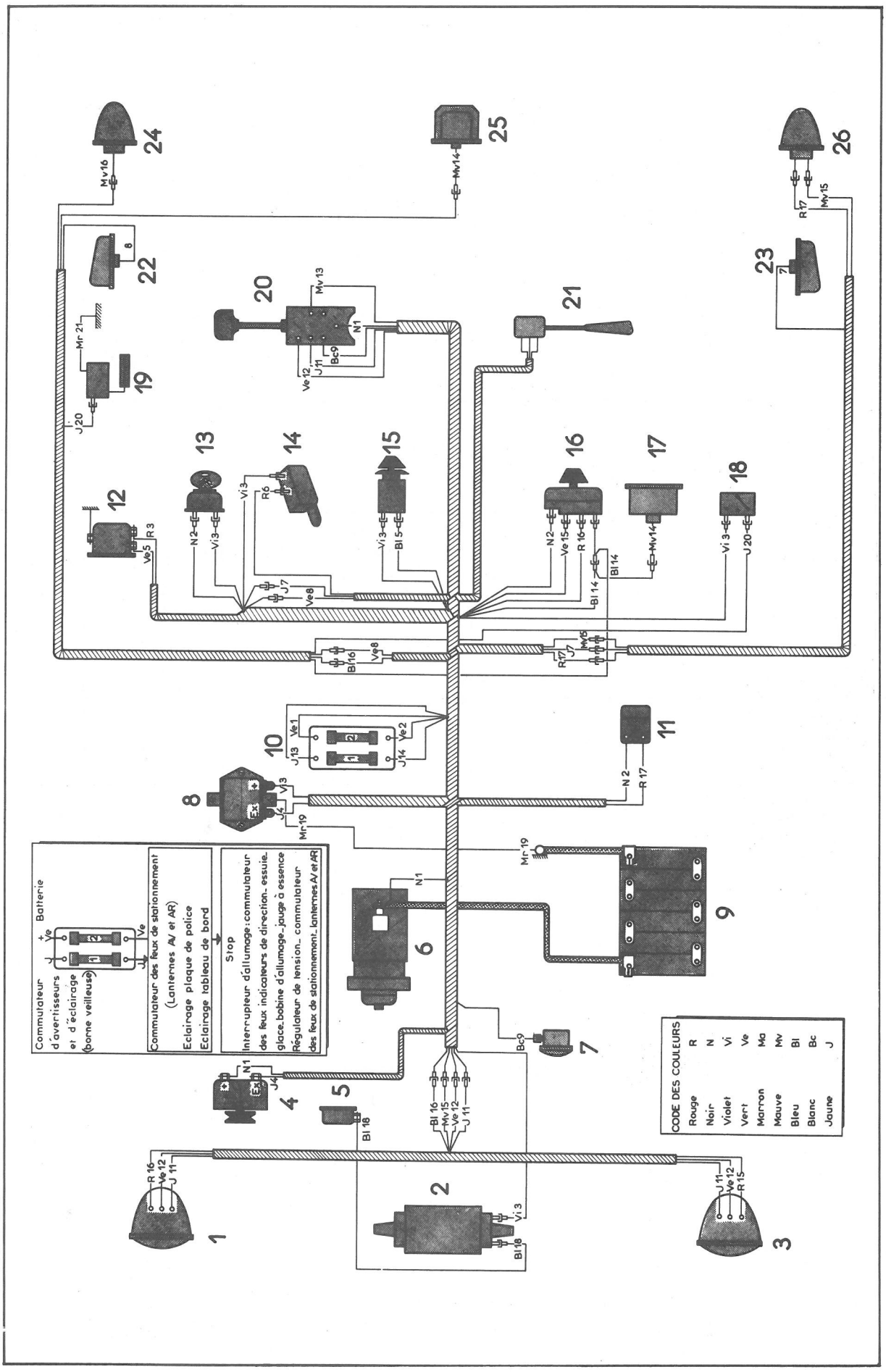

SCHEMA DE PRINCIPE

TOURNER S.V.P.

SCHEMA DE PRINCIPE

A. 51-30 a

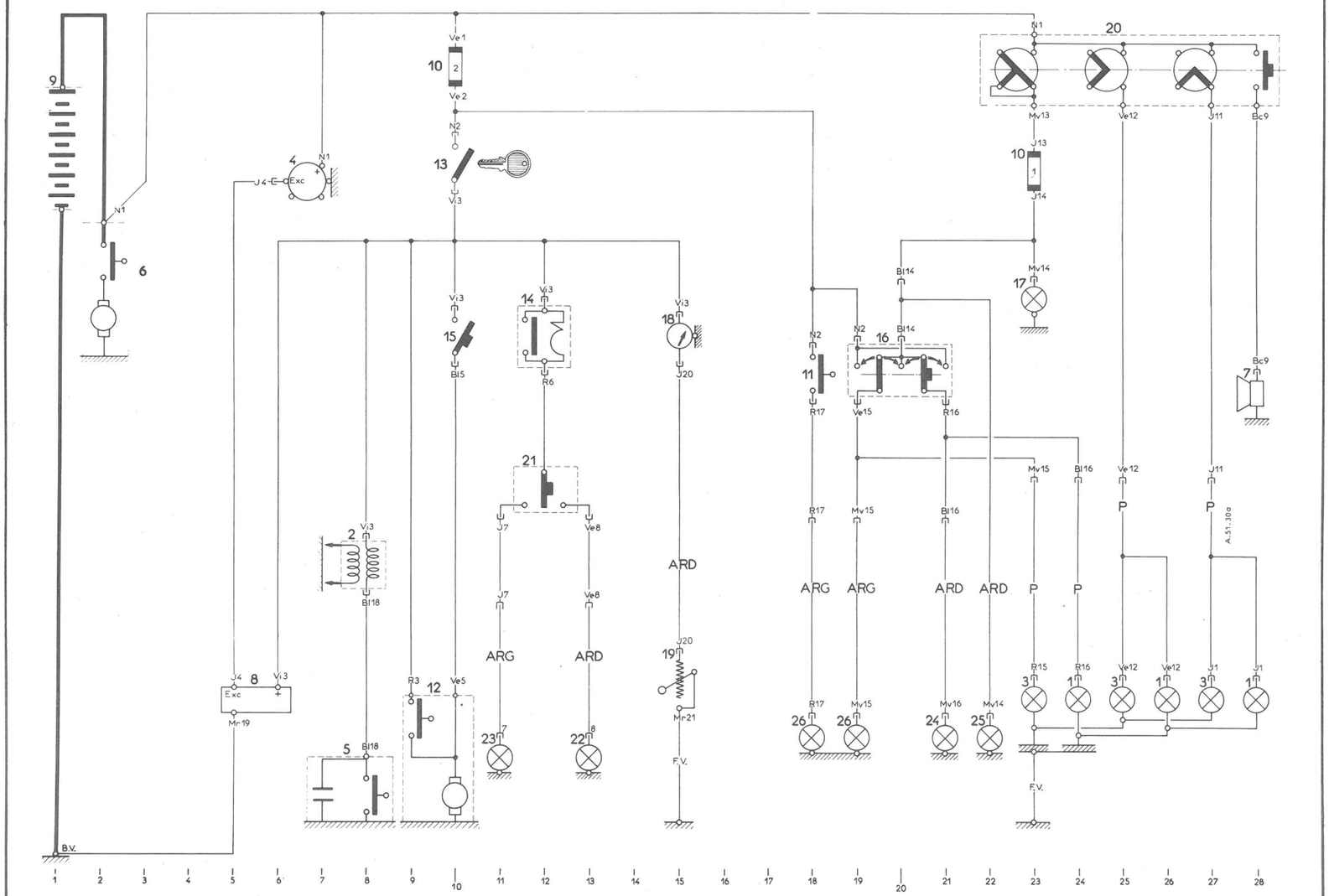

NOMENCLATURE DES PIECES

Rep.	Désignation et Position	Rep.	Désignation et Position
1	Phare droit :	11	Contacteur de « Stop » 18
	- Feu de route 28	12	Moteur d'essuie-glace 9-10
	- Feu de croisement 26	13	Interrupteur d'allumage 10
	- Lanterne 24	14	Centrale clignotante 12
2	Bobine d'allumage 8	15	Interrupteur d'essuie-glace 10
3	Phare gauche :	16	Commutateur des feux de stationnement 20
	- Feu de route 27	17	Eclaireur de compteur 23
	- Feu de croisement 25	18	Indicateur d'essence 15
	- Lanterne 23	19	Rhéostat de jauge à essence 15
4	Alternateur 6	20	Commutateur d'éclairage et d'avertisseur ..... 23 à 28
5	Allumeur 7-8	21	Commutateur des feux de direction 12
6	Démarreur 2	22	Feu latéral droit de direction 13
7	Avertisseur 28	23	Feu latéral gauche de direction 11
8	Régulateur de tension 5-6	24	Lanterne arrière droite 21
9	Batterie 1	25	Eclaireur de plaque de police 22
10	Boîte de fusibles 10-23	26	Lanterne et « Stop » arrière gauche 19-18

NOMENCLATURE DES FAISCEAUX

Sans repère	Faisceau avant	**AR.D**	Faisceau arrière droit
F.V.	Fil volant	**AR.G**	Faisceau arrière gauche

TABLEAU DES LAMPES

Désignation	Quantité	Culot	Type	Tension	Puissance	Norme française
Feu de route et de croisement	2	BA 21 d	Sélective jaune	12 V	36/36 W	R 136.02
Feu de direction	2	BA 15 s	gros ballon	12 V	15 W	R 136.09
Lanterne avant Eclaireur de plaque	3	Navette	ϕ = 10/39	12 V	4 W	R 136.05
Lanterne AR droite	1	BA 15 s	petit ballon	12 V	4 W	R 136.08
Lanterne AR gauche et feu de « Stop »	1	BA 15 d/19		12 V	18/4 W	R 136.12
Eclaireur de tableau Voyant de charge	2	BA 9 s		12 V	1,5 W	R 136.04

TABLEAU DES FUSIBLES

(Voir schéma d'installation, page 2)

A. 51-23 a

SCHEMA D'INSTALLATION

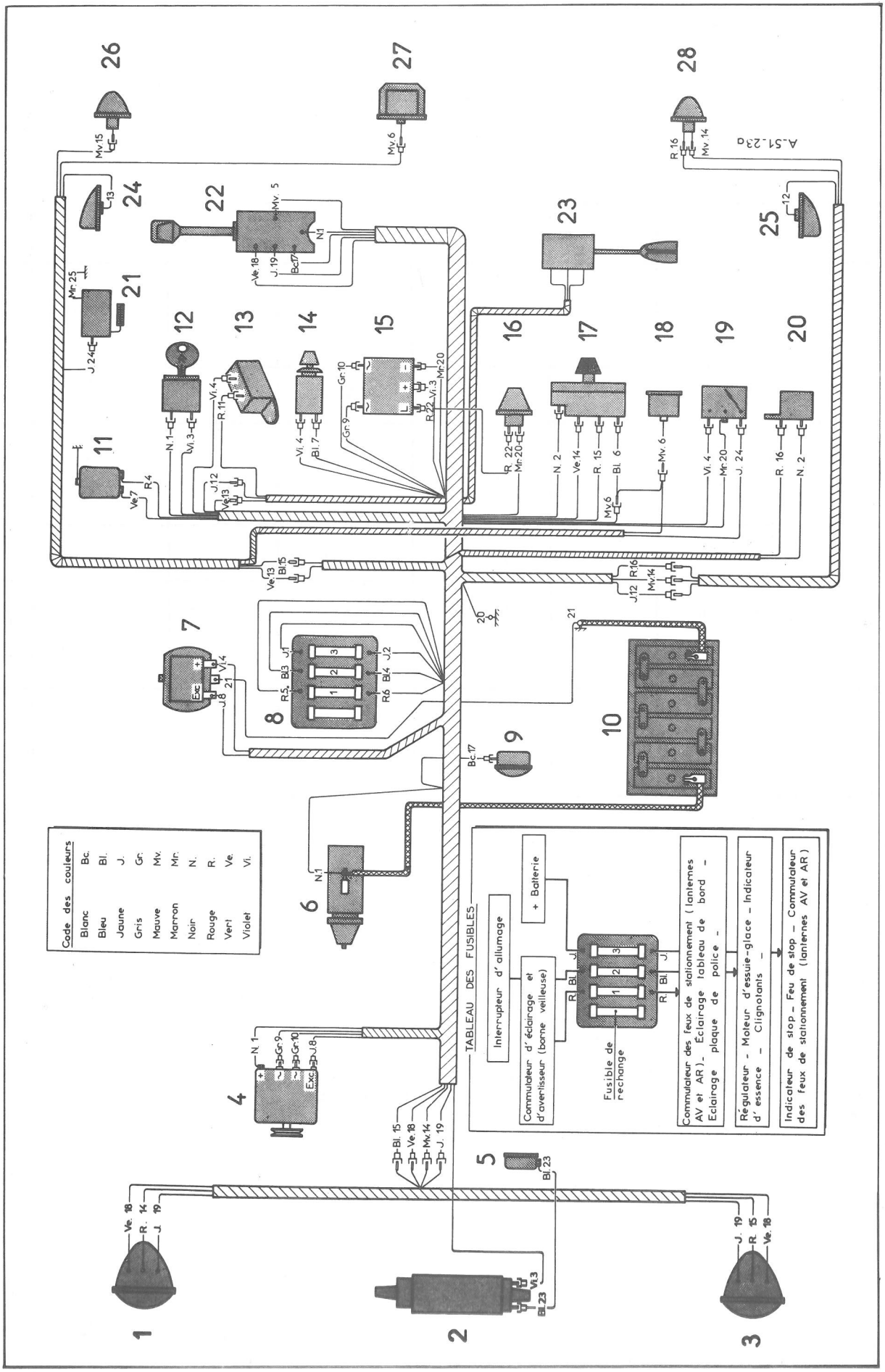

SCHEMA DE PRINCIPE

TOURNER S.V.P.

SCHEMA DE PRINCIPE

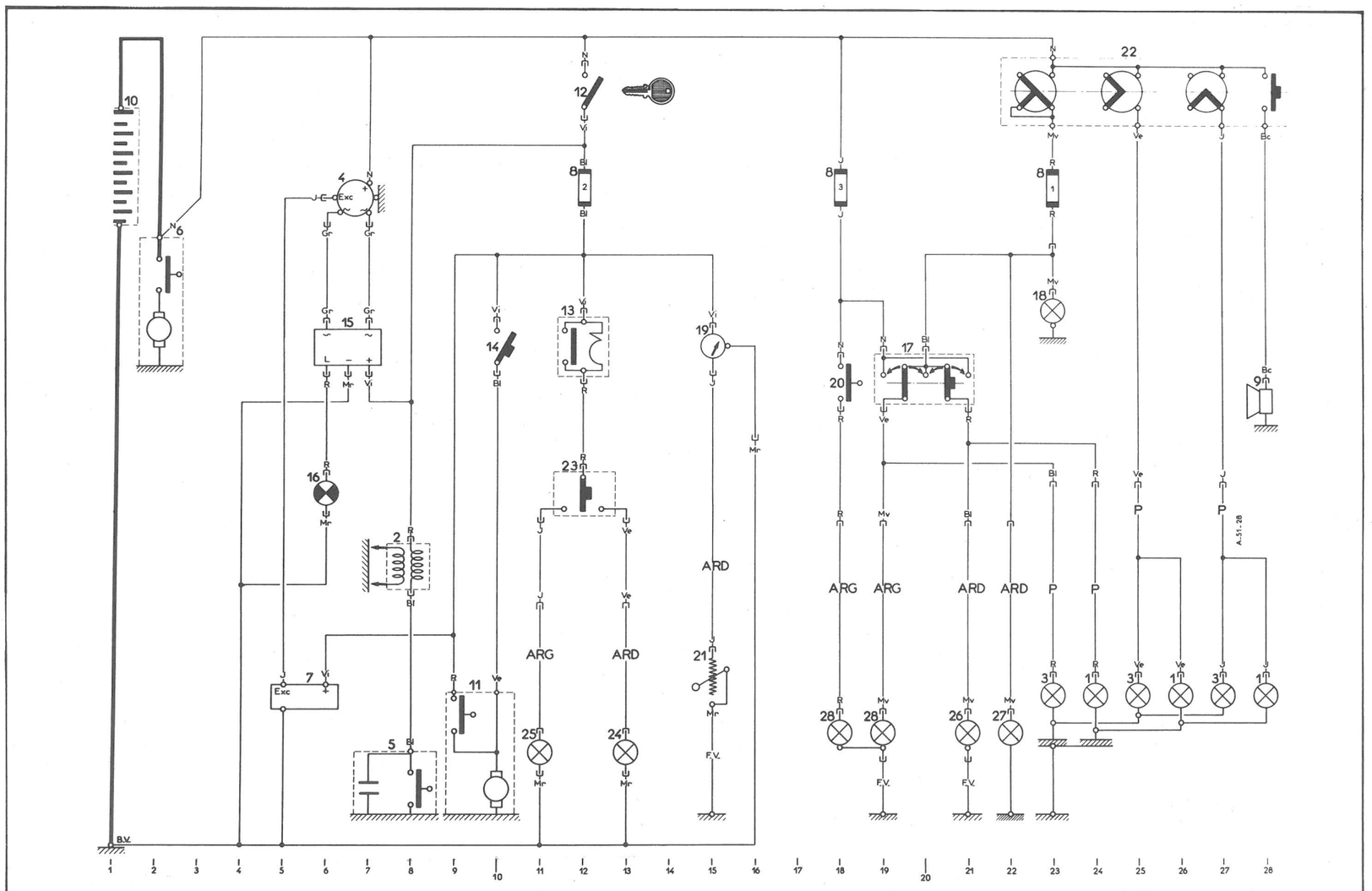

NOMENCLATURE DES PIECES

Rep.	Désignation et Position		Rep.	Désignation et Position	
1	Phare droit :		12	Interrupteur d'allumage	12
	- Feu de route	28	13	Centrale clignotante	12
	- Feu de croisement	26	14	Interrupteur d'essuie-glace	10
	- Lanterne	24	15	Relais de voyant de charge	6 - 7
2	Bobine d'allumage	8	16	Voyant de charge	6
3	Phare gauche :		17	Commutateur de feux de stationnement	20
	- Feu de route	27	18	Eclaireur de compteur de vitesse	23
	- Feu de croisement	25	19	Indicateur de niveau d'essence	15
	- Lanterne	23	20	Contacteur de « Stop »	18
4	Alternateur	6	21	Rhéostat de jauge à essence	15
5	Allumeur	8	22	Commutateur d'éclairage et d'avertisseur	23 à 28
6	Démarreur	2	23	Commutateur de feux de direction	12
7	Régulateur de tension	5 - 6	24	Feu indicateur de direction droit	13
8	Boîte de fusibles	23 - 18 - 12	25	Feu indicateur de direction gauche	11
9	Avertisseur	28	26	Lanterne arrière droite	21
10	Batterie	1	27	Eclaireur de plaque de police	22
11	Moteur d'essuie-glace	9 - 10	28	Lanterne et « Stop » arrière gauche	19 - 18

NOMENCLATURE DES FAISCEAUX

Sans repère	Faisceau avant	ARD	Faisceau arrière droit
F.V.	Fil volant	ARG	Faisceau arrière gauche

TABLEAU DES LAMPES

Désignation	Quantité	Culot	Type	Tension	Puissance	Norme française
Feu de route et feu de croisement	2	P 45 t 41	Sélective jaune	12 V	45/40 W	R 136.15
Feu de direction	4	BA 15 s/19	Poirette	12 V	21 W	R 136.12
Lanterne arrière Feu de «Stop»	2	BAY 15d/19		12 V	21/5 W	R. 136.12
Lanterne avant	2	BA 9 s		12 V	4 W	R 136.33
Eclairage plaque	1	Navette	$\phi = 10$ L = 38	12 V	4 W	R 136.05
Plafonnier	1	BA 15 s		12 V	7 W	R 136.08
Eclairage tableau Voyant d'huile	2	BA 9 s		12 V	2 W	R. 136.34

TABLEAU DES FUSIBLES

Alimentation	Calibre	Couleur	Protection
Commutateur d'éclairage	10 A	Rouge	Eclaireur compteur Commutateur de stationnement → lanternes AV et AR Eclaireur de plaque de police
Contacteur d'allumage	16 A	Bleu	Régulateur Centrale → Commutateur → feux de direction Interrupteur → Moteur d'essuie-glace Voyant de pression d'huile moteur Tableau de bord (voltmètre et indicateur de jauge)
« + » Batterie	10 A	Jaune	Commutateur de stationnement → lanternes AV et AR Contacteur → feux de « Stop » Plafonnier
Rechange	16 A		

A. 51-71

SCHEMA D'INSTALLATION

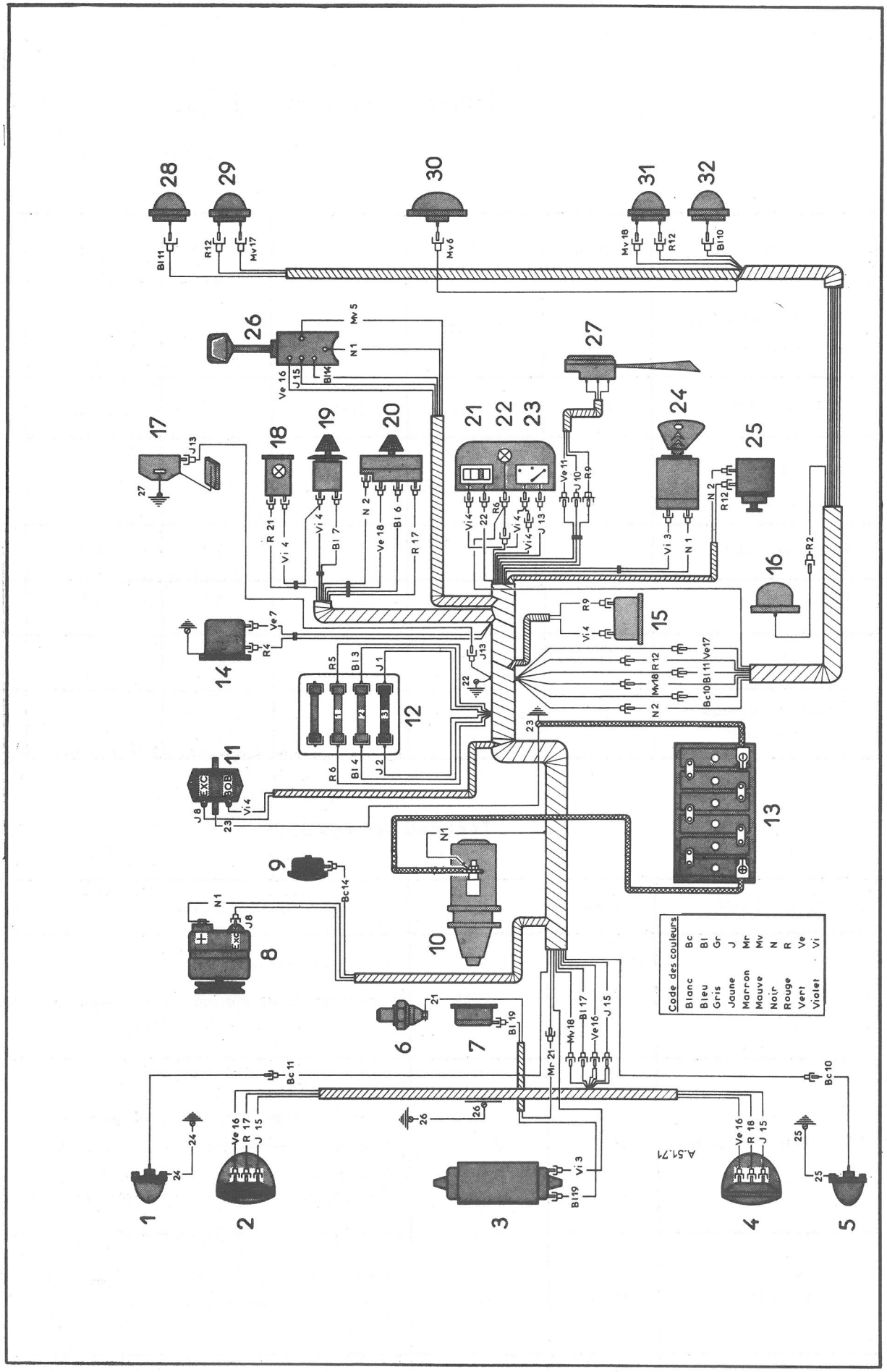

SCHEMA DE PRINCIPE

TOURNER S.V.P.

SCHEMA DE PRINCIPE

A 51-27

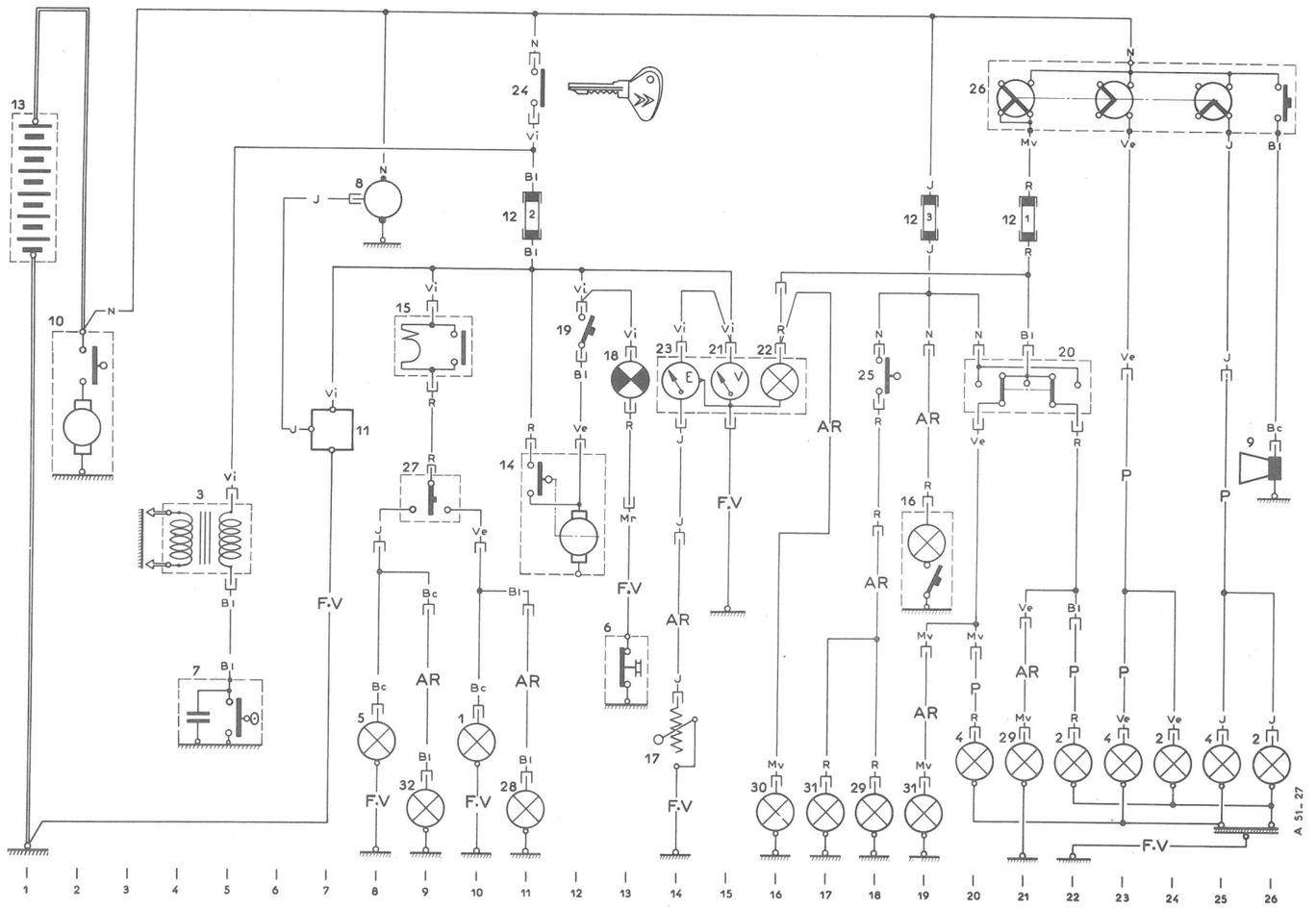

NOMENCLATURE DES PIECES

Rep.	Désignation et Position	Rep.	Désignation et Position
1	Feu de direction avant droit 10	14	Moteur d'essuie-glace 12
2	Phare droit :	15	Centrale clignotante 9
	- Feu de route 26	16	Plafonnier 19
	- Feu de croisement 24	17	Rhéostat de jauge à essence 14
	- Lanterne 22	18	Voyant de pression d'huile 13
3	Bobine d'allumage 5	19	Interrupteur d'essuie-glace 12
4	Phare gauche :	20	Commutateur des feux de stationnement 21
	- Feu de route 25	21	Voltmètre thermique 15
	- Feu de croisement 20	22	Eclaireur de tableau 16
	- Lanterne 23	23	Indicateur de jauge à essence 14
5	Feu de direction avant gauche 8	24	Contacteur d'allumage 11
6	Mano-contact d'huile moteur 13	25	Contacteur de « Stop » 18
7	Allumeur 5	26	Commutateur d'éclairage et d'avertisseur ..... 21 à 26
8	Alternateur 8	27	Commutateur des feux de direction 9
9	Avertisseur 26	28	Feu de direction arrière droit 11
10	Démarreur 2	29	Lanterne et feux de « Stop » arrière droit ..... 21 - 18
11	Régulateur de tension 7	30	Eclaireur de plaque de police 16
12	Boîte de fusibles ..... 11 - 19 - 21	31	Lanterne et feux de « Stop » arrière gauche 17 - 19
13	Batterie 1	32	Feu de direction arrière gauche 9

NOMENCLATURE DES FAISCEAUX

Sans repère	Faisceau avant (principal)	**AR**	Faisceau arrière
P	Faisceau des phares	**F.V**	Fil volant

DEPOSE ET POSE D'UN TABLEAU DE BORD

PL. 454

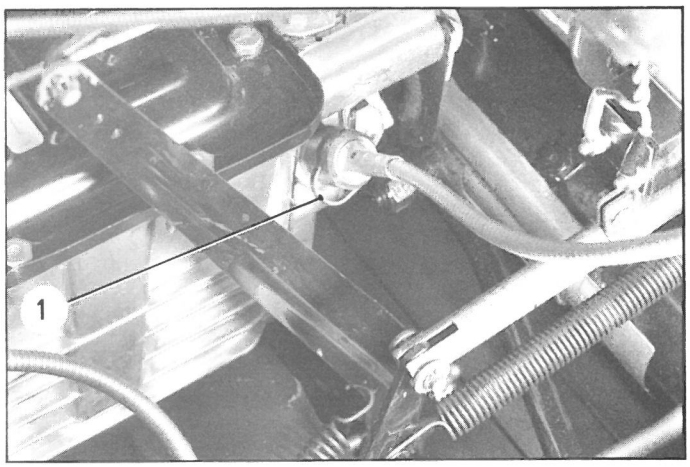

PL. 10

PL. 29

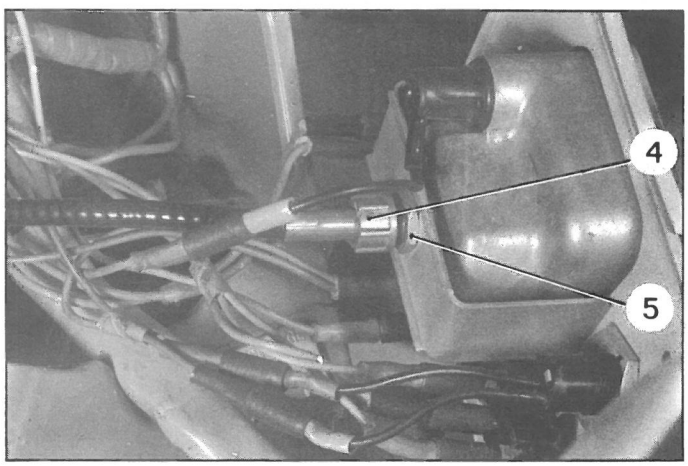

DEPOSE

1. Déconnecter le câble négatif de la batterie.
2. Déposer l'arrêtoir (1) du flexible de compteur, puis dégager le flexible de la prise de compteur de la boîte de vitesses. Repousser le flexible vers le tableau de bord.
3. Déposer les quatre vis (2), dégager le support (3) du tableau de bord, dévisser l'écrou (4) du flexible puis déconnecter toutes les fiches.
4. Déposer l'écrou (5) fixant le tableau de bord sur le support. Dégager l'étrier de maintien, le tableau de bord et sa semelle de fixation.

POSE

5. Poser le tableau de bord sur le support, intercaler la semelle de fixation. Poser l'étrier et serrer suffisamment l'écrou (5) pour réaliser un bon contact de masse.
6. Connecter toutes les fiches, puis visser à la main l'embout du flexible sur le compteur.
7. Mettre en place le support (3), tout en aidant le passage du flexible à travers le tablier. Poser les quatre vis (2).
8. Engager le flexible dans la prise de compteur du couvercle arrière de la boîte de vitesses et poser l'arrêtoir (1).
9. Connecter le câble négatif à la batterie.

Manuel 851-1

DEPOSE ET POSE D'UN TABLEAU DE BORD

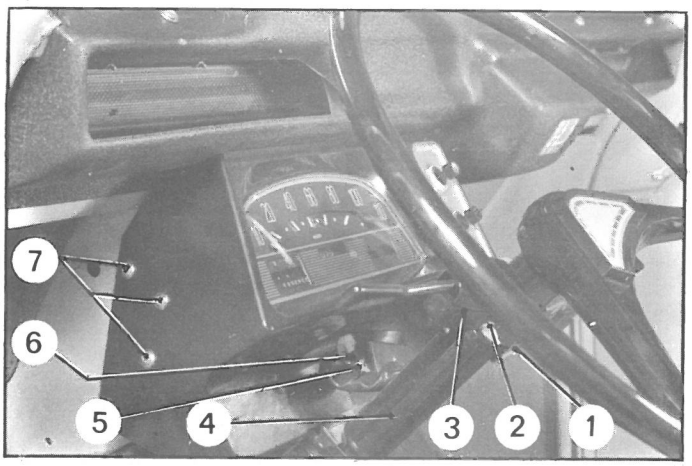

3203

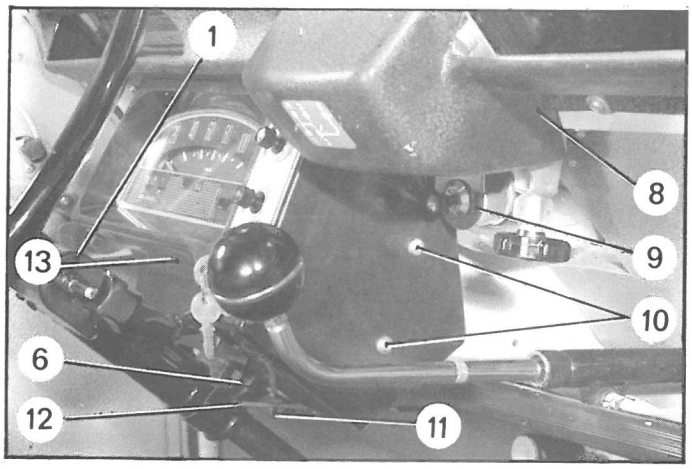

3204

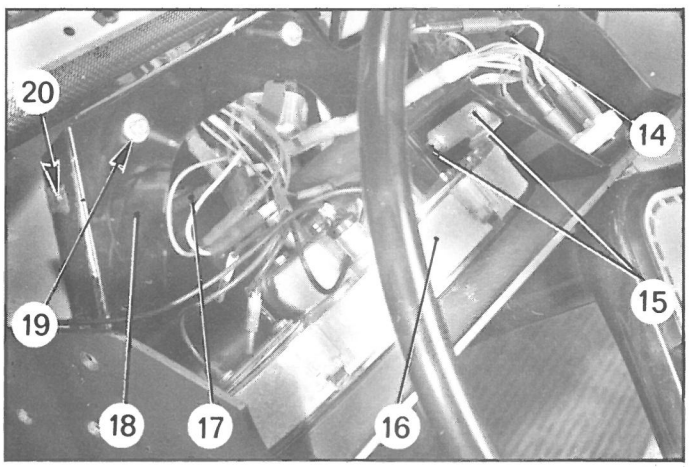

3206

Manuel 854-4

DEPOSE

1. Déconnecter le câble négatif de la batterie.
2. Dégager le câble de compteur de la boîte de vitesses.
3. Déposer les commutateurs d'éclairage (1) et de direction (3), du tube de direction (4).
4. **Déposer le levier (6) de répartition d'air chaud :**
   - Dégager la rondelle (12) d'arrêt de la tige (11) (la couper à la pince éventuellement)
   - Désaccoupler la tige (11) du levier (6)
   - Déposer le levier (6) avec sa plaquette (5)(deux vis).
5. Déposer les vis (7) et (10) des flancs de tableau de bord et dégager le tableau (13).
6. Déposer l'écrou de pompe de lave-glace (9) et déposer le bandeau (8) de planche de bord.
7. Dévisser l'écrou du flexible de compteur (17).
8. Déconnecter les fiches et déposer les deux vis (15), le compteur (16) et la tôle de protection (14).
9. **Déposer le tableau de bord :**
   Déconnecter les fiches du commutateur de stationnement, de l'interrupteur d'essuie-glace, du contacteur d'allumage, de la centrale clignotante et du faisceau sous gaine des commutateurs d'éclairage et de clignotants.
   Déposer le tableau de bord (13).
10. Déposer les quatre vis (19) et le support de tableau (18) (*si nécessaire*).

POSE

11. Poser le support (18) (*s'il y a lieu*)et serrer les vis (19).
    S'assurer que les écrous clips (20) sont en place sur le support (18).
12. Passer le faisceau des commutateurs d'éclairage (1) et de clignotants (3) dans le trou du tableau de bord (13).
13. Connecter toutes les fiches du faisceau, en respectant les couleurs, au commutateur de stationnement, à l'interrupteur d'essuie-glace, au contacteur d'allumage, à la centrale clignotante et au faisceau des commutateurs d'éclairage et de clignotants.
14. **Poser le compteur :**
    Présenter le compteur (16) et visser **à la main** l'écrou du flexible (17).
    Connecter les fiches, poser le compteur (16), les deux vis (15) et la tôle de protection (14).
15. Poser le bandeau (8) de planche de bord et fixer la pompe de lave-glace (9) (écrou-chromé).
16. Poser le tableau (13) serrer les vis (7) et (10) (rondelle cuvette).
17. Poser le levier de répartition d'air chaud (6) avec sa plaquette (5) (deux vis). Accoupler le levier (6) avec la tige (11) et poser la rondelle «QUICKIE »(12).
18. Poser les commutateurs d'éclairage (1) et de clignotants (3), les orienter et serrer la vis (2).
19. Mettre en place le câble de compteur sur la boîte de vitesses (épingle arrêtoir).
20. Connecter le câble négatif à la batterie.

I. DEPOSE ET POSE D'UN TABLEAU DE BORD

3254

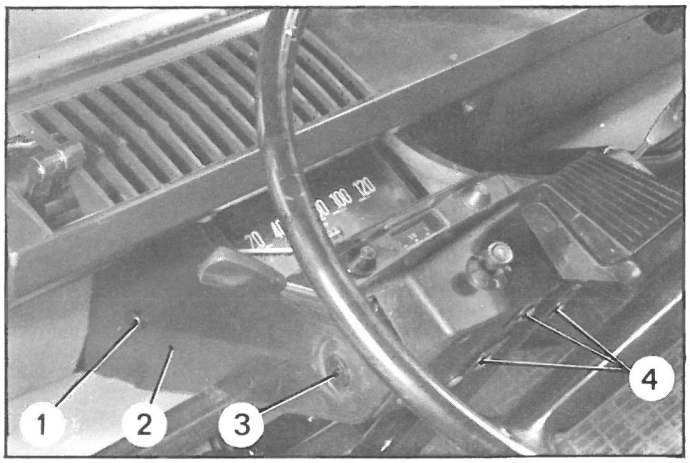

DEPOSE

1. Déconnecter le câble négatif de la batterie.
2. Déposer les flancs de tableau (2) : déposer les vis (3) et les boutons-pression (1).
3. Déposer les quatre vis (4) de fixation du tableau sur son support.
   Dégager le tableau, en le basculant
   Déconnecter les fiches.

POSE

4. Connecter toutes les fiches du faisceau sur les organes du tableau.
   Engager le tableau sur son support (6)
   Poser les quatre vis de fixation (4).
5. Engager les flancs de tableau (2)
   Mettre en place les boutons-pression (1)
   Poser les vis (3).
6. Connecter le câble négatif à la batterie.

II. DEPOSE ET POSE D'UN COMPTEUR DE VITESSE

3255

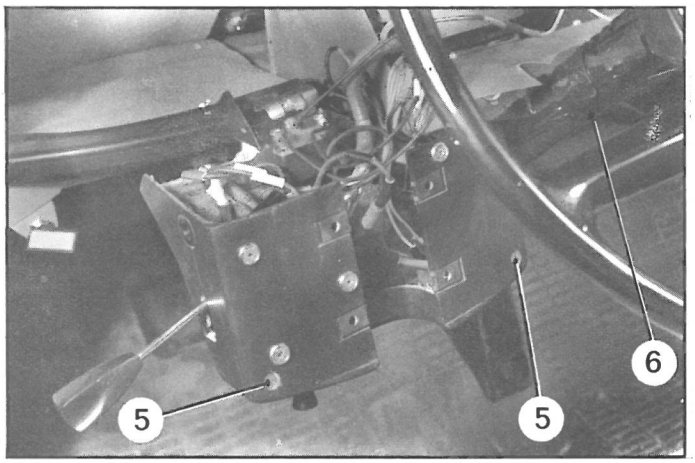

DEPOSE

1. Déposer les flancs de tableau : déposer les vis (3) et les boutons-pression (1).
2. Déposer les deux vis de fixation (5) et dégager le boîtier supérieur (7).
3. Dégager le compteur (8) en appuyant sur les lamelles de verrouillage par l'accès «a», derrière le compteur; dévisser l'écrou du flexible.
   Déposer le compteur.

POSE

4. Présenter le compteur.
   Par l'accès «a», visser **à fond, sans forcer,** l'écrou du flexible sur le compteur de vitesse.
5. Engager le compteur à fond, en mettant en place le pied de positionnement, jusqu'à l'encliquetage des lamelles ressort.
6. Mettre l'écran anti-reflet en place.
7. Poser le boîtier supérieur (7) et le fixer par les deux vis (5).
8. Mettre en place les flancs de tableau (2), engager les boutons-pression (1) et poser les vis (3).

3251

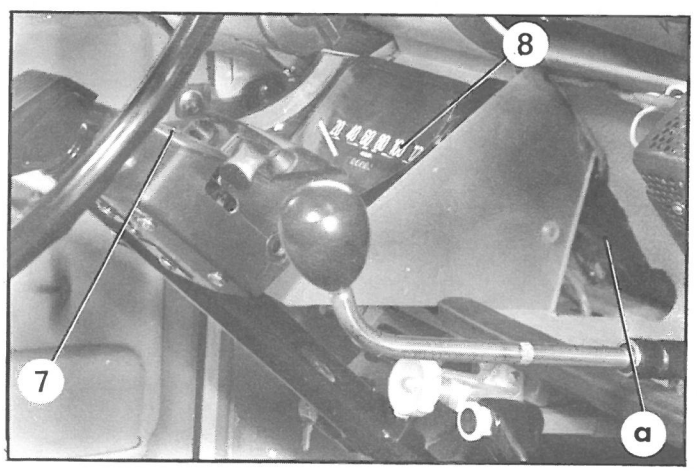

5147

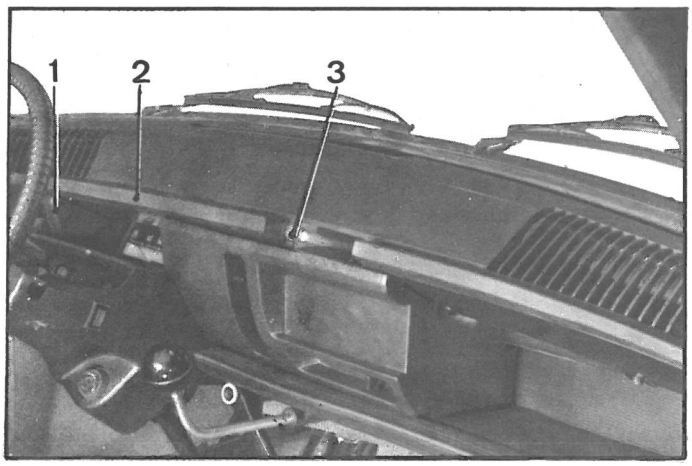

5148

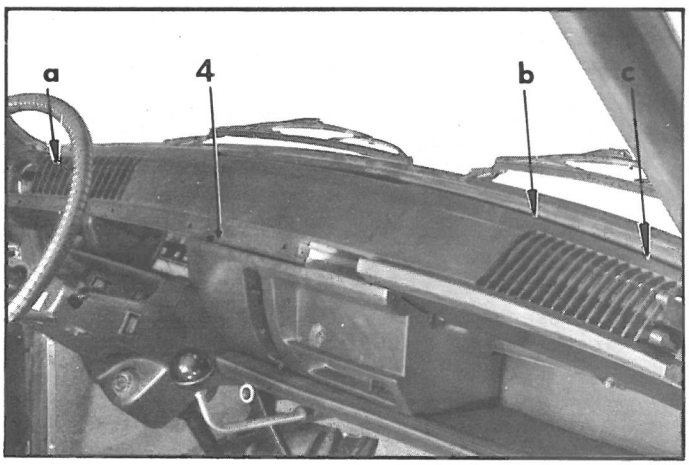

5157

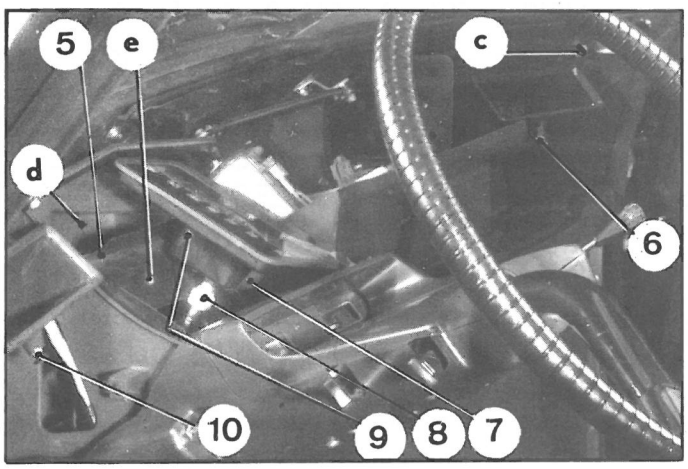

DEPOSE ET POSE D'UN COMPTEUR DE VITESSE.

DEPOSE.

1. Déconnecter le câble de masse de la borne négative de la batterie.

2. Déposer la planche de bord supérieure.
Déposer la garniture latérale (1) en dégrafant les deux boutons-pression.

Déposer le bandeau anti-chocs (2). Déposer la vis (3) et dégrafer le bandeau de la planche de bord.

Déposer la vis située dans le logement du cendrier après avoir déposé celui-ci.

Déposer la vis (4).

Desserrer, *sans les déposer* :
- la vis (6) sous aérateur droit
- la vis (10) sous aérateur gauche
- les trois vis en (a) (b) et (c) (sous la planche)

Dégager la planche de bord supérieure.

3. Dégager le compteur de vitesse de son support (5), en passant la main par l'ouverture (d).
Dévisser l'écrou de flexible (8) et dégager le compteur.

POSE.

4. Présenter le compteur muni de son étrier (7) de verrouillage.

Visser à la main l'écrou de flexible (8).

Placer le compteur sur son support; le positionner pour engager le téton (9) dans le trou (e).

Le pousser bien à fond pour encliqueter l'étrier de verrouillage sur le support (5).

5. Poser la planche de bord supérieure en la positionnant correctement.

Mettre en place et serrer : (rondelle contact),
- la vis (4),
- la vis située dans le logement du cendrier.

Serrer :
- la vis (10) sous aérateur gauche,
- la vis (6) sous aérateur droit,
- les vis en (a) (b) et (c).

6. Poser le cendrier.

7. Poser le bandeau anti-chocs (2).
Le fixer par la vis (3).

8. Poser la garniture latérale (1) du tableau de bord.
Agrafer les deux boutons-pression.

9. Connecter le câble de masse à la borne négative de la batterie.

5150

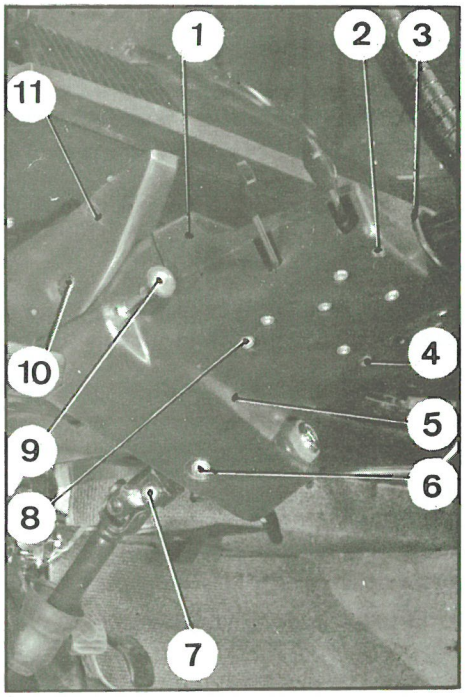

5175

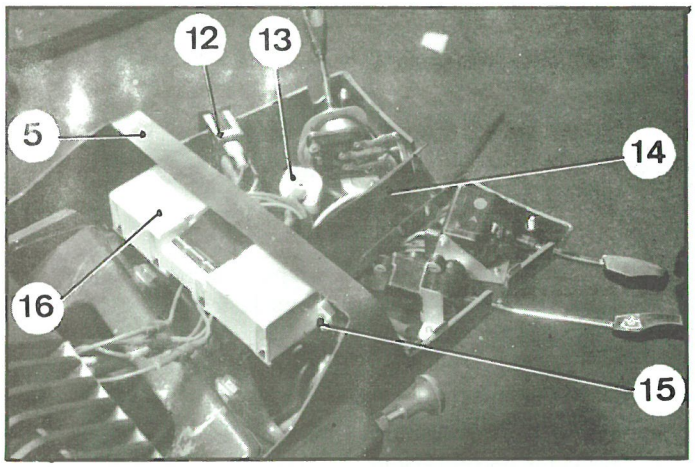

5176

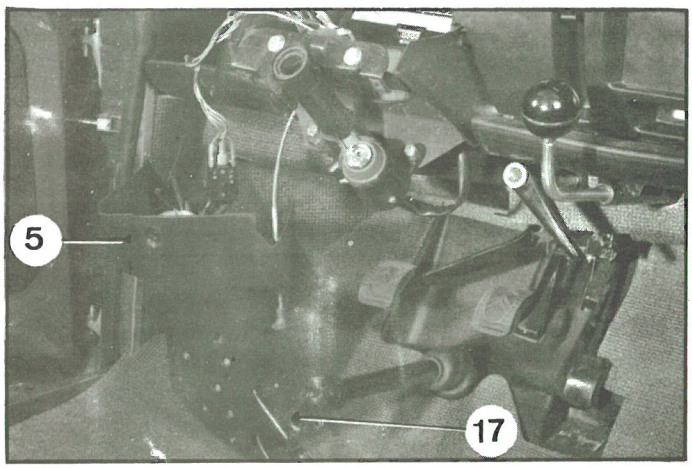

DEPOSE ET POSE D'UN TABLEAU DE BORD.

DEPOSE.

10. Déconnecter le câble de masse de la borne négative de la batterie.

11. Désaccoupler le câble de commande de starter, du carburateur.

12. Déposer le couvercle (1) du support d'appareils de commandes en déposant les deux vis (2).

13. Déposer la garniture latérale (11) en dégrafant les deux boutons-pression (10).

14. Déposer le volant.
Déposer la vis (7) et son écrou.
Dégager le volant de son manchon cannelé (17).

15. Déposer les trois vis (8), (4) et (6).

16. Déconnecter toutes les fiches du faisceau et dégager le support (5).

17. Déposer le bloc de contrôle (16) (voltmètre thermique, récepteur de jauge à essence et éclaireur de tableau).
Pour cela, déposer les deux vis (15).

NOTA : Dans le cas du remplacement du commutateur (12) des feux de stationnement ou du rhéostat d'éclairage (13) du tableau de bord, déposer seulement le couvercle (1).

POSE.

18. Présenter le support (5) d'appareils muni de la commande (9) de starter et engager le câble de starter dans le tablier d'auvent.

19. Poser le bloc de contrôle (16). Serrer les deux vis (15) de fixation.

20. Connecter les fiches des appareils au faisceau (voir schéma d'électrification).

21. Poser les trois vis (4), (6) et (8) de fixation du support d'appareils (rondelle contact).

22. Poser le protecteur plastique (14) de passage de tube de direction.

23. Poser le volant.
Mettre les roues en ligne droite. Engager l'extrémité du volant dans le manchon cannelé (17) en orientant la branche du volant à 30° sous l'horizontale côté gauche.
Poser la vis (7) et serrer l'écrou.

24. Poser le couvercle (1) du support d'appareils en positionnant la bague plastique (3). Serrer les deux vis (2).

25. Poser la garniture latérale (11). Agrafer les deux boutons-pression (10).

26. Accoupler le câble de starter au carburateur.

27. Connecter le câble de masse à la borne négative de la batterie.

CARACTERISTIQUES

I. DYNAMOS ET REGULATEURS

Equipement 6 volts :

Marque	Véhicules du type AZ et AY		Véhicules du type AM et AK	
	Dynamo	Régulateur	Dynamo	Régulateur
DUCELLIER	7276 G	8325 A	7301 G	8308 A
PARIS-RHONE	G 11 R 111	XT 212	G 10 C 26	XD 213

Equipement 12 volts :

Marque	Dynamo	Régulateur
DUCELLIER	7302 G	8243 F
PARIS-RHONE	G 10 C 51	YT 2116

Manuel 854-4

Rectification du collecteur :

Type de dynamo	7276 G	G 11 R 111	7301 G	G 10 C 26	7302 G	G 10 C 51
ϕ mini du collecteur après rectification	52,5 mm	51 mm	35 mm	35,5 mm	35 mm	35 mm

Essais au banc ou sur véhicule, des dynamos :

(Dynamo sans régulateur : borne «DYN» reliée à la borne «EXC» et corps de dynamo à la masse).

Type de dynamo	7276 G	G 11 R 111	7301 G G 10 C 26	7302 G	G 10 C 51
Vitesse amorçage à froid sous 6,5 V	1350 tr/mn	1200 tr/mn	950 tr/mn		
Débit à froid sous 6,5 V	12 A à 1800 tr/mn 21 A à 2200 tr/mn	13 A à 1600 tr/mn 25 A à 2200 tr/mn	8 A à 1500 tr/mn 22 A à 2000 tr/mn		
Vitesse amorçage à froid sous 13 V				1520 tr/mn	1700 tr/mn
Débit à froid sous 13 V				12 A à 2000 tr/mn 25 A à 3000 tr/mn	19 A à 2200 tr/mn 33 A à 3000 tr/mn

CONTROLES AU BANC DES REGULATEURS

A - Régulateur 8325 A :

Tension de conjonction : 6 à 6,5 volts *(à froid)*
Tension de disjonction : inférieure de 1 volt au moins à la tension de conjonction
Courant de retour : 5 ampères sous 6 volts *(à froid)*
REGULATION : (Dynamo tournant à 3500 tr/mn) :

a) Elément limiteur d'intensité :
Régler la tension à 6,6 volts, l'intensité doit être de 23 à 25 ampères.

b) Elément régulateur de tension :
Régler l'intensité à 4 ampères, la tension doit être de 7,1 à 7,5 volts
Régler l'intensité à 18 ampères, la tension doit être de 6,9 à 7,3 volts.

B - Régulateur XT 212 :

Tension de conjonction : 6 à 6,5 volts *(à froid)*
Tension de disjonction : inférieure de 1 volt au moins à la tension de conjonction
Courant de retour : 3 à 7 ampères sous 6 volts *(à froid)*
REGULATION : (Dynamo tournant à 3500 tr/mn) :

a) Elément limiteur d'intensité :
Régler la tension à 6,6 volts, l'intensité doit être de 23 à 25 ampères

b) Elément régulateur de tension :
Régler l'intensité à 5 ampères, la tension doit être de 7,3 à 7,7 volts
Régler l'intensité à 18 ampères, la tension doit être de 7,1 à 7,5 volts.

C - Régulateur 8308 A et XD 213 :

Tension de conjonction : 6 à 6,5 volts
Tension de disjonction : inférieure de 1 volt au moins à la tension de conjonction
REGULATION : (Dynamo tournant à 3500 tr/mn) :

a) Elément limiteur d'intensité :
Régler la tension à 6,5 volts, l'intensité doit être de 25 à 32 ampères.

b) Elément régulateur de tension :
Régler l'intensité à 5 ampères, la tension doit être de 7,5 à 8,3 volts
Régler l'intensité à 25 ampères, la tension doit être de 6,6 à 7,2 volts.

D - Régulateur 8343 F et YT 2116 :

Tension de conjonction : 12 à 13,6 volts
Tension de disjonction : inférieure de 1 volt au moins à la tension de conjonction.
Courant de retour : 5 ampères maxi sous 13 volts
REGULATION : (Dynamo tournant à 3500 tr/mn) :

Régulateur 8343 F :

a) Elément limiteur d'intensité :
Régler la tension à 13,2 volts, l'intensité doit être de 20 à 22 ampères
b) Elément régulateur de tension :
Régler l'intensité à 2 ampères, la tension doit être de 14 à 14,4 volts.
Régler l'intensité à 17 ampères, la tension doit être de 13,5 à 14,4 volts.

Régulateur YT 2116 :

Régler la tension à 12,5 volts, l'intensité doit être de 30 à 33 ampères.
Régler la tension à 13,5 volts, l'intensité doit être de 18 à 33 ampères.
Régler la tension à 14 volts, l'intensité doit être de 5 à 28 ampères.

II. ALTERNATEURS ET REGULATEURS (12 volts)

IMPORTANT :
- Ne jamais faire tourner l'alternateur sans qu'il soit connecté à la batterie.
- Ne jamais connecter l'alternateur sur une batterie de polarité inversée.
- Ne jamais vérifier le fonctionnement de l'alternateur en faisant un court-circuit entre borne « + » et masse ou borne « EXC » et masse.
- Ne jamais recharger la batterie et ne jamais souder à l'arc sur le châssis, sans avoir déconnecté les deux câbles positif et négatif de la batterie, et isolé le câble positif de la masse.

A. Alternateur DUCELLIER 7522 B.

Sur véhicules AK (3/ 1966 ⟶ 5/ 1968) et sur véhicules AM « AMI 6 » (7/ 1966 ⟶ 5/ 1968).

Alternateur DUCELLIER 7542 A (identique au précédent, sauf fiches de sorties alternatives pour la commande du relais transistorisé du voyant de charge).
Sur véhicules AYA 3 « Dyane 6 » (1/ 1968 ⟶ 9/ 1968)
Sur véhicules AYM « Méhari » (8/ 1968 ⟶ 7/ 1969)
Puissance nominale : 260 watts
Intensité nominale sous 13 volts : 20 ampères à 5000 tr/ mn alternateur
Résistance du rotor : 7,4 Ω
Vitesse de conjonction : 1500 tr/ mn alternateur
Rapport de vitesse de rotation alternateur/ moteur = 2,1/ 1.

Alternateur DUCELLIER 7542 G .
Sur véhicules AYA 3 « Dyane 6 » équipés d'un chauffage FR - 20
Puissance nominale : 320 watts
Intensité nominale sous 13 volts : 25 ampères à 6000 tr/ mn alternateur.

Régulateur DUCELLIER 8347 B (du type « J » à un étage) pour alternateurs ci-dessus.

B. Alternateur DUCELLIER 7534 A.

Alternateur PARIS-RHONE A 11 M 4.

Sur véhicules
- *AY CA « Méhari » (7/ 1969 ⟶ 9/ 1973)*
- *AK (5/ 1968 ⟶ 7/ 1970)*
- *AY « Dyane 4 » (3/ 1968 ⟶ 2/ 1970)*
- *AYB « Dyane 6 » (9/ 1968 ⟶ 2/ 1970)*

Alternateur PARIS-RHONE A 11 M 11.
Sur véhicules : AY CA « Méhari » (9/ 1973 ⟶ 9/ 1974)

Alternateur DUCELLIER 7532 A ou B
Alternateur PARIS-RHONE A 11 M 6 (⟶ 9/ 1973)
Alternateur PARIS-RHONE A 11 M 12 (9/ 1973 ⟶)
} Identiques aux trois précédents mais sans fiches de sorties alternatives de commande du relais transistorisé de voyant de charge

Sur véhicules
- *AY « Dyane 4 » (2/ 1970 ⟶)*
- *AY CB « Dyane 6 » (2/ 1970 ⟶)*
- *AK (7/ 1970 ⟶)*
- *AZA 2 « 2 CV 4 » et AZKA « 2 CV 6 » (2/ 1970 ⟶)*
- *AZU (7/ 1972 ⟶)*
- *AM « AMI 6 » (5/ 1968 ⟶ 3/ 1969) et AM 3 « AMI 8 » (3/ 1969 ⟶)*
- *AYCA « Méhari » (9/ 1974 ⟶).*

Alternateur FEMSA ALN 12-1 *sur A T.T.(2/ 1975 ⟶)*
Puissance : 400 watts
Tension : 14 volts
Intensité nominale : 28 ampères à 8000 tr/ mn alternateur
Résistance du rotor : 7 Ω
Vitesse de conjonction : 1450 tr/ mn alternateur
Rapport de vitesse de rotation alternateur/ moteur = 1,8/ 1.

Régulateur DUCELLIER 8347 C
Régulateur PARIS-RHONE AYA 213
} Valables pour les sept alternateurs précédents

C. Relais transistorisé DUCELLIER 8363 .

Sur véhicules équipés des alternateurs munis de fiches de sorties alternatives : alternateur 7542 A - 7542 G 7534 A - A 11 M 4 - A 11 M 11.
Ce relais commande l'extinction du voyant de charge, lorsque l'alternateur débite normalement.

CONTROLE DU DEBIT D'UN ALTERNATEUR

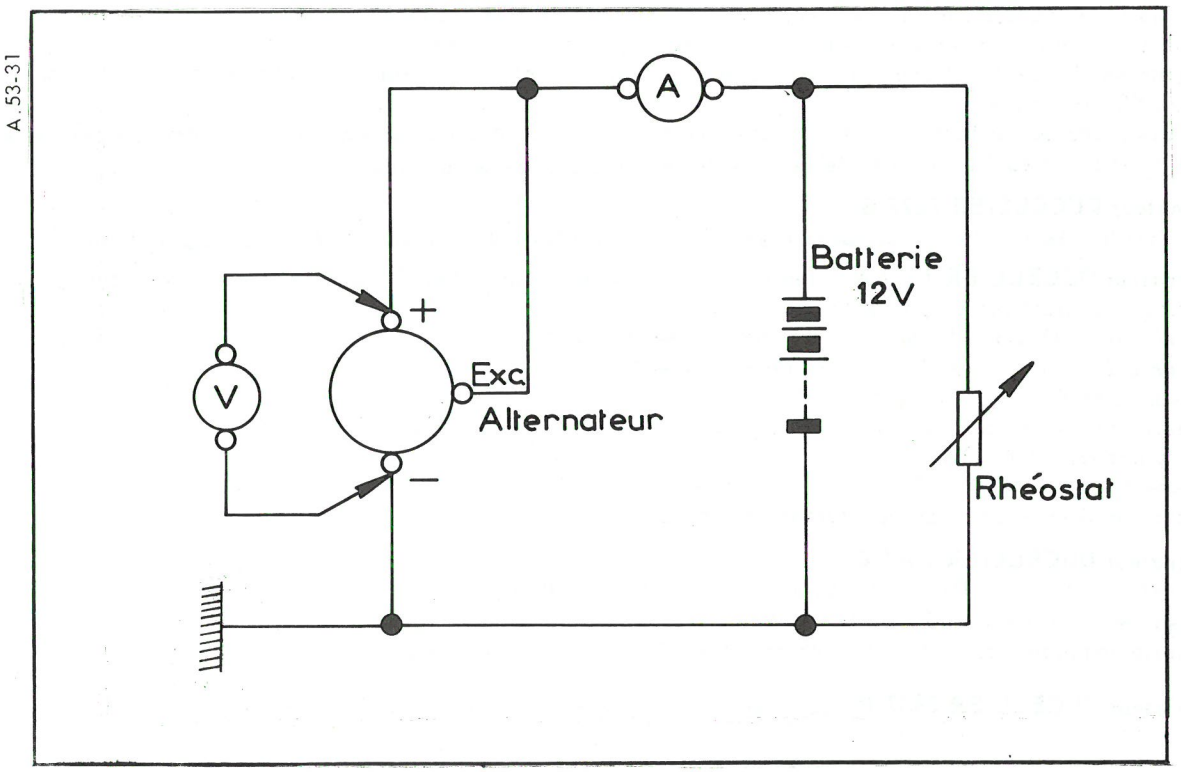

Réaliser le branchement ci-dessus, à l'aide d'un voltmètre **V**, d'un ampèremètre **A** et d'un rhéostat ou mieux à l'aide d'un appareil « Volt-ampèremètre-rhéostat » du commerce mentionné dans le Recueil Equipements et Produits de Réparation, ou dans les Notes Outillage et Equipements (notes vertes).

Contrôle du débit : *(batterie bien chargée)*

a) Alternateurs 7522 B et 7542 A :

Mesurer le débit, en faisant **croître progressivement** le régime de l'alternateur et agir sur le rhéostat pour *maintenir la tension à 13 volts.*

Débit : 5 ampères à 900 tr/mn moteur (1900 tr/mn alternateur) sous 13 volts,
17 ampères à 1800 tr/mn moteur (3800 tr/mn alternateur) sous 13 volts,
20 ampères à 2400 tr/mn moteur (5000 tr/mn alternateur) sous 13 volts.

b) Alternateur 7542 G :

Débit : 7,5 ampères à 1300 tr/mn moteur (2700 tr/mn alternateur) sous 13 volts,
24 ampères à 2900 tr/mn moteur (6000 tr/mn alternateur) sous 13 volts.

c) Alternateurs 7534 - 7532 - A 11 M 4 - A 11 M 6 - A 11 M 11 - A 11 M 12 - ALN 12-1 :

Mesurer le débit, en faisant croître le régime et agir sur le rhéostat pour *maintenir la tension à 14 volts.*

Débit : 6 ampères à 1050 tr/mn moteur (1900 tr/mn alternateur) sous 14 volts,
22 ampères à 2350 tr/mn moteur (4200 tr/mn alternateur) sous 14 volts,
28 ampères à 4450 tr/mn moteur (8000 tr/mn alternateur) sous 14 volts.

CONTROLE D'UN REGULATEUR DE TENSION 8347 ou AYA 213

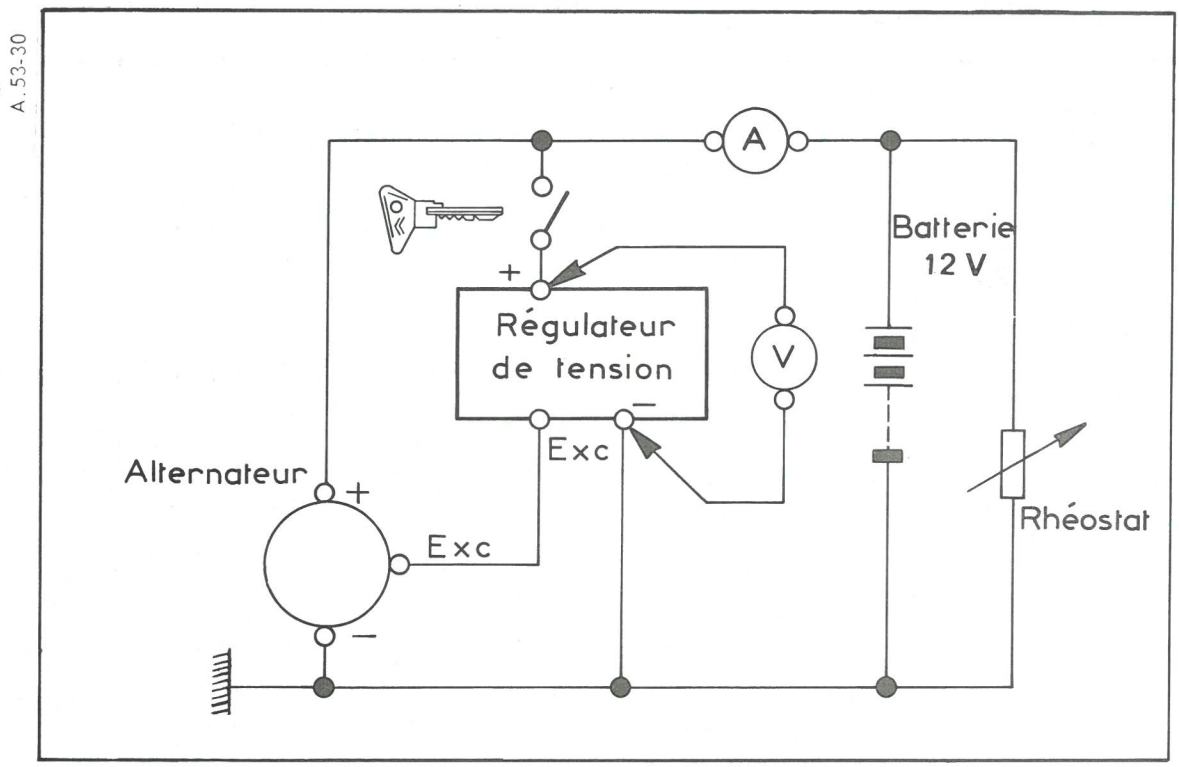

Réaliser le branchement ci-dessus, à l'aide d'un ampèremètre **A**, d'un voltmètre **V** et d'un rhéostat ou à l'aide d'un appareil « volt-ampèremètre-rhéostat » du commerce mentionné dans le Recueil Equipements et Produits de Réparation, ou dans les Notes Outillage et Equipements (notes vertes).

Accélérer le moteur pour obtenir 5000 tr/mn alternateur soit :
- 2400 tr/mn moteur pour les véhicules équipés des alternateurs : 7522 B - 7542 A - 7542 G,
- 2800 tr/mn moteur pour les véhicules équipés des alternateurs : 7534 - 7532 - A 11 M 4 - A 11 M 6. A 11 M 11 - A 11 M 12 - ALN 12-1.

Agir sur le rhéostat pour obtenir un débit de 15 ampères.

Obtenir l'arrêt du débit, en coupant le contact *pendant un temps très court* pour démagnétiser le régulateur.

Attendre que le moteur ait repris son régime et à ce moment on doit lire sur le voltmètre une tension comprise :
- entre 14 et 14,6 volts, à 20° C (⟶ *11/1975*)
- entre 13,6 et 14,2 volts, à 22° C (*11/1975* ⟶).

NOTA : Ces valeurs sont variables avec la température. La tension varie à l'inverse de la température, de 0,2 volt environ par 10° C.

Si la tension relevée n'est pas dans les tolérances, le régulateur est défectueux.

♦ CONTROLE DU VOYANT DE CHARGE (*MEHARI 7/1978* ⟶)

Depuis Juillet 1978, le voltmètre thermique est remplacé par un voyant de charge commandé par un circuit électronique incorporé au support de ce voyant. Le voyant :
- *Doit être allumé* pour une tension inférieure à 12,8 volts environ et supérieure à 15 volts environ
- *Doit être éteint* pour une tension comprise entre 12,8 et 15 volts environ.

Mise à jour N° 1 au Manuel 854-4 (Correctif)

III. DEMARREURS

Démarreurs 6 volts : (à commande par tirette)

Marque et type	ϕ mini collecteur après rectification	Intensité absorbée		Affectation sur véhicules
		A vide	Au lancement	
DUCELLIER 6112 A	31,5 mm	30 à 35 A	70 à 90 A	AM (→ 7/1966) AZ (→ 2/1970) AK (→ 2/1966) AY (→ 3/1968) AZU (→ 7/1972)
PARIS-RHONE D 8 L 38	34,5 mm	30 à 35 A	70 à 90 A	
ISKRA-KRANJ ZC 4	32 mm	30 à 35 A	70 à 90 A	
DUCELLIER 6188 A	31,5 mm	30 à 35 A	70 à 90 A	AY (3/1968 → 2/1970)
PARIS-RHONE D 8 L 79	34,5 mm	30 à 35 A	70 à 90 A	

Démarreurs 12 volts : (à commande par tirette)

Marque et type	ϕ mini collecteur après rectification	Intensité absorbée		Affectation sur véhicules
		A vide	Au lancement	
DUCELLIER 6134	31,5 mm	25 à 30 A	45 à 60 A	AY (12 volts) (→ 2/1970) AK (2/1966 → 7/1973) AYA 3 « Dyane 6 » (→ 10/1968) AM (7/1966 → 5/1968) DUC AM (7/1966 → 3/1969) P.R.
PARIS-RHONE D 8 L 67	34,5 mm	25 à 30 A	45 à 60 A	
DUCELLIER 6174	30,5 mm	25 à 30 A	45 à 60 A	AZ (12 volts) (→ 2/1970) AYA2 (12 volts) (3/1968 → 2/1970) AYB (→ 9/1969) AY CA « Mehari » (→ 12/1971)
PARIS-RHONE D 8 L 80	34,5 mm	25 à 30 A	45 à 60 A	
DUCELLIER 6195 A	32 mm	25 à 30 A	45 à 60 A	AM (5/1968 → 3/1969)

Réglage du lanceur :

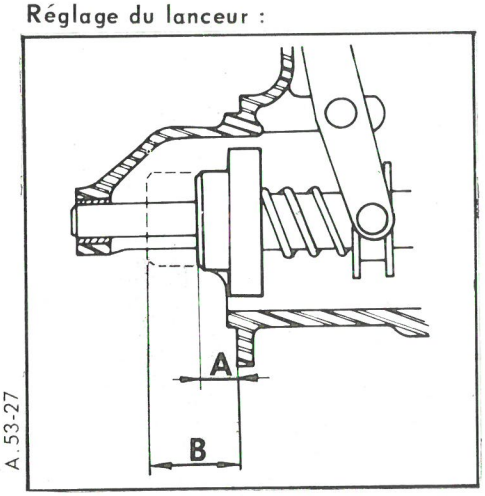

A.53-27

6 Volts		12 Volts	
DUCELLIER	PARIS-RHONE	DUCELLIER	PARIS-RHONE
6112 6188	D 8 L 38 D 8 L 79	6134 6174 6195 A	D 8 L 67 D 8 L 80
A = 19,7 mm B = 31,7 mm	A = 21 mm B = 31,7 mm	A = 19,7 mm B = 31,7 mm	A = 21 mm B = 31,7 mm

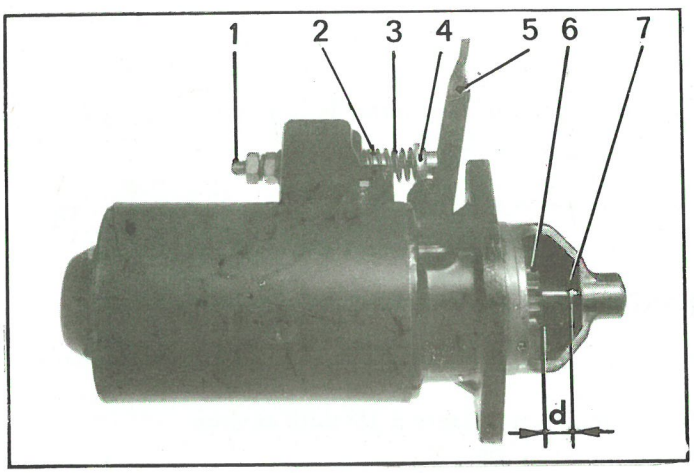

2953

Réglage d'un contacteur de démarreur 6134 D et D 8 L 67 :

1. Appliquer une tension de 12 volts entre la borne d'alimentation (1) et la carcasse *en intercalant une lampe témoin en série.*
2. Manœuvrer le levier (5) jusqu'à ce que la lampe s'allume. A ce moment précis la face avant du pignon de commande (6) doit se trouver à une distance d = 1 ± 0,2 mm de la rondelle de butée (7).
   NOTA : Cette rondelle de butée (7) est montée sur ces types de démarreurs depuis Janvier 1967.
3. Si cette condition n'est pas réalisée, régler la course du poussoir (2) en vissant ou dévissant la butée (4) d'appui du levier (5).
   Comprimer le ressort (3) pour dégager la fente de la butée (4) du levier (5).

Démarreurs 12 volts à solénoïde :

Marque et type	ϕ mini collecteur après rectification	Intensité absorbée		Affectation sur véhicules
		A vide	Au lancement	
DUCELLIER 6202 A ou B	31 mm	30 à 40 A	150 A	AZ - AYA 2 *(2/1970 ⟶)*
PARIS-RHONE D 8 E 99 ou D 8 E 116 *(6/1972 ⟶)*	34,5 mm	30 à 40 A	150 A	AZU *(7/1972 ⟶)* AYB *(9/1969 ⟶ 2/1970)* AY-CB *(2/1970 ⟶)*
ISKRA ZB 4 *(11/1971 ⟶)*	31 mm	30 à 40 A	150 A	AY-CA *(12/1971 ⟶)* AK *(7/1973 ⟶)*
FEMSA MTA 12-30 *(7/1973 ⟶)*		30 à 40 A	150 A	AM 3 *(3/1969 ⟶)*
DUCELLIER 6202 C	(Collecteur plat)	30 à 40 A	150 A	A.TT *(12/1974 ⟶)*

CONTROLE D'UN DEMARREUR DUCELLIER 6202 ou ISKRA ZB 4

1. Essai sur véhicule :

a) Vérifier que la batterie est correctement chargée, et mesurer :
Intensité absorbée pignon bloqué ..... 280 ampères

b) Déposer le démarreur, et mesurer :
Intensité absorbée à vide ..... 30 à 40 ampères

2. Essai au banc :

a) Couple moyen à 1000 tr/mn ..... 0,4 daNm
Intensitée absorbée par ce couple ..... 215 ampères

b) Puissance mécanique maximale..... 589 watts
Couple correspondant à la puissance maximale ..... 0,25 daNm
Intensité absorbée par ce couple ..... 150 ampères

REGLAGE DU PIGNON DE COMMANDE D'UN DEMARREUR DUCELLIER 6202 ou ISKRA ZB 4

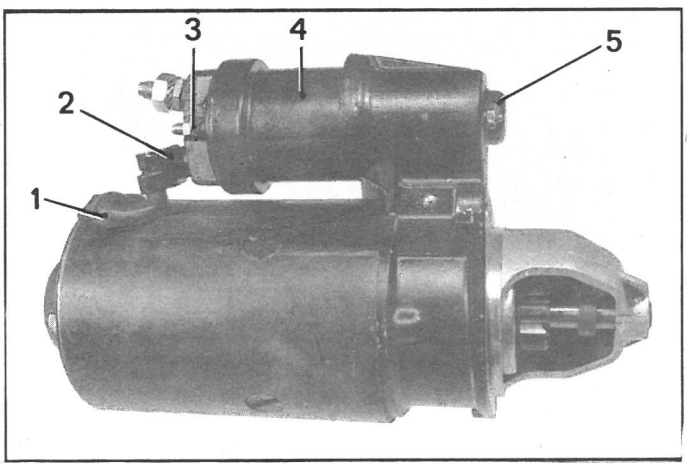

1. Déconnecter le câble de masse, de la borne négative de la batterie.
2. Déposer le démarreur.
3. Déposer le bouchon plastique (5) du solénoïde (4).
4. Déconnecter le fil (1) d'alimentation des inducteurs de la borne (2) (repérée « DEM ») du solénoïde.
5. Exciter le solénoïde (4). Pour cela connecter :
   a) la borne positive d'une batterie à la borne (3) d'alimentation du solénoïde.
   b) la borne négative de la batterie à la borne (2) (repérée « DEM ») du solénoïde.

5370

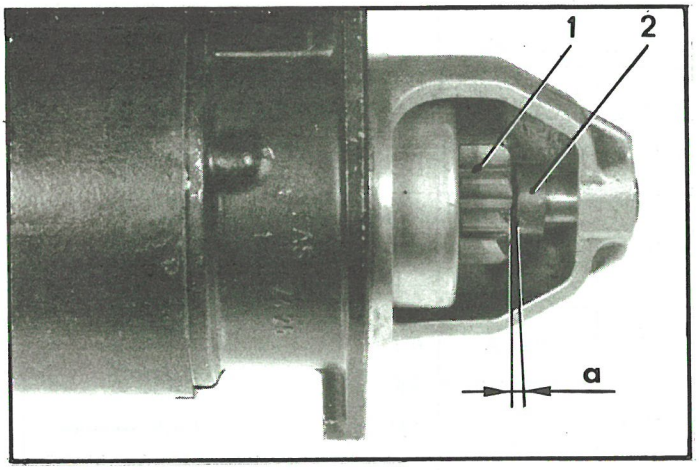

Le pignon de commande (1) étant avancé, mesurer la cote « a » comprise entre l'extrémité du pignon de commande (1) et la butée (2).

Cette cote « a » doit être de 1 mm, sinon l'obtenir en agissant sur la vis de réglage (3).

6. Déconnecter la batterie des bornes (6) d'alimentation du solénoïde et (5) d'alimentation des inducteurs.
Le pignon de commande (1) recule pour occuper sa position de repos. Mesurer la cote « b » comprise entre la face d'appui de la bride du démarreur sur le carter d'embrayage et l'extrémité du pignon de commande (1).
Cette cote « b » doit être de 21 mm au maximum, sinon réviser le démarreur.

5350

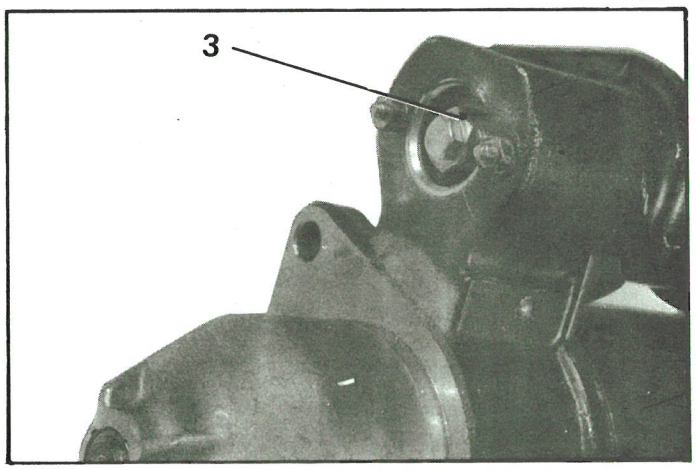

7. Connecter le fil (4) d'alimentation des inducteurs, à la borne (5) (repérée « DEM ») du solénoïde (7).

8. Poser le bouchon plastique (8).

9. Poser le démarreur sur le véhicule.

10. Connecter le câble de masse à la borne négative de la batterie.

5351

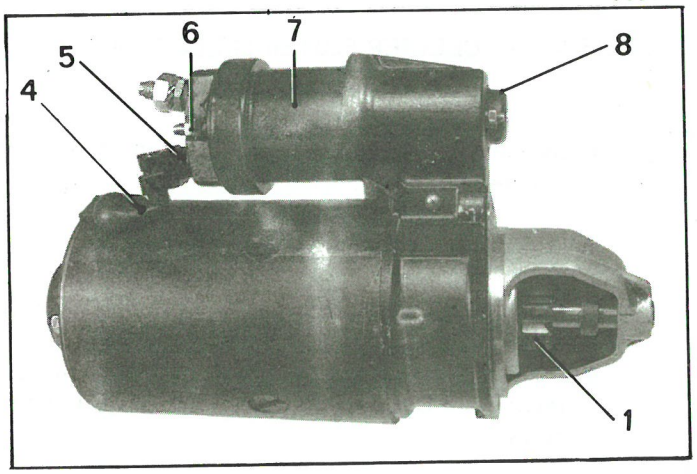

5348

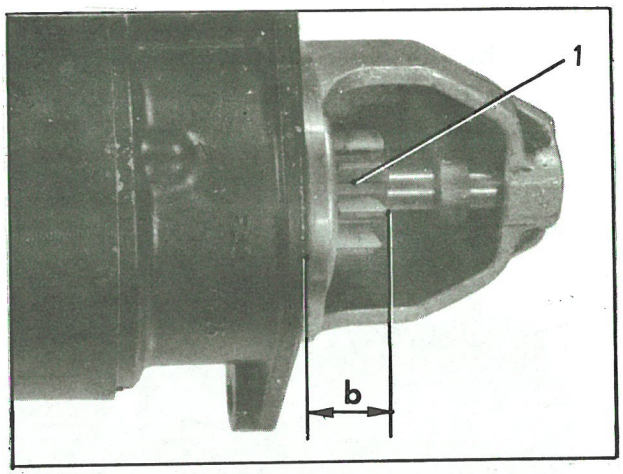

CONTROLE D'UN DEMARREUR

PARIS-RHONE D 8 E 99 ou (D 8 E 116 *Juin 1972* ⟶)

	D 8 E 99	D 8 E 116
1. Essai sur véhicule :		
a) Vérifier que la batterie est correctement chargée, et mesurer :		
- Intensité absorbée, pignon bloqué	330 à 340 A	360 A
b) Déposer le démarreur et mesurer :		
- Intensité absorbée à vide	30 à 40 A	30 à 40 A
2. Essai au banc :		
a) Couple moyen à 1000 tr/mn	0,6 daNm	0,5 daNm
- Intensité absorbée par ce couple	220 A	220 A
b) Puissance mécanique maximale.....	736 W	662 W
- Couple correspondant à la puissance maximale	0,38 daNm	0,35 daNm
- Intensité absorbée par ce couple	180 A	175 A

Manuel 854-4

REGLAGE DU PIGNON DE COMMANDE D'UN DEMARREUR

PARIS-RHONE D 8 E 99 ou D 8 E 116 } AVEC CONTACTEUR A SOLENOIDE CED 402

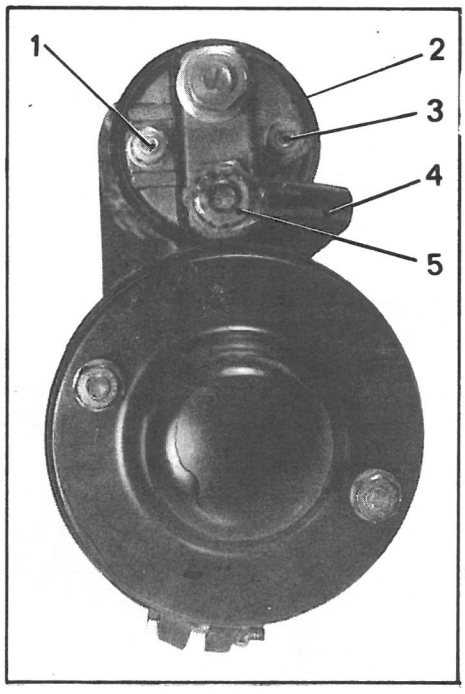

1. Déconnecter le câble de masse, de la borne négative de la batterie.

2. Déposer le démarreur.

3. Déconnecter le fil (4) d'alimentation des inducteurs, de la borne (5) du solénoïde.

4. Exciter le solénoïde. Pour cela, connecter :

   a) la borne positive d'une batterie à la borne (1) d'alimentation du solénoïde

   b) la borne négative de la batterie à la borne (3) du solénoïde.

7166

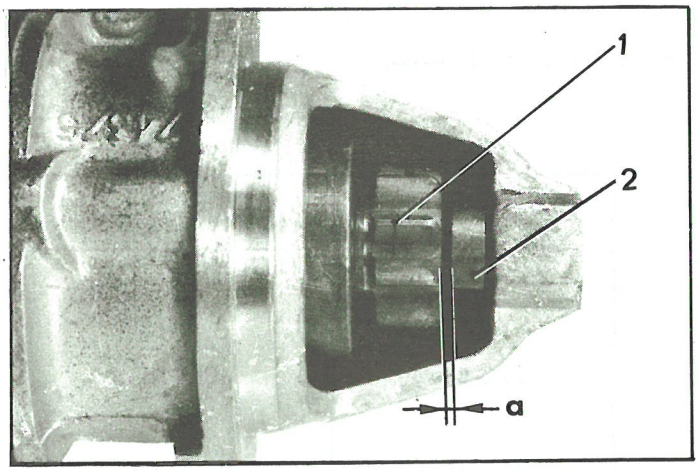

Le pignon de commande (1) étant avancé, mesurer la cote « a » comprise entre l'extrémité du pignon de commande (1) et la butée (2).

Cette cote « a » doit être de 1 mm. Sinon, pour l'obtenir :

- Désaccoupler le solénoïde, du démarreur.
- Comprimer la coupelle du ressort (suivant « b ») et maintenir la chape (3). Visser ou dévisser celle-ci sur l'axe du solénoïde pour obtenir la cote « a ».
  Si « a » > 1 mm : visser la chape,
  Si « a » < 1 mm : dévisser la chape.
  (Agir par fraction de tour).
- Accoupler le solénoïde, au démarreur.

7227

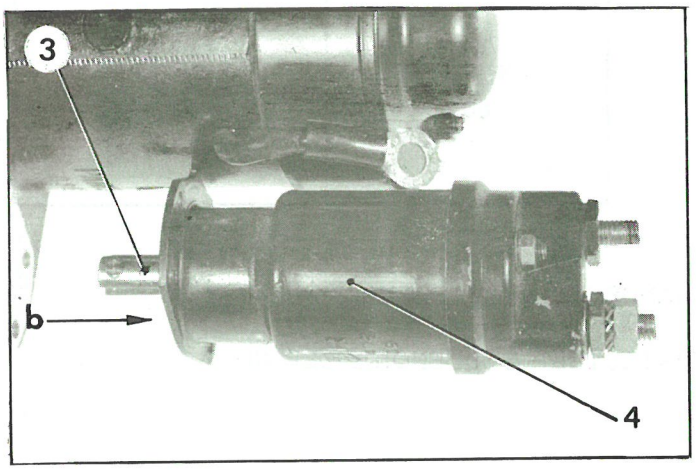

5. Déconnecter la batterie des bornes (5) et (6) du solénoïde.
   Le pignon de commande (1) recule pour occuper sa position de repos. Mesurer la cote « c », comprise entre la face d'appui de la bride du démarreur sur le carter d'embrayage et l'extrémité du pignon de commande (1) :
   Cette cote « c » doit être de 21 mm maxi (démarreur D8E99) *ou 21,6 mm* (démarreur D8E116).
   Sinon, réviser le démarreur.

6. Connecter le fil (8) d'alimentation des inducteurs à la borne (7), du solénoïde (4).

7. Poser le démarreur sur le véhicule.

8. Connecter le câble de masse, à la borne négative de la batterie.

7164

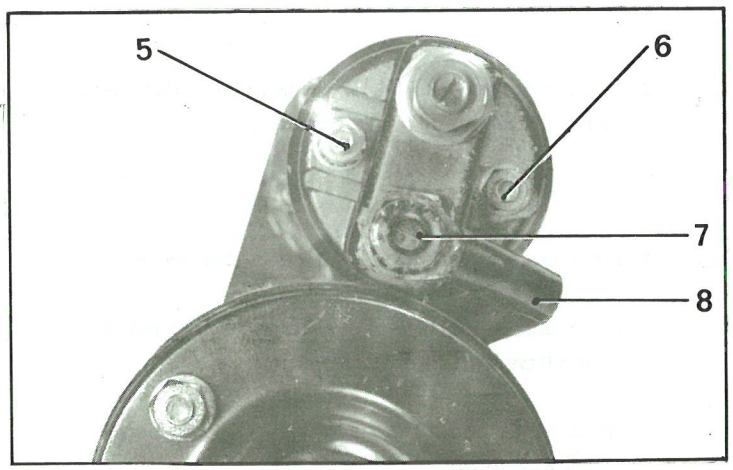

7167

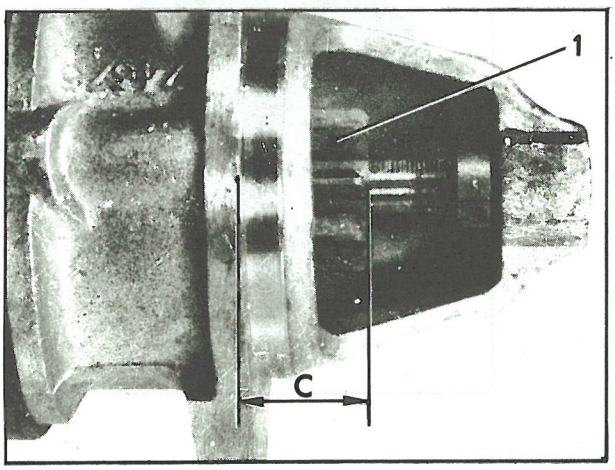

IV. EQUIPEMENT 24 volts

(Spécial MEHARI - type ARMEE)

Ce véhicule diffère essentiellement du véhicule Série par une installation 24 volts prévue pour un équipement spécial radio (combiné émetteur-récepteur).

BATTERIES.

Deux batteries de 12 volts montées en série :
Marque : STECO, 12 volts 43 Ah (200/40 Ah)
Type : 2 HN armée
Référence : 6140 - 14 - 238 - 9715
Une borne ARELCO est prévue sur la borne positive pour la fixation des câbles d'alimentation du démarreur et de la boîte de raccordement.
Référence ARELCO : P 1 M 64
Serrage de l'écrou supérieur : 0,35 da Nm
Un coupe-batterie DUCELLIER type Ro 80 A 1, référence 1034 A est fixé sur le tablier.
REMARQUE : Une batterie est située à l'emplacement de celle du véhicule de série. L'autre est située contre la planche de bord, côté passager avant, ce qui entraîne le montage des pièces suivantes :
- un support de planche de bord,
- une planche de bord modifiée (boîte à gants rapportée),
- une plaque de visite de la batterie,
- un support pour la fixation et le cache de cette nouvelle batterie.

ALTERNATEUR

Alternateur monophasé PARIS-RHONE 24 volts 20 A. réf. A 11 M 9 (⟶ *3/1974*) ou A 11 M 13 (*3/1974* ⟶)
Puissance maximale à partir de 8000 tr/mn : 580 watts
Résistance des inducteurs : 21 ± 5 % Ω
Balais : longueur minimum après usure : 13 mm
Force des ressorts sur balais neufs : 2,85 ± 10 % newtons
Rapport de vitesse de rotation alternateur/moteur = 1,8/1

CONTROLE DE L'ALTERNATEUR (*avec batteries bien chargées*).

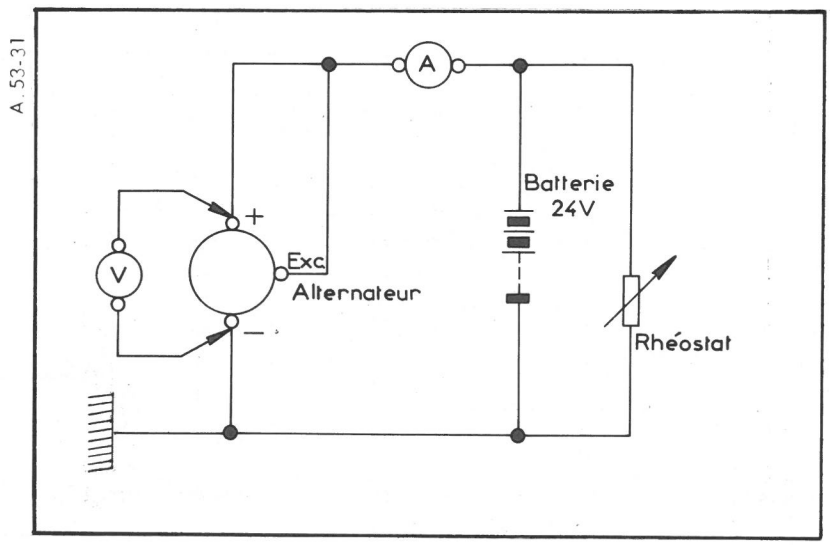

Réaliser le branchement ci-dessus à l'aide d'un voltmètre **V**, d'un ampéremètre **A**, et d'un rhéostat. Mesurer le débit de l'alternateur en faisant croître progressivement le régime moteur et en agissant sur le rhéostat pour maintenir **la tension égale à 28 volts.**

Vitesse d'amorçage : 1030 tr/mn moteur (1850 tr/mn alternateur) sous 28 volts
Débit de l'alternateur : 7,5 Amp. à 1670 tr/mn moteur (3000 tr/mn alternateur) sous 28 volts
15,5 Amp. à 2830 tr/mn moteur (5100 tr/mn alternateur) sous 28 volts
18,5 Amp. à 4440 tr/mn moteur (8000 tr/mn alternateur) sous 28 volts

REGULATEUR DE TENSION.

Régulateur de tension électronique PARIS-RHONE 24 volts, type L 21, référence ZL 210.

REMARQUES IMPORTANTES :
Il faut absolument éviter certaines fausses manœuvres provoquant la destruction du régulateur de tension.
a) S'assurer que le fil de masse est connecté sur le shunt de masse (vis de fixation) du régulateur.
b) Eviter une mise à la masse du circuit d'excitation.
c) Ne jamais intervertir les fils connectés sur les bornes « + » et « EXC » du régulateur.
d) Ne jamais arrêter le moteur en ouvrant le coupe-batterie.
L'ouverture du coupe batterie doit s'effectuer moteur arrêté.

Contrôle du régulateur de tension :
Réaliser le branchement (figure ci-dessous) à l'aide d'un ampèremètre **A**, d'un voltmètre **V** et d'un rhéostat.
Accélérer le moteur jusqu'à obtenir un régime de 3330 tr/mn (soit 6000 tr/mn alternateur).
Agir sur le rhéostat pour augmenter le courant débité par l'alternateur **sans jamais revenir en arrière** et lire la tension correspondante.

A 53-30

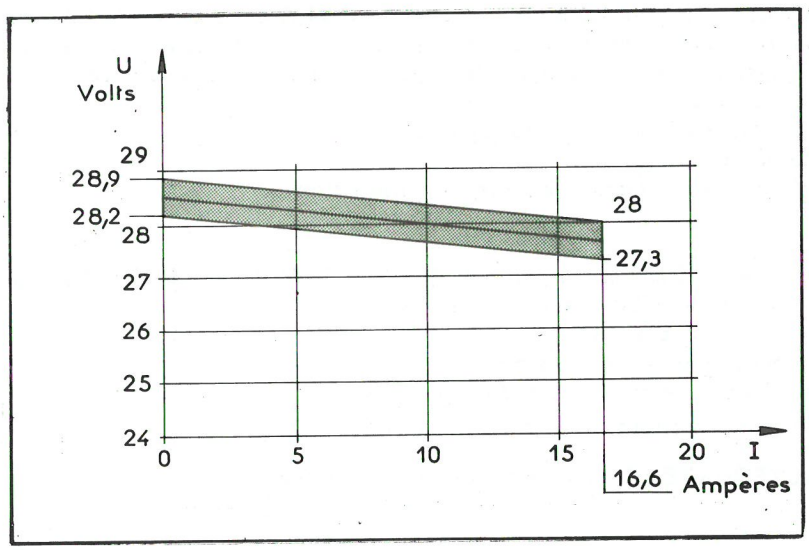

A 53-29

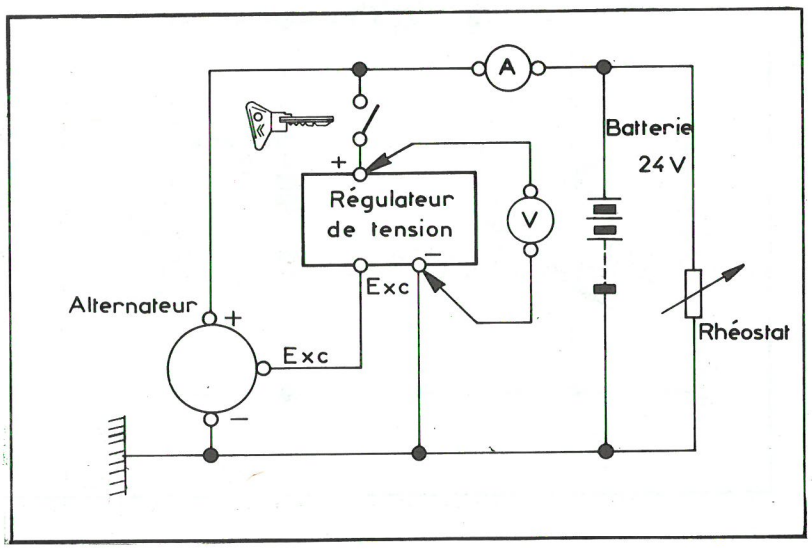

Effectuer plusieurs mesures et les reporter sur le graphique de la figure ci-dessus. Celles-ci doivent être comprises dans la partie ombrée, sinon le régulateur est défectueux.

NOTA : Le graphique (ci-dessus) correspond à des mesures relevées à la température de 20° C.
Si la température ambiante « t » est différente, il faut modifier les valeurs indiquées sur le graphique.
La tension varie à l'inverse de la température « t ». La correction de tension à apporter est déterminée par la formule : $U\ (volts) = \frac{20° - t}{10} \times 0{,}18.$

DEMARREUR.

Démarreur à commande positive électromagnétique PARIS-RHONE 24 volts, référence D 8 E 110.

Balais : longueur minimum après usure	7 mm
Inducteur : résistance	0,034 Ω
Induit : ⌀ minimum du collecteur après rectification	35,5 mm
jeu latéral	0, 5 à 1 mm

Lanceur (réglage) :

Le démarreur étant déposé, déconnecter le fil d'alimentation des inducteurs, du solénoïde. Exciter le solénoïde, et mesurer le jeu compris entre la rondelle de butée et l'extrémité du pignon d'engrènement. Il doit être de 0,5 à 1,5 mm, sinon agir sur la vis de réglage du solénoïde.

Solénoïde :

Résistance de l'enroulement d'appel (enroulement gros fil, branché en série avec les inducteurs du démarreur)	1,16 Ω
Résistance de l'enroulement de maintien (enroulement fil fin, branché en parallèle)	3,5 Ω

CONTROLE DU DEMARREUR.

1°) Essai sur véhicule :

S'assurer que les batteries sont correctement chargées et mesurer :

- l'intensité absorbée, pignon bloqué	300 ampères
- l'intensité absorbée au lancement du moteur	150 ampères environ, à 20° C
- l'intensité absorbée à vide, démarreur déposé	inférieure à 50 ampères

2°) Essai au banc :

a) Couple mini à 1000 tr/mn	0,55 daNm
Intensité absorbée par ce couple	220 ampères
b) Puissance minimale sous 20,2 volts	1000 watts
Couple correspondant	0,35 daNm
Intensité absorbée par ce couple	180 ampères

ALLUMAGE.

ALLUMEUR.

Blindé DUCELLIER 24 volts, référence 4407 A.

Courbe d'avance centrifuge et réglage du rupteur identiques à ceux des véhicules de série.

Cet allumeur entraîne la modification du collecteur d'air (trou de passage du fil blindé d'alimentation de l'allumeur plus gros et découpe supprimée).

BOBINE D'ALLUMAGE.

Blindée A.B.G. 24 volts, référence 177 267.

Deux fils de haute tension, blindés :

- fil gauche A.B.G, référence 177 264
- fil droit A.B.G, référence 177 263

Serrage des raccords des fils blindés sur bobine et bougies	0,6 à 0,8 daNm

Filtre sur circuit d'alimentation (primaire) de la bobine A.B.G., référence 177 265.

BOUGIES D'ALLUMAGE.

Deux bougies blindées A.B.G, référence MCY 78 L.

Réglage des électrodes	0,5 à 0,6 mm
Couple de serrage à froid	2 à 2,5 daNm.

DEPOSE ET POSE D'UNE DYNAMO (6 volts).

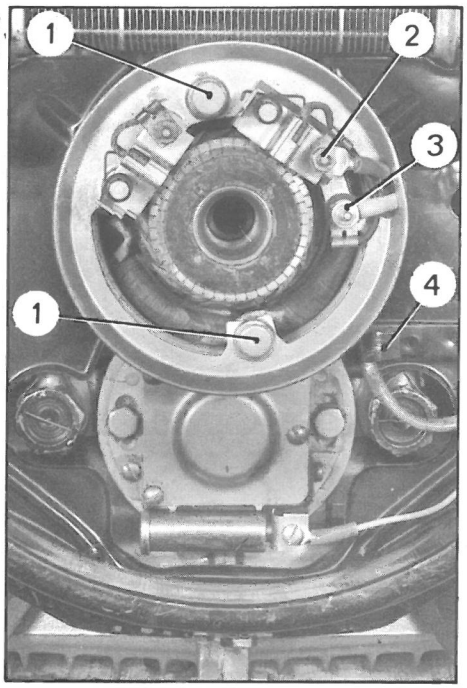

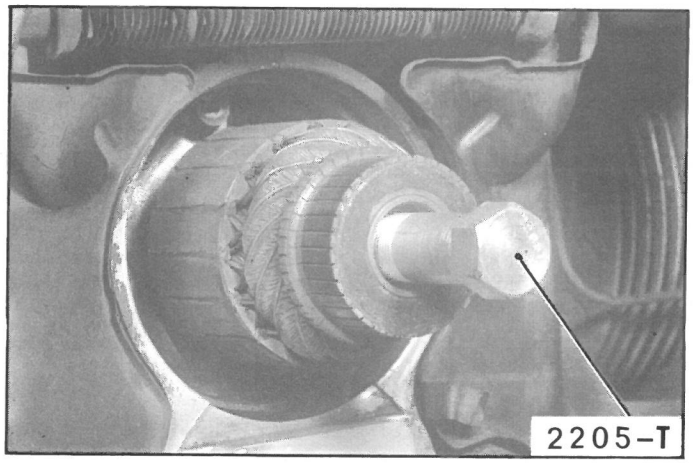

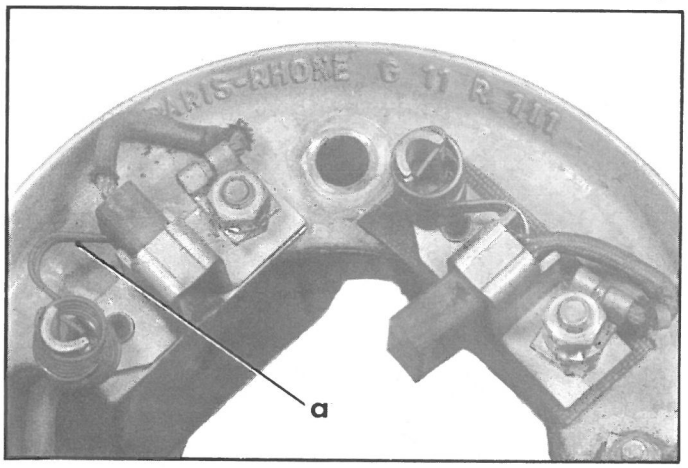

DEPOSE.

1. Déconnecter le câble négatif de la batterie (extracteur de cosses 2200-T, si nécessaire).

2. Déposer la calandre et la grille de calandre *(suivant le cas).*

3. Déposer le ventilateur .

4. Déconnecter de la dynamo :
   - le fil de charge (repère rouge) de la borne (2)
   - le fil d'excitation (repère jaune) de la borne (3).

5. Déposer les deux vis (1) de fixation de la dynamo.

6. Dégager le corps de dynamo, de l'alésage du carter, sans tirer sur le couvercle porte-balais, pour ne pas arracher les fils.

7. Déposer l'induit du vilebrequin, en utilisant l'extracteur 2205-T.

POSE.

8. Dégraisser l'alésage conique dans l'induit et la portée sur le vilebrequin.
   S'assurer de la propreté de l'alésage recevant la dynamo dans le carter-moteur.

9. Placer l'induit sur le vilebrequin.

10. Maintenir les balais levés, à l'aide de leur ressort, comme indiqué en « a ».

11. Graisser légèrement l'alésage du carter (TOTAL MULTIS). Engager le corps de la dynamo dans l'alésage du carter. S'assurer de la présence des isolants sur les deux vis (1). Faire prendre ces vis à la main, de quelques filets. Les serrer de **(0,5 à 0,8 da Nm).**

Ne pas dépasser ce couple, afin d'éviter la rupture des bossages du couvercle porte-balais.

12. Amener les balais au contact de l'induit.

13. Connecter les fils aux bornes (2) et (3). Intercaler une rondelle éventail et serrer les écrous. Vérifier que les fils sont bien maintenus par la patte (4) et plaqués contre la face avant du carter-moteur et contre le corps de la dynamo.

14. Poser le ventilateur .

15. Poser la grille de calandre et la calandre *(suivant le cas).*

16. Connecter le câble négatif à la batterie.

REVISION D'UN ALTERNATEUR

MARQUE	REFERENCE	VEHICULE	Dates de monte « Série ». Observations
DUCELLIER	7522 B	AK AMI 6	*3/1966 → 5/1968* *7/1966 → 5/1968*
	7542 A	AYA 3 (Dyane 6) AYM (Méhari)	*1/1968 → 9/1968* *8/1968 → 7/1969*
	Identique à 7522B mais comporte en plus deux fiches de sorties alternatives pour relais de voyant de charge		
	7542 G	AYA3 (Dyane 6)	Chauffage FR –20
	Identique à 7542 A mais 320 W au lieu de 260 W		
	7534	AY (Dyane 4) AYB (Dyane 6) AK AYCA (Méhari)	*3/1968 → 2/1970* *9/1968 → 2/1970* *5/1968 → 7/1970* *7/1969 → 9/1974*
	7532	AZA 2 (2 CV 4) AZKA (2 CV 6) AY (Dyane) AYCB (Dyane 6) AYCA (Méhari) AK AZU AMI 6 AMI 8	*2/1970 →* *2/1970 →* *2/1970 →* *2/1970 →* *9/1974 →* *7/1970 →* *7/1972 →* *5/1968 → 3/1969* *3/1969 →* Identique à 7534 mais sans fiches de sortie alternative
PARIS-RHONE	A 11 M 4	AY (Dyane 4) AYB (Dyane 6) AYCA (Méhari) AK	*3/1968 → 2/1970* *9/1968 → 2/1970* *9/1969 → 9/1973* *5/1968 → 7/1970*
	A 11 M 6	AZA 2 (2 CV 4) AZKA (2 CV 6) AZU AY (Dyane) AYCB (Dyane 6) AK AMI 6 AMI 8	*2/1970 → 9/1973* *2/1970 → 9/1973* *7/1972 → 9/1973* *2/1970 → 9/1973* *2/1970 → 9/1973* *7/1970 → 9/1973* *5/1968 → 3/1969* *3/1969 → 9/1973* Identique à A 11 M 4 mais sans fiches de sortie alternative
	A 11 M 11	AYCA (Méhari)	*9/1973 → 9/1974*
	A 11 M 12	AZA 2 (2 CV 4) AZKA (2 CV 6) AZU AY (Dyane) AYCB (Dyane 6) AK AMI 8 AYCA (Méhari)	*9/1973 →* *9/1973 →* *9/1973 →* *9/1973 →* *9/1973 →* *9/1973 →* *9/1973 →* *9/1974 →* Identique à A 11 M 11 mais sans fiches de sortie alternative
PARIS-RHONE (24 VOLTS)	A 11 M 9	AYCA (Méhari)	*→ 3/1974*
	A 11 M 13	**ARMEE**	*3/1974 →*

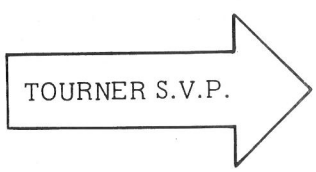
TOURNER S.V.P.

ALTERNATEUR DUCELLIER 7532 ou 7534

A. 53-32

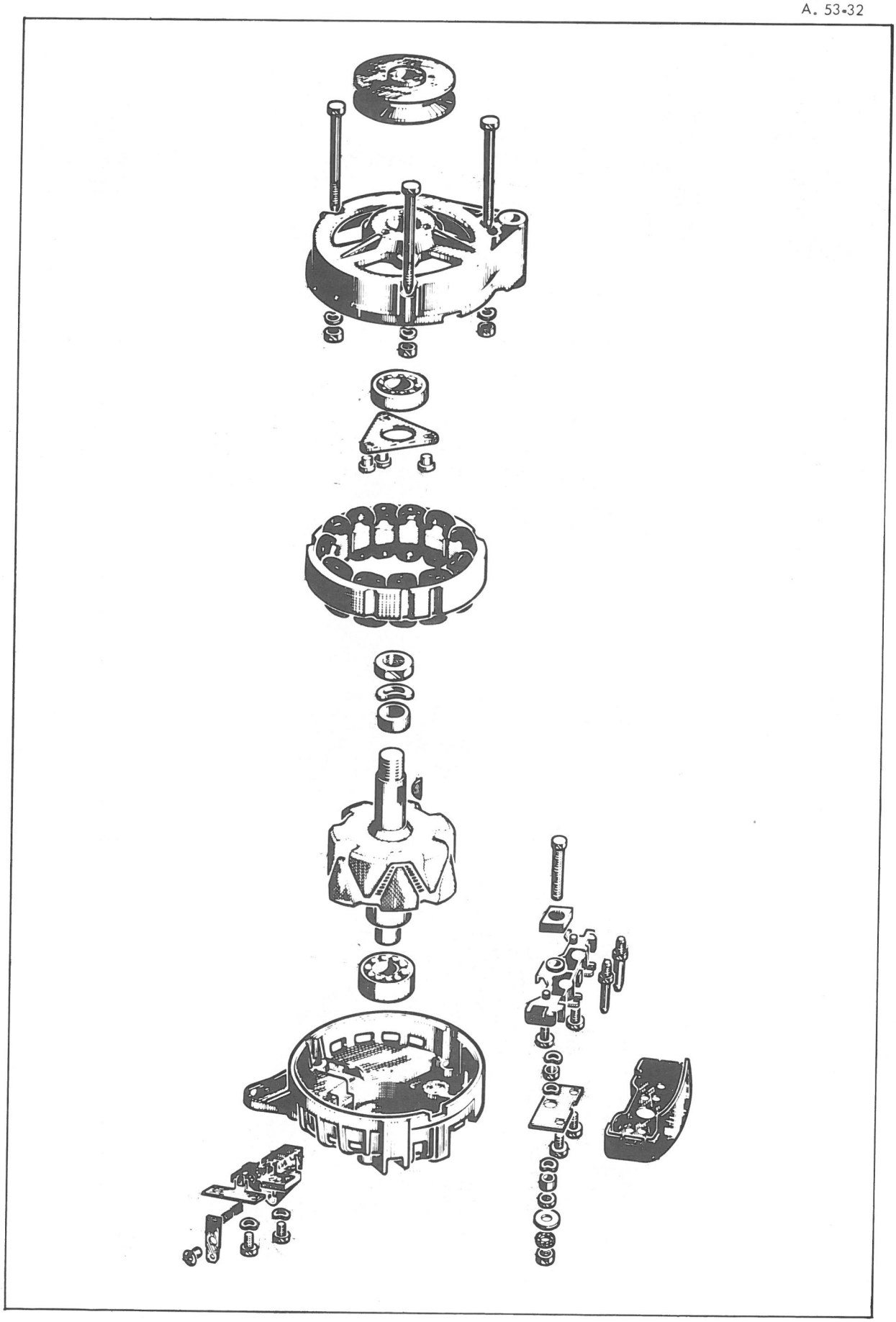

ALTERNATEUR PARIS-RHONE A 11 - M 4

4400

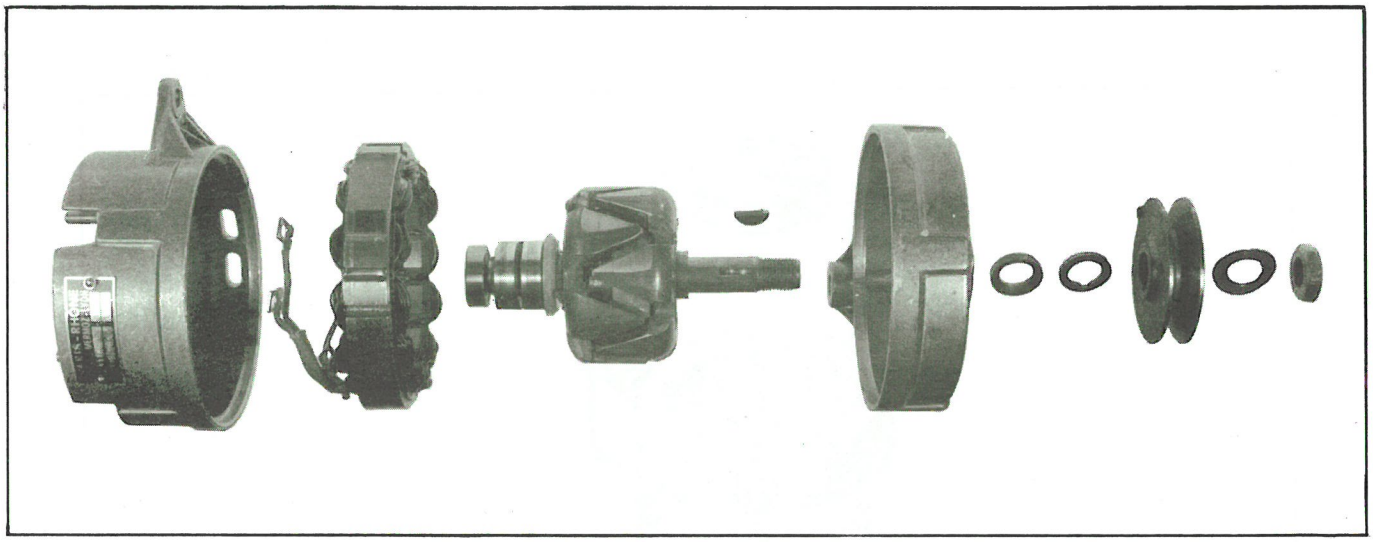

4399

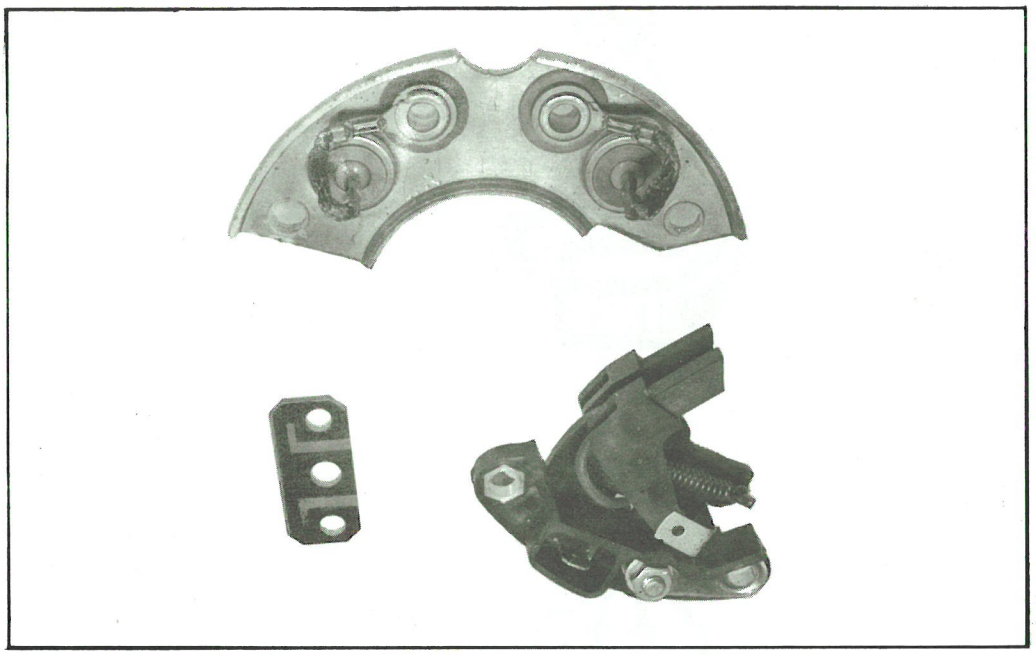

4397

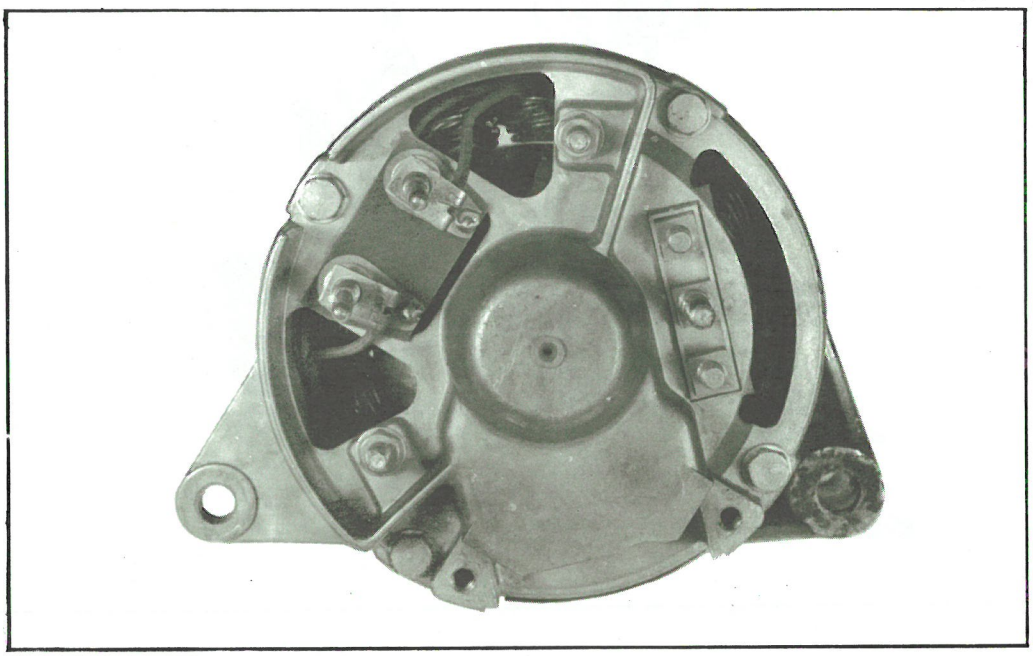

ALTERNATEUR PARIS-RHONE A 11. M 11 ou A 11. M 12

A. 53-33

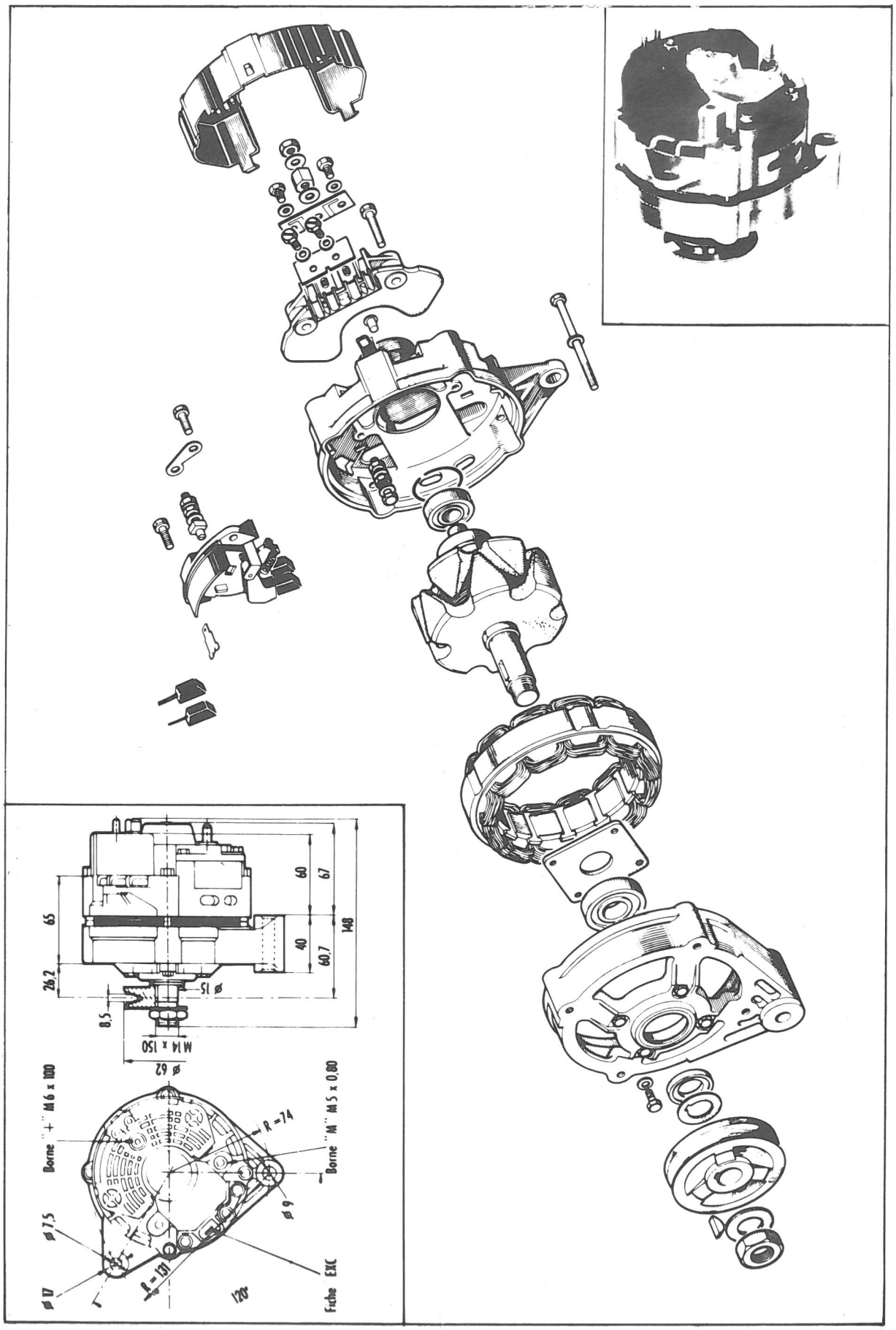

5343

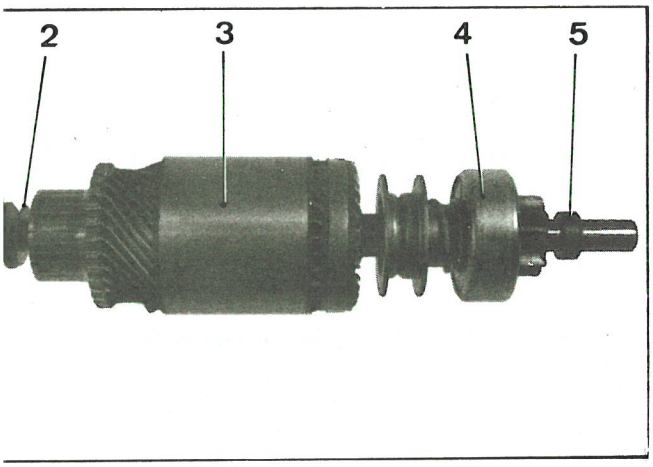

11. Déshabiller l'induit (3).

Déposer :
- la rondelle céloron (1),
- la rondelle acier (2).

Dégager vers l'arrière la butée (5) et déposer :
- le jonc,
- la butée (5),
- le pignon de commande (4).

12. Déshabiller la carcasse (6).

Dessouder :
- le balai positif (7) (fer à souder),
- le fil (10) d'alimentation des inducteurs.

Déposer le guide (9).

Desserrer les quatre vis de fixation des masses polaires (11). Utiliser un tournevis court que l'on maintiendra en place à l'aide d'une presse d'établi.

5345

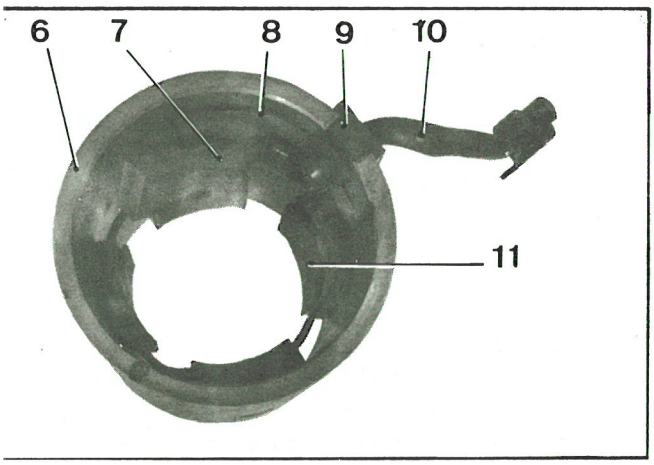

Déposer :
- les inducteurs,
- l'isolant press-pahn (8).

13. Déshabiller le palier arrière (15).

Vérifier l'isolement du porte-balai positif (16) par rapport à la masse (15) à l'aide d'une lampe témoin alimentée sous 110 ou 220 volts. Si la lampe s'allume, le porte-balai positif (16) est mal isolé, il faut remplacer le palier arrière (15).

Dessouder le balai négatif (12) (fer à souder).

14. Nettoyer les pièces.

MONTAGE.

15. Vérifier l'arbre d'induit sur deux vés ou entre pointes. Le faux-rond maximal toléré est de 0,15 mm.

5346

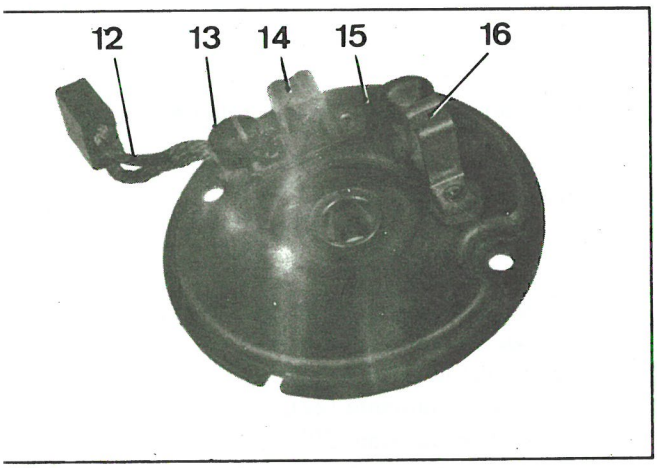

16. Vérifier l'induit sur un contrôleur «grognard

17. Rectifier le collecteur. Ne pas diminuer de plus de 1 mm le diamètre d'origine qui est de 32 mm.

Dégager les entre-lames du collecteur après rectification, à l'aide d'une lame de scie amincie à la largeur des isolants (0,70 mm) ou d'un grattoir.

18. Vérifier l'usure des balais et leur bon coulissement. Si la longueur est inférieure à 8 mm les remplacer.

19. Vérifier l'enroulement d'appel du solénoïde à l'aide d'un ohmètre connecté entre la borne d'alimentation du solénoïde et la borne repérée «DEM» d'alimentation des inducteurs. La résistance doit être de 0,5 Ω, sinon remplacer le solénoïde.

5342

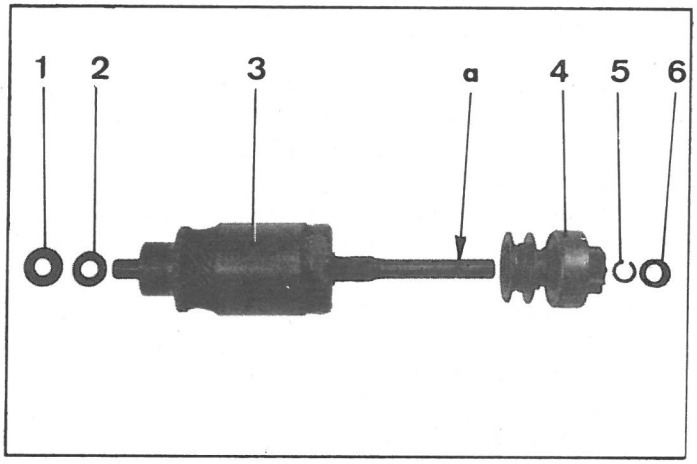

5343

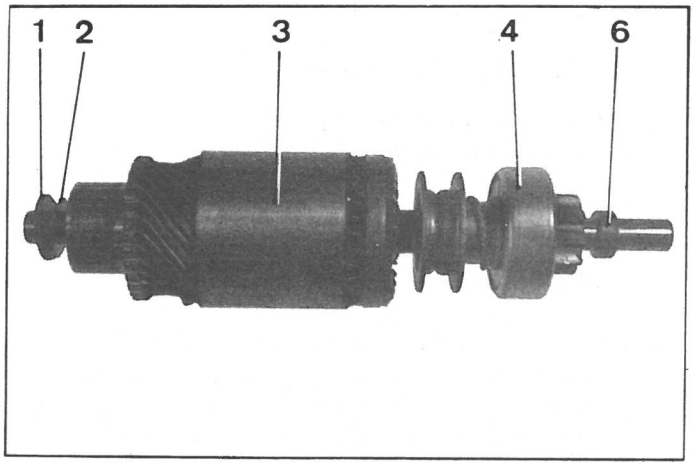

5340

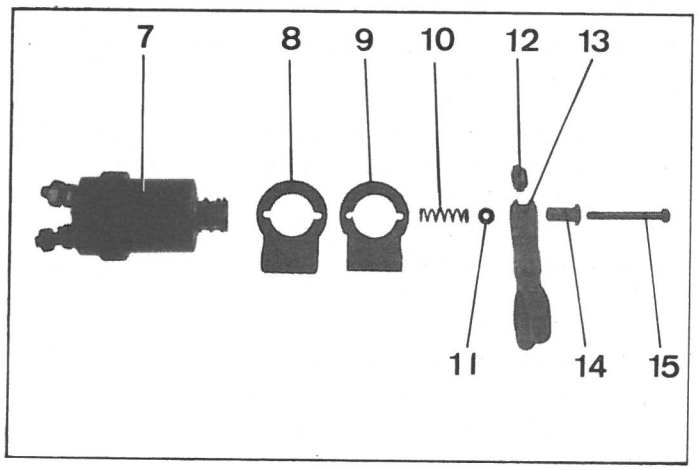

5341

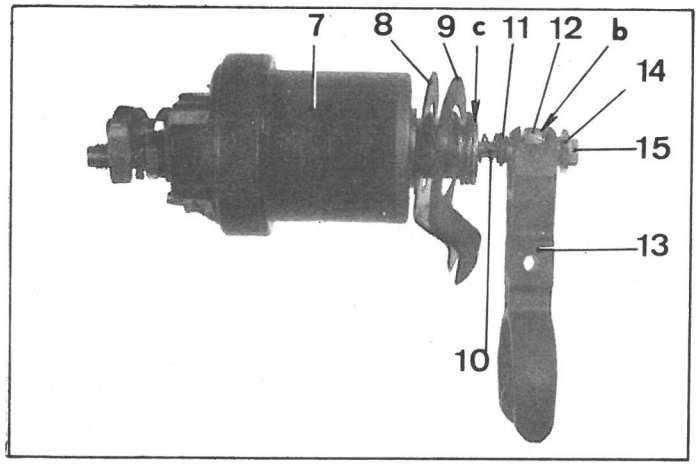

20. Préparer l'induit (3).

Mettre en place sur la partie arrière de l'arbre de l'induit :

- la rondelle acier (2),
- la rondelle céloron (1),

préalablement huilées.

Huiler les cannelures (huile très fluide) et mettre en place le pignon de commande (4).

Engager la butée (6) sur l'arbre de l'induit et placer le jonc d'arrêt (5) dans la gorge (a).

Amener la butée (6) en appui sur le jonc (5).

21. Préparer le solénoïde (7).

Mettre en place :

- le joint d'étanchéité tôle (8),
- le joint press-pahn (9) en les orientant correctement,
- l'écrou (12) dans la fourchette (13) en l'orientant pour que la face la plus proche de la fente (b) soit dirigée vers l'avant.

Visser la vis de réglage (14) dans l'écrou (12).

Engager la vis (15) dans la vis de réglage (14) et mettre en place :

- la rondelle isolante (11),
- le ressort (10).

Visser l'ensemble ainsi préparé dans le noyau du solénoïde (7). Pour cela, maintenir le noyau du solénoïde (7) par ses deux méplats (c) et visser à fond de filets la vis (15) en comprimant le ressort de rappel (10).

5345

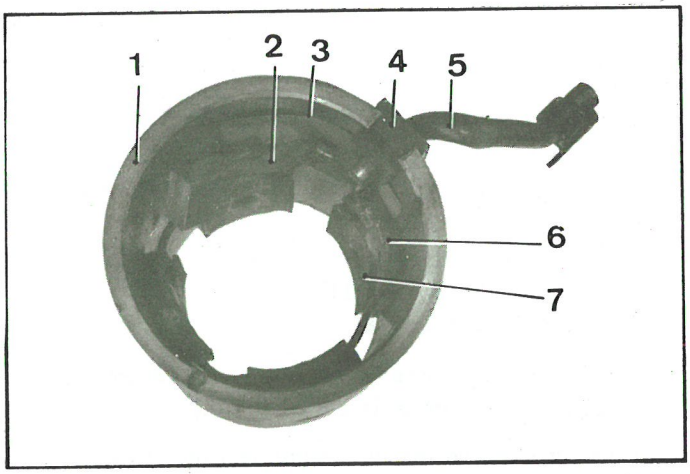

5346

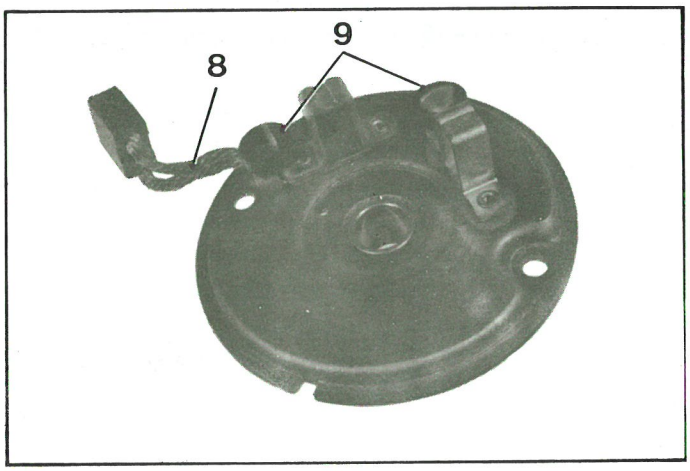

5344

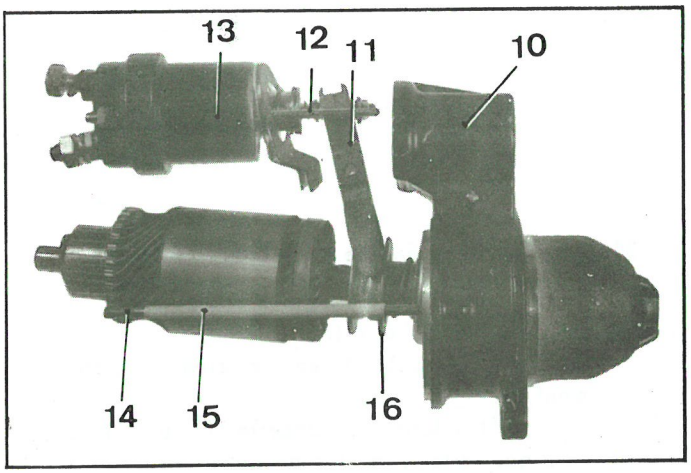

5347

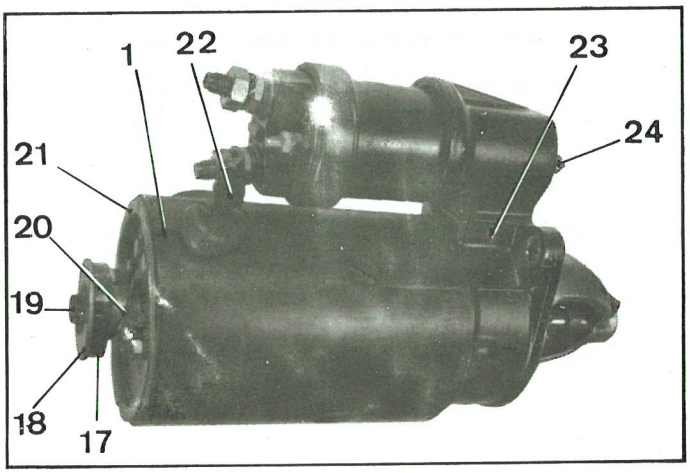

22. Préparer la carcasse (1).

Placer les inducteurs (6) dans la carcasse (1) et présenter les masses polaires (7). Maintenir les masses polaires à l'aide des quatre vis.
Placer l'isolant press-pahn (3) sous deux enroulements et au niveau des connexions du fil d'alimentation (5) des inducteurs et du balai positif (2) pour éviter un court circuit.
Positionner longitudinalement les masses polaires (7) et bloquer les vis de maintien à l'aide d'un tournevis court maintenu en appui à l'aide d'une presse d'établi.
Placer le passe-fil (4) et le fil (5).
Souder à l'étain le fil d'alimentation (5) et le balai positif (2).

23. Préparer le palier arrière.

Souder à l'étain le balai négatif (8).
Mettre en place les ressorts (9).

24. Visser les deux goujons (12) dans le solénoïde (13) (l'extrémité dont la longueur des filets est la plus courte se visse dans le solénoïde).

25. S'assurer que les goujons d'assemblage (14) sont vissés à fond de filets, et que les manchons isolants (15) sont en place. S'il y a lieu les tremper dans l'eau chaude avant de les placer sur les goujons (14).

26. Présenter l'induit dans le nez (10) du démarreur.

27. Engager la fourchette (11) dans le baladeur (16), et engager l'ensemble solénoïde (13) et induit dans le nez (10) du démarreur.

28. Fixer le solénoïde à l'aide des deux écrous (24) (rondelle grower).

29. Engager la goupille (23) dans le trou d'articulation de la fourchette (11) et l'emmancher pour qu'elle affleure des deux côtés.

30. Engager la carcasse (1) sur les deux goujons d'assemblage (14).

31. Présenter le palier arrière (21) sur l'arbre d'induit et placer le balai positif (2) dans son guide. Engager le palier jusqu'en appui sur la carcasse (1).
S'assurer que les ressorts (9) appuient au centre des balais négatifs (8) et positif (2).

32. Mettre en place :
- le ressort (20),
- la rondelle de friction (17) préalablement huilée.

Appuyer sur la rondelle de friction (17) et comprimer son ressort (20). Visser la vis (19) (pas à gauche) munie de sa rondelle frein (18).

33. Connecter le fil d'alimentation (22) des inducteurs à la borne repère «DEM».

5350

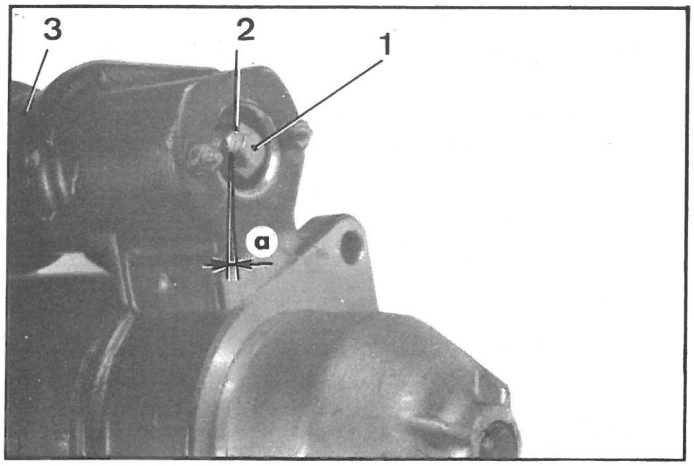

5351

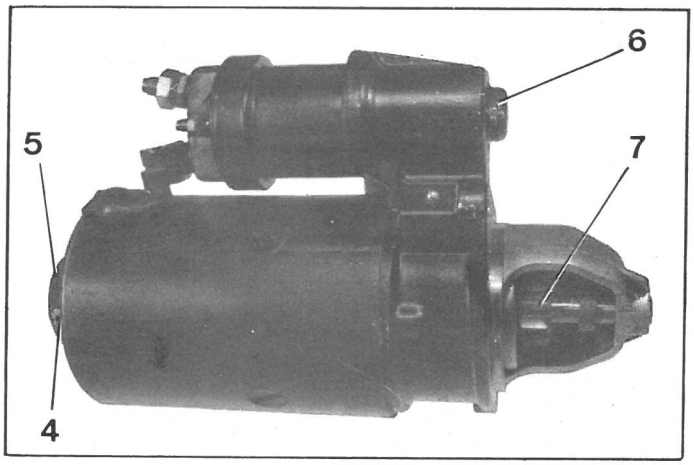

34. Placer le capot (5).

35. Serrer les deux écrous (4) (rondelle grower).

36. Prérégler le pignon de commande (7).
Agir sur la vis de réglage (2) jusqu'à ce que le jeu «a» compris entre la vis de réglage (2) et la vis de maintien (1) soit de 0,5 mm maxi.

37. Régler le pignon de commande (7)

38. Mettre en place le bouchon plastique (6) sur le solénoïde.

39. Poser le démarreur sur voiture.

40. Connecter le câble à la borne négative de la batterie.

REMISE EN ETAT D'UN DEMARREUR PARIS-RHONE D 8 E 99 ou D 8 E 116

7226

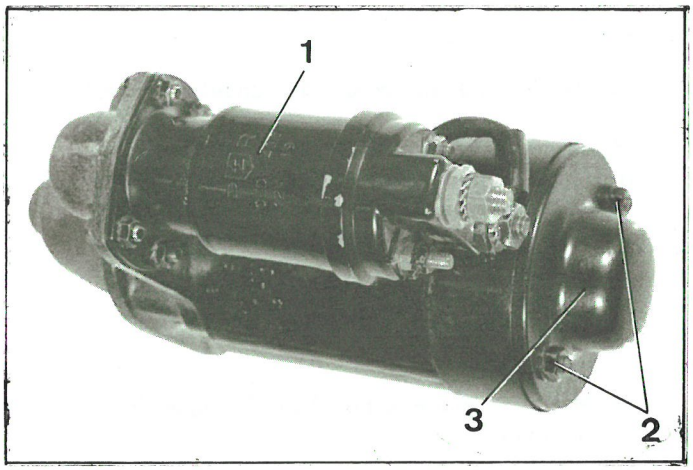

DEMONTAGE.

41. Déconnecter le câble de masse, de la borne négative de la batterie.

42. Déposer le démarreur.

43. Déposer le solénoïde (1).

44. Déposer :

- le cercle (4) et le joint pare-poussière (5) de fenêtre de visite (6) du balai positif,
- les deux écrous (2) de fixation du capot de palier arrière,
- le capot (3) de palier arrière,
- le jonc (7) et l' axe (8) d'articulation de la fourchette.

7169

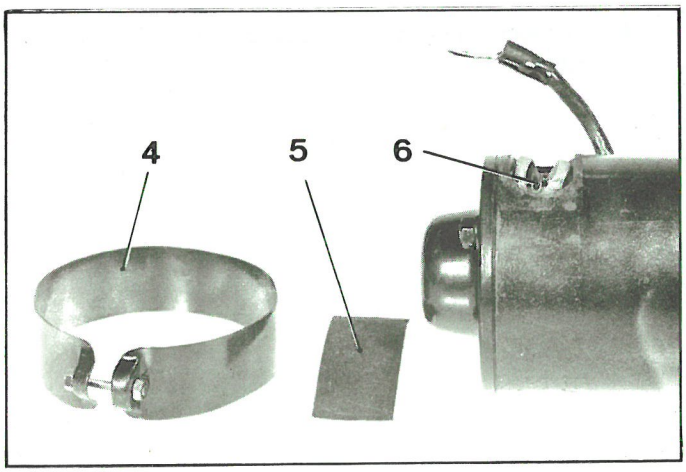

45. Maintenir le pignon de commande à l' aide d'un tournevis. Déposer la vis (9) (pas à gauche) et la rondelle-frein (10).

7168

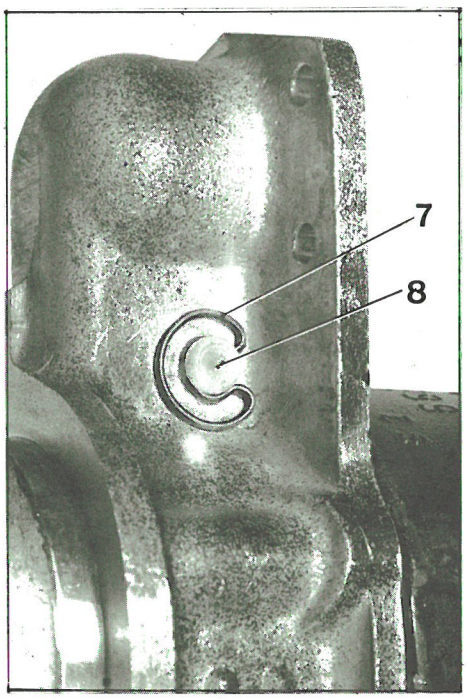

46. Déposer :

- la rondelle friction (11),
- le ressort (12),
- le palier arrière (13) en dégageant le balai positif de son support.

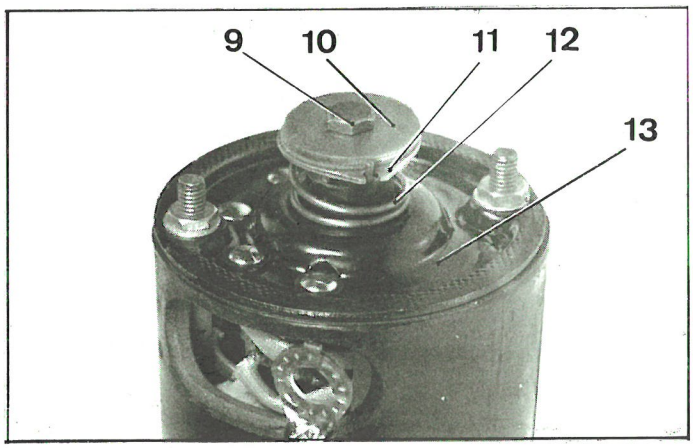

7171

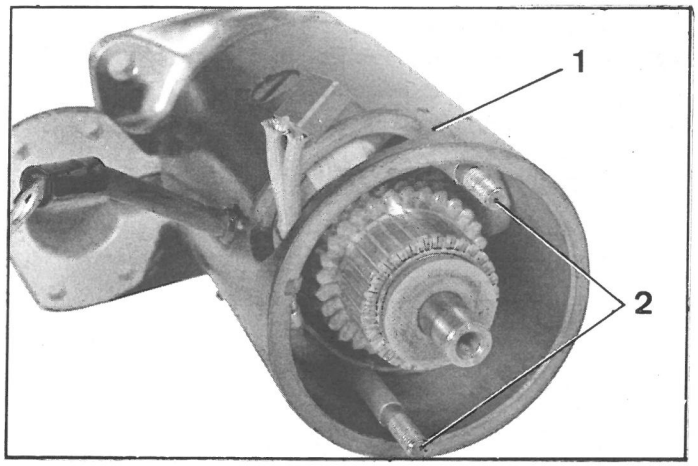

47. Dégager le corps (1) des deux goujons d'assemblage (2).

48. Déposer :

- l'induit (3)
- la fourchette (4).

49. Déshabiller l'induit (3) :

Déposer :

- la rondelle céloron (5),
- la rondelle acier (6).

Dégager vers l'arrière la butée (8) et déposer :

- le jonc,
- la butée (8),
- le pignon de commande (7).

7177

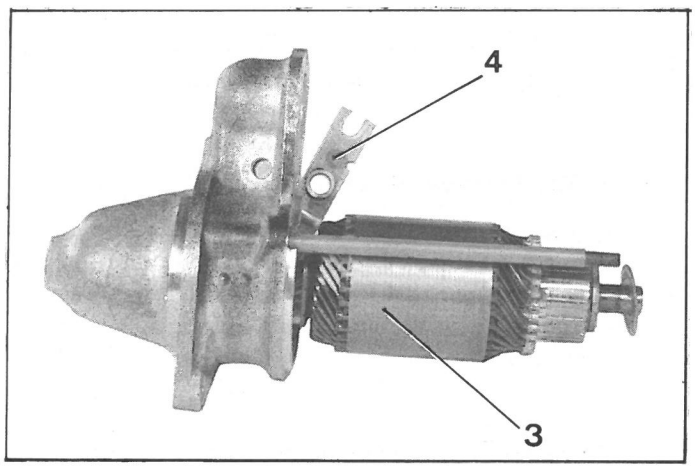

50. Déshabiller la carcasse (9) :

Dessouder le fil d'alimentation des inducteurs (10).

Desserrer les quatre vis de fixation des masses polaires (11). Utiliser un tournevis court que l'on maintiendra en place à l'aide d'une presse d'établi.

Déposer :

- les inducteurs,
- l'isolant press-pahn (12),
- le passe-fil.

Dessouder le balai positif (13).

7174

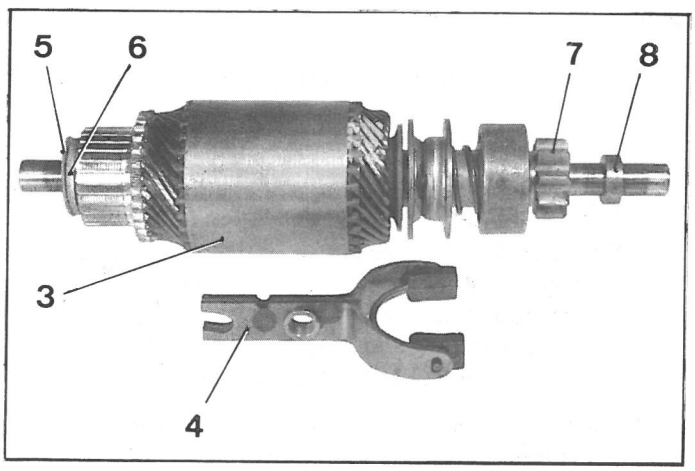

7172

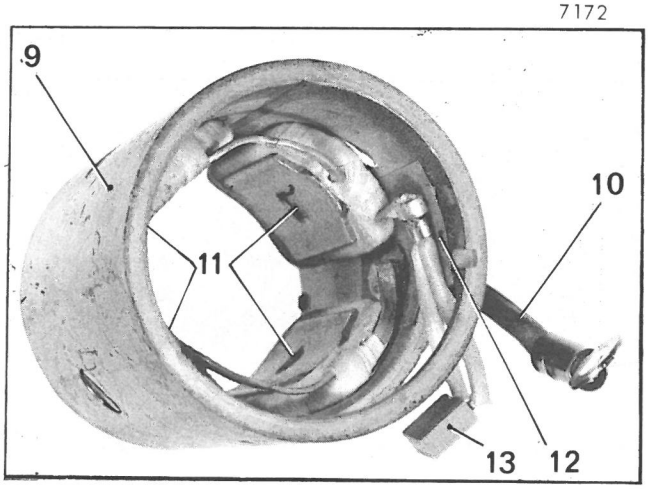

7173

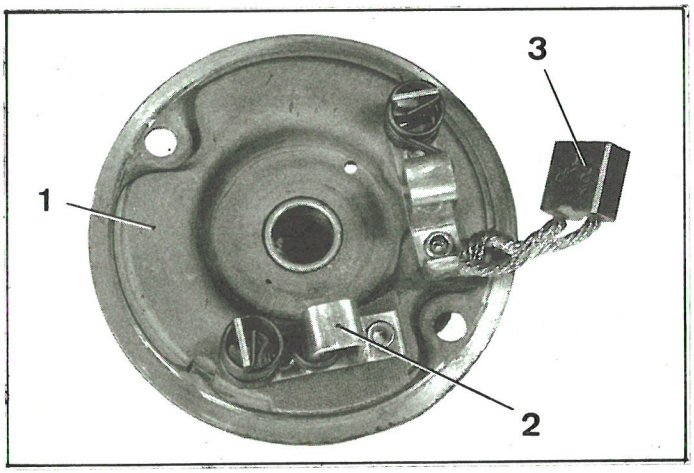

51 . Déshabiller le palier arrière (1) :

Vérifier l'isolement du porte-balai positif (2) par rapport à la masse (1) à l' aide d'une lampe-témoin alimentée sous 110 ou 220 volts. Si la lampe s'allume, le porte-balai positif (2) est mal isolé, il faut remplacer le palier arrière.

Dessouder le balai négatif (3) (fer à souder).

52 . Nettoyer les pièces

MONTAGE.

53 . Vérifier l'arbre (4) d'induit sur deux vés, ou entre pointes. Le faux-rond maximal toléré est de 0,15 mm.

54 . Vérifier l' induit sur un contrôleur «grognard».

5342

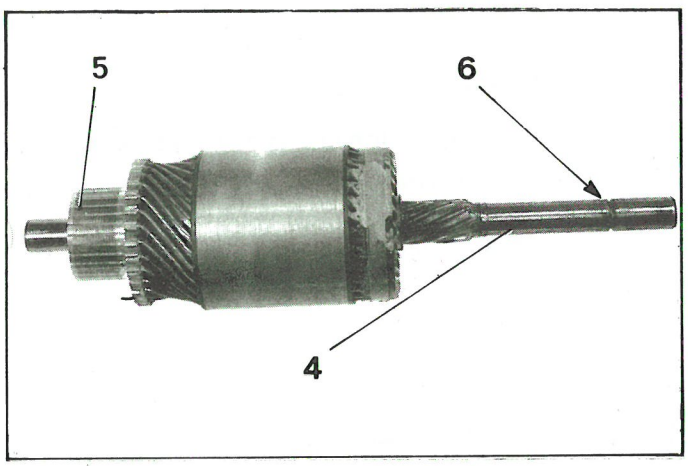

55 . Vérifier le collecteur. Le faux-rond toléré est de 0,07 mm ; le rectifier si nécessaire.

56 . Rectification du collecteur :

Ne pas diminuer de plus de 2 mm. le diamètre d'origine qui est de 36,5 mm. Dégager les entre-lames du collecteur après rectification, à l'aide d'un grattoir ou d'une lame de scie amincie à la largeur de l'isolant.

57 . Vérifier l' usure des balais ; les remplacer lorsque la longueur est inférieure à 8 mm.

58 . Vérifier la résistance du solénoïde qui doit être de 0,5 Ω environ.

5342 (bis)

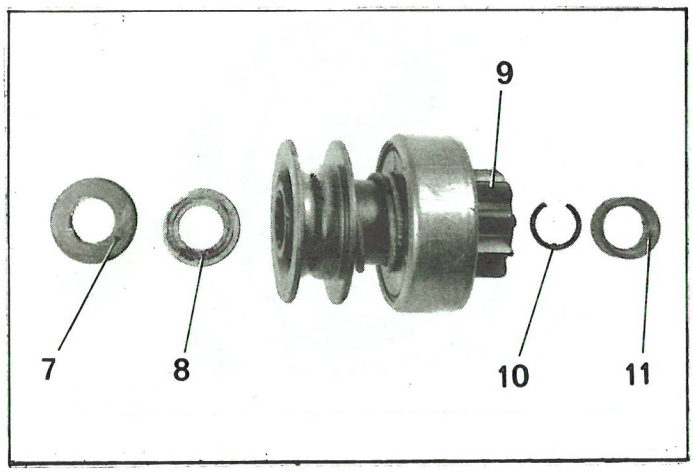

59 . Vérifier l' état des contacts du solénoïde.

60 . Préparer l'induit :

Mettre en place sur la partie arrière de l' arbre de l'induit :
- la rondelle acier (8),
- la rondelle celoron (7).

toutes deux préalablement huilées.

Huiler les cannelures (huile très fluide) et mettre en place le pignon de commande (9).

Engager la butée (11) sur l'arbre de l'induit et placer le jonc d'arrêt (10) dans la gorge (6).

Amener la butée (11) en appui sur le jonc (10).

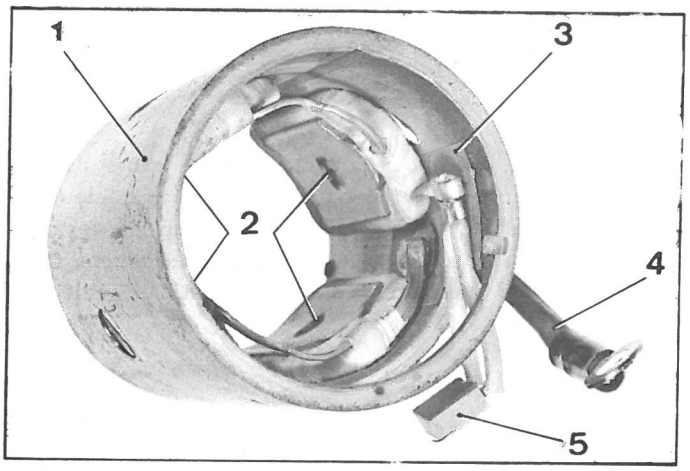

7172

61. Préparer la carcasse (1) :

Placer les inducteurs dans la carcasse (1) et présenter les masses polaires. Maintenir les masses polaires à l' aide des quatre vis (2).

Placer l'isolant press-pahn (3) sous deux enroulements et au niveau des connexions du fil d'alimentation (4) des inducteurs et du balai positif (5) pour éviter un court-circuit.

Positionner longitudinalement les masses polaires et bloquer les vis (2) de maintien, à l' aide d'un tournevis court maintenu en appui par une presse d'établi.

Placer le passe-fil et le fil (4).

Souder à l' étain le fil d'alimentation (4) et les fils du balai positif (5).

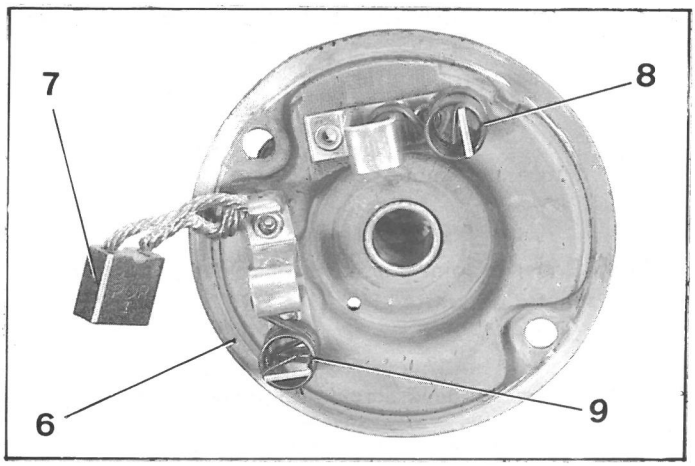

7173

62. Préparer le palier arrière (6).

Souder à l' étain les fils du balai négatif (7).

Mettre en place les ressorts (8) et (9).

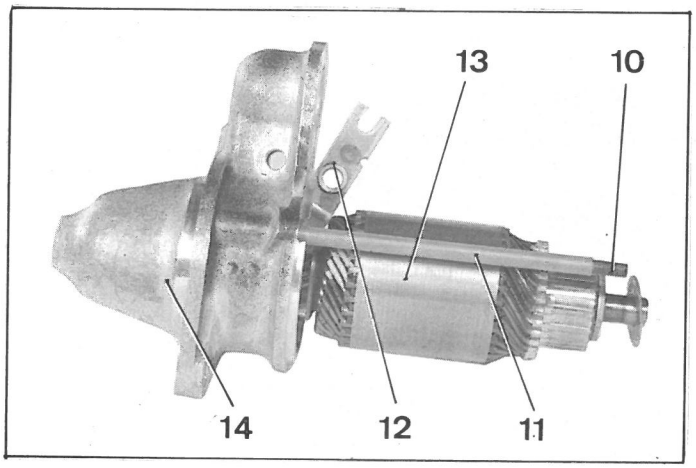

7177

63. S'assurer que les goujons d'assemblage (10) sont vissés à fond de filets, et que les manchons isolants (11) sont en place.

S'il y a lieu, les tremper dans l'eau chaude avant de les placer sur les goujons (10).

64. Engager la fourchette (12) dans le baladeur et engager l'induit (13) dans le nez (14) du démarreur.

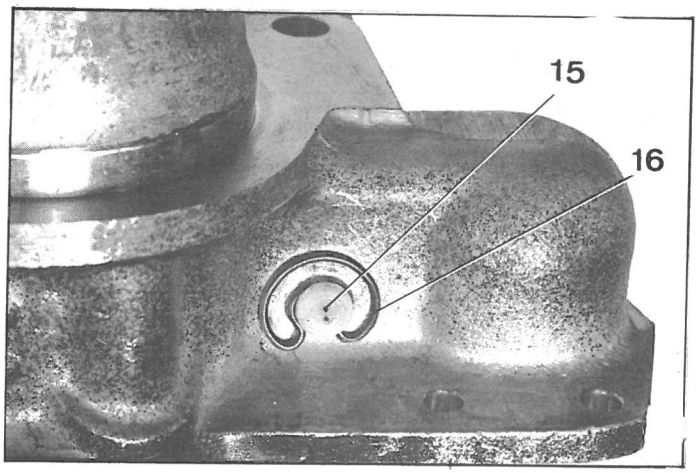

7168

65. Engager l'axe (15) dans le trou d'articulation de la fourchette (12) et l' arrêter à l'aide du jonc (16).

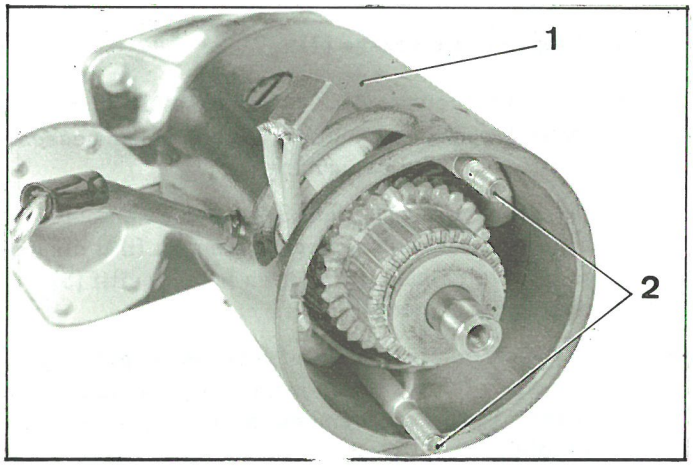

7171

66 . Engager la carcasse (1) sur les goujons d'assemblage (2).

67 . Présenter le palier arrière (3) sur l'arbre d'induit et placer le balai positif dans son guide. Engager le palier jusqu'à ce qu'il soit en appui sur la carcasse (1). S'assurer que les ressorts appuient au centre des balais négatif et positif.

68 . Mettre en place :

- le ressort (4),
- la rondelle de friction (5) préalablement huilée.

Appuyer sur la rondelle de friction (5) et comprimer le ressort (4). Visser la vis (6) (pas à gauche) munie de sa rondelle frein (7).

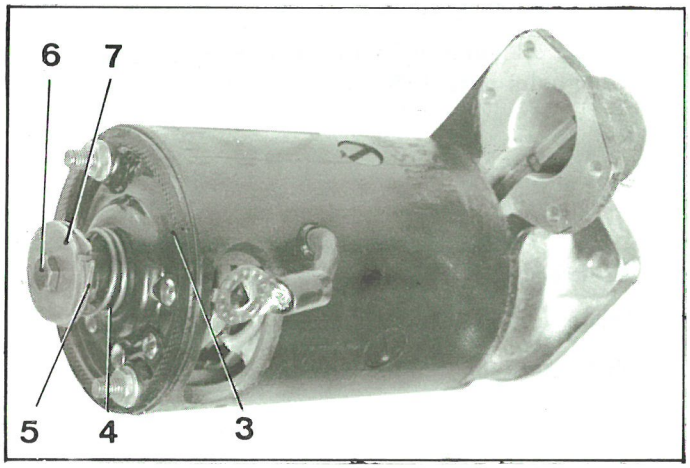

7170

69 . Placer le capot (12).

70 . Poser le joint papier (9) et le cercle (10) de fenêtre de visite (11).

71 . Serrer les deux écrous (13) (rondelle grower).

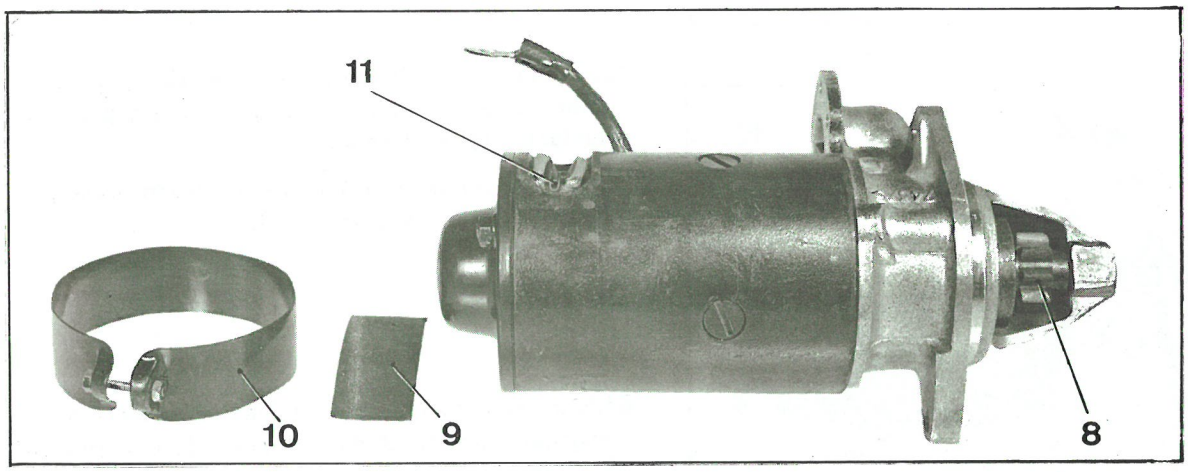

7169

72 . Poser le solénoïde (14)

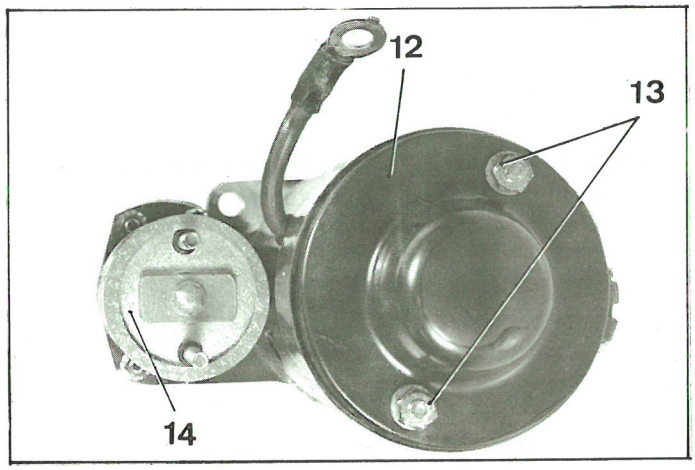

7165

73 . Régler le pignon de commande (8).

74 . Mettre en place le couvercle arrière du solénoïde

75 . Connecter le fil d'alimentation des inducteurs à la borne inférieure du solénoïde.

76 . Poser le démarreur sur le véhicule.

77 . Connecter le câble de masse, à la borne négative de la batterie.

REGLAGE DES PHARES

4025

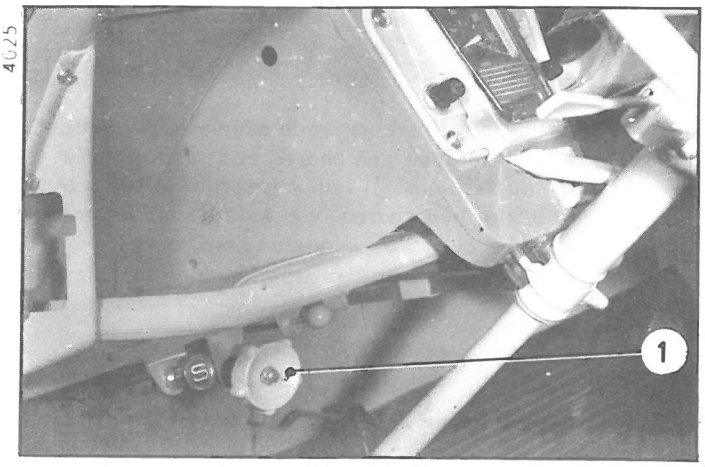

4405

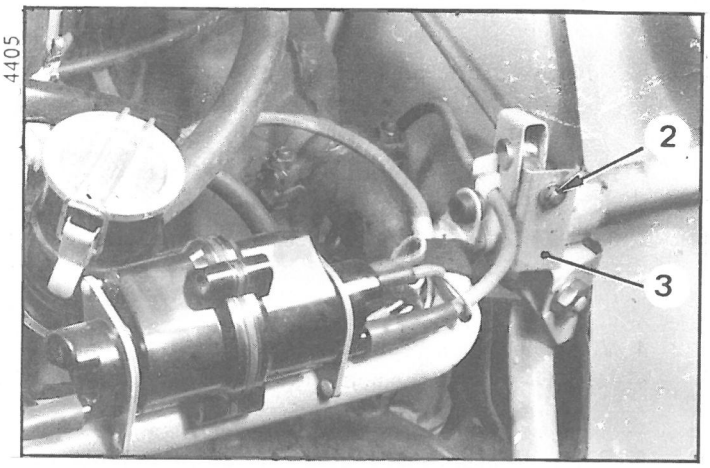

4735

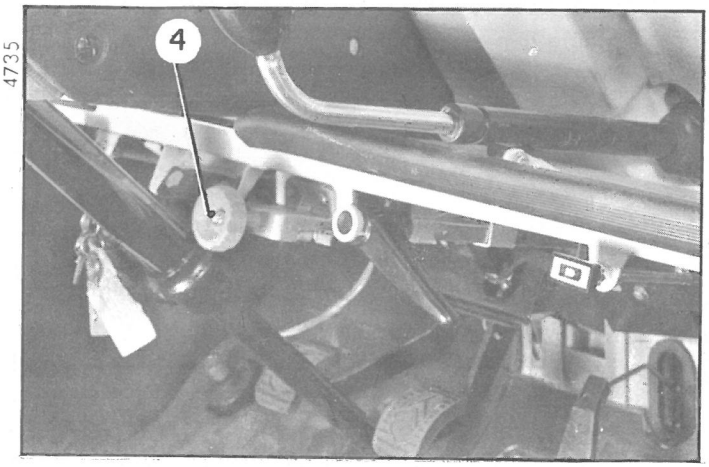

3928

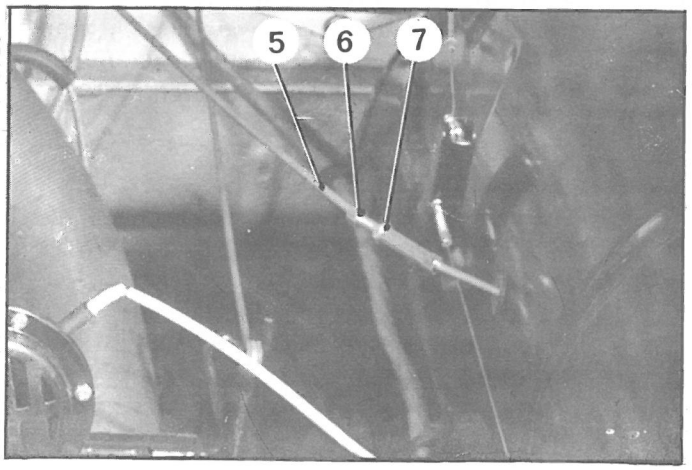

Manuel 854-4

REMARQUE : Une commande manuelle permet de corriger le réglage des phares en fonction de la charge du véhicule. Il faut cependant faire un réglage initial des phares, véhicule à vide en ordre de marche (avec l'outillage de bord, la roue de secours et cinq litres d'essence dans le réservoir).

A. COMMANDE DE PHARES, RIGIDE
(Véhicules AZ)

1. Vérifier le jeu latéral de la commande manuelle :
Placer, si nécessaire, des rondelles de réglage (2) pour que le jeu compris entre la patte de commande (3) de la barre des phares et la première rondelle de réglage soit de 0,5 mm.

2. Régler les phares :
a) Placer le véhicule sur un sol plan et horizontal.
b) Tourner le bouton de commande (1) de gauche à droite jusqu'en butée.
Tourner le bouton de droite à gauche de deux tours et demi.
c) La pression des pneus et les hauteurs étant correctes, procéder au réglage des phares à l'aide d'un appareil genre :
« REGLOSCOPE » ou « REGLOLUX ».
Agir sur l'écrou à rotule de la barre des phares.
S'assurer que le véhicule et l'appareil de réglage sont sur un même plan.

B. COMMANDE DE PHARES, PAR CABLES
(Véhicules AY)

3. Régler les flexibles de chaque phare :
a) S'assurer que les flexibles (5) ne font pas d'angles vifs.
b) Tourner le bouton de commande manuelle (4) à fond dans le sens des aiguilles d'une montre.
c) Mettre le bloc optique en butée.
Pour ceci :
- Desserrer le contre-écrou (7).
- Dévisser progressivement le tendeur (6) jusqu'à ce que le bloc optique vienne en butée.
(Cette opération se vérifie en appuyant sur la partie supérieure du bloc).

4. Régler les phares :
a) Placer le véhicule sur un sol plan et horizontal et s'assurer que la pression des pneus et les hauteurs sont correctes.
b) S'assurer que le bouton de commande manuelle (4) est dans la position vissée à fond.
c) Procéder au réglage des phares à l'aide d'un appareil genre « REGLOSCOPE ou REGLOLUX » en agissant sur les vis situées sous la collerette de phare :
- vis supérieure pour réglage en hauteur,
- vis inférieure pour réglage en direction.

C. REGLAGE DES PHARES
(Véhicules AM)

REMARQUE : Une commande manuelle permet de corriger le réglage des phares en fonction de la charge du véhicule. Il faut cependant faire un réglage initial des phares, véhicule à vide en ordre de marche (avec l'outillage de bord, roue de secours, et cinq litres d'essence dans le réservoir.

5151

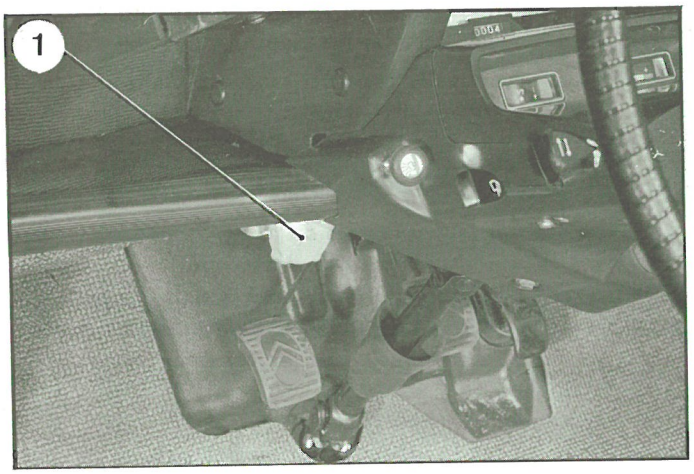

Réglage à l'aide d'un appareil genre :

« REGLOLUX » ou « REGLOSCOPE ».

1. S'assurer que la pression des pneus est correcte et que les hauteurs sont correctement réglées.

2. Placer le véhicule sur un sol plan et horizontal.

3. Tourner le bouton (1) de commande manuelle à fond dans le sens dévissage.

4. Visser les deux boutons (2) et (3) de réglage à la moitié de la longueur du filetage.

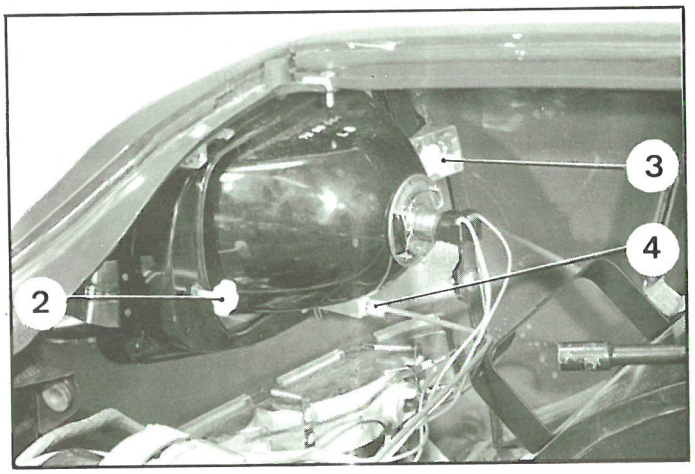

5134

5. Placer l'appareil de réglage en face d'un projecteur (appareil de réglage sur le même plan que le véhicule).

6. **Régler les projecteurs :**

a) En hauteur :
- Allumer les feux de croisement.
- Par action sur le bouton moleté (4), amener la ligne de coupure du faisceau dans la zone donnée sur l'appareil de réglage.

b) En direction :
- Allumer les feux de route.
- Par action simultanée sur les deux boutons (2) et (3), (en vissant l'une et dévissant l'autre de la même valeur ou inversement), amener le centre de la tache lumineuse du faisceau, sur le repère donné par l appareil de réglage.

7. Régler l'autre projecteur.

NOTA : En cas de « trou noir » dans le faisceau, remplacer la lampe.

A. DEPOSE ET POSE DES ELEMENTS D'ESSUIE-GLACE *(Véhicules des types AZ et AY)*

PL. 597

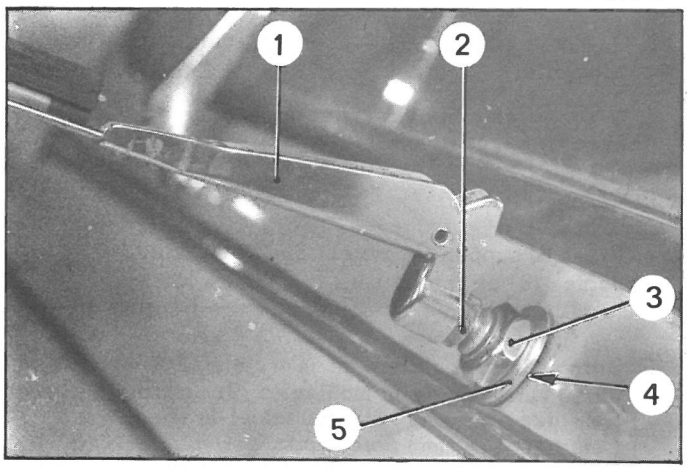

3252

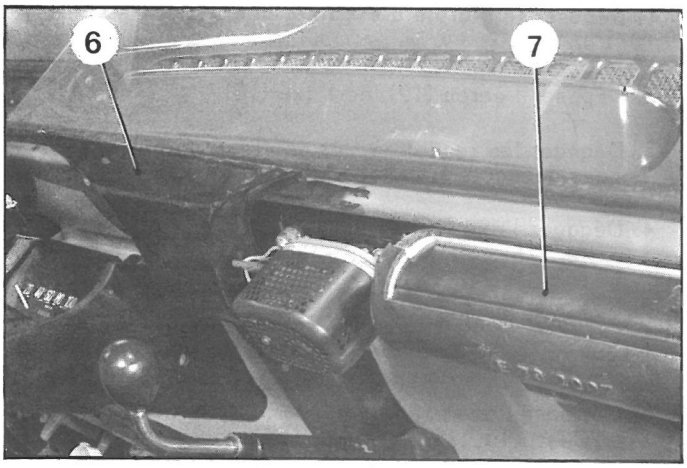

PL. 598

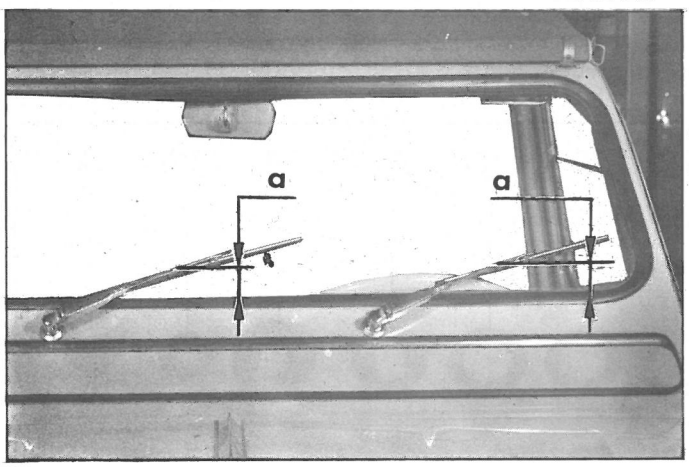

1. Dépose et pose d'une platine d'essuie-glace

DEPOSE

1. Déconnecter le câble négatif, de la batterie.
2. Déposer les porte-raclettes (1) de leur axe cannelé (2) ainsi que les écrous (3), les rondelles (5) et les joints (4).
3. Déposer le bandeau de planche de bord.
4. Dégager la buse de dégivrage (6) (*sur AY, la déposer ainsi que l'aérateur droit (7).*
5. Déconnecter les fils d'alimentation du moteur.
6. Déposer les deux vis inférieures de la platine et dégager celle-ci, sans forcer sur les axes.

POSE

7. Mettre en place la platine : engager les axes dans la tôle d'auvent et fixer la lamelle de masse sous une vis de fixation inférieure.
8. Poser les joints (4) et les rondelles (5) sur les axes (2) des porte-raclettes (1).
   Serrer **modérément** les écrou (3).
9. Connecter les fils d'alimentation au moteur.
10. Poser l'aérateur droit (7) *(Véhicules AY)* et la buse de dégivrage (6).
11. Poser le bandeau de planche de bord.
12. Connecter le câble négatif à la batterie.
    Faire fonctionner le moteur (*sans les raclettes*) et le laisser s'arrêter en position arrêt automatique.
13. Poser les porte-raclettes (1) sur les axes cannelés (2), l'axe de la raclette étant situé à une distance « a » du bord supérieur du caoutchouc de pare-brise :
    $a = 50 \begin{smallmatrix} +5 \\ 0 \end{smallmatrix}$ mm *(Véhicules AY)*
    $a = 37 \begin{smallmatrix} 0 \\ -0,5 \end{smallmatrix}$ mm *(Véhicules AZ).*

II. Dépose et pose d'un moteur d'essuie-glace

3250

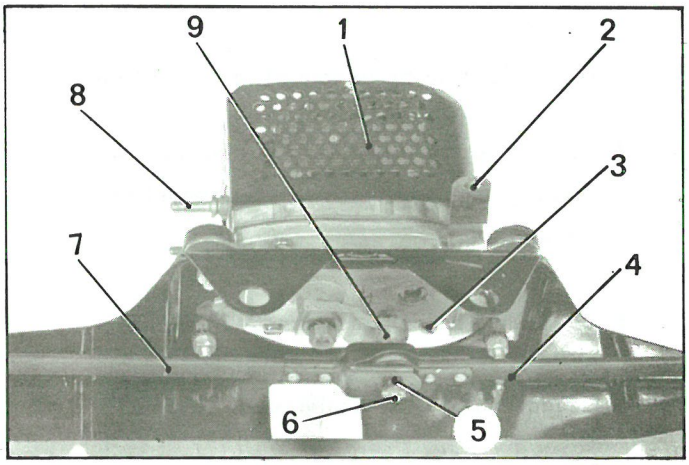

DEPOSE

1. **Déposer la platine d'essuie-glace :**
   (Voir Chapitre I. même Opération).
2. Ouvrir le clip (6) et déposer l'articulation de la tringlerie.
3. Déposer les deux vis (3) et dégager le moteur (1) avec son support, de la platine.

POSE

4. Fixer le support du moteur sur la platine, les bornes (8) orientées vers la gauche. Intercaler la lamelle de masse (2) sous la vis de fixation droite (3).
5. Graisser l'articulation de la tringlerie et mettre en place sur l'axe de la manivelle (9), la tringle (7) (entraxe 195 mm) côté gauche et la tringle (4) (entraxe 175 mm) côté droit.
   Poser la rondelle plate (5) et le clip (6).

III. Dépose et pose d'un axe de porte-raclette

PL .593

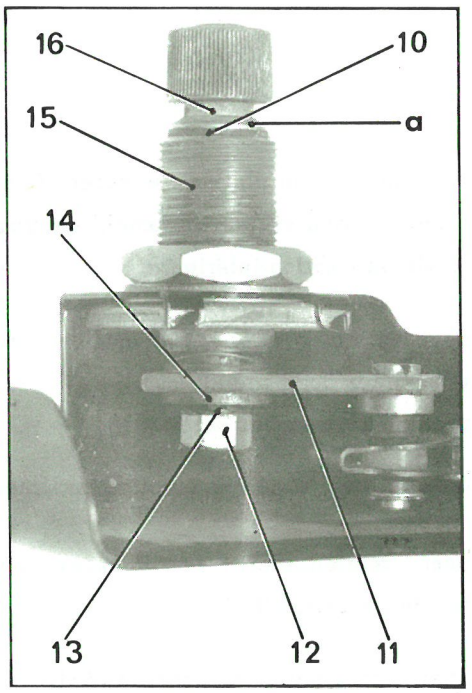

DEPOSE.

1. **Déposer la platine d'essuie-glace.**
   (Voir Chapitre I. même Opération).
2. Déposer l'écrou (12), de l'axe (16).
3. Dégager les rondelles, les joints et la biellette (11) sans désaccoupler la tringlerie.
4. Dégager l'axe (16) et les joints (10) et (21), du palier (15).
5. Nettoyer les pièces.

POSE

6. Graisser l'axe (16) avec une huile antirouille (TOTAL PETITS MECANISMES)
7. Mettre en place les joints (10) et (21) sur l'axe (16): le joint (10) sous la collerette « a » et le joint (21) dans la gorge « b ».
8. Engager l'axe (16) à fond dans le palier (15) et mettre en place dans l'ordre : la rondelle céloron (20), la rondelle ondulée (19), la rondelle céloron (18), la rondelle plate (17), la biellette (11), la rondelle plate (14), la rondelle éventail (13) et l'écrou (12).

PL. 594

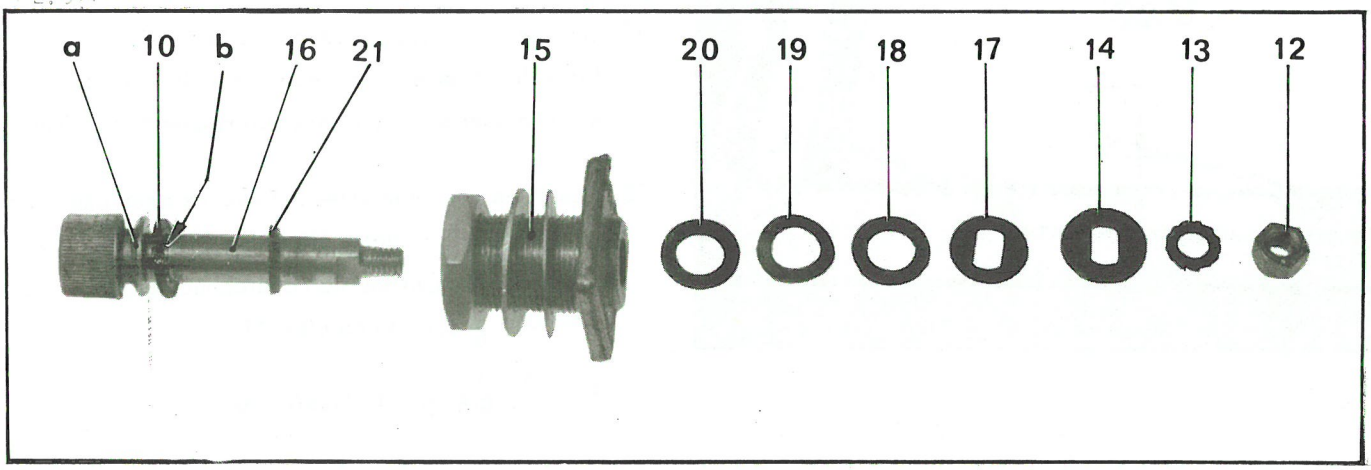

5149

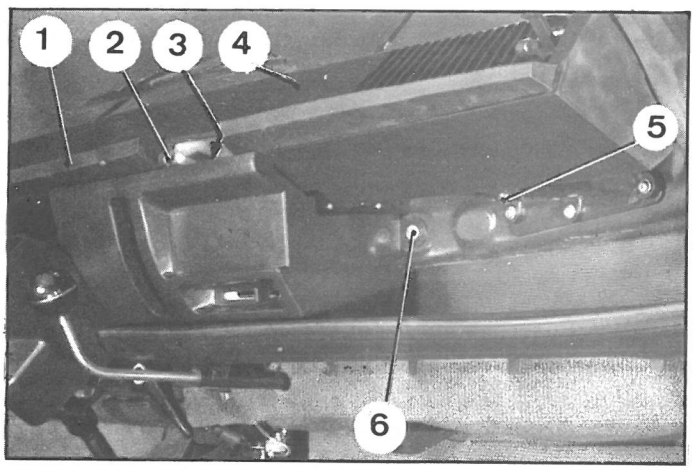

5148

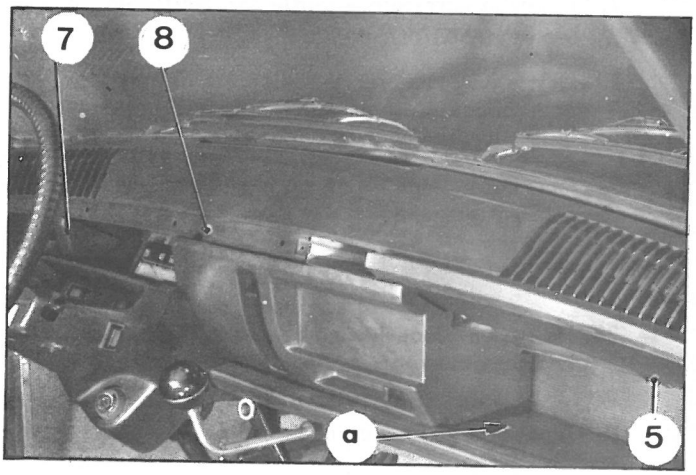

5173

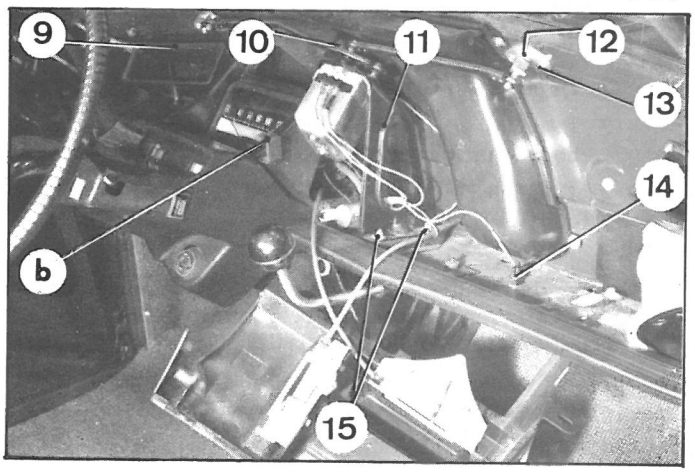

4836

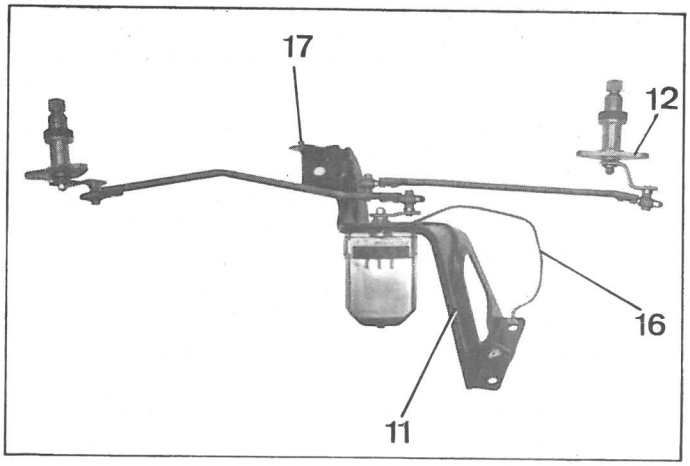

B - DEPOSE ET POSE DES ELEMENTS D'ESSUIE-GLACE *(Véhicules du type AM).*

I. Dépose et pose d'un ensemble d'essuie-glace

DEPOSE.

1. Déconnecter le câble de masse, de la borne négative de la batterie.

2. Déposer les porte-balais. Les basculer vers l'avant pour les déverrouiller et les dégager de leur axe cannelé.

3. Déposer les écrous de fixation des supports d'axe de balais. Dégager les rondelles cuvettes et les caoutchoucs d'étanchéité.

4. Déposer la garniture latérale (7) après avoir déposé les boutons-pression.

5. Déposer la partie supérieure (4) de la planche de bord:
   - Déposer la vis (2) et dégrafer le bandeau anti-chocs (1).
   - Déposer les vis (8) et (3).
   - Desserrer, sans les déposer, les cinq autres vis (5) de fixation (trois sur le côté droit et deux sur le côté gauche).
   - Dégager la partie supérieure de la planche de bord.

6. Déposer la vis (6), le boulon de fixation en (a) sur la tablette d'auvent, la vis de fixation en (b) de la partie centrale de la planche de bord.

   Dégager de la tablette d'auvent, la partie centrale de la planche de bord avec ses commandes de chauffage.

7. Déposer l'aérateur (9) côté gauche.

8. Déposer les deux vis de fixation (13) de chaque support (12) d'axe de balais.

9. Déconnecter les trois fils d'alimentation du moteur d'essuie-glace et le fil d'alimentation de la borne d'accessoires (14).

10. Déposer le support (11) d'ensemble d'essuie-glace :
    - Déposer le boulon (10), les deux écrous (15) et dégager les deux fils de masse.
    Dégager le faisceau du support d'essuie-glace.
    Dégager le têton de positionnement du support sur le dôme d'auvent.
    Dégager le faisceau du support et dégager l'ensemble support et commande d'essuie-glace.

POSE.

11. Mettre en place l'ensemble support et commande d'essuie-glace et le positionner, à l'aide du têton (17), sur le dôme d'auvent.

12. Poser, le boulon (10) (rondelle contact sous écrou), les deux écrous (15) (rondelles contact) en interposant le fil de masse (16) du moteur d'essuie-glace et le fil de masse du faisceau.

13. Connecter les trois fils d'alimentation du moteur d'essuie-glace : le fil repéré noir à la borne «+», le fil repéré bleu à la borne «IN», le fil repéré blanc à la borne «AR».
    Connecter le fil repéré noir (cosse) à la borne d'accessoires.

5173

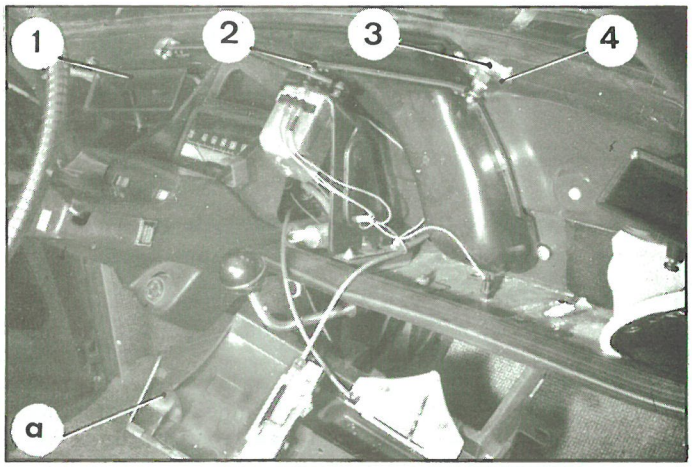

5148

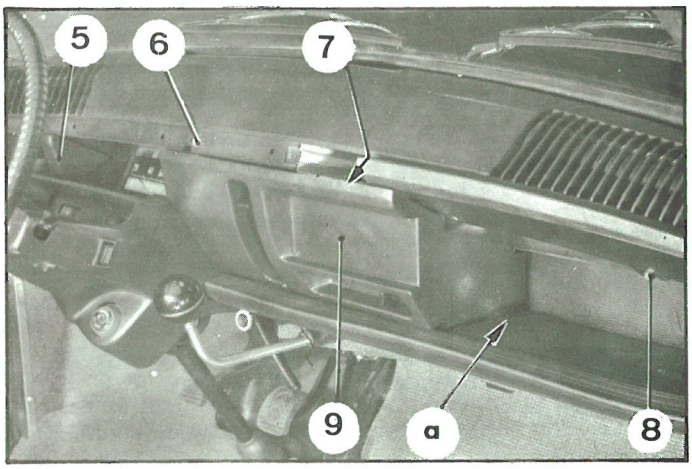

5149

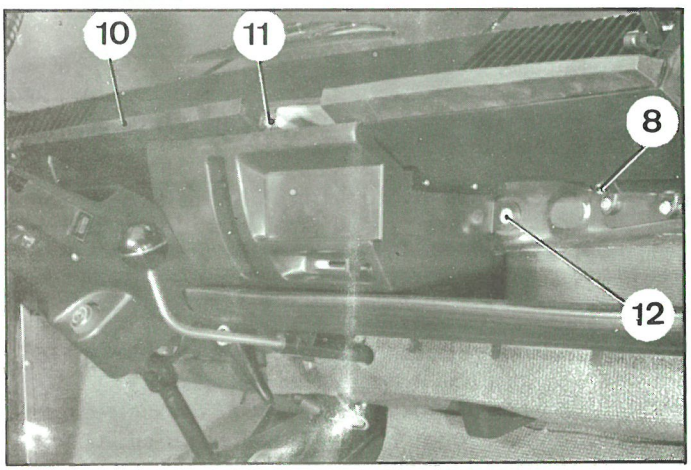

5156

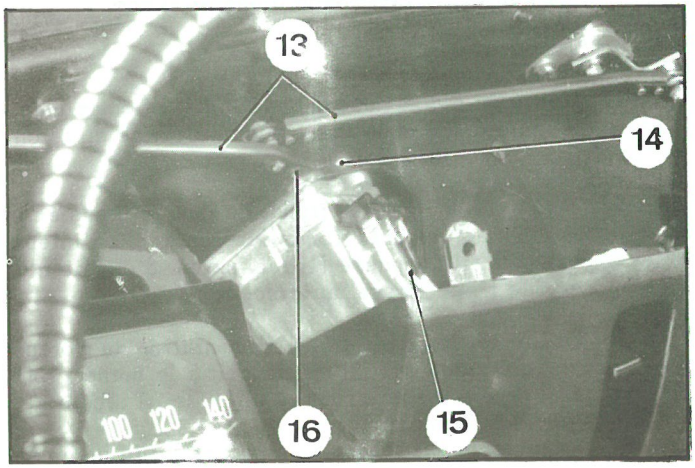

14. Positionner chaque support (3) d'axe de balai dans son logement, serrer les deux vis de fixation (4).

15. Poser l'aérateur côté gauche (1).

16. Mettre en place la partie centrale de la planche de bord. Serrer la vis (12) de fixation, le boulon en (b) sur la tablette d'auvent, la vis en (a).

17. Poser la partie supérieure de la planche de bord. Poser les vis (6) et (7). Serrer les vis (12) desserrées pour la dépose de la planche (trois à droite et deux à gauche).

18. Poser le bandeau anti-chocs (10). Serrer la vis (11).

19. Poser la garniture latérale (5). Mettre en place les deux boutons-pression.

20. Mettre en place sur les supports de balais, les caoutchoucs d'étanchéité, les rondelles cuvettes. Serrer modérément les écrous.

21. Connecter le câble de masse, à la borne négative de la batterie.

22. Mettre le contact quelques secondes puis le couper (mise en position «arrêt automatique»).

23. Mettre en place les porte-balais et les positionner correctement.

II. Dépose et pose d'un moteur d'essuie-glace

DEPOSE.

1. Déconnecter le câble de masse de la borne négative de la batterie.

2. Déposer les balais d'essuie-glace.

3. Déposer la partie supérieure de la planche de bord (voir chapitre B-I § § 4 et 5 même opération).

4. Déconnecter les fils (15) d'alimentation du moteur.

5. Déposer l'écrou (16) de fixation de la manivelle de commande des tringles (13). Dégager l'ensemble tringles et manivelle, l'entretoise et la rondelle acier, de l'axe du moteur.

6. Déposer les deux vis (14) et dégager le fil de masse.
Dégager le moteur d'essuie-glace.

POSE.

7. Présenter le moteur d'essuie-glace sur son support. Serrer les deux vis (14) de fixation en intercalant la cosse du fil de masse (rondelles éventails).

8. Mettre en place sur l'axe du moteur, la rondelle acier et l'entretoise.

9. Mettre en place la manivelle de commande en l'orientant correctement (manœuvrer les tringles si nécessaire). Serrer l'écrou (16).

10. Connecter les fils d'alimentation du moteur (voir chapitre B-I § 13 même opération).

11. Connecter le câble de masse à la borne négative de la batterie.

12. Mettre le contact, pour amener les axes des balais en «position d'arrêt automatique» puis le couper.

13. Mettre en place les balais d'essuie-glace.
14. Poser la partie supérieure de la planche de bord (voir chapitre B-I §§ 17 à 19 même opération).
15. Contrôler le bon fonctionnement de l'essuie-glace.

5156

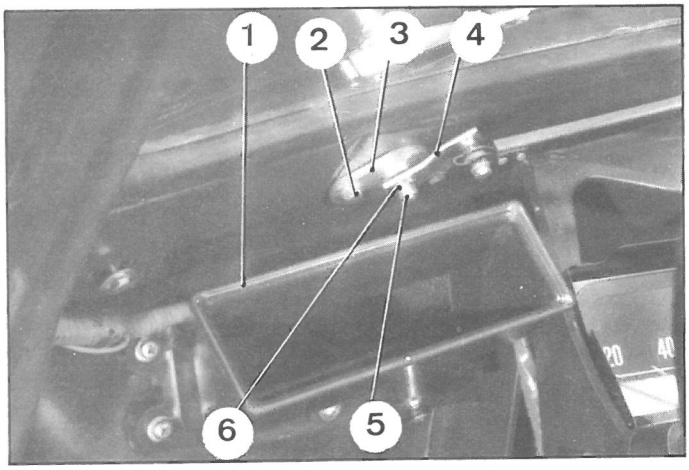

III. Dépose et pose d'un support d'axe de balai avec l'axe.

DEPOSE.

1. Déposer la partie supérieure de la planche de bord (voir chapitre B-I §§ 4 et 5 même opération).
2. Déposer l'aérateur (1) du côté du support à remplacer.
3. Déposer le balai d'essuie-glace.
4. Déposer l'écrou (5) de fixation de la manivelle sur l'axe de balai.
   Dégager la rondelle entretoise (6) et la manivelle (4) avec sa tringle.
   Remettre en place la rondelle entretoise et l'écrou de fixation.
5. Déposer le support (3) d'axe avec l'axe.
   Déposer les deux vis (2) de fixation du support.
   Dégager le support (3).

POSE.

6. Mettre en place le support (3) d'axe avec son axe (ne pas déposer l'écrou (5) pendant cette opération pour éviter de perdre les différentes rondelles).
   Serrer ls deux vis (2) de fixation (rondelle contact).
7. Déposer l'écrou (5) et l'entretoise (6).
   Mettre en place la manivelle (4) sur l'axe de balai, l'entretoise. Serrer l'écrou de fixation (5).
8. Poser le balai d'essuie-glace.
9. Poser l'aérateur (1).
   Poser la partie supérieure de la planche de bord (voir chapitre B-I §§ 17 à 19 même opération).

4837

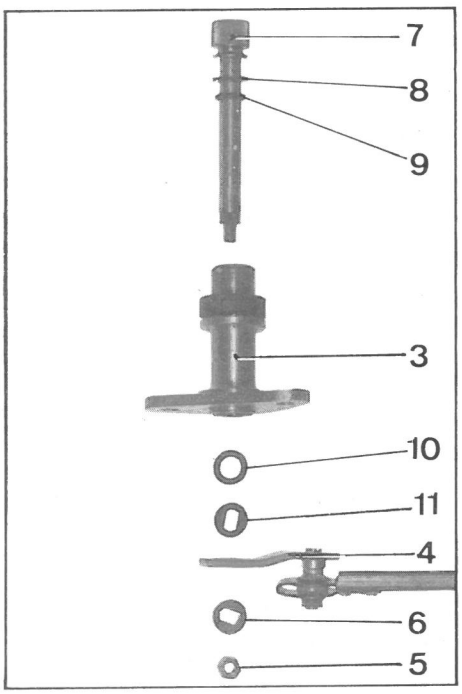

IV. Graissage d'un axe de balai.

DEPOSE.

1. Déposer le balai d'essuie-glace.
2. Déposer la partie supérieure de la planche de bord (voir chapitre B-I §§ 4 et 5 même opération).
3. Déposer l'écrou (5) de fixation de la manivelle (4) sur l'axe de balai.
   Dégager l'entretoise (6), la manivelle (4) avec sa tringle, la rondelle acier (11), la rondelle extensible (10).
4. Dégager de son support, l'axe de balai (7).
5. Graisser l'axe avec une huile antirouille. (TOTAL PETITS MECANISMES).

POSE

6. Mettre en place l'axe de balai muni de la rondelle acier (8) et du joint torique (9) dans le support (3).
7. Placer sur l'axe, la rondelle extensible (10), la rondelle acier (11), la manivelle (4), l'entretoise (6). Serrer l'écrou (5).
8. Poser la partie supérieure de la planche de bord (voir chapitre B-I §§ 17 à 19 même opération).
9. Poser le balai d'essuie-glace.

MONTAGE D'UNE SIGNALISATION DE DETRESSE.

Se procurer au Département des Pièces de Rechange :

Un ensemble pour signal de détresse ..... ZC. 9 858 176 U

12 095

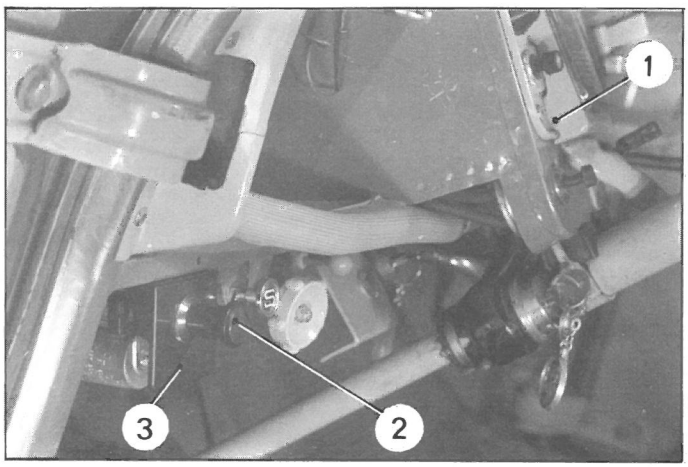

1. Déconnecter le câble de masse de la batterie.

2. Déposer le tableau de bord (1).
(Voir Opérations AZ. 520-1 ou AZ. 520-1 a).
(AY. 520-1 et AM. 520-1)

3. Passer les fils du signal de détresse (à l'exception du fil de masse, de couleur noire) avec le câble de compteur pour réaliser le branchement, suivant le schéma fourni avec le signal de détresse :
- « + » **batterie** : sur le fil d'alimentation du contact d'allumage (embout noir).
- **Feux indicateurs de direction droit et gauche :** sur les fils de la commande des feux indicateurs de direction repérés vert et jaune.
- **Masse** : (fil noir) avec la fixation de l'équerre (3).

4. Dévisser le cabochon (2) du voyant pour fixer l'équerre (3).
Percer deux trous, à l'aide d'une piquette et fixer l'équerre (3) avec deux vis « Parker », en interposant le fil de masse du signal de détresse, comme indiqué ci-contre.
Fixer le signal de détresse sur l'équerre (3) en vissant le cabochon (2).

5. Poser le tableau de bord (1).

6. Connecter le câble de masse à la batterie.

MONTAGE D'UNE SIGNALISATION DE DETRESSE. .

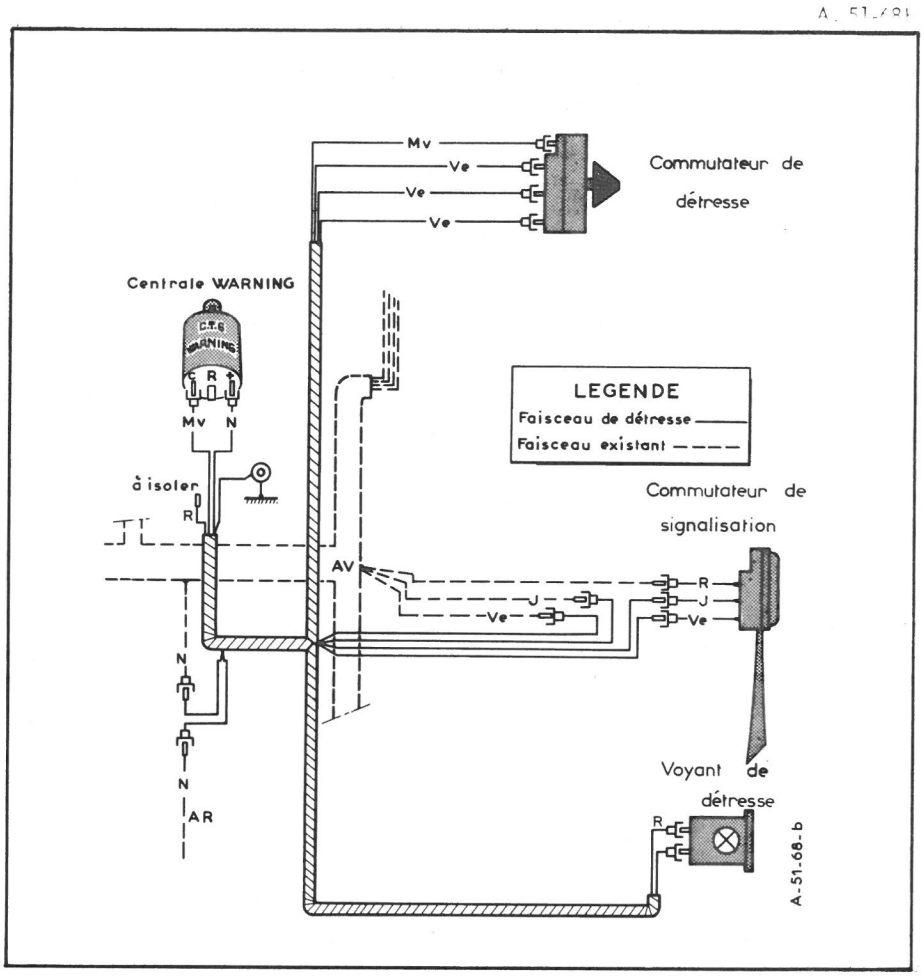

Manuel 854.4

Se procurer au Département des Pièces de Rechange :

Un ensemble pour signal de détresse ..... ZC 9 858 139 U

Préparation :

- Percer un trou (ϕ = 10,5 mm) dans la tablette, sous le compteur, pour permettre la fixation du voyant de détresse.
- Percer un trou (ϕ =16 mm) dans la tablette à côté du précédent pour permettre la fixation de l'interrupteur de détresse. Exécuter une encoche de maintien en rotation de l'interrupteur.

Dépose :

- Déconnecter le câble de masse de la batterie.
- Déposer le compteur pour accéder à la câblerie.

Pose :

1) Passer le faisceau de détresse à travers le tablier.
2) Fixer la centrale clignotante « WARNING » de détresse à côté de celle des feux de direction.
3) Connecter les fiches du faisceau de détresse :
   - clip femelle repéré Noir, à la borne « + » de la centrale « WARNING »
   - clip femelle repéré Violet, à la borne « COM » de la centrale « WARNING »
   - clip mâle repéré Rouge, à isoler.
4) Déconnecter les fiches repérées Noir du faisceau avant, à sa jonction avec le faisceau arrière (à gauche sur le tablier) et les connecter sur leurs homologues du faisceau de détresse.
   Fixer la cosse de masse du faisceau de détresse avec les autres cosses, sur le tablier.
5) Sous le compteur, déconnecter les fiches repérées Jaune et Vert du commutateur de signalisation et les connecter sur leurs homologues du faisceau de détresse.
6) Connecter les trois fils repérés Vert et le fil repéré Violet du faisceau de détresse, sur l'interrupteur de détresse et fixer celui-ci.
7) Connecter le clip femelle repéré Rouge et le clip femelle, sans repère, sur le voyant de détresse. Fixer celui-ci.
8) Mettre en place le compteur et le câble de masse de la batterie.

MONTAGE D'UNE SIGNALISATION DE DETRESSE

Se procurer au Département des Pièces de Rechange :
- Un ensemble pour signal de détresse ..... ZC 9.858 140 U

Dépose :
Déconnecter le câble de masse de la batterie.
Déposer le couvercle du support des commutateurs, le bandeau de planche de bord et les flancs de compteur.
Déconnecter le contacteur de démarreur, le voyant et le commutateur des feux de stationnement ; les déposer.

Préparation :

Percer un trou ⌀ = 10,5 mm dans le bandeau, à côté de l'autre voyant (ou déposer le bouchon, sur Dyane 4).

Pose :

Poser l'interrupteur de détresse et la centrale clignotante (fixée sur la vis gauche de la buse de dégivrage).
Passer le faisceau de détresse et le connecter suivant le schéma ci-dessous.
Poser le bandeau de planche de bord, connecter les voyants et le contacteur.
Poser les flancs de compteur et le couvercle du support des commutateurs.
Connecter le câble de masse à la batterie.

A. 51-92 a

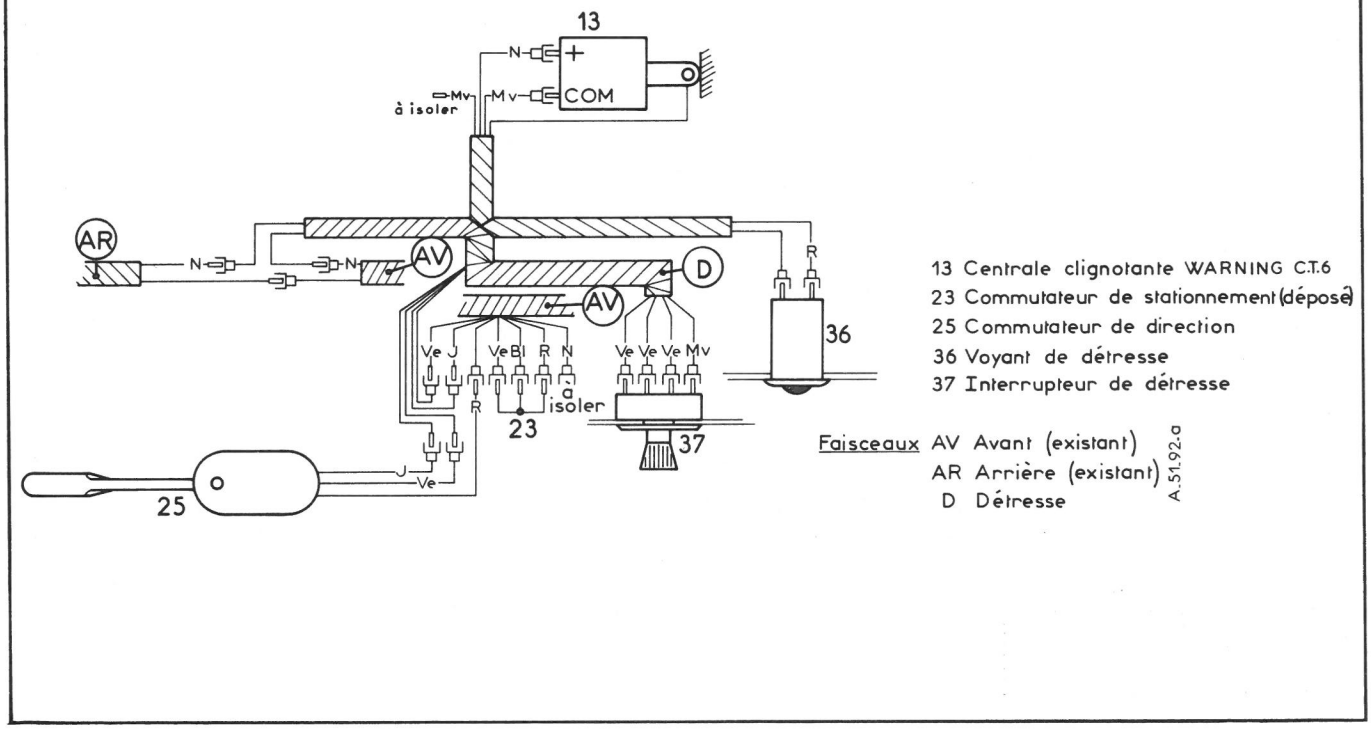

Manuel 854-4

NOTA : En cas de maintien des feux de stationnement, percer un trou, au choix, pour la fixation du commutateur de détresse et rallonger les fils s'y connectant.

MONTAGE D'UNE SIGNALISATION DE DETRESSE

Se procurer au Département des Pièces de Rechange :
Un ensemble pour signal de détresse ..... ZC 9 858 189 U

DEPOSE.

Déconnecter le câble négatif de la batterie.
Déposer les flancs de tableau de bord, le couvercle du support des commutateurs et le bandeau de planche de bord (après avoir déconnecté l'interrupteur d'essuie-glace et le voyant de pression d'huile).

PREPARATION.

Exécuter une lumière 20 × 30 mm dans l'emplacement marqué au revers du bandeau, à côté de l'interrupteur d'essuie-glace.
Percer un trou de ϕ = 10,5 mm dans le bandeau, à l'emplacement marqué au revers de celui-ci .
Fixer le voyant de détresse et l'interrupteur sur le bandeau.

POSE.

Fixer la centrale clignotante par la vis de fixation gauche de la buse de dégivrage (Intercaler la cosse de masse sous la vis).
Isoler la fiche mâle (repère Mauve) du faisceau de détresse.
Connecter les fiches (repère Noir) au faisceau, en les intercalant à la jonction arrière située derrière le compteur de vitesse.
Passer les fils (repères Jaune et Vert) sous le compteur et les connecter en les intercalant à la jonction du faisceau et du commutateur des clignotants.
Présenter le bandeau, connecter les interrupteurs et les voyants et le poser.
Poser le couvercle du support des commutateurs et les flancs de tableau de bord.
Connecter le câble négatif à la batterie.

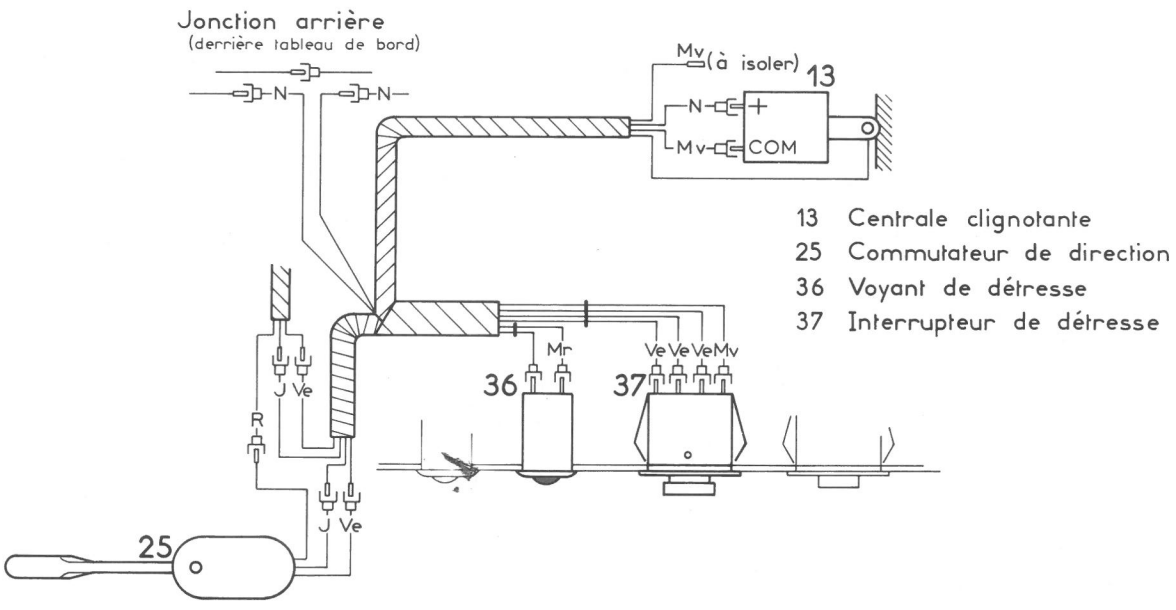

MONTAGE D'UNE SIGNALISATION DE DETRESSE

Se procurer au Département des Pièces de Rechange :

- Un ensemble pour signal de détresse ..... ZC 9 858 141 U

PREPARATION

Percer un trou de ϕ = 10,5 mm, sous le voyant de pression d'huile, pour fixer le voyant de détresse.

DEPOSE

Déconnecter le câble de masse de la batterie.

Déposer :

- le couvercle du support des commutateurs,
- la planche de bord,
- le commutateur des feux de stationnement.

POSE

Poser la centrale clignotante de détresse «WARNING» à côté de celle des feux de direction existante.

Passer le faisceau de détresse sous le compteur de vitesse et derrière la planche de bord.

Poser l'interrupteur de détresse, à l'emplacement du commutateur des feux de stationnement.

Poser le voyant de détresse.

Réaliser le branchement du faisceau, suivant le schéma ci-dessous.

Poser la planche de bord et le couvercle du support des commutateurs.

Connecter le câble de masse à la batterie.

NOTA : En cas de maintien du commutateur des feux de stationnement, poser l'interrupteur de détresse à côté du voyant de détresse et rallonger les fils connectés à l'interrupteur.

Manuel 854-4

VEHICULE AMI 8 (AM3_AMF3_AMC3)

SCHEMA D'INSTALLATION D'UN FAISCEAU DE DETRESSE

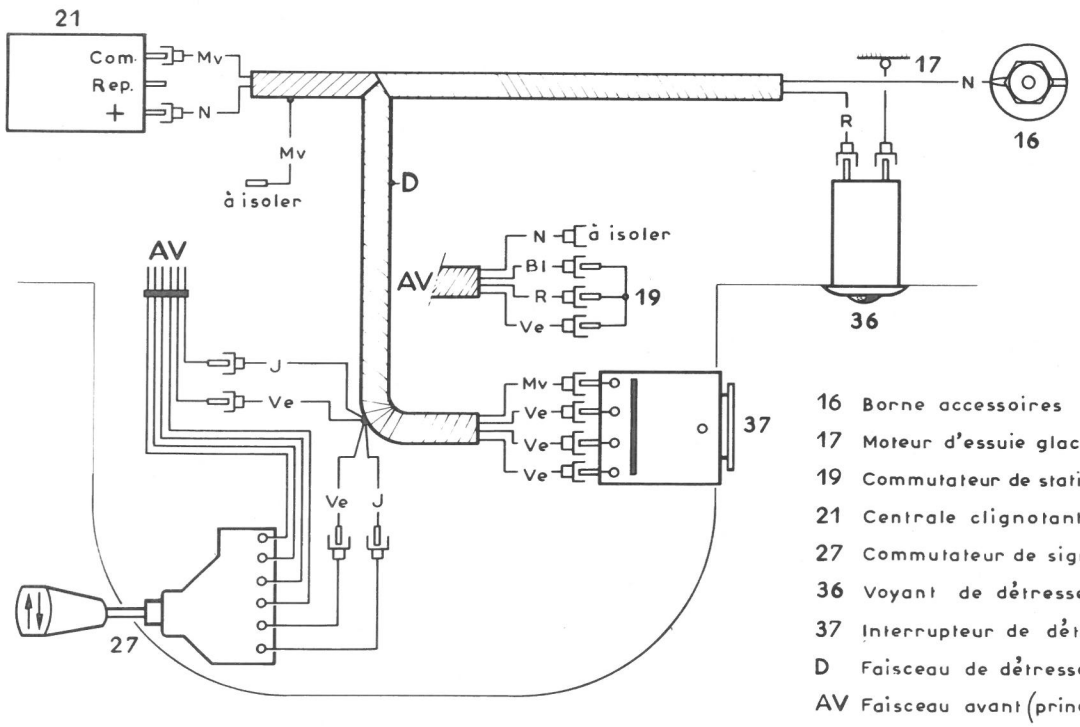

A.51.89.a

I. REMPLACEMENT D'UN ECHANGEUR DE CHAUFFAGE

5137

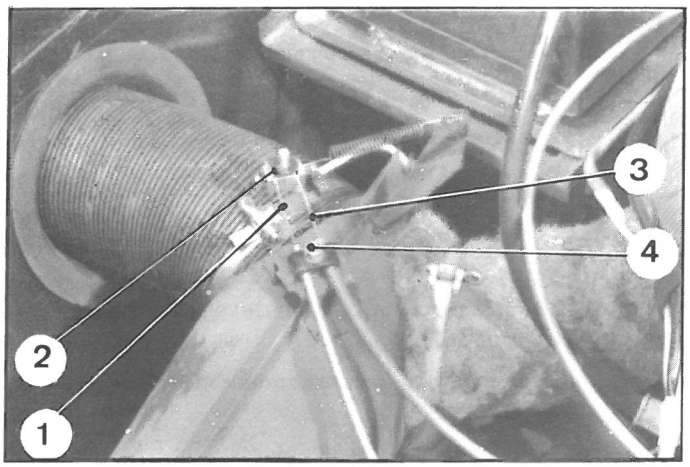

DEPOSE.

1. Déposer la roue de secours.
2. Désaccoupler la manche de chauffage et la manche d'évacuation de l'échangeur.
3. Désaccoupler les commandes de chauffage de l'échangeur :
   Désaccoupler soit le câble (1) de liaison *(cas de l'échangeur gauche)*, soit le câble (1) de liaison et le câble (3) de commande *(cas de l'échangeur droit)*.
4. Desserrer les deux vis (en a) fixant les pattes de maintien du pot de détente au carter de boîte de vitesses. Desserrer le collier (6) fixant le pot de détente à l'échangeur opposé à celui qui est à remplacer.
5. Déposer les colliers (5) et (6) fixant l'échangeur à la tubulure et au pot de détente.
   Dégager l'échangeur.

POSE.

6. Mettre en place l'échangeur sur la tôle supérieure de refroidissement de culasse.
7. Poser les colliers d'accouplement (5) et (6).
   Serrer les vis (rondelle éventail).
   Serrer le collier (6) sur l'échangeur placé du côté opposé à celui qui a été remplacé.
8. Serrer les deux vis (en a) fixant le pot de détente au carter de boîte de vitesses.
9. Accoupler les commandes de chauffage à l'échangeur.
   Accoupler :
   - soit le câble (1) de liaison (cas de l'échangeur gauche),
   - soit le câble (1) de liaison et le câble (3) de commande (cas de l'échangeur droit) et régler les commandes de chauffage dans les deux cas.
10. Régler les commandes de chauffage :
    - Pousser vers la gauche la manette de commande du tableau de bord.
    - Desserrer la vis de fixation du câble (1) de liaison sur le serre-câble (2).
    - Pousser vers l'extérieur du véhicule, le levier de commande du volet de chauffage afin que celui-ci obstrue complètement l'orifice d'évacuation.
      Faire dépasser la gaine de 20 mm environ afin d'éviter la déformation du câble.
      Serrer définitivement :
    - L'écrou (4) de l'étrier.
    - Les vis de fixation des câbles (1) et (3) sur le serre-câble (2).
11. Manoeuvrer plusieurs fois la commande de chauffage, pour en vérifier le fonctionnement, et la fermeture complète de l'orifice d'évacuation.
12. Mettre le moteur en marche. Vérifier l'étanchéité des raccords d'échappement.
13. Accoupler la manche de chauffage et la manche d'évacuation à l'échangeur, serrer les colliers.
14. Poser la roue de secours.

5144

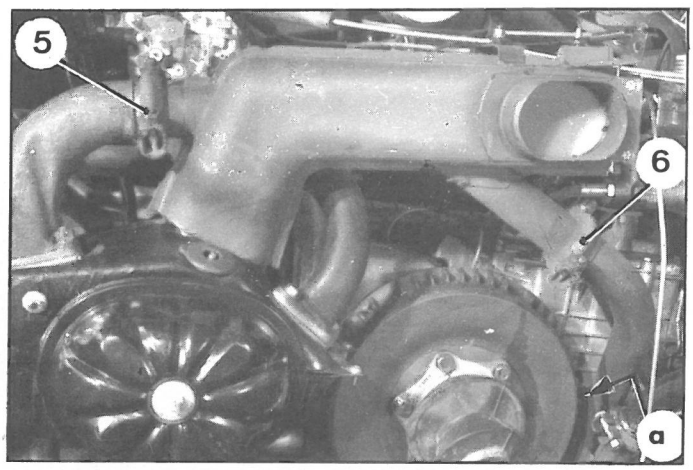

II. REMPLACEMENT D'UN CABLE DE COMMANDE DE CHAUFFAGE OU DE DEGIVRAGE

5129

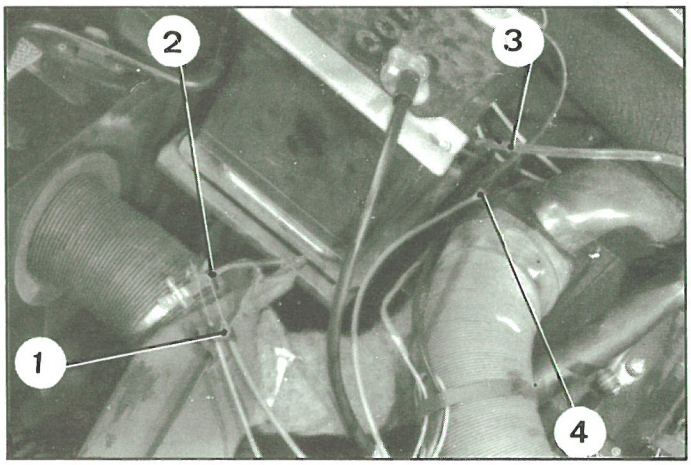

DEPOSE.

1. Déposer la roue de secours.

2. Déconnecter le câble de la borne négative de la batterie.

3. **Désaccoupler les commandes.**

a) Sur l'échangeur de chauffage côté droit.

Desserrer la vis (2) et l'écrou (1) de l'étrier.

Désaccoupler la commande.

b) Ou sur le boitier de répartition : (selon le câble à remplacer).

Desserrer la vis (3), soulever l'extrémité de l'agrafe (4).

Désaccoupler la commande.

5147

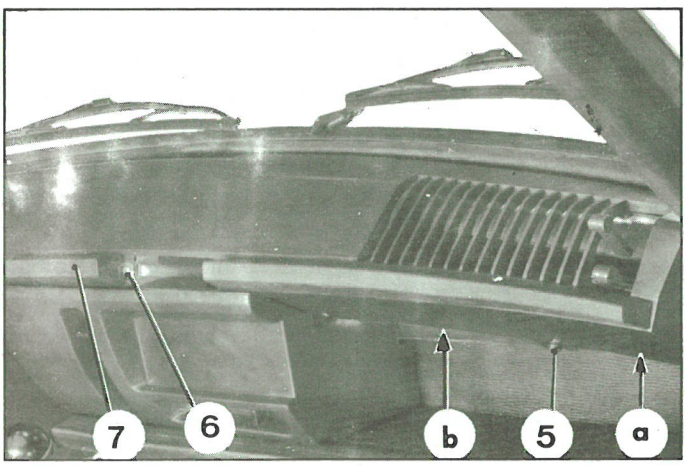

4. Déposer le collier caoutchouc de fixation des câbles sur la manche de chauffage côté gauche.

5. Déposer les bagues d'étanchéité sur tablier.

6. **Déposer la partie supérieure de la planche de bord**

Déposer le cendrier.

Déposer la vis (6) du bandeau (7) de protection.

Dégrafer le bandeau (7).

Desserrer les vis :
- (en a), (5) et (en b) côté droit.
- (en c) sous le support cendrier.
- (8) sur planche de bord partie centrale.
- (9) et (en d) côté gauche.

Dégrafer la partie supérieure de la planche de bord.

5148

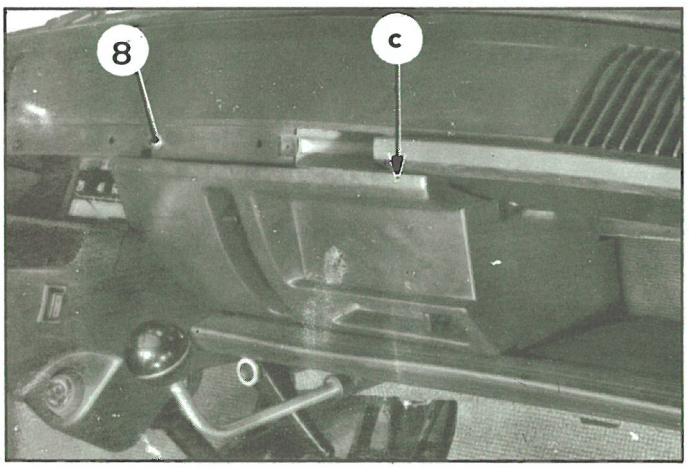

5150

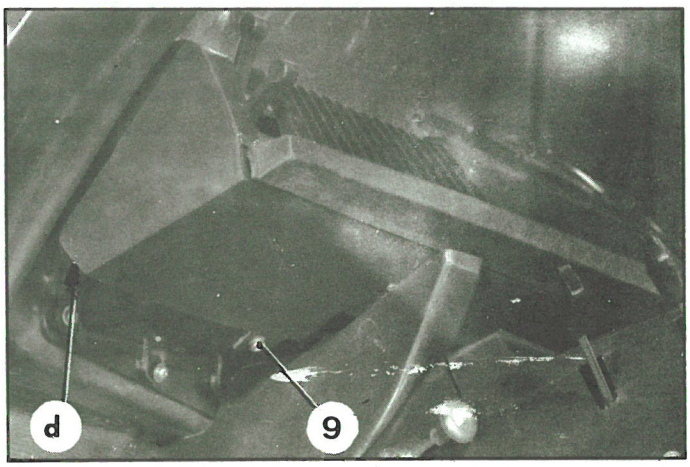

5213

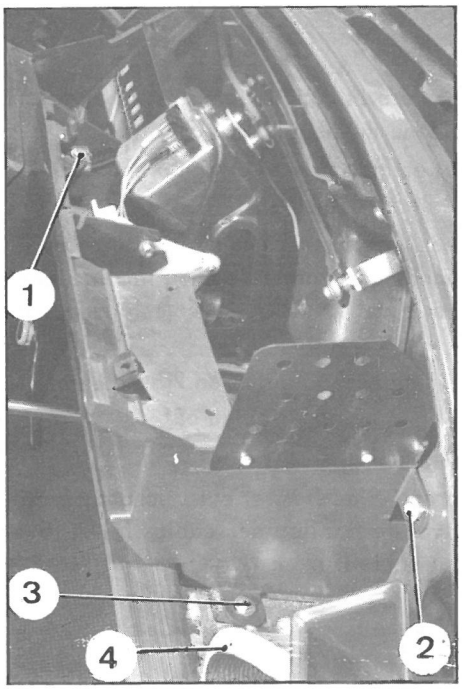

7. Déposer la partie centrale de la planche de bord.

Décoller légèrement la garniture (4) sur tablette d'auvent.

Déposer les vis :
- (1), (2) et (3) de fixation sur tablier et tablette d'auvent.

Dégager la partie centrale de la planche de bord de façon à accéder aux commandes de chauffage et de dégivrage.

8. Déposer le câble de chauffage ou de dégivrage.

Dans les deux cas, déposer :
- le ressort de verrouillage (9),
- l'axe (5) de la manette (6).

Décrocher le câble de la manette de commande (6).

Soulever l'extrémité de l'agrafe (7) et dégager la gaine (8).

Dégager le câble de commande.

POSE.

5214

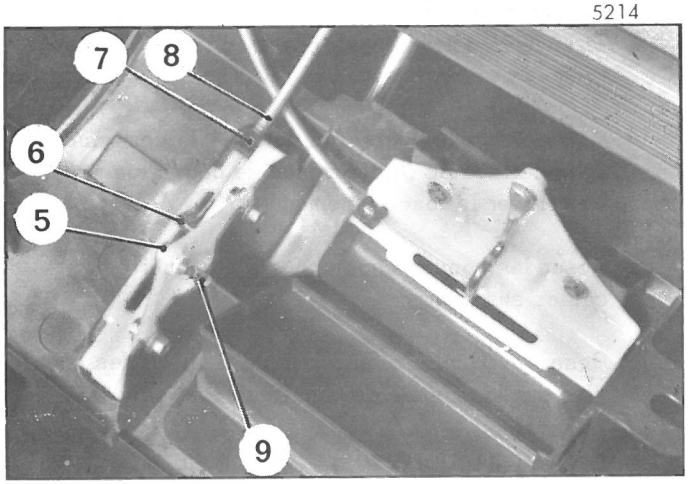

9. Poser le câble de commande de chauffage ou de dégivrage.

Engager le câble de commande dans le tablier d'auvent et dans les deux cas :

Accrocher l'extrémité du câble dans le trou de la manette de commande (6).

Engager la gaine (8) dans l'agrafe de fixation (7).

Mettre la manette en place, poser l'axe (5) et le ressort de verrouillage (9).

10. Poser la partie centrale de la planche de bord.

Mettre en place la partie centrale de la planche de bord.

Poser et serrer les vis :
- (1), (2) et (3) (rondelle contact) de fixation sur tablier et tablette d'auvent.

11. Coller la garniture (4) sur la tablette d'auvent.

5137

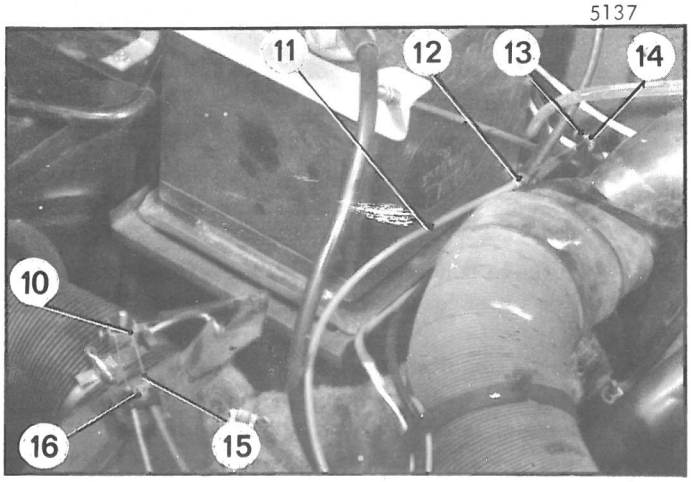

12. Poser les commandes.

a) Poser la commande de chauffage :
Engager l'extrémité du câble (15) dans le serre-câble (10), ne pas serrer la vis de fixation.
Mettre en place la gaine sous l'étrier sans serrer l'écrou (16).

b) Poser la commande de dégivrage :
Engager l'extrémité du câble dans le serre-câble (14) ne pas serrer la vis (13).
Engager la gaine (11) dans l'agrafe de fixation (12).

5148

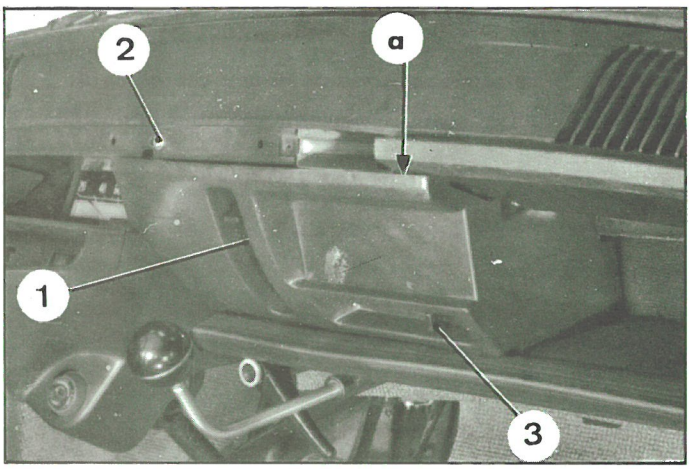

5137

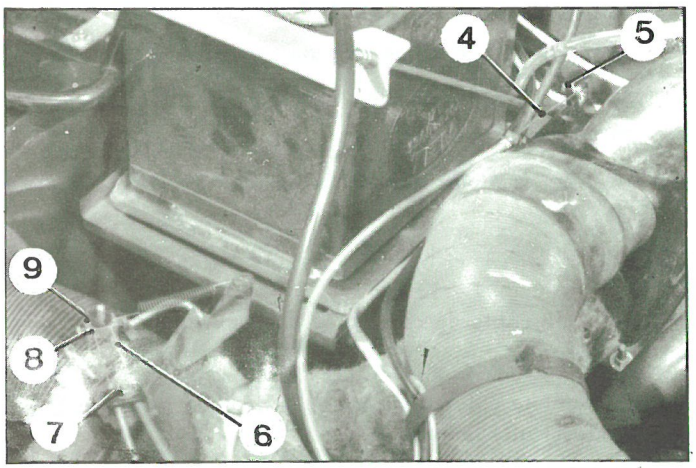

5150

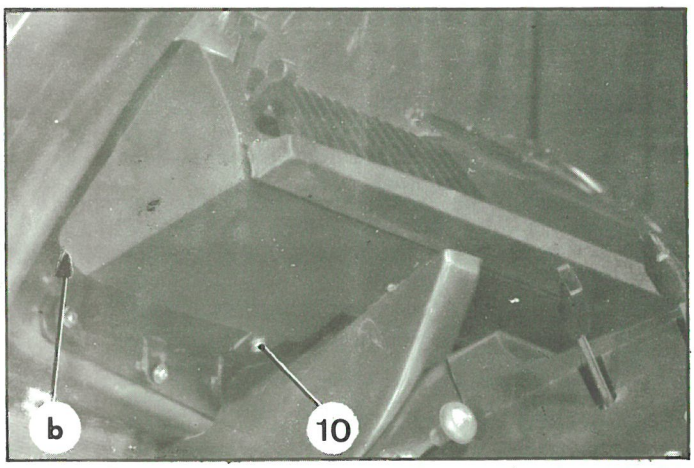

5147

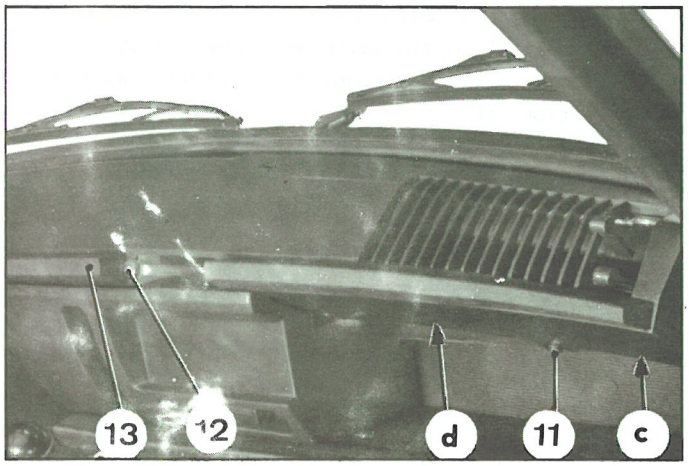

13. Régler les commandes.

a) de chauffage :

Posser vers la gauche la manette (3) de commande du tableau de bord.

Desserrer la vis de fixation du câble (8) de liaison sur le serre-câble (9).

Pousser vers l'extérieur du véhicule les leviers de commande des volets de chauffage gauche et droit afin qu'ils obstruent complètement les orifices d'évacuation.

Faire dépasser la gaine de 20 mm environ afin d'éviter la déformation du câble.

Serrer définitivement :
- l'écrou (7) de l'étrier sur l'échangeur droit.
- les vis de fixation des câbles (8) et (6) sur le serre-câble (9).

b) de dégivrage :

Pousser vers le haut la manette (1) de commande du tableau de bord.

Desserrer la vis (5) de fixation du câble (4) sur le levier de commande.

Tirer le lèvier de commande vers l'avant et serrer la vis (5).

14. Manoeuvrer plusieurs fois de suite la commande de chauffage ou la commande de dégivrage pour en vérifier le fonctionnement.

15. Poser les bagues caoutchouc d'étanchéité des câbles sur tablier.

16. Poser la flèche caoutchouc de fixation des câbles sur la manche de chauffage côté gauche.

17. Poser la partie supérieure de la planche de bord.

Mettre en place la partie supérieure de la planche de bord. Engager les vis (en c), (11), (en d), (10) et (en b) dans les boutonnières de la planche de bord.

Poser et serrer les vis (en «a») et (2) (rondelle contact) de fixation sous le support du cendrier et sur planche de bord partie centrale.

Serrer les vis :
en (b) et (10) (rondelle contact) côté gauche.
en (d) (11) et en (c) (rondelle contact) côté droit.

18. Agrafer le bandeau milieu (13) de protection, poser et serrer la vis (12) (rondelle contact).

19. Poser le cendrier.

20. Connecter le câble négatif à la borne de la batterie.

21. Poser la roue de secours.

III. REMPLACEMENT D'UN CABLE DE LIAISON

5136

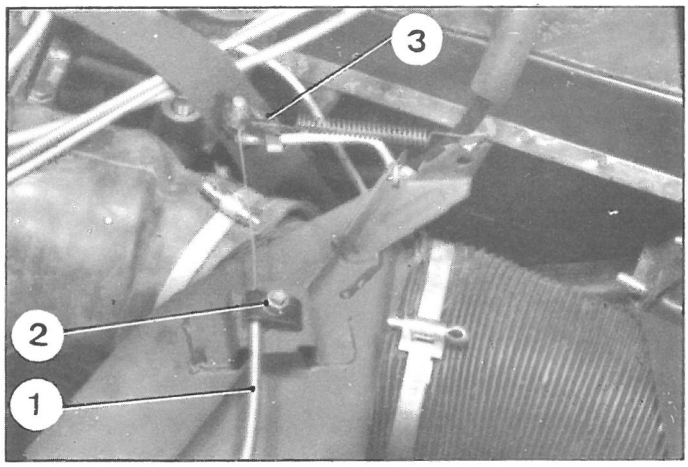

DEPOSE.

1. Déposer la roue de secours.

2. Désaccoupler le câble du volet de chauffage de l'échangeur gauche.
Desserrer l'étrier (2) et dégager la gaine (1).
Déverrouiller l'agrafe (3).
Dégager l'agrafe et le câble du levier de commande de volet.

3. Désaccoupler le câble du volet de chauffage de l'échangeur droit.
Desserrer l'étrier (7) et dégager la gaine (6).
Desserrer la vis fixant le câble sur le serre-câble (4) et dégager le câble de liaison.

POSE.

4. Accoupler le câble au volet de chauffage de l'échangeur gauche.
Engager l'extrémité du câble sur le levier de commande de volet.
Poser l'agrafe (3). Verrouiller l'agrafe.
Mettre en place la gaine (1) dans l'étrier (2).
Serrer modérément l'étrier.

5129

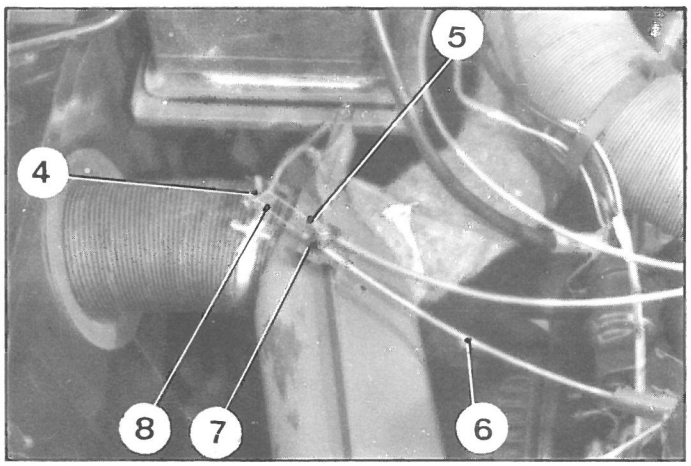

5. Accoupler le câble au volet de chauffage de l'échangeur droit.
Engager l'extrémité du câble dans le serre-câble (4) sans serrer la vis de fixation.
Mettre en place la gaine (6) dans l'étrier (7) sans serrer l'écrou de fixation.

6. **Régler les commandes de chauffage.**
Pousser vers la gauche la manette de commande du tableau de bord.
Desserrer la vis de fixation du câble (5) de commande sur le serre-câble (4).
Pousser vers l'extérieur du véhicule, les leviers de commande des volets de chauffage, gauche et droit afin qu'ils obstruent complètement les orifices d'évacuation.
Serrer définitivement :
- l'étrier (7)
- les deux vis de fixation des câbles (8) et (5) sur le serre-câble (4).

7. Manoeuvrer plusieurs fois de suite la commande de chauffage pour en vérifier le fonctionnement.

8. Poser la roue de secours.

LISTE DES OUTILS SPECIAUX FIGURANT AU FASCICULE N° 4 DU MANUEL 854

DESIGNATION	NUMERO Méthodes - Réparations	REFERENCE de l'outil vendu
(2) CARBURATION		
Coffret pour contrôles de pompe à essence		4005-T
(3) ALLUMAGE		
Pige pour calage du point d'allumage	MR. 630-51/15 ou MR. 630.51/15 a	
Appareil de controle d'avance centrifuge		1692-T
(4) ELECTRICITE		
Extracteur de cosses de batterie		2200-T
Extracteur de ventilateur		3006-T bis
Extracteur d'induit de dynamo *(6 volts)*		2205-T

MR. 630-51/15

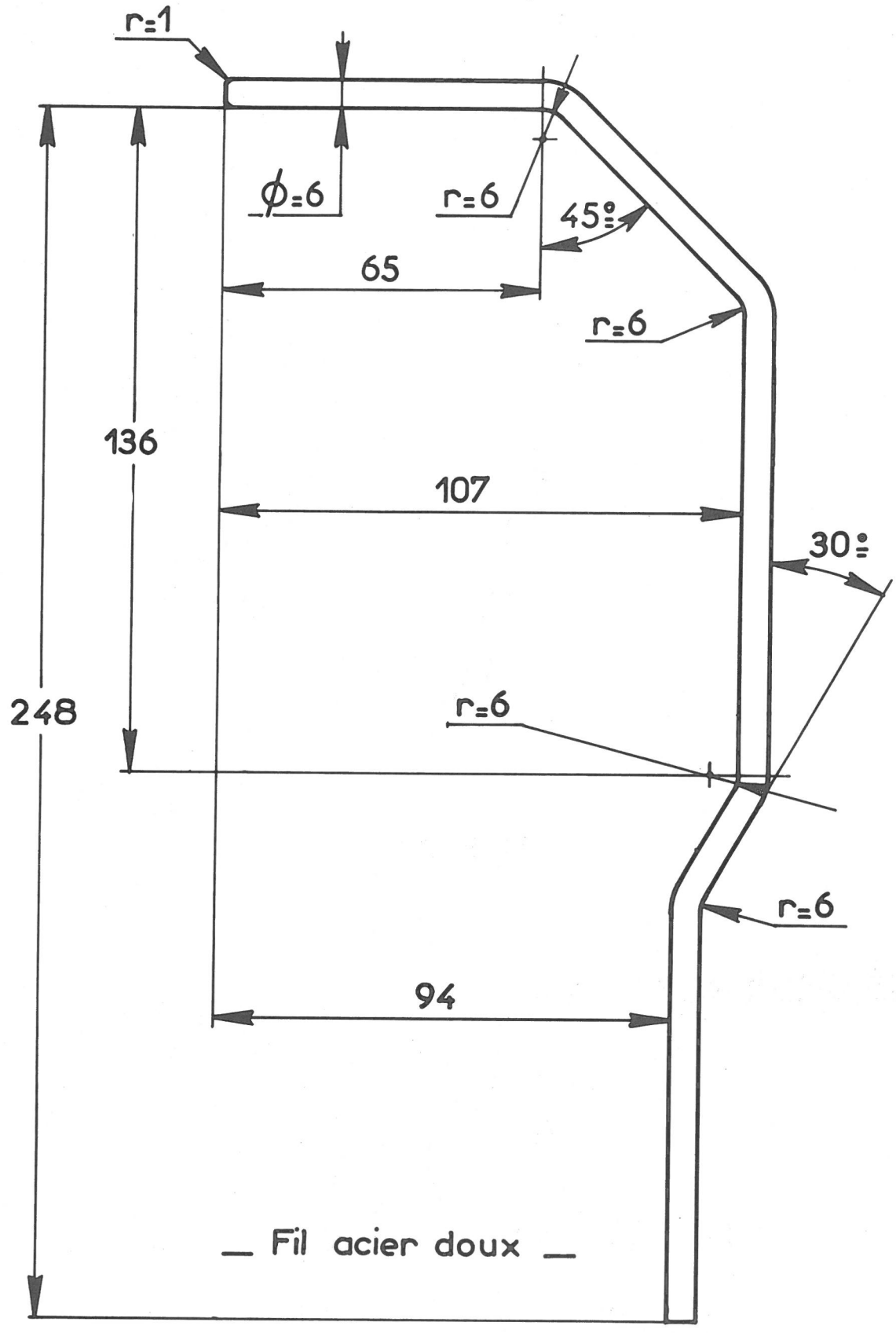

_ Longueur développée 340 _