CITROËN

DYANE AYA2 série A

DYANE 6 AY série CB

1972

N° 614/2

AIDE-MEMOIRE TECHNIQUE
TECHNISCHES DATENBUCH
TECHNICAL DATA HANDBOOK
MEMENTO TECNICO
PRONTUARIO TECNICO

N° 614/2

L'AIDE-MEMOIRE TECHNIQUE est un document rassemblant toutes les données numériques nécessaires à l'entretien, aux réglages et à la réparation des véhicules **CITROEN.**

Les véhicules traités dans ce document sont ceux du type « FRANCE ». Pour les chapitres « CARACTERISTIQUES VEHICULES » se reporter aux documents « d'homologation nationale » du pays considéré.

Un fascicule complet sera édité chaque année, et comportera toujours un intercalaire avec onglet, ce qui permet différents modes de classement dans des couvertures du type « MULTO » soit groupement des différentes années d'un même véhicule, soit groupement des différents modèles de la même année sous une même couverture.

DAS TECHNISCHE DATENBUCH ist ein Leitfaden, in welchem alle notwendigen zahlenmässigen Angaben zur Pflege, zur Einstellung und zur Reparatur der **CITROEN**-Fahrzeuge enthalten sind.

Die in diesem Datenbuch behandelten Fahrzeuge sind die vom Typ « FRANKREICH » Hinsichtlich der Kapitel « FAHRZEUGMERKMALE » halte man sich an die « nationale Betriebserlaubnis » des betreffenden Landes.

Ein komplettes Heft wird jedes Jahr neu herausgegeben und enthält stets ein Zwischenblatt mit Register, wodurch sich verschiedene Arten von Einordnen in Deckel nach Art der « MULTO »-Ordner ergeben, z. B. Zusammenfassung mehrerer Jahre für das gleiche Fahrzeug oder Zusammenfassung verschiedener Fahrzeugtypen des gleichen Jahres unter ein und demselben Deckel.

The TECHNICAL DATA HANDBOOK summarises all the numerical information necessary for the maintenance, adjustment and repair of CITROEN vehicles.

Data quoted in this handbook deals with French market vehicles. For features specific to other countries, refer to the official homologation sheets of the countries concerned.

A complete booklet will be issued each year, and will always have a tabbed spacer-card, so that various ways of filing in a «MULTO» binder can be used, such as keeping in one binder the successive years'booklets concerning one model, or all the different booklets covering all models issued in one year.

El MEMENTO TECNICO es un documento que examina cuidadosamente todos los datos numéricos necesarios para el entretenimiento, los reglajes y la reparación de los vehículos CITROEN.

Los vehículos tratados en este documento son los del tipo «FRANCES». Para los capítulos «CARACTERISTICAS DE LOS VEHICULOS» consultar los documentos «de homologación nacional» del país considerado.

Un fascículo completo será editado cada año, y comportará siempre un intercalador con uñeta, lo que permitirá varias formas de clasificación en las tapas tipo «MULTO», bien sea agrupando los diferentes años de un mismo vehículo, o bien agrupando los diferentes modelos de un mismo año en unas mismas tapas.

Il PRONTUARIO TECNICO è un documento che riassume tutti i dati tecnici relativi alla manutenzione, la regolazione e la riparazione dei veicoli CITROEN.

I veicoli trattati nella presente pubblicazione sono del tipo «FRANCIA». Per i capitoli «CARATTERISTICHE DEI VEICOLI» riportarsi ai documenti di «omologazione nazionale» di ciascun paese interessato.

Ogni anno verrà pubblicato un fascicolo completo munito di separatore ad unghietta, ciò che permetterà di adottare diversi tipi di classificazione tramite classificatori «MULTO» : sia raggruppando le varie annate di uno stesso veicolo, sia radunando i vari modelli di uno stesso anno sotto un'unica copertina.

REPERTOIRE - INHALTSVERZEICHNIS - INDEX - INDICE - REPERTORIO

GENERALITES (N° de châssis)	Allgemeines (Fahrgestell - N°)	General Information (Châssis N°)	A
	Generalidades (N° de chasis)	Generalitá (N° telaio)	
CARACTERISTIQUES VEHICULES	Technische Daten der Fahrzeuge	Vehicle Characteristics	00
	Características de los vehículos	Caratteristiche veicoli	
CARACTERISTIQUES MOTEUR	Technische Daten des Motors	Engine Characteristics	10
	Características del Motor	Caratteristiche motore	
PARTIES FIXES MOTEUR	Motor, Gehäuse	Engine, Fixed Components	11
	Partes fijas del Motor	Parti fisse motore	
PARTIES MOBILES MOTEUR	Motor, Bewegliche Teile	Engine, Moving Components	12
	Partes móviles del Motor	Parti mobili motore	
ALIMENTATION	Kraftstoffzufuhr	Fuel Supply	14
	Alimentación	Alimentazione	
ACCESSOIRES D'ALIMENTATION	Zubehörteile für die Kraftstoffzufuhr.	Fuel Supply Accessories	17
	Accesorios de la alimentación	Accessori alimentazione	
ALLUMAGE	Zündanlage	Ignition	21
	Encendido	Accensione	
GRAISSAGE (circuit d'huile moteur)	Schmierung (Schmierkreislauf des Motors)	Lubrication (Engine Oil Circuit)	22
	Engrase (Circuito de aceite del motor)	Lubrificazione (Circuito olio motore)	
REFROIDISSEMENT	Kühlsystem	Cooling	23
	Refrigeración	Raffreddamento	
EMBRAYAGE	Kupplung	Clutch	31
	Embrague	Frizione	
BOITE DE VITESSES	Getriebe	Gear Box	33
	Caja de cambios	Scatola cambio	
COUPLE CONIQUE - DIFFERENTIEL	Kegel - und Tellerrad-Differential	Crown-Wheel and Pinion-Differential	34
	Grupo cónico - Differencial	Coppia conica - Differenziale	
TRANSMISSION	Kraftübertragung	Transmission	37
	Transmisión	Trasmissione	
HYDRAULIQUE	Hydraulik	Hydraulic System	39
	Hidráulica	Idraulica	
ESSIEU DIRECTEUR	Vorderachse	Steering Axle	41
	Eje director	Assale anteriore	
ESSIEU NON DIRECTEUR	Hinterachse	Non-steering Axle	42
	Eje no director	Assale posteriore	
SUSPENSION	Federung	Suspension	43
	Suspensión	Sospensione	
DIRECTION	Lenkung	Steering	44
	Dirección	Sterzo	
FREINS	Bremsen	Brakes	45
	Frenos	Freni	
ELECTRICITE	Elektrische Anlage	Electrical System	53
	Electricidad	Impianto elettrico	
AERATION - CHAUFFAGE	Lüftung - Heizung	Ventilation - Heating	64
	Ventilación - Calefacción	Aerazione - Riscaldamento	
CHASSIS-PLATE-FORME - CAISSE	Fahrgestell - Rahmen - Wagenkasten	Chassis - Platform - Body	70
	Chasis - Plataforma - Carrocería	Telaio - Piattaforma - Scocca	
ENTRETIEN (Station-Service)	Pflege und Wartung (Wartungsdienst)	Maintenance (Service-Station)	E
	Entretenimiento (Estación-Servicio)	Manutenzione (Stazione di Servizio)	

NUMEROS DE CHASSIS - FAHRGESTELLNUMMERN - CHASSIS NUMBERS - NUMEROS DE CHASIS - NUMERI DI TELAIO

TYPE DE VEHICULE FAHRZEUGTYP TYPE OF VEHICLE TIPO DE VEHICULO TIPO DI VEICOLO	PREMIER N° ATTRIBUE AU COURS DE L'«ANNEE AUTOMOBILE» AB. FAHRGEST . NR FIRST NUMBER ALLOCATED IN MODEL YEAR PRIMER NUMERO ATRIBUIDO DURANTE EL AÑO AUTOMOVIL PRIMO NUMERO DELLA SERIE	
	1972	
DYANE AYA 2 série AM	7715 001	Levallois
	7715 201	Rennes
	7720 201	Levallois
	7736 001	-
DYANE 6 AY série CB	09 CB 2501	Levallois
	09 CB 2703	Rennes
	09 CB 6802	Levallois
	11 CB 9062	Rennes
	12 CB 0062	Levallois
	12 CB 4263	Rennes
	12 CB 7263	Levallois
	14 CB 1000	Levallois

TYPE MOTEUR	MOTORTYP	ENGINE TYPE	TIPO DE MOTOR	TIPO MOTORE
DYANE	AYA 2 2-1970 ⟶	A.79/1	435 cm³	26 ch
DYANE 6	AY série CB 2-1970 ⟶	M 28	602 cm³	35 ch

MANUEL DE REPARATIONS
REPARATURHANDBUCH
REPAIR MANUAL
MANUAL DE REPARACIONES
MANUALE DI RIPARAZIONE

N° 551

OPERATIONS
ARBEITSVORGÄNGE
OPERATIONS
OPERACIONES
OPERAZIONI

AY. 000 a

DYANE AYA 2 9-1971 →

CARACTERISTIQUES GENERALES	ALLGEMEINE MERKMALE	GENERAL CHARACTERISTICS	CARACTERISTICAS GENERALES	CARATTERISTICHE GENERALI	
Désignation aux mines	Technische Überwachungsbezeichnung	Official symbol	Designación en la delegación de industria	Denominazione di omologazione	AYA 2
Appellation commerciale	Handelsbezeichnung	Commercial symbol	Denominación comercial	Denominazione commerciale	DYANE
Symbole usine	Werksbezeichnung	Factory symbol	Símbolo de fábrica	Simbolo d'officina	AYA 1
Date de sortie	Ausstoss - Datum	Introduced	Fecha de salida	Data di uscita	19-2-1970
Genre : V.P.	Typ : PKW	Type : Private car	Tipo : Berlina	Tipo : Berlina	
Puissance administrative	Steuer - PS	French fiscal rating	Potencia fiscal	Potenza fiscale	2 CV
Nombre de places	Sitzplätze	Number of seats	Número de plazas	Numero dei posti	4
Empattement	Radstand	Wheelbase	Distancia entre ejes	Passo	2,400 m (7' - 10 1/2")
Voies AV et AR	Spur vorne und hinten	Track front and rear	Ancho de vía del. y tra.	Carreggiate ant. e post	1,260 m (4' - 1,6")
Longueur hors tout :	Länge über alles :	Length overall :	Longitud máxima :	Lunghezza massima :	
- avec pare-chocs simple	- Mit. einfachen Stossstangen	- with standard bumpers	- con parachoques simples	- con paraurti semplice	3,870 m (12' - 8 3/8")
- avec pare-chocs à butoirs	- Stossst. m. Rammschutz	- with overriders	- con parachoques con topes	- con paraurti a tamponi	3,905 m (12' - 9 3/4")
Largeur hors tout	Breite über alles	Width overall	Anchura máxima	Larghezza massima	1,500 m (4' - 11")

CARACTERISTIQUES GENERALES (suite)	ALLGEMEINE MERKMALE (Forts.)	GENERAL CHARACTERISTICS (continued)	CARACTERISTICAS GENERALES (continuación)	CARATTERISTICHE GENERALI (seguito)	
Hauteur hors tout (à vide)	Höhe über alles (Ohne Belastung)	Height overall (unladen)	Altura máxima de carroceria (en vacío)	Altezza massima (a vuoto)	1,540 m (5' - 0 5/8")
Garde au sol (en charge)	Bodenfreiheit (Mit Belastung)	Ground clearance (laden)	Distancia al suelo (en carga)	Distanza dal suolo (a carico)	0,155 m (6. 1")
Diamètre de braquage (environ)	Wendekreis-ϕ (ca)	Turning diameter (approx.)	Diámetro de viraje (aprox)	Diametro di sterzata (circa)	10,700 m (35')
DIMENSIONS INTERIEURES	**INNERE ABMESSUNGEN**	**INSIDE DIMENSIONS**	**DIMENSIONES INTERIORES**	**DIMENSIONI INTERNE**	
Longueur (à hauteur des dossiers)	Länge (in Höhe der Rückenlehne)	Length (at height of seat back)	Longitud (a altura del respaldo)	Lunghezza (all'altezza degli schienali)	2,000 m (6' - 8 3/4")
Largeur (à hauteur des dossiers)	Breite (in Höhe der Rückenlehne)	Width (at height of seat back)	Anchura (a altura del respaldo)	Larghezza (all'altezza degli schienali)	1,130 m (3' - 8 1/2")
Hauteur	Höhe	Height	Alto	Altezza	1,140 m (3' - 8 7/8")
CAPACITE DE REMORQUAGE	**ZULÄSSIGE ANHÄNGELASTEN**	**TOWING ABILITY**	**CAPACIDAD DE REMOLQUE**	**CAPACITA' DI TRAINO**	
Remorque sans dispositif de freinage	Ungebremst	Trailer without brake	Remolque sin dispositivo de freno	—	200 kg (440 lbs)
Remorque avec frein à inertie	Gebremst mit Hydrakup	Trailer with overrun brake	Remolque con freno de inércia	Rimorchio con freno ad inerzia	400 kg (880 lbs)
Poids sur la rotule	Gewicht auf Kugelkopf	Max. downthrust on towing ball	Peso sobre el punto de enganche	Peso sul gancio a sfera	20 kg (44 lbs)
Pente maximum pour démarrage en charge	Maxi.Steigung beim Anfahren unter voller Belastung	Max. slope for starting	Pendiente máxima para arrancar con carga completa	Partenza a carico su pendenza mas.	11 % (1 in 9)
Poids maxi sur galerie de toit	Zul. Dachlast	Max. load on roof rack	Peso máximo sobre porta-equipaje en el techo	Peso massímo su porta-bagagli tetto	30 kg (66 lbs)

5 CARACTERISTIQUES GENERALES (suite)	ALLGEMEINE MERKMALE (Forts.)	GENERAL CHARACTERISTICS (continued)	CARACTERISTICAS GENERALES (continuación)	CARATTERISTICHE GENERALI (seguito)	DYANE AYA 2
Poids du véhicule carrossé en ordre de marche	Leergewicht	Unladen weight of vehicle, running order	Peso del vehículo en orden de marcha	Peso a vuoto, in ordine di marcia	590 kg (1300 lbs)
- sur l'avant	- vorn	- at the front	- sobre parte delantera	- sull'asse anteriore	345 kg 760 lbs)
- sur l'arrière	- hinten	- at the rear	- sobre parte trasera	- sull'asse posteriore	245 kg (540 lbs)
Charge utile	Nutzlast	Load	Carga útil	Carico utile	335 kg (739 lbs)
Poids total maxi autorisé en charge	Zul.Gesamtgewicht	Total laden weight	Peso total máximo autorizado en carga	Peso totale massimo autorizzato a carico	925 kg (2039 lbs)
- sur l'avant	- vorn	- at the front	- sobre parte delan tera	- sull'asse anteriore	460 kg (1014 lbs)
- sur l'arrière	- hinten	- at the rear	- sobre parte trasera	- sull'asse posteriore	500 kg (1102 lbs)

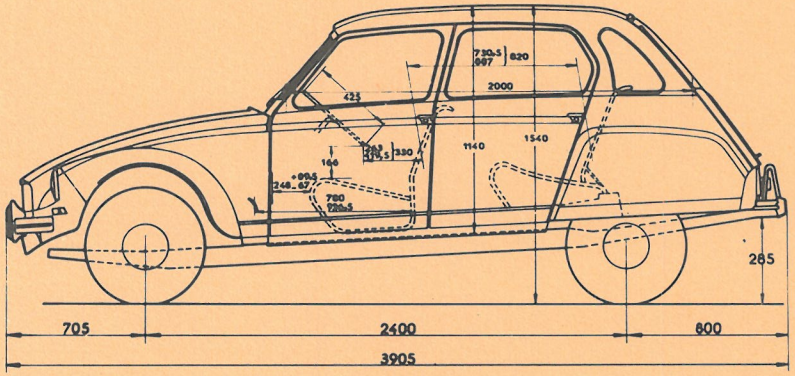

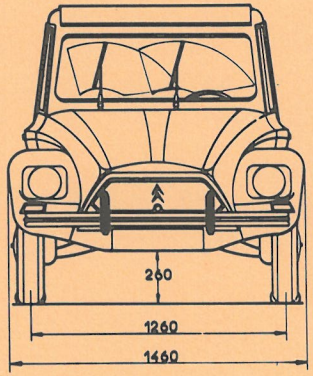

A - 80-1 a

MANUEL DE REPARATIONS
REPARATURHANDBUCH
REPAIR MANUAL
MANUAL DE REPARACIONES
MANUALE DI RIPARAZIONE

N° 551

OPERATIONS
ARBEITSVORGÄNGE
OPERATIONS
OPERACIONES
OPERAZIONI

AYB. 000

DYANE 6 AY série CB 9-1971 →

CARACTERISTIQUES GENERALES	ALLGEMEINE MERKMALE	GENERAL CHARACTERISTICS	CARACTERISTICAS GENERALES	CARATTERISTICHE GENERALI	
Désignation aux Mines	Technische Überwachungsbezeichnung	Official symbol	Designación en la delegación de industria	Denominazione di omologazione	AY Série 'CB
Appellation commerciale	Handelsbezeichnung	Commercial symbol	Denominación comercial	Denominazione commerciale	DYANE 6
Symbole usine	Werksbezeichnung	Factory symbol	Símbolo de fábrica	Simbolo d'officina	AYB
Date de sortie	Ausstossdatum	Introduced	Fecha de salida	Data di fabbricazione	19-2-1970
Genre : VP	Typ : PKW	Type : Private car	Tipo : Berlina	Tipo : Berlina	
Puissance administrative	Steuer-PS	French fiscal rating	Potentia fiscal	Potenza fiscale	3 CV
Nombre de places	Sitzplätze	Number of seats	Número de plazas	Numero posti	4
Empattement	Radstand	Wheelbase	Distancia entre ejes	Passo	2,400 m (7'-10 1/2")
Voies AV et AR	Spur vorne und hinten	Track front and rear	Ancho de vía del.y tra.	Carreggiate ant. e post.	1,260 m (4'-1,6")
Longueur hors tout :	Länge über alles :	Length overall :	Longitud máxima :	Lunghezza massima :	
- Avec pare-chocs simple	- Einfache Stossstangen	- With standard bumpers	- Con parachoques simples	- Con paraurti semplice	3,870 m (12'-8 3/8")
- Avec pare-chocs à butoirs	- Stossst. m. Rammschutz	- With overriders	- Con parachoques con topes	- Con paraurti a tamponi	3,905 m (12'-9 3/4")
- Largeur hors tout	- Breite über alles	- Width overall	- Anchura máxima	- Larghezza massima	1,500 m (4'-11")

CARACTERISTIQUES GENERALES (suite)	ALLGEMEINE MERKMALE (Forts.)	GENERAL CHARACTERISTICS (continued)	CARACTERISTICAS GENERALES (continuación)	CARATTERISTICHE GENERALI (seguito)	
Hauteur hors tout (à vide)	Höhe über alles (unbelastet)	Height overall (unladen)	Altura máxima de carroceria (en vacío)	Altezza massima (a vuoto)	1,540 m (5'-0 5/8")
Garde au sol (en charge)	Bodenfreiheit (Mit Belastung)	Ground clearance (laden)	Distancia al suelo (en carga)	Distanza dal suolo (a carico)	0,155 m (6. 1")
Diamètre de braquage (environ)	Wendekreis - ϕ	Turning diameter (approx)	Diámetro de giro (aprox)	Diametro di sterzata (circa)	10,700 m (35')
DIMENSIONS INTERIEURES	**INNERE ABMESSUNGEN**	**INSIDE DIMENSIONS**	**DIMENSIONES INTERIORES**	**DIMENSIONI INTERNE**	
Longueur (à hauteur des dossiers)	Länge (in Höhe der Rückenlehne)	Length (at height of seat back)	Longitud (a altura del respaldo)	Lunghezza (all'altezza degli schienali)	2,000 m (6'-8 3/4")
Largeur (à hauteur des dossiers)	Breite (in Höhe der Rückenlehne)	Width (at height of seat back)	Anchura (a altura del respaldo)	Larghezza (all'altezza degli schienali)	1,130 m (3'-8 1/2")
Hauteur	Höhe	Height	Alto	Altezza	1,140 m (3'-8 7/8")
CAPACITE DE REMORQUAGE	**ZULÄSSIGE ANHÄNGELASTEN**	**TOWING ABILITY**	**CAPACIDAD DE REMOLQUE**	**CAPACITÀ DI TRAINO**	
Remorque sans dispositif de freinage	Ungebremst	Trailer without brake	Remolque sin dispositivo de freno	—	200 kg (440 lbs)
Remorque avec frein à inertie	Gebremst mit Hydrakup	Trailer with overrun brake	Remolque con freno de inércia	Rimorchio con freno ad inerzia	400 kg (880 lbs)
Poids sur la rotule	Gewicht auf Kugelkopf	Max.downthrust on towing ball	Peso sobre el punto de enganche	Peso sul gancio a sfera	20 kg (44 lbs)
Pente maximum pour démarrage en charge	Maxi.Steigung beim Anfahren unter voller Belastung	Max. slope for starting with max. load	Pendiente máxima para arrancar con plena carga	Partenza a carico su pendenza massima	11% (1 in 9)
Poids maxi sur galerie de toit	Zul. Dachlast	Max. load on roof rack	Peso máximo sobre porta-equipaje en el techo	Peso massimo portabagagli tetto	30 kg (66lbs)

8 CARACTERISTIQUES GENERALES (suite)	ALLGEMEINE MERKMALE (Forts.)	GENERAL CHARACTERISTICS (continued)	CARACTERISTICAS GENERALES (continuación)	CARATTERISTICHE GENERALI (seguito)	DYANE 6 AY CB
Poids du véhicule carrossé en ordre de marche	Leergewicht	Unladen weight of vehicle, running order	Peso del vehículo en orden de marcha	Peso a vuoto , in ordine di marcia	600 kg (1323 lbs)
- sur l'avant	- vorn	- at the front	- sobre parte delantera	- sull'asse anteriore	365 kg (805 lbs)
- sur l'arrière	- hinten	- at the rear	- sobre parte trasera	- sull'asse posteriore	240 kg (529 lbs)
Charge utile	Nutzlast	Load	Carga útil	Carico utile	330 kg (728 lbs)
Poids total maxi autorisé en charge	Zul. Gesamtgewicht	Total laden weight	Peso total máximo autorizado en carga	Peso totale massimo autorizzato a carico	930 kg (2050 lbs)
- sur l'avant	- vorn	- at the front	- sobre parte delantera	- Sull'asse anteriore	485 kg (1069 lbs)
- sur l'arrière	- hinten	- at the rear	- sobre parte trasera	- Sull'asse posteriore	510 kg (1124 lbs)

CARACTERISTIQUES MOTEUR	TECHNISCHE DATEN DES MOTORS	ENGINE CHARACTERISTICS	CARACTERISTICAS DEL MOTOR	CARATTERISTICHE MOTORE	
Nombre de cylindres	Anzahl der Zylinder	Number of cylinders	Número de cilindros	Numero cilindri	2
Alésage	Bohrung	Bore	Diámetro	Alesaggio	68,5 mm
Course	Hub	Stroke	Carrera	Corsa	59 mm
Cylindrée	Zylinderinhalt	Cubic capacity	Cilindrada	Cilindrata	435 cm ^{3}
Rapport volumétrique	Verdichtung	Compression Ratio	Relación de compresión	Rapporto di compressione	8,5/1
Puissance maxi	Leistung	Max. HP	Potencia máxima	Potenza massima	26 ch SAE à 7000 tr/mn 21,5 ch DIN à 6000 tr/mn
Couple maxi	MD m.kg/U/min	Max. torque	Par motor máximo	Coppia massima	3,1 m.kg SAE à 3750 tr/mn (23 ft. lbs) 2,9 m.kg DIN à 3750 tr/mn (21 ft. lbs)
Ralenti	Leerlauf U/min	Idling speed	Ralentí	Minimo	850 $^{0}_{-50}$ tr/mn
DISTRIBUTION	MOTORSTEUERUNG	VALVE TIMING	DISTRIBUCION	DISTRIBUZIONE	
R.O.A.	Einlass öffnet	Inlet valve opens A.T.D.C.	Retraso apertura admisión R.A.A.	R.A.A.	2° 05'
R.F.A.	Einlass schliesst	Inlet valve closes A.B.D.C.	Retraso cierre admisión R.C.A.	R.C.A.	41° 30'
A.O.E.	Auslass öffnet	Exhaust valve opens B.B.D.C.	Avance apertura escape A.A.E.	A.A.S.	35° 55'
R.F.E.	Auslass schliesst	Exhaust valve closes A.T.D.C.	Retraso cierre escape R.C.E.	R.C.S.	3° 30'

MANUEL DE REPARATIONS
REPARATURHANDBUCH
REPAIR MANUAL
MANUAL DE REPARACIONES
MANUALE DI RIPARAZIONE
N° 551

OPERATIONS
ARBEITSVORGÄNGE
OPERATIONS
OPERACIONES
OPERAZIONI
AYB. 000
AYB. 100-00

DYANE 6 AY Série CB 9-1971 →

MOTEUR - MOTOR - ENGINE - MOTOR - MOTORE : M 28

CARACTERISTIQUES MOTEUR	TECHNISCHE DATEN DES MOTORS	ENGINE CHARACTERISTICS	CARACTERISTICAS DEL MOTOR	CARATTERISTICHE MOTORE	
Nombre de cylindres	Anzahl der Zylinder	Number of cylinders	Número de cilindros	Numero cilindri	2
Alésage	Bohrung	Bore	Diámetro	Alesaggio	74 mm
Course	Hub	Stroke	Carrera	Corsa	70 mm
Cylindrée	Zylinderinhalt	Cubic capacity	Cilindrada	Cilindrata	602 cm3
Rapport volumétrique	Verdichtung	Compression Ratio	Relación de compresión	Rapporto di compressione	9/1
Puissance maxi	Leistung	Max. HP	Potencia máxima	Potenza massima	35 ch S.A.E à 5750 tr/mn 30,6 ch DIN à 5500 tr/mn
Couple maxi	MD m.kg/U/min	Max. torque	Par motor máximo	Coppia massima	4,7 mkg SAE à 4750tr/mn (33,9 ft lbs) 4,2 mkg DIN à 4000tr/mn (30,3 ft lbs)
Ralenti	Leerlauf U/min	Idling speed	Ralentí	Minimo	750+50 tr/mn 0
DISTRIBUTION	MOTORSTEUERUNG	VALVE TIMING	DISTRIBUCION	DISTRIBUZIONE	
R.O.A.	Einlass öffnet	Inlet valve opens A.T.D.C.	Retraso apertura admisión R.A.A.	R.A.A.	0° 05'
R.F.A.	Einlass schliesst	Inlet valve closes A.B.D.C.	Retraso cierre admisión R.C.A.	R.C.A.	49° 15'
A.O.E.	Auslass öffnet	Exhaust valve opens B.B.D.C.	Avance apertura de escape A.A.E.	A.A.S.	35° 55'
R.F.E.	Auslass schliesst	Exhaust valve closes A.T.D.C.	Retraso cierre escape R.C.E.	R.C.S.	3° 30'

CARACTERISTIQUES MOTEUR (suite)	TECHNISCHE DATEN DES MOTORS (Forts.)	ENGINE CHARACTERISTICS (continued)	CARACTERISTICAS DEL MOTOR (continuación)	CARATTERISTICHE MOTORE (seguito)	
Jeux théoriques aux soupapes :	Prüfung der Steuerzeiten :	Theoretical valve clearance :	Juego teórico de las válvulas :	Gioco teorico delle valvole :	
- ADMISSION	- EINLASS	- INLET	- ADMISIÓN	- ASPIRAZIONE	1 mm (0,039")
- ECHAPPEMENT	- AUSLASS	- EXHAUST	- ESCAPE	- SCARICO	1 mm (0,039")
Jeux pratiques aux culbuteurs	Ventilspiel	Valve rocker clearances	Juego práctico de los balancines	Gioco pratico dei bilancieri	
- A FROID -	- KALT -	- COLD -	- EN FRIO -	- A FREDDO -	
- ADMISSION	- EINLASS	- INLET	- ADMISIÓN	- ASPIRAZIONE	0,15 mm (0,006")
- ECHAPPEMENT	- AUSLASS	- EXHAUST	- ESCAPE	- SCARICO	0,20 mm (0,008")
Régler une soupape lorsque la soupape correspondante du cylindre opposé est ouverte au maximum	Einstellen, wenn das entsprechende Ventil des entgegengesetzten Zylinders voll geöffnet ist	Adjust one valve when the corresponding valve on the opposite cylinder is fully open	Regular una válvula cuando la válvula correspondiente del cilíndro opuesto está abierta al máximo	Regolare una valvola quando la valvola corrispondente del cilindro opposto e aperta al massimo	
Serrage de l'écrou de fixation de couvre culasse	Anzugsmoment der Mutter des Zylinderkopfdeckels	Tightening of the cylinder head cover nuts	Apriete de la tuerca de fijación de la tapa de culata	Serraggio dado di fissaggio coperchio testata	0,5 à 0,7 mkg (3,6 à 5 ft lbs)

4 CARACTERISTIQUES MOTEUR (suite)	TECHNISCHE DATEN DES MOTORS (Forts.)	ENGINE CHARACTERISTICS (continued)	CARACTERISTICAS DEL MOTOR (continuación)	CARATTERISTICHE MOTORE (seguito)		
ALIMENTATION	KRAFTSTOFFVERSORGUNG	FUEL SUPPLY	ALIMENTACION	ALIMENTAZIONE		
Filtre à combustible	Kraftstoff-Filter	Fuel filter	Filtro de combustible	Filtro benzina	RELLUMIX	
Pompe à essence	Kraftstoffpumpe	Fuel pump	Bomba de gasolina	Pompa benzina	S.E.V Marchal ou GUIOT	
Filtre à air et cartouche filtrante	Luftfilter u. Filterpatrone	Air filter and filter element	Filtro de aire y cartucho filtrante	Filtro dell'aria e cartuccia filtrante	MIOM	
Le filtre doit être étanche sous une pression de 30 g/cm²	Das Filter muss dicht sein unter einem Druck von 30 g/cm²	The filter must be airtight at a pressure of 4,35 psi	El filtro debe de ser hermético bajo una presión de 30 g/cm²	Il filtro dev'essere a tenuta con una pressione di 30 g/cm²		
CARBURATEUR	VERGASER	CARBURETTOR	CARBURADOR	CARBURATORE	SOLEX	
					TYPE TYP TYPE TIPO TIPO	REPERE MARKIERUNG MARK SEÑAL RIFERIMENTO
						Dyane / Dyane 6
Embrayage classique	Normalkupplung	Conventional clutch	Embrague normal	Frizione classica	34 PICS 5	101[1]
					26. 35 CSIC	113[1]
Embrayage centrifuge	Fliehkraftkupplung	Centrifugal clutch	Embrague centrífugo	Frizione centrifuga	34 PCIS 5	102[1]
					26.35 SCIC	114[1]

MANUEL DE REPARATIONS
REPARATURHANDBUCH
REPAIR MANUAL
MANUAL DE REPARACIONES
MANUALE DI RIPARAZIONE

N° 551

OPERATIONS
ARBEITSVORGÄNGE
OPERATIONS
OPERACIONES
OPERAZIONI

AY. 000 a
AY. 100 a
AYB. 000

DYANE AYA 2
DYANE 6 AY série CB

9-1971 →

MOTEURS-MOTORE-ENGINES-MOTORES-MOTORI

A 79/1
M 28

CARACTERISTIQUES MOTEUR (suite)	TECHNISCHE DATEN DES MOTORS (Forts.)	ENGINE CHARACTERISTICS (continued)	CARACTERISTICAS DEL MOTOR (continuación)	CARATTERISTICHE MOTORE (seguito)

ALLUMAGE	ZÜNDUNG	IGNITION	ENCENDIDO	ACCENSIONE
Bobine ▲	Zündspule ▲	Coil ▲	Bobina ▲	Bobina ▲
Allumeur ▲▲	Verteiler ▲▲	Contact breaker ▲▲	Distribuidor de encendido ▲▲	Spinterogeno ▲▲
Point d'allumage	Zündzeitpunkt	Static advance	Punto de encendido	Punto d'accensione

▲ DUCELLIER 4009
▲▲ DUCELLIER 605774

DYANE	DYANE 6
12° avant P.M.H.	8° avant P.M.H.
12° Vor. O.T.	8° Vor. O.T.
12° BTDC	8° BTDC
12° antes P.M.S.	8° antes P.M.S.
12° dopo il PMS	8° dopo il PMS

BOUGIES
ZÜNDKERZEN
SPARKING PLUGS
BUJIAS
CANDELE

DYANE - AYA 2
SEV Marchal 35 - BOSCH W. 225 Ti
CHAMPION L 85 - AC 42 FF
EYQUEM 755 - MARELLI CW 240 NT

DYANE 6 - AY.CB -
SEV Marchal 345 - BOSCH W 225 Ti
AC 42 FF - EYQUEM 755
MARELLI CW 260 NT

GRAISSAGE	SCHMIERUNG	LUBRICATION	LUBRICACION	LUBRIFICAZIONE
Huile moteur	Motoröl	Engine oil	Aceite motor	Olio motore
Contenance du carter - après vidange - après démontage des couvre-culasses - entre mini et maxi ** après vidange, échange de la cartouche et démontage des couvre-culbuteurs	Fassungsvermögen normal - Nach Ölwechsel - Nach Abbau. des Zylinderkopfdeckels - Zwischen mini-maxi ** Nach Ölwechsel und Ausbau der Patrone sowie Ausbau der Ventildeckel	Sump capacity - after draining - after removing cyl. head cover - between min. and max. ** after draining change of filter element and removal of valve cover.	Capacidad del carter - después de vaciado - después desmontaje tapa de culatas - entre mínimo y máximo ** después vaciado, cambio del cartucho y desmontaje de las tapas de balancines	Capacità del carter - per sostituzione - dopo smontaggio dei coperchi testate - tra minimo e massimo ** per sostituzione comprendente sostituzione cartuccia e smontaggio coperchi bilancieri
Pression d'huile (huile à 80° C)	Öldruck (Öl bei 80° C)	Oil pressure (Oil at 80° C) (176° F)	Presión aceite (Aceite a 80° C)	Pressione olio motore (olio a 80° C)
Filtre à huile (à tamis dans carter)	Ölfilter (Siebfilter im Gehäuse)	Oil filter (gauze in sump)	Filtro de aceite (tamíz en el cárter)	Filtro olio (a reticella nel carter)
REFROIDISSEMENT Par air pulsé	KÜHLUNG durch Luftgebläse	COOLING Air, fan-blown	REFRIGERACIÓN Por aire pulsado	RAFFREDDAMENTO Ad aria forzata

TOTAL Altigrade GT
Spéciale Autoroute 20 W/40
ou GTS 20 W/50

DYANE	DYANE 6
2 L (3 1/2 pts imp)	2,2 L (3 7/8 pts imp)
2,3 L (4 pts imp)	2,5 L (4.4 pts imp)
0,5 L (7/8 pt imp)	
2,7 L (4,7 pts imp)	
6 à 6,5 kg/cm² à 6000 tr/mn **	
4 à 5 kg/cm² à 6000 tr/mn *	
*	**

COUPE HORIZONTALE
DRAUFSICHT
HORIZONTAL SECTION
SECCIÓN HORIZONTAL
SEZIONE ORIZZONTALE

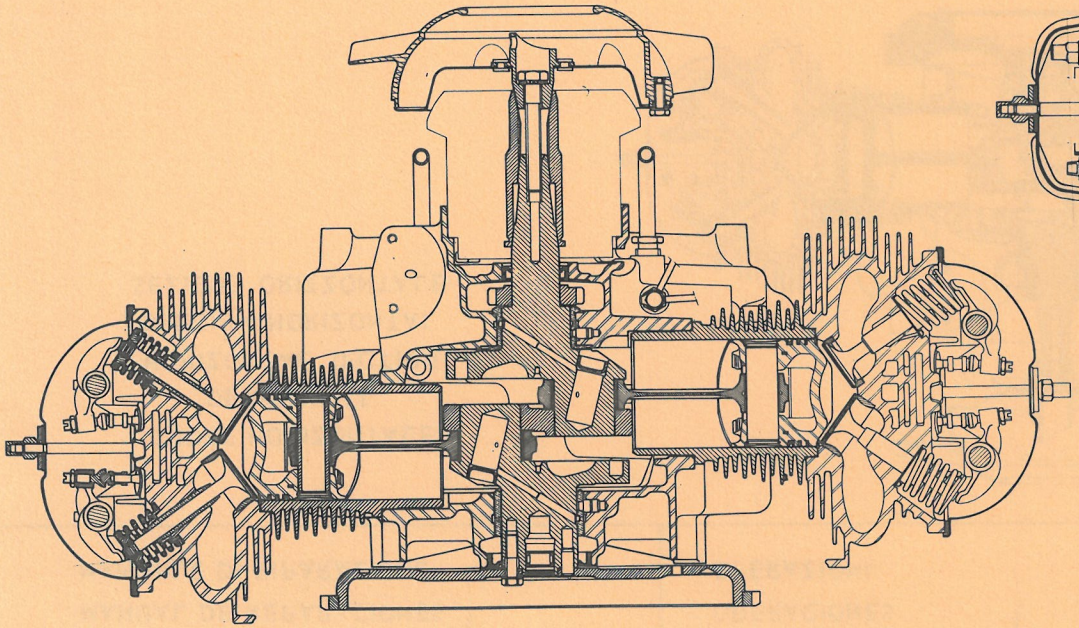

A. 10-3

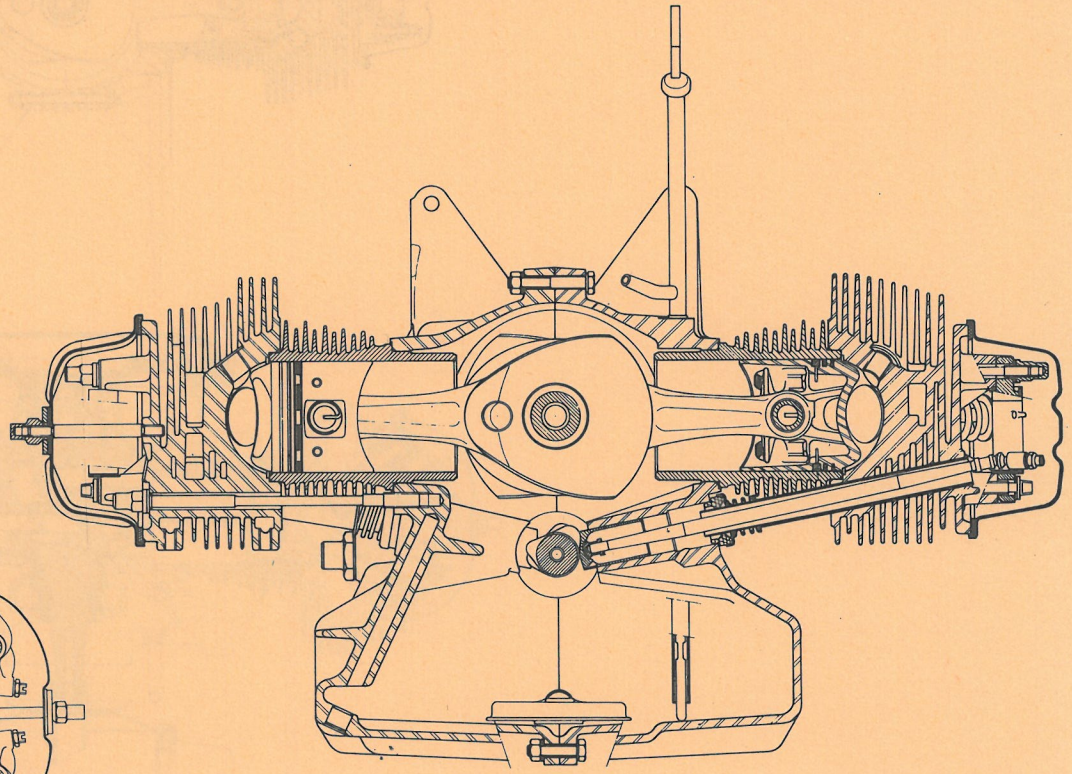

A. 10-6

COUPE TRANSVERSALE
QUERSCHNITT
CROSS SECTION
SECCIÓN TRANSVERSAL
SEZIONE TRASVERSALE

COUPE HORIZONTALE
DRAUFSICHT
HORIZONTAL SECTION
SECCIÓN HORIZONTAL
SEZIONE ORIZZONTALE

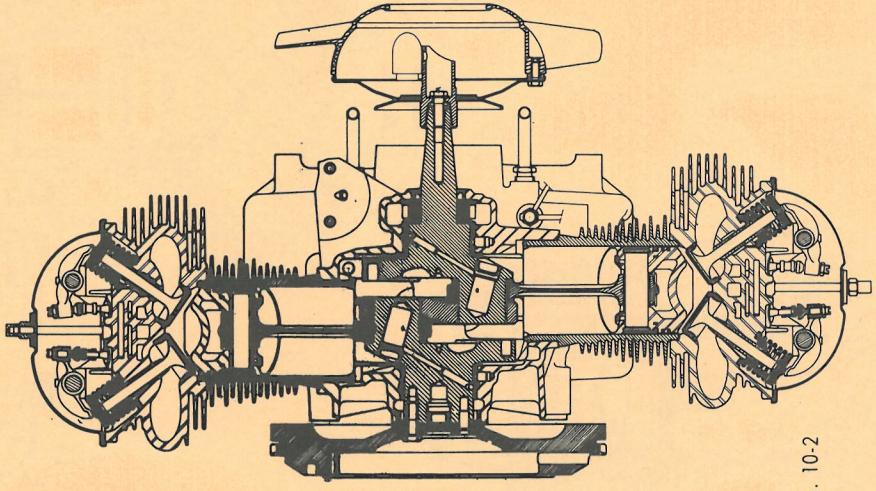

A. 10-2

COUPE TRANSVERSALE
QUERSCHNITT
CROSS SECTION
SECCION TRANSVERSAL
SEZIONE TRASVERSALE

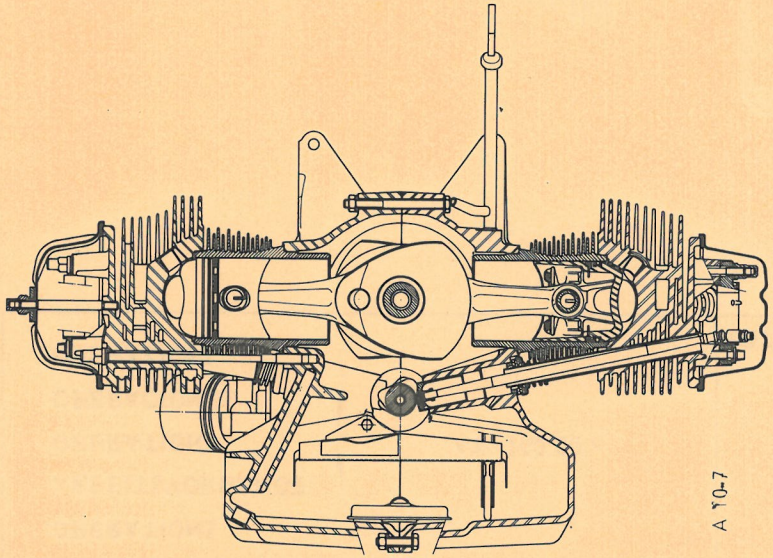

A 10-7

1	MANUEL DE REPARATIONS REPARATURHANDBUCH REPAIR MANUAL MANUAL DE REPARACIONES MANUALE DI RIPARAZIONE	N° 551	OPERATIONS ARBEITSVORGÄNGE OPERATIONS OPERACIONES OPERAZIONI	AY. 100-6 AY. 112-1 a AY. 112-6 AYB. 100-3 AYB. 112-1	DYANE AYA2 DYANE 6 AY série CB	9 - 1971 →

CULASSE	ZYLINDERKOPF	CYLINDER HEAD	CULATA	TESTATA	DYANE		DYANE 6	
					Adm. Einl. Inlet Admis. Aspir.	Echt. Ausl. Exhaust Escape Scarico	Adm. EinL. Inlet Admis. Aspir.	Echt. Ausl. Exhaust Escape Scarico
SIEGES DE SOUPAPES Largeur de la portée admission et échappement	**VENTILSITZ** Breite der Sitze Einlass und Auslass	**VALVE SEATS** Width of face inlet and exhaust	**ASIENTOS DE VÁLVULAS** Ancho del asiento admisiòn y escape	**SEDI VALVOLE** Larghezza della portata aspiraz. e scarico	0,9 à 1,5 mm		0,30 à 1,45 mm	1 à 1,80 mm
GUIDES DE SOUPAPES Alésage: Adm. (en bronze) / Echap. (en bronze)	**VENTILFÜHRUNGEN** Bohrung: Einlass (in Bronze) / Auslass (in Bronze)	**VALVE GUIDES** Bore: Inlet (in bronze) / Exhaust (in bronze)	**GUÍAS DE VÁLVULAS** Diámetro: Admisión (de bronce) / Escape (de bronce)	**GUIDAVALVOLE** Alesaggio: Aspirazione (in bronzo) / Scarico (in bronzo)	8 $^{+0,050}_{0}$ mm			
					8,5 $^{+0,020}_{0}$ mm			
ECROUS DE FIXATION DE CULASSES 1er serrage 2ème serrage (commencer par l'écrou du bas)	**ZYLINDERKOPF-SCHRAUBEN** 1. Anziehen 2. Festziehen (mit unterer Mutter beginnen)	**CYLINDER HEAD SECURING NUTS** 1st. tightening 2nd. tightening (Begin with the bottom nut)	**TUERCAS DE FIJACIÓN DE CULATAS** 1° apriete 2° apriete (empezar por la tuerca inferior)	**DADI DI FISSAGGIO TESTATE** 1° serraggio 2° serraggio (iniziare dal dado inferiore)	1 à 1,2 m.kg (7 1/4 to 8 3/4 ft lbs) 2 à 2,3 m.kg (14 1/2 to 17 ft lbs)			
REMARQUE IMPORTANTE : Le serrage définitif des culasses ne se fait qu'après la pose et le serrage des tubulures d'adm. et d'échap.	**ACHTUNG** : Das Festziehen der Zylinderkopfschrauben darf erst nach endgültiger Montage des Ansaug-und Auslasskrümmers geschehen	**IMPORTANT NOTE** : The final tightening of the cylinder heads must be done only after tightening the inlet and exhaust manifolds	**OBSERVACIÓN IMPORTANTE** : El apriete definitivo de las culatas se hace una vez puestos y apretados los colectores de admisión y escape	**OSSERVAZIONE IMPORTANTE** : Il serraggio definitivo delle testate va eseguito dopo riattacco e serraggio dei collettori di aspirazione e scarico				

ADMISSION | ADMISION
EINLASS | ASPIRAZIONE
INLET

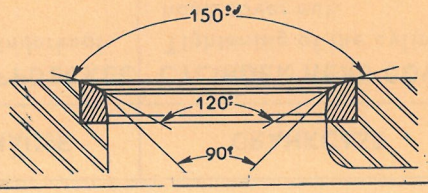

A. 11-4

ECHAPPEMENT | ESCAPE
AUSLASS | SCARICO
EXHAUST

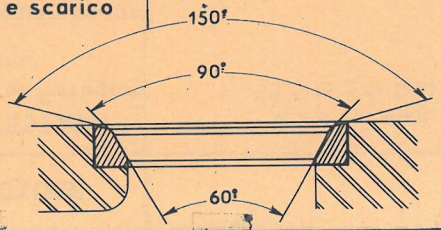

A. 11-4

2	CARTER MOTEUR	MOTORGEHÄUSE	CRANKCASE	CARTER MOTOR	CARTER MOTORE	
	COUVRE-CULASSE Serrage de l'écrou de fixation de couvre-culasse.	**ZYLINDERKOPFDECKEL** Mutter des Zylinderkopf-deckels.	**CYLINDER HEAD COVER** Tightening of the cylinder head cover nut.	**TAPA DE CULATA** Apriete de la tuerca de fijación de la tapa de culata.	**COPERCHIO TESTATA** Serraggio dado di fissaggio coperchio testata.	0,5 à 0,7 mkg (3,6 to 5 ft lbs)
	Carter avec fixation de la pompe à essence à gauche. Les 4 bossages d'appui du carter moteur sur un même plan.	Motorgehäuse mit Benzin-pumpenbefestigung links. Die 4 Auflagepunkte müssen auf einer Ebene liegen, zulässige Tole-ranz maxi.	Crankcase with left hand petrol pump mounting. The 4 crankcase bosses are in the same plane to within	Cárter con fijación de la bomba de gasolina a izquierda Los 4 abultamientos de apoyo del cárter motor en un mismo plano.	Carter con fissaggio pompa benzina a sinistra. I 4 rilievi d'appoggio carter motore sono sullo stesso piano.	à 0,10 mm près (aproxima) a 0,10 mm (circa)
	DISTANCES	**ABSTAND**	**CENTRE-DISTANCES**	**DISTANCIAS**	**DISTANZE**	
	↓ Axe de vilebrequin Pieds de centrage	↓ Kurbelwelle Zentrierstifte	↓ Crankpin Dowels	↓ Eje de cigüeñal Pies de centraje	↓ Asse albero motore Grani di centraggio	à 0,10 mm près (aproxima) a 0,10 mm (circa)
	↓ Axe de vilebrequin Goujons - Identiques	↓ Kurbelwelle Stehbolzen - Gleich max. Toleranz	↓ Crankpin Studs - Identical to within	↓ Eje del cigüeñal Espárragos - Idénticos -	↓ Asse albero motore Prigionieri - Identici	
	ASSEMBLAGE DES 1/2 CARTERS **SERRAGE :**	**VERBINDUNG DER GEHÄUSEHÄLFTEN** **ANZUGSMOMENT :**	**ASSEMBLY OF CRANK-CASE HALVES** **TIGHTENING :**	**ACOPLAMIENTO DE LOS 1/2 CARTERES** **APRIETE :**	**ASSEMBLAGGIO DEI 1/2 CARTER** **SERRAGGIO :**	
	Boulons d'assemblage	Anschlussbolzen	Assembly bolts	Tornillos de acoplamiento	Viti d'assemblaggio	ϕ = 7 mm - 1,9 mkg | 14 ft lbs
	Ecrous des goujons	Stehbolzenmutter	Nuts on assembly studs	Tuercas de espárragos de acoplamiento	Dadi dei prigionieri d'assemblaggio	ϕ = 7 mm - 1,9 mkg | 14 ft lbs
	Ecrous des goujons	Stehbolzenmutter	Nuts on assembly studs	Tuercas de espárragos de acoplamiento	Dadi dei prigionieri d'assemblaggio	ϕ = 10 mm - 4.5 mkg | 33 ft lbs
	DYANE 6 **ATTENTION :** Depuis le 2-11-70, le carter moteur est modifié. Un emplacement est prévu pour recevoir le support de cartouche filtrante.	**DYANE 6** **ANM. :** Ab 2-11-70 ist das Motorgehäuse geändert. Zur Aufnahme der Filterpatrone ist eine Aussparung vergesehen.	**DYANE 6** **WARNING :** Since 2-11-70 the crank-case has been modified. A place is provided for the filter element bracket.	**DYANE 6** **ATENCION :** A partir del 2-11-70 el cárter motor ha sido modificado para recibir el soporte del cartucho filtrante.	**DYANE 6** **ATTENZIONE :** Dal 2-11-70 il carter motore è modificato. E' previsto un alloggia-mento per il supporto cartuccia filtrante.	Moteur - Motor - Engine Motor - Motore = M28

VILEBREQUIN	KURBELWELLE	CRANKSHAFT	CIGÜEÑAL	ALBERO MOTORE	
Aucune rectification possible	Nachschleifen nicht möglich	No grinding possible	Ningúna rectificación posible	Nessuna rettifica possibile	
Jeu latéral du vilebrequin (non réglable)	Seitenspiel der Kurbelwelle (nicht einstellbar)	End float of crankshaft (not adjustable)	Juego lateral del cigüeñal (no regulable)	Gioco assiale del l'albero motore (non regolabile)	0,07 à 0,14 mm
Bague d'étanchéité de palier AR					- collet de la bague au contact du chanfrein du carter
	Dichtring des hinteren Lagers				- Dichtring in Winkel des gehäuses ankleben
		Sealing bush of rear bearing			- Collar of bush in contact with chamfer on crankcase
			Retén de estanqueidad del cojinete trasero		- Pestaña del reten en contacto con el chaflan del cárter
				Boccola di tenuta del supporto post	- Colletto della boccola a contatto dello smusso del carter
- Bague d'étanchéité de palier AV : retrait par rapport au carter	- Dichtring des vorderen Lagers : Rückstand im Verhältnis z. Gehäuse	- Sealing bush for front bearing : inset in relation to crankcase by	- Retén de estanqueidad del cojinete delantero : retracción con relación al cárter	- Boccola di tenuta del supporto ant : rientrante rispetto al carter	0,5 maxi
- Retrait de la douille à aiguilles de centrage d'arbre de commande par rapport à la face AR du vilebrequin	- Rückstand des Nadellagers zur Zentrierung der Getriebeantriebswelle im Verhältnis zur. hint. Fläche der Kurbelwelle	- Inset of needle roller cage centring dowel of main shaft in relation to rear face of crankshaft	- Retracción del cojinete de agujas de centraje del eje de mando con relación a la cara trasera del cigüeñal	- Rientranza della boccola a rullini di centraggio albero di comando rispetto alla faccia post dell'albero motore	5 mm

2 BIELLES	PLEUEL	CONNECTING RODS	BIELAS	BIELLE	
Jeu latéral des bielles (non démontables)	Seitenspiel der Pleuel (nicht demontierbar)	End float of connecting rods (cannot be dismantled)	Juego lateral de las bielas (no desmontables)	Gioco assiale delle bielle (non smontabili)	0,08 à 0,13 mm
Alésage des bagues de pied de bielles	Bohrung der Pleuelbüchse	Bore of small end bushes	Diámetro de los casquillos de pie de bielas	Alesaggio delle boccole del piede di biella	20,005 + 0,011 / + 0,006 mm
Alésage des bagues vendues par le service des pièces détachées	Buchsen, Bohrung ca : (v. Et-Lager verkauft)	Bore of bushes sold by our Spare Parts Dept	Diámetro de los casquillos vendidos por el servicio de recambios	Alesaggio delle boccole fornite dal Servizio Ricambi	19,950 mm environ (circa)
Jeu maxi de l'axe de piston	Maximalspiel der Kolbenbolzen	Maximum clearance on gudgeon pin	Juego máxi. del eje de pistón	Gioco massimo dello spinotto	0,018 mm
Différence de poids sur un même attelage	Unterschied der Gewichte zum Ausgleich der Unwucht	Difference in weight on the same set of rods.	Diferencia de peso en un mismo equipo	Differenza di peso su uno stesso accoppiamento.	2,5 g maxi

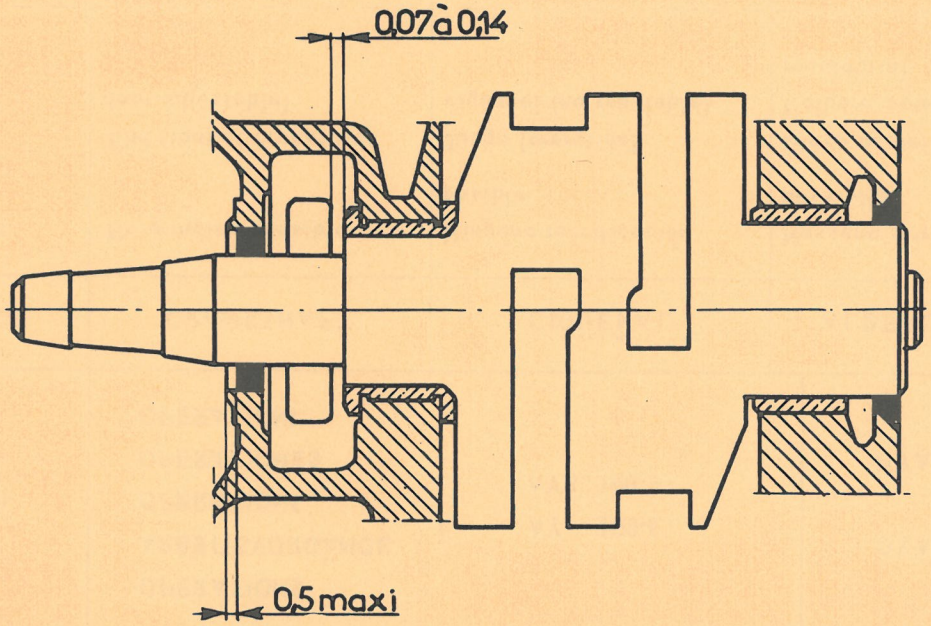

A 12-9

PISTONS ET SEGMENTS — KOLBEN UND KOLBENRINGE — PISTONS AND PISTON RINGS — PISTONES Y SEGMENTOS — PISTONI E SEGMENTI

Voir page 12/4
siehe Seite 12/4
See page 12/4
Ver página 12/4
Vedi pagina 12/4

	PISTONS KOLBEN PISTONS / PISTONES PISTONI	SEGMENTS - KOLBENRINGE - RINGS - SEGMENTOS - SEGMENTI			
	LARGEUR DE LA GORGE BREITE DER NUT WIDTH OF GROOVE ANCHURA DE LA RANURA LARGHEZZA DELLA GOLA	REPERE ABB. MARK SEÑAL RIFERIMENTO	NOMBRE ANZAHL NUMBER NÚMERO NUMERO	EPAISSEUR STÄRKE THICKNESS ESPESOR SPESSORE	JEU A LA COUPE SPIEL CLEARANCE AT GAP JUEGO EN EL CORTE GIOCO AL TAGLIO
ETANCHEITE KOMPRESSIONSRING COMPRESSION RING ESTANQUEIDAD TENUTA	1,75 $^{+0,035}_{+0,020}$ mm	1	1	1,745 $^{-0,010}_{-0,022}$ mm	0,30 à 0,45 mm
RACLEUR ABSTREIFRING SCRAPER RING RASCADOR RASCHIAOLIO	2 $^{+0,035}_{+0,020}$ mm	2	1	1,995 $^{-0,010}_{-0,022}$ mm	0,25 à 0,40 mm
REFOULEUR ABWEISRING OIL CONTROL RING ENGRASE COMPRESSIONE	4 $^{+0,030}_{+0,015}$ mm	3	1	4 $^{-0,010}_{-0,022}$ mm	0,20 à 0,35 mm

PISTONS ET SEGMENTS

PISTONS

Repère sur piston

Sens de montage : Flèche vers l'avant du véhicule ; 8,5 indique le rapport volumétrique

Axe de piston { L / ϕ

SEGMENTS

Le repère sur la partie supérieure des segments indique :

1°) Le sens du montage : Repère vers la partie supérieure du piston.

2°) La marque du fournisseur.

Surépaisseur admise : 0,005 mm

Tierçage des segments : orienter les coupes à 120°

KOLBEN UND KOLBENRINGE

KOLBEN

Werkszeichen auf Kolben

Einbaurichtung : Pfeil nach vorn in Fahrtrichtung ; 8,5 zeigt die Verdichtung an

Kolbenbolzen { L / ϕ

KOLBENRINGE

Die Markierung am oberen Teil der Kolbenringe zeigt an :

1°) Die Einbaurichtung : Markierung zum oberen Teil des Kolbens.

2°) Die Fabrikmarke

Zulässiges Übermass : 0,005 mm

Einbau der Kolbenringe : versetzt um 120°

PISTONS AND PISTON RINGS

PISTONS

Mark on piston

Fitting method : Arrow towards the front of the vehicle ; 8,5 indicates the compression ratio.

Gudgeon pin { L / ϕ

PISTON RINGS

The mark on the upper part of the ring indicates :

1st. the method of fitting The mark towards the upper part of the piston.

2nd. The manufacturer's mark.:

Permissible oversize on thickness : 0,005 mm

Positioning the ring gaps : arrange the gaps at 120°

PISTONES Y SEGMENTOS

PISTONES

Punto de referencia en el pistón.

Sentido de montaje : Flecha hacia adelante del vehículo ; 8,5 indica la relación volumétrica.

Eje de pistón { L / ϕ

SEGMENTOS

El punto de referencia en la parte superior de los segmentos, indica :

1°) El sentido del montaje : Punto de referencia hacia la parte superior del pistón.

2°) La marca del proveedor.:

Sobre espesor admitido : 0,005 mm

Montaje de los segmentos: orientar los cortes a 120°

PISTONI E SEGMENTI

PISTONI

Riferimento sul pistone

Senso di montaggio : Freccia verso la parte anteriore del veicolo ; 8,5 indica il rapporto di compressione

Spinotto { L / ϕ

SEGMENTI

Il riferimento sulla parte superiore dei segmenti, indica :

1°) Il senso di montaggio : Riferimento verso la parte superiore del pistone.

2°) La marca del fornitore.

Sovraspessore ammesso 0,005 mm

Orientamento dei segmenti : disporre i tagli a 120°

DYANE AYA 2

AV
8,5

58,3 $^{-0,1}_{-0,3}$ mm

20 ± 0,002 mm

A 12-51

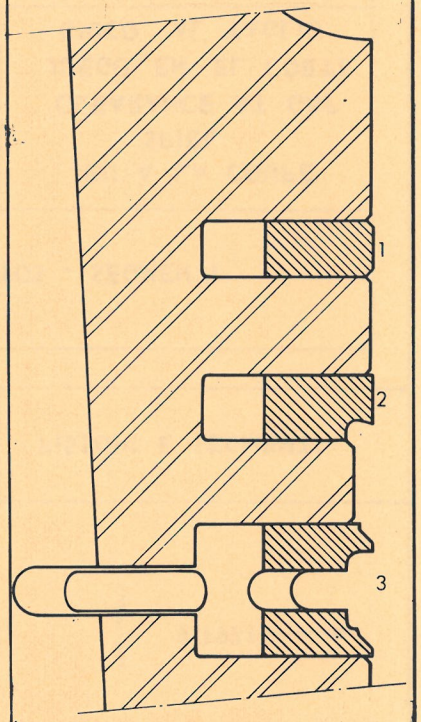

PISTONS ET SEGMENTS | KOLBEN UND KOLBENRINGE | PISTONS AND PISTON RINGS | PISTONES Y SEGMENTOS | PISTONI E SEGMENTI

Voir page 12/6
Siehe Seite 12/6
See page 12/6
Ver página 12/6
Vedi pagina 12/6

	PISTONS KOLBEN PISTONS	PISTONES PISTONI	SEGMENTS - KOLBENRINGE - RINGS - SEGMENTOS - SEGMENTI			
	LARGEUR DE LA GORGE BREITE DER NUT WIDTH OF GROOVE ANCHURA DE LA RANURA LARGHEZZA DELLA GOLA		REPERE ABB. MARK SEÑAL RIFERIMENTO	NOMBRE ANZAHL NUMBER NÚMERO NUMERO	EPAISSEUR STÄRKE THICKNESS ESPESOR SPESSORE	JEU A LA COUPE SPIEL CLEARANCE AT GAP JUEGO EN EL CORTE GIOCO AL TAGLIO
ETANCHEITE KOMPRESSIONSRING COMPRESSION RING ESTANQUEIDAD TENUTA	1,5 $^{+0,040}_{+0,020}$ mm		1	1	1,5 $^{-0,010}_{-0,025}$ mm	0,20 à 0,35 mm
RACLEUR ABSTREIFRING SCRAPER RING RASCADOR RASCHIAOLIO	2 $^{+0,040}_{+0,020}$ mm		2	1	2 $^{-0,010}_{-0,025}$ mm	0,10 à 0,25 mm
REFOULEUR ABWEISRING OIL CONTROL RING ENGRASE COMPRESSIONE	4 $^{+0,030}_{+0,010}$ mm		3	1	4 $^{-0,010}_{-0,022}$ mm	0,15 à 0,30 mm

PISTONS (suite)

Repère sur piston

Sens de montage :
Flèche vers l'avant du véhicule ; 9 indique le rapport volumétrique

AXE DE PISTON { L / ⌀

SEGMENTS

Le repère sur la partie superieure des segments, indique :
1° Le sens du montage : repère vers la partie supérieure du piston
2° La marque du fournisseur
Surépaisseur admise : 0,005 mm
Tierçage des segments : orienter les coupes à 120°

Monter dans l'ordre :
- le segment «coup de feu» chromé 1
- le segment racleur dit «à queue d'aigle» 2
- le segment refouleur 3

KOLBEN (Forts.)

Markierung am Kolben

Einbaurichtung :
Pfeil nach vorn in Fahrtrichtung ; 9 zeigt die Verdichtung an

KOLBENBOLZEN { L / ⌀

KOLBENRINGE

Die Markierung am oberen Teil der Kolbenringe zeigt an :
1° Die Einbaurichtung : Markierung zum oberen Teil des Kolbens
2° Die Herstellerfirma

Zulässiges Übermass : 0,005 mm
Einbau der Kolbenringe um 120° versetzt

Reihenfolge des Einbaus :
- Dichtung 1 verchromt
- Abstreifring 2
- Abweisring 3

PISTONS (continued)

Mark on piston

Fitting method :
Arrow towards the front of the vehicle, 9 indicates the compression ratio.

GUDGEON PIN { L / ⌀

PISTON RINGS

The mark on the upper part of the ring indicates :

1 st - The method of fitting: the mark towards the upper part of the piston
2 nd - The manufacturer's mark
Allowable oversize on thickness : 0,005 mm
Positioning the ring gaps : arrange the gaps at 120°

Fit in this order :
- the top compression chromed ring 1
- the "eagle-tailed "scraper ring 2
- the oil control ring 3

PISTONES (continuación)

Punto de referencia sobre el pistón
Sentido de montaje :
Flecha hacia adelante del vehículo ; 9 indica la relación volumétrica

EJE DE PISTÓN { L / ⌀

SEGMENTOS

El punto de referencia en la parte superior de los segmentos, indica :
1° El sentido del montaje : punto de referencia hacia la parte superior del pistón
2° La marca del proveedor

Sobreespesor admitido : 0,005 mm
Montaje de los segmentos orientar los cortes a 120°

Montar en el orden siguiente:
- el segmento de fuego cromado 1
- el segmento rascador llamado "de cola de milano" 2
- el segmento de engrase 3

PISTONI (seguito)

Riferimento sul pistone

Senso di montaggio :
Freccia verso la parte anteriore del veicolo ; 9 indica il rapporto di compressione

SPINOTTO { L / ⌀

SEGMENTI

Il riferimento sulla parte superiore dei segmenti indica:

1° Il senso di montaggio: riferimento verso la parte superiore del pistone
2° La marca del fornitore

Sovraspessore ammesso : 0,005 mm
Orientamento dei segmenti : disporre i tagli a 120°

Montare nell'ordine :
- il segmento di tenuta cromato 1
- il segmento raschiaolio 2
- il segmento raschiaolio 3

DYANE 6 AY série CB

AV / 9

$63{,}9^{-0{,}1}_{-0{,}3}$ mm

20 ± 0,002 mm

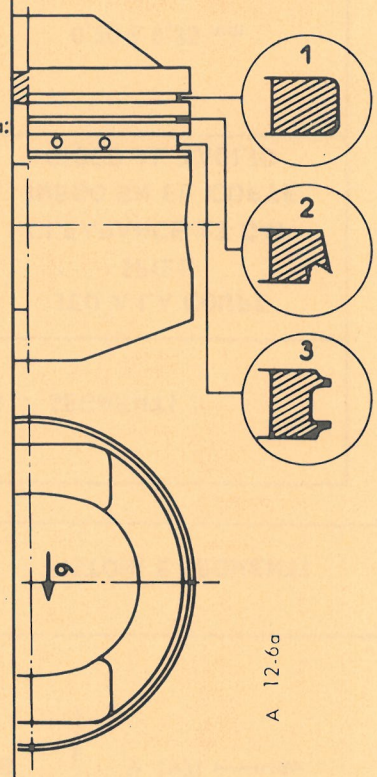

DISTRIBUTION	VENTILSTEUERUNG	VALVE TIMING	DISTRIBUCION	DISTRIBUZIONE	
ARBRE A CAMES	NOCKENWELLE	CAMSHAFT	ARBOL DE LEVAS	ALBERO DISTRIBUTORE	
- en fonte (repère 39 entre 2° et 3° came)	- aus Guss Markierung «39» zw. 2. und 3. Nocken)	- cast (marked 39 between 2nd and 3rd cam)	- fundido (marca de referencia 39 entre 2a y 3a leva)	- in ghisa (riferimento 39 tra 2a e 3a camma)	
Jeu latéral (non réglable)	Seitenspiel (nicht einstellbar)	End float (not adjustable)	Juego lateral (no regulable)	Gioco assiale (non regolabile)	0,04 à 0,09 mm
Levée de cames	Nockenabstand (zur Welle)	Cam lift	Levantamiento de leva	Alzata della camma	6,237 ± 0,02 mm
Variation sur une came (par rapport à l'axe de la pièce)	Toleranz der Nockenhöhe gegenüber der Mittelachse der Welle)	Variations on cam (in relation to centre line)	Variación sobre una leva (con relación al eje de la pieza)	Variazione su una camma (rispetto all'asse dell'albero)	0,01 mm maxi
POMPE A HUILE	ÖLPUMPE	OIL PUMP	BOMBA DE ACEITE	POMPA DELL'OLIO	
Jeu latéral des pignons	Seitenspiel der Zahnräder	End float of pinions	Juego lateral de los piñones	Gioco assiale degli ingranaggi	0,04 à 0,06 mm
POUSSOIRS	STÖSSELBECHER	TAPPETS	EMPUJADORES	PUNTERIA	
Diamètre nominal	Durchmesser	Nominal diameter	Diámetro nominal	Diametro nominale	24 mm
Longueur	Länge	Length	Longitud	Lunghezza	42 ± 1 mm
TIGE DE CULBUTEUR	STÖSSELSTANGEN	PUSH RODS	VARILLA BALANCIN	ASTA DEL BILANCIERE	
Longueur	Länge	Length	Longitud	Lunghezza	$264{,}4^{+0{,}4}_{-1}$ mm
Flèche maxi au diamètre le plus fort	Maximaler Schlag am grössten Durchmesser	Maximum out of straight on largest diameter	Flecha máxi. al diámetro más fuerte	Freccia massima sul diametro maggiore	0,2 mm maxi

8	CULBUTEURS	KIPPHEBELWELLE	ROCKER	BALANCINES	BILANCIERI	DYANE AYA 2
Axe	diamètre entr'axe des trous de fixation	Achse Durchmesser Abstand der Befestigungsbohrungen	Spindle diameter centres of fixing holes	Eje diámetro entre ejes de los orificios de fijación	Perno diametro interasse dei fori di fissaggio	$14^{0}_{-0,02}$ mm 71,13 mm
Diamètre alésage du culbuteur		Bohrung des Kipphebels	Bore diameter of rocker	Diámetro alojamiento del balancín	Diametro alesaggio del bilanciere	$14^{+0,07}_{+0,03}$ mm
Angle d'ouverture des soupapes admission et échappement		Steuerzeiten der Ein-und Auslassventile	Opening angle of inlet and exhaust valves	Ángulo de apertura de las válvulas admisión y escape	Angolo d'apertura delle valvole d'aspirazione e scarico	
R.O.A.		Einlass öffnet	Inlet valve opens A.T.D.C.	Retraso apertura admisión R.A.A.	R.A.A.	2° 05'
R.F.A.		Einlass schliesst	Inlet valve closes A.B.D.C.	Retraso cierre admisión R.C.A.	R.C.A.	41° 30'
A.O.E.		Auslass öffnet	Exhaust valve opens B.B.D.C.	Avance de apertura escape A.A.E.	A.A.S.	35° 55'
R.F.E.		Auslass schliesst	Exhaust valve closes A.T.D.C.	Retraso cierre escape R.C.E.	R.C.S.	3° 30'

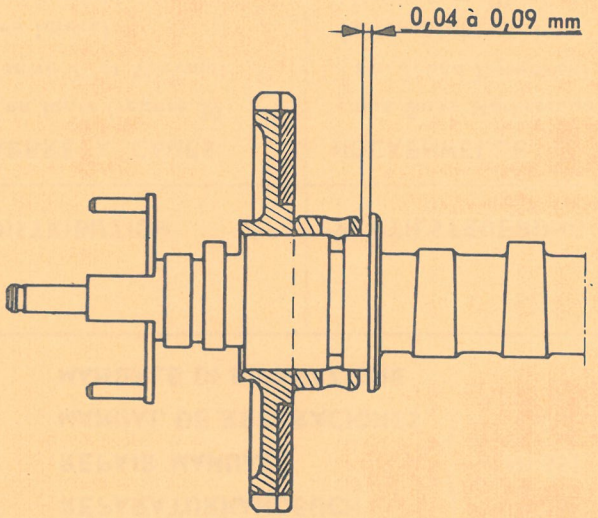

A. 12-3

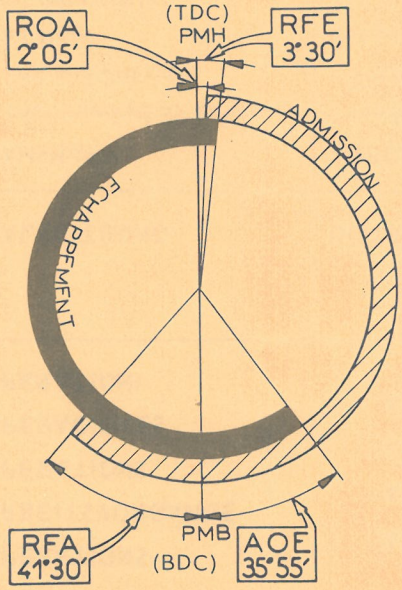

A. 12-4

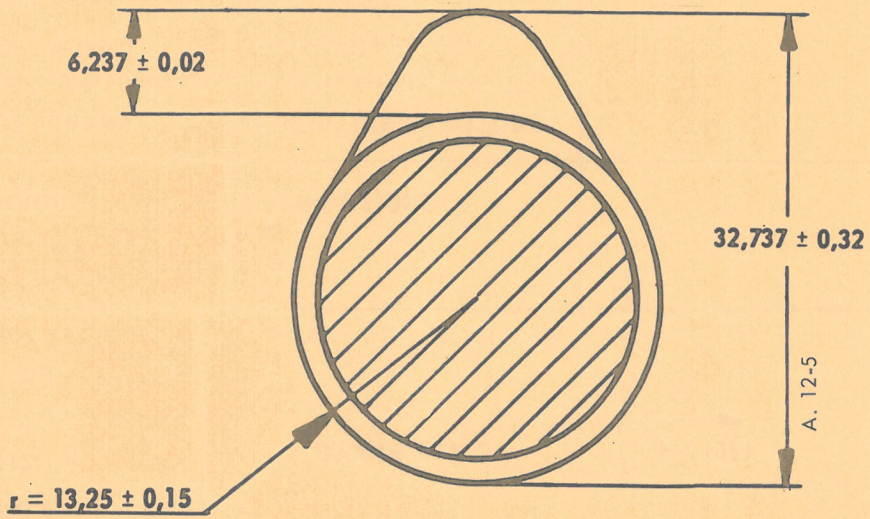

A. 12-5

DISTRIBUTION	VENTILSTEUERUNG	VALVE TIMING	DISTRIBUCION	DISTRIBUZIONE	
ARBRE A CAMES	**NOCKENWELLE**	**CAMSHAFT**	**ARBOL DE LEVAS**	**ALBERO DISTRIBUZIONE**	
- en fonte (repère 42 entre 2° et 3° came)	- aus Guss (Markierung «42» zw. 2. und 3. Nocken)	- cast (marked 42 between 2nd and 3rd cam)	- fundido (marca de referencia 42 entre 2a y 3a leva)	- in ghisa (riferimento 42 tra 2a e 3a camma)	
jeu latéral (non réglable)	Seitenspiel (nicht einstellbar)	end float (not adjustable)	juego lateral (no regulable)	gioco assiale (non regolabile)	0,04 à 0,09 mm
levée de cames	Nockenabstand (zur Welle)	cam lift	levantamiento de leva	alzata della camma	6,237 ± 0,02 mm
variation sur une came (par rapport à l'axe de la pièce)	Toleranz der Nockenhöhe gegenüber der Mittelachse der Welle	variations on cam (in relation to centre line)	variación sobre una leva (con relación al eje de la pieza)	variazione su una camma (rispetto all'asse dell'albero)	0,02 mm maxi
POMPE A HUILE	**ÖLPUMPE**	**OIL PUMP**	**BOMBA DE ACEITE**	**POMPA DELL'OLIO**	
Jeu latéral des pignons	Seitenspiel der Zahnräder	End float of pinions	Juego lateral de los piñones	Gioco assiale degli ingranaggi	0,02 à 0,10 mm
POUSSOIRS	**STÖSSELBECHER**	**TAPPETS**	**EMPUJADORES**	**PUNTERIA**	
Diamètre	Durchmesser	Nominal diameter	Diámetro nominal	Diametro nominale	24 mm
Longueur	Länge	Length	Longitud	Lunghezza	42 ± 1 mm
TIGE DE CULBUTEURS	**STÖSSELSTANGEN**	**PUSH RODS**	**VARILLA BALANCIN**	**ASTA DEL BILANCIERE**	
Longueur	Länge	Length	Longitud	Lunghezza	$286{,}3\ ^{+0{,}4}_{-1}$ mm
Flèche maxi au diamètre le plus fort	Maximaler Schlag am grössten Durchmesser	Maximum out of straight on largest diameter	Flecha máxi. al diámetro más fuerte	Freccia massima sul diametro maggiore	0,2 mm maxi

CULBUTEURS	KIPPHEBEL	ROCKER	BALANCINES	BILANCIERI	DYANE 6 AY - CB
Axe { diamètre / entr'axe des trous de fixation	Achse { Durchmesser / Abstand der Befestigungsbohrungen	Spindle { diameter / centres of fixing holes	Eje { diámetro / entre ejes de los orificios de fijación	Perno { diametro / interasse dei fori di fissaggio	14 $^{0}_{-0,02}$ mm 71,13 mm
Diamètre alésage du culbuteur	Bohrung des Kipphebels	Bore diameter of rocker	Diámetro alojamiento del balancín	Diametro alesaggio del bilanciere	14 $^{+0,07}_{+0,03}$ mm
Angle d'ouverture des soupapes admission et échappement	Steuerzeiten der Ein- und Auslassventile	Opening angle of inlet and exhaust valves	Angulo de apertura de las válvulas admisión y escape	Angolo d'apertura delle valvole d'aspirazione e scarico	
R.O.A.	Einlass öffnet	Inlet valve opens A.T.D.C.	Retraso apertura admisíon R.A.A.	R.A.A.	0° 05'
R.F.A.	Einlass schliesst	Inlet valve closes A.B.D.C.	Retraso cierre admisión R.C.A.	R.C.A.	49° 15'
A.O.E.	Auslass öffnet	Exhaust valve opens B.B.D.C.	Avance apertura escape A.A.E.	A.A.S.	35° 55'
R.F.E.	Auslass schliesst	Exhaust valve closes A.T.D.C.	Retraso cierre escape R.C.E.	R.C.S.	3° 30'

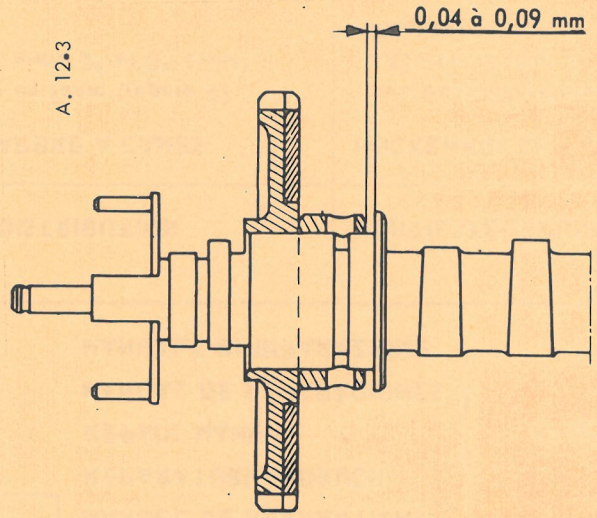

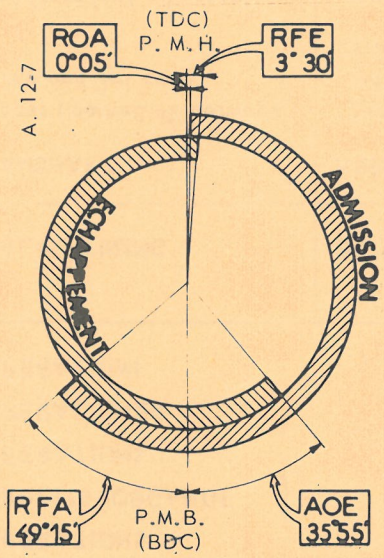

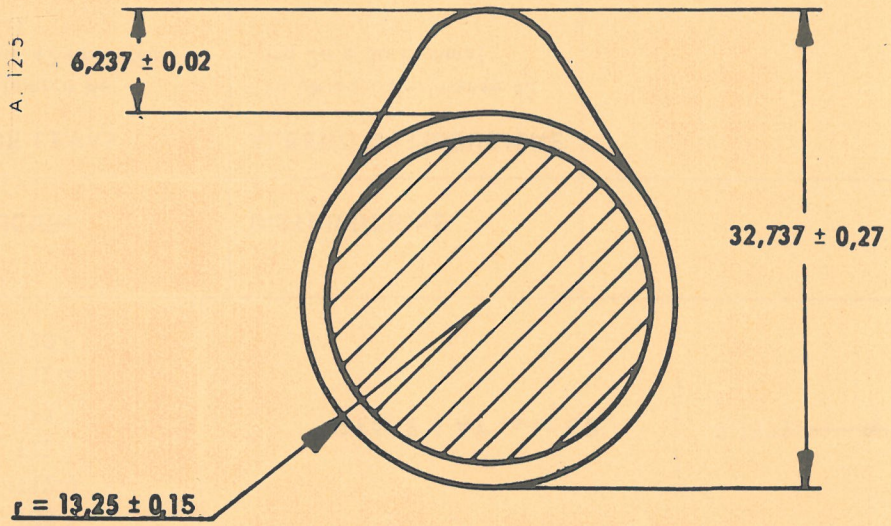

MANUEL DE REPARATIONS REPARATURHANDBUCH REPAIR MANUAL MANUAL DE REPARACIONES MANUALE DI RIPARAZIONE	N° 551	OPERATIONS ARBEITSVORGÄNGE OPERATIONS OPERACIONES OPERAZIONI	AY. 112-0 a AY. 120-0 a AYB. 112-0 AYB. 120-0	DYANE AYA 2 DYANE 6 AY série CB	9 - 1971 →

JEUX DES CULBUTEURS	VENTILSPIELE	VALVE ROCKER CLEARANCES	JUEGOS DE LOS BALANCINES	GIOCO DEI BILANCIERI	
JEUX THEORIQUES : (pour vérification de la distribution) ADMISSION ECHAPPEMENT	VENTILSPIEL THEORETISCH : (zur Prüfung der Steuerung) EINLASS AUSLASS	THEORETICAL CLEARANCE : (for checking the timing) INLET EXHAUST	JUEGOS TEORICOS : (para verificación de la distribución) ADMISIÓN ESCAPE	GIOCO TEORICO : (per verifica della distribuzione) ASPIRAZIONE SCARICO	1 mm (0,039")
JEUX PRATIQUES : (à froid) ADMISSION ECHAPPEMENT Régler une soupape lorsque la soupape correspondante du cylindre opposé est ouverte	VENTILSPIEL PRAKTISCH (bei kaltem Motor) EINLASS AUSLASS Die Einstellung des Ventils erfolgt dann, wenn das entsprechende Ventil des gegenüberliegenden Zylinders geöffnet ist	RUNNING CLEARANCE : (engine cold) INLET EXHAUST Adjust one valve when the corresponding valve of the opposite cylinder is fully open	JUEGOS PRACTICOS (en frío) ADMISIÓN ESCAPE Hacer el reglaje de una válvula cuando la válvula correspondiente del cilindro opuesto está abierta	GIOCO PRATICO : (a freddo) ASPIRAZIONE SCARICO Regolare una valvola quando la valvola corrispondente del cilindro opposto è aperta	0,15 mm (0,006") 0,20 mm (0,008")
VERIFICATION DU CALAGE, moteur froid : Donner au culbuteur échappement un jeu de : (soupape admission ouverte au maximum) Contrôler ce jeu au point d'allumage (pipe ϕ 6 dans son logement) en faisant tourner le moteur dans le sens inverse de marche Jeu à obtenir :	VENTILSTEUERUNGSKONTROLLE, Motor kalt : Spiel am Kipphebel des Auslassventils geben : (Einlassventil ganz geöffnet) Zündzeitpunkt mit Hilfe des 6 mm-Stiftes zwischen Gehäuse und Schwungscheibe festlegen. Motor entgegen der Laufrichtung zurückdrehen. Ventilspiel beträgt dann :	CHECKING THE SETTING, engine cold : Give the exhaust rocker a clearance of : (with the inlet valve fully open) Check this clearance at the ignition static setting position (6 mm dia. pin in position) by turning the engine back Clearance to be :	COMPROBACION DEL CALADO, motor frío : Dejar al balancín de escape un juego de : (válvula admisión abierta al máximo) Comprobar ese juego en el punto de encendido (calibre ϕ 6 en su alojamiento) haciendo girar el motor en sentido inverso de la marcha Juego a obtener :	VERIFICA DELLA FASATURA, motore freddo : Dare al bilanciere di scarico un gioco di : (valvola d'aspirazione aperta al massimo) Controllare il gioco al punto d'accensione (spina ϕ 6 nel suo alloggiamento) facendo ruotare il motore inversamente al senso di marcia Gioco da realizzare :	DYANE: 2,40 mm DYANE 6: 2 mm 0,09 à 0,88 mm / 0,03 à 0,75 mm

Soupapes à queue conique Ventile mit konischem Schaft Valves with taper stem Válvulas de vastago cónico Valvole con gambo conico	Segments d'arrêt à 3 gorges 3 Nuten für Ventilkeile 3 groove cotters Segmentos de retén de 3 ranuras Rosette d'arresto a 3 gole	Joints d'étanchéité sur guides de soupapes Dichtringe auf Ventilführungen Seals on valve guides Juntas de estanqueidad sobre guías de válvulas Guarnizioni di tenuta sulle guidavalvole

SOUPAPES - VENTILE - VALVE - VÁLVULAS - VALVOLE

Soupapes Ventile Valves Válvulas Valvole	Angle des portées Winkel Face angle Angulo de asientos Angolo delle portate	ϕ tête Teller-ϕ Dia. (head) ϕ cabeza ϕ testa		ϕ queue sous tête Schaft-ϕ Dia (stem) under head ϕ (vastago) bajo cabeza ϕ gambo sottotesta	Longueur Länge mm Length Longitud Lunghezza
		DYANE	DYANE 6		DYANE
Admission Einlass Inlet Admisión Aspirazione	120°	39 mm	40 mm	$8^{-0,020}_{-0,035}$ mm	$L = 89,57^{+0,45}_{-0,25}$ mm
					DYANE 6
					$L = 88,5^{+0,45}_{-0,25}$ mm
					DYANE
Echappement Auslass Exhaust Escape Scarico	90°	34 mm	34 mm	$8,5^{-0,035}_{-0,050}$ mm	$L' = 88,18^{+0,45}_{-0,25}$ mm
					DYANE 6
					$L' = 86,95^{+0,45}_{-0,25}$ mm

1
Soupape admission
Einlassventil
Inlet valve
Válvula admisión
Valvola d'aspirazione

2
Soupape échappement
Auslassventil
Exhaust valve
Válvula escape
Valvola di scarico

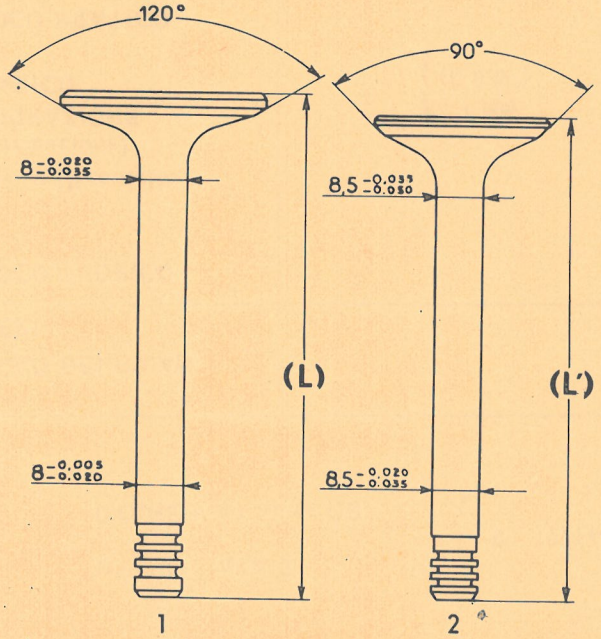

A. 12-2

RESSORTS DE SOUPAPES - VENTILFEDERN - VALVE SPRINGS - MUELLES DE VALVULAS - MOLLE DELLE VALVOLE

Ressort Federn Spring Muelle Molla	Longueur sous charge Länge unter Belastung Length under load Longitud bajo carga Lunghezza sotto carico	Charge Belastung Load Carga Carico	Longueur sous charge Länge unter Belastung Length under load Longitud bajo carga Lunghezza sotto carico	Charge Belastung Load Carga Carico
Extérieur Aussenfedern Outer Exterior Esterna	31,4 mm	DYANE 26,5 à 29,5 kg (58,4 to 65 lbs) DYANE 6 28 ± 1,5 kg (61,7 lbs)	24,15 mm	DYANE 40,5 à 44,5 kg (89,3 to 98 lbs) DYANE 6 42,5 ± 2 kg (89,9 to 98 lbs)
Intérieur Innenfedern Inner Interior Interna	24,4 mm	DYANE 11 à 13 kg (24,2 to 28,6 lbs) DYANE 6 12 ± 1 kg (26,4 lbs)	17,15 mm	DYANE 23,5 à 26,5 kg (51,8 to 58,4 lbs) DYANE 6 25 ± 1,5 kg (55 ± 3,3 lbs)

NOTA : RESSORT EXTERIEUR de rappel de soupapes
- Enroulement à droite
L. maxi à spires jointives

RESSORT INTERIEUR de rappel de soupapes
- Enroulement à gauche
L. maxi à spires jointives

ANM. AUSSENFEDER für Ventile
- Rechtswicklung
Max. Länge bei anliegenden Spiralen

INNENFEDER für Ventile
- Linkswicklung, Max. Länge bei anliegenden Spiralen

NOTE : OUTER VALVE RETURN spring
- Right hand coil
Maximum length compressed

INNER VALVE RETURN spring
- Left hand coil
Maximum length compressed

OBSERVACIÓN : MUELLE EXTERIOR de retroceso de las válvulas
- Enrollamiento a derechas
L. máxi. con las espiras juntas

MUELLE INTERIOR de retroceso de válvulas
- Enrollamiento a izquierda
L. máxi. con las espiras juntas

NOTA : MOLLA ESTERNA di richiamo valvola
- Avvolgimento destro
L. massima con spire adiacenti — 22,68 mm

MOLLA INTERNA di richiamo valvola
- Avvolgimento sinistro
L. massima con spire adiacenti — 15,39 mm

1	MANUEL DE REPARATIONS REPARATURHANDBUCH REPAIR MANUAL MANUAL DE REPARACIONES MANUALE DI RIPARAZIONE	N° 551	OPERATIONS ARBEITSVORGÄNGE OPERATIONS OPERACIONES OPERAZIONI	AY 100-00 a AY. 142-0 a AY. 142-6 AYB. 000 AYB. 142-3	DYANE AYA 2	9-1971 →

CARBURATEUR	VERGASER	CARBURETTOR	CARBURADOR	CARBURATORE	SOLEX DYANE AYA 2	
TYPE { Embrayage classique / Embrayage centrifuge	TYP { Normalkupplung / Fliehkraftkupplung	TYPE { Conventional clutch / Centrifugal clutch	TIPO { Embrague clásico / Embrague centrífugo	TIPO { Frizione classica / Frizione centrifuga	34 PICS 5 34 PCIS 5	101 [1] 102 [1]
TYPE 34 PICS 5 Réglage du régime de ralenti	TYP 34 PICS 5 Einstellung der Leerlaufdrehzahl	TYPE 34 PICS 5 Adjust the idling speed to	TIPO 34 PICS 5 Reglaje del régimen de ralentí	TIPO 34 PICS 5 Regolazione regime del minimo	850 $^{0}_{-50}$ tr/mn (r.p.m)	
TYPE 34 PCIS 5 Régler le ralenti jusqu'au « léchage » du tambour d'embrayage puis desserrer la vis du papillon des gaz de :	TYP 34 PCIS 5 Leerlauf : bei leicht schleifender Fliehkraftkupplung die Schraube der Drosselklappe etwas lösen :	TYPE 34 PCIS 5 Adjust the idling until the clutch drum just begins to drag, then undo the accelerator butterfly screw :	TIPO 34 PCIS 5 Regular el ralentí hasta el comienzo del arrastre del tambor de embrague, y seguidamente aflojar el tornillo de la mariposa de gases de :	TIPO 34 PCIS 5 Regolare il minimo fino al « pattinamento » del tamburo frizione, poi allentare la vite della farfalla dei gas di :	1/8 { - de tour / - Umdrehung / - turn / - de vuelta / - di giro	
Réglage du frein de ralenti :	Drosselklappenschliess-dämpfer :	Adjust the throttle closing dashpot	Reglaje del freno de ralentí :	Regolazione freno del minimo :		
Temps de retour	Schliesszeit	Closing delay	Tiempo de retorno	Tempo di ritorno	1 à 2 secs	

MANUEL DE REPARATIONS
REPARATURHANDBUCH
REPAIR MANUAL
MANUAL DE REPARACIONES
MANUALE DI RIPARAZIONE

N° 551

OPERATIONS
ARBEITSVORGÄNGE
OPERATIONS
OPERACIONES
OPERAZIONI

AY 100-00 a
AY. 142-0 a
AY. 142-6
AYB. 000
AYB. 142-3

DYANE AYA 2

9 -1971 →

CARBURATEUR	VERGASER	CARBURETTOR	CARBURADOR	CARBURATORE	DYANE AYA 2	
					34 PICS 5 34 PCIS 5	
REGLAGES	EINSTELLUNGEN	ADJUSTMENTS	REGLAJES	REGOLAZIONI		
Alésage venturi	Lufttrichter	Venturi bore	Difusor	Cono diffusore		28
Gicleur principal	Hauptdüse	Main jet	Surtidor principal	Getto principale	Gg	155
Calibreur d'automaticité	Luftkorrekturdüse	Air correction jet	Calibre automaticidad	Calibratore aria di automaticità	a	AB
Gicleur de ralenti	Leerlaufdüse	Idling jet, fuel	Surtidor de ralentí	Getto del minimo	gN	40
Gicleur de progression de ralenti	Beschleunigerdüse	Idling progression jet	Surtidor de progresión de ralentí	Getto di progressione del minimo	g	55
Siège du pointeau	Schwimmernadelventil	Needle valve seating	Asiento válvula de aguja	Sede valvola a spillo	p	1,3
Flotteur	Schwimmer	Float	Flotador	Galleggiante	F	5,7 g
Fin de course de pompe pour ouverture du papillon de :	Ende des Pumpenhubes bei Öffnung der Drosselklappe von :	End of pump stroke for opening gap at butterfly	Fin de carrera de bomba para apertura de la mariposa	Fine corsa della pompa per un'apertura della farfalla di :		2,5 mm

SOLEX 34 PICS 5 / 34 PCIS 5

DYANE AYA 2

a	Ajutage d'automaticité	a	Luftkorrekturdüse	a	Air correction jet	a	Ajuste de automaticidad	a	Calibratore aria di automaticità
F	Flotteur	F	Schwimmer	F	Float	F	Flotador	F	Galleggiante
Gg	Gicleur d'alimentation	Gg	Hauptdüse	Gg	Main jet	Gg	Surtidor de alimentación	Gg	Getto di alimentazione
g	Gicleur de by-pass	g	Beschleunigerdüse	g	By-pass jet	g	Surtidor de bi-pass	g	Getto by pass
gN	Gicleur de ralenti	gN	Leerlaufdüse	gN	Idling jet (fuel)	gN	Surtidor de ralentí	gN	Getto del minimo
H, H_1	Siège de bille	G, H_1	Rückschlagventil	H, H_1	Ball-valves	H, H_1	Asiento de bola	H, H_1	Sede della sfera
i	Injecteur de pompe	i	Einspritzdüse	i	Pump injector	i	Inyector de bomba	i	Iniettore della pompa
K	Buse d'air	K	Lufttrichter	K	Choke	K	Difusor de aire	K	Diffusore aria
L	Levier de pompe	L	Hebel der Pumpe	L	Pump lever	L	Mando de bomba	L	Leva della pompa
M	Membrane de pompe	M	Membrane der Pumpe	M	Pump diaphragm	M	Membrana de bomba	M	Membrana della pompa
P	Pointeau	P	Schwimmernadelventil	P	Needle valve	P	Válvula de aguja	P	Valvola a spillo
s	Tube d'émulsion	s	Mischrohr	s	Emulsion tube	s	Tubo de emulsión	s	Tubo di emulsione
t	Crépine filtre	t	Filtersieb	t	Gauze filter	t	Tamíz-filtro	t	Reticella filtrante
u_1	Orifice calibre	u_1	Ausgleichsbohrung	u_1	Calibrated orifice	u_1	Orifico calibrado	u_1	Foro calibrato
v	Papillon des gaz	v	Drosselklappe	v	Butterfly	v	Mariposa de gases	v	Farfalla dei gas
v_1	Volet de départ	v_1	Starterklappe	v_1	Valve (choke)	v_1	Mariposa de arranque	v_1	Parzializzatore d'avviamento
W	Vis de richesse de ralenti	W	Leerlaufgemischregulierschraube	W	Idling mixture screw	W	Tornillo de regulación de la mezcla de ralentí	W	Vite di regolazione del minimo

A - 14.4

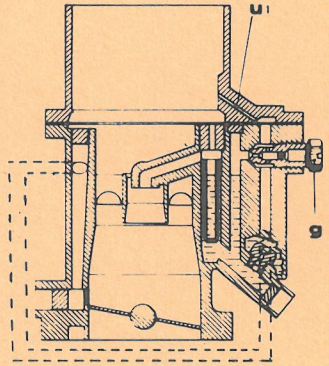

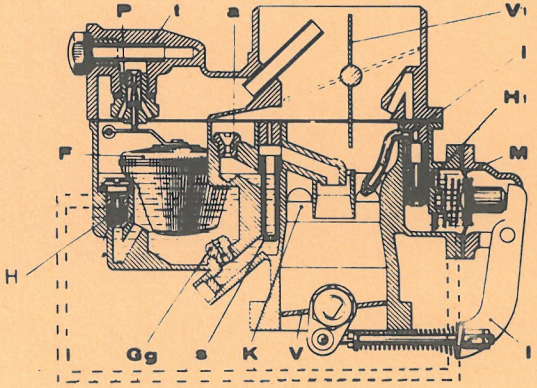

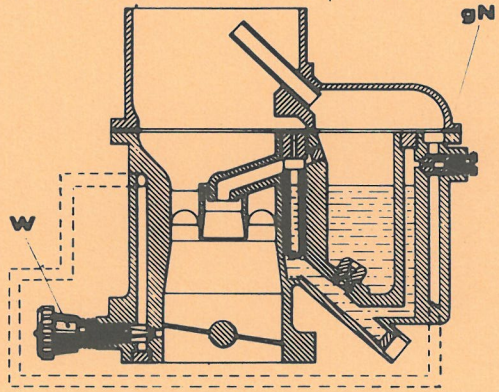

MANUEL DE REPARATIONS
REPARATURHANDBUCH
REPAIR MANUAL
MANUAL DE REPARACIONES
MANUALE DI RIPARAZIONE

N° 551

OPERATIONS
ARBEITSVORGÄNGE
OPERATIONS
OPERACIONES
OPERAZIONI

AY CB 142-3

DYANE 6 AY série CB 9-1971 →

SOLEX

CARBURATEUR

TYPE : Embrayage classique 26 - 35 CSIC 113 [1]

Embrayage centrifuge 26 - 35 SCIC 114 [1]

REGLAGES

	1er corps	2è corps
- Buses	21	24
- Gicleurs principaux	125	75
- Porte-tube d'émulsion calibré	1 Fl (145)*	
- Gicleur de ralenti	50	
- Injecteur de pompe de reprise	40	
- Ajutage d'automaticité	2AA(120)*	
- Pointeau à ressort	Siège 1,7	
- Trous de progression 3 ϕ	1 = 80 2 = 90	
- Réglage du flotteur (joint monté sur le couvercle)	35 mm	

* Valeurs moyennes

VERGASER

TYP : Normalkupplung 26 - 35 CSIC 113 [1]

Fliehkraftkupplung 26 - 35 SCIC 114 [1]

EINSTELLUNGEN

	1. Stufe	2. Stufe
- Lufttrichter	21	24
- Hauptdüsen	125	75
- Mischrohr	1 Fl (145)*	
- Leerlaufdüse	50	
- Pumpendüse	40	
- Luftkorrekturdüse	2AA(120)*	
- Schwimmernadel mit Feder	Sitz 1,7	
- Beschleunigungsbohrungen 3 ϕ	1 = 80 2 = 90	
- Einstellung des Schwimmers (Dichtung am Deckel eingebaut)	35 mm	

* Durchschnittswerte

CARBURETTOR

TYPE : Conventional clutch 26 - 35 CSIC 113 [1]

Centrifugal clutch 26 - 35 SCIC 114 [1]

SETTINGS

	Primary	secondary
- Chokes	21	24
- Main jets	125	75
- Emulsion-tube carrier	1 Fl (145)*	
- Idling jet	50	
- Accel. pump injector	40	
- Air correction jet	2AA(120)*	
- Needle-valve with spring :	1,7	
- Progression holes (three)	1 = 80 dia 2 = 90 dia	
- Float position (gasket on cover)	35 mm	

* Average sizes

CARBURADOR

TIPO : Embrague normal 26 - 35 CSIC 113 [1]

Embrague centrífugo 26 - 35 SCIC 114 [1]

REGLAJÉS

	1er cuerpo	2è cuerpo
- Difusores	21	24
- Surtidores principales	125	75
- Porta tubo de de emulsión calibrado	1 Fl (145)*	
- Surtidor de ralentí	50	
- Inyector de bomba de repris	40	
- Ajuste de automaticidad	2AA(120)*	
- Aguja de muelle	Asiento 1,7	
- Orificios de progresión 3 ϕ	1 = 80 2 = 90	
- Reglaje del flotador (junta montada sobre la tapa)	35 mm	

* Valores medios

CARBURATORE

TIPO : Frizione classica 26 - 35 CSIC 113 [1]

Frizione centrifuga 26 - 35 SCIC 114 [1]

REGOLAZIONI

	1° corpo	2° corpo
- Coni diffusori	21	24
- Getti principali	125	75
- Portatubo d'emulsione calibrato	1 Fl (145)*	
- Getto del minimo	50	
- Iniettore della pompa di ripresa	40	
- Calibratore d'automaticità	2AA(120)*	
- Valvola a spillo a molla	Sede 1,7	
- Fori di progressione 3 ϕ	1 = 80 2 = 90	
- Regolazione del galleggiante (guarnizione montata sul coperchio)	35 mm	

* Valori medi

CARBURATEUR - VERGASER - CARBURETTOR - CARBURADOR - CARBURATORE
(suite) (Forts.) (continued) (continuación) (seguito)

REGLAGE DU RALENTI :

- Vis de richesse : Amener le régime moteur à 750 T/mn, Visser lentement la vis de richesse jusqu'à ce que le moteur tourne irrégulièrement puis desserrer cette vis de 1/3 de tour.

REGIME : Embrayage classique (26-35 CSIC) : 750 + 50 0 tr/mn

Embrayage centrifuge (26-35 SCIC) : à partir du «léchage» du tambour d'embrayage, desserrer la vis de butée de papillons de 1/8 de tour

Frein de ralenti : (embrayage centrifuge) temps de retour : 1 à 2 secondes.

REGLAGE DES COMMANDES :

- Accélérateur : Pédale appuyée à fond (avec cale de 4 mm entre pédale et tapis de sol), jeu entre goupille et arrêt de câble 1,5 mm.

- Starter : garde à la tirette 3 à 5 mm

EINSTELLUNG D. LEERLAUFS :

- Gemischregulierschraube : Motordrehzahl auf 750 U/min bringen. Die Gemischregulierschraube langsam einschrauben, bis d. Motor unregelmässig läuft, dann diese Schraube wieder um 1/3-Umdrehung lösen.

MOTORDREHZAHL : Normalkupplung (26-35 CSIC) : 750 + 50 0 U/min.

Fliehkraftkupplung (26-35 SCIC) : Wenn die Kupplungstrommel mitgenommen wird, die Drosselklappenanschlagschraube um 1/8 - Umdrehung lösen.

Leerlaufbremse : (Fliehkraftkupplung) Rücklaufzeit : 1-2 Sekunden.

EINSTELLUNG DER BETÄTIGUNGEN :

Gashebel : bei ganz durchgetretenem Pedal (mit Scheibe von 4 mm zwischen Pedal u. Bodenmatte) beträgt das Spiel zwischen Splint und Zughalterung 1,5 mm.

- Starter : Spiel am Zug 3-5 mm

ADJUST THE IDLING :

- Mixture screw : adjust engine speed to 750 r p m. Screw mixture screw in slowly until engine begins to hunt, then unscrew mixture screw 1/3 of a turn.

IDLING SPEED : Conventional clutch : (26-35 CSIC) 750 to 800 rpm

Centrifugal clutch : (26-35 SCIC) : Adjust the idling speed until the clutch drum just begins to drag then undo the throttle stop screw by 1/8 of a turn.

Throttle-closing dashpot (centrifugal clutch) : Closing delay : 1 to 2 secs.

ADJUSTMENT OF CONTROLS :

Accelerator : Pedal fully depressed (4 mm (5/32 in) spacer between pedal and floor) clearance between pin and cable stop : 1.5 mm (1/16 in).

- Choke : Clearance between knob & guide : 3 to 5 mm $\frac{1}{8}$ - $\frac{3}{16}$"

REGLAJE DEL RALENTI :

- Tornillo de riqueza : Poner el régimen del motor a 750 r.p.m. Apretar lentamente el tornillo de riqueza hasta que el motor gire irregularmente después aflojar este tornillo 1/3 de vueta.

REGIMEN : Embrague clásico (26-35 CSIC) : 750 + 50 0 r p m

Embrague centrífugo (26-35 SCIC) : a partir del «roce» del tambor de embrague, aflojar, el tornillo del tope de mariposa 1/8 de vuelta.

Freno de ralentí : (embrague centrífugo) tiempo de retorno 1 a 2 segundos.

REGLAJE DE LOS MANDOS :

- Acelerador : Pedal pisado a fondo (con delga de 4 mm entre el pedal y el tapíz del suelo), juego entre la grupilla y el freno del cable 1,5 mm.

- Starter : distancia al tirador 3 a 5 mm

REGOLAZIONE DEL MINIMO :

- Vite di regolazione miscela : Portare il regime motore a 750 giri/min. Avvitare lentamente la vite di regolazione miscela finché il motore gira in modo irregolare poi allentare la vite di 1/3 di giro.

REGIME : Frizione classica (26-35 CSIC) : 750 + 50 0 giri/min.

Frizione centrifuga (26-35 SCIC) : a partire dal «pattinamento» del tamburo frizione, allentare la vite d'arresto farfalla di 1/8 di giro

Freno del minimo : (frizione centrifuga) tempo di ritorno : 1 a 2 secondi.

REGOLAZIONE DEI COMANDI :

- Acceleratore : Pedale premuto a fondo (con spessore da 4 mm tra pedale e tappeto del pianale), gioco tra copiglia ed arresto del cavo 1,5 mm.

- Starter : gioco al tirante 3 a 5 mm

CARBURATEUR - VERGASER - CARBURETTOR - CARBURADOR - CARBURATORE

(suite) (Forts.) (continued) (continuación) (seguito)

DYANE 6 - AY-CB

26-35 CSIC 26-35 SCIC

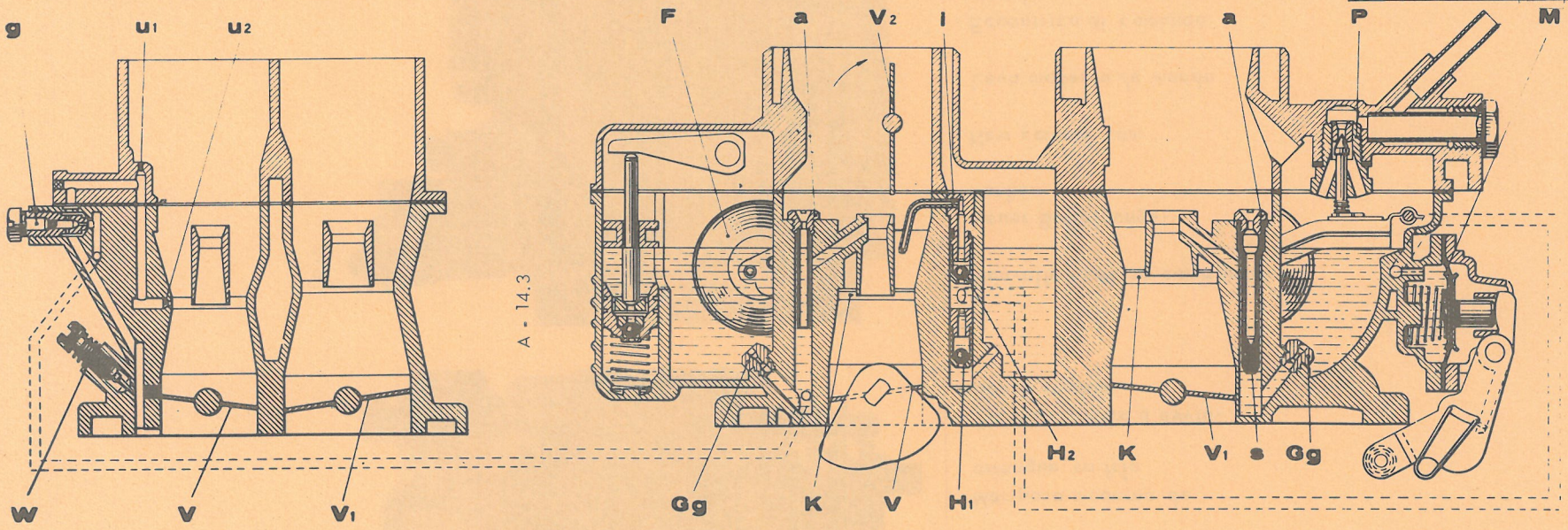

a	Ajutages d'automaticité	a	Luftkorrekturdüse	a	Correction jets	a	Ajuste de automaticidad	a	Calibratore aria di automaticità
F	Flotteur	F	Schwimmer	F	Float	F	Flotador	F	Galleggiante
Gg	Gicleurs d'alimentation	Gg	Hauptdüse	Gg	Main jets	Gg	Surtidor de alimentación	Gg	Getto d'alimentazione
g	Gicleur de ralenti	g	Beschleunigerdüse	g	Idling jet	g	Surtidor de ralentí	g	Getto del minimo
$H^1 H^2$	Sièges de bille	$H^1 H^2$	Rückschlagventil	H^1 2	Pump inlet valve	$H^1 H^2$	Asientos de bola	$H^1 H^2$	Sede della sfera
i	Injecteur de pompe	i	Einspritzdüse	i	Pump injector	i	Inyector de bomba	i	Iniettore della pompa
K	Buses d'air	K	Lufttrichter	K	Choke tubes	K	Difusor de aire	K	Diffusore aria
M	Membrane de pompe	M	Membrane der Pumpe	M	Pump membrane	M	Membrana de la bomba	M	Membrana della pompa
P	Pointeau à ressort	P	Schwimmernadelventil	P	Needle valve with spring	P	Aguja con muelle	P	Valvola a spillo a molla
s	Tube d'émulsion	s	Mischrohr	s	Emulsion tube	s	Tubo de emulsión	s	Tubo di emulsione
$u^1 u^2$	Orifices calibrés	$u^1 u^2$	Ausgleichsbohrung	$u^1 u^2$	Calibrated orifices	$u^1 u^2$	Orificios calibrados	$u^1 u^2$	Fori calibrati
$V.V^1$	Papillons des gaz	$V.V^1$	Drosselklappe	$V.V^1$	Throttles	$V.V^1$	Mariposas de gases	$V.V^1$	Farfalle dei gas
V^2	Volet de départ	V^2	Starterklappe	V^2	Strangler	V^2	Mariposa de arranque	V^2	Parzializzatore d'avviamento
W	Vis de richesse de ralenti	W	Leerlaufgemischregulierschraube	W	Idling mixture screw	W	Tornillo de riqueza del ralentí	W	Vite di regolazione miscela del minimo

TYPE TYP TYPE TIPO TIPO	26-35 CSIC	=	113 [1]
	26-35 SCIC	=	114 [1]

8700

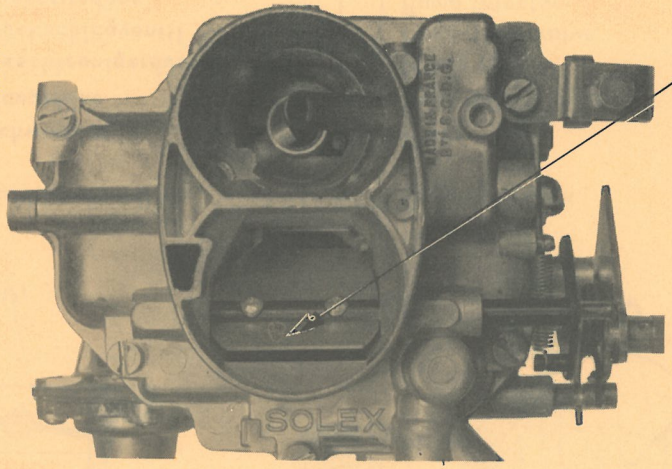

- Nouveau volet de départ à froid
- Neue Klappe. für Kaltstart
- New strangler flap
- Mariposa moderna de arrangue en frío
- Parzializzatore d'avviamento attuale

8697

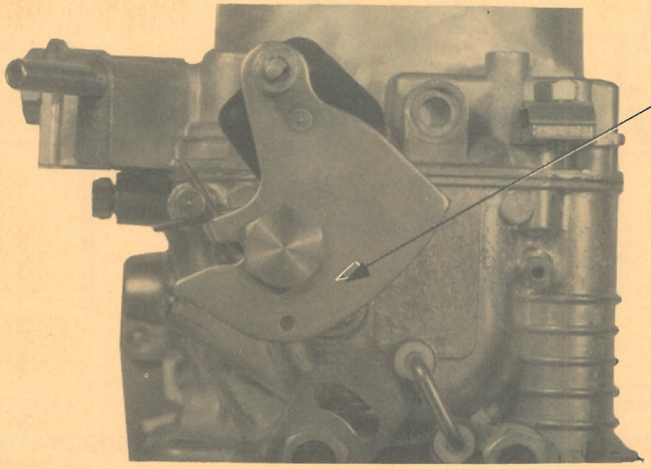

- Nouvelle came de commande
- Neuer Betätigungsnocken
- New control cam
- Leva moderna de mando
- Eccentrico di comando attuale.

ACCESSOIRES D'ALIMENTATION	KRAFTSTOFFZUFUHR	FUEL SUPPLY	ACCESORIOS DE ALIMENTACIÓN	ACCESSORI DEL-L'ALIMENTAZIONE	
FILTRE À AIR	**LUFTFILTER**	**AIR FILTER**	**FILTRO DE AIRE**	**FILTRO DELL'ARIA**	
Filtre à air «MIOM» élément filtrant imprégné d'huile.	Luftfilter «MIOM» Filterelement mit Öl imprägniert	Air filter «MIOM» Filter element impregnated with oil	Filtro de aire «MIOM» elemento filtrante impregnado de aceite	Filtro dell'aria «MIOM» elemento filtrante imbevuto d'olio	
NOTA : Silencieux d'admission et filtre à air incorporés dans le même boitier	*ANMERKUNG :* Ansauggeräuschdämpfer und Luftfilter in einem Gehäuse	*NOTE :* Inlet silencer and air filter incorporated in the same housing	*OBSERVACIÓN :* Silenciador de admisión y filtro de aire incorporados en la misma caja	*NOTA :* Silenziatore di aspirazione e filtro aria incorporati nella stessa scatola	
POMPE A ESSENCE	**BENZINPUMPE**	**PETROL PUMP**	**BOMBA DE GASOLINA**	**POMPA BENZINA**	GUIOT S.E.V. Marchal
Contrôle d'étanchéité (air comprimé)	Dichtigkeitskontrolle (Pressluft)	Checking for leaks (compressed air)	Control de estanqueidad (aire comprimido)	Controllo della tenuta (aria compressa)	800 gr/cm² (12 p.s.i.)
Pression de refoulement (a débit nul)	Motor im Leerlauf (Benzindruck zw. Pumpe und Vergaser)	Output pressure (zero delivery)	Presión de impulsión (con caudal nulo)	Pressione di mandata (erogazione nulla)	200 gr/cm² (3 p.s.i.)
Dépassement de la tige de commande de la pompe (came en position mini)	Überstand des Betätigungsstössels der Pumpe (Nocken auf niedrigster Position)	Pump operating rod stands proud. (cam in min. position)	Sobresaliente de la varilla de mando de la bomba (leva en posición míni).	Sporgenza dell'asta di comando pompa (camma in posizione minima)	1,2 mm mini
Longueur de la tige de commande	Länge des Benzinpumpenstössels	Length of control rod	Longitud de la varilla de mando	Lunghezza asta di comando	$110{,}7^{0}_{-0{,}1}$ mm
Course de la tige de commande	Hub des Benzinpumpenstössels	Control rod travel	Carrera de la varilla de mando	Corsa asta di comando	$2{,}6^{0}_{-0{,}16}$ mm

MANUEL DE REPARATIONS
REPARATURHANDBUCH
REPAIR MANUAL
MANUAL DE REPARACIONES
MANUALE DI RIPARAZIONE

N° 551

OPERATIONS
ARBEITSVORGÄNGE
OPERATIONS
OPERACIONES
OPERAZIONI

AY. 100-00 a
AYB.141-1
AY. 141-4
AY. 171-4
AY. 171-6
AY. 173-1
AY. 173-3
AY. 175-1

DYANE AYA 2
DYANE 6 AY série CB

9 - 1971 →

					DYANE AYA2	DYANE 6 AYCB
RESERVOIR A ESSENCE	KRAFTSTOFFTANK	PETROL TANK	DEPOSITO DE GASOLINA	SERBATOIO CARBURANTE		
Capacité (litres)	Inhalt (Liter)	Capacity (litres)	Capacidad (litros)	Capacità (litri)	20 (4 1/2 gall.imp)	25 (5 1/2 gall.imp)
Elément filtrant	Filterelement	Filter element	Elemento filtrante	Elemento filtrante	RELUMIX ZENITH	
JAUGE A ESSENCE	KRAFTSTOFFANZEIGE	PETROL GAUGE	INDICADOR DE GASOLINA	INDICATORE LIVELLO		
Rhéostat de jauge	Rheostat	Gauge rheostat	Reóstato de indicador	Reostato dell'indicatore	12 volts OS-JAEGER	
TUBULURE ADMISSION et ECHAPPEMENT	EIN - UND AUSLASS-KRÜMMER	INLET AND EXHAUST MANIFOLD	COLECTOR ADMISION Y ESCAPE	COLLETTORE DI ASPIRAZIONE-SCARICO		
Défaut de planéité de la face d'appui des brides de fixation	Planheitstoleranz der Auflageflächen der Befestigungsflansche	Flange faces to be flat to within	Defecto de planeidad de la cara de apoyo de las bridas de fijación	Falsa planeicità delle facce d'appoggio delle flange di fissaggio	0,1 mm	
Serrage des écrous des brides de fixation	Anzugsmoment der Muttern der Befestigungsflansche	Tightening of flange nuts	Apriete de las tuerca de las bridas de fijación	Serraggio dadi delle flange di fissaggio	1,5 m.kg (10,8 ft lbs)	
Serrage des demi-colliers sur tubes d'échappement	Anzugsmoment der Schellenhälften an den Auslassrohren	Tightening of manifold half collars	Apriete de los medio-collarines sobre tubos de escape	Serraggio mezzi collari sui tubi di scarico	1 à 1,2 m.kg (7,2 to 8,7 ft lbs)	

3

- RHEOSTAT DE JAUGE - RHEOSTAT - GAUGE RHEOSTAT - - REOSTATO DE INDICADOR - REOSTATO DELL'INDICATORE -

A. 17-1

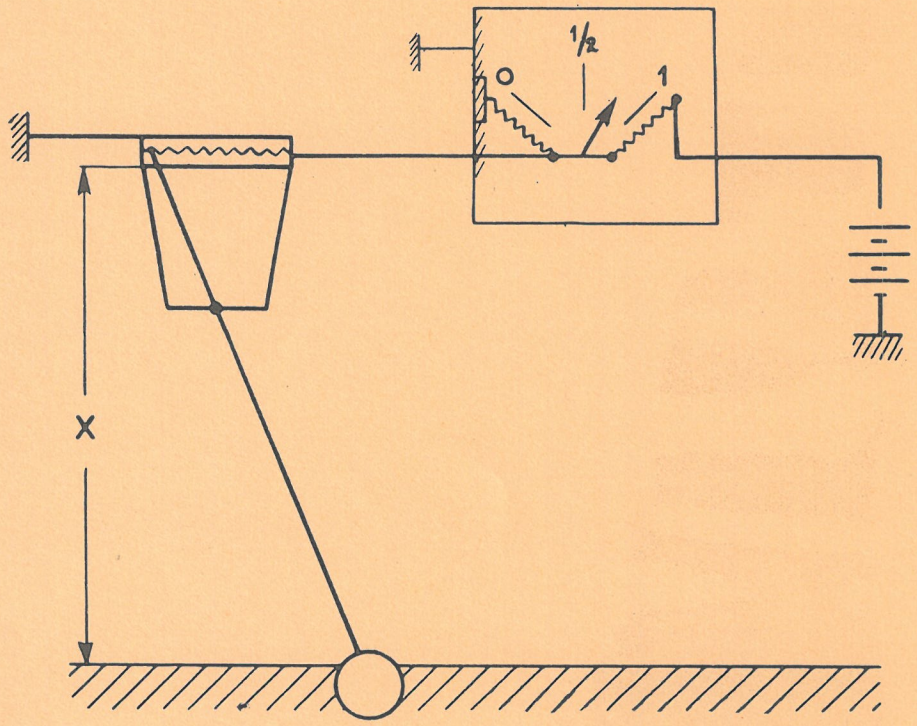

Niveau du liquide
Flüssigkeitsstand
Liquid level
Nivel del liquído
Livello del liquido

- Lorsque l'axe de l'aiguille sera confondu avec l'axe du repère, les valeurs de X seront comprises entre les valeurs du tableau ci-dessous :

- Wenn die Nadelachse mit der Achse der Markierung genau übereinstimmt, so liegen die Werte von X zwischen den Werten der untenstehenden Tabelle.

- When the centre-line of the needle coincides with the centre-line of the mark, the values of X will lie between the values given in the table below.

- Cuando el eje de la aguja coincida con el eje del punto de referencia, los valores de X estarán comprendidos entre los valores del cuadro abajo señalado.

- Quando l'asse della lancetta coincide con l'asse del riferimento, i valori di X saranno compresi tra quelli della tabella qui di seguito.

Repères Markierungen Marks Punto de referencia Riferimenti	0	1/2	1
X maxi	162 mm	108,5 mm	55 mm
X mini	153 mm	97 mm	0

1	MANUEL DE REPARATIONS REPARATURHANDBUCH REPAIR MANUAL MANUAL DE REPARACIONES MANUALE DI RIPARAZIONE	N° 551	OPERATIONS ARBEITSVORGÄNGE OPERATIONS OPERACIONES OPERAZIONI	AY. 000 a AY. 100-00 a AY. 211-0 a AY. 211-1 AY. 211-3 AY. 212-1 AYB. 211-0	DYANE AYA 2 DYANE 6 AY série CB	9-1971 →

ALLUMAGE	ZÜNDUNG	IGNITION	ENCENDIDO	ACCENSIONE	
BOBINE Référence :	ZÜNDSPULE Bezeichnung :	COIL Reference :	BOBINA Referencia :	BOBINA Riferimento :	DUCELLIER 4009
ALLUMEUR Référence :	ZÜNDVERTEILER Bezeichnung :	CONTACT BREAKER Reference :	DISTRIBUIDOR DE ENCENDIDO Referencia :	SPINTEROGENO Riferimento :	DUCELLIER 605774
Point d'allumage : 12° avant PMH 8° avant PMH	Zündzeitpunkt : 12° Vor O.T. 8° Vor O.T.	Static setting : 12° B.T.D.C. 8° B.T.D.C.	Punto de encendido : 12° antes P.M.S. 8° antes P.M.S.	Punto d'accensione : 12° prima del P.M.S. 8° dopo il P.M.S.	DYANE DYANE 6
Ecartement des vis platinées	Unterbrecherkontakt-abstand	Breaker point gap	Separación entre los platinos	Apertura dei contatti	0,40 ± 0,05 mm (0,016" ± 0,002")
- Angle de fermeture des vis platinées	- Schliesswinkel	- Dwell angle	- Angulo de cierre de los platinos	- Angolo di chiusura dei contatti	109 ± 3°
- Pression de tarage du ressort (linguet mobile)	- Tarierdruck der Federn (Blattfeder)	- Contact pressure of spring (moving contact)	- Presión de tarado del muelle (lengüeta móvil)	- Pressione di taratura della molla (martelletto mobile)	450 à 550 g (16 - 19 oz)
Débattement des masses d'avance centrifuge	Zündsverstellung durch Fliehgewichte	Centrifugal advance	Desplazamineto de las masas de avance centrífugo	Escursione delle masse d'anticipo centrifugo	10° à 15°

BOUGIES ZÜNDKERZEN SPARKING PLUGS BUJIAS CANDELE	DYANE - AYA 2 SEV Marchal 35 - BOSCH W.225 TI CHAMPION L 85 - AC 42 FF EYQUEM 755 - MARELLI CW 240 NT	DYANE 6 - AY - CB SEV Marchal 34 S - BOSCH W 225 TI AC 42 FF - EYQUEM 755 MARELLI CW 260 NT

Ecartement des électrodes	Elektrodenabstand	Sparking plug gap	Separación de electrodos	Distanza degli elettrodi	0,6 à 0,7 mm (0.024" to 0.028")
CONDENSATEUR Capacité	KONDENSATOR Kapazität	CONDENSER Capacity	CONDENSADOR Capacidad	CONDENSATORE Capacità	0,18 à 0,22 μF

- AVANCE ALLUMEUR
- FRÜHZÜNDUNG VERTEILER-GRADE
- ADVANCE, CONTACT BREAKER
- CURVA DE AVANCE DEL DISTRIBUDOR
- ANTICIPO SPINTEROGENO

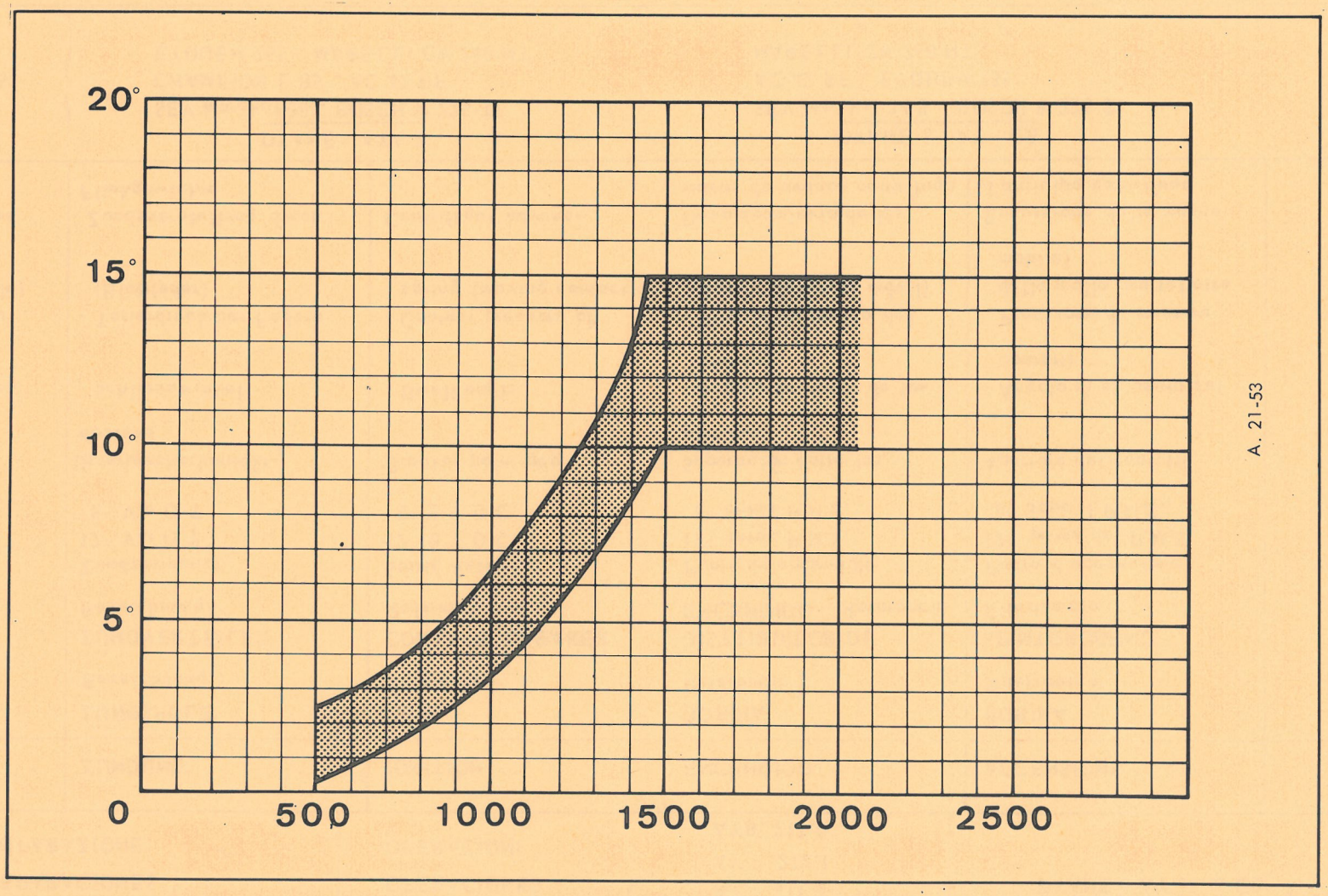

- TR/MN ALLUMEUR
- VERTEILER U/min
- R.P.M. CONTACT BREAKER
- R.P.M. DEL DISTRIBUIDOR
- GIRI/MIN. SPINTEROGENO

GRAISSAGE	SCHMIERUNG	LUBRICATION	ENGRASE	LUBRIFICAZIONE	TOTAL ALTIGRADE GT spécial autoroute 20 W/40 ou GTS 20 W/50
Huile moteur	Motoröl	Engine oil	Aceite motor	Olio motore	
CONTENANCE DU CARTER	**FASSUNGSVERMÖGEN DES MOTORS**	**CAPACITY OF SUMP**	**CAPACIDAD DEL CARTER**	**CAPACITÁ DEL CARTER**	
- après vidange	- Nach Ölwechsel	- after draining	- después vaciado	- per sostituzione	2 L (31/2 pts imp)
- après démontage des couvre-culasses	- Nach Abbau der Zylinderkopfdeckel	- after removing, cylinder head cover	- después desmontaje tapa culatas	- dopo smontaggio dei coperchi testata	2,3 L (4 pts imp)
- entre mini et maxi	- Zwischen «mini» und «maxi»	- between min and max. marks	- entre míni. y máxi.	- fra minimo e massimo	0,5 L (7/8 pt imp)
FILTRE A HUILE *NOTA :* Depuis Mai 1968, étanchéité de la bride de tamis d'huile par joint torique	**ÖLFILTER** *ANM :* Ab Mai 1968 wurde das Sieb geändert, Abdichtung durch Ringdichtung	**OIL FILTER** *NOTE :* Since May 1968 sealing of the flange on the oil filter has been by ring seal	**FILTRO DE ACEITE** *OBSERVACIÓN :* Desde mayo 1968, estanqueidad de la brida del tamíz de aceite por junta tórica	**FILTRO DELL'OLIO** *NOTA :* Da maggio 1968 tenuta della flangia della reticella filtrante tramite gommino di tenuta	
Serrage des vis de fixation de tamis d'huile	Anzugsmoment der Befestigungsschrauben des Siebfilters am Gehäuse	Tightening the screws securing oil filter	Apriete de los tornillos de fijación tamíz de aceite	Serraggio viti di fissaggio filtro dell'olio	0,5 m.kg (3.6 ft lbs)
POMPE A HUILE	**ÖLPUMPE**	**OIL PUMP**	**BOMBA DE ACEITE**	**POMPA DELL'OLIO**	
- Epaisseur des pignons	- Stärke der Pumpenräder	- Thickness of pinions	- Espesor de los piñones	- Spessore degli ingranaggi	$11^{-0,02}_{-0,05}$ mm
- Jeu latéral des pignons dans le corps	- Seitenspiel der Pumpenräder im Gehäuse	- End float of pinions in pump body	- Juego lateral de los piñones en el cuerpo	- Gioco assiale degli ingranaggi nel corpo	0,02 à 0,10 mm
- Serrage des vis de fixation du couvercle	- Anzugsmoment der Pumpendeckelschrauben	- Tightening the screws securing the cover	- Apriete de los tornillos de fijación de la tapa	- Serraggio viti di fissaggio coperchio	1,3 m.kg (9 1/2 ft lbs)
- Pression d'huile à 6000 t/mn (huile à 80° C) (manomètre branche à la sortie du 1/2 carter gauche)	- Öldruck bei 6000 U/min (Öl auf 80° C) (Manometer angeschlossen am Ausgang der linken Gehäusehälfte)	- Oil pressure at 6000 rpm (oil at 80° C) (176° F) (gauge connected to oulet on left hand half crankcase)	- Presión de aceite a 6000 R.P.M. (aceite a 80° C) (manómetro conectado a la salida del 1/2 cárter izquierdo)	- Pressione olio a 6000 giri/min (olio a 80° C) (manometro collegato all'uscita del 1/2 carter sinistro)	6 à 6,5 kg/cm² (86 to 93 psi)

DYANE AYA 2

Moteur-Motor-Engine-Motor-Motore A.79/1

CIRCULATION D'HUILE MOTEUR

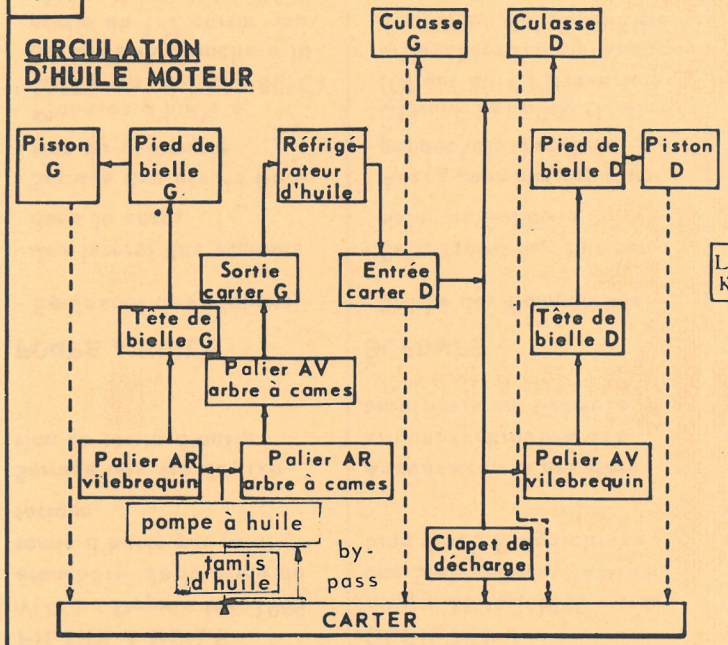

SCHMIERKREISLAUF MOTOR

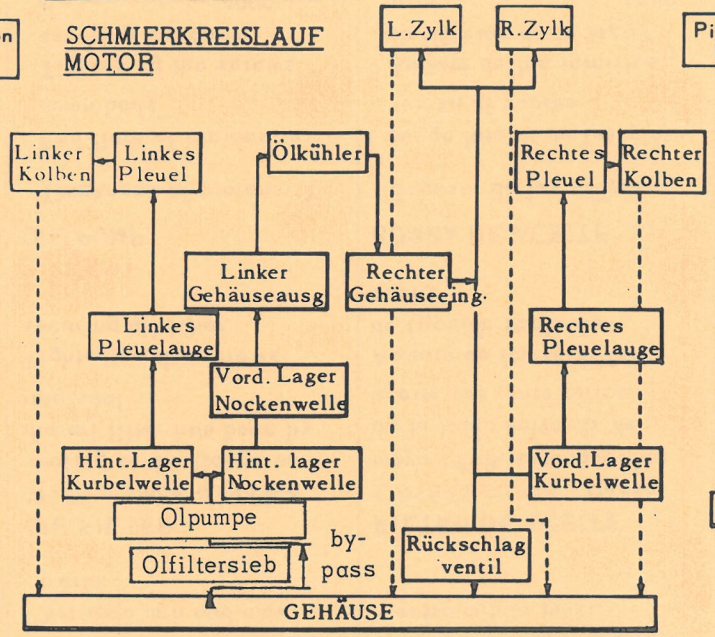

ENGINE OIL CIRCULATION

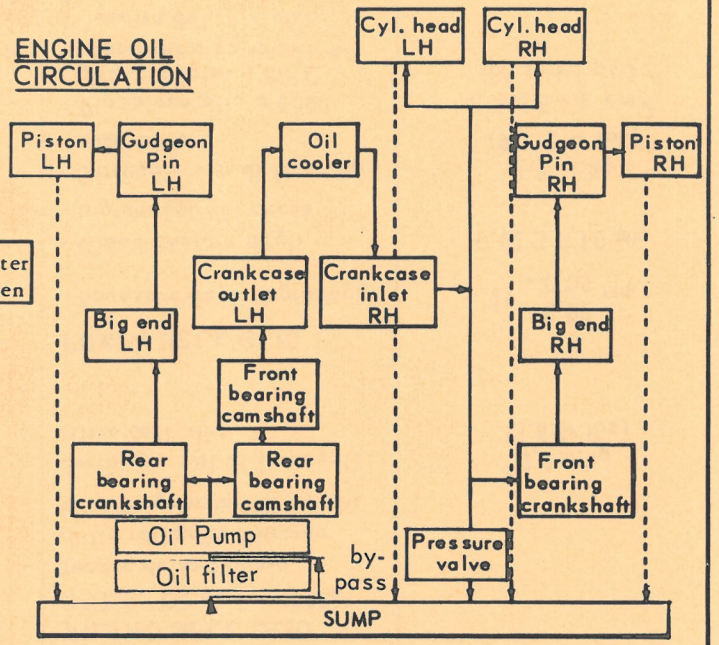

CIRCULACION DE ACEITE MOTOR

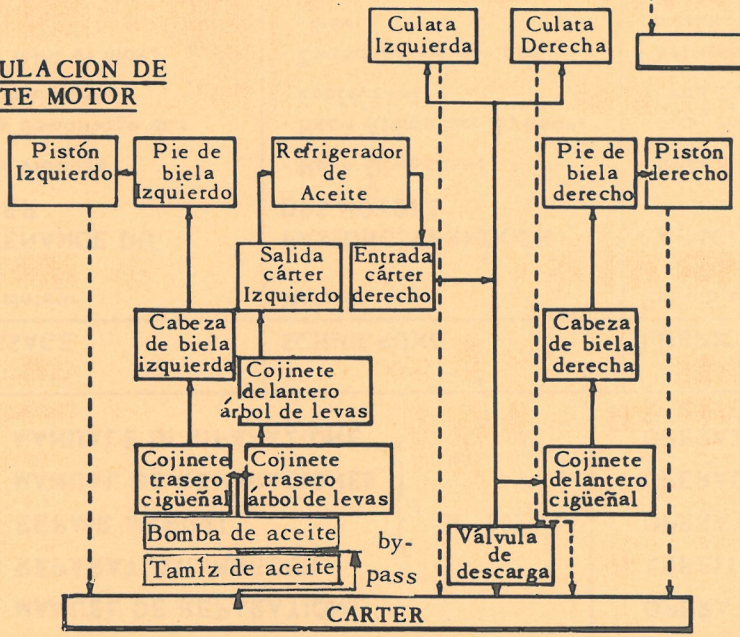

CIRCOLAZIONE OLIO MOTORE

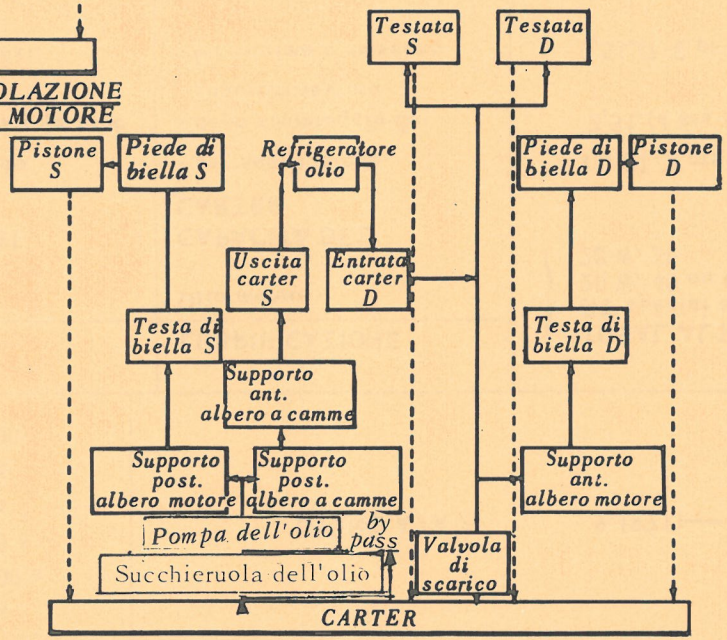

GRAISSAGE	SCHMIERUNG	LUBRICATION	ENGRASE	LUBRIFICAZIONE	
Huile moteur	Motoröl	Engine oil	Aceite motor	Olio motore	TOTAL Altigrade GT spéciale autoroute 20 W/40 ou GTS 20 W/50
CONTENANCE DU CARTER	FASSUNGSVERMÖGEN DES MOTORS	CAPACITY OF SUMP	CAPACIDAD DEL CARTER	CAPACITA' DEL CARTER	
- après vidange	- Nach Ölwechsel	- after draining	- después vaciado	- per sostituzione	2,2 L (3,9 pts imp)
- après démontage des couvre-culasses	- Nach Abbau der Zylinderkopfdeckel	- after removing cylinder head cover	- después desmontaje tapa culatas	- dopo smontaggio dei coperchi testata	2,5 L (4,4 pts imp)
- entre mini et maxi	- Zwischen «mini» und «maxi»	- between min and max.	- entre míni, y máxi.	- fra minimo e massimo	0,5 L (7/8 pt imp)
- après vidange, échange de la cartouche et démontage des couvre-culbuteurs	- Nach Ölwechsel und Ausbau der Patrone sowie Ausbau der Ventildeckel	- after draining change of filter element and removal of cylinder head cover	- después vaciado, cambio del cartucho y desmontaje de las tapas de balancines	- per sostituzione comprendente sostituzione cartuccia e smontaggio coperchi bilancieri	2,7 L (4,7 pts imp)
FILTRE A HUILE	ÖLFILTER	OIL FILTER	FILTRO DE ACEITE	FILTRO DELL'OLIO	
L'étancheité de la bride de tamis ou de cartouche d'huile est obtenue par un joint torique	Die Dichtigkeit des Flansches des Siebes oder der Ölfilterpatrone wird gewährleistet durch eine Ringdichtung	The sealing of the oil filter flange is effected by an O. ring seal	La estanqueídad de la brída del tamíz o del cartucho filtrante queda asegurada por una junta tórica	La tenuta della flangia della reticella o della cartuccia filtrante è assicurata da un gommino di tenuta	
Serrage des vis de fixation de tamis d'huile	Anzugsmoment der Befestigungsschrauben des Siebfilters am Gehäuse	Tightening the screws securing oil filter	Apriete de los tornillos de fijación tamíz de aceite	Serraggio viti di fissaggio filtro dell'olio	0,5 m.kg (3.6 ft lbs)
POMPE A HUILE	ÖLPUMPE	OIL PUMP	BOMBA DE ACEITE	POMPA DELL'OLIO	
- Epaisseur des pignons	Stärke der Pumpenräder	Thickness of pinions	Espesor de los piñones	- Spessore degli ingranaggi	10,5 $^{-0,002}_{-0,05}$ mm
- Jeu latéral des pignons dans le corps	Seitenspiel der Pumpenräder im Gehäuse	End float of pinions in pump body	Juego lateral de los piñones en el cuerpo	- Gioco assiale degli ingranaggi nel corpo	0,02 à 0,10 mm
- Serrage des vis de fixation du couvercle	Anzugsmoment der Pumpendeckelschrauben	Tightening the screws securing the cover	Apriete de los tornillos de fijación de la tapa	- Serraggio viti di fissaggio coperchio	1,3 m.kg (9 1/2 ft lbs)
- Pression d'huile à 6000 t/mn (huile à 80° C) (manomètre branché à la sortie du 1/2 carter gauche)	Öldruck bei 6000 U/min (Öl auf 80° C) (Manometer angeschlossen am Ausgang der linken Gehäusehälfte)	Oil pressure at 6000 rpm (oil at 80° C) (176° F) (gauge connected to outlet an left hand half crankcase)	Presión de aceite a 6000 R.P.M. (aceite a 80° C) (manómetro conectado a la salida del 1/2 cárter izquierdo)	- Pressione olio a 6000 giri/min (olio a 80° C) (manometro collegato al l'uscita del 1/2 carter sinistro)	6 à 6,5 kg/cm ^{2} (86 à 93 psi)

GRAISSAGE (suite)	SCHMIERUNG (Forts.)	LUBRICATION (continued)	ENGRASE (continuación)	LUBRIFICAZIONE (seguito)	
Depuis le 19-2-1970, un mano-contact de pression d'huile est monté sur les moteurs qui équipent ces véhicules. Le mano-contact AYB 614-112 A est fixé sur le demi-carter moteur gauche à la place du bouchon obturateur AZ 114-91. L'étanchéité est réalisée par un joint 2458-S.	Ab. 19-2-1970 wird ein Warnlichtschalter für Öldruck bei den Motoren dieser Fahrzeuge eingebaut. Der Warnlichtschalter AYB 614-112 A wird an der linken Motorgehäusehälfte anstelle des Verschlussstopfens AZ 114-91 befestigt. Die Dichtigkeit wird gewährleistet durch eine Dichtung 2458-S.	Since 19-2-1970, an oil pressure switch is fitted on the engines on these vehicles. The pressure switch, AYB 614-112 A is fixed on the left hand half-crankcase in place of the closing plug AZ 114-91. Oil-tightness is ensured by a gasket 2458-S.	A partir del 19-2-1970 se monta un manocontacto de presión de aceite sobre los motores que equipan estos vehículos. El manocontacto AYB 614-112 A está fijado sobre el semicárter de motor lado izquierdo en lugar del tapón obturador AZ 114-91. La estanqueidad se obtiene por una junte 2458-S.	Dal 19-2-1970 un manocontatto della pressione olio è montato sui motori di questi veicoli. Il manocontatto AYB 614-112 A è fissato sul semicarter motore sinistro al posto del tappo AZ 114-91. La tenuta è assicurata da una guarnizione 2458-S.	
- Couple de serrage du mano-contact :	- Anzugsmoment des Warnlichtschalters :	- Tighten pressure switch to :	- Par de apriete del manocontacto :	- Coppia di serraggio del manocontatto :	$2\,^{+0,2}_{0}$ m.kg (14 to 16 ft lbs)
Le voyant de pression d'huile DX521-233 A est fixé sur la partie centrale de planche de bord AM856-286 A.	Die Kontrolleuchte für Öldruck DX521-233 A wird am Mittelteil des Armaturenbrettes AM856-286 A befestigt.	The oil pressure warning lamp DX521-233 A is fixed on the central portion of the facia board AM856-286 A.	La luz de control de la presión de aceite DX521-233 A está fijado sobre la parte central del tablero de abordo AM856-286 A.	La spia della pressione olio DX521-233 A è fissata sulla parte centrale del cruscotto AM856-286 A.	
Le mano-contact est relié par un fil au faisceau avant.	Der Warnlichtschalter ist mit einem Kabel mit dem vorderen Kabelbündel verbunden.	The pressure switch is connected by a lead to the front harness.	El manocontacto está conectado por un cable al haz delantero.	Il manocontatto è collegato con un filo al fascio anteriore.	

GRAISSAGE (Suite)

DYANE 6 AY-CB

LEGENDE

1 - Tamis d'huile
2 - Pompe à huile
3 - Cartouche filtrante
4 - Clapet by-pass
5 - Palier AR vilebrequin
6 - Bielle gauche
7 - Piston gauche
8 - Palier avant arbre à cames
9 - Mano-contact de pression d'huile
10 - Réfrigérateur d'huile
11 - Culasse gauche
12 - Culasse droite
13 - Clapet by-pass incorporé au demi carter droit
14 - Clapet de décharge (nouveau ressort 5.403.834)
15 - Palier AV vilebrequin
16 - Bielle droite
17 - Piston droit

NOTE

Vidange tous les 5000 km

Cartouche filtrante (à échanger tous les 10.000 kms)

MOTOR SCHMIERUNG (Forts)

DYANE 6 AY-CB

ZEICHENERKLÄRUNG

1 - Ölansaugstutzen
2 - Ölpumpe
3 - Ölfilter
4 - Ölüberströmventil
5 - Kurbelwellenlager hinten
6 - Pleuel links
7 - Kolben links
8 - Lager vorn, Nockenwelle
9 - Öldruckschalter
10 - Ölkühler
11 - Zylinderkopf links
12 - Zylinderkopf rechts
13 - Ölüberströmventil in Gehäusehälfte rechts
14 - Ölüberdruckventil (neue Feder 5.403.834)
15 - Kurbelwellenlager, vorn
16 - Pleuel rechts
17 - Kolben rechts

ANMERKUNG

Ölwechsel alle 5000 km

Filterpatrone (alle 10.000 km auswechseln)

LUBRICATION (Continued)

DYANE 6 AY-CB

KEY

1 - Oil sieve
2 - Oil pump
3 - Filter cartridge
4 - By-pass valve
5 - Rear crankshaft bearing
6 - L.H. connecting rod
7 - L.H. piston
8 - Front camshaft bearing
9 - Oil pressure switch
10 - Oil cooler
11 - L.H. cylinder head
12 - R.H. cylinder head
13 - By-pass valve incorporated in R.H. half casing
14 - Pressure release valve (new spring 5.403.834)
15 - Front crankshaft bearing
16 - R.H. connecting rod
17 - R.H. piston

NOTE

Oil change every 3200 miles (5000 km)

Filter element (to be changed every 6000 miles)

ENGRASE (Continuación)

DYANE 6 AY-CB

LEYENDA

1 - Tamíz de aceite
2 - Bomba de aceite
3 - Cartucho filtrante
4 - Válvula by-pass
5 - Cojinete trasero de cigüeñal
6 - Biela izquierda
7 - Pistón izquierdo
8 - Cojinete delantero de árbol de levas
9 - Manocontacto de presión de aceite
10 - Refrigerador de aceite
11 - Culata izquierda
12 - Culata derecha
13 - Válvula by-pass incorporada en el semi-cárter derecho
14 - Válvula de descarga (nuevo muelle 5.403.834)
15 - Cojinete delantero de cigueñal
16 - Biela derecha
17 - Pistón derecho

NOTA

Cambio de aceite cada 5000 km

Cartucho filtrante (cambiar todos los 10.000 km)

LUBRIFICAZIONE (Seguito)

DYANE 6 AY-CB

LEGGENDA

1 - Reticella filtrante
2 - Pompa dell'olio
3 - Cartuccia filtrante
4 - Valvola «by-pass»
5 - Supporto post. albero motore
6 - Biella sinistra
7 - Pistone sinistro
8 - Supporto ant. albero a camme
9 - Manocontatto pressione olio
10 - Refrigeratore olio
11 - Testata sinistra
12 - Testata destra
13 - Valvola by-pass incorporata nel semicarter destro
14 - Valvola di scarico (nuova molla 5.403.834)
15 - Supporto ant.albero motore
16 - Biella destra
17 - Pistone destro

NOTA

Sostituzione olio ogni 5000 km

Cartuccia filtrante (da sostituire ogni 10.000 km)

6	CIRCULATION D'HUILE MOTEUR	SCHMIERKREISLAUF MOTOR	ENGINE OIL CIRCULATION	CIRCULACION DE ACEITE MOTOR	CIRCOLAZIONE OLIO MOTORE

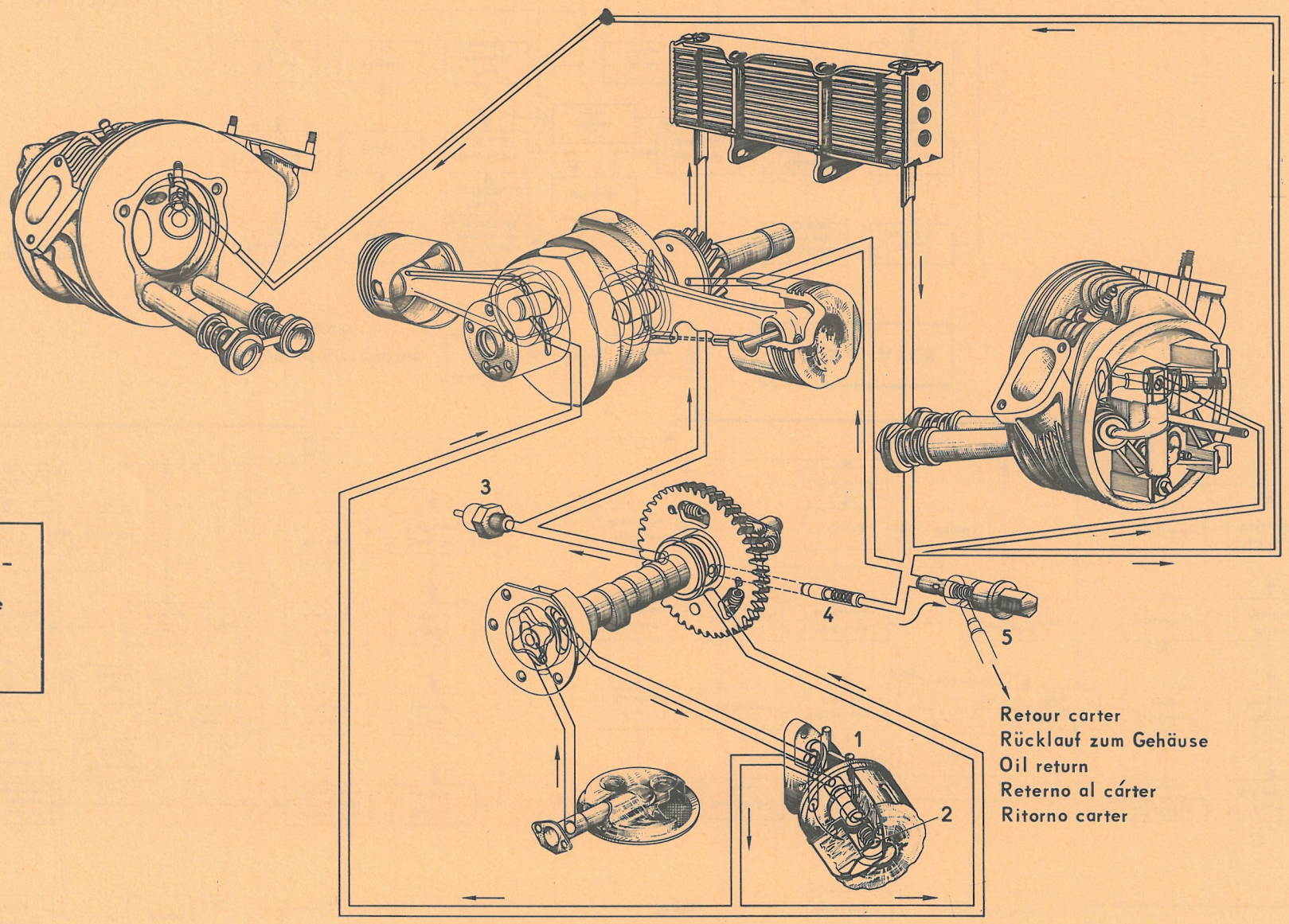

- DYANE 6 - AY - CB -

Moteur - Motor - Engine
Motor-Motore
- M 28 -

A 22-1

Circulation d'huile moteur

DYANE 6 - AYCB

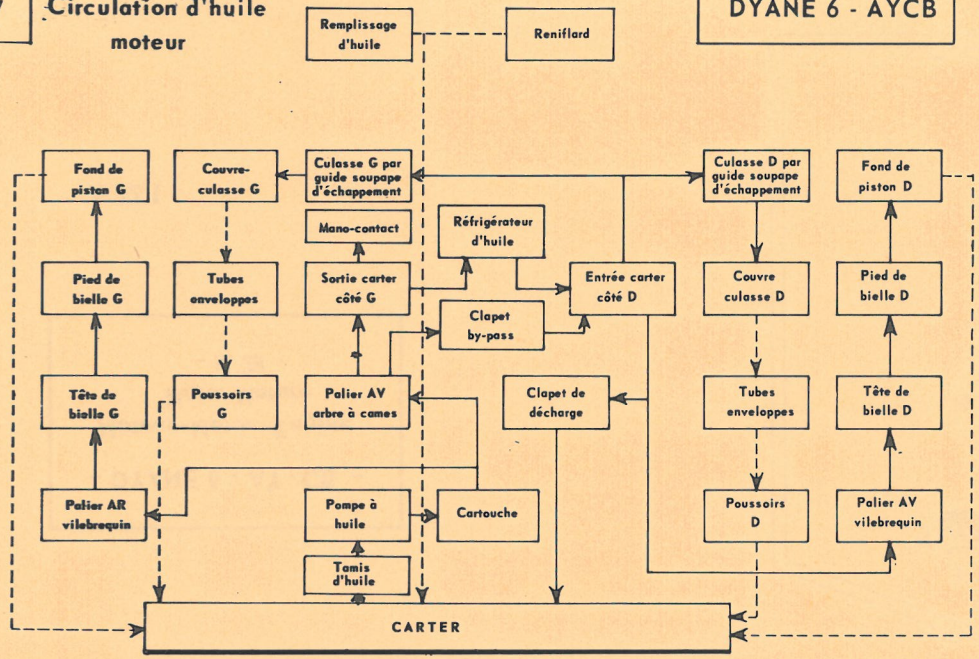

Schmierkreislauf Motor

DYANE 6 - AYCB

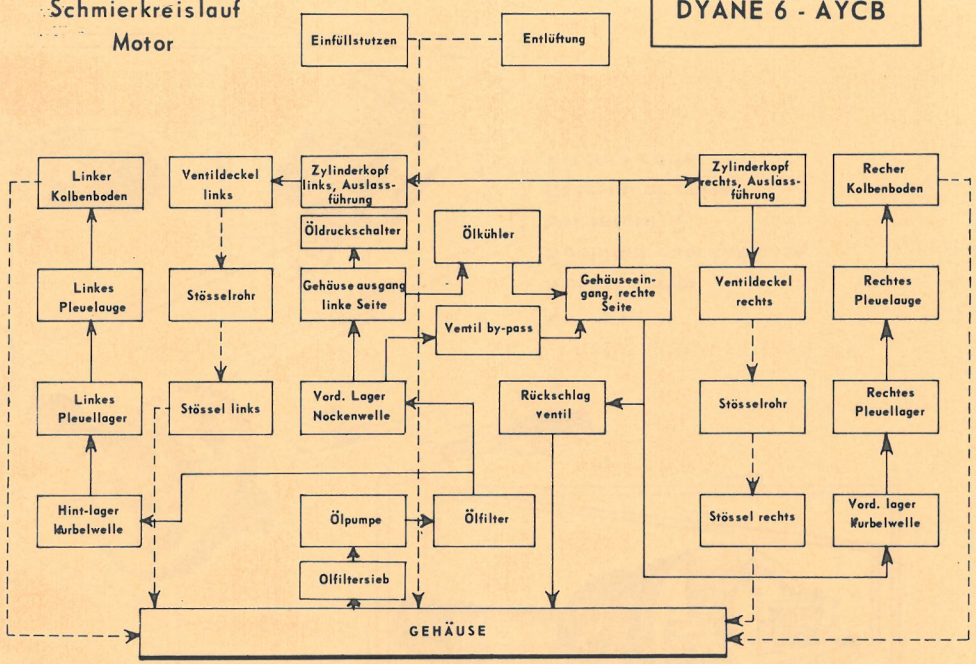

Engine oil circulation diagram

DYANE 6 - AYCB

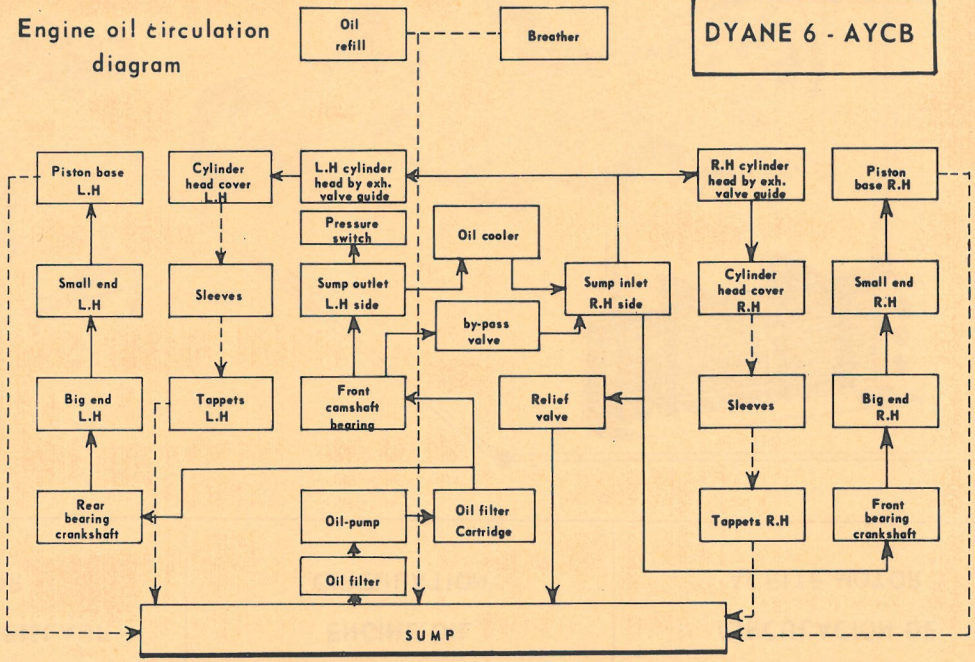

- Clapet de décharge : nouveau ressort
- Olüberdruckventil : neue Feder
- Release valve new spring

5 403 834

- Cartouche filtrante : avec clapet incorporé
- Ölfilter mit eingebautem Olüberströmventil
- Filter cartridge with incorporated by-pass valve

AM. 223 104 A

8

Circulación de aceite motor

DYANE 6 - AYCB

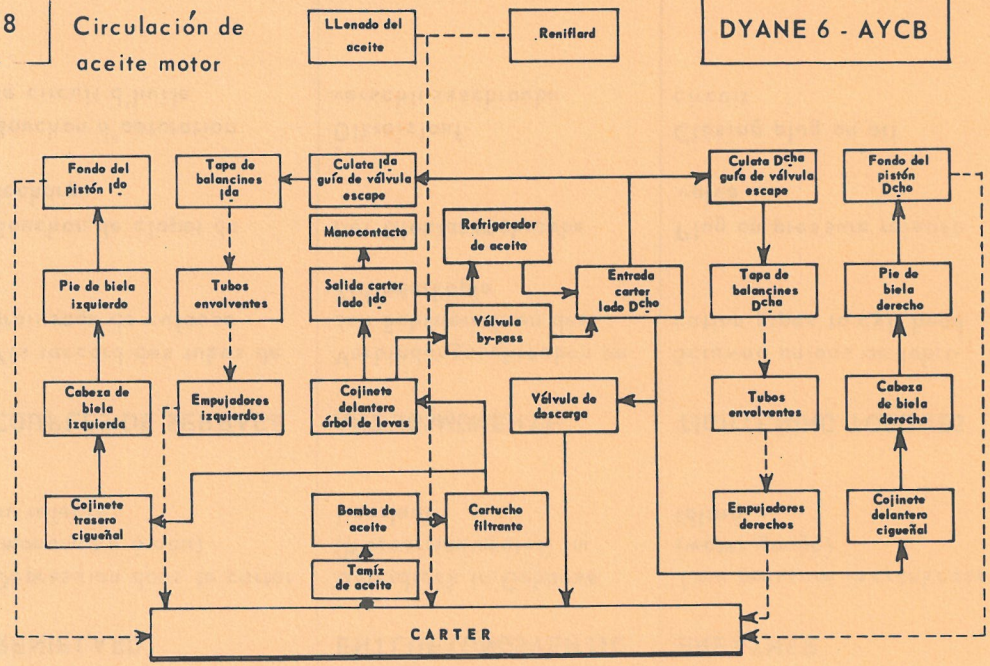

- Válvula de descarga : nuevo muelle
- Valvola di scarico : nuova molla

5 403 834

- Cartucho filtrante : con válvula incorporada
- Cartuccia filtrante : con valvola incorporata

AM. 223 104 A

Circolazione olio motore

DYANE 6 - AYCB

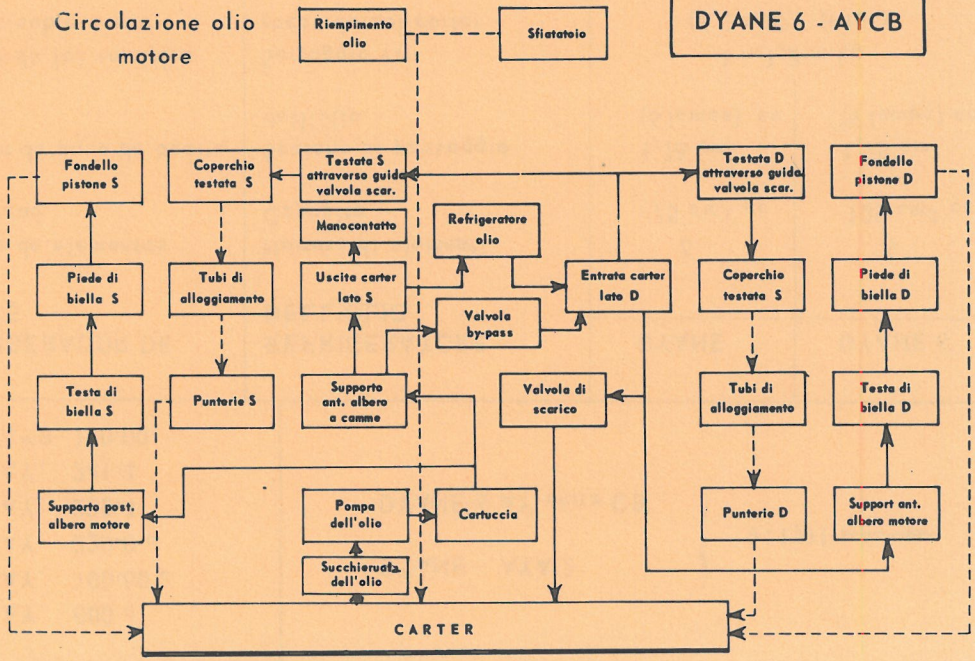

MANUEL DE REPARATIONS
REPARATURHANDBUCH
REPAIR MANUAL
MANUAL DE REPARACIONES
MANUALE DI RIPARAZIONE

N° 551

OPERATIONS
ARBEITSVORGÄNGE
OPERATIONS
OPERACIONES
OPERAZIONI

AY. 000 a
AY. 100-00 a
AY. 220-0 a
AY. 220-4
AY. 241-4
AYB. 100-00

DYANE AYA 2
DYANE 6 AY série CB

9-1971 →

					DYANE	DYANE 6
REFRIGERATEUR D'HUILE	ÖLKÜHLER	OIL COOLER	REFRIGERADOR DE ACEITE	REFRIGERATORE DELL'OLIO		
Nombre d'éléments Capacité	Nr. der Teile Kühlerinhalt	Number of tubes Capacity	Número de elementos Capacidad	Numero di elementi Capacità	6 75 cm³ cc	9 105 cm³ cc
Section de passage d'huile	Querschnitt des Öldurchganges	Area of oil flow	Sección de paso de aceite	Sezione di passaggio dell'olio	1,16 cm² (6 lames) cc	1,75 cm² (9 lames) cc
Serrage des écrous raccord sur carter	Anzugsmoment der Verb-Mutt. am Gehäuse	Tightening of nuts on union to crankcase	Apriete de los tornillos racores sobre cárter	Serraggio viti raccordo sul carter	1 à 1,2 m.kg (7,2 to 8,7 ft lbs)	
RENIFLARD	ENTLÜFTUNGSVENTIL	BREATHER	RESPIRADERO Ó RENIFLARD	SFIATATOIO		
Dépression dans le carter (manomètre à eau) au ralenti	Unterdruck in Gehäuse (Wassermanometer) im Leerlauf	Low pressure in crankcase (water gauge) Idling	Depresión en el cárter (manómetro de agua) Al ralentí	Depressione nel carter (manometro ad acqua) al minimo	6 cm mini (23.8 w.g.)	
COUPLES DE SERRAGE	ANZUGSMOMENTE	TIGHTENING TORQUES	PARES DE APRIETE	COPPIE DI SERRAGGIO		
Vis raccord des tubes de graissage de culasse	Verbindungsschrauben an den Schmierrohren der Zylinderköpfe	Screwed unions on lubrication pipes to cyl. head	Tornillo racór de los tubos de engrase de culata	Viti raccordo dei tubi di lubrificazione testate	1,3 m.kg (9 1/2 ft lbs)	
Bouchon de clapet de décharge	Der Ölablassschraube	Plug on pressure release valve	Tapón válvula de descarga	Tappo della valvola di scarico	4 à 4,5 m.kg (29 to 32,5 ft lbs)	
Bouchon d'obturation de circuit d'huile	Ölkreislauf-verschlussschraube	Closing plug on oil circuit	Tapón de cierre circuito de aceite	Tappo di otturazione circuito dell'olio	3 m.kg (22 ft lbs)	

REFROIDISSEMENT	KÜHLSYSTEM	COOLING	REFRIGERACIÓN	RAFFREDDAMENTO	
Refroidissement par air pulsé	Luftkühlung	Cooling by fan (air cooling)	Refrigerado por aire impulsado	Raffreddamento ad aria forzata	
Montage du ventilateur : Pistons au P.M.H., orienter le ventilateur de telle façon qu'à la mise en place de la manivelle, celle-ci soit horizontale.	Einbau des Ventilators : Kolben in O.T. bringen Ventilator so ausrichten, dass beim Einbringen der Andrehkurbel diese horizontal steht.	Fitting fan : Pistons at T.D.C. fit fan so that when inserting the starting-handle it is horizontal.	Montaje del ventilador : Pistones en P.M.S., orientar el ventilador de tal manera que poniendo la manivela, esta quede horizontal.	Montaggio del ventilatore : Pistoni al P.M.S., orientare il ventilatore in modo che la manovella risulti orizzontale.	
Serrage de la vis de fixation du moyeu support (ou poulie) de ventilateur.	Anzugsmoment der Schraube der Ventilatornabe (Keilriemenscheibe).	Tightening of securing screw of the fan hub (or pulley).	Apriete, del tornillo de fijación del buje soporte (o polea) del ventilador.	Serraggio vite di fissaggio del mozzo supporto (o puleggia) del ventilatore.	5 mkg (36 ft lbs)
Serrage des vis de fixation de ventilateur sur moyeu-support ou poulie.	Befestigungsschrauben des Ventilators auf der Nabe bzw. der Keilriemenscheibe.	Tightening the screws securing the fan to the hub (or pulley).	Apriete de los tornillos de fijación del ventilador sobre buje soporte o polea.	Serraggio viti di fissaggio ventilatore sul mozzo-supporto o puleggia.	1 mkg MAXI. (7 ft lbs)
Jeu entre boîtier de ventilation et alternateur.	Spiel zwischen Gehäuse und Lichtmaschinenbelüftung.	Clearance between engine cowl and alternator.	Distancia entre carcasa de ventilación y alternador	Gioco tra scatola di ventilazione ed alternatore.	2 mm
NOTA : Au démontage : ne pas donner de choc sur la dent de loup ce qui risquerait de fausser le vilebrequin.	ANM. : Beim Ausbau keinen Schlag auf die Anwerfklaue geben, da sonst die Kurbelwelle verbogen werden könnte.	NOTE : When removing, do not strike the starting dog, as the crankshaft could be damaged.	OBSERVACIÓN : En el desmontaje : no golpear en la parte dentada ya que habria riesgo de falsear el cigüeñal.	NOTA : Allo smontaggio mon dare colpi sull'innesto a griffe per non rischiare di falsare l'albero motore.	

1	MANUEL DE REPARATIONS REPARATURHANDBUCH REPAIR MANUAL MANUAL DE REPARACIONES MANUALE DI RIPARAZIONE	N° 551	OPERATIONS ARBEITSVORGÄNGE OPERATIONS OPERACIONES OPERAZIONI	AY. 000 a AY. 312-00 a AY. 312-4 AY. 312-6 AY. 314-0 a AY. 314-4	DYANE AYA 2 DYANE 6 AY série CB	9-1971 →

EMBRAYAGE	KUPPLUNG	CLUTCH	EMBRAGUE	FRIZIONE	
Embrayage avec butée à billes	Kupplung mit Anschlag für Ausrücklager	Clutch with ball thrust	Embrague con cojinete de bolas	Frizione con reggispinta a sfere	
MECANISME Type	**MECHANISMUS** Typ	**MECHANISM** Type	**MECANISMO** Tipo	**MECCANISMO** Tipo	**FERODO** PKHB 4,8
RESSORTS Nombre Couleur ϕ extérieur Longueur sous charge de 37 ± 3 kg	**FEDERN** Stückzahl Farbe Aussen-ϕ Länge unter Belastung 37 ± 3 kg	**SPRINGS** Number Colour External ϕ Length under a load of 37 ± 3 kg (81.6 lbs ± 6.6 lbs)	**MUELLES** Número de muelles Color ϕ exterior Longitud bajo carga de 37 ± 3 kg	**MOLLE** Numero Colore ϕ esterno Lunghezza sotto carico di 37 ± 3 kg	6 RUBIS (red) 17,75 mm 25 mm
DISQUE Marque Garnitures Voile maxi sur ϕ = 150 (à l'état libre)	**MITNEHMERSCHEIBE** Hersteller Beläge Max. Schlag bei. 150 mm ϕ (entspannt)	**DISC** Make Linings Maximum runout on a 150 mm ϕ (free state)	**DISCO** Marca Guarnecidos Alaveo máxi sobre ϕ = 150 (en estado libre)	**DISCO** Marca Guarniture Falsa perpendicolarità massima sul ϕ = 150 (allo stato libero)	**FERODO** A 3 S 0,4 mm (0,016 in)
Epaisseur d'origine	Stärke, original	Original thickness	Espesor de origen	Spessore originale	$7{,}4\ ^{+0{,}05}_{-0{,}25}$ mm
CABLE DE DEBRAYAGE Longueur	**KUPPLUNGSSEIL** Länge	**CLUTCH CABLE** Length	**CABLE DE DESEMBRAGUE** Longitud	**CAVO FRIZIONE** Lunghezza	699 mm
REGLAGES Mécanisme Position du tambour d'embrayage (emb. cent.) Distance entre face d'assemblage du carter d'embrayage et bossage recevant le roulement du tambour (plus bague 3101-T sur véhicules Dyane 6)	**EINSTELLUNGEN** Mechanismus Stellung der Kupplungstrommel (Fliehkraftkuppl.) Abstand zwischen Auflager Kupplungsgehäuse u. Wulst, welcher das Kugellager in der Trommel aufnimmt. (Plus Buchse 3101 T bei Fahrzeugen Dyane 6)	**ADJUSTMENTS** Mechanism Position of clutch drum (centr. clutch) Distance between assembly face on clutch casing and boss holding drum bearing (plus bush 3101-T on vehicles Dyane 6)	**REGLAJES** Mecanismo Posición del tambor de embrague (emb. centrif) Distancia entre cara de acoplamiento del cárter de embrague y el abultamiento que aloja el rodamiento del tambor (+ anillo 3101-T sobre vehículos Dyane 6)	**REGOLAZIONI** Meccanismo Posizione del tamburo frizione (friz. centrif.) Distanza tra faccia di assemblaggio della campana frizione e rilievo ricevente il cuscinetto del tamburo (più boccola 3101-T sui veicoli Dyane 6)	H = $25{,}6\ ^{+0{,}7}_{0}$ mm h = 12 mm 5,12 à 5,42 mm

KUPPLUNG (Forts.)	CLUTCH (Continued)	EMBRAGUE (Continuación)	FRIZIONE (Seguito)	DYANE AYA 2
				DYANE 6 AY-CB
HAUTEUR DE PEDALE	**PEDALHÖHE**	**HEIGHT OF PEDAL**	**ALTURA DE PEDAL**	**ALTEZZA PEDALE**
Garantie d'embrayage - A la butée - A la pédale	Kupplungsspiel am : - Anschlag - Pedal	Clutch clearance - At the stop - At the pedal	Garantía de embrague - Al cojinete - Al pedal	Gioco frizione - Al reggispinta - Al pedale	m = 141 mm 1 à 1,5 mm 20 à 25 mm
NOTA : Le réglage s'effectue côté pédalier	*ANM. :* die Einstellung erfolgt von der Pedalseite	*NOTE :* The adjustment is made from the pedal gear side	*OBSERVACIÓN :* El reglaje se efectua lado soporte pedal	*NOTA :* La regolazione si effettua lato pedaliera	
COUPLES DE SERRAGE	**ANZUGSMOMENTE**	**TIGHTENING TORQUES**	**PARES DE APRIETE**	**COPPIE DI SERRAGGIO**	
- Vis de fixation du volant (à remplacer à chaque intervention)	- Schraube zur Befestigung der Schwungscheibe (nach Eingriff erneuern)	- Screws securing flywheel (to be renewed after each dismantling)	- Tornillos de fijación del volante (a sustituir a cada intervención)	- Viti di fissaggio volano (da sostituire ad ogni intervento)	3,8 m.kg (27,5 ft lbs)
- Ecrou de fixation du tambour (embr. centr.)	- Mutter zur Befestigung der Trommel (Flkft.-Kuppl.)	- Nut securing drum (centrifugal clutch)	- Tuerca de fijación del tambor (embr. centr.)	- Dado di fissaggio tamburo (frizione centr.)	$3^{+0,10}_{0}$ m.kg $(21,7^{+0,7}_{0}$ ft lbs)
- Vis de fixation de la couronne porte masselottes (embr. centr.)	- Schraube zur Befestigung des Fliehgewichtskranzes (Flkft.-Kuppl.)	- Screws securing weight carrying ring (centrifugal clutch)	- Tornillos de fijación de la corona porta mazalotas (embr. centr.)	- Viti di fissaggio corona portamasse centrifughe (frizione centr.)	0,9 à 1,4 m.kg (6,5 to 10 ft lbs)

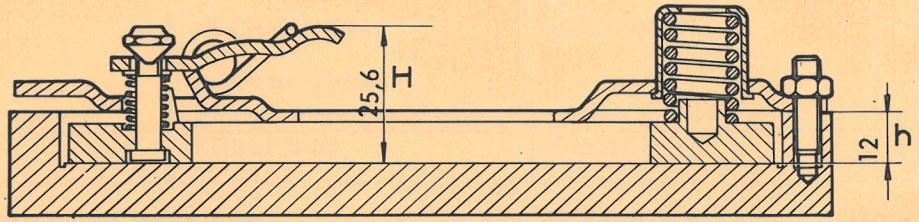

A. 31-5

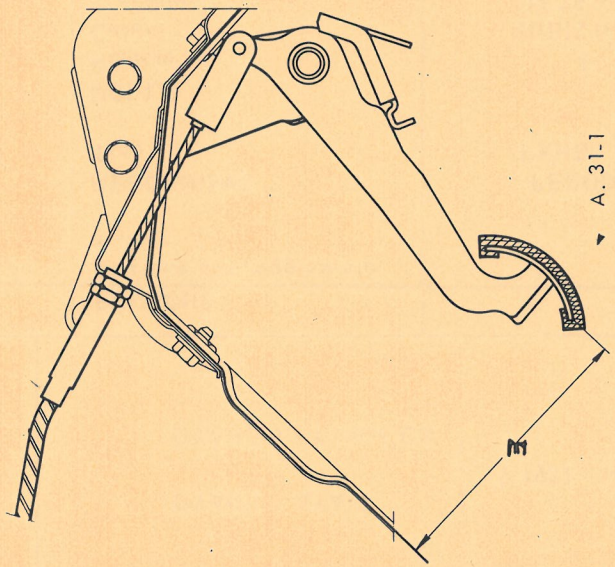

A. 31-1

1	MANUEL DE REPARATIONS REPARATURHANDBUCH REPAIR MANUAL MANUAL DE REPARACIONES MANUALE DI RIPARAZIONE	N° 551	OPERATIONS ARBEITSVORGÄNGE OPERATIONS OPERACIONES OPERAZIONI	AY. 000 a AY. 330-00 a AY. 330-6 AY. 334-0 a AY. 334-4	DYANE AYA 2 DYANE 6 AY Série CB	9 - 1971 →

BOITE DE VITESSES - GETRIEBE - GEARBOX - CAJA DE VELOCIDADES - SCATOLA CAMBIO

VITESSES GANGE GEARS VELOCIDADES VELOCITA	DEMULTIPLICATION ÜBERSETZUNG TOOTH-RATIOS DEMULTIPLICACION DEMOLTIPLICAZIONE	RAPPORT B.V. GETRIEBE-ÜBERSETZUNG GEARBOX RATIOS RELACIÓN C.V. RAPPORTO S.C.	COUPLE CONIQUE TELLER-KEGELRAD CROWN WHEEL & PINION GRUPO CÓNICO COPPIA CONICA	DEMULTIPLICATION TOTALE GESAMT-ÜBERSETZUNG OVERALL RATIOS DESMULTIPLICACION TOTAL DEMOLTIPLICAZIONE TOTALE	Pneus 125 - 380 X Vitesse à 1000 tr/mn en Km/h Geschwindigkeit in Km/h bei 1000 U/min Tyres 125 - 380 X speed at 1000 R.P.M. Neumáticos 125 - 380 X Velocidad a 1000 R.P.M. Pneumatici 125 - 380 X Velocità a 1000 giri/min-in Km/h		
					mph	Km/h	
1ère	$\frac{19}{28} \times \frac{14}{31} \times \frac{15}{32}$	0,1436 (6.97 : 1)		0,0348 (28. 73 : 1)	2-38	3,848	DYANE
2ème	$\frac{19}{28} \times \frac{23}{26} \times \frac{15}{32}$	0,2813 (3.55 : 1)		0,0682 (14. 66 : 1)	4-68	7,541	DYANE
3ème	$\frac{15}{32}$	0,4687 (2.13 : 1)	8 × 33 (4.125 : 1)	0,1136 (8. 80 : 1)	7-80	12,561	DYANE
4ème	$\frac{19}{28}$	0,6785 (1.47 : 1)		0,1645 (6. 08 : 1)	11-30	18,910	DYANE
M. AR.	$\frac{19}{28} \times \frac{14}{15} \times \frac{15}{31} \times \frac{15}{32}$	0,1436 (6,97 : 1)		0,0348 (28. 73 : 1)	2-38	3,848	DYANE
1ère	$\frac{20}{27} \times \frac{14}{31} \times \frac{13}{25}$	0,1739 (5.75 : 1)		0,0448 (22. 32 : 1)	3-08	4,952	DYANE 6 AY Série CB
2ème	$\frac{20}{27} \times \frac{23}{26} \times \frac{13}{25}$	0,3407 (2.93 : 1)		0,0879 (11. 38 : 1)	6-03	9,719	DYANE 6 AY Série CB
3ème	$\frac{13}{25}$	0,5200 (1.923 : 1)	8 × 31	0,1341 (7. 457 : 1)	9-22	14,828	DYANE 6 AY Série CB
4ème	$\frac{20}{27}$	0,7407 (1.38 : 1)	(3.875 : 1)	0,1911 (5. 23 : 1)	13-15	21,131	DYANE 6 AY Série CB
M. AR.	$\frac{20}{27} \times \frac{14}{31} \times \frac{13}{25}$	0,1739 (5,75 : 1)		0,0448 (22. 32 : 1)	3-08	4,953	DYANE 6 AY Série CB

NOTE : Développement sous charge des pneus 125 - 380 X = 1,842 m	Abrollumfang der Reifen 125 - 380 X = 1,842 m	*NOTE :* Rolling circumference of tyres 125 - 380 X = 1,842 m (72.56")	*OBSERVACIÓN :* Desarrollo en carga de los neumáticos 125 - 380 X = 1,842 m	*NOTA :* Sviluppo, sotto carico dei pneumatici 125 - 380 X = 1,842 m

MANUEL DE REPARATIONS
REPARATURHANDBUCH
REPAIR MANUAL
MANUAL DE REPARACIONES
MANUALE DI RIPARAZIONE

N° 551

OPERATIONS — AY. 000 a
ARBEITSVORGÄNGE — AY. 330-00 a
OPERATIONS — AY. 330-6
OPERACIONES — AY. 334-0 a
OPERAZIONI — AY. 334-4

DYANE AYA 2
DYANE 6 AY série CB

9 - 1971

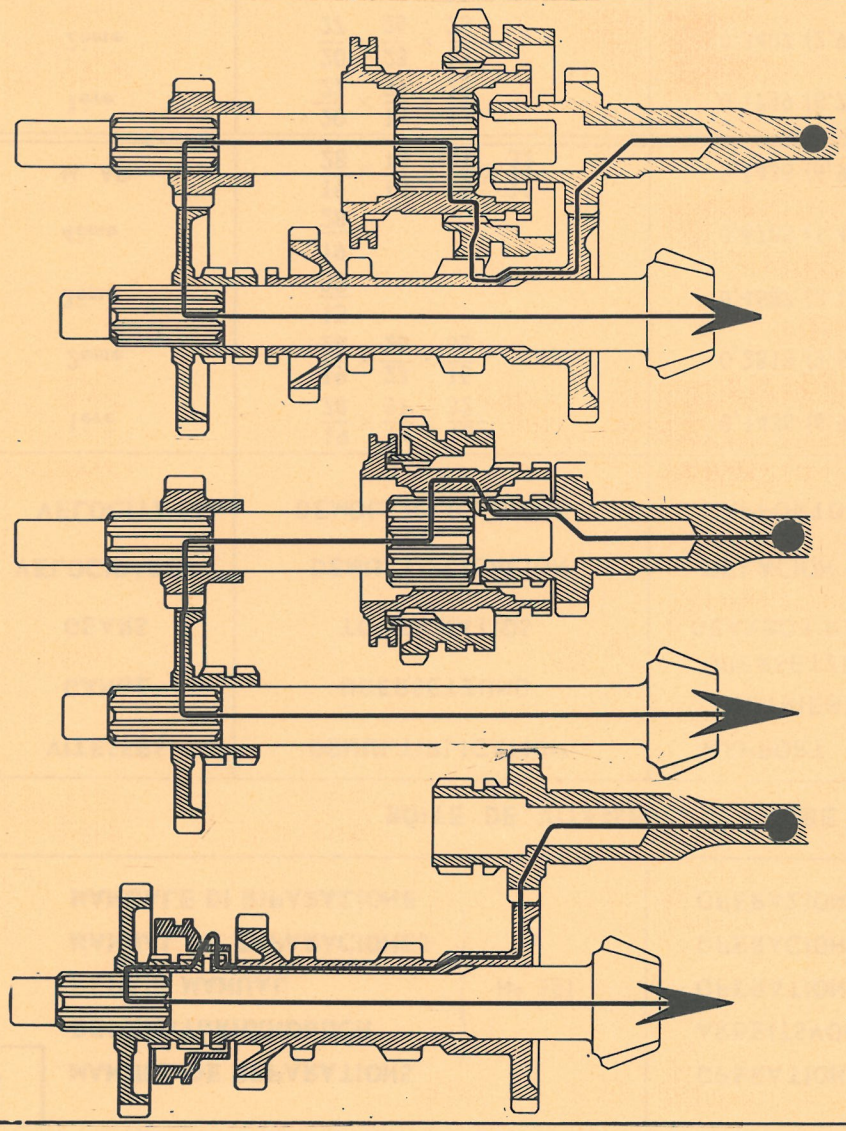

1° vitesse
1. Gang
1st. gear
1ª velocidad
1a. velocitá

3° vitesse
3. Gang
3rd. gear
3ª velocidad
3a. velocitá

4° vitesse
4. Gang
4th. gear
4ª velocidad
4a. velocitá

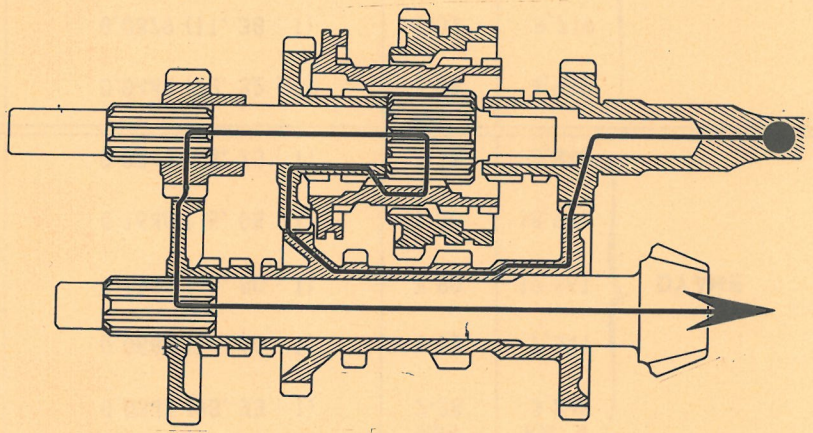

2° vitesse
2. Gang
2nd gear
2ª velocidad
2a. velocitá

- M. AR.
- Rückwärtsgang
- Reverse
- Marcha atrás
- Retromarcia

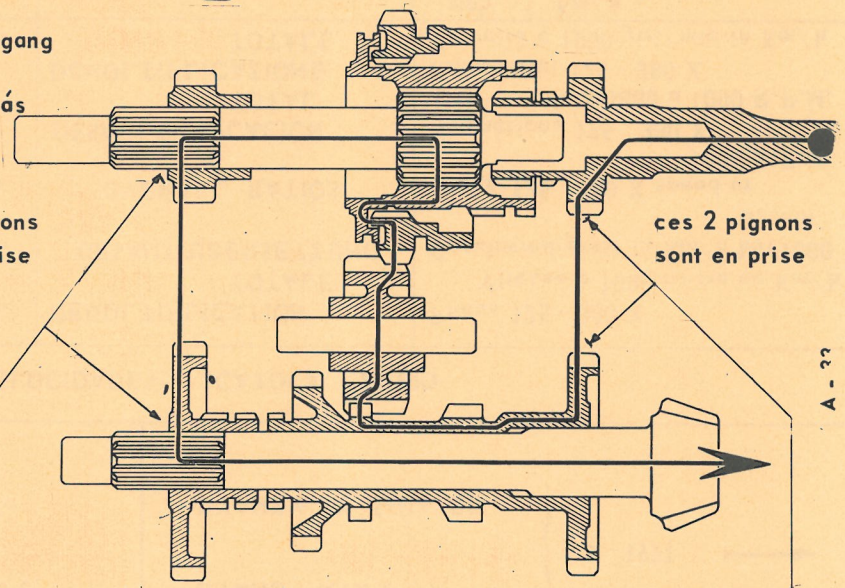

Diese beid. Ritzel s. im Eingriff
- These 2 pinions are engaged
- Estos 2 piñones estan conectados
- Questi 2 ingranaggi sono in presa

A - 33

BOITE DE VITESSES - GETRIEBE - GEARBOX - CAJA DE VELOCIDADES - SCATOLA CAMBIO
(suite) (Forts.) (continued) (continuación) (seguito)

RAPPORT DE COMPTEUR	TACHOMETER	SPEEDOMETER DRIVE	RELACION Cta Km	RAPPORTO DEL CONTACHILOMETRI	DYANE	DYANE 6
Vis de compteur	Schnecke	Speedo drive worm	Tornillo sinfín de cuenta kms	Vite senza fine del contachilometri	3 Filets / Gänge / Start / Filetes / Filetti	4 Filets / Gänge / Start / Filetes / Filetti
Pignon de compteur	Ritzel	Speedo drive pinion	Piñón del cta kms	Pignoncino del contachilometri	14 Dents / Zähne / Teeth / Dientes / Denti	16 Dents / Zähne / Teeth / Dientes / Denti
JEUX :	**SPIEL :**	**CLEARANCE :**	**JUEGOS :**	**GIOCHI :**		
Pignon fou de 2ème	Nebenritzel d. 2. Ganges	2nd gear loose pinion	Piñón loco de 2a	Ingranaggio folle della 2a		
Jeu latéral :	Seitenspiel :	End float : :	Juego lateral :	Gioco assiale :	0,05 à 0,35 mm	
Train intermédiaire	Vorgelegewelle	Intermediate gear	Tren intermediario	Treno intermedio		
Jeu latéral :	Seitenspiel :	End float :	Juego lateral :	Gioco assiale :	0,10 à 0,20 mm	
Alésage de la bague du pignon de M.A.R.	Bohrung d. Buchse des R.W. Gang-Ritzels	Bore of reverse, pinion bush	Diámetro del casquillo del piñón de M. atràs	Alesaggio della boccola dell'ingranaggio della R.M.	12 ± 0,027 mm	
COUPLES DE SERRAGE	**ANZUGSMOMENTE**	**TIGHTENING TORQUES**	**PARES DE APRIETE**	**COPPIE DI SERRAGGIO**		
- Ecrou du pignon d'attaque	- Mutter des Antriebsritzels	- Bevel pinion shaft nut	- Tuerca del piñón de ataque	- Dado del pignone conico	7 à 8,5 m.kg (51 to 62 ft lbs)	
- Ecrou de l'arbre primaire	- Mutter der Primärwelle	- Main shaft nut	- Tuerca del eje primario	- Dado dell'albero primario	7 à 9 m.kg (51 to 65 ft lbs)	
GRAISSAGE	**SCHMIERUNG**	**LUBRICATION**	**ENGRASE**	**LUBRIFICAZIONE**		
Huile	Öl	Oil	Aceite	Olio	TOTAL EP 80	
Contenance L.	Inhalt in L.	Capacity L.	Capacidad L.	Capacità L.	0,9 (1.6 pt imp)	

BOITE DE VITESSES - GETRIEBE - GEARBOX - CAJA DE VELOCIDADES - SCATOLA CAMBIO

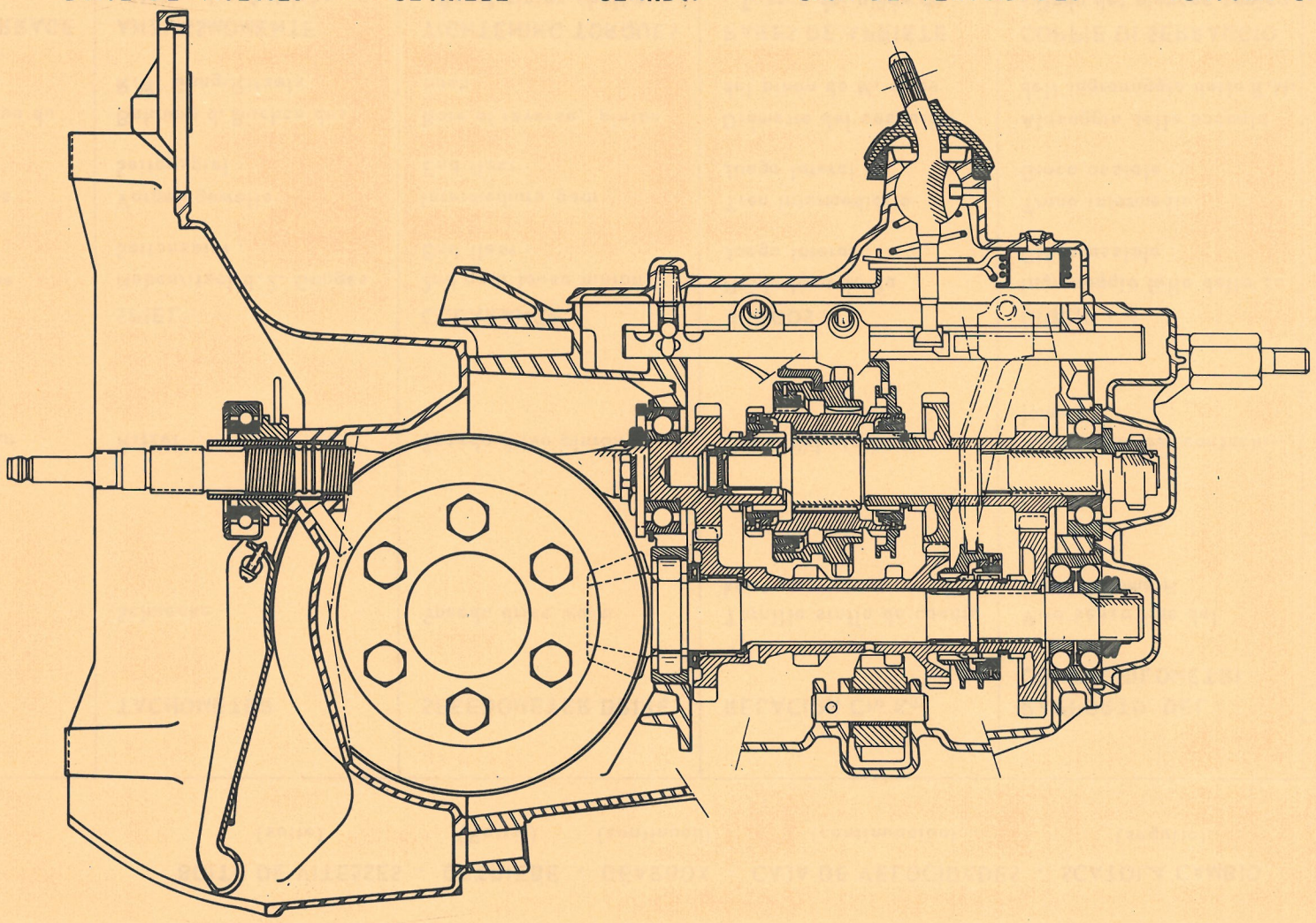

DIFFERENTIEL	DIFFERENTIAL	DIFFERENTIAL	DIFERENCIAL	DIFFERENZIALE	
COUPLE CONIQUE Jeu entre dents	**TELLER-KEGELRAD** Zahnflankenspiel	**CROWN WHEEL AND PINION** Back-lash	**GRUPO CONICO** Juego entre dientes	**COPPIA CONICA** Gioco d'ingranamento	0,14 à 0,18 mm
JEUX DE FONCTIONNEMENT	**FUNKTIONSSPIELE**	**CLEARANCES**	**JUEGOS DE FUNCIONAMIENTO**	**GIOCO DI FUNZIONAMENTO**	
- Satellites (au point de jeu mini)	- Satellitenräder (Mindestspiel)	- Satellites (at position of minimum clearance)	- Satélites (en el punto de juego mínimo)	- Satelliti (al punto di gioco minimo)	0,10 mm
- Planétaires (au point de jeu mini)	- Planetenräder (Mindestspiel)	- Planet gears (at position of minimum clearance)	- Planetarios (en el punto de juego mínimo)	- Planetari (al punto di gioco minimo)	0,10 mm
COUPLES DE SERRAGE	**ANZUGSMOMENTE**	**TIGHTENING TORQUES**	**PARES DE APRIETE**	**COPPIE DI SERRAGGIO**	
- Bague écrou de blocage de roulement d'arbre de différentiel	- Ringmutter z.Blockierung d.Kugellagers der Differentialwelle	- Differential shaft bush-nut	- Casquillo tuerca de apriete del rodamiento del árbol de diferencial	- Ghiera di bloccaggio cuscinetto del semiasse del differenziale	6 à 8 mkg (43 to 58 ft lbs)
- Ecrou de serrage de roulement d'arbre de différentiel	- Mutter z.Befestigung des Kugellagers auf der Differentialwelle	- Differential shaft nut	- Tuerca de fijación del rodamiento del árbol del diferencial	- Dado di serraggio cuscinetto del semiasse del differenziale	14 à 16 m.kg (102 to 116 ft.lbs)
- Ecrous d'assemblage de palier de différentiel et plateau de frein	- Muttern zur Befestigung d. Lagergehäuses u. der Bremstragplatte	- Nuts securing bearings and brake back-plates	- Tuercas de ensamblado del cojinete de diferencial con el plato de frenos	- Dadi di assemblaggio supporti semiassi del differenziale e piatto portaceppi freno	3,8 à 4,2 m.kg (27,5 to 30 ft lbs)
- Vis de fixation de la couronne	- Befestigungsschrauben für Tellerad	- Screws securing crown wheel	- Tornillo de fijación de la corona	- Viti di fissaggio corona	7 à 8 m.kg (51 to 58 ft lbs)
CARTER D'EMBRAYAGE	**KUPPLUNGSGEHÄUSE**	**CLUTCH HOUSING**	**CARTER DE EMBRAGUE**	**CAMPANA FRIZIONE**	
Bossages d'assemblage Faux plan maxi	Auflagepunkte Max. Auflageunterschied	Assembly bosses : maxi/. deviation from flat	Abultamientos de ensamblado, Falso plano máxi.	Rilievi di assemblaggio Falsa planeicità massima	0,10 mm

COUPLE CONIQUE - TELLER-KEGELRAD - CROWN WHEEL AND PINION - GRUPO CONICO - COPPIA CONICA

- Axe de différentiel
- Differentialachse
- Centre line of differential
- Eje de diferencial
- Asse del differenziale

A. 34-1

Jeu d'entre-dents
Zahnflankenspiel
Backlash
Juego entre dientes
Gioco d'ingranamento
} 0,14 à 0,18mm

Distance conique
Kegelradtiefe
Conical distance
Distancia cónica
Distanza conica

Pignon
Kegelrad
Pinion
Piñón
Pignone

- Cote de régl age de ce pignon
- Einstellmass d. Kegelradtiefe
- Meshing dim. «d« of this pinion
- Cota de reglaje de este piñón
- Quota di regolazione di questo pignone

- Numéro d'appariement
- Kontrollnummern
- Matching number
- Número de emparejamiento
- Numero di accoppiamento

Couronne
Tellerrad
Crownwheel
Corona
Corona

- NOTA - La différence entre deux mesures (faites à 90° environ) ne doit pas dépasser 0,1 mm
- ANM - Der Unterschied zwischen zwei Messungen (bei.ca 90°) darf 0,1 mm nicht überschreiten
- NOTE - The difference between 2 measurements(taken at about 90°) must not exceed 0,1 mm
- OBSERVACION - La diferencia entre dos medidas (Hechas a 90° aprox.) no debe ser superior de 0,1 mm
- NOTA - La differenza tra due misure (rilevate a 90° circa) non deve superare 0,1 mm

1	MANUEL DE REPARATIONS REPARATURHANDBUCH REPAIR MANUAL MANUAL DE REPARACIONES MANUALE DI RIPARAZIONE	N° 551	OPERATIONS ARBEITSVORGÄNGE OPERATIONS OPERACIONES OPERAZIONI	AY. 372-1 AY. 372-1 a	DYANE AYA 2 DYANE 6 AY série CB	9-1971 →

TRANSMISSIONS	GELENKWELLEN	DRIVE-SHAFTS	TRANSMISIONES	TRASMISSIONI	
Transmissions à billes (voir page 37/2) **COUPLES DE SERRAGE**	Gelenkwellen mit Kugelgelenk (siehe Seite 37/2) **ANZUGSMOMENTE :**	Drive-shafts with ball-type universals (see page 37/2) **TIGHTENING TORQUES**	Transmisión de bolas - (ver página 37/2) **PARES DE APRIETE**	Trasmissioni a sfere (vedi pagina 37/2) **COPPIE DI SERRAGGIO**	**DYANE - DYANE 6**
- Ecrou de fixation de transmission sur moyeu	- Mutter z. Befest. der Gelenkwelle auf der Nabe	- Nut securing drive shafts on hub	- Tuerca de fijación de la transmisión al buje	- Dado di fissaggio trasmissione sul mozzo	34,5 à 39 m.kg (250 to 282 ft lbs)
- Vis de fixation de transmission et de tambour	- Schraube z. Befestigung der Gelenkwelle und der Trommel	- Screws securing drive shafts and drum (ball type universals)	- Tornillos de fijación de transmisión y tambor	- Vite di fissaggio trasmissione e tamburo	5 à 6 m.kg (36 to 43 ft lbs)
- Ecrous de fixation de roues	- Muttern zur Radbefestigung	- Wheel nuts	- Tuercas de fijación de ruedas	- Dadi di fissaggio ruote	4 à 6 m.kg (29 to 43 ft lbs)
- Graissage joint homocinétique à billes	- Schmierung d.Schiebestücks für die Kugel-Gelenkwelle	- Lubrication constant velocity joint, ball type	- Engrase juntas homocinéticas de bolas	- Ingrassaggio giunto omocinetico a sfere	**RETINAX AM**
NOTA : Toutes les pièces constituant la transmission étant appariées entre-elles, il n'est pas possible de procéder à la réparation de ces transmissions. Il faut opérer par échange de la transmission complète (côté boîte ou côté pivot).	*ANM. :* Da alle Teile der Gelenkwelle aufeinander abgestimmt sind, ist es nicht möglich, diese Gelenkwellen zu reparieren. Die gesamte Gelenkwelle muss ausgewechselt werden. (auf Getriebe oder Radnabenseite)	*NOTE :* All the parts constituting the drive-shaft being paired, it is not possible to repair these drive shafts. The whole drive-shaft (gearbox end or swivel end) must be changed.	*OBSERVACION :* Estando enparejadas todas las piezas que constituyen la transmisión, no se puede reparar ésta, hay que proceder por sustición de la transmisión completa, (lado caja de cambio o lado pivote)	*NOTE :* Poiche'tutti i pezzi costituenti la trasmissione sono accoppiati tra di loro, non e'possibile procedere alla riparazione di queste trasmissioni. Si deve procedere alla sostituzione della trasmissione completa (lato scatola cambio o lato pivot)	

TRANSMISSIONS (Suite)

Depuis le 16 Octobre 1971 :
Les véhicules peuvent être équipés d'une transmission à billes «RZEPPA» côté boîte de vitesses et d'une transmission à cardan côté Roue.
Ce nouvel ensemble transmission côté Roue ne diffère de l'ancien que par la longueur de l'arbre cannelé.
REPARATION : Il est possible sur les véhicules équipés de transmissions à billes côté boîte de vites-vitesses, de monter soit des joints homocinétiques à cardan N° 5422 437 H, soit, des joints à billes N° 5409 703 V côté Roue.

GELENKWELLEN (Forts.)

Ab 16 October 1971 :
können die Fahrzeuge mit **RZEPPA** Kurgelgelenkwellen auf der Getriebeseite und Kardangelenken auf der Radseite ausgerüstet werden.
Die radseitige Gelenkeinheit unterscheidet sich von der bisherigen nur durch die Länge der verzahnten Welle.
INSTANDSETZUNG : Fahrzeuge mit Kugelgelenkwellen getriebeseitig können sowohl mit homokinetischen Kardanawellen ET.-Nr. 5422 437 H als auch Kugelgelenkwellen Et.-Nr. 5409 703 V radseitig ausgerüstet werden

DRIVE-SHAFTS (Continued)

As from 16th October 1971 :
It has been possible to equip these vehicles with a «RZEPPA» ball type joint on the gearbox end and a universal joint on the pivot side.
This new drive shaft assembly only differs from the previous one by the length of the splined shaft.

REPAIRS : On vehicles equiped with ball type joint on the gearbox end, it is possible to fit a constant velocity joint with either universal N° 5422 437 H or ball type joint N° 5409 703 V on the pivot side.

TRANSMISIONES (Continuación)

A partir del 6 Octubre 1971 :
Los vehículos pueden ser equipados con una transmisión de bolas «RZEPPA» del lado caja de cambio y de una transmisión de cardan del lado rueda.
Este nuevo conjunto transmisión lado rueda, no se diferencia del antiguo que por el largo del árbol ranurado
REPARACION : Es possible sobre vehículos equipados con transmisiones de bolas, lado caja de cambio, montar, bien sea juntas homocinéticas de cardan N° 5422 437 H, o juntas de bolas N° 5409 703 V lado rueda

TRASMISSIONI (Seguito)

Dal 16 Ottobre 1971 :
I veicoli possono essere muniti di una trasmission a sfere «RZEPPA» lato scatola cambio e di una trasmissione a giunti cardanici lato ruota.
Il nuovo insieme trasmissione lato ruota differisce dal precedente solo per la lunghezza dell'albero scanalato
RIPARAZIONE : Sui veicoli muniti di trasmissioni a sfere lato scatola cambio è possibile montare sia dei giunti omocinetici a cardano n° 5422 437 H, sia dei giunti a sfere N° 5409 703 V lato ruota

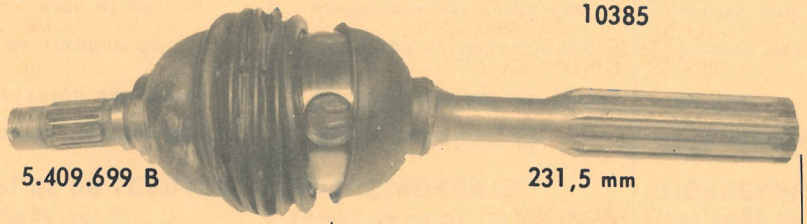

10385

5.409.699 B — 231,5 mm

5.422.437 H — 274,7 mm

- Nouvelle possibilité de montage
- Neue Montagemöglichkeit
- New fitting possibility
- Nueva posibilidad de montaje
- Nuova possibilità di montaggio

	- Transmission côté ROUE - Gelenkwelle radseitig - Pivot side, drive shaft - Transmission lado rueda - Trasmissione lato ruota	- Transmission côté BOITE - Gelenkwelle, getriebeseitig - Gearbos end, drive shatt - Transmision lado caja de cambio - Trasmissione lato scatola cambio
- A billes - mit Kugeln - With ball type joint - De bolas - A sfere	5409 703 V	5409 704 F
- A cardan - Kardan - With universal joint - De cardan - A cardano	5409 699 B	5409 702 J
- A cardan - Kardan - With universal joint - De cardan - A cardano	5422 437 H	- A billes - mit Kugeln - With ball type joint - De bolas - A sfere: 5409 704 F

ESSIEU AVANT	VORDERACHSE	FRONT AXLE	EJE DELANTERO	ASSALE ANTERIORE	
CARROSSAGE	**RADSTURZ**	**CAMBER**	**CAIDA O INCLINACIÓN DE LA RUEDA**	**INCLINAZIONE**	
Roues en ligne droite	Räder b. Geradeausfahrt	Wheels in straight ahead position	Ruedas en línea recta	Ruote in posizione di marcia rettilinea	1° + 45' - 25'
Roues braquées à fond	Räder eingeschlagen	Wheels «full lock»	Ruedas giradas a fondo	Ruote sterzate a fondo	9° 30' ± 1° 20'
CHASSE (non contrôlable sur voiture)	**NACHLAUF** (nicht kontrollierbar am Fahrzeug)	**CASTER ANGLE** (cannot be checked on vehicle)	**AVANCE EJE DE PIVOTE** (no controlable sobre el coche)	**INCIDENZA** (non controllabile su vettura)	15°
PARALLELISME (ouverture des roues)	**SPUR** (Öffnet nach vorn)	**PARALLELISM** (toe-out)	**PARALELISMO** (apertura de ruedas)	**PARALLELISMO** (apertura delle ruote)	1 à 3 mm
BRAS ET TRAVERSE	**SCHWINGARM UND TRAVERSE**	**ARMS AND CROSS-MEMBERS**	**BRAZOS Y TRAVIESA**	**BRACCIO E TRAVERSA**	
- Serrage vis de fixation traverse d'essieu	- Anzugsmom. d. Schrauben z. Befest.d. Achstraverse	- Tightening of screws securing axle cross-member	- Apriete tornillo de fijación traviesa de eje	- Serraggio vite di fissaggio traversa assale	5 m.kg (36 ft lbs)
- Serrage écrou crénelé de blocage de roulement de bras sur traverse	- Anzugsmom. d. Kronenmutter z. Befestigung des Schwingarms	- Tightening slotted nut locking arm bearing on cross-member	- Apriete tuerca almenada de blocaje de rodiamento de brazo sobre traviesa	- Serraggio dado a corona di bloccaggio cuscinetto del braccio sulla traversa	55 m.kg (40 ft lbs)
- Faux rond traverse (portée des roulements)	- Schlag d. Traverse (Auflager d. Rollenlag.)	- Eccentricity (bearing surface)	- Falso redondo de traviesa (asiento de los rodamientos)	- Falsa concentricitá traversa (portata dei cuscinetti)	0,2 mm maxi (massimo)
- Contrôle du bras (sur montage 630-51/46 ex MR 37 45) les deux longueurs de contrôle doivent être égales	- Schwingarm prüfen (Vorrichtung MR 630-51/46. Früher MR 37 45), beide Längen müssen gleich sein bis auf :	- Checking arm (on fixture 630-51/46 formely MR 37 45) the two checking lengths must be equal to within	- Control del brazo (sobre el montaje 630-51/46 ex MR 37 45) las dos cotas de control deben ser iguales	- Controllo del braccio (su montaggio 630-51/46 ex MR 37 45). Le due lunghezze di controllo devono essere uguali	à 10 mm près (circa)

ESSIEU AVANT - VORDERACHSE - FRONT AXLE - EJE DELANTERO - ASSALE ANTERIORE

(suite) (Forts.) (continued) (continuación) (seguito)

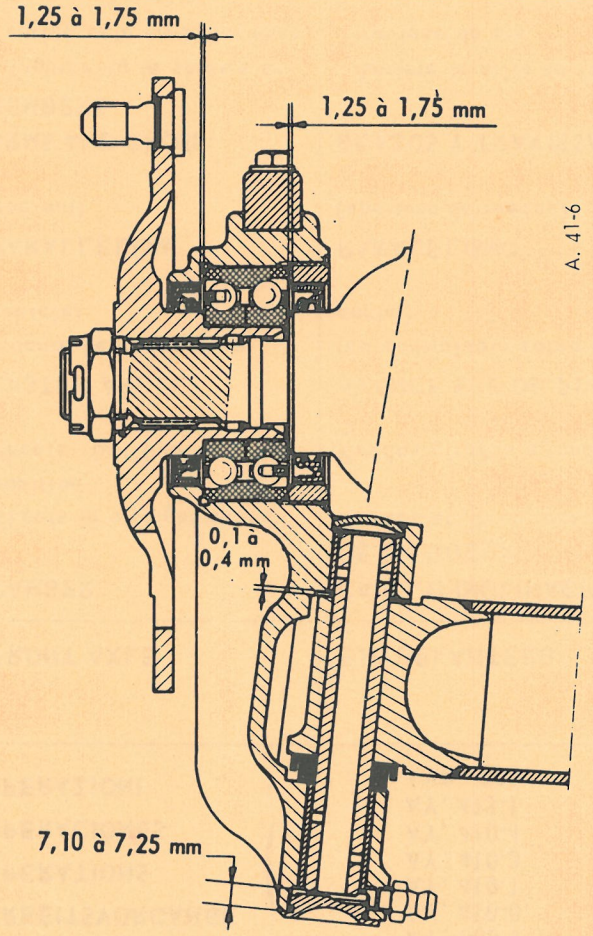

3	ESSIEU AVANT (suite)	VORDERACHSE (Forts.)	FRONT AXLE (continued)	EJE DELANTERO (continuación)	ASSALE ANTERIORE (seguito)	DYANE - DYANE 6
	PIVOT	**RADNABE**	**SWIVEL**	**PIVOTE**	**PIVOT**	
	Retrait des bagues d'étanchéité par rapport à la bague extérieure de roulement de moyeu	Abstand des Dichtringes der Nabe im Verhältnis zum Aussenring des Kugellagers für die Nabe	Inset of sealing bushes in relation to outer bush of hub bearing	Retracción de los retenes en relación con el casquillo exterior del rodamiento de buje	Rientranza delle boccole di tenuta rispetto alla boccola esterna del cuscinetto del mozzo	1,25 à 1,75 mm
	Jeu entre pivot et bras	Spiel zwischen Radnabe u. Schwingarm	Clearance between swivel and arm	Juego entre pivote y brazo	Gioco tra pivot e braccio	0,1 à 0,4 mm
	Retrait de la partie inférieure de l'axe par rapport au pivot	Rückstand d. unter. Teils der Achse im Verhältnis z. Radnabe	Inset of lower part of pin in relation to swivel	Retracción de la parte inferior del eje en relación con el pivote	Rientranza della parte inferiore del perno rispetto al pivot	7,10 à 7,25 mm
	COUPLES DE SERRAGE	**ANZUGSMOMENTE**	**TIGHTENING TORQUES**	**PARES DE APRIETE**	**COPPIE DI SERRAGGIO**	
	Bague écrou du roulement de moyeu	Ringmutter des Radnabenlagers	Shrouded nut on hub bearing	Casquillo tuerca del rodamiento de buje	Ghiera del cuscinetto del mozzo	15 à 20 m.kg (108 to 144 ft lbs)
	Ecrou de fusée	Achsmutter	Stub axle nut	Tuerca de mangueta	Dado del fusello	35 à 40 m.kg (252 to 288 ft lbs)
	Vis du levier d'accouplement sur pivot	Schrauben der Spurstangenhebel	Screw for swivel coupling lever	Tornillo bieleta de acoplamiento sobre pivote	Vite della leva d'accoppiamento sul pivot	1,5 à 2 m.kg (10,8 to 14 ft lbs)
	Bouchon inférieur de pivot	Unterer Stopfen der Radnabe	Lower plug on swivel	Tapón inferior de pivote	Tappo inferiore del pivot	2 m.kg (14 ft lbs)
	Ecrous de fixation de batteurs	Befestigungsmuttern der Trägheitsdämpfer	Nuts securing inertia damper	Tuercas de fijación de batidores	Dadi di fissaggio battenti ad inerzia	6 m.kg (43 ft lbs)
	Ecrous de roues	Radmuttern	Wheel nuts	Tuercas de ruedas	Dadi delle ruote	4 à 6 m.kg (29 to 43 ft lbs)

ESSIEU ARRIERE	HINTERACHSE	REAR AXLE	EJE TRASERO	ASSALE POSTERIORE	
CARROSSAGE	RADSTURZ	CAMBER	INCLINACIÓN DE LA RUEDA	INCLINAZIONE	0° à 0° 30'
PARALLELISME	SPUR	PARALLELISM	PARALELISMO	PARALLELISMO	0 ± 4 mm
BRAS ET TRAVERSE	SCHWINGARM UND TRAVERSE	ARMS AND CROSS-MEMBERS	BRAZOS Y TRAVIESA	BRACCIO E TRAVERSA	
- Vis de fixation traverse	- Anzugsmoment der Traversenschrauben	- Screws securing cross-members	- Tornillo de fijación traviesa	- Vite di fissaggio traversa	5 m.kg (36 ft lbs)
- Ecrou crénelé de fixation de roulement de bras de sur traverse	- Kronenmutt. z. Befestig. d. Rollenlagers für den Schwingarm auf der Traverse	- Slotted nut securing bearing on crossmember arm	- Tuerca almenada de fijación de rodamiento de brazo sobre traviesa	- Dado a corona di fissaggio cuscinetto del braccio sulla traversa	5,5 m.kg (39,6 ft lbs)
- Faux rond de traverse (portée des roulements)	- Schlag. der Traverse (Auflager d. Rollenlager)	- Eccentricity of cross-member (bearing surface)	- Falso redondo de traviesa (asiento rodamientos)	- Falsa concentricita'della traversa (portata dei cuscinetti)	0,2 mm MAXI
CONTROLE DU BRAS	SCHWINGARMKONTROLLE	CHECKING THE ARMS.	CONTROL DEL BRAZO	CONTROLLO DEL BRACCIO	
(sur montage 630-51/46 ex. MR. 3745)	(auf Vorrichtung 630-51/46 früher : MR. 3745)	(on fixture 630-51/46 ex MR. 3745)	(en montaje 630-51/46 ex. MR. 3745)	(su montaggio 630-51/46 ex. MR. 3745)	
PINCEMENT : Différence des deux hauteurs. La plus grande hauteur doit se trouver côté axe de fusée	VORSPUR : Unterschied der beiden Höhen. Die grössere Höhe muss sich auf der Seite Schwingarmachse befinden	TOE-IN : Difference of two heights. The greater height must be on the stub axle side	CONVERGENCIA : Diferencia de las dos alturas. La altura mayor debe estar del labo del eje de mangueta	CONVERGENZA : Differenza delle due altezze. L'altezza maggiore deve trovarsi lato perno fusello	0 à 2,5 mm

ESSIEU ARRIERE - HINTERACHSE - REAR AXLE - EJE TRASERO - ASSALE POSTERIORE

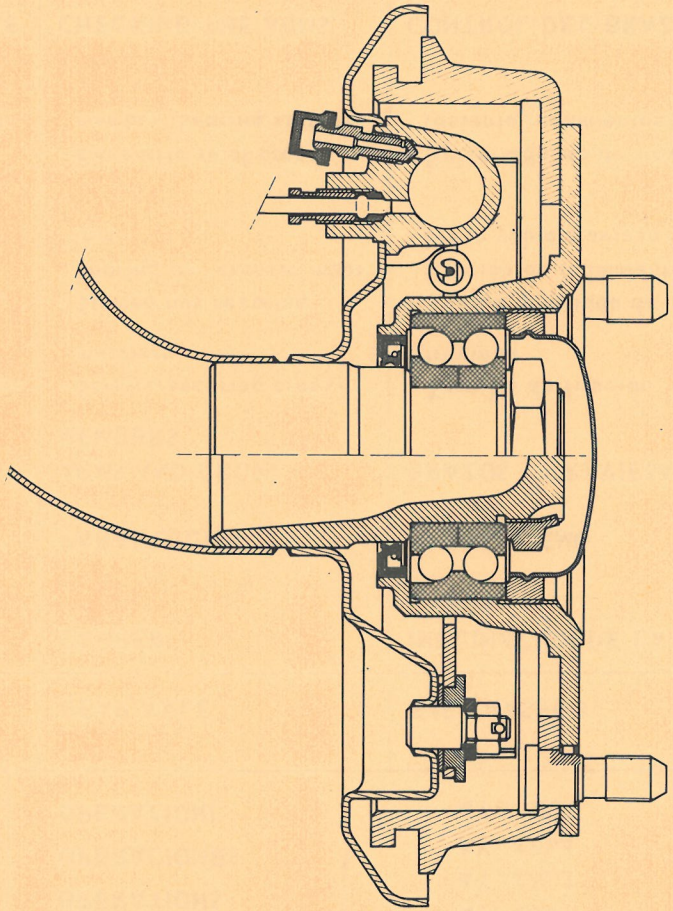

A. 45-4

3 ESSIEU ARRIERE (suite)	HINTERACHSE (Forts.)	REAR AXLE (continued)	EJE TRASERO (continuación)	ASSALE POSTERIORE (seguito)	DYANE - DYANE 6
CARROSSAGE	**RADSTURZ**	**CAMBER**	**INCLINACION DEL MUÑON**	**INCLINAZIONE**	
Différence des deux hauteurs	Unterschied der beiden Höhen	Difference of two heights	Diferencia de las dos alturas	Differenza delle due altezze	0 à 3,5 mm
La plus petite hauteur doit se trouver côté chape porte-couteau	Die kleinere Höhe muss sich auf der Seite des Gabelstückes befinden	The smaller height must be towards the knife-edge pin bracket	La altura menor debe estár del lado de la chapa porta cuchillo	L'altezza minore deve trovarsi lato attacco portacoltello	
MOYEU TAMBOUR	**RADNABE**	**HUB AND BRAKE DRUM**	**BUJE TAMBOR**	**MOZZO TAMBURO**	
Retrait garniture d'étanchéité par rapport collerette d'appui roulement	Rückstand der Dichtung im Verhältnis zum Aussenring des Kugellagers	Inset of seal in relation to bearing thrust collar	Retracción retén de estanqueidad en relación con el collarín asiento rodamiento	Rientranza guarnizione di tenuta rispetto al collarino d'appoggio cuscinetto	$1^{+0,5}_{0}$ mm
COUPLES DE SERRAGE	**ANZUGSMOMENTE**	**TIGHTENING TORQUES**	**PARES DE APRIETE**	**COPPIE DI SERRAGGIO**	
- Ecrou de blocage de roulement de moyeu	- Achsmutter	- Nut locking hub bearing	- Tuerca de blocaje del rodamiento de buje	- Dado di bloccaggio cuscinetto del mozzo	30 m.kg (217 ft lbs)
- Bague écrou de roulement de moyeu	- Ringmutter der Radnabe	- Shrouded nut on hub bearing	- Casquillo tuerca del rodamiento de buje	- Ghiera del cuscinetto del mozzo	15 à 20 m.kg (108 to 144 ft lbs)
- Ecrou raccord de frein	- Verbindungsmutter der Bremsleitungen	- Brake union nut	- Tuerca racor de freno	- Dado raccordo del freno	0,6 à 0,8 m.kg (4,3 to 5.8 ft lbs)
- Ecrous de roues	- Radmuttern	- Wheel nuts	- Tuercas de ruedas	- Dadi delle ruote	4 à 6 m.kg (29 to 43 ft lbs)
- Ecrous de fixation d'amortisseur	- Befestigungsmuttern der Stossdämpfer	- Nuts securing shock absorber	- Tuercas de fijación de amortiguador	- Dadi di fissaggio ammortizzatore	3,5 à 4 m.kg

1	MANUEL DE REPARATIONS REPARATURHANDBUCH REPAIR MANUAL MANUAL DE REPARACIONES MANUALE DI RIPARAZIONE	N° 551	OPERATIONS ARBEITSVORGÄNGE OPERATIONS OPERACIONES OPERAZIONI	AY. 433-0 AY. 434-1 AY. 434-3 AY. 435-1 AY. 436-0 AY. 436-1 a AY. 436-1 b AY. 436-3 AYB. 000	DYANE AYA 2 DYANE 6 AY série CB	9 - 1971 →

SUSPENSION	FEDERUNG	SUSPENSION	SUSPENSIÓN	SOSPENSIONE	
POT DE SUSPENSION CARTER DE POT (Tôle de 0,9 mm) ϕ extérieur : Longueur L1 = Repère (sens de montage) AV : (sur enveloppe)	FEDERUNGSTOPF GEHÄUSE (Blech : 0,9 mm) Aussen - ϕ Länge L1 = Markierung (Einbauricht.) AV : (Auf Gehäuse)	SUSPENSION CYLINDER CASING (sheet metal 0,9 mm) External ϕ : Length L1 = Marking (direc.of.assemb) AV : (on casing) front	TUBO DE SUSPENSIÓN CARTER DEL TUBO (chapa de 0,9 mm) ϕ exterior : Longitud L1 = Punto de referencia (sentido de montaje) AV:(sobre el tubo)	CILINDRO DI SOSPENSIONE - CARTER DEL CILINDRO (lam.da 0,9 mm) ϕ esterno : Lunghezza L1 = Riferimento (senso di montaggio) AV (sul carter)	110 mm 463 mm
RESSORTS ϕ du fil : Ressort avant : (enroulement à gauche) ϕ du fil : Ressort arrière : (enroulement à droite)	FEDERN Draht - ϕ Vordere Feder : (Linkswicklung) Draht - ϕ Hintere Feder : (Rechtswicklung)	SPRINGS Wire ϕ : Front spring : (left hand coil) Wire ϕ : Rear spring : (right hand coil)	MUELLES ϕ del alambre : Muelle delantero : (enrollado a izquierda) ϕ del alambre : Muelle trasero : (enrollado a derecha)	MOLLE ϕ del filo : Molla ant: (Avvolgimento sinistro) ϕ del filo : Molla post: (avvolgimento destro)	15,2 mm 15,2 mm
TIRANTS Longueur totale : Tirant avant : Tirant arrière :	STREBEN Gesamtlänge : Vordere Strebe Hintere Strebe	TIE RODS Total length : Front tie rod Rear tie rod	TIRANTES Longitud total : Tirante delantero Tirante trasero	TIRANTI Lunghezza totale : Tirante ant. Tirante post.	600 mm 678 mm
EMBOUTS DE REGLAGE Longueur totale : Embout avant : Embout arrière :	EINSTELLENDEN Gesamtlänge : Vorderes Endstück Hinteres Endstück	ADJUSTING END PIECES Total length : Front end piece Rear end piece	TERMINALES DE REGLAJE Longitud total : Terminal delantero Terminal trasero	TERMINALI DI REGOLAZIONE Lunghezza totale : Terminale ant. Terminale post.	173 mm 182 mm
BUTEES ELASTIQUES AVANT ET ARRIERE	ELASTISCHE ANSCHLÄGE VORN UND HINTEN	RUBBER STOPS, FRONT AND REAR	TOPES ELÁSTICOS DELANTERO Y TRASERO	REGGISPINTA ELASTICI ANT. E POST.	75 × 30 mm

SUSPENSION (suite)	FEDERUNG (Forts.)	SUSPENSION (continued)	SUSPENSION (continuación)	SOSPENSIONE (seguito)	
REGLAGES Positionnement des embouts de carter	**EINSTELLUNGEN** Einstellung der Gehäuse-endstücke	**ADJUSTMENTS** Positioning of casing end-pieces	**REGLAJES** Posición de los terminales de cárter	**REGOLAZIONI** Posizionamento dei terminali del carter	L 2 = 445 mm
Pré-réglage de l'embout avant	Voreinstellung des vorderen Endstückes	Pre-adjustment of front end-piece	Pre-reglaje del terminal delantero	Pre-regolazione del terminale ant.	L 3 = 12 mm MINI L 4 = 0 mm MAXI
Jeu latéral à l'embout arrière	Seitenspiel des hinteren Endstückes	End float of rear end piece	Juego lateral en el terminal trasero	Gioco assiale del terminale post.	J = 0 à 2 mm
Jeu aux butées de débattement des bras avant	Spiel an den Federungs-anschlägen der vorderen Schwingarme	Clearance on front arm stops	Juego en los topes de desplazamiento de los brazos delanteros	Gioco ai reggispinta sbattimenti dei bracci ant.	2 à 5 mm
GRAISSAGE Parois intérieures du carter de pot et rotules de tirants (huile de ricin)	**SCHMIERUNG** Innenflächen des Gehäuse-topfes und Kugelbolzen der Streben (Rizinusöl)	**LUBRICATION** Internal surfaces of suspension cylinder and tie-rod swivels (castor oil)	**ENGRASE** Paredes interiores del cárter del tubo y rótulas de tirantes (aceite de ricino)	**INGRASSAGGIO** Pareti interne del carter del cilindro e rotule dei tiranti (olio di ricino)	Environ Ungefähr Approx. Apr. Circa 250 gr
Garnitures de coupelles de compression (huile de ricin)	Beläge der Druckteller (Rizinusöl)	Compression cup linings (castor oil)	Guarnecidos de copelas de compresión (aceite de ricino)	Guarnizioni degli scodellini di compressione (olio di ricino)	Immersion Immersion Immersion Inmersión Immersione 15 min

3

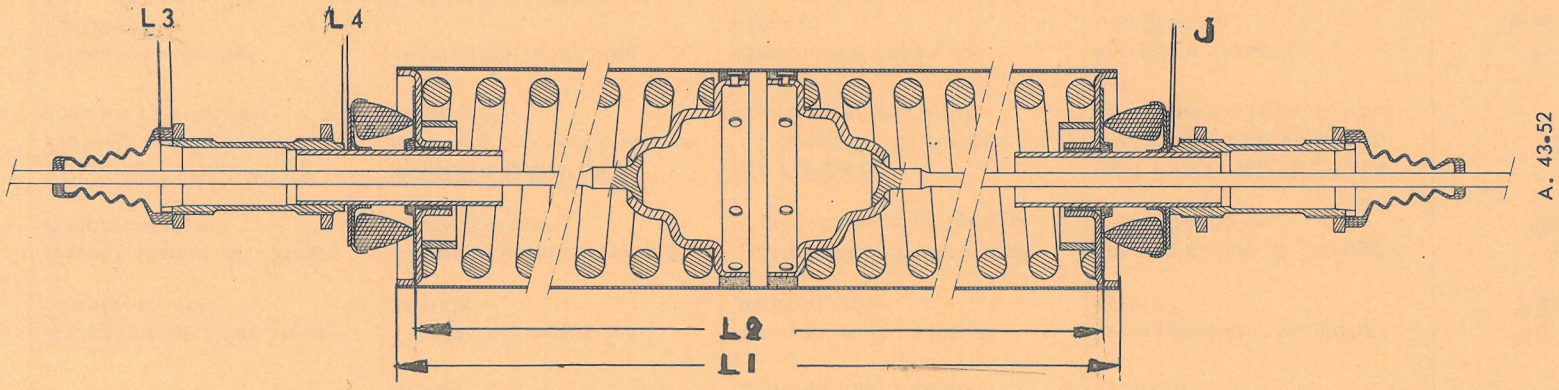

PNEUS REIFENTYP TYRES NEUMÁTICOS PNEUMATICI	HAUTEURS - HÖHEN - HEIGHTS - ALTURAS - ALTEZZE			
	- PRESSIONS DE GONFLAGE - LUFTDRÜCKE - INFLATION PRESSURE - PRESIONES DE INFLADO - PRESSIONI DI GONFIAGGIO	en KG/ cm 2	- HAUTEURS DE CAISSE (sous le moyeu des bras) - HÖHENEINSTELLUNG (Unterkante Schwingarmnabe) - HEIGHT OF BODY (under arm hub) - ALTURAS DE CARROCERIA (Bajo el buje de los brazos) - ALTEZZE DELLA SCOCCA (sotto il mozzo dei bracci)	
	AVANT - DEL. VORN - ANT. FRONT	ARRIERE - TRAS. HINTEN - POST. REAR	AVANT - DEL. VORN - ANT. FRONT	ARRIERE - TRAS. HINTEN - POST. REAR
125 - 380 X	1,400 (20 psi)	1,800 (26 psi)	288 ± 2,5 mm (11.3 ± 0.1 in)	383 ± 2,5 mm (15 ± 01 in)
135 - 380 X				

MANUEL DE REPARATIONS
REPARATURHANDBUCH
REPAIR MANUAL
MANUAL DE REPARACIONES
MANUALE DI RIPARAZIONE

N° 551

OPERATIONS
ARBEITSVORGÄNGE
OPERATIONS
OPERACIONES
OPERAZIONI

AY. 433-0
AY. 434-1
AY. 434-3
AY. 435-1
AY. 436-0
AY. 436-1 a
AY. 436-1 b
AY. 436-3
AYB. 000

DYANE AYA 2
DYANE 6 AY série CB

9 - 1971 ⟶

SUSPENSION (suite)	FEDERUNG (Forts.)	SUSPENSION (continued)	SUSPENSION (continuación)	SOSPENSIONE (seguito)	
FROTTEURS AVANT	**VORDERE REIBUNGS-DÄMPFER**	**FRONT FRICTION DAMPERS**	**FROTADORES DELANTEROS**	**AMMORTIZZATORI A FRIZIONE ANT.**	
Tarage	Tarierung : Gleitwert im warmen Zustand	Rotation - rating	Tarado	Taratura	2,3 à 2,7 m.kg (16.6 to 19.5 ft lbs)
AMORTISSEURS ARRIERE	**HINTERE STOSSDÄMPFER**	**REAR SHOCK ABSORBERS**	**AMORTIGUADORES TRASEROS**	**AMMORTIZZATORI IDRAULICI POST**	
(couleur brun-rouge)	(Farbe : braun-rot)	(colour brown-red)	(color pardo-rojo)	(colore rosso scuro)	
Entr'axes { Tendu / comprimé	Mittelachsen { gezogen / gedrückt	Centres { in tension / compressed	Entre ejes { tensado / comprimido	Interasse { teso / compresso	565 mm MINI 450 mm MAXI
Montage : corps d'amortisseur côté pot de suspension, repère (billage) vers le haut, trous d'évacuation vers le bas.	Einbau : Stossd.-Körper auf Seite Federungstopf Markierung : (Erhebung nach oben, Abflusslöcher nach unten.	Assembly : Shock absorber outer housing towards suspension cylinder, mark (ball. imprint) uppermost, drain holes downwards.	Montaje : Cuerpo de amortiguador lado tubo de suspensión, punto de referencia (granetazo) hacia arriba, orificios de evacuación hacia abajo	Montaggio : corpo dell'ammortizzatore lato cilindro di sospensione, riferimento (sferico) verso l'alto, fori d'evacuazione verso il basso	
Serrage des axes, d'amortisseur	Anzugsmoment der Stossdämpferachsen	Tightening torque for spindles	Apriete de los ejes de amortiguador	Serraggio perni ammortizzatore	18,5 à 20,5 m.kg (134 to 148 ft lbs)
Serrage des écrous de fixation d'amortisseur	Anzugsmoment der Stossdämpfermuttern	Tightening nuts securing shock absober	Apriete de las tuercas de fijación del amortiguador	Serraggio dadi di fissaggio ammortizzatore	3,5 à 4 m.kg (25 to 29 ft lbs)
BATTEURS	**TRÄGHEITSDÄMPFER**	**INERTIA DAMPERS**	**BATIDORES**	**BATTENTI AD INERZIA**	
Remplissage d'un batteur (huile de vaseline)	Füllung der Trägheitsdämpfer (Vaselinöl)	Refilling an inertia damper (light oil)	LLenado de un batidor (aceite de vaselina)	Riempimento di un battente ad inerzia (olio di vaselina)	85 cm^3 (cc)
Serrage du bouchon de remplissage	Anzugsmoment der Füllstopfen	Tightening filler plug	Apriete del tapón de llenado	Serraggio tappo di riempimento	1,3 à 1,7 m.kg (9,4 to 12,3 ft lbs)
Serrage des écrous de fixation	Anzugsmoment der Befestigungsmuttern	Tightening nuts securing damper	Apriete de las tuercas de fijación	Serraggio dadi di fissaggio	6 mkg (43 ft lbs)

DIRECTION	LENKUNG	STEERING	DIRECCION	STERZO	
TYPE :	**TYP :**	**TYPE :**	**TIPO :**	**TIPO :**	
A crémaillère	Zahnstange	Rack and pinion	De cremallera	A cremagliera	
Angle de braquage	Winkel des Radeinschlages	Lock angle	Angulo de giro	Angolo di sterzata	35° 0° - 1°
Rayon de braquage	Radeinschlagradius	Turning radius	Radio de giro	Raggio di sterzata	5,35 m (17' - 6 5/8")
Rapport de démultiplication	Übersetzungsverhältnis	Steering ratio	Desmultiplicación de la dirección	Rapporto di demoltiplicazione	1/13
REGLAGES	**EINSTELLUNGEN**	**ADJUSTMENTS**	**REGLAJES**	**REGOLAZIONI**	
Carrossage : Roues en ligne droite	Sturz : Räder in Geradeausfahrt	Camber : wheels in straight ahead position	Inclinación de la rueda : ruedas en línea recta	Inclinazione ruote : ruote in posizione di marcia rettilinea	1° + 45' - 25'
Roues braquées	Räder eingeschlagen	Wheels on full lock	Ruedas giradas	Ruote sterzate	9° 30' ± 1° 20'
Ouverture	Spur	Toe-out	Apertura	Apertura	0 à 3 mm
TOLERANCE AU BRAQUAGE	**RÄDER ÖFFNEN NACH VORN**	**CLEARANCES AT FULL LOCK**	**TOLERANCIA AL GIRO**	**TOLLERANZA ANGOLO DI STERZATA**	
Entre pneu et bras (côté braquage)	Zwischen Reifen und Schwingarm (auf der Einschlagseite).	Between tyre and arm (inner side of turn)	Entre neumático y brazo (lado girado)	Fra pneumatico e braccio (lato sterzata)	5 mm
Entre batteur et bras (côté opposé)	Zwisch.Trägheitsdämpfer u.Schwingarm (andere Seite)	Between inertia damper and arm (outer side of turn)	Entre batidor y brazo (lado opuesto)	Fra battente e braccio (lato opposto)	1 mm
NOTA : Un tour de manchon de réglage fait varier la position de la roue de :	*ANMERKUNG :* Durch eine Umdrehung der Einstellhülse verändert sich die Spur um :	*NOTE :* one turn of the adjusting sleeve varies the wheel position by :	*OBSERVACION :* Una vuelta del manguito de reglaje hace variar la posición de la rueda de :	*NOTA :* Un giro di manicotto di regolazione fa variare la posizione della ruota da	6 à 7 mm

DIRECTION (suite)	LENKUNG (Forts.)	STEERING (continued)	DIRECCION (continuación)	STERZO (seguito)	
REGLAGES DES ROTULES Bloquer l'écrou de butée de rotule de crémaillère et desserrer de :	**EINSTELLUNG DER KUGELBOLZEN** Mutter der Kugelbolzen der Zahnstange festziehen und wieder lösen :	**ADJUSTING THE SWIVELS** Lock the nuts of the rack ball-pins, then unscrew by :	**REGLAJE DE LAS ROTULAS** Bloquear la tuerca de tope de rótula de cremallera y aflojar de :	**REGOLAZIONE DELLE ROTULE** Bloccare il dado di arresto rotula della cremagliera e allentarlo di :	1/6 de tour Umdrehung of a turn de vuelta di giro
COUPLES DE SERRAGE - Vis du collier de serrage du tube de direction sur pignon de crémaillère	**ANZUGSMOMENTE** - Schraube der Schelle zur Befestigung der Lenksäule auf Zahnstangenritzel	**TIGHTENING TORQUES** - Screw on the locking collar of steering tube on rack pinion	**PARES DE APRIETE** - Tornillo del collarín de sujeción del tubo de dirección sobre piñón de cremallera	**COPPIE DI SERRAGGIO** - Vite del collare di serraggio piantone sterzo sul pignone della cremagliera	1,9 m.kg (14 ft lbs)
- Ecrou de blocage du pignon de crémaillère	- Mutter des Zahnstangenritzels	- Locking nut on rack pinion	- Tuerca de blocaje del piñón de cremallera	- Dado di bloccaggio pignone della cremagliera	10 à 14 m.kg (72 to 101 ft lbs)
- Ecrou nylstop des barres sur rotules de direction	- «Nylstop» Muttern der Spurstangen	- «Nylstop» nuts on track-rod ball pins	- Tuercas «Nylstop» de las barras sobre rótulas de dirección	- Dadi «Nylstop» delle barre sulle rotule della cremagliera	3 à 4 m.kg) (22 to 29 ft lbs)

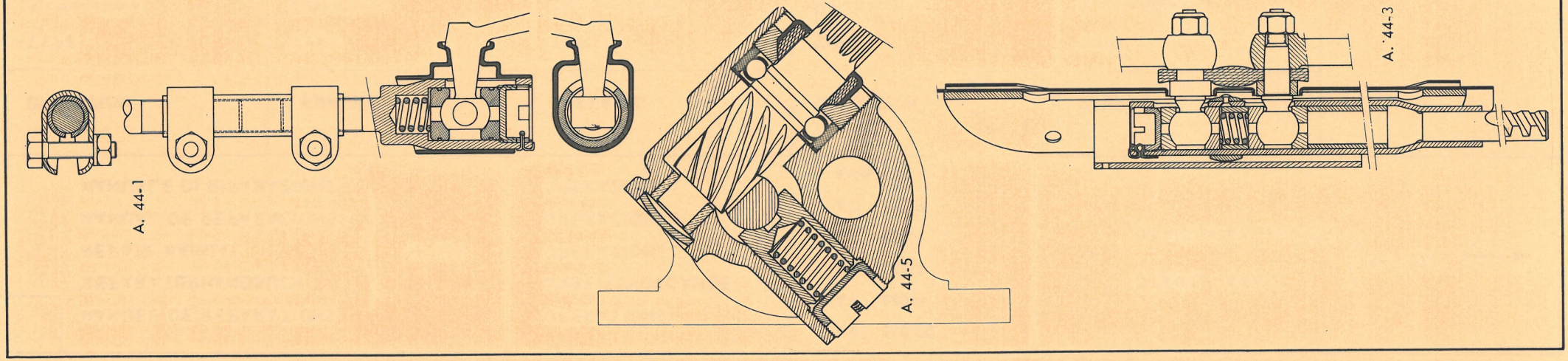

MANUEL DE REPARATIONS
REPARATURHANDBUCH
REPAIR MANUAL
MANUAL DE REPARACIONES
MANUALE DI RIPARAZIONE

N° 551

OPERATIONS
ARBEITSVORGÄNGE
OPERATIONS
OPERACIONES
OPERAZIONI

AY. 451-1 a
AY. 453-4

DYANE AYA 2
DYANE 6 AY série CB

9 - 1971 →

FREINS	BREMSEN	BRAKES	FRENOS	FRENI	DYANE	DYANE 6
DIAMETRE D'ORIGINE DES TAMBOURS	TROMMELDURCHMESSER	ORIGINAL DIAMETER OF DRUMS	DIAMETRO DE ORIGEN DE LOS TAMBORES	DIAMETRO ORIGINALE DEI TAMBURI		
- Tambour avant	- Vordere Trommel	- Front drum	- Tambor delantero	- Tamburo anteriore	200 mm (7.874")	220 mm (8.661")
- Tambour arrière	- Hintere Trommel	- Rear drum	- Tambor trasero	- Tamburo posteriore	180 mm (7.087")	
- Rectification maxi sur le diamètre	- Ausdrehen der Trommel maxi	- Maximum grinding (on diameter)	- Rectificación máxi. (sobre el diámetro)	- Rettifica massima (sul diametro)	2 mm	
- Faux rond maxi	- Schlag der Trommel maxi	- Maximum eccentricity	- Falso redondo máxi.	- Falsa concentricita'mass	0,1 mm	
TYPE DE GARNITURES Epaisseur d'origine	BREMSBELÄGE Originalstärke	TYPE OF LINING Thickness when new	TIPO DE GUARNICIONES espesor de origen	TIPO DI GUARNITURE Spessore originale	FERODO 4 Z 4,5 mm	
CYLINDRES DE ROUES AVANT (avec joint torique) ϕ piston récepteur	RADBREMSZYLINDER VORN (mit Ringdichtung). Kolben - ϕ	FRONT WHEEL CYLINDERS (with ring seals) ϕ of piston	CILINDROS DE RUEDAS DELANTERAS (con juntas tóricas) ϕ pistón receptor	CILINDRETTI RUOTE ANT. (con gommini di tenuta) ϕ del pistoncino	LOCKHEED 28,5 mm (1 1/8")	
CYLINDRE DE ROUES ARRIERE ϕ piston récepteur	RADBREMSZYLINDER HINTEN Kolben - ϕ	REAR WHEEL CYLINDER ϕ of piston	CILINDRO DE RUEDAS TRASERAS ϕ pistón receptor	CILINDRETTI RUOTE POST. ϕ del pistoncino	LOCKHEED-STOP 17,5 mm (11/16")	
MAITRE-CYLINDRE Type ϕ du piston	HAUPTBREMSZYLINDER Typ Kolben - ϕ	MASTER-CYLINDER Type ϕ of piston	BOMBA DE FRENOS Tipo ϕ del pistón	CILINDRO-MAESTRO Tipo ϕ del pistone	LOCKHEED 20,6 mm (13/16")	
Longueur de la tige de poussée	Länge des Stössels	Length of push-rod	Longitud de la varilla de empuje	Lunghezza asta di spinta	123 mm	
Jeu à l'attaque entre poussoir et piston	Anschlagspiel zwischen Stössel und Kolben	Clearance between push-rod and piston	Juego de ataque entre empujador y pistón	Gioco d'attaco fra asta di spinta e pistone	0,5 à 1 mm	
Liquide à employer	Bremsflüssigkeit	Fluid to be used	Líquido a emplear	Liquido da impiegare	TOTAL 70 R 3	
Serrage de l'écrou du réservoir de liquide hydraulique	Anzugsmoment zur Befestigung des Bremsflüssigkeitsbehälters	Tightening torque for nut on hyd. fluid reservoir	Apriete de la Tuerca del depósito de líquido hidráulico	Serraggio dado del serbatoio liquido freni	3,5 à 4,5 m.kg (25 to 33 ft lbs)	

MAITRE CYLINDRE - HAUPTBREMSZYLINDER - MASTER CYLINDER - BOMBA DE FRENOS - CILINDRO MAESTRO

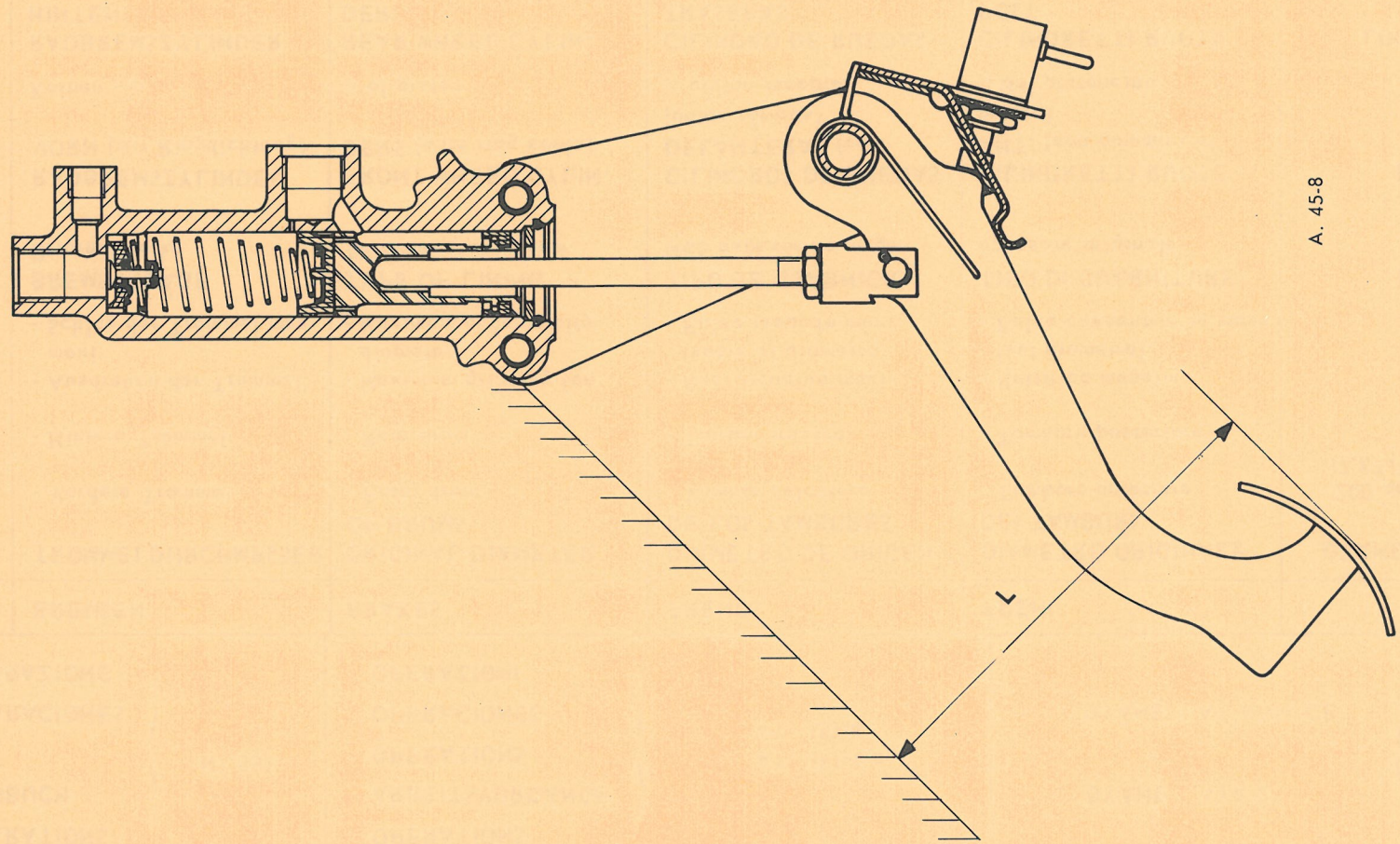

3 FREINS (suite)	BREMSEN (Forts.)	BRAKES (continued)	FRENOS (continuación)	FRENI (seguito)	DYANE - DYANE 6
COTES	**MASSE**	**DIMENSIONS**	**COTAS**	**QUOTE**	
Hauteur de pédalier	Pedalhöhe «L»	Height of pedal	Altura de soporte de pedal	Altezza della pedaliera	L = 131 ± 5 mm
Garde à la pédale de frein	Spiel am Pedal	Brake pedal clearance	Carrera libre del pedal de freno	Gioco al pedale del freno	1 à 5 mm
Allumage de la lampe de stop pour une course maxi de :	Max. Weg des Pedals bis zum Aufleuchten des Stopplichtes :	Illumination of brake light for max. movement of :	Encendido de la luz de stop para una carrera máxi. de :	Accensione lampada dello stop con una corsa massima di :	10 mm
Retrait de la garniture des raccords à l'extrémité du tube	Rückstand der Dichtungsgarnitur am Ende des Rohres	Inset of sleeve-seal from end of tube	Retracción de la guarnición de los racores en la extremidad del tubo	Rientranza della guarnizione dei raccordi all'estremita' del tubo	2 mm
Retrait de la garniture d'etanchéité par rapport à la collerette d'appui du roulement (tambours arrière)	Rückstand der Dichtungsgarnitur im Verhältnis zum Auflagebund des Kugellagers (Hintere Trommel)	Inset of seal from thrust collar of bearing (rear drums)	Retracción de la guarnición de estanqueidad con relación al collarín de apoyo del rodamiento (tambores traseros)	Rientranza della guarnizione di tenuta rispetto al collarino d'appoggio del cuscinetto (tamburi post)	$1 \begin{smallmatrix} +0{,}5 \\ 0 \end{smallmatrix}$ mm
COUPLES DE SERRAGE	**ANZUGSMOMENTE**	**TIGHTENING TORQUES**	**PARES DE APRIETE**	**COPPIE DI SERRAGGIO**	
Ecrous de fixation de plateau de frein avant	Muttern der vorderen Bremsankerplatte	Nuts securing front brake back plate	Tuercas de fijación del plato de freno delantero	Dadi di fissaggio piatti portaceppi freno ant.	3,8 à 4,2 m.kg (27 to 30 ft lbs)
Ecrou de roulement avant d'arbre de différentiel	Muttern der Differentialwellenlager	Nut on front bearing of differential shaft	Tuerca de rodamiento delantero del eje de diferencial	Dado del cuscinetto ant. del semiasse	10 à 12 m.kg (72 to 87 ft lbs)
Ecrou de blocage de roulement de moyeu arrière	Muttern der hinteren Nabe	Nut locking rear hub bearing	Tuerca de blocaje de rodamiento de buje trasero	Dado di bloccaggio cuscinetto del mozzo post.	27 à 30 m.kg (195 to 217 ft lbs)
Bague écrou de blocage de roulement de moyeu arrière	Ringmutter zur Blockierung des hinteren Radnabenlagers	Shrouded nut locking rear hub bearing	Casquillo tuerca de blocaje de rodamiento de buje trasero	Ghiera di bloccaggio cuscinetto del mozzo post.	15 à 20 m.kg (108 to 145 ft lbs)
Raccords des tubes d'alimentation de freins	Anschluss der Bremsleitungen	Screwed unions on brake feed pipes	Racores de tubos de alimentación de frenos	Raccordi dei tubi di alimentazione dei freni	0,6 à 0,8 m.kg (4,3 to 5,8 ft lbs)

MANUEL DE REPARATIONS
REPARATURHANDBUCH
REPAIR MANUAL
MANUAL DE REPARACIONES
MANUALE DI RIPARAZIONE

N° 551

OPERATIONS
ARBEITSVORGÄNGE
OPERATIONS
OPERACIONES
OPERAZIONI

AYB - 510-4

DYANE AYA 2
DYANE 6 AY série CB

9 - 1971

ELECTRICITE - ELEKTRISCHE ANLAGE - ELECTRICAL SYSTEM - ELECTRICIDAD - IMPIANTO ELETTRICO

REPERE DES PIECES	KENNZEICHNUNG DER TEILE	IDENTIFICATION OF UNITS	IDENTIFICACION DE LOS ORGANOS	RIFERIMENTO DEI PEZZI
1 - Feu indicateur de direction avant droit	1 - Vorderer, rechter Blinker	1 - Direction indicator front R.H.	1 - Piloto indicador de dirección delantero derecho	1 - Luce indicatore di direzione anteriore destro
2 - Phare avant droit	2 - Vorderer, rechter Scheinwerfer	2 - Front R.H. headlamp	2 - Faro delantero derecho	2 - Faro anteriore destro
3 - Bobine d'allumage	3 - Zündspule	3 - Ignition coil	3 - Bobina de encendido	3 - Bobina d'accensione
4 - Allumeur	4 - Zündverteiler	4 - Distributor	4 - Distribuidor	4 - Spinterogeno
5 - Phare avant gauche	5 - Vorderer, linker Scheinwerfer	5 - Front, L.H. headlamp	5 - Faro delantero izquierdo	5 - Faro anteriore sinistro
6 - Feu indicateur de direction avant gauche	6 - Vorderer, linker Blinker	6 - Direction indicator, front L.H.	6 - Piloto indicador de dirección delantero izquierdo	6 - Indicatore di direzione anteriore sinistro
7 - Alternateur	7 - Drehstrom - Lima	7 - Alternator	7 - Alternador	7 - Alternatore
8 - Avertisseur sonore	8 - Starktonhorn	8 - Horn	8 - Avisador	8 - Segnalatore acustico
9 - Solenoide	9 - Magnetspule	9 - Solenoid	9 - Solenoide	9 - Solenoide
10 - Démarreur	10 - Anlasser	10 - Starter motor	10 - Motor de arranque	10 - Motorino d'avviamento
11 - Batterie	11 - Batterie	11 - Battery	11 - Batería	11 - Batteria
12 - Boîte à fusibles	12 - Sicherungskasten	12 - Fuse box	12 - Caja portafusibles	12 - Scatola portafusibili
13 - Centrale clignotante	13 - Blinkerzentrale	13 - Flasher unit	13 - Central de intermitencia	13 - Centralina lampeggiante
14 - Régulateur de tension	14 - Spannungsregler	14 - Voltage regulator	14 - Regulador de tensión	14 - Regolatore di tensione
15 - Moteur d'essuie-glace	15 - Scheibenwischer - Motor	15 - Windscreen wiper motor	15 - Contactor de limpiaparabrisas	15 - Motorino tergicristallo
16 - Contacteur de démarreur	16 - Anlasserschalter	16 - Starter motor switch	16 - Contactor de puestaenmarcha	16 - Contattore motorino d'avviamento
17 - Contacteur des feux de stop	17 - Stopplichtschalter	17 - Stop light switch	17 - Contactor de stop	17 - Contattore degli stop
18 - Commutateur d'éclairage et d'avertisseur	18 - Schalter für Beleuchtung und Horn	18 - Lighting and horn switch	18 - Conmutador de alumbrado y de avisador	18 - Commutatore illuminazione e segnalatori acustici
19 - Interrupteur d'essuie-glace	19 - Scheibenwischerschalter	19 - Windscreen wiper switch	19 - Interruptor de limpiaparabrisas	19 - Interruttore tergicristallo
20 - Recepteur de jauge à essence	20 - Kraftstoffanzeiger	20 - Petrol gauge receiver	20 - Receptor del aforador de gasolina	20 - Ricevitore indicatore livello carburante
21 - Lampe d'éclairage du tableau de bord	21 - Instrumententafelbeleuchtung	21 - Dashboard lighting	21 - Lámpara iluminación del tablero de abordo	21 - Lampada di illuminazione cruscotto
22 - Voltmètre thermique	22 - Thermo - Voltmeter	22 - Charge indicator	22 - Voltímetro térmico	22 - Voltmetro termico

SCHEMA D'ELECTRIFICATION - ELEKTRISCHES SCHALTSCHEMA - WIRING DIAGRAM - ESQUEMA ELECTRICO - IMPIANTO ELETTRICO

AYA 2 - AYCB

A. 51.64

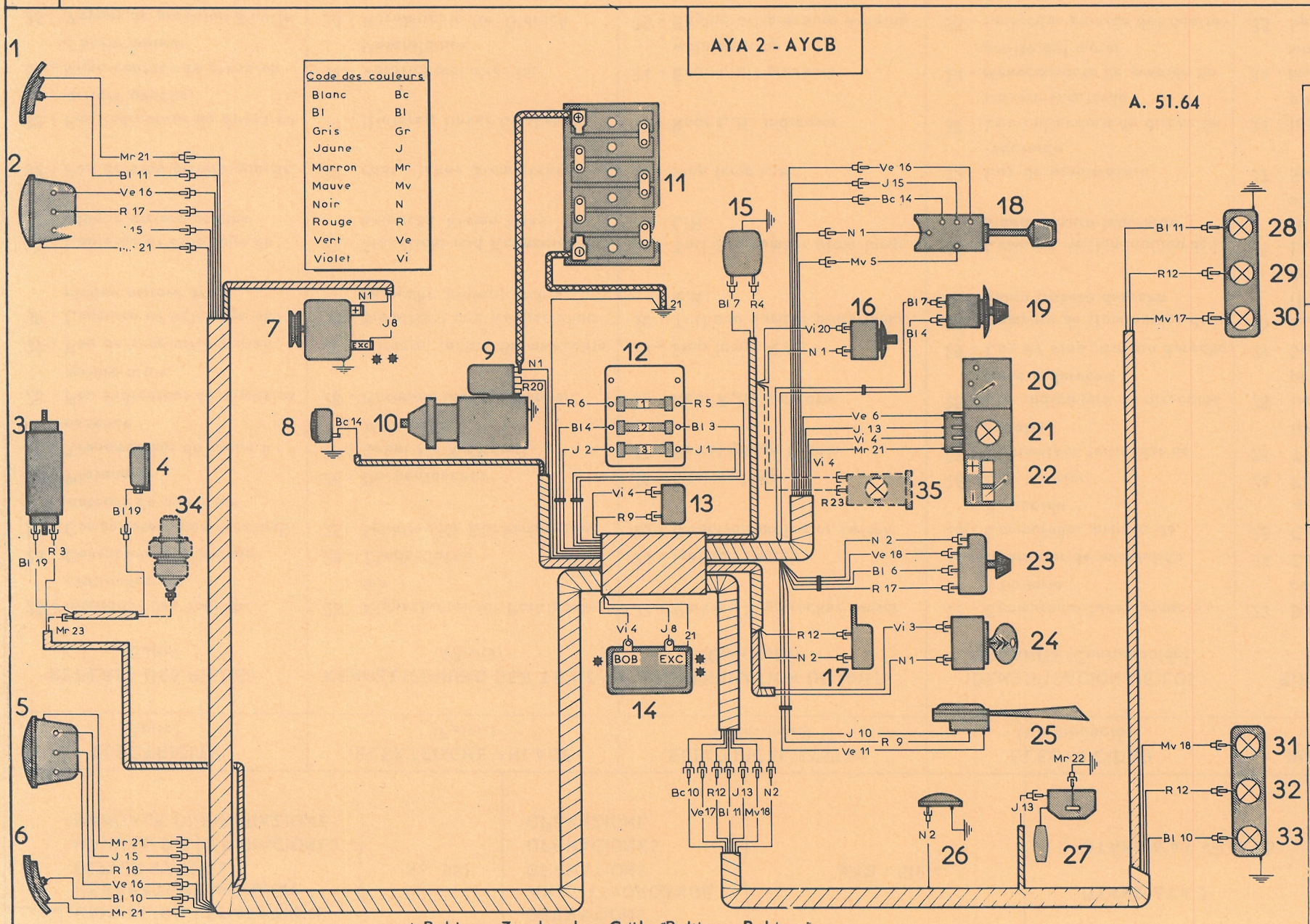

- Bezeichnungen
Bc - Weiss
Bl - Blau
Gr - Grau
J - Gelb
Mr - Braun
Mv - Lila
N - Schwarz
R - Rot
Ve - Grün
Vi - Violett

- Key
Bc - White
Bl - Blue
Gr - Grey
J - Yellow
Mr - Brown
Mv - Mauve
N - Black
R - Red
Ve - Green
Vi - Violet

- Leyenda
Bc - Blanco
Bl - Azul
Gr - Gris
J - Amarillo
Mr - Marron
Mv - Malva
N - Negro
R - Rojo
Ve - Verde
Vi - Violeta

- Leggenda
Bc - Bianco
Bl - Blu
Gr - Grigio
J - Giallo
Mr - Marrone
Mv - Malva
N - Nero
R - Rosso
Ve - Verde
Vi - Violetto

ELECTRICITE (Suite)	ELEKTRISCHE ANLAGE (Forts.)	ELECTRICAL SYSTEM (Continued)	ELECTRICIDAD (Continuación)	IMPIANTO ELETTRICO (Seguito)
REPERES DES PIECES (Suite)	**KENNZEICHNUNG DER TEILE (Forts.)**	**IDENTIFICATION OF UNITS (Continued)**	**IDENTIFICACION DE LOS ORGANOS (Continuación)**	**RIFERIMENTO DEI PEZZI (Seguito)**
23 - Inverseur des feux de stationnement	23 - Kippschalter für Parkleuchten	23 - Parking lamp rocker switch	23 - Conmutador luces estacionamiento	23 - Deviatore per luci di posizione
24 - Contacteur d'allumage	24 - Zündschalter	24 - Ignition switch	24 - Contactor de encendido	24 - Commutatore d'accensione
25 - Commutateur des feux indicateurs de direction	25 - Schalter für Blinkerleuchten	25 - Direction indicator switch	25 - Conmutador pilotos de dirección	25 - Commutatore per lampeggiatori
26 - Plafonnier	26 - Deckenleuchte	26 - Interior lamp	26 - Luz interior	26 - Plafoniera
27 - Transmetteur de jauge à essence	27 - Geber für Kraftstoff-Messgerät	27 - Petrol gauge sender	27 - Transmisor indicador de gasolina	27 - Trasmettitore indicatore livello carburante
28 - Feu indicateur de direction arrière droit	28 - Hinterer, rechter Blinker	28 - Rear R.H. indicator	28 - Luz indicadora de dirección trasera derecha	28 - Indicatore di direzione post.destro
29 - Feu de stop arrière droit	29 - Hintere, rechte Bremsleuchte	29 - Stop lamp, R.H.	29 - Luz de stop, trasera derecha	29 - Stop post.destro
30 - Lanterne et éclairage de plaque arrière droit	30 - Standlicht und Kennzeichenbeleucht., hinten, rechts	30 - Tail and number plate lamp, R.H.	30 - Lámpara de iluminación de la placa trasera derecha	30 - Luce di posizione e illuminazione targa post. destre
31 - Lanterne et éclairage de plaque arrière gauche	31 - Standlicht und Kennzeichenbeleucht., hinten, links	31 - Tail and number plate lamp, L.H.	31 - Lámpara de iluminación de la placa trasera izquierda	31 - Luce di posizione e illuminazione targa post. sinistre
32 - Feu de stop arrière gauche	32 - Hint., linkes Bremslicht	32 - Stop lamp L.H.	32 - Luz de stop trasera izquierda	32 - Stop post.sinistro
33 - Feu indicateur de direction arrière gauche	33 - Hinterer, linker Blinker	33 - Rear L.H. indicator	33 - Luz indicadora de dirección trasera izquierda	33 - Indicatore di direzione post. sinistro
34 - Mano-contact de pression d'huile moteur	34 - Warnlichtschalter für Motoröldruck	34 - Engine oil pressure warning lamp	34 - Manocontacto de presión de aceite del motor	34 - Manocontatto pressione olio motore
35 - Voyant de pression d'huile	35 - Warnleuchte für Öldruck	35 - Engine oil pressure warning lamp	35 - Indicador presión del aceite	35 - Spia pressione olio motore

4

SCHEMA D'ELECTRIFICATION - ELEKTRISCHES SCHALTSCHEMA - WIRING DIAGRAM - ESQUEMA ELECTRICO - IMPIANTO ELETTRICO -

AYA 2 - AYCB

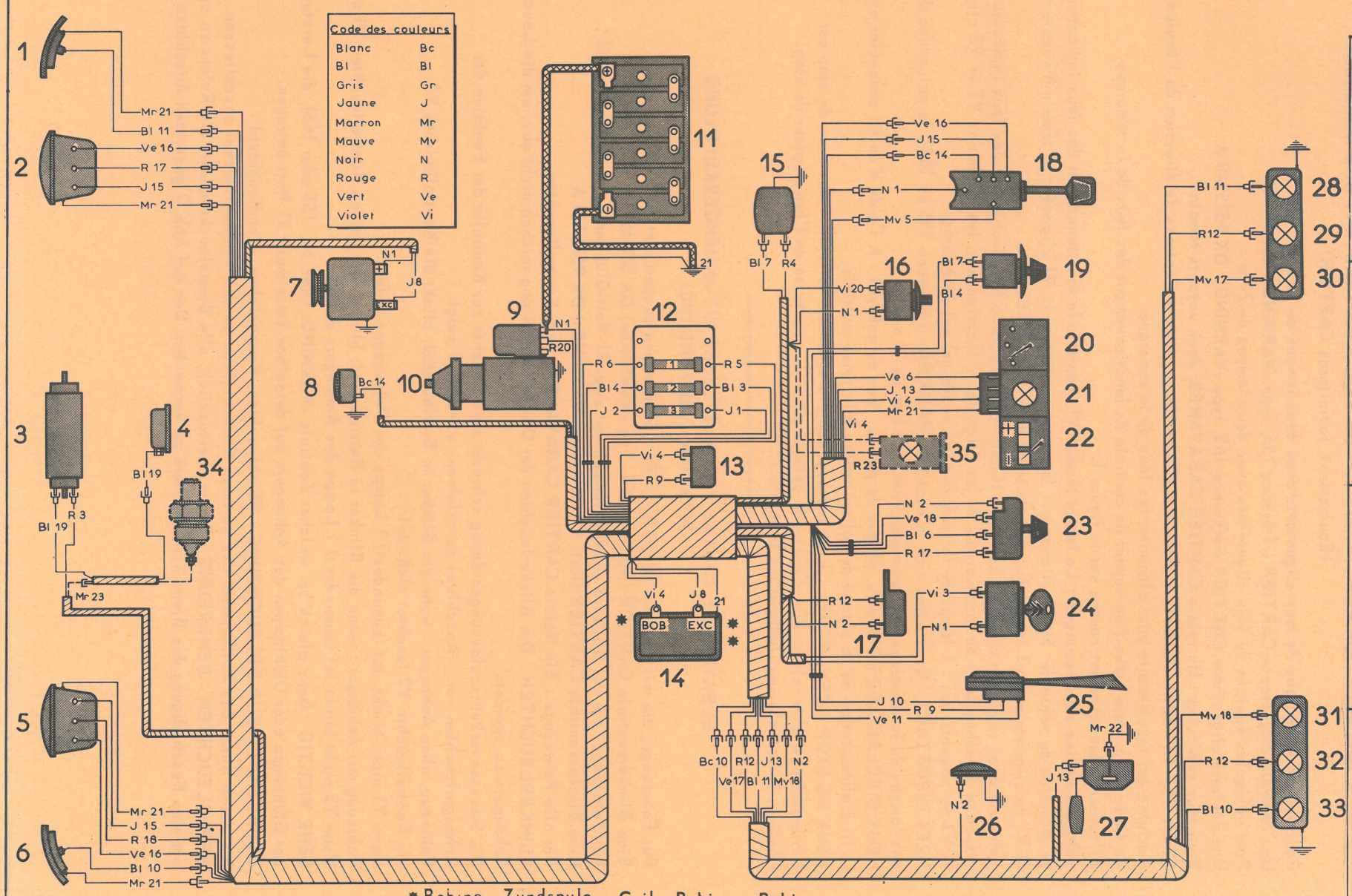

- Bezeichnungen -
Bc - Weiss
Bl - Blau
Gr - Grau
J - Gelb
Mr - Braun
Mv - Lila
N - Schwarz
R - Rot
Ve - Grün
Vi - Violett

- Key -
Bc - White
Bl - Blue
Gr - Grey
J - Yellow
Mr - Brown
Mv - Mauve
N - Black
R - Red
Ve - Green
Vi - Violet

- Leyenda -
Bc - Blanco
Bl - Azul
Gr - Gris
J - Amarillo
Mr - Marron
Mv - Malva
N - Negro
R - Rojo
Ve - Verde
Vi - Violeta

- Leggenda -
Bc - Bianco
Bl - Blu
Gr - Grigio
J - Giallo
Mr - Marrone
Mv - Malva
N - Nero
R - Rosso
Ve - Verde
Vi - Violetto

4 A

TABLEAU DES FUSIBLES

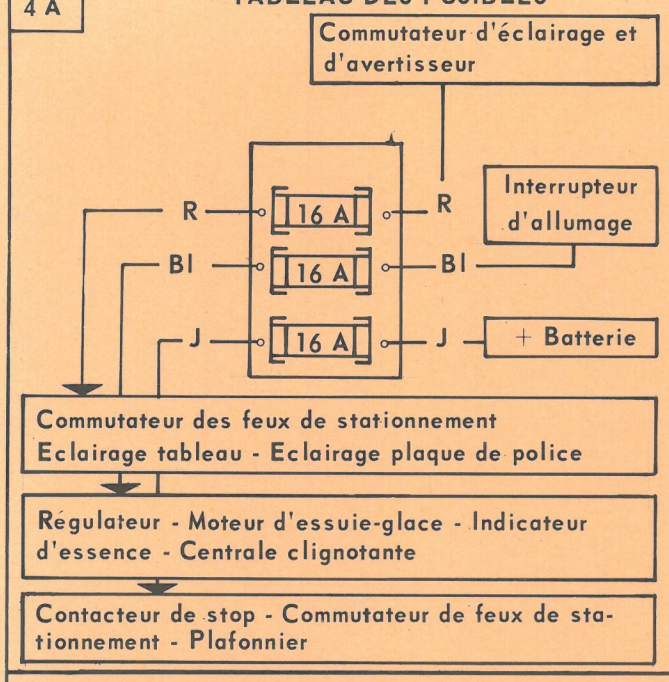

ANORDNUNG DER SICHERUNGEN

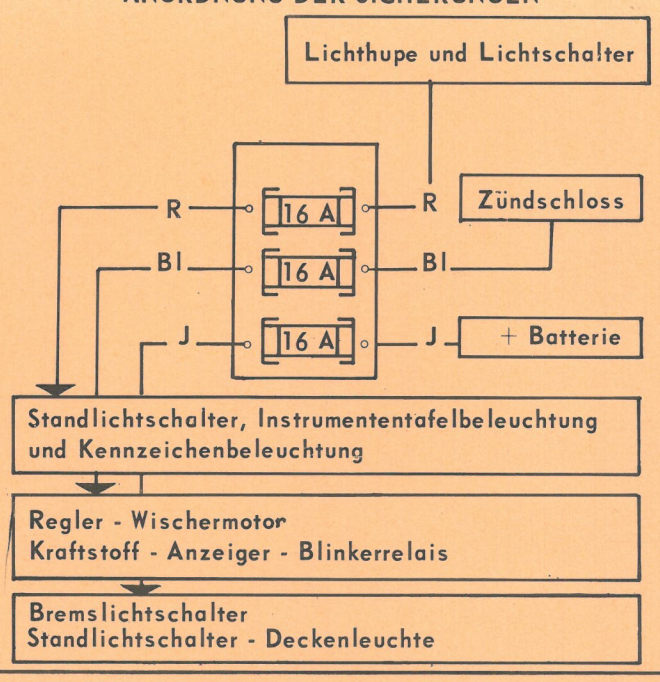

FUSE TABLE

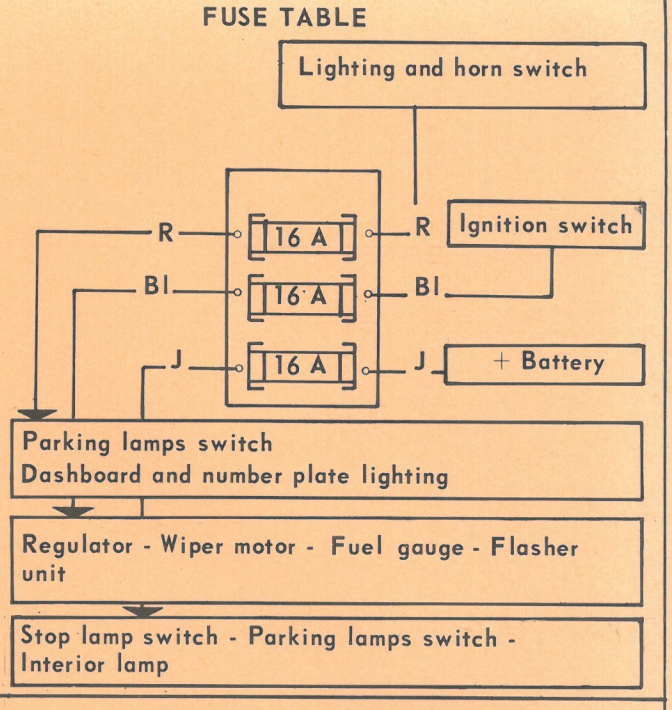

CUADRO DE FUSIBLES

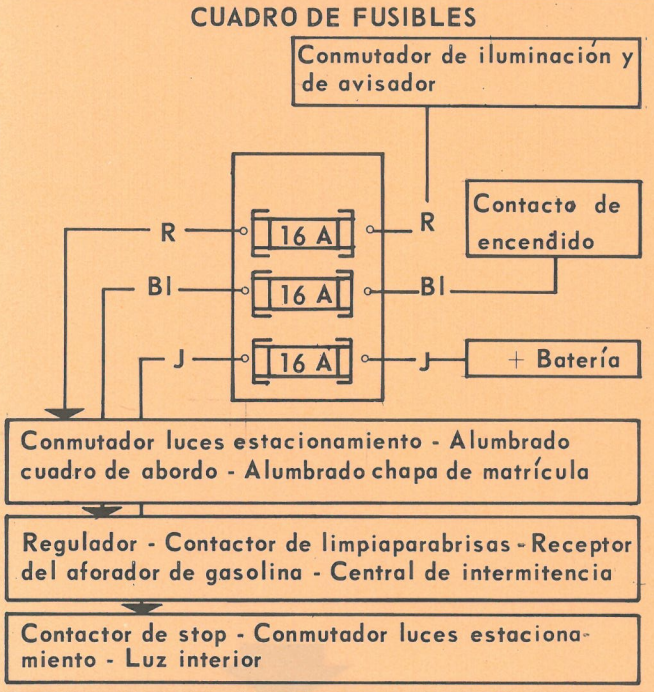

Légende :
Bl = Bleu
J = Jaune
R = Rouge

Bezeichnungen :
Bl = Blau
J = Gelb
R = Rot

Key :
Bl = Blue
J = Yellow
R = Red

Leyenda :
Bl = Azul
J = Amarillo
R = Rojo

Leggenda :
Bl = Blu
J = Giallo
R = Rosso

TABELLA DEI FUSIBILI

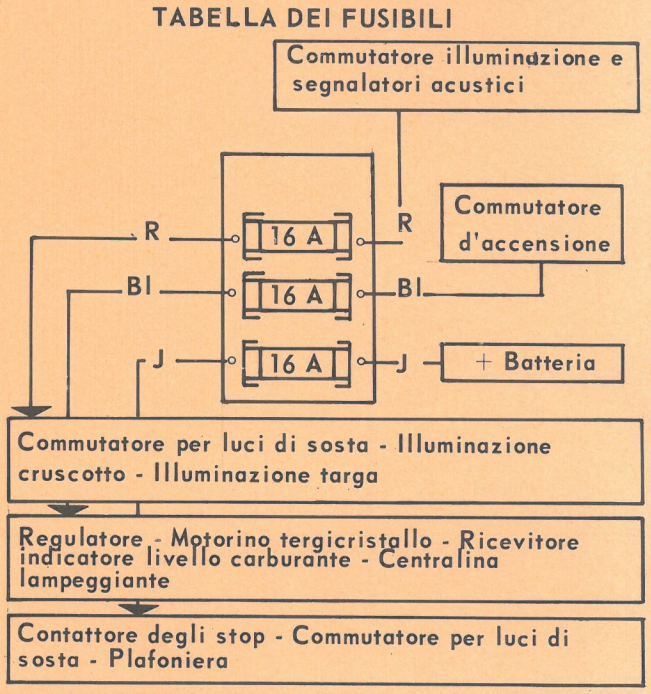

INSTALLATION ELECTRIQUE SUR UN VEHICULE TRACTANT UNE REMORQUE
(Equipement, fournitures CARTIER)

Pour véhicules équipés de feux clignotants avec deux lampes de 15 w :
Une centrale clignotante CARTIER (référence 155, type «WARNING») DX 575-59
Pour véhicules équipés de feux clignotants avec deux lampes de 21 w :
Une centrale clignotante CARTIER (référence 165, type «WARNING») DX 9575240 A
Pour tous véhicules : Un relais CARTIER CARAVANEX, deux voyants témoins.
FEUX INDICATEURS DE DIRECTION : La commande des feux indicateurs de direction de l'équipement d'origine est insuffisante pour alimenter les feux de la remorque.
Le Code de la route prévoit un voyant de contrôle du fonctionnement des feux de la remorque.
Effectuer le branchement comme sur la figure 1.
Véhicule utilisé sans remorque : La lampe témoin V1, contrôle le fonctionnement des feux indicateurs de direction du véhicule. Si les clignotants fonctionnent le témoin V1 clignote ; le témoin V2 reste éteint.
Si V1 ne clignote pas : 1 lampe du véhicule (au minimum) est détériorée.
Véhicule avec remorque attelée : La lampe témoin V2 contrôle le fonctionnement des feux indicateurs de direction du véhicule et de la remorque. Si les clignotants fonctionnent, les 2 témoins V1 et V2 clignotent.
Si V2 ne clignote pas : 1 lampe de la remorque (au minimum) est détériorée.
TRES IMPORTANT : Quelle que soit la centrale «WARNING» (référence 155 ou 165), la puissance de la ou des lampes de la remorque pour un même côté doit être de 21 watts.
FEUX D'ECLAIRAGE (lanternes, plaque de police, feux de gabarit) : A l'aide d'un fil connecter en dérivation, le fil d'alimentation de la plaque de police arrière à la prise multiple.
FEUX DE STOP : REMARQUE : Il est indispensable d'alimenter la totalité des feux de stop par l'intermédiaire d'un relais, afin d'éviter la détérioration des contacts de l'interrupteur de stop.
Réaliser le branchement indiqué sur la figure 2.

ELEKTRISCHE ANLAGE FÜR FAHRZEUGE MIT ANHÄNGERKUPPLUNG
(CARTIER - AUSFÜHRUNG)

Für Fahrzeuge, die mit Blinkern mit zwei 15-Watt-Glühlampen ausgerüstet sind :
Eine Blinkerzentrale CARTIER (Ref. Nr. 155, Typ «WARNING») DX 575-59
Für Fahrzeuge, die mit Blinkern mit Glühlampen mit zwei 21-Watt-Glühlampen ausgerüstet sind :
Eine Blinkerzentrale CARTIER (Ref. Nr. 165, Typ «WARNING») DX 9575240 A
Für alle Fahrzeuge : Ein Relais CARTIER CARAVANEX, zwei Kontrolleuchten.
BLINKERLEUCHTEN : Die Blinkerleuchten der Originalausrüstung reichen nicht aus, um die Leuchten des Anhängers zu speisen.
Die Strassenverkehrszulassungsordnung schreibt eine Leuchte zur Kontrolle der Funktion der Anhängerleuchten vor. - Anschluss durchführen, wie Abb. 1 zeigt. -
Fahrzeug, ohne Anhänger : wenn die Blinker in Betrieb sind, blinkt die Kontrolleuchte V1, die Kontrolleuchte V2 leuchtet nicht auf.
Wenn V1 nicht blinkt, ist (zumindest) 1 Lampe des Fahrzeuges defekt.
Fahrzeug mit Anhänger : wenn die Blinker in Betrieb sind, blinken die beiden Kontrolleuchten V1 und V2.
Wenn V2 nicht blinkt ist (zumindest) 1 Lampe des Anhängers defekt.
SEHR WICHTIG : Ganz gleich bei welcher Zentrale «WARNING» (Ref. Nr. 155 oder 165), die Leistung der Glühlampe oder Glühlampen des Anhängers auf derselben Seite muss 21 Watt betragen.
GLÜHLAMPEN FÜR BELEUCHTUNG : (Rückleuchten, Kennzeichen, Standleuchten) :
Mit einem Kabel das Zuführkabel des hinteren Kennzeichens an den Vielfachstecker anschliessen.
BREMSLEUCHTEN - BEMERKUNG : Es ist unerlässlich, alle Bremsleuchten über ein Relais zu speisen, um eine Beschädigung des Bremslichtschalters zu vermeiden. Den auf Abb. 2 gezeigten Anschluss durchführen.

FIGURE 1 - ABB 1 - FIGURE 1 - FIGURA 1 - FIGURA 1

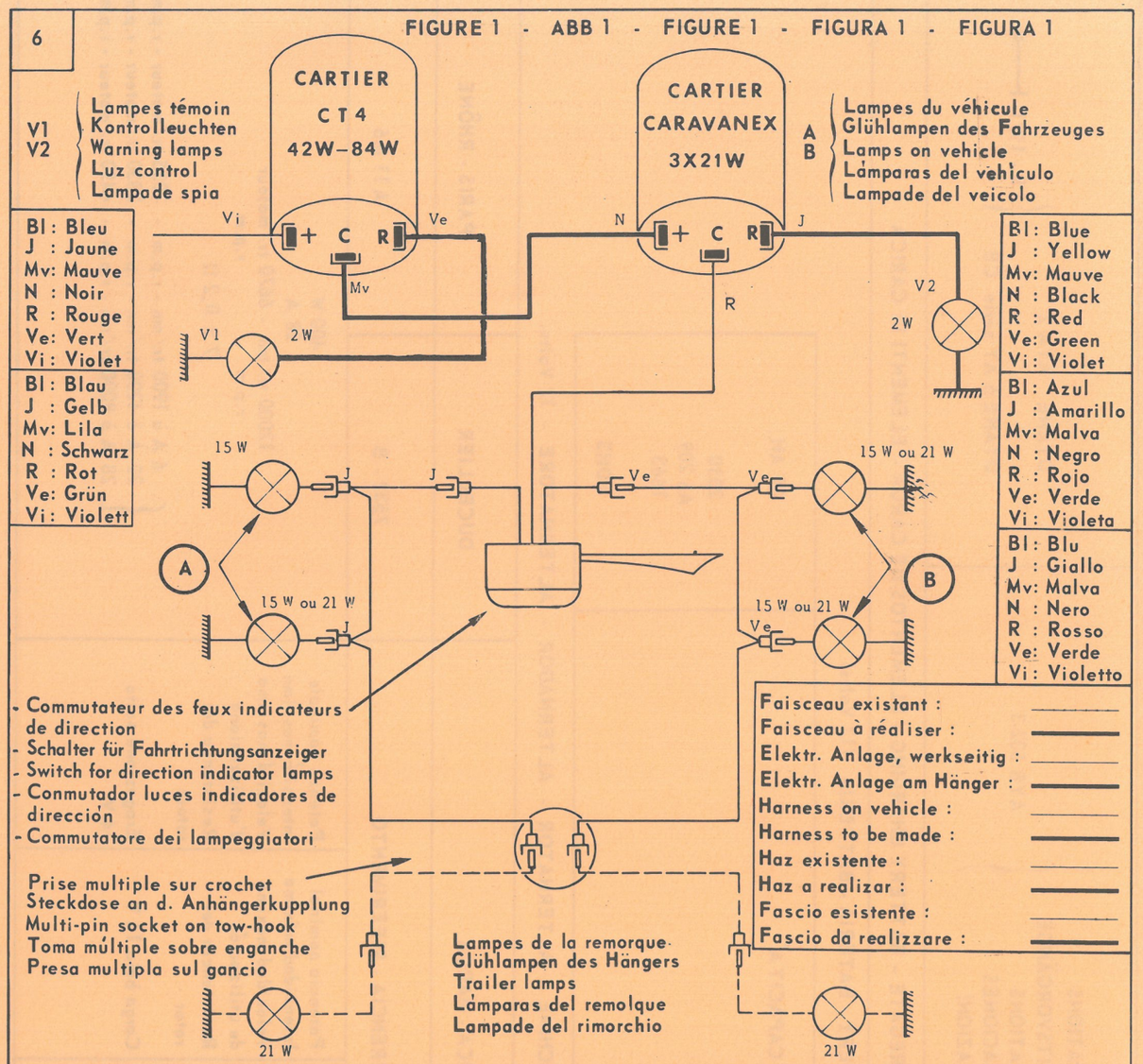

FIGURE 2 - ABB. 2 - FIGURE 2 - FIGURA 2 - FIGURA 2

Faisceau avant - Leitungsbündel vorn - Front harness - Haz delantero - Fascio anteriore -

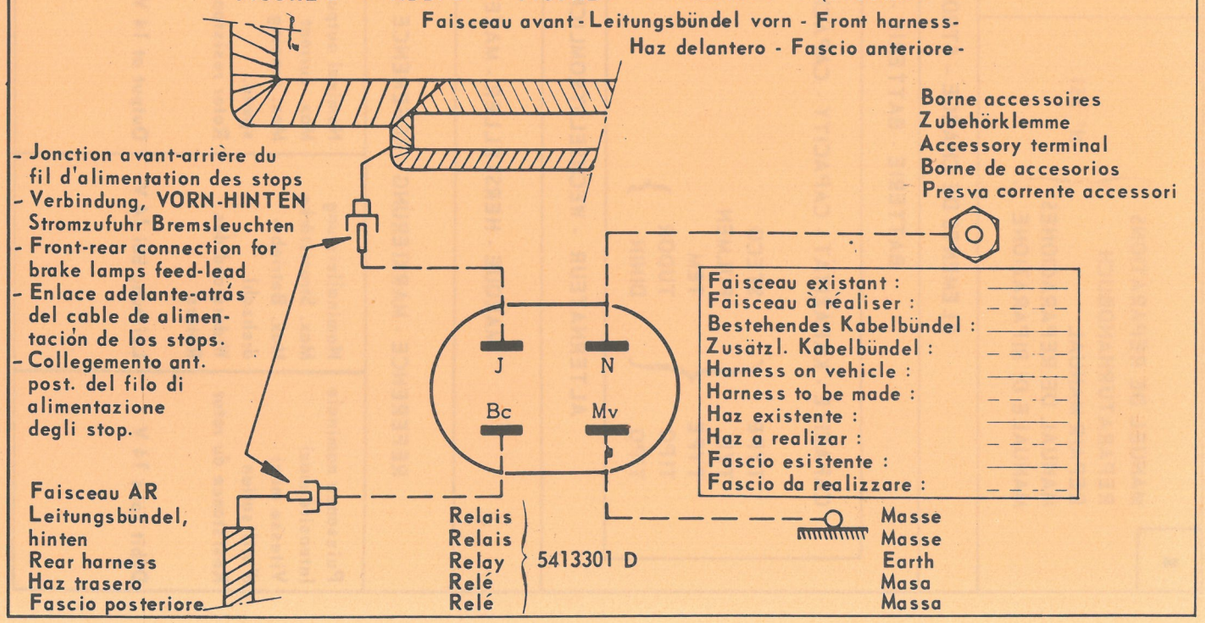

ELECTRICAL INSTALLATION ON VEHICLE WITH TRAILER
(Equipment CARTIER supplies)

For vehicles fitted with two 15 W. bulbs for direction indicators :
A CARTIER flasher unit (reference 155, «WARNING» type) DX 575-59
For vehicles fitted with two 21 W. bulbs for direction indicators :
A CARTIER flasher unit (reference 165, «WARNING» type) DX 9575240 A
For all vehicles : A CARTIER CARAVANEX relay, two warning lamps.
DIRECTION INDICATORS : Original power from the direction indicators is insufficient to feed the trailer lamps. The legal requirements demand a warning lamp which flashes when trailer indicators are operating.
Carry out the connections as shown in fig. 1.
Vehicle without trailer : Warning lamp V1 is a check for the direction indicators on the vehicle. It flashes when the indicators are operating wheareas warning lamp V2 remains extinguished. Warning lamp V1 does not flash if one indicator (at least) is faulty.
Vehicle with trailer attached : Warning lamp V2 is a check for the direction indicators on the vehicle and on the trailer. V1 and V2 flash when the indicators operate. If V2 does not flash, one indicator (at least) on the trailer is faulty.
VERY IMPORTANT : Wheter the «WARNING» flasher unit is reference 155 or 165, the power of the bulb or bulbs, on one side or the other of the trailer, must be 21 watts.
LIGHTS : (Tail-lamps, number plate lamps, side lamps) : Using a wire, connect, in parallel, the rear number plate feed wire to the multi-pin socket.
STOP-LAMPS : NOTE : It is most important that ALL the stop-lamps are fed by a relay, so as to avoid any deterioration of the stop signal switch contacts. Carry out the connections as shown in figure 2.

INSTALACION ELECTRICA SOBRE UN VEHICULO TIRANDO DE UN REMOLQUE
(Equipo suministrado por CARTIER)

En vehículos equipados de intermitentes con dos lámparas de 15 W :
Una central intermitente CARTIER (referencia 155, tipo «WARNING») DX 575-59
En vehículos equipados de intermitentes con dos lámparas de 21 W :
Una central intermitente CARTIER (referencia 165, tipo «WARNING») DX 9575240 A
Sobre todos los vehículos : Un relé CARTIER CARAVANEX, dos lámparas de control.
FAROS INDICADORES DE DIRECCION : El mando de los faros indicadores de dirección de origen es insuficiente para alimentar los faros del remolque.
El código de la circulación prevée un control luminoso del funcionamiento de los faros indicadores del remolque.
Efectuar la conexion como se indica en la figura 1.
Vehículo utilizado sin remolque : La lámpara de controle V1 controla el funcionamiento de los faros indicadores del vehículo. Si los intermitentes funcionan, la lámpara de controle V1 hace intermitencia, el control V2 permanece apagado. Si V1 no hace intermitencia una lámpara del vehículo (como mínimo) está deteriorada.
Vehículo con remolque enganchado : La lámpara de control V2 controla el funcionamiento de los faros indicadores del vehículo y del remolque. Si los intermitentes funcionan las dos lámparas de control V1 y V2 hacen intermitencia. Si V2 no hace intermitencia, una lámpara del remolque (como mínimo) está deteriorada.
MUY IMPORTANTE : Cualquiera que sea la central «WARNING» (referencia 155 o 165) la potencia de la o de las lámparas del remolque de un mismo lado deben ser de 21 watios.
LUCES DE ILUMINACION : (pilotos, chapa de matrícula, luces de gálibo) : Por medio de un cable, conectar en derivación el cable de alimentación de la chapa de matrícula trasera a la toma multiple.
FAROS DE STOP : OBSERVACION : Es indispensable alimentar la totalidad de los faros de stop par mediación de un relé para evitar el deterioro de los contactos del interruptor de stop. Realizar la conexión como se indica en la figura 2.

IMPIANTO ELETTRICO SU UN VEICOLO TRAINANTE UN RIMORCHIO
(Equipaggiamento, fornitura CARTIER)

Per i veicoli muniti di lampeggiatori con due lampade da 15 W :
Una centralina lampeggiante CARTIER (Rif. 155 tipo «WARNING») DX 575-59
Per i veicoli muniti di lampeggiatori con due lampade da 21 W :
Una centralina lampeggiante CARTIER (Rif. 165 tipo «WARNING») DX 9575240 A
Per tutti i veicoli : Un relé CARTIER CARAVANEX, due lampade spia.
INDICATORI DI DIREZIONE : Il comando degli indicatori di direzione dell'equipaggiamento originale è insufficiente per alimentare le luci del rimarchio.
Il codice della strada prevede una spia di controllo funzionamento delle luci del rimorchio. Effettuare il collegamento come indicato sulla fig. 1.
Veicolo impiegato senza rimochio : La lampada spia V1 controlla il funzionamento degli indicatori di direzione del veicolo. Se i lampeggiatori funzionano, la spia V1 lampeggia ; la spia V2 rimane spenta. Se V1 non lampeggia: 1 lampada del veicolo (come minimo) è deteriorata.
Veicolo con rimorchio agganciato : La lampada spia "V2" controlla il funzionamento degli indicatori di direzione del veicolo e del rimorchio. Se i lampeggiatori funzionano, le 2 spie V1 et V2 lampeggiano. Se V2 non lampeggia : 1 lampada del rimorchio (come minimo) è deteriorata.
IMPORTANTISSIMO : Qualunque sia la centralina «WARNING» (Rif. 155 o 165), la potenza della o delle lampade del rimorchio, su uno stesso lato, dev'esserre di 21 W.
ILLUMINAZIONE (luci di posizione, luce targo, luci di sosta) : Tramite un filo, collegare in derivazione il filo di alimentazione della luce targa alla presa multipla.
STOP : OSSERVAZIONE : E indispensabile alimentare la totalità degli stop tramite un relé in modo da evitare il deterioramento dei contatti dell'interrutore dello stop.
Realizzare il collegamento indicato dalla fig. 2.

MANUEL DE REPARATIONS REPARATURHANDBUCH REPAIR MANUAL MANUAL DE REPARACIONES MANUALE DI RIPARAZIONE	N° 551	OPERATIONS ARBEITSVORGÄNGE OPERATIONS OPERACIONES OPERAZIONI	AYB 532-3	DYANE AYA 2 DYANE 6 AY série CB	9 - 1971 →

ELEMENTS DE CHARGE - STROMAGGREGATE - BATTERY CHARGING - ELEMENTOS DE CARGA - ELEMENTI DI CARICA

BATTERIE - BATTERIE - BATTERY - BATERIA - BATTERIA (12 Volts)

CAPACITE - KAPAZITÄT - CAPACITY - CAPACIDAD - CAPACITA'		30 AH.
TYPE	STECO	2030
TYP	FULMEN	AS 209
TYPE	TEM	1663
TIPO	TUDOR	
TIPO	DININ	6DH3

ALTERNATEUR - WECHSELSTROMLICHTMASCHINE - ALTERNATOR - ALTERNADOR - ALTERNATORE - 12 Volts.

MARQUE - HERSTELLER - MAKE - MARCA - MARCA					DUCELLIER	PARIS - RHÔNE
REFERENCE - MARKIERUNG - REFERENCE - REFERENCIA - RIFERIMENTO					7532 - B	A 11 M6
Puissance nominale Intensité maxi Vitesse maxi d'utilisation	Nominalleistung Max. Stromstärke Max. Betriebs-drehzahl	Nominal output Max. current Max. running speed.	Potencia nominal Intensidad máxima Velocidad máxima de utilización	Potenza nominale Intensitá massima Velocitá massima d'utilizzazione	400 W 28 A 12000 tr/mn r.p.m - 6670 tr/moteur r.p.m	
Résistance du rotor	Widerstand des Rotors	Rotor resistance	Resistencia del rotor	Resistenza del rotore	7 ± 0,2 Ω	
Débit sous 14 V	Leistung bei 14 V	Output at 14 V	Carga bajo 14 V	Erogazione sotto 14 V	6 A à 1900 tr/mn - r.p.m - 1055 tr/moteur - r.p.m 22 A à 4200 tr/mn - r.p.m - 2330 tr/moteur - r.p.m 28 A à 8000 tr/mn - r.p.m - 4450 tr/moteur - r.p.m	

MANUEL DE REPARATIONS
REPARATURHANDBUCH
REPAIR MANUAL
MANUAL DE REPARACIONES
MANUALE DI RIPARAZIONE

N° 551

OPERATIONS
ARBEITSVORGÄNGE
OPERATIONS
OPERACIONES
OPERAZIONI

AYB 532-3

DYANE AYA 2

DYANE 6 AY série CB

9-1971

- CIRCUIT DE CHARGE
- SCHALTSCHEMA
- CHARGING CIRCUIT
- CIRCUITO DE CARGA
- CIRCUITO DI CARICA

ALTERNATEUR
WECHSELSTROMLICHTMASCHINE
ALTERNATOR
ALTERNADOR
ALTERNATORE

REGULATEUR
REGLER
REGULATOR
REGULADOR
REGOLATORE

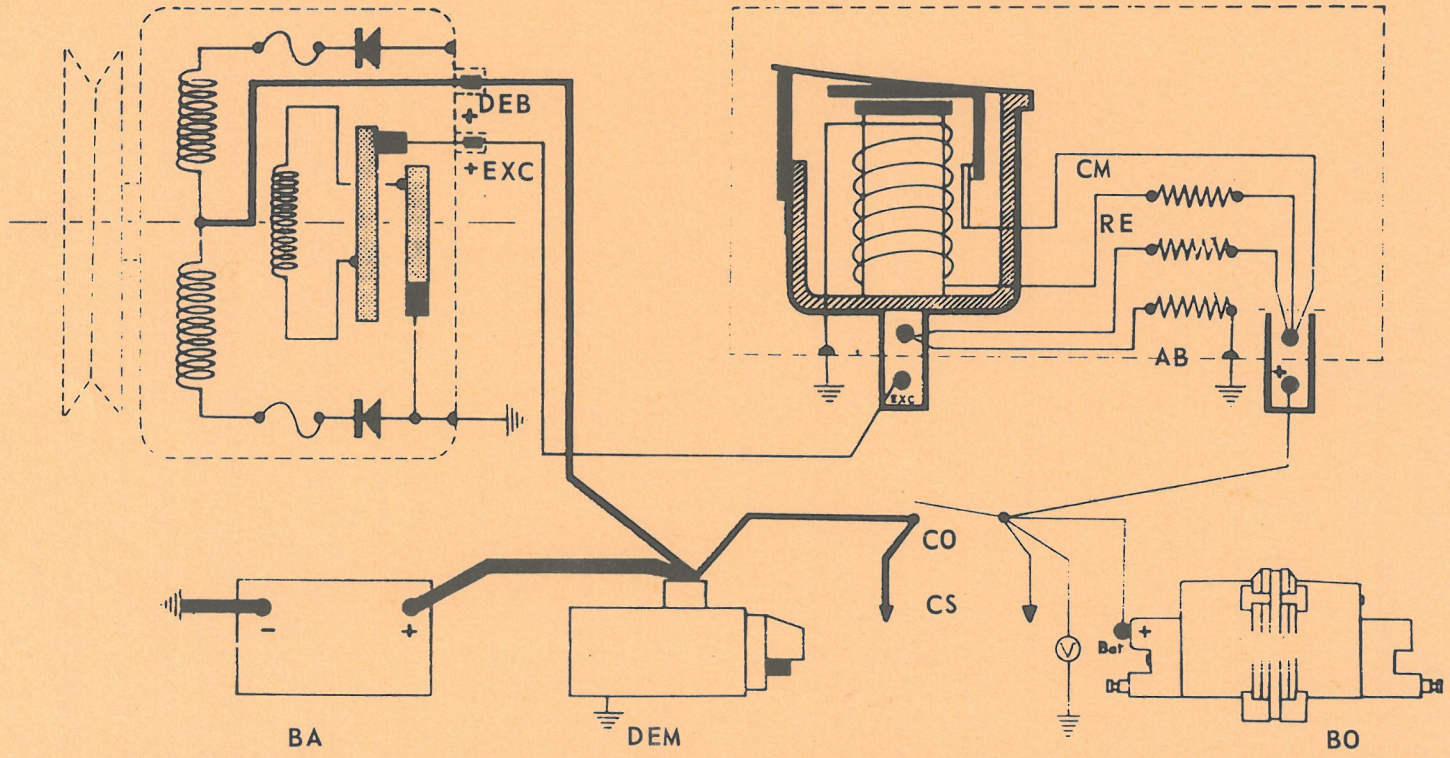

AB	Absorption	Abschaltung	Absorption	Absorción	Assorbimento	CS	Consommateurs	Verbraucher	Circuits	Servicios	Apparecchiature
BA	Batterie	Batterie	Battery	Batería	Batteria	DEB	Débit	Leistung	Output	Carga	Erogazione
BO	Bobine	Zündspule	Coil	Bobina	Bobina	DEM	Démarreur	Anlasser	Starter motor	Arranque	Motorino d'avv.
CM	Compensation	Angleichen	Balancing	Compensación	Compensazione	E XC	Excitation	Errerung	Excitation	Excitación	Eccitazione
CO	Contact all.	Zündkontakt	Ignition switch	Contacto encendido	Contatto accens.	RE	Réglage	Regulierung	Regulation	Reglaje	Regolazione

MANUEL DE REPARATIONS REPARATURHANDBUCH REPAIR MANUAL MANUAL DE REPARACIONES MANUALE DI RIPARAZIONE	N° 551	OPERATIONS ARBEITSVORGÄNGE OPERATIONS OPERACIONES OPERAZIONI	AYB-535-0	DYANE AYA 2 DYANE 6 AY série CB	9-1971 →

ELEMENTS DE CHARGE (suite) - STROMAGGREGATE (Forts.) - BATTERY CHARGING (continued) - ELEMENTOS DE CARGA (continuación) - ELEMENTI DI CARICA (seguito)

REGULATEUR - REGLER - REGULATOR - REGULADOR - REGOLATORE - 12 Volts

MARQUE - HERSTELLER - MARK - MARCA - MARCA	DUCELLIER	PARIS - RHÔNE
REFERENCE - MARKIERUNG - REFERENCE - REFERENCIA - RIFERIMENTO	8347 C	AYA-213

Régulation (à froid) vitesse de rotation	Regulierung (in kalt. Zust.) Drehzahl	Regulation (cold) speed of rotation	Regulación (en frío) velocidad de rotación	Regolazione (a freddo) velocità di rotazione	5000 tr/mn - (r.p.m)
Elément régulateur de tension	Spannungsregelungselement.	Voltage regulation	Elemento regulador de tensión	Elemento regolatore di tensione.	14 à 14,6 V - 15 A

MANUEL DE REPARATIONS REPARATURHANDBUCH REPAIR MANUAL MANUAL DE REPARACIONES MANUALE DI RIPARAZIONE	N° 551	OPERATIONS ARBEITSVORGÄNGE OPERATIONS OPERACIONES OPERAZIONI	AYB - 533-0 AYB - 533-1 AYB - 533-3	DYANE AYA 2 DYANE 6 AY série CB	9 - 1971

DEMARREUR - ANLASSER - STARTER MOTOR - MOTOR DE ARRANQUE - MOTORINO D'AVVIAMENTO	12 Volts	
MARQUE - HERSTELLER - MAKE - MARCA - MARCA	DUCELLIER	PARIS-RHÔNE
REFERENCE - MARKIERUNG - REFERENCE - REFERENCIA - RIFERIMENTO	6202-A	D 8 E 99
- Type		
- Intensité absorbée pignon bloqué	280 A	330 à 340 A
- Intensité absorbée à vide	70 A	30 à 40 A
- Puissance maxi.	0,8 ch	1,12 ch
- Couple à puissance maxi	0,25 m.kg (1.8 ft. lbs)	0,4 m.kg (2.9 ft. lbs)
- Intensité absorbée par ce couple	150 A	150 A
- Couple moyen à 1000 tr/mn.	0,4 m.kg (2.9 ft. lbs)	0,6 m.kg (4.34 ft. lbs)
- Positionnement du démarreur - Réglage du lanceur	a = 1 mm b = 21 mm maxi	a = 1,5 mm b = 21 mm maxi

- Type	- Typ	- Type	- Tipo	- Tipo
- Intensité absorbée pignon bloqué	- Stromaufnahme Ritzel blockiert	- Current pinion locked	- Intensidad absorvida piñón bloqueado	- Intensità assorbita pignone bloccato
- Intensité absorbée à vide	- Stromaufnahme unbelastet	- Current run at no load	- Intensidad absorvida en vacío	- Intensità assorbita a vuoto
- Puissance maxi.	- Maximale Leistung	- Max. power	- Potencia máxi.	- Potenza massima
- Couple à puissance maxi	- Drehmoment maximale Leistung	- Torque at max power	- Par motor en potencia máxima	- Coppia a potenza massima
- Intensité absorbée par ce couple	- Stromaufnahme	- Current at this torque	- Intensidad absorvida par este par.	- Intensità assorbita da questa coppia
- Couple moyen à 1000 tr/mn.	- Mittleres Drehmoment bei 1000 u/min.	- Mean torque at 1000 rpm	- Par motor medio a 1000 r.p.m.	- Coppia media a 1000 giri/min
- Positionnement du démarreur - Réglage du lanceur	- Prüfmasse des Anlassers und des - Anlasserritzels	- Positioning starter motor - Pinion settings	- Posición del motor de arranque - Reglaje del lanzador (bendix)	- Posizionamento del motorino d'avviamento - Regolazione del dispositivo d'imbocco

- TYPE = A commande positive
- TYP = Serienmässig, mech.
- TYPE = Pre-engaged
- TIPO = De mando positivo
- TIPO = A comando positivo

5370

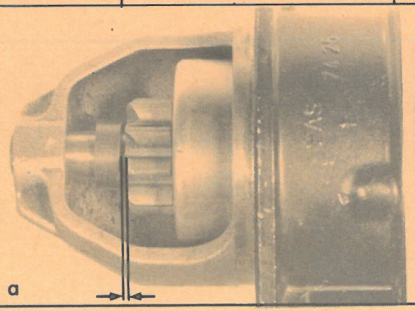

5348

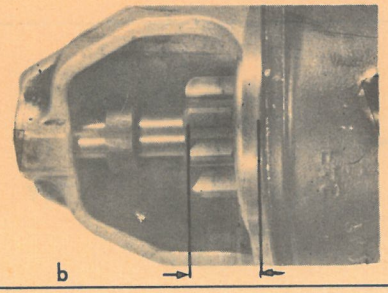

MANUEL DE REPARATIONS REPARATURHANDBUCH REPAIR MANUAL MANUAL DE REPARACIONES MANUALE DI RIPARAZIONE	N° 551	OPERATIONS ARBEITSVORGÄNGE OPERATIONS OPERACIONES OPERAZIONI	AY. 560-1 AYB. 510-1	DYANE AYA2 DYANE 6 AY série CB	9 - 1971 →

ESSUIE - GLACE - SCHEIBENWISCHER - WINDSCREEN WIPER - LIMPIAPARABRISA - TERGICRISTALLO

					12 VOLTS
Constructeur	Hersteller	Maker	Constructor	Costruttore	S.E.V. Marchal
Moteur	Motor	Motor	Motor	Motorino	TYPE - TIPO TYP - TIPO TYPE 56
Référence	Markierung	Reference	Referencia	Riferimento	96 2290
Entr'axes tringle de commande à chape (côté gauche)	Länge zwischen Gestänge u. Gabelstück (links)	Centres of fork control linkage (left hand)	Entre ejes varilla de mando a chapa (lado izquierdo)	Interasse tiranteria di cdo (lato sinistro)	195 mm
Entr'axes tringle de commande (côté droit)	Länge zwischen Gestänge (rechts)	Control linkage centres (right hand)	Entre ejes varilla de mando (lado derecho)	Interasse tiranteria di cdo (lato destro)	175 mm
Fin de course des balais (par rapport à la bordure inférieure du pare-brise)	Abstand der Wischerblätter (vom unteren Rand der Windschutzscheibe)	End of blade travel (in relation to lower edge of windscreen)	Fin de carrera de las escobillas (con relación al borde inferior del parabrisa)	Fine corsa delle spazzole (rispetto al bordo inferiore del parabrezza)	50^{+5}_{0} mm

TABLEAU DES LAMPES - TABELLE DER GLÜHBIRNEN - BULB TABLE - CUADRO DE LAMPARAS - PROSPETTO DELLE LAMPADE

DESIGNATION	BEZEICHNUNG	FOR USE IN	DESIGNACION	DENOMINAZIONE	NB	TYPES DE LAMPES - TIPO DE LAMPARAS GLUHBIRNENTYP - TIPO DI LAMPADA TYPE OF BULBS -		
Phare-code	Scheinwerfer-Abblendlicht	Main/Dip	Carretera cruce	Abbaglianti Anabbaglianti	2	P.45 t 41 - 12 V	45/40 W	* R.136.15
Clignotants avant Clignotants arrière Feux de stop	Blinker, vorn Blinker, hinten Stopplicht	Flashers front Flashers rear Brake-lights	Intermitentes del. Intermitentes tra. Pilotos de stop	Lampeggiatori ant. Lampeggiatori post. Stop	2 2 2	BA. 15 s/19 - 12 V poirette - Birne - pearshaped perilla - a pera	21 W	* R.136.12
Lanternes avant Lanternes arrière, éclairage plaque de Police.	Standlicht, vorn Standlicht, hinten, Nr. Schild - und Armaturen.	Side lights front Rear lights, Number plate light	Población Pilotos traseros, alumbrado chapa de matrícula.	Luci di posizione ant. Luci di posizione post., illuminazione targa.	2 2	BA. 9 s - 12 V	4 W	* R.136.33
Plafonnier	Deckenleuchte	Interior light	Luz interior	Plafoniera	1	BA. 15 s - 12 V	7 W	* R.136.08
Eclairage tableau	Beleuchtung	Panel lamp	Alumbrado cuadro de abordo	Illuminazione cruscotto	1	BA. 9 s - 12 V	2 W	* R.136.34
Voyant de pression d'huile	Kontrolleuchte für Öldruck	Oil-pressure warning lamp.	Indicador de presión de aceite	Spia pressione olio	1	BA. 9 s - 12 V	0,1 A	* R.136.04

* Norme Française
* Franz. Norm.
* French standard
* Norma francesa
* Norme francesi

CHASSIS	FAHRGESTELL	CHASSIS	CHASIS	TELAIO	
Plateforme constituée par 2 longerons reliés entre eux par des entretoises et des planchers	Plattform mit 2 Holmen zusammengeschweisst mit Traversen und Bodenblechen.	Platform made up of 2 sidemembers joined with distance pieces and floor panels.	Plataforma constituida por 2 largueros conectados entre ellos por traviesas y planchas	Piattaforma costituita da due longheroni collegati da distanziali e da pianali.	
Longerons — Hauteur	Holme — Höhe	Sidemembers — Height	Largueros — Altura	Longheroni — Altezza	106 mm
Longerons — Largeur	Holme — Breite	Sidemembers — Width	Largueros — Ancho	Longheroni — Larghezza	60 mm
EPAISSEURS DES TOLES	**BLECHSTÄRKEN**	**THICKNESS OF SHEETS**	**ESPESOR DE LAS CHAPAS**	**SPESSORE LAMIERE**	
Longerons extérieurs	Äussere Holme	Outer sidemembers	Largueros exteriores	Longheroni esterni	1 mm
Longerons intérieurs	Innere Holme	Inner sidemembers	Largueros interiores	Longheroni interni	0,7 mm
Plancher supérieur	Oberes Bodenblech	Upper floor	Plancha superior	Pianale superiore	0,9 mm
Plancher inférieur	Unteres Bodenblech	Lower floor	Plancha inferior	Pianale inferiore	0,8 mm
Entretoise	Traverse	Distance pieces	Traviesa	Distanziale	0,6 à 1 mm

- voir page suivante
- siehe folgende Seite
- see on following page
- ver página siguiente
- vedi pagina seguente

CONTROLE D'UNE PLATEFORME
KONTROLLE DES RAHMENS
CHECKING A PLATFORM
CONTROL DE UNA PLATAFORMA
CONTROLLO DELLA PIATTAFORMA

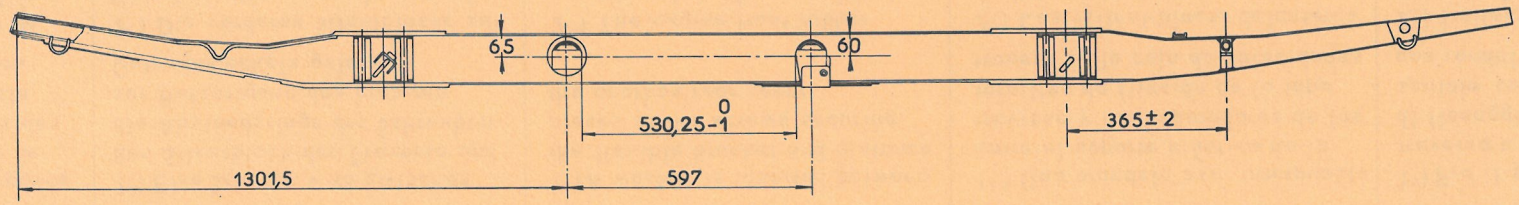

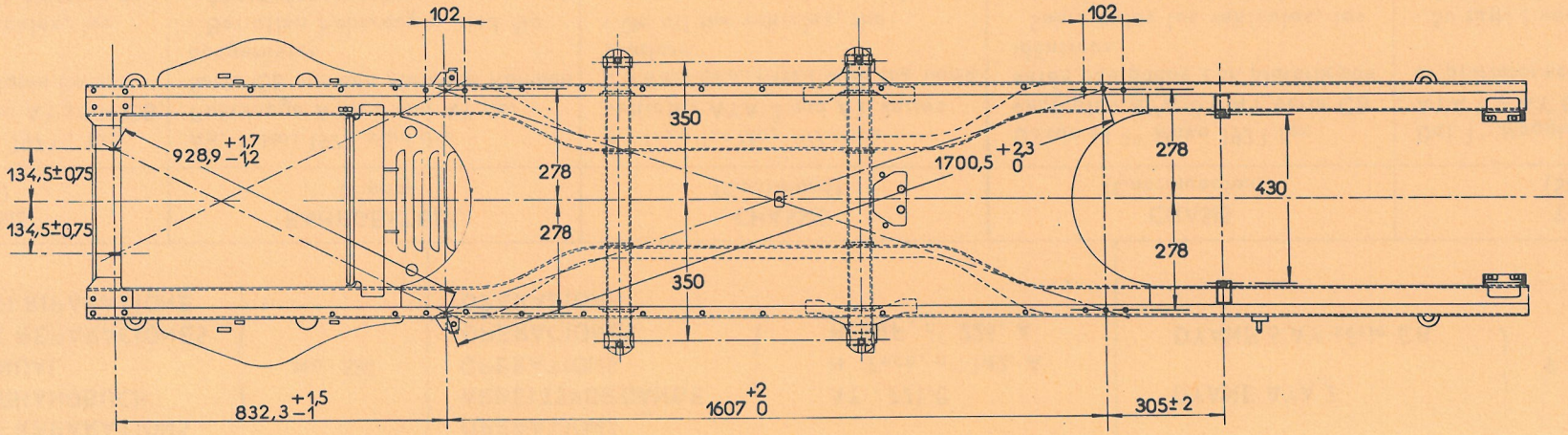

A.-72-1 a

CHASSIS (Suite)

Depuis le 1er mai 1971 : les vehicules AYA 2 et AY série CB, sont équipés de plates-formes identiques

- Sur tous les véhicules, les vis-entretoises de fixation de la boîte de vitesses sur le support élastique de traverse, sont remplacées par des vis entretoises séparées

Sur les véhicules AYA 2 :

1°) Une rondelle est interposée entre le support élastique de traverse et les entretoises des vis de fixation de couvercle arrière de boîte de vitesses

2°) Les silentblocs avant de fixation moteur sont modifiés

3°) Une cale d'épaisseur de 3,5 mm est interposée entre la traverse avant de plate-forme et les silentblocs avant de fixation moteur

4°) Une cale d'épaisseur de 11,5 mm est interposée entre les silentblocs avant de fixation moteur et le collecteur d'air

- Le service des P.R. ne fournit que la plate-forme 5411008

- Voir Note Information N° 226(51A)

FAHRGESTELL (Forts.)

Ab. 1. Mai 1971 sind die Fahrzeuge AYA 2 und AY der Serie CB mit den gleichen Rahmen ausgerüstet

- Bei allen Fahrzeugen sind die Abstandsschrauben zur Befestigung des Getriebes am Silentblock der Traverse durch Einzelabstandsschrauben ersetzt

Fahrzeuge AYA 2 :

1°) Eine Scheibe wird zwischen den Silentblock der Traverse und die Abstandsringe der Schrauben zur Befestigung des hinteren Getriebedeckels gelegt

2°) Die vorderen Silentblöcke zur Motorbefestigung wurden geändert

3°) Eine Scheibe von 3,5 mm Stärke wird zwischen die vordere Rahmentraverse und die vorderen Silentblöcke zur Befestigung des Motors gelegt

4°) Eine Scheibe von 11,5 mm Stärke wird zwischen die vorderen Silentblöcke zur Befestigung des Motors und die Luftführung gelegt

- Das E.T. Lager liefert nur noch den Rahmen 5411008

- Siehe TM - Nr. 812/71

CHASSIS (Continued)

As from 1st May 1971 the vehicles AYA 2 and AY series CB have been fitted with the same platform

- On all the vehicles, the spacer screws securing the gearbox onto the cross member flexible bracket have been replaced by screws with separate spacers

On vehicles AYA 2 :

1°) A washer is inserted between the flexible bracket and distance pieces of the screws securing the gearbox rear cover

2°) The engine front rubber mountings have been modified

3°) A 3,5 mm thick shim is inserted between platform front crossmember and engine front rubber mountings

4°) A 11,5 mm thick shim is fitted between engine front rubber mountings and ventilation cowl

- Only the platform 5.411.008 is obtainable from the Replacement Parts Department

- See Information Bulletin n° 226(51A)

CHASIS (Continuación)

Desde el 1° Mayo 1971 los vehículos AYA 2 y AY serie CB están equipados con plataformas idénticas

- Sobre todos los vehículos, los tornillos separadores de fijación de la caja de velocidades sobre el soporte elástico de la traviesa, son reemplazados por tornillos separadores, separados.

Sobre los vehículos AYA 2 :

1°) Una arandela está interpuesta entre el soporte elástico de la traviesa y los separadores de los tornillos de fijación de la tapa trasera de la caja de velocidades

2°) Los «silent-blocs» delanteros de fijación del motor están modificados

3°) Una cala de espesor 3,5 mm está interpuesta entre la traviesa delantera de la plataforma y los «silent-blocs» delanteros de fijación del motor

4°) Una cala de 11,5 mm de espesor está metida entre los «silent-blocs» delanteros de fijación del motor y el colector de aire

- El servicio P.R. no proporciona nada mas que la plataforma 5 411 008

- Ver Nota Información N° 226(51A)

TELAIO (Seguito)

Dal 1° Maggio 1971 i veicoli AYA 2 e AY CB sono muniti di piattaforme identiche

- Su tutti i veicoli, le viti-distanziale di fissaggio della scatola cambio sul supporto elastico della traversa sono state sostituite da viti e distanziali separati

Sui veicoli AYA 2 :

1°) Fra il supporto elastico della traversa e i distanziali delle viti di fissaggio del coperchio post. scatola cambio è stata inserita una rondella

2°) I silentblocs ant. di fissaggio motore sono stati modificati

3°) Fra la traversa ant. della piattaforma e i silentblocs ant. di fissaggio motore è stato inserito uno spessore da 3,5 mm

4°) Fra i silentblocs ant. di fissaggio motore e il collettore dell'aria è stato inserito uno spessore da 11,5 mm

- Il Servizio Ricambi fornisce solo la piattaforma 5411008

- (Ved N. Inf. 226 (51 - A)

CARROSSERIE - KAROSSERIE - BODY WORK - CARROCERIA - CARROZZERIA

COTES PRINCIPALES - WICHTIGSTE ABMESSUNGEN - PRINCIPAL DIMENSIONS - COTAS PRINCIPALES - QUOTE PRINCIPALI

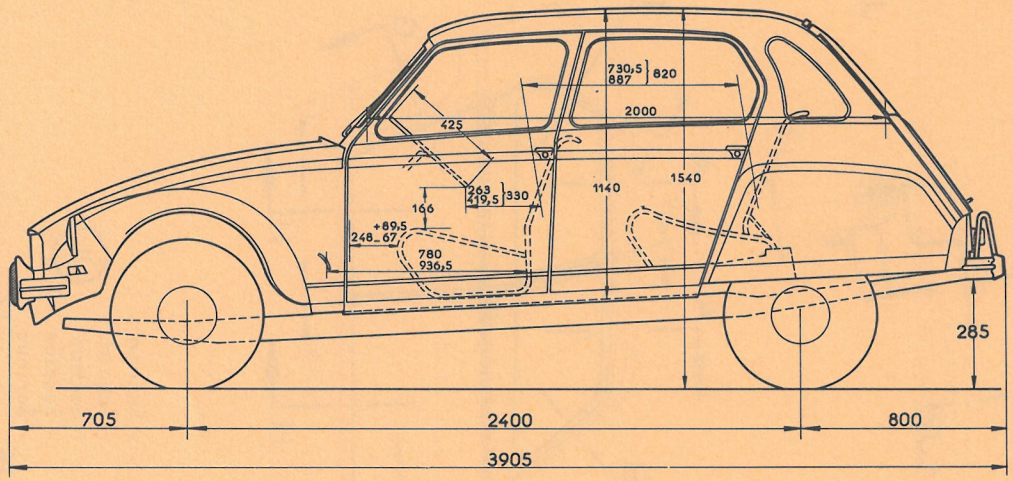

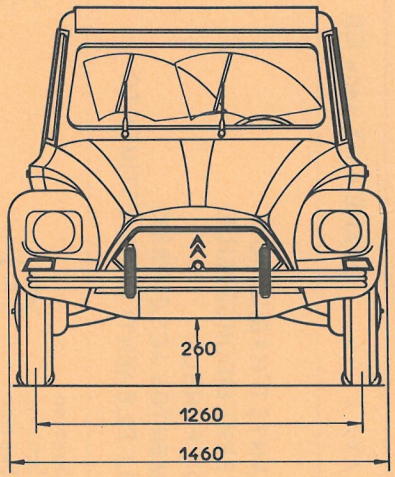

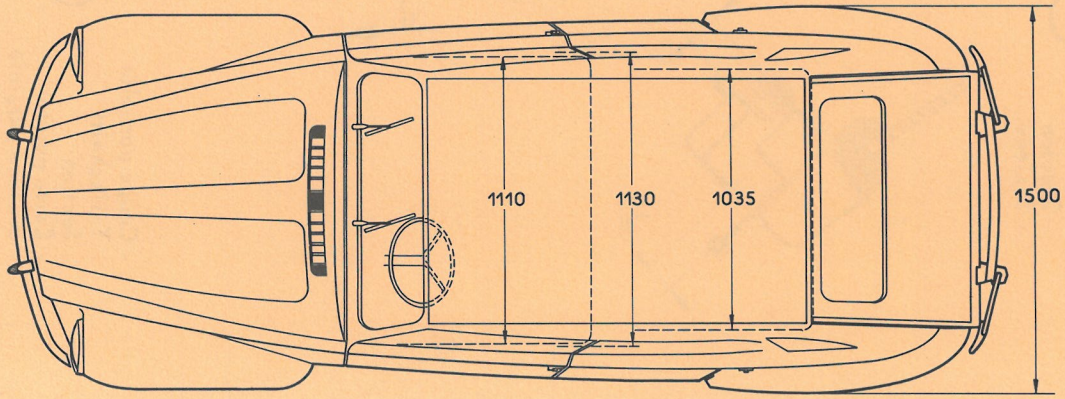

A 80-1 a

MANUEL DE REPARATIONS
REPARATURHANDBUCH
REPAIR MANUAL
MANUAL DE REPARACIONES
MANUALE DI RIPARAZIONE

N° 551

OPERATIONS
ARBEITSVORGÄNGE
OPERATIONS
OPERACIONES
OPERAZIONI

AY - 800-0

DYANE AYA 2 - DYANE 6 AY série CB

- MONTAGE ET REGLAGE DES ELEMENTS D'HABILLAGE
- EINBAU UND EINSTELLUNG DER VERKLEIDUNGSTEILE
- FITTING AND ADJUSTING THE BODY PANELS
- MONTAJE Y REGLAJE DE LOS ELEMENTOS ACCESORIOS
- MONTAGGIO E REGOLAZIONE DEGLI ELEMENTI DI RIVESTIMENTO

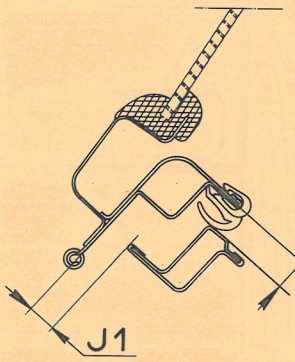

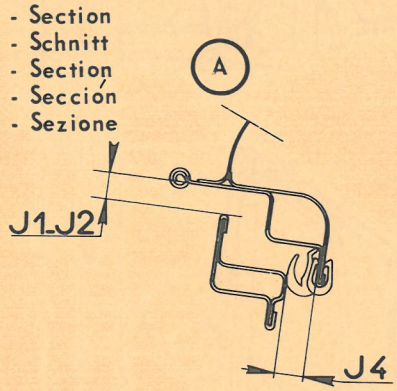

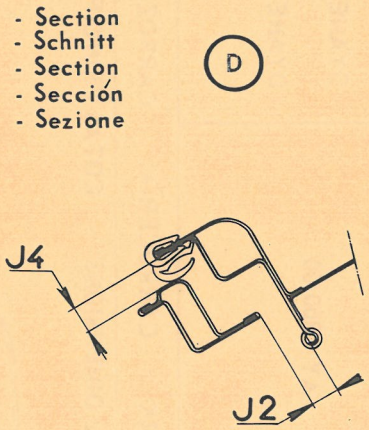

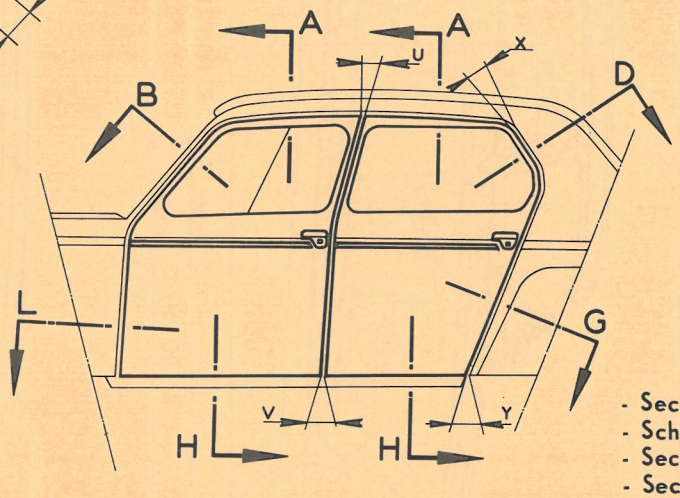

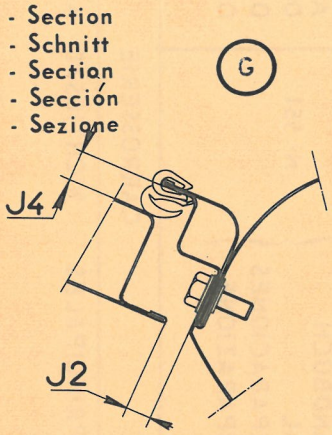

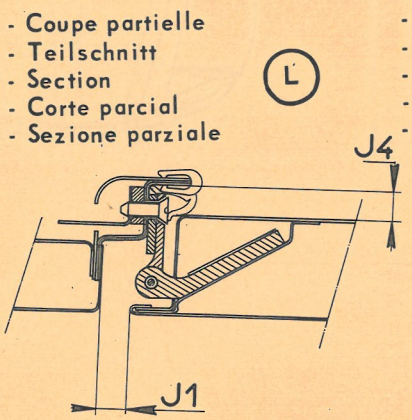

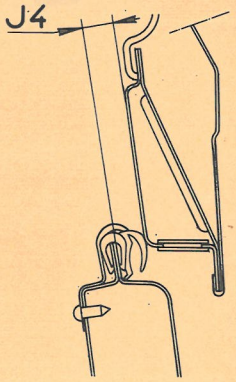

MANUEL DE REPARATIONS
REPARATURHANDBUCH
REPAIR MANUAL
MANUAL DE REPARACIONES
MANUALE DI RIPARAZIONE

N° 551

OPERATIONS
ARBEITSVORGÄNGE
OPERATIONS
OPERACIONES
OPERAZIONI

AY - 800-0

DYANE AYA 2 - DYANE 6 AY série CB

- MONTAGE ET REGLAGE DES ELEMENTS D'HABILLAGE
- EINBAU UND EINSTELLUNG DER VERKLEIDUNGSTEILE
- FITTING AND ADJUSTING THE BODY PANELS
- MONTAJE Y REGLAJE DE LOS ELEMENTOS ACCESORIOS
- MONTAGGIO E REGOLAZIONE DEGLI ELEMENTI DI RIVESTIMENTO

LEGENDE - ZEICHNERKLÄRUNG - KEY - LEYENDA - LEGGENDA

JEU ENTRE LES ELEMENTS - SPIEL ZWISCHEN DEN TEILEN - CLEARANCE BETWEEN PARTS
JUEGO ENTRE LOS ELEMENTOS - GIOGO FRA GLI ELEMENTI

- Dans les zones - In den Bereichen - In the areas - En las zonas - Nelle zone	A.B.D.G.L.	→	J1 et J2 = 9,5 ± 2 mm
	A.B.D.G.H.L.	→	J4 = 13 ± 2 mm

NOTE : Il est toléré une différence de 3 mm entre les jeux U et V d'une part, et X et Y d'autre part.
Le bord avant de la porte arrière doit être en retrait, de 2 à 4 mm du bord arrière de la porte avant.

ANM : Eine Differenz von 3 mm zwischen den Spielen U und V einerseits und X und Y andererseits kann toleriert werden.
Der vordere Rand der hinteren Tür muss um 2-4 mm vom hinteren Rand der vorderen Tür zurückstehen.

NOTE : Maximum clearance between U and Y on one hand X - Y on the other = 3 mm.
Front edge of rear door must be inset by 2 to 4 mm in relation to rear edge of front door.

OBSERVACION : Se admite una diferencia de 3 mm entre los juegos U y V de una parte y X e Y de otra parte.
El borde delantero de la puerta trasera debe estár más metido de 2 a 4 mm que el borde trasero de la puerta delantera.

NOTA : E' ammessa una differenza di 3 mm fra i giochi U e V da un lato e X e Y dall' altro.
Il bordo ant. della portiera post. dev' essere infossato da 2 a 4 mm rispetto al bordo post. della portiera ant.

MANUEL DE REPARATIONS
REPARATURHANDBUCH
REPAIR MANUAL
MANUAL DE REPARACIONES
MANUALE DI RIPARAZIONE

N° 551

OPERATIONS
ARBEISTVORGÄNGE
OPERATIONS
OPERACIONES
OPERAZIONI

AY - 800-0

DYANE AYA 2 - DYANE 6 AY série CB

- MONTAGE ET REGLAGE DES ELEMENTS D'HABILLAGE
- EINBAU UND EINSTELLUNG DER VERKLEIDUNGSTEILE
- FITTING AND ADJUSTING THE BODY PANELS
- MONTAJE Y REGLAJE DE LOS ELEMENTOS ACCESORIOS
- MONTAGGIO E REGOLAZIONE DEGLI ELEMENTI DI RIVESTIMENTO

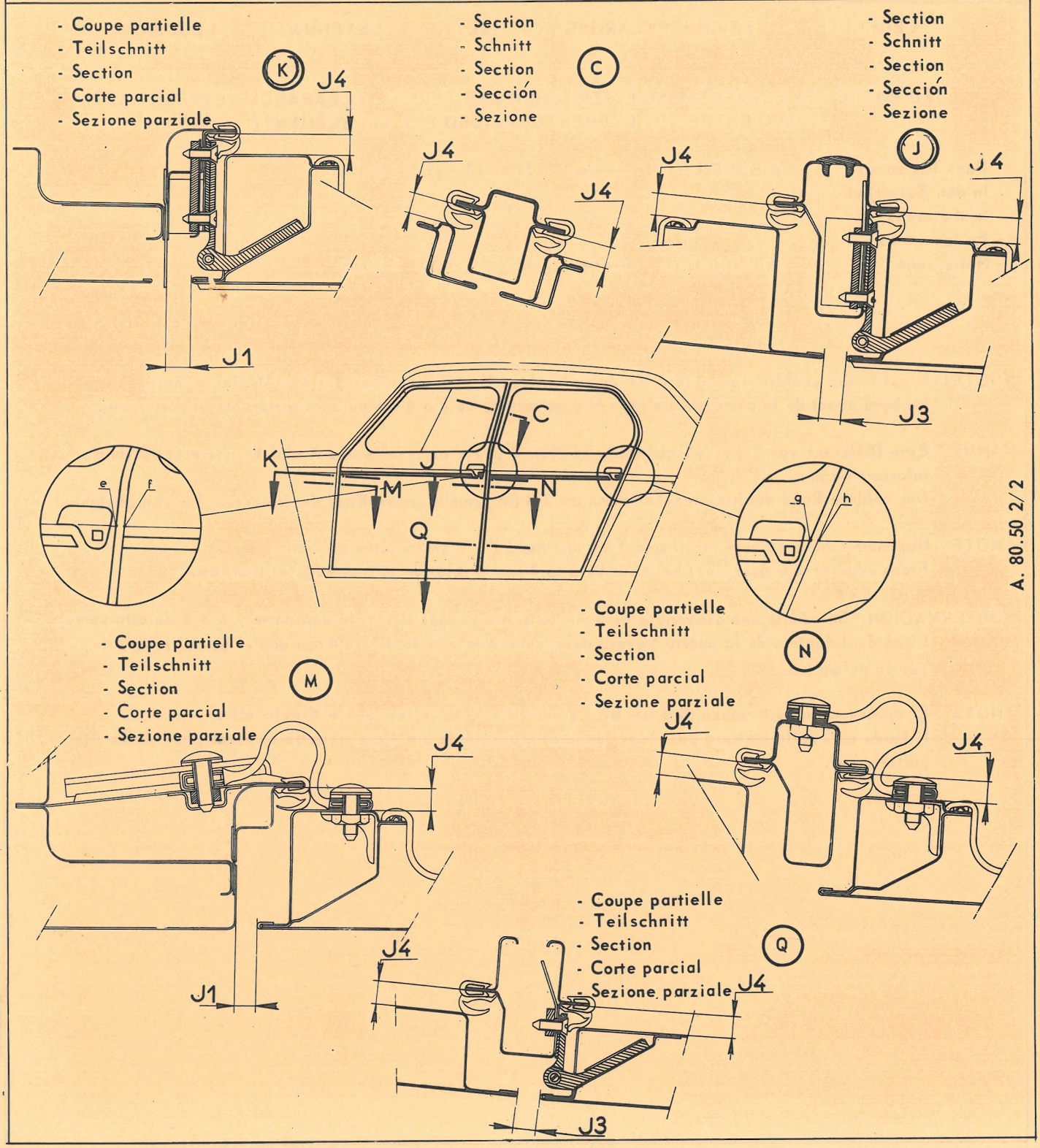

A. 80.50 2/2

- MONTAGE ET REGLAGE DES ELEMENTS D'HABILLAGE
- EINBAU UND EINSTELLUNG DER VERKLEIDUNGSTEILE
- FITTING AND ADJUSTING THE BODY PANELS
- MONTAJE Y REGLAJE DE LOS ELEMENTOS ACCESORIOS
- MONTAGGIO E REGOLAZIONE DEGLI ELEMENTI DI RIVESTIMENTO

LEGENDE - ZEICHENERKLÄRUNG - KEY - LEYENDA - LEGGENDA

JEU ENTRE LES ELEMENTS - SPIEL ZWISCHEN DEN TEILEN - CLEARANCE BETWEEN PARTS
JUEGO ENTRE LOS ELEMENTOS - GIOCO FRA GLI ELEMENTI

- Dans les zones - In den Bereichen - In the areas - En las zonas - Nelle zone	J.K.M.Q.	→	J1 et J 3 = 9,5 ± 2 mm
	C.J.K.M.N.Q.	→	J4 = 13,5 ± 2 mm

- Ligne de lumière supérieure en : ef et en gh
  La différence de hauteur entre le point «e» et le point «f» ne doit pas être supérieur à 2 mm.
  La différence de hauteur entre le point «g» et le point «h» ne doit pas dépasser 2 mm.
  Le bord avant de la porte arrière doit être en retrait, de 2 à 4 mm du bord arrière de la porte avant.

- Obere Fluchtlinie bei : ef und gh
  Der Höhenunterschied zwischen Punkt «e» und Punkt «f» darf nicht mehr als 2 mm betragen.
  Der Höhenunterschied zwischen Punkt «g» und Punkt, «h» darf nicht mehr als 2 mm betragen.
  Der vordere Rand der hinteren Tür muss um 2-4 mm vom hinteren Rand der vorderen Tür zurückstehen.

- Upper line of light at ef and gh
  Difference in height between "e" and "f" must not exceed 2 mm.
  Difference in height between "g" and "h" must not exceed 2 mm.
  Front edge of rear door must be inset by 2 to 4 mm in relation to rear edge of front door.

- Línea de luz superior en : ef y en gh
  La diferencia de altura entre el punto «e» y el punto «f» no debe ser superior a 2 mm.
  La diferencia de altura entre el punto «g» y el punto «h» no debe pasar de 2 mm.
  El borde delantero de la puerta trasera, debe estár más metido de 2 a 4 mm que el borde trasero de la puerta delantera.

- Linea di finestratura superiore : in ef e in gh
  La differenza d'altezza fra il punto «e» e il punto «f» non dev'esserre superiore a 2 mm.
  La differenza d'altezza fra il punto «g» e il punto «h» non deve superare 2 mm.
  Il bordo ant. della portiera post. dev'essere infossato da 2 a 4 mm rispetto al bordo post. della portiera ant.

MANUEL DE REPARATIONS REPARATURHANDBUCH REPAIR MANUAL MANUAL DE REPARACIONES MANUALE DI RIPARAZIONE	N° 551	OPERATIONS ARBEITSVORGÄNGE OPERATIONS OPERACIONES OPERAZIONI	AY. 000 a AYB. 000	DYANE AYA 2 DYANE 6 AY série CB	9 - 1971 ⟶

PNEUMATIQUES - REIFEN - TYRES - NEUMATICO - PNEUMATICI

PRESSION DE GONFLAGE LUFTDRUCK INFLATION PRESSURE	PRESIONES DE INFLADO PRESSIONI DI GONFIAGGIO	en kg/cm2	AVANT VORN FRONT	DEL. ANT.	ARRIERE HINTEN REAR	TRAS. POST.	SECOURS RESERVERAD SPARE	REPUESTO SCORTA
	125 - 380 X - 135 - 380 X		1,400 (20 psi)		1,800 (26 psi)		2,000 (29 psi)	

CAPACITES	FÜLLMENGEN	CAPACITIES	CAPACIDADES	CAPACITA'	DYANE	DYANE 6
- Réservoir essence	- Kraftstoffbehälter	- Fuel tank	- Depósito de gasolina	- Serbatoio carburante	20 L (4 1/2 gall imp)	25 L (5 1/2 gall imp)
- Carter moteur : - entre mini et maxi - après démontage des couvre-culbuteurs - après vidange - après vidange, échange de la cartouche et démontage des couvre-culbuteurs	- Motorgehäuse : - Zwischen mini und maxi - Nach Abbau der Ventildeckel - Nach Ölwechsel - Nach Ölwechsel und Ausbau der Patrone sowie Ausbau der Ventildeckel	- Engine sump : - between mini and max. - after removal of cylinder head cover - after draining - after draining change of filter element and removal of cylinder head cover	- Cárter motor: - entre míni y máxi. - después desmontaje tapas de balancines - después vaciado - después vaciado, cambio del cartucho y desmontaje de las tapas de balancines	- Carter motore : - fra minimo e massimo - dopo smontaggio dei coperchi bilancieri - per sostituzione - per sostituzione comprendente sostituzione cartuccia e smontaggio coperchi bilancieri	2 L (3 1/2 pts imp) 0,5 L 2,3 L (4 pts imp) 2 L (3 1/2 pts imp)	2,2 L (3.9 pts imp) 2,5 L (4.4 pts imp) 2,2 L (3,9 pts imp) 2,7 L (4,7 pts imp) 2.11.1970 ⟶
- Boîte de vitesses - Freins	- Getriebe - Bremsen	- Gearbox - Brakes	- Caja de cambio - Frenos	- Scatola cambio - Freni	0,9 L (1.6 pts imp) 0,5 L (7/8 pt. imp)	
LUBRIFIANTS	**SCHMIERSTOFFE**	**LUBRICANTS**	**LUBRIFICANTES**	**LUBRIFICANTI**		
- Huile moteur - Huile boîte de vitesses - Graisse à cardans - Graisse à roulements - Liquide freins	- Motoröl - Getriebeöl - Abschmierfett - Kugellagerfett - Bremsflüssigkeit	- Engine oil - Gearbox oil - Transmission grease - Bearing grease - Hydraul. brake fluid	- Aceite motor - Aceite caja de cambio - Grasa de transmisiones - Grasa de rodamientos - Líquido de frenos	- Olio motore - Olio scatola cambio - Grasso per giunti cardanici - Grasso per cuscinetti - Liquido per freni idraul.	TOTAL Altigrade GT 20 W/40 spéciale autoroute ou GTS 20 W/50 TOTAL EP 80 TOTAL Multis TOTAL roulement TOTAL 70 R 3	

MANUEL DE REPARATIONS
REPARATURHANDBUCH
REPAIR MANUAL
MANUAL DE REPARACIONES
MANUALE DI RIPARAZIONE

N° 551

OPERATIONS
ARBEITSVORGÄNGE
OPERATIONS
OPERACIONES
OPERAZIONI

AY. 000 a

AYB. 000

DYANE AYA 2

DYANE 6 AY série CB

9-1971 →

GRAISSAGE - SCHMIERUNG - LUBRICATION - ENGRASE - LUBRIFICAZIONE
ENTRETIEN - WARTUNG - MAINTENANCE - ENTRETENIMIENTO - MANUTENZIONE

Périodicité Schmierabstände Serv. intervals Periodicidad Periodicità	OPERATIONS	ARBEITSVORGÄNGE	OPERATIONS	OPERACIONES	OPERAZIONI	LUBRIFIANTS ÖL UND SCHMIERMITTEL LUBRICANT LUBRICANTE LUBRIFICANTI
5000 10000 20000 km 3000 6000 18000 miles	Vidange moteur Dyane, Dyane 6	Motorölwechsel Dyane, Dyane 6	Drain engine oil & refill Dyane, Dyane 6	Cambio aceite motor Dyane, Dyane 6	Sostituzione olio Dyane, Dyane 6	TOTAL Altigrade GT spéciale autoroute 20 W/40 ou G.T.S 20 W/50
	Niveau boîte de vites.	Getriebeölstand	Top up gearbox	Nivel caja de cambio	Livello scatola cambio	TOTAL EP 80
	Axes de pivots d'essieu	Achsschenkelbolzen	Axle swivel pins	Eje de pivote de mangueta	Perni dei pivots	TOTAL MULTIS
	Machoires à coulisse (transmission)	Gleitstücke der Gelenkwellen	Sliding splines (driveshafts)	Cartuchos de corredera (transmisión)	Manicotti scorrevoli (trasmissione)	TOTAL ROULEMENT
	Charnières de capot et de porte arrière	Scharnierbolzen Motorhaube u.hint. Tür	Hinges on bonnet and rear door	Bisagras de capot y de puerta de maletero	Cerniere cofano e portello post.	TOTAL Altigrade GT spéciale autoroute 20 W/40
	Couteaux des bras de suspension	Kantenbolzen der Schwingarme	Knife-edges on wheel arms	Cuchillos de los brazos de suspensión	Coltelli dei bracci di sospensione	
	Nettoyer la cartouche de filtre à air	Luftfilter reinigen	Clean air filter element	Limpieza del cartucho de filtro de aire	Pulizia cartuccia filtro aria	
	Echange cartouche filtrante à huile	Austauch d. Ölfilter patrone	Change of oil filter cartridge	Cambio cartucho filtrante de aceite	Sostituzione cartuccia filtrante	
	Vidange boîte de vitesses	Getriebeölwechsel	Drain gearbox oil & refill	Cambio aceite caja de cambio	Sostituzione olio scatola cambio	TOTAL EP 80
	Câble d'embrayage	Kupplungsseil	Clutch cable	Cable de embrague	Cavo frizione	TOTAL MULTIS
	Câble compteur	Tachometerwelle	Speedometer cable	Cable cuenta kilometros	Cavo contachilometri	TOTAL ROULEMENT
	Vérifier le fonctionnement du clapet de reniflard (contrôle de la dépression du carter moteur)	Funktion Entlüftungsventil prüfen (Kontrolle des Unterdrukkes im Motorgehäuse)	Check breather valve (check vacuum in sump)	Verificar el funcionamiento de la válvula de reniflard (control de la depresión en el cárter motor)	Verificare il funzionamento della valvola dello sfiatatoio (controllo della depressione nel carter motore)	

IMPRIMÉ EN FRANCE PAR LA SOCIÉTÉ ANONYME AUTOMOBILES CITROËN