D

1972

(Depuis Juillet 1971)

N° 611

TOME I

CITROËN

MODÈLES "D"

1972

(Depuis Juillet 1971)

N° 611

TOME I

N° 611

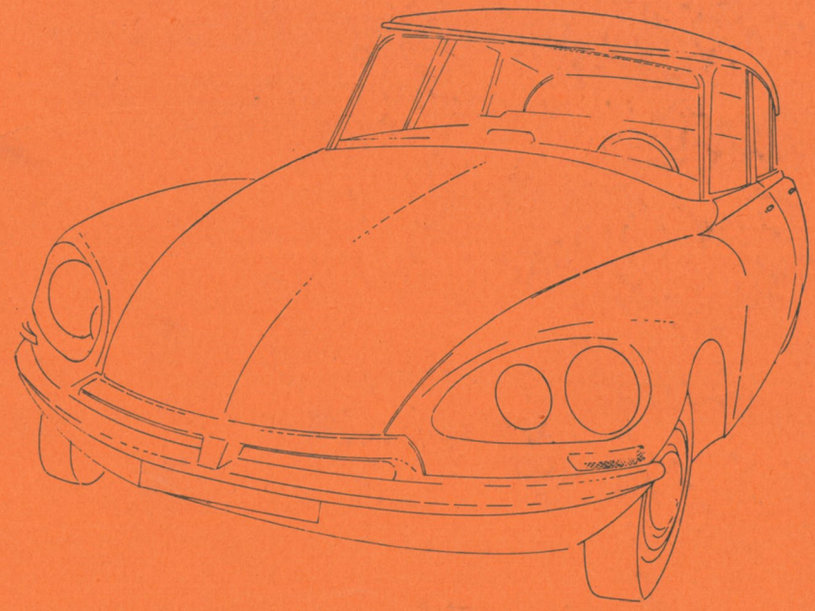

MODÈLES 72

(depuis juillet 1971)

TOME I

EDITION JANVIER 1972

CITROËN

MODÈLES "D"

1972

(Depuis juillet 1971)

N° 611

TOME I

SOCIÉTÉ ANONYME AUTOMOBILES CITROËN
Capital 600 000 000 F — Siège Social : 117 à 167, quai André-Citroën, PARIS-XVe

SERVICE DES PIÈCES DE RECHANGE
23, rue Ernest-Cognacq, 92-LEVALLOIS-PERRET
Adresse télégraphique : Citroën-Levallois Télex : 62732-62733 - Téléphone : 737-52-10

R. C. SEINE 64 B 5019

INDICATIONS GÉNÉRALES

Le présent catalogue comprend des illustrations et la nomenclature des pièces mécaniques et de carrosserie des voitures particulières modèles « D », 1972.

a) **Présentation.** — La reliure est constituée par un système permettant le remplacement facile des pages, lorsque des corrections importantes y seront apportées.

b) **Classement et nomenclature.** — Les pièces sont classées par organes ou ensembles. Sur les planches illustrées elles sont groupées en ordre de montage avec indication d'un repère pour chaque pièce. Dans le texte placé en regard, elles sont classées en ordre correspondant au repère (colonne 1).

Le nombre d'exemplaire de chaque pièce figurant dans un organe ou sous-ensemble est indiqué dans la colonne coefficient (K).

Les cotes et caractéristiques figurant dans les textes ne sont données qu'à titre indicatif, notre Bureau d'Études pouvant à tout moment y apporter des modifications.

Les cotes sont indiquées en millimètres.

Pour la signification des symboles se reporter au tableau « symboles utilisés dans les textes ».

c) **Lecture du catalogue.** — Consulter tout d'abord la légende des symboles pour identifier le type de châssis et de carrosserie ; se reporter ensuite au tableau des groupes. En tête de chaque groupe vous trouverez le détail en sous-groupes. Rechercher la pièce sur la planche illustrée qui en indique le repère, se reporter au repère sur la page de texte, et lire le numéro qui y correspond.

Pour les pièces qui ne comportent pas d'illustration, rechercher directement dans le texte désignation et numéro.

Si, exceptionnellement, vous n'avez pas la certitude de nous passer commande d'une façon exacte, il est utile de nous indiquer : numéro de châssis et numéro de moteur.

Pour vous faciliter la recherche d'une pièce, dont vous ne connaîtriez que le numéro, nous avons établi dans le présent catalogue un index numérique vous indiquant le sous-groupe où figure la pièce considérée.

d) **Recommandation.** — Vous devrez apporter le plus grand soin à respecter scrupuleusement :

— les lettres (majuscules en préfixe ou suffixe),

— les tirets séparant les deux nombres.

L'omission d'un de ces éléments dans la rédaction d'un numéro en modifie totalement le sens, vous risqueriez donc en faisant une erreur dans la rédaction du numéro de pièce, de recevoir une pièce totalement différente de celle désirée.

e) **Prix et conditions de vente.** — Les prix sont donnés dans un fascicule distinct, ils peuvent être modifiés à tout moment.

Les conditions de vente figurent en tête de notre tarif pièces de rechange.

GENERELLE HINWEISE

Der vorliegende Ersatzteil-Katalog enthält die Abbildungen und die Bezeichnungen der mechanischen Teile und der Karosserieteile speziell der Wagentypen « D », Baujahr 1972.

a) **Aufmachung.** — Der Einband des Kataloges ist so vorgenommen, dass die einzelnen Seiten leicht auswechselbar sind, damit wichtige Korrekturen und Ergänzungen nachgetragen werden können.

b) **Kennzeichnung und Listen-Numerierung.** — Die einzelnen Bauteile sind gemäss ihren Baugruppen und Untergruppen gekennzeichnet. Auf den Bildseiten sind sie nach dem Montagesinn angeordnet, mit Angabe einer Kennziffer für jedes Ersatzteil. Im gegenüberstehenden Textteil sind sie in der der Kennziffer entsprechenden Reihenfolge angeordnet (erste Spalte).

Die zweite Spalte enthält die Referenz-Nummer eines jeden Teiles, die bei jeder Bestellung angegeben werden muss.

Die Zahl in der dritten Spalte zeigt an, in welcher Anzahl jedes Teil in dem in dem betreffenden Kapitel behandelten Organteil enthalten ist.

Die Abmessungen und die Beschreibung sind nur als Anhaltspunkt angegeben, wobei werksseitig jederzeit Änderungen vorgenommen werden können.

Die Abmessungen der Teile sind in Millimetern angegeben.

Die Bedeutung der Symbole in der « Zeichenerklärung » nachschlagen.

c) **Handhabung des Kataloges.** — Zunächst Kennzeichnung der Chassis- und Karosserietypen nachschlagen, dann im Verzeichnis der Baugruppen. Zu Beginn einer jeden Baugruppe finden Sie die Untergruppen, aus der diese Baugruppe besteht. Dann das gesuchte Bauteil auf der Bildseite ermitteln und seine Kennziffer feststellen, sie im Textteil suchen und die zugehörige Beschreibung und die Referenz-Nummer lesen.

Bei den Bauteilen, die im Bildteil nicht gezeigt sind und deren Auffinden zu keinerlei Verwechslung Anlass gibt, ist die Listennummer direkt im beschreibenden Text zu suchen.

Wenn ausnahmsweise ein Bauteil nicht sicher und exakt genug angefordert werden kann, muss üblicherweise folgendes zusätzlich angegeben werden : Fahrgestellnummer, Motornummer und Karosserietyp.

Um das Auffinden eines Teiles zu erleichtern, dessen Nr. Sie nur kennen, haben wir ein « Inhaltsverzeichnis » aufgestellt, welches die Untergruppe angibt, in welcher Sie das betreffende Teil finden.

d) **Empfehlungen.** — Sie sollten die grösste Sorgfalt bei Abfassung der Bestellungen walten lassen und die Teile-Nrn. wie folgt angeben :

— grosse Buchstaben vor und nach der Zahl stehend,

— beide Zahlen durch Bindestrich getrennt.

Ein Fehler bei der Wiedergabe eines dieser Buchstaben oder Zeichen entstellt die Bauteilbezeichnung vollständig. Man läuft dann Gefahr, ein ganz anderes Bauteil als das gewünschte zu erhalten.

e) **Preise und Lieferungsbedingungen.** — Die Preise sind in einer besonderen Preisliste niedergelegt ; sie können jederzeit geändert werden.

Die Lieferungsbedingungen erscheinen in der Einleitung der Preisliste für Ersatzteile.

GENERAL INFORMATION

This catalogue consists of illustrations and descriptions of the mechanical and body parts for the " D " models 1972.

a) **Arrangement.** — The binding is of a type which allows easy replacement of the pages, when any considerables changes are made.

b) **Classification and names.** — The parts are classified by units or groups. In the illustration, they are grouped in the order in which they are assembled, with a mark number shown for each part. In the text, on the opposite page, they are arranged in the order of the mark numbers (1st column).

The number of each part used in a unit or group is shown in the " K " column.

Dimensions and particulars are given in the text for identification only and are subject to modification as may become necessary.

Dimensions are quoted in millimetres.

For explanation of particulars given in the text, please refer to the "table of symbols ".

c) **Reading the catalogue.** — Consult the table of symbols in order to identify the car type. Consult the table of groups. At the head of each group you will find the undergroups that compose it. Look for the part in the illustration on which the mark number is shown, look up this number on the text page and read the corresponding part number.

For parts not illustrated, look for the name and number directly in the text.

If it should happen that in some rare case, you are not certain of being able to write out the order correctly, it is advisable to give us the chassis and engine numbers.

To make it easier to find a part the number of which you know, we have compiled an " Index " that shows you the undergroup in which the part concerned appears.

d) **Recommendation.** — You should take great care to make out your order and respect:

— capital letters as prefix and as suffix,

— hyphens separating the two numbers.

The omission of one of these items, when composing a number, completely alters the meaning and you would thus risk making an error in writing out the number of a part and being sent a part entirely different from the one required.

e) **Prices and conditions of sale.** — Prices are given in a separate list; they are subject to alteration without notice.

The conditions of sale are shown at the head of our price lists for spare parts.

INDICACIONES GENERALES

El presente catálogo comprende ilustraciones y nomenclatura de las piezas mecánicas y de carroceria de los coches del modelo « D » 1972.

a) **Presentación.** — La encuadernaciôn está constituida por un sistema que permite la sustitución facil de las páginas cuando se efectûen modificaciones importantes.

b) **Classificación y nomenclatura.** — Las piezas están clasificadas por ôrganos o conjuntos. Sobre las planchas ilustradas son agrupadas en orden de montaje con indicación de una cifra de senal para cada pieza. En el texto de la página de enfrente son clasificadas por orden correspondiente a la cifra de senal (columna 1).

El número de unidades de cada pieza, dentro de un ôrgano o subconjunto, está indicato en la columna de « coeficiente » (K).

Las medidas y caracteristicas son dadas nada mas que a titulo informativo, ya que nuestra oficina de estudio puede en todo momento volver a modificarlas.

Las dimenciones son indicadas en milimetros.

El significado de los simbolos se encuentra en la « leyenda de los simbolos ».

c) **Lectura del catálogo.** — Consultar antes la leyenda de los sîmbolos de vehiculos para identificar el tipo de chasis y de carrocería; pasar después a la tabla de los grupos. En cabeza de cada grupo se encuentran los subgrupos que lo componén. Localisar la pieza sobre la página ilustrada que indicará la cifra de señal, buscarla sobre la pâgina de texto y leer el número que corresponde.

Para piezas que no estén ilustradas, buscar directamente en el texto la designación y el número.

Excepcionalmente, si no se tiene la certeza de pasar el pedido con exactitud, es necesario nos indiquen el número de chasis y de motor.

Para facilitar la localización de una pieza de la que solo se conoce el número, hemos establecido un « indice numerico » que indica el grupo donde se encuentra.

d) **Recomendaciones.** — Se debe de aportar el mayor cuidado y respectar escrupulosamente :

— las letras (majusculas en prefijo o sufijo),

— los guiones separando los dos números.

La omision de uno de estos elementos, dentro de la redacciôn de un número, modifica totalmente la significación, arriesgando asi a que cometan un error dentro de la redacciôn del número de piezas, y asi recibir una pieza totalmente diferente a la que deseen.

e) **Precios y condiciones de venta.** — Los precios son editados en una tarifa especial, que se puede modificar en todo momento.

Las condiciones de venta figuran en cabeza de nuestra tarifa de piezas de recambio.

INDICAZIONI GENERALI

Il presente catalogo comprende le illustrazioni e le denominazioni di parti meccaniche e di carrozzeria per vetture « D », modelli, 1972.

a) **Presentazione.** — La rilegatura permette la facile sostituzione delle pagine quando vengono apportate sostanziali modifiche.

b) **Classificazione e denominazione.** — I pezzi sono classificati per organi o complessivi. Sulle tavole, i pezzi sono raggruppati per ordine di montaggio e contraddistinti da un numero progressivo. Nella colonna 1 della pagina a lato del testo, i pezzi sono elencati seguendo l'ordine progressivo dato sulla tavola.

I quantitativi occorrenti per la formazione di un organo o di un sottogruppo, sono indicati nella colonna K (coefficiente).

Le quote e caratteristiche sono date a titolo indicativo potendo l'Ufficio Studi apportare eventuali modifiche resesi necessarie.

Le quote sono indicate in millimetri.

Il significato dei simboli si trova al « prospetto dei simboli ».

c) **Lettura del catalogo.** — Consultare subito il prospetto dei simboli per individuare il tipo di vettura e passare poi, alla tabella dei gruppi. In cima a ogni gruppo si trovano i sottogruppi che lo compongono. Ricercare il pezzo sulla tavola che indicherà il numero progressivo ; riportarsi quindi alla pagina a lato del testo e leggere il numero corrispondente.

Per i ricambi senza disegno, cercare direttamente nel testo la denominazione ed il numero.

Se, eccezionalmente, non si è certi di richiedere una ordinazione esatta, è indispensabile indicare : il numero del telaio e del motore.

Per facilitare la ricerca di un pezzo, di cui si conosce solo il numero, è stato stabilito un « indice numerico » sul quale figura il sottogruppo che riporta il pezzo da richiedere.

d) **Raccomandazione.** — Si dovrà fare molta attenzione e rispettare scrupolosamente :

— le lettere (maiuscole in prefisso ed in suffisso),

— il trattino che separa i due numeri.

L'omissione di uno dei suddetti elementi nella trascrizione del numero, ne modifica totalmente il senso, ciò che comporta il rischio di ricevere, per un errore di trascrizione, un pezzo di ricambio totalmente differente da quello richiesto.

e) **Prezzi e condizioni di vendita.** — I prezzi sono dati su listino fornito a parte, e possono essere ulteriormente modificati.

Le condizioni di vendita figurano in testa ai nostri tariffari per pezzi di ricambio.

SYMBOLES SERVANT A LA DÉSIGNATION DES TYPES DE VÉHICULES
TECHNISCHE DATEN ZUR KENNZEICHNUNG DER WAGENTYPEN
SYMBOLS USED TO DESIGNATE CAR TYPES
SIMBOLOS UTILIZADOS PARA LA DESIGNACION DE LOS TIPOS DE VEHICULOS
SIMBOLI USATI PER LA DENOMINAZIONE DEI TIPPI DI VETTURE

→ 7/72

MOTEUR MOTOR ENGINE MOTOR MOTORE	ALÉSAGE BOHRUNG BORE ALISADURA ALESAGGIO	86	COURSE HUB STROKE CARRERA CORSA	85,5	ALÉSAGE BOHRUNG BORE ALISADURA ALESAGGIO	90	COURSE HUB STROKE CARRERA CORSA	85,5
CARROSSERIE KAROSSERIE BODY CARROCERIA CARROZZERIA	BERLINE		BREAK FAMILIALE COMMERCIALE AMBULANCE		BERLINE		BREAK FAMILIALE COMMERCIALE AMBULANCE	
Symbole commercial Handelsbezeichnung Commercial symbol Símbolo comercial Simbolo commerciale	D Spécial	D Super	DS 20	ID 20 F	ID 20 F	DS 21	DS 21 M	ID 21 F	ID 21 F
Symbole usine Werksbezeichnung Factory symbol Símbolo de fabrica Simbolo di fabbrica	DV	DT	DY	DLF	DYF	DX	DJ	DJF	DXF
Boîte de vitesses Getriebe Gearbox Caja de velocidades Scatola cambio	bvm	bvm	bvh	bvm	bvh	bvh	bvm	bvm	bvh
Direction assistée Servolenkung Power steering Dirección asistida Sterzo assistito	option	option	da	option	da	da	da	option	da

SYMBOLES SERVANT A LA DÉSIGNATION DES TYPES DE VÉHICULES
TECHNISCHE DATEN ZUR KENNZEICHNUNG DER WAGENTYPEN
SYMBOLS USED TO DESIGNATE CAR TYPES
SIMBOLOS UTILIZADOS PARA LA DESIGNACION DE LOS TIPOS DE VEHICULOS
SIMBOLI USATI PER LA DENOMINAZIONE DEI TIPPI DI VETTURE

7/72 ⟹

MOTEUR MOTOR ENGINE MOTOR MOTORE	ALÉSAGE BOHRUNG BORE ALISADURA ALESAGGIO	86	COURSE HUB STROKE CARRERA CORSA	85,5	90 × 85,5	ALÉSAGE BOHRUNG BORE ALISADURA ALESAGGIO	93,5	COURSE HUB STROKE CARRERA CORSA	85,5
CARROSSERIE KAROSSERIE BODY CARROCERIA CARROZZERIA	BERLINE			BREAK FAMILIALE COMMERCIALE AMBULANCE		BERLINE		BREAK FAMILIALE COMMERCIALE AMBULANCE	
Symbole commercial Handelsbezeichnung Commercial symbol Símbolo comercial Simbolo commerciale	D Spécial	D Super	DS 20	ID 20 F	D 5 Super	DS 23	DS 23 M	ID 23 F	ID 23 F
Symbole usine Werksbezeichnung Factory symbol Símbolo de fabrica Simbolo di fabbrica	DV	DT	DY	DLF	DP	DX	DJ	DJF	DXF
Boîte de vitesses Getriebe Gearbox Caja de velocidades Scatola cambio	bvm	bvm	bvh	bvm	bvm	bvh	bvm	bvm	bvh
Direction assistée Servolenkung Power steering Dirección asistida Sterzo assistito	option	da	da	da	da	da	da	da	da

Catalogue 611 — C nº 2 — 9-72

SYMBOLES UTILISÉS DANS LES TEXTES

( )	Montage spécial pour pays indiqués par lettres de nationalité Exemple : (CH) = SUISSE
AMBU	Version Ambulance
AR	Arrière
AV	Avant
BL	Carrosseries Berline, toutes versions
BK	Carrosseries Break, toutes versions
BREAK	Version Break
BV	Boîte de vitesses
bvh	Boîte de vitesses hydraulique
bvm	Boîte de vitesses mécanique
BW	Boîte de vitesses Borg Warner
cent.	Central
Ch	Chauffage
Climat.	Climatisateur
Co	Contact (rondelle spéciale)
COMM	Version Commerciale
Cr	Crantée (rondelle spéciale)
CONF	Habillage intérieur « Confort »
D	Côté droit
D à D	Direction à Droite
D à G	Direction à Gauche
da	Direction assistée
dna	Direction non assistée
d.e.o.	Demander en outre
e	Épaisseur
entr.	Entraxes
ext.	Extérieur
F	Longueur de filetage
FAMI	Version Familiale
G	Côté gauche
H	Hexagonal
h	Hauteur
(IE)	Injection électronique
inf.	Inférieur
int.	Intérieur
L	Longueur
l	Largeur
lat.	Latéral
LUXE	Habillage intérieur ordinaire
M	Filetage I.S.O.
N.F.P.	Ne fournissons plus
PA	Pallas
PO	Équipement antipoussière
R.m.p.	Remplace modèle précédent
R.p.	Remplacé par
Sauf	Excepté
sup.	Supérieur
TA	Taraudeuse
TF	Tête fraisée
TFB	Tête fraisée bombée
TH	Tête hexagonale
TR	Tête ronde
TT	Tous Types
V	Volt
W	Watt
(XT)	Montage EXPORT
⌀	Diamètre, alésage ou filetage
?	Nombre d'exemplaires variable dans le montage
1°	1re Possibilité
2°	2e Possibilité
2/72 →	Depuis
→ 2/72	Jusque

ZEICHENERKLÄRUNG

( )	Spezialmontage für Länder gekennzeichnet durch Nationalitätszeichen Beispielsweise : (CH) = SCHWEIZ
AMBU	Modell Ambulance
AR	Hinten
AV	Vorn
BL	Limousinen, alle Modelle
BK	Break-Karosserien, alle Modelle
BREAK	Modell Break
BV	Getriebe
bvh	Getriebe (Hydraulische Schaltung)
bvm	Getriebe (Mechanische Schaltung)
BW	Getriebe (Borg Warner)
cent.	Mitten
Ch	Heizung
Climat.	Luftumwälzer
Co	Kontakt (auf konvexer Fläche geriffelt)
COMM	Modell Commerciale
Cr	Verzahnt
CONF	Innere Ausrüstung « Komfort »
D	Rechte Seite
D à D	Rechtslenkung
D à G	Linkslenkung
da	Hydraulische Lenkung
dna	Mechanische Lenkung
d.e.o.	Dazu
e	Stärke
entr.	Achsabstand
ext.	Aussenseite
F	Gewinde
FAMI	Modell Familiale
G	Linke Seite
H	Sechskant
h	Höhe
(IE)	Elektronische Einspritzung
inf.	Unten
int.	Innen
L	Länge
l	Breite
lat.	Seitwärts befindlich
LUXE	Einfache Innenausrüstung
M	I.S.O.-Gewinde
N.F.P.	Nicht mehr lieferbar
PA	Pallas
PO	Ausrüstung mit Staubschutz
R.m.p.	Ersetzt die früheren Ausführungen
R.p.	Ersetzt durch
Sauf	Mit Ausnahme
sup.	Oben
TA	Blechschraube
TF	Fräskopf
TFB	Gewölbter Fräskopf
TH	Sechskantkopf
TR	Rundkopf
TT	Alle Typen
V	Volt
W	Watt
(XT)	Montage EXPORT
⌀	Durchmesser, Bohrung oder Gewinde
?	Stückzahl nach Bedarf
1°	1. Ausführung
2°	2. Ausführung
2/72 →	Ab
→ 2/72	Bis

SYMBOLS USED IN THE TEXT

( )	Special fitting for countries indicated by the letters of nationality Example: (CH) = SWITZERLAND
AMBU	Ambulance model
AR	Rear
AV	Front
BL	Saloons, all models
BK	Estate cars, all models
BREAK	Break model
BV	Gearbox
bvh	Gearbox (hydraulic control)
bvm	Gearbox (manual control)
BW	Borg Warner gearbox
cent.	Central
Ch	Heating
Climat.	Air conditioner
Co	Contact (special washer)
COMM	Commercial model
Cr	Shakeproof (washer)
CONF	Inside fitting, « Comfort »
D	Right hand side
D à D	Right hand steering
D à G	Left hand steering
da	Power steering
dna	Manual steering
d.e.o.	Order in addition
e	Thickness
entr.	Distance betwen centres
ext.	External
F	Length of threading
FAMI	Familial model
G	Left hand side
H	Hexagonal
h	Height
(IE)	Electronic injection
inf.	Lower
int.	Internal
L	Length
l	Width
lat.	Lateral
LUXE	Inside fitting, « Plain »
M	I.S.O. thread
N.F.P.	No longer supplied
PA	Pallas specification
PO	Special fitting, dust-proof
R.m.p.	Replaces preceding models
R.p.	Superseded by
Sauf	Except
sup.	Upper
TA	Thread cutter screw
TF	Countersunk head
TFB	Rounded countersunk head
TH	Hexagonal head
TR	Round head
TT	All types
V	Volt
W	Watt
(XT)	EXPORT fitting
⌀	Diameter, bore or thread
?	As necessary
1°	1st Possibility
2°	2nd Possibility
2/72 →	Since
→ 2/72	Until

LEYENDA DE LOS SIMBOLOS

( )	Montaje especial para paises indicados por letras de nacionalidad. Ejemplo : (CH) = SUIZA	D à G	Dirección a izquierda	PA	Pallas
		da	Dirección asistida	PO	Equipo contra el polvo
AMBU	Version : Ambulancia	dna	Dirección non asistida	R.m.p.	Reemplaza los modelos precedentes
AR	Atras	d.e.o.	Pedir ademas	R.p.	Reemplazado por
AV	Delante	e	Espesor	Sauf	Excepto
BL	Berlina, todas versiones	entr.	Entre ejes	sup.	Superior
BK	Carrocerias Break, todas versiones	ext.	Lado exterior	TA	Terrajante
BREAK	Versión : Break	F	Enroscamiento	TF	Cabeza avellanada
BV	Caja de velocidades	FAMI	Versión : Familial	TFB	Cabeza avellanada bombeada
bvh	Caja de velocidades « hidraulica »	G	Lado izquierdo	TH	Cabeza exagonal
bvm	Caja de velocidades « mecanica »	H	Hexagonal	TR	Cabeza redonda
BW	Caja de velocidades Borg Warner	h	Altura	TT	Todos tipos
cent.	Central	(IE)	Injección electronica	V	Voltio
Ch	Calefacción	inf.	Inferior	W	Vatio
Climat.	Climatizador	int.	Interior	(XT)	Montaje EXPORT
Co	Contacto (estrias sobre lado convexo)	L	Longitud	⌀	Diametro, alisadura o rosca
COMM	Versión : Comercial	*l*	Anchura	?	Según necesidades
Cr	Dentado	lat.	Lateral	1º	1ª Posibilidad
CONF	Equipo interior « Confort »	LUXE	Equipo interior sencillo	2º	2ª Posibilidad
D	Lado derecho	M	Rosca I.S.O.	2/72 →	Desde
D à D	Dirección a derecha	N.F.P.	No fabricamos mas	→ 2/72	Hasta

PROSPETTO DEI SIMBOLI

( )	Montaggio speciale per paesi indicati con le lettere di nazionalità Esempio : (CH) = SVIZZERA
AMBU	Versione : Ambulance
AR	Posteriore
AV	Anteriore
BL	Berlina, tute versioni
BK	Carrozzerie Break, tute versioni
BREAK	Versione : Break
BV	(SC) scatola cambio
bvh	Scatola cambio « idraulica »
bvm	Scatola cambio « meccanica »
BW	Scatola cambio Borg Warner
cent.	Centrale
Ch	Riscaldamento
Climat.	Climatizzatore
Co	Contatto (striato sulla faccia convessa)
COMM	Versione : Commerciale
Cr	Dentado
CONF	Equipaggiamento interno « Confort »
D	Lato destro
D à D	Guida a destra
D à G	Guida a sinistra
da	Sterzo assistito
dna	Sterzo non assistito
d.e.o.	Richiedere inoltre
e	Spessore
entr.	Interasse
ext.	Esterno
F	Filettatura
FAMI	Versione : Familiale
G	Lato sinistro
H	Esagonale
h	Altezza
(IE)	Iniezione elettronica
inf.	Inferiore
int.	Interno
L	Lunghezza
l	Larghezza
lat.	Laterale
LUXE	Equipaggiamento interno ordinario
M	Filettatura I.S.O.
N.F.P.	Non piu fornito
PA	Pallas
PO	Equipaggiamento contro la polvere
R.m.p.	Sostituisce i modelli precedenti
R.p.	Sostituito da
Sauf	Salvo
sup.	Superiore
TA	Filettante
TF	Testa svasata
TFB	Testa svasata tonda
TH	Testa esagonale
TR	Testa tonda
TT	Tutti i tipi
V	Volt
W	Watt
(XT)	Montaggio ESPORT
⌀	Diametro, alesaggio o filettatura
?	Secondo richiesta
1°	1ª Possibilità
2°	2ª Possibilità
2/72 →	Da
→ 2/72	Fino a

TABLEAU DES GROUPES

Nº GROUPE	DÉSIGNATION DES ORGANES	TÉLÉPHONE
1	MOTEUR - BOITE DE VITESSES - COMMANDE DE BOITE	43-10
2	ORGANES EXTÉRIEURS AU MOTEUR - ALLUMAGE - GÉNÉRATRICE - CARBURATEUR - FILTRE A AIR - TUBULURES	41-47
3	ESSIEUX - SUSPENSION - DIRECTION - ORGANES HYDRAULIQUES	43-20
4	FREINS - COMMANDES DE FREIN ET DÉBRAYAGE - CANALISATIONS - TRANSMISSIONS	43-66

VERZEICHNIS DER BAUGRUPPEN

GRUPPENNUMMER	BEZEICHNUNG DER BAUGRUPPEN
1	MOTOR - GETRIEBE - GANGSCHALTUNG
2	AUSSERHALB DES MOTORS LIEGENDE ORGANTEILE - ZÜNDANLAGE - LICHTMASCHINE - VERGASER - LUFTFILTER KRÜMMER
3	RADAUFHÄNGUNG - FEDERUNG - LENKUNG - HYDRAULISCHE ORGANTEILE
4	BREMSEN - BREMS- UND KUPPLUNGSBETÄTIGUNG - LEITUNGEN - GELENKWELLEN

TABLE OF GROUPS

GROUP NUMBER	DESCRIPTION OF UNITS
1	ENGINE - GEARBOX - GEAR-CHANGE CONTROL
2	ENGINE OUTER PARTS - IGNITION - CURRENT-GENERATOR - CARBURETTER - AIR FILTER-MANIFOLDS
3	AXLES - SUSPENSION - STEERING - HYDRAULIC UNITS
4	BRAKES - BRAKE AND CLUTCH CONTROL - PIPING - DRIVE SHAFTS

TABLA DE GRUPOS

Nº DE GRUPO	DESIGNACION DE LOS ORGANOS
1	MOTOR - CAJA DE VELOCIDADES - MANDO DE LA CAJA
2	ORGANOS EXTERIORES DEL MOTOR - ENCENDIDO - GENERADOR - CARBURADOR - FILTRO DE AIRE - COLECTORES
3	EJES - SUSPENSION - DIRECCION - ORGANOS HIDRAULICOS
4	FRENOS - MANDOS DE FRENOS Y EMBRAGUE - CANALISACIONES - TRANSMISIONES

TABELLA DEI GRUPPI

Nº DI GRUPPO	DENOMINAZIONE DEI ORGANI
1	MOTORE - SCATOLA CAMBIO - COMANDO SC
2	ORGANI ESTERNI AL MOTORE - ACCENSIONE - GENERATORE - CARBURATORE - FILTRO ARIA - COLLETTORI
3	ASSALI - SOSPENSIONE - STERZO - ORGANI IDRAULICI
4	FRENI - COMANDI FRENI E DISINNESTO FRIZIONE - CANALIZZAZIONI - TRASMISSIONI

GROUPE 1

SOUS-GROUPES	DÉSIGNATION DES CHAPITRES
1-001	Moteur complet
1-112/1	Culasse
1-112/2	Couvre-culasse
1-114/1	Carter moteur (côté distribution)
1-114/2	Carter moteur (côté volant)
1-121	Vilebrequin - Bielles - Pistons
1-123	Arbre à cames
1-124	Culbuteurs - Soupapes
1-144/1	Injecteurs - Rampes - Régulateur de pression
1-144/2	Commande électronique
1-144/3	Dispositif d'injection
1-222	Pompe à huile
1-225	Réfrigérateur d'huile
1-231	Pompe à eau
1-314/1	Régulateur centrifuge
1-314/2	Correcteur de réembrayage - (IE)
1-314/3	Correcteur de réembrayage - Sauf (IE)
1-033/1	Boîte 4 vitesses complète
1-033/2	Boîte 5 vitesses complète et boîte BW
1-331/1	Carter de boîte 4 vitesses
1-331/2	Carter de boîte 5 vitesses
1-331/3	Carter de boîte BW
1-333/1	Arbre primaire - Pignons (4 vitesses)
1-333/2	Train de 3e et 4e (4 vitesses)
1-333/3	Pignons et arbre (5 vitesses)
1-333/4	Boîte de vitesses - Pignons - Régulateur - BW
1-333/5	Boîte de vitesses - Bloc hydraulique - BW
1-333/6	Boîte de vitesses - Servos - Bandes de Frein - BW
1-333/7	Boîte de vitesses - Ensemble planétaires - Embrayages AV et AR - BW
1-333/8	Boîte de vitesses - Pompe à huile - Mise à l'atmosphère - BW
1-334/1	Axes et fourchettes - **bvh**
1-334/2	Axes et fourchettes - **bvm** (4 vitesses)
1-334/3	Axes et fourchettes (5 vitesses)
1-334/4	Commande des vitesses - **bvh**
1-334/5	Commande des vitesses - **bvm** - D à G
1-334/6	Commande des vitesses - **bvm** - D à D
1-334/7	Commande des vitesses - BW
1-334/8	Bloc hydraulique
1-343	Différentiel
1-394	Canalisation de commande des vitesses

BAUGRUPPE 1

UNTER-GRUPPEN	BEZEICHNUNG DER KAPITEL
1-001	**Motor, komplett**
1-112/1	**Zylinderkopf**
1-112/2	**Zylinderkopfdeckel**
1-114/1	**Motorgehäuse (Steuerseite)**
1-114/2	**Motorgehäuse (Schwungradseite)**
1-121	**Kurbelwelle - Pleuel - Kolben**
1-123	**Nockenwelle**
1-124	**Kipphebel - Ventile**
1-144/1	**Einspritzventile - Rohre - Druckregler**
1-144/2	**Elektronisches Steuergerät**
1-144/3	**Einspritzeinlage**
1-222	**Ölpumpe**
1-225	**Ölkühler**
1-231	**Wasserpumpe**

UNTER-GRUPPEN	BEZEICHNUNG DER KAPITEL
1-314/1	**Fliehkraftregler**
1-314/2	**Korrektor für Kupplungsbetätigung - (IE)**
1-314/3	**Korrektor für Kupplungsbetätigung - mit Ausnahme (IE)**
1-033/1	**Vierganggetriebe, komplett**
1-033/2	**Fünfganggetriebe, komplett, und BW-Getriebe**
1-331/1	**Gehäuse für Vierganggetriebe**
1-331/2	**Gehäuse für Fünfganggetriebe**
1-331/3	**Gehäuse für BW - Getriebe**
1-333/1	**Primärwelle - Ritzel (Vierganggetriebe)**
1-333/2	**Zahnradblock f. 3. - 4. Gang (Vierganggetriebe)**
1-333/3	**Ritzel und Wellen (Fünfganggetriebe)**
1-333/4	**Ritzel und Regler (BW-Getriebe)**
1-333/5	**Schaltblock (BW-Getriebe)**
1-333/6	**Servobetätigungen - Bremsbänder (BW-Getriebe)**

UNTER-GRUPPEN	BEZEICHNUNG DER KAPITEL
1-333/7	**Planetenräder - Vordere und hintere Kupplung (BW-Getriebe)**
1-333/8	**Ölpumpe - Druckausgleich (BW-Getriebe)**
1-334/1	**Schaltstangen und Schaltgabeln - bvh**
1-334/2	**Schaltstangen und Schaltgabeln - bvm (Vierganggetriebe)**
1-334/3	**Schaltstangen und Schaltgabeln (Fünfganggetriebe)**
1-334/4	**Betätigung der Schaltung - bvh**
1-334/5	**Betätigung der Schaltung - bvm - D à G**
1-334/6	**Betätigung der Schaltung - bvm - D à D**
1-334/7	**Betätigung der Schaltung - BW- Getriebe**
1-334/8	**Hydraulikschaltblock**
1-343	**Differential**
1-394	**Leitung für Schaltbetätigung**

GROUP 1

UNDER-GROUPS	DESCRIPTION OF CHAPTERS
1-001	Engine, complete
1-112/1	Cylinder head
1-112/2	Cylinder head cover
1-114/1	Cylinder block (timing gear side)
1-114/2	Cylinder block (flywheel side)
1-121	Crankshaft - Connecting rods - Pistons
1-123	Camshaft
1-124	Rockers - Valves
1-144/1	Injectors - Injection pipes - Pressure regulator
1-144/2	Electronic control
1-144/3	Injection device
1-222	Oil pump
1-225	Oil cooler
1-231	Water pump

UNDER-GROUPS	DESCRIPTION OF CHAPTERS
1-314/1	Centrifugal regulator
1-314/2	Clutch control - (IE)
1-314/3	Clutch control - Except (IE)
1-033/1	4-speed gearbox, complete
1-033/2	5-speed gearbox, complete, and BW gearbox
1-331/1	4-speed gearbox casing
1-331/2	5-speed gearbox casing
1-331/3	BW gearbox casing
1-333/1	Primary shaft - Pinions (4-speed gearbox)
1-333/2	Gear train for 3rd and 4th speed (4-speed gearbox)
1-333/3	Pinions and shafts (5-speed gearbox)
1-333/4	Pinions - Regulator (BW gearbox)
1-333/5	Hydraulic selector (BW gearbox)
1-333/6	Servocontrols - Braking bands (BW gearbox)

UNDER-GROUPS	DESCRIPTION OF CHAPTERS
1-333/7	Planet gear assy - Front and rear clutches (BW gearbox)
1-333/8	Oil pump - Air vent (BW gearbox)
1-334/1	Spindles and forks - **bvh**
1-334/2	Spindles and forks - **bvm** (4-speed gearbox)
1-334/3	Spindles and forks (5-speed gearbox)
1-334/4	Gear change control - **bvh**
1-334/5	Gear change control - **bvm** - LHD
1-334/6	Gear change control - **bvm** - RHD
1-334/7	Gear change control - BW
1-334/8	Hydraulic selector
1-343	Differential gear
1-394	Piping for gearbox control

GRUPO 1

SUBGRUPOS	DESIGNACION DE LOS CAPITULOS
1-001	Motor completo
1-112/1	Culata
1-112/2	Tapa de culata
1-114/1	Bloque motor (lado distribución)
1-114/2	Bloque motor (lado volante)
1-121	Cigüeñal - Bielas - Pistones
1-123	Arbol de levas
1-124	Balancines-Valvulas
1-144/1	Inyectores - Tubos de inyección - Regulador de presión
1-144/2	Mando electronico
1-144/3	Dispositivo de inyección
1-222	Bomba de aceite
1-225	Refrigerador de aceite

SUBGRUPOS	DESIGNACION DE LOS CAPITULOS
1-231	Bomba de agua
1-314/1	Regulador centrifugo
1-314/2	Corrector de embrague - (IE)
1-314/3	Corrector de embrague - Excepto (IE)
1-033/1	Caja de 4 velocidades completa
1-033/2	Caja de 5 velocidades completa y caja BW
1-331/1	Carter de caja de 4 velocidades
1-331/2	Carter de caja de 5 velocidades
1-331/3	Carter de caja BW
1-333/1	Arbol primario - Piñones (caja de 4 velocidades)
1-333/2	Tren de 3ª y 4ª (caja de 4 velocidades)
1-333/3	Piñones y arboles (caja de 5 velocidades)
1-333/4	Piñones y regulador (caja BW)
1-333/5	Bloque hidraulico (caja BW)

SUBGRUPOS	DESIGNACION DE LOS CAPITULOS
1-333/6	Servo-mandos y cintas de freno (caja BW)
1-333/7	Conjunto de planetarios y embrague del. y tras. (caja BW)
1-333/8	Bomba de aceite y puesta a la atmosfera (caja BW)
1-334-1	Ejes y horquillas - **bvh**
1-334/2	Ejes y horquillas - **bvm** (caja de 4 velocidades)
1-334/3	Ejes y horquillas (caja de 5 velocidades)
1-334/4	Mando de velocidades - **bvh**
1-334/5	Mando de velocidades - **bvm** - D à G
1-334/6	Mando de velocidades - **bvm** - D à D
1-334/7	Mando de velocidades - BW
1-334/8	Bloque hidraulico
1-343	Diferencial
1-394	Canalización de mando de velocidades

GRUPPO 1

SOTTOGRUPPI	DENOMINAZIONE DEI CAPITOLI
1-001	Motore completo
1-112/1	Testata
1-112/2	Coperchio testata
1-114/1	Monoblocco (lato distribuzione)
1-114/2	Monoblocco (lato volano)
1-121	Albero motore - Bielle - Pistoni
1-123	Albero di distribuzione
1-124	Bilancieri - Valvole
1-144/1	Iniettori - Tubi d'iniezione - Regolatore di pressione
1-144/2	Comando elettronico
1-144/3	Dispositivo d'iniezione
1-222	Pompa olio
1-225	Radiatorino olio
1-231	Pompa acqua
1-314/1	Regolatore centrifugo
1-314/2	Correttore innesto frizione - (IE)
1-314/3	Correttore innesto frizione - Salvo (IE)
1-033/1	Scatola cambio a 4 marce
1-033/2	Scatola cambio a 5 marce e scatola cambio BW
1-331/1	Carter SC a 4 marce
1-331/2	Carter SC a 5 marce
1-331/3	Carter SC BW
1-333/1	Albero primario - Ingranaggi (SC 4 marce)
1-333/2	Treno della 3ª e 4ª (SC 4 marce)
1-333/3	Ingranaggi e alberi (SC 5 marce)
1-333/4	Ingranaggi - Regolatore (SC BW)
1-333/5	Blocco idraulico (SC BW)
1-333/6	Servocomandi - Nastri freno (SC BW)
1-333/7	Planetari - Innesto ant. et post. (SC BW)
1-333/8	Pompa dell'olio - Messa all' atmosfera (SC BW)
1-334/1	Aste e forcelle - **bvh**
1-334/2	Aste e forcelle - **bvm** (SC 4 marce)
1-334/3	Aste e forcelle (SC 5 marce)
1-334/4	Comando delle marce - **bvh**
1-334/5	Comando delle marce - **bvm** - D à G
1-334/6	Comando delle marce - **bvm** - D à D
1-334/7	Comando delle marce - BW
1-334/8	Blocco idraulico
1-343	Differenziale
1-394	Canalizzazione comando marce

I	NUMÉROS	K		Moteurs	Motoren	Engines	Motores	Motori
		1	90 × 85,5 → 7/72.	Moteur :	Motor :	Engine:	Motor :	Motore :
	8 D 5 402 223 R		DX (IE).	–	–	–	–	–
	8 D 5 402 914 B		DJ (IE).	–	–	–	–	–
	8 D 5 402 222 E		DX - DJ - DJF.	–	–	–	–	–
	DX 001-016 A		DX - DJ - DJF (USA).	–	–	–	–	–
	DX 001-038 A		DX - BW.	–	–	–	–	–
	DX 001-039 A		DX (IE) - BW.	–	–	–	–	–
		1	86 × 85,5 → 7/72.	Moteur :	Motor :	Engine:	Motor :	Motore :
	8 D 5 402 917 J		DY - DT - DLF - DV.	–	–	–	–	–
	DY 001-016 A		DV (USA).	–	–	–	–	–
		1	93,5 × 85,5 7/72 →.	Moteur :	Motor :	Engine:	Motor :	Motore :
	8 D 5 425 175 U		DX (IE).	–	–	–	–	–
	8 D 5 425 183 F		DJ (IE).	–	–	–	–	–
	8 D 5 425 173 X		DX - DJ - DJF.	–	–	–	–	–
	8 D 5 425 177 R		DX - BW.	–	–	–	–	–
	8 D 5 425 179 M		DX (IE) - BW.	–	–	–	–	–
		1	90 × 85,5 7/72 →.	Moteur :	Motor :	Engine:	Motor :	Motore :
	8 D 5 429 455 R		DP.	–	–	–	–	–
		1	86 × 85,5 7/72 →.	Moteur :	Motor :	Engine:	Motor :	Motore :
	8 D 5 425 878 K		DY - DT - DLF - DV.	–	–	–	–	–
				NOTA : Les moteurs sont fournis : **Sans :** embrayage, tubulure d'admis., tubulure d'échap., pompe à eau, supports moteurs, jauge d'huile, reniflard, bougies, allumeur, démarreur, alternateur, pompe à essence.	ANM. : Die Motoren werden geliefert : **Ohne :** Kupplung, Ansaugkrümmer, Auslasskrümmer, Wasserpumpe, Motorstützen, Ölmessstab, Entlüfter, Zündkerzen, Verteiler, Anlasser, Drehstrom Lichtmaschine, Kraftstoffpumpe.	NOTE : Engines are supplied: **Without:** clutch, inlet and exhaust manifolds, water pump, support pads, oil dipstick, breather, spark plugs, distributor, starter, alternator, petrol pump.	NOTA: Se entregan los motores : **Sin :** embrague, colector de admisión, colector de escape, bomba de agua, soportes motor, varilla del nivel aceite, respiradero, bujias, distribuidor encendido, motor de arranque, alternador, bomba de gasolina.	NOTA : I motori vengono forniti : **Senza :** frizione, collettore d'aspirazione, collettore di scarico, pompa dell'acqua, supporti motore, astina del livello olio, sfiatatoio, candele, spinterogeno, motorino d'avviamento, alternatore, pompa della benzina.

I	NUMÉROS	K		Moteurs *(Suite)*	Motoren *(Forts.)*	Engines *(Cont.)*	Motores *(Cont.)*	Motori *(Cont.)*
				Joints pour moteur	**Motordichtungen**	**Joints for engine**	**Juntas para motores**	**Guarnizioni per motore**
	ZC 9000 271 U ZC 9000 270 U	1	DY - DLF - DV - DT. DX - DX - BW - DJ - DJF → 7/72. DP 7/72 →. ZC 9000 274 U DX - DX - BW - DJ (IE) → 7/72.	Pochette comprenant les joints couramment utilisés dans le remontage d'un moteur (avec joint de culasse et joints métalloplastiques).	Beutel mit den beim Wiedereinbau des Motors zu verwendenden Dichtungen (mit Dichtung für Zylinderkopf und metalloplastischen Dichtungen).	Packet comprising the joints normally used in re-assembling an engine (with cyl. head gasket and copper asbestos gaskets).	Bolsa conteniendo las juntas que suelen utilizarse para el remontaje de un motor (con junta de culata y juntas metaloplasticas).	Bustina contenente le guarnizioni usate correntemente nel rimontaggio di un motore (con guarnizione della testata e guarnizioni metallo-plastiche.
	ZC 9000 337 U ZC 9000 336 U	1	DY - DLF - DV - DT. DX - DX - BW - DJ - DJF → 7/72. DP 7/72 →. ZC 9000 339 U DX - DX - BW - DJ (IE) → 7/72.	Pochette de joints pour rodage de soupapes (avec joint de culasse et joints métalloplastiques).	Beutel mit Dichtungen für Ventileinschleifen (mit Dicht. f. Zylinderkopf und metalloplastischen Dichtungen).	Packet of joints for grinding valves (with cyl. head gasket and copper asbestos gaskets).	Bolsa de juntas para rodaje de valvulas (con junta de culata y juntas metalo-plasticas).	Bustina di guarnizioni per il rodaggio delle valvole (con guarnizione della testata e guarnizione metallo-plastiche).

I	NUMÉROS	K		Culasse	Zylinderkopf	Cylinder head	Culata	Testata
				Culasse nue, avec sièges et guides de soupapes et tubes de bougie	Zyl.- Kopf, o. Ausrüst., mit Ventilsitzen Ventilführungen und Zündkerzenschächten :	Cyl. head only, with valve seats, guides a. spark plug tubes:	Culata desnuda con asientos y guias de valvulas y tubos de bujias :	Testata nuda con sedi guide di valvole e tubi candele :
1	2 D 5 414 418 V *DX 112-010 A*	1	(1 F 18 × 150) - TT → 7/72. DY-DV-DT-DP-DLF 7/72 →.	– siège admiss. ⌀ 52.	– Einlasssitz ⌀ 52.	– inlet seat ⌀ 52.	– asientos admis. ⌀ 52.	– sede aspirazione ⌀ 52.
	DX 112-016 A		(DX - DJ - DJF (USA)) (1 F 18 × 150).	– 4 ⌀ 11 × 100, côté échap.	– 4 ⌀ 11 × 100, Auslassseite.	– ⌀ 11 × 100, exhaust side.	– 4 ⌀ 11 × 100, lado escape.	– 4 ⌀ 11 × 100 lato scarico.
	DV 112-023 A		(DY - DLF - DT - DV (USA)) (1 F 18 × 150).	– 4 ⌀ 11 × 100, côté échap. ; ⌀ 7 × 100, fixa. écran échap.	– 4 ⌀ 11 × 100, Auslassseite ⌀ 7 × 100, befest. an Auslass-Abschirmung	– 4 ⌀ 11 × 100, exhaust side ⌀ 7 × 100 secur. exhaust shield.	– 4 ⌀ 11 × 100, lado escape ⌀ 7 × 100, sujec. pantalla escape.	– 4 ⌀ 11 × 100 lato scarico ⌀ 7 × 100 fiss. schermo scarico.
	DX 112-01 E		(IE) → 7/72.	–	–	–	–	–
	2 D 5 433 044 B		DX-DX-BW-DJ-DJF 7/72 →.	–	–	–	–	–
	2 D 5 433 049 F		(IE) 7/72 →.	–	–	–	–	–
2	2 D 5 414 415 M *N 112 3*	1	4 ⌀ 93,2 - DY - DLF - DV - DT.	Joint de culasse :	Zylinderkopfdichtung :	Gasket f. cyl. head:	Junta de culata :	Guarn. per testata :
	2 D 5 411 890 S *DX 112-3 A*		4 ⌀ 93,2-DX-DJ-DJF → 7/72. DP 7/72 →.	–	–	–	–	–
	1 D 5 422 712 X		4 ⌀ 96,75 - DX - DJ - TT 7/72 →.	–	–	–	–	–
3	1 D 5 411 687 K *N 112-4 A*	8	10 × 160.	Vis côté admiss.	Schraube a. Einlassseite.	Screw, inlet side.	Tornillo, lado admision.	Vite lato aspirazione.
	1 D 5 414 416 Y *DX 112-4*	9	10 × 114,5.	Vis côté échap.	Schraube a. Auslassseite.	Screw, exhaust side.	Tornillo, lado escape.	Vite lato scarico.
4	1 D 5 411 693 A *DX 112-69*	9	10,3 × 21 × 3.	Rondelle côté échap.	Scheibe a. Auslassseite.	Washer, exhaust side.	Arandela, lado escape.	Rondella lato scarico.
5	1 D 5 411 688 W *DX 112-91*	4	31 × 39 × 6.	Joint de tube.	Dichtung f. Kerzenschacht	Gasket f. tube.	Junta de tubo.	Guarn. per tubo.
6	1 D 5 416 691 B *DS 112-92 A*	4	32 × 41 × 1,5.	Rondelle d'appui.	Anlegscheibe.	Thrust washer.	Arandela de apoyo.	Rondella d'appoggio.
7	1 D 5 412 002 J *DX 124-3*	4	L 60 - ⌀ 13 (⌀ 10,8 × L 5) (1°).	Guide de soupape admiss. :	Führung f. Einlassventil :	Guide f. inlet valve:	Guia de valvula de admis. :	Guida della valvola asp. :
	1 D 5 412 003 V *DX 124-3 A*		L 60 - ⌀ 13,25 (⌀ 10,8 × L 5) (2°).	–	–	–	–	–
8	1 D 5 412 004 F *DX 124-10*	4	L 44,57 - ⌀ 13 (1°).	Guide de soupape échap. :	Führung f. Auslassventil :	Guide f. exhaust valve:	Guia de valvula de escape :	Guida della valvola scarico :
	1 D 5 412 005 S *DX 124-10 A*		L 44,57 - ⌀ 13,25 (2°).	–	–	–	–	–
9	1 D 5 412 551 B *DD 112-97*	4	L 98 - (⌀ 32 × L 30) (1°).	Tube de bougie :	Kerzenschacht :	Spark plug tube:	Tubo de bujia :	Tubo per candela :
	1 D 5 412 552 M *DD 112-97 A*	13	L 98 - (⌀ 32,3 × L 30) (2°).	–	–	–	–	–
10	ZC 9615 049 W		H 8 × 125.	Écrou.	Mutter.	Nut.	Tuerca.	Dado.

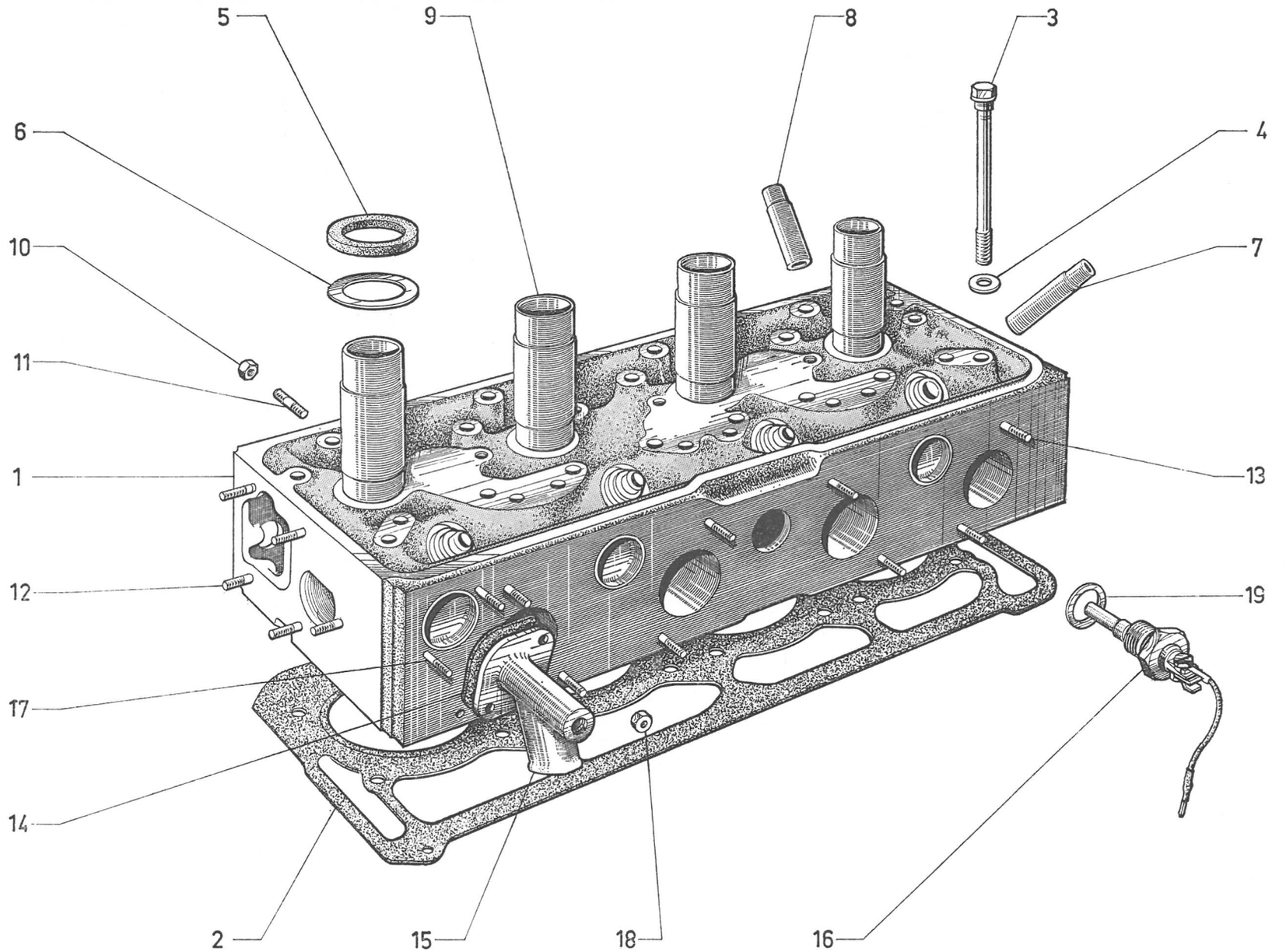

611

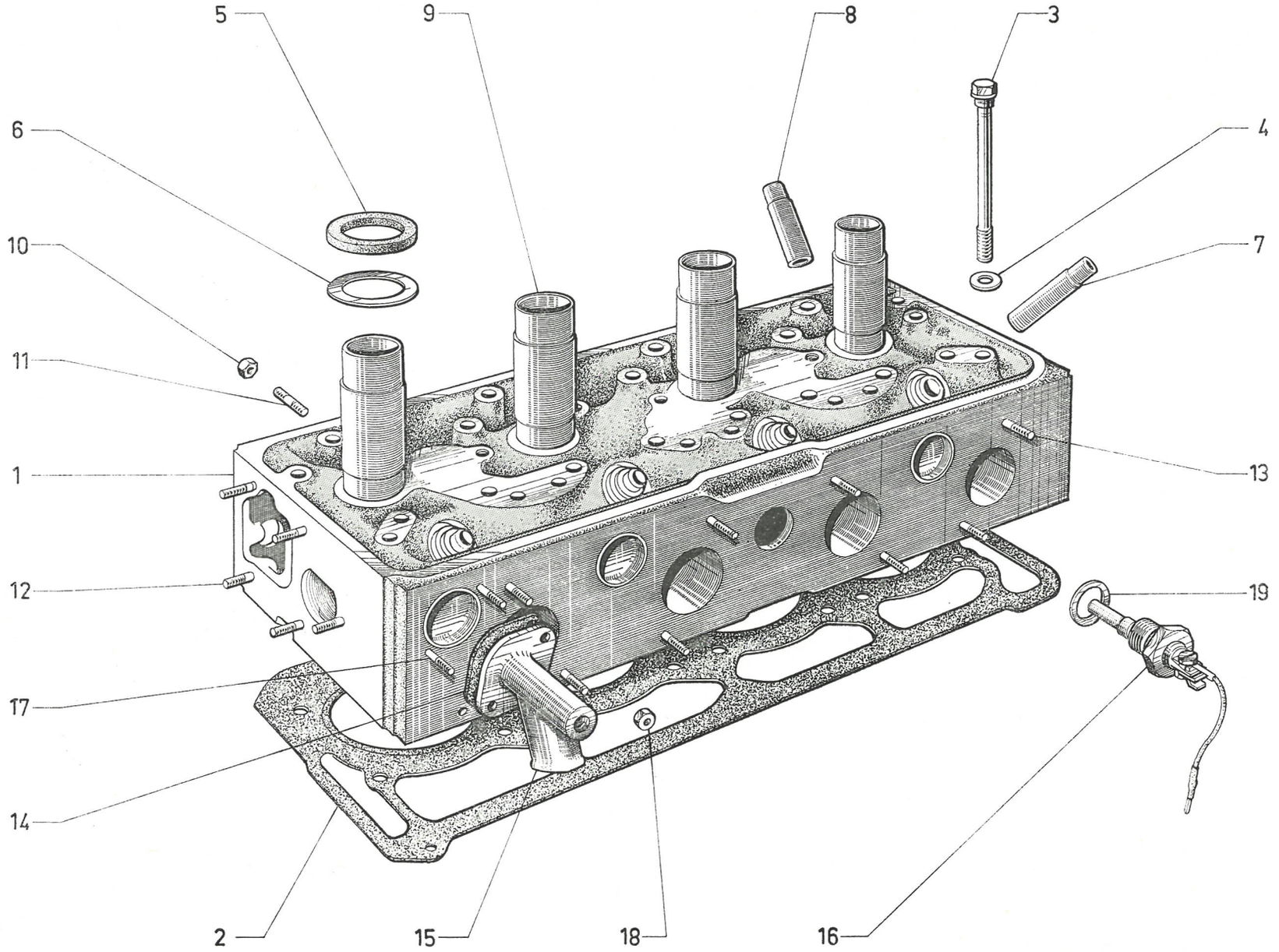

611

I	NUMÉROS	K		Culasse (Suite)	Zylinderkopf (Forts.)	Cylinder head (Cont.)	Culata (Cont.)	Testata (Cont.)
11	ZC 9616 103 W	8	8 × 42,5.	Goujon de tubulure échap. :	Stehbolzen für Auslasskrümmer :	Stud f. exhaust manifold:	Esparrago de colector de admisión :	Prigioniero per collettore scarico :
	ZC 9616 115 U		8 × 54 (USA).	–	–	–	–	–
	ZC 9616 081 U	2	7 × 29.	Goujon de tube sortie d'eau.	Stehbolzen für Wasseraustrittsrohr.	Stud f. water outlet.	Esparrago de tubo salida de agua.	Prigioniero tubo uscita acqua.
12	ZC 9616 505 Z	5	8 × 38,25.	Goujon de pompe à eau.	Stehbolzen für Wasserpumpe	Stud f. water pump.	Esparrago de bomba de agua.	Prigioniero pompa acqua.
13	ZC 9616 502 W	7	7 × 36.	Goujon de tubulure admiss. :	Stehbolzen für Einlasskrümmer :	Stud f. inlet manifold:	Esparrago de colector admisión :	Prigioniero collettore aspirazione :
	ZC 9616 127 W	1	7 × 32 - DX - DJ 7/72 →.	–	–	–	–	–
	ZC 9616 122 U	1	7 × 44,5.	–	–	–	–	–
	ZC 9616 057 Z	2	7 × 52 (IE).	Goujon pipe admiss. :	Stehbolzen für Ansaugstutzen :	Stud. f. inlet pipe:	Esparrago de tubo de admisión :	Prigioniero per tubo aspirazione :
	ZC 9616 096 W	2	7 × 40 (IE).	–	–	–	–	–
14	1 D 5 414 423 Z *DX 112-75*	1	2 ⌀ 7,75 - e 1 (IE).	Joint.	Dichtung.	Gasket.	Junta.	Guarnizione.
15	DX 112-95 B	1	h 56 - 1 ⌀ 10 × 100 (IE).	Prise d'eau chaude.	Anschlussstück für warmes Wasser.	Connecting piece f. warm water.	Toma de agua caliente.	Pressa acqua calda.
16	DX 144-256 B	1	(IE).	Thermo-contact.	Thermo-Schalter.	Thermo-switch.	Thermo-contacto.	Termo-contatto.
17	ZD 9063 700 U	2	7 × 35 (IE) → 7/72.	Goujon de prise d'eau chaude :	Stehbolzen für Anschlussflansch :	Stud for connecting piece:	Esparrago de toma de agua caliente :	Prigioniero per pressa acqua calda :
	ZC 9616 154 W	2	7 × 35,5 (IE) 7/72 →.	–	–	–	–	–
18	ZD 9526 100 Z	2	H 7 × 100 (IE).	Écrou.	Mutter.	Nut.	Tuerca.	Dado.
19	ZD 9241 600 U	1	18 × 24 × 1,5 (IE).	Joint.	Dichtung.	Gasket.	Junta.	Guarnizione.

I	NUMÉROS	K		Couvre-culasse	Zylinderkopfdeckel	Cyl. head cover	Tapa de culata	Coperchio testata
1	2 D 5 412 824 U *DD 132-2*	1	1 ⌀ 42.	Couvre-culasse :	Zylinderkopfdeckel :	Cyl. head cover:	Tapa culata :	Coperchio testata :
	DX 132-202 A	1	(IE) 7/72 →.	–	–	–	–	–
2	1 D 5 414 432 X *DD 112-90*	1	⌀ entr. 62 × 117.	Plaque arrière.	Hinteres Blech.	Rear plate.	Placa trasera.	Piastra posteriore.
3	1 D 5 414 421 C *DX 112-78*	1	⌀ entr. 62 × 117.	Joint de plaque.	Dichtung für Blech.	Joint for plate.	Junta de placa.	Guarnizione della piastra.
4	1 D 5 412 553 Y *DH 112-84*	1	2 ⌀ 8 - entr. 42 - DV - DLF → 7/72.	Plaque de fermeture.	Verschlussblech.	Closing plate.	Placa de cierre.	Piastra di chiusura.
5	1 D 5 414 423 Z *DX 112-75*	1	2 ⌀ 8 - entr. 42.	Joint.	Dichtung.	Joint.	Junta.	Guarnizione.
6	2 D 5 412 579 F *DD 132-4*	1	L 485.	Joint caoutchouc.	Gummidichtung.	Rubber gasket.	Junta de caucho.	Guarnizione di gomma.
7	1 D 5 412 028 S *N 132-19*	1	⌀ ext. 34,5.	Cartouche filtrante.	Filterpatrone.	Filter cartridge.	Cartucho filtrante.	Cartuccia filtrante.
8	1 D 5 412 030 N *N 132-52*	2	7,2× 12 × 1.	Rondelle cuivre.	Kupferscheibe.	Copper washer.	Arandela cobre.	Rondella di rame.
9	ZD 9371 900 U	1	TH 7 × 20.	Vis :	Schraube :	Screw:	Tornillo :	Vite :
		2	(IE).	–	–	–	–	–
10	1 D 5 412 198 P *DX 132-77*	1	2 ⌀ 7 × 100 - L 41.	Vis colonnette.	Stehbolzen.	Screw, shouldered.	Tornillo.	Vite a colonnetta.
				Bouchon de remplissage :	Füllstopfen :	Filler plug:	Tapón de llenado aceite :	Tappo di riempimento olio :
11	1 D 5 412 178 X *DX 132-81 A*	1		– avec fil de retenue.	– mit Halteseil.	– with retaining wire.	– con hilo de retenciòn.	– con filo di ritegno.
	DX 132-81	1	(USA).	– avec déshuileur.	– mit Ölabweiser.	– with oil trap.	– con desengrasador.	– con assorbitoio olio.
12	ZD 9526 100 U	2	H 7 × 100.	Écrou.	Mutter.	Nut.	Tuerca.	Dado.
13	DX 132-204 A	1	⌀ 60 - h 69 (IE).	Tube remplissage.	Einfüllstutzen.	Filler pipe.	Tubo de llenado.	Tubo di riempimento.
14	ZD 9376 700 W	5	8 × 20.	Vis.	Schraube.	Screw.	Tornillo.	Vite.
15	1 A 5 414 422 N *AM 112-86*	5	8,2 × 14,5 × 0,9.	Joint.	Dichtung.	Gasket.	Junta.	Guarnizione.

1-112 / 2

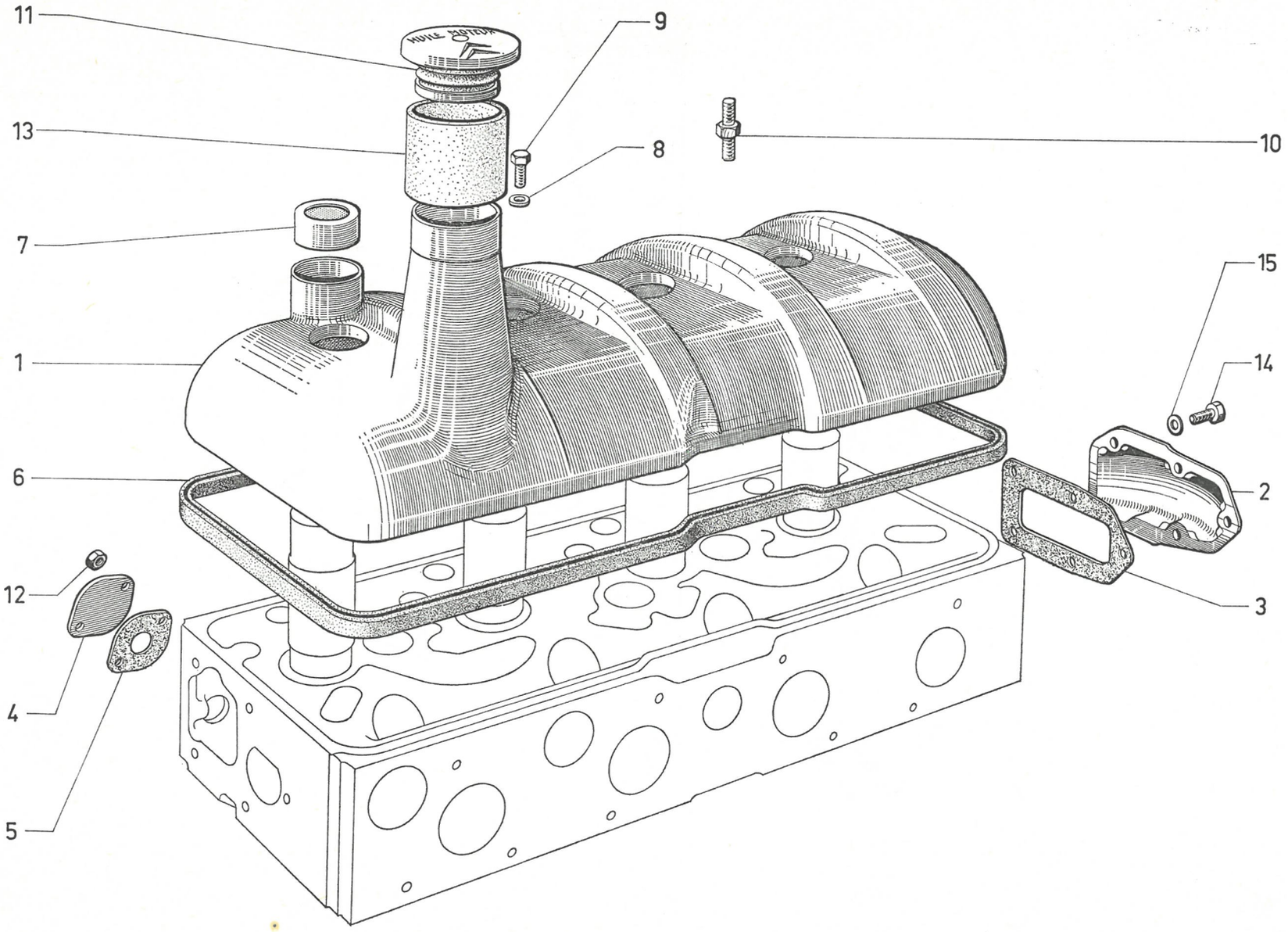

611

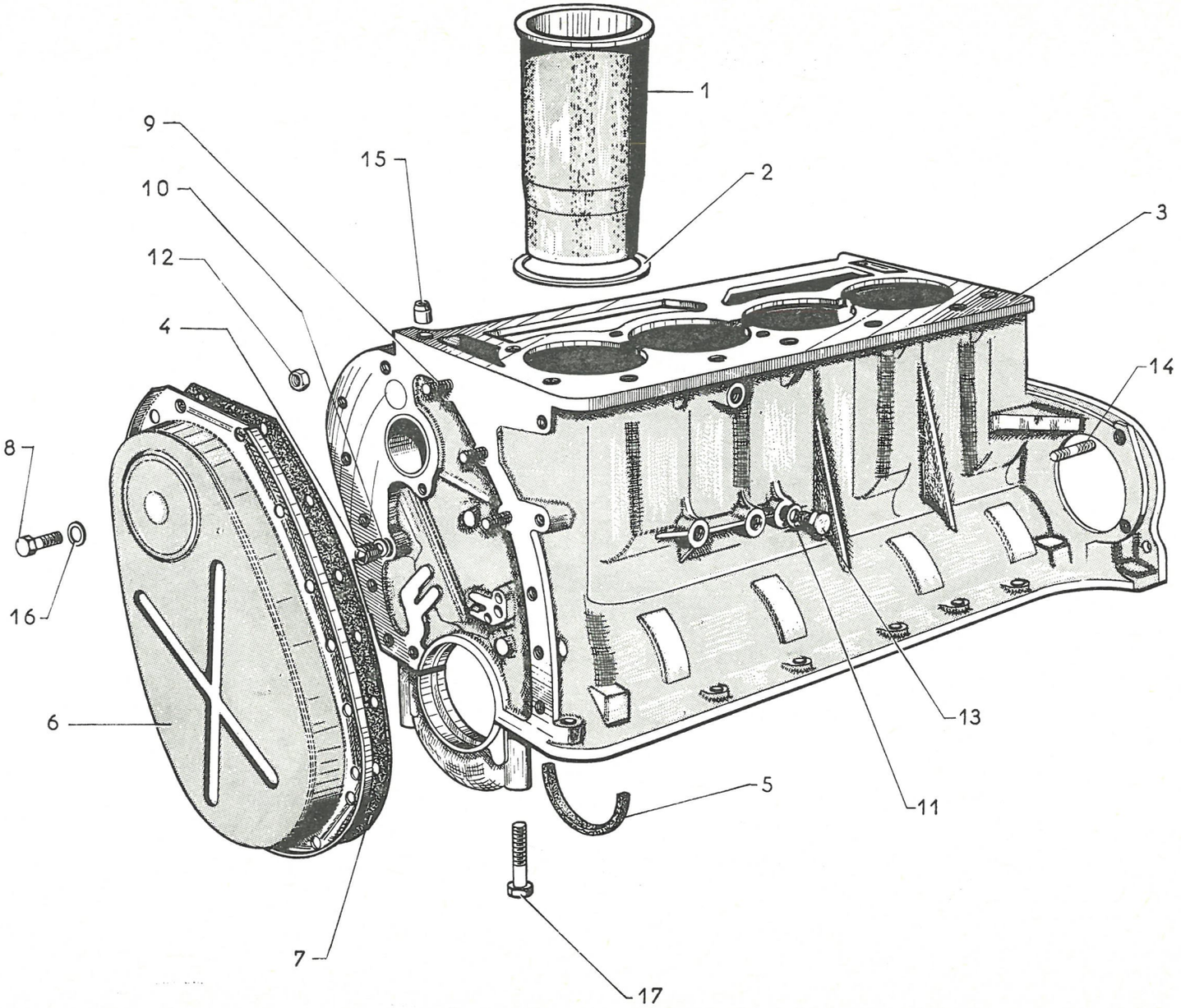
1
9
15
2
10
3
12
4
14
8
16
13
6
5
11
7
17

I	NUMÉROS	K		Carter-moteur (côté distribution)	Kurbelgehäuse (Steuerseite)	Cyl. block (timing gear side)	Bloque motor (lado distribución)	Monoblocco (lato distribuzione)
1	DX 111-01 C	1	⌀ 90 (USA). DP 7/72 →.	Jeu de 4 chemises, avec pistons, segments et axes :	Satz von 4 Büchsen, mit Kolben und Kolbenbolzen:	Set of 4 cyl. barrels with pistons, rings and pins:	Juego de 4 camisas, con pistones, segmentos y ejes :	Serie di 4 camicie con pistoni, segmenti, spinotti :
	DY 111-01 D		⌀ 86 - DY - DLF - DT - DV.	–	–	–	–	–
	DX 111-012 A		⌀ 90 - DX - DJ - DJF → 7/72.	–	–	–	–	–
	2 D 5 421 562 X		⌀ 93,5 - DX - DJ - DJF 7/72 →.	–	–	–	–	–
2	1 D 5 411 682 F *DX 111-3*	4	⌀ 97,7 × 106,8.	Joint (papier).	Dichtung (Papier).	Gasket (paper).	Junta (papel).	Guarnizione (carta).
	1 D 5 421 560 A	4	⌀ 99,75 × 107,35 - DX - DJ - DJF 7/72 →.	Joint (curtylène).	Dichtung (Curtylene).	Gasket (curtylene).	Junta (curtylene).	Guarnizione (curtilene).
3	8 D 5 414 057 W *DV 114-5 C*	1	DV dna (DT dna → 7/72).	Carter-moteur :	Motorgehäuse :	Cyl. block:	Bloque motor :	Monoblocco :
	8 D 5 414 055 Z *DX 114-5 A*		TT - Sauf DV dna - DT dna. → 7/72. DY - DT - DP - DLF - DV da 7/72 →.	–	–	–	–	–
	DX 114-5 D		TT (USA).	–	–	–	–	–
	DX 114-5 B		DX (IE) → 7/72.	–	–	–	–	–
	DJ 114-102 A		DJ (IE) → 7/72.	–	–	–	–	–
	8 D 5 421 643 C		DX - DJ - DX - BW - DJF 7/72 →.	–	–	–	–	–
	8 D 5 421 644 N		DX (IE) - DX (IE) - BW 7/72 →.	–	–	–	–	–
	8 D 5 421 645 Z		DJ (IE) 7/72 →.	–	–	–	–	–
4	1 D 5 411 892 N *DX 114-83*	1	14 × 150 - L 10.	Bouchon :	Verschlussstopfen :	Plug:	Tapón :	Tappo :
	1 D 5 411 706 S *N 114-83*	1	14 × 150 - L 11,5.	–	–	–	–	–
	ZC 9451 253 U	2	14 × 150 - H 21.	–	–	–	–	–
5	1 D 5 413 618 Z *N 113-11*	1	3 × 10,5.	Joint.	Dichtung.	Joint.	Junta.	Guarnizione.
6	2 D 5 414 434 U *DD 131-1*	1		Carter.	Steuergehäuse.	Housing.	Carter.	Coperchio.
7	2 D 5 414 433 H *DD 131-2*	1		Joint.	Dichtung.	Joint.	Junta.	Guarnizione.

I	NUMÉROS	K		Carter-moteur (côté distribution) *(Suite)*	Kurbelgehäuse (Steuerseite) *(Forts.)*	Cyl. block (timing gear side) *(Cont.)*	Bloque motor (lado distribución) *(Cont.)*	Monoblocco (lato distribuzione) *(Cont.)*
8	ZD 9345 030 W	14	TH 7 × 16.	Vis.	Schraube.	Screw.	Tornillo.	Vite.
9	ZD 9063 300 U	3	7 × 25.	Goujon :	Stehbolzen :	Stud:	Esparrago :	Prigioniero :
	26 162 129	3	7 × 28,5 - DX - DJ - TT	–	–	–	–	–
	ZC 9 616 135 W		7/72 →.					
10	ZD 9245 900 U	3	14,3 × 19 × 1.	Joint.	Dichtung.	Gasket.	Junta.	Guarnizione.
11	ZD 9247 000 U	1	12,2 × 17 × 2.	Joint.	Dichtung.	Gasket.	Junta.	Guarnizione.
12	ZD 9524 100 U	3	H 7 × 100.	Écrou.	Mutter.	Nut.	Tuerca.	Dado.
13	ZC 9117 290 U	1	12 × 175.	Bouchon.	Stopfen.	Plug.	Tapón.	Tappo.
14	ZC 9616 110 U	1	7 × 58,5 - F 10,5 - F 25.	Goujon.	Stehbolzen.	Stud.	Esparrago.	Prigioniero.
15	ZC 9617 005 U	1	5 × 10.	Goupille :	Zentrierstift (Kerbstift) :	Pin:	Pasador :	Spina :
	ZC 9617 053 U	1	8,5 × 15.	–	–	–	–	–
16	ZC 9619 127 U	3	7,5 × 14 × 5.	Entretoise.	Abstandsring.	Distance washer.	Separador.	Distanziale.
17	ZC 9621 044 U	10	TH 12 × 71,5.	Vis.	Schraube.	Screw .	Tornillo.	Vite.

I	NUMÉROS	K		Carter-moteur (côté volant)	Motor-und Kurbelgehäuse (Schwungradseite)	Cyl. block (flywheel side)	Bloque motor (lado volante)	Monoblocco (lato volano)
1	1 T 5 411 382 V *A 9132-001 L*	1	TH 16 × 150.	Bouchon de vidange.	Ablassstopfen.	Drain plug.	Tapón de vaciado.	Tappo di scarico.
2	1 D 5 413 624 P *DF 114-85*	1	TT - Sauf DV **dna** DT **dna** → 7/72.	Joint.	Dichtung.	Joint.	Junta.	Guarnizione.
3	1 D 5 413 625 A *DF 114-86*	1	TT - Sauf DV **dna** DT **dna** → 7/72.	Plaque d'obturation.	Abdeckplatte.	Closing plate.	Placa de cierre.	Piastra di tenuta.
4	1 D 5 411 893 Z *D 121-98*	2	10 × 16.	Pied de centrage.	Zentrierzapfen.	Centring dowel.	Pie de centraje.	Grano per centraggio.
5	2 D 5 412 038 A *DX 132-10 A*	1	⌀ 87.	Reniflard avec pare-flammes.	Entlüfter mit Flammschutz.	Breather with flame arrester.	Respiradero con placa cortafuegos.	Sfiatatoio con parafiamma.
6	1 D 5 413 858 H *DX 132-79*	1	L 38 - e 7,5.	Obturateur caoutchouc.	Gummistopfen.	Rubber obturator.	Tapón de caucho.	Tappo di gomma.
7	2 D 5 413 606 U *DX 132-100*	1	3 ⌀ 8,5 - entr. 97,5.	Tôle de fermeture.	Verschlussblech.	Closing panel.	Chapa de cierre.	Lamiera di chiusura.
8	1 D 5 413 603 L *DX 223-96*	1	8 ⌀ 7.	Plaque de fermeture.	Verschlussplatte.	Closing plate.	Placa de cierre.	Piastra di chiusura.
9	N 114-74 A	1	2 ⌀ 7 × 100 - L 51 - DX - DY.	Vis colonnette :	Stützschraube :	Screw, shouldered:	Tornillo :	Vite a colonnetta :
	DJ 394-53	1	⌀ 7 - F 13-15 - **bvh.**	–	–	–	–	–
10	GX 03 128 01 A	1	⌀ ext. 45.	Bouchon d'obturation.	Verschlussstopfen.	Closing plug.	Tapón de obturación.	Tappo obturazione.
11	DX 132-205 A	1		Carter avec plaque de fermeture :	Ölwanne mit Verschlussdeckel :	Sump with closing plate:	Carter con placa de cierre :	Coppa dell'olio con piastra di chiusura :
	8 D 5 419 029 P	1	DX - DJ - TT 7/72 →.	–	–	–	–	–
12	1 D 5 412 030 N *N 132-52*	1	7,2 × 12 × 1.	Joint.	Dichtung.	Joint.	Junta.	Guarnizione.
13	1 D 5 412 031 Z *N 132-58*	1	78 × 87 × 2,5.	Joint caoutchouc.	Gummidichtung.	Rubber joint.	Junta de caucho.	Guarnizione di gomma.
14	2 D 5 412 153 A *N 221-3*	1	L 562.	Jauge d'huile.	Ölmessstab.	Oil dipstick.	Varilla del nivel de aceite.	Asta per livello dell'olio.
15	0 D 5 412 158 E *N 221-59*	1	9,7 × 13,8 × 3,5.	Joint.	Gummidichtung.	Guide joint.	Junta.	Guarnizione.
16	2 D 5 412 157 U *DV 221-96*	1	L 456,5.	Guide de jauge.	Führung f. Messstab.	Dipstick guide.	Guía de la varilla.	Guida dell'asta.
17	1 D 5 412 823 H *DD 223-67*	1	8 ⌀ 7.	Joint.	Dichtung.	Plate joint.	Junta.	Guarnizione.

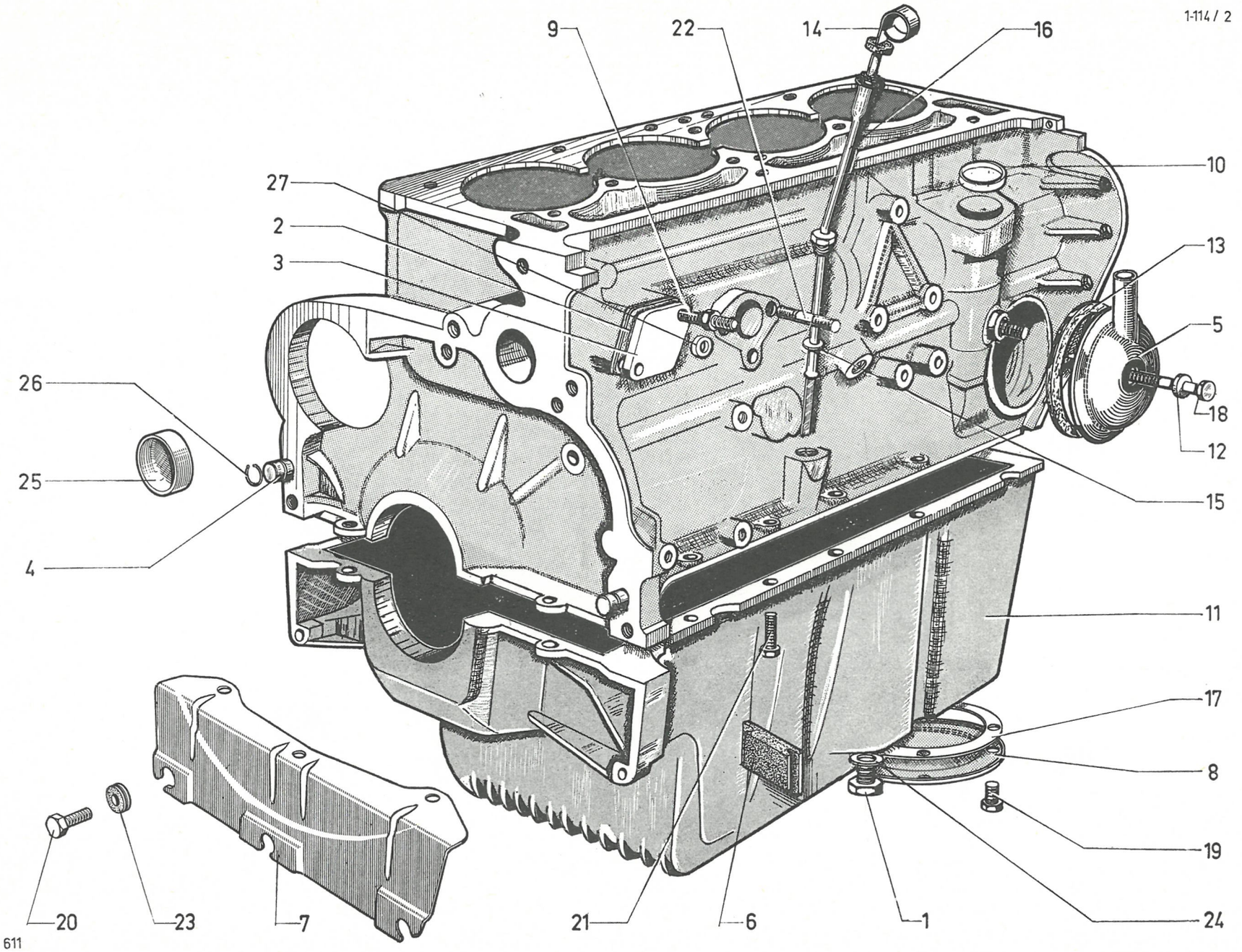
1-114 / 2
9
22
14
16
27
2
3
10
13
5
18
12
26
25
4
15
11
17
8
19
24
20
23
7
21
6
1
611

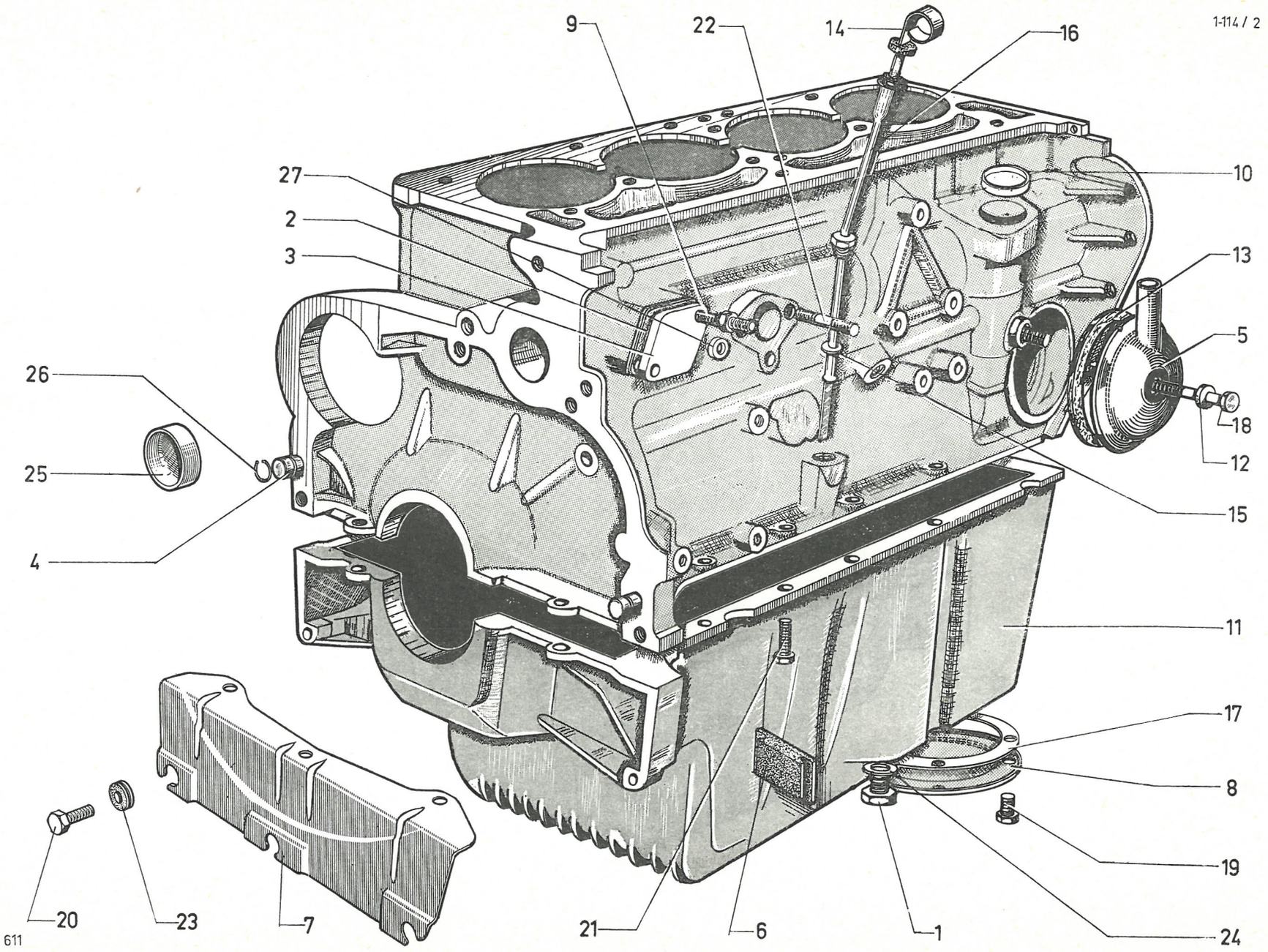
1-114 / 2
9
22
14
16
27
2
3
10
13
5
26
25
18
12
4
15
11
17
8
19
20
23
7
21
6
1
24
611

I	NUMÉROS	K		Carter-moteur (côté volant) *(Suite)*	Motor-und Kurbelgehäuse (Schwungradseite) *(Forts.)*	Cyl. block (flywheel side) *(Cont.)*	Bloque motor (lado volante) *(Cont.)*	Monoblocco (lato volano) *(Cont.)*
18	ZD 9372 930 W	1	TH 7 × 75.	Vis.	Schraube.	Screw.	Tornillo.	Vite.
19	ZD 9345 000 W	8	TH 7 × 16.	Vis.	Schraube.	Screw.	Tornillo.	Vite.
20	ZD 9371 800 W	3	TH 7 × 12.	Vis.	Schraube.	Screw.	Tornillo.	Vite.
21	ZD 9346 400 W	9	TH 7 × 22 - TT - Sauf DV → 7/72.	Vis :	Schraube :	Screw:	Tornillo :	Vite :
		13	DV → 7/72.	–	–	–	–	–
		12	TT 7/72 →.	–	–	–	–	–
	ZD 9372 300 W	3	TH 7 × 42 - TT - Sauf DV → 7/72.	–	–	–	–	–
	ZC 9621 112 U	2	TH 7 × 45 - TT - Sauf DV → 7/72.	–	–	–	–	–
		1	DV → 7/72.	–	–	–	–	–
		2	TT 7/72 →.	-	–	–	–	–
22	ZC 9616 164 W	2	8 × 57.	Goujon.	Stehbolzen.	Stud.	Esparrago.	Prigioniero.
23	ZD 9105 900 U	3	5 × 18 × 4.	Œillet caoutchouc.	Gummiöse.	Rubber eyelet.	Ojete de caucho.	Passafilo di gomma.
24	ZD 9247 800 U	1	16,3 × 22 × 2.	Joint cuivre.	Kupferdichtung.	Copper joint.	Junta cobre.	Guarnizione di rame.
25	ZC 9457 069 U	2	⌀ 14,2 - L 9.	Bouchon tôle.	Blechstopfen.	Plug, sheet metal.	Tapón de chapa.	Tappo di lamiera.
26	ZC 9508 093 U	2	8,8 × 10,8.	Jonc.	Sicherungsdraht.	Circlip.	Segmento.	Arresto.
27	ZC 9619 127 U	1	7,5 × 14 × 5 - bvh.	Entretoise.	Abstandsring.	Distance washer.	Separador.	Distanziale.

I	NUMÉROS	K		Vilebrequin - Pistons	Kurbelwelle - Kolben	Crankshaft - Pistons	Cigueñal - Pistones	Albero motore Pistoni
				NOTA : Les pistons et les axes ne sont vendus qu'assemblés avec les jeux de chemises.	ANM. : Kolben u. Bolzen werden nicht als Einzel-Ersatzteile verkauft, sondern nur zusammen mit den Laufbüchsensätzen.	NOTE: Pistons and gudgeon pins are only sold with sets of barrels.	NOTA : Pistones y ejes no se venden sino ensamblados con los juegos de camisas.	NOTA : I pistoni e gli spinotti sono forniti solamente accoppiati con la serie camicie.
1	DX 113-038 A	5	L 28,6 - ⌀ 64 (1°).	Coussinet de palier :	Lagerschale :	Crankshaft bearing:	Casquillo de cojinete :	Bronzina del supporto :
	DX 113-038		L 28,6 - ⌀ 63,5 (2°).	–	–	–	–	–
	DX 113-039 A		L 28,6 - ⌀ 64 (1°) (IE). DX - DJ - DJF 7/72 →.	–	–	–	–	–
	DX 113-040 A		L 28,6 - ⌀ 63,5 (2°) (IE). DX - DJ - DJF 7/72 →.	–	–	–	–	–
	N 113-038 A		⌀ 64,04 (1°) - (BW) 7/72 →.	–	–	–	–	–
	N 113-038		⌀ 63,54 (2°) - (BW) 7/72 →.	–	–	–	–	–
2	DX 121-019 D	4	⌀ 54 - 1 ⌀ 2 (1°).	Coussinet de tête de bielle :	Lagerschale f. Pleuelkopf :	Bearing f. con. rod big end:	Casquillo de cabeza de biela :	Bronzina della testa di biella :
	DX 121-019 G		⌀ 53,5 - 1 ⌀ 2 (2°).	–	–	–	–	–
	DX 121-244 A		⌀ 54 - L 25 (IE).	–	–	–	–	–
	DX 121-245 A		⌀ 53,5 - L 25 (IE).	–	–	–	–	–
3	DX 121-022	1	5 ⌀ 64 - 4 ⌀ 54 → 7/72.	Vilebrequin avec 6 vis :	Kurbelwelle mit 6 Schrauben :	Crankshaft with 6 screws:	Gigueñal con 6 tornillos :	Albero con 6 viti :
	DX 121-018 A		(IE) - R.p. 5 421 759 N → 7/72.	–	–	–	–	–
	2 D 5 420 440 B		DX - BW → 7/72.	– embout ⌀ 54.	– Endstück-⌀ 54.	– endpiece ⌀ 54.	– terminal ⌀ 54.	– terminale ⌀ 54.
	2 D 5 420 442 Y		DX (IE) - BW → 7/72.	– embout ⌀ 54, repère D 30.	– Endstück-⌀ 54, Markierung D 30.	– endpiece ⌀ 54, marking D 30.	– terminal ⌀ 54, marca D. 30	– terminale ⌀ 54, segno D 30.
	2 D 5 421 752 M		DX - BW 7/72 →.	– –	– –	– –	– –	– –
	2 D 5 421 753 Y		DX (IE) - BW 7/72 →.	– repère D 59.	– Markierung D 59.	– marking D 59.	– marca D 59.	– segno D 59.
	2 D 5 421 758 C		DX - DJ - DY - DV - DP - DLF - DJF 7/72 →.	– –	– –	– –	– –	– –
	2 D 5 421 759 N		(IE) 7/72 →.	– repère D 59.	– Markierung D 59.	– marking D 59.	– marca D 59.	– segno D 59.
4	2 D 5 414 483 B *DX 121-024 A*	1	e 68,7 - ⌀ 279 → 7/72.	Volant moteur avec couronne 123 dents :	Schwungrad mit Zahnkranz (123 Zähne):	Flywheel with gear ring (123 teeth):	Volante con corona (123 dientes) :	Volano con corona (123 denti) :
	2 D 5 402 219 X		⌀ 296 (IE) → 7/72.	–	–	–	–	–
	2 D 5 419 993 T		3 ⌀ 9 7/72 →.	–	–	–	–	–
5	1 D 5 413 146 U *N 121-15*	4	90 × 5 - DX - DJ - DJF → 7/72. DP 7/72 →.	Segment refouleur avec expandeur :	Abstreifring mit Expander :	Scraper ring with expander:	Segmento rascador con espansor :	Segm. raschiaolio con espansore :
	1 D 5 416 551 E *DV 121-15 A*		86 × 5 - DV - DY - DLF - DT.	–	–	–	–	–
	1 D 5 421 767 A		93,5 × 4 - DX - DJ - DJF 7/72 →.	–	–	–	–	–

1-121

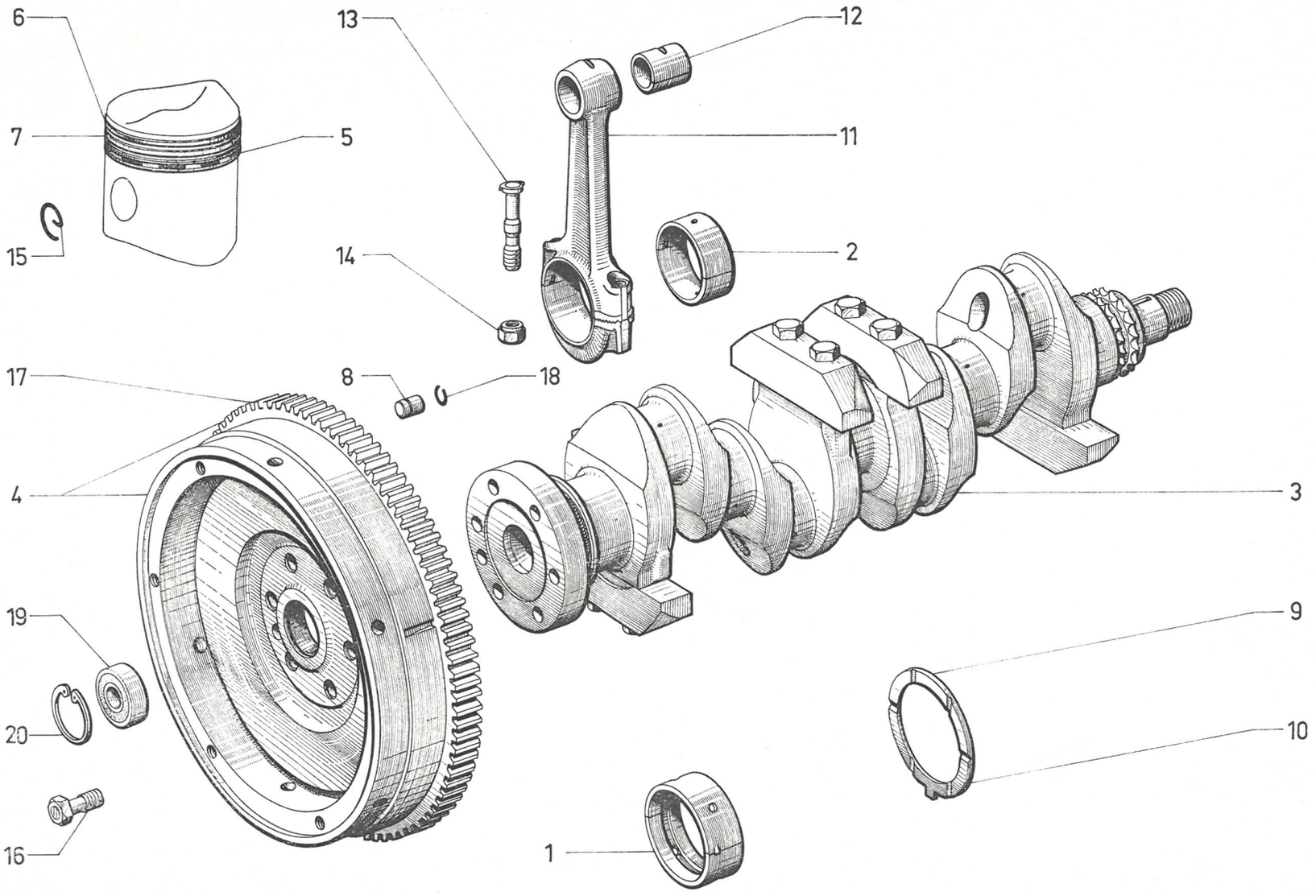

611

1-121

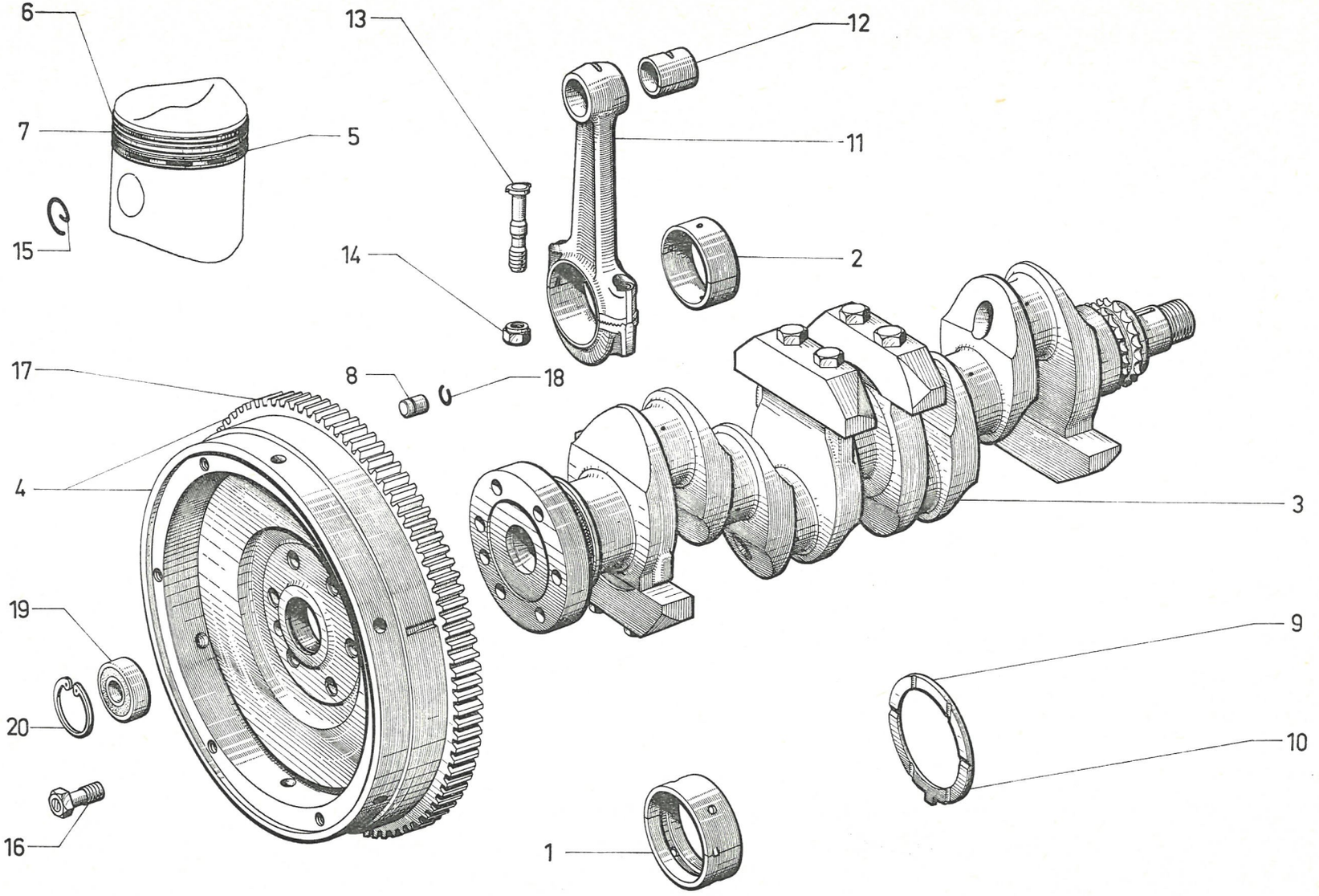

611

I	NUMÉROS	K		Vilebrequin - Pistons *(Suite)*	Kurbelwelle - Kolben *(Forts.)*	Crankshaft - Pistons *(Cont.)*	Cigueñal - Pistones *(Cont.)*	Albero motore Pistoni *(Cont.)*
6	1 D 5 412 828 M *DD 121-6*	4	90 × 2 - DX - DJ - DJF → 7/72. DP 7/72 →.	Segment d'étanchéité chromé :	Kolbenring, verchromt :	Sealing ring, chromium-plated:	Segmento de estanqueidad cromado :	Segmento di tenuta cromato :
	1 D 5 416 612 T *DH 121-6*		86 × 2 - DV - DY - DLF - DT.	– cylindrique.	– zylindrisch.	– cylindrical.	– cilindrico.	– cilindrico.
	1 D 5 421 763 G		93,5 × 4 - DX - DJ - DJF 7/72 →.	– chromé.	– verchromt.	– chromium-plated.	– cromado.	– cromato.
7	1 D 5 412 829 Y *DD 121-7*	4	90 × 2 - DX - DJ - DJF → 7/72. DP 7/72 →.	Segment racleur.	Abstreifring.	Scraper ring.	Segmento rascador.	Segmento raschiaolio.
	1 D 5 416 613 D *DH 121-7*		86 × 2 - DV - DY - DLF - DT.	Segment racleur conique :	Abstreifring, konisch :	Scraper ring, conical:	Segmento rascador, conico :	Segmento raschiaolio, conico :
	1 D 5 421 764 T		93,5 × 2 - DX - DJ - DJF 7/72 →.	–	–	–	–	–
8	1 D 5 411 893 Z *D 121-98*	1	10 × 16.	Pied de centrage de volant.	Zentrierstift für Schwungrad.	Centring pin f. flywheel	Pie de centraje de volante.	Grano di centraggio.
9	1 D 5 422 818 Z	2	⌀ int. 69 - e 3,10 à 3,15 - BW.	Demi-joue supérieure.	Obere Anlaufscheibe.	Half bearing side plate (upper).	Media arandela sup.	Semirondella superiore.
10	1 D 5 411 701 M *N 113-91*	2	⌀ int. 69 - e 3,10 à 3,14 (1°).	Demi-joue inférieure :	Untere Anlaufscheibe :	Half bearing side plate (lower):	Media arandela inf. :	Semirondella inférior :
	N 113-91 A		– 3,14 à 3,18 (2°).	–	–	–	–	–
	1 D 5 422 817 N		– 3,10 à 3,15 - BW.	–	–	–	–	–
11	2 D 5 416 616 L *DD 121-01*	4	⌀ 54.	Bielle.	Pleuel.	Connecting rod.	Biela.	Biella.
12	1 D 5 416 617 X *DD 121-2*	4	25 × 28 × 32 - 2 ⌀ 4,2.	Bague de pied de bielle.	Büchse f. Pleuelauge.	Bush f. small end.	Casquillo de pie de biela.	Bronz. per piede di biella.
13	1 D 5 411 902 X *N 121-13*	8	TR 11 × 100 - L 56.	Vis de tête de bielle.	Schraube f. Pleuelkopf.	Screw f. big end.	Tornillo de cabeza de biela.	Vite per testa di biella.
14	1 D 5 411 903 H *N 121-19*	8	H 11 × 100.	Écrou de tête de bielle.	Mutter f. Pleuelkopf.	Nut f. big end.	Tuerca de cabeza de biela.	Dado per testa di biella.
15	1 D 5 411 905 E *N 121-76*	8	⌀ ext. 25.	Segment d'axe de piston.	Sicherungsring für Kolbenbolzen.	Circlip f. gudgeon pin.	Segmento de eje de piston.	Arresto per asse del pistone.
16	1 D 5 413 853 D *N 121-92*	6	TH 10 × 31,5.	Vis de volant.	Schraube f. Schwungrad.	Screw f. flywheel.	Tornillo de volante.	Vite del volano.
17	2 D 5 413 851 G *DX 533-201 A*	1	⌀ int. 278 - ⌀ ext. 317,66 → 7/72.	Couronne de démarreur (123 dents) :	Anlasserzahnkranz (123 Zähne) :	Starter gear ring (123 teeth):	Corona de arranque (123 dientes) :	Corona avv. (123 denti) :
	2 D 5 411 898 D *DX 533-1*		⌀ int. 287 - (IE). TT 7/72 →.	–	–	–	–	–
18	ZC 9508 093 U	1	8,8 × 10,8.	Jonc de pied de centrage.	Sicherungsring für Zentrierstift.	Circlip f. centring pin.	Segmento de pie de cent.	Arresto per grano cent.
19	ZC 9620 111 U	1	15 × 42 × 13.	Roulement à billes.	Kugellager.	Ball bearing.	Rodamiento.	Cuscinetto a sfere.
20	ZC 9620 501 U	1	⌀ 44,7.	Segment de roulement.	Sicherungsring für Kugellager.	Circlip f. ball bearing	Segmento del rodamiento.	Arresto per cuscinetto.

I	NUMÉROS	K		Arbre à cames	Nockenwelle	Camshaft	Arbol de levas	Albero di distribuzione
1		1		Arbre à cames :	Nockenwelle :	Camshaft:	Arbol de levas :	Albero di distribuzione :
	DV 123-1 A		DV **dna.**	– came de commande de pompe HP et pignon d'allumeur.	– Betätigungsnocken für HD- Pumpe und Verteilerritzel.	– cam for HP pump and pinion.	– leva de mando de bomba HP y piñon de encendid.	– camme C^do pompa HP e pignone dello spinterogeno.
	2 D 5 414 058 G *DX 123-1 A*		TT - Sauf DV **dna.**	– pignon d'allumeur 12 dents.	– Verteilerritzel mit 12 Zähnen.	– pinion 12 teeth.	– piñón de encendido 12 dientes.	– pignone dello spintero-geno 12 denti.
2	2 D 5 411 909 Y *N 122-1*	1	3 ⌀ 8.	Roue de distributione 38 dents .	Steuerrad mit 38 Zähnen.	Timing gear wheel 38 teeth.	Engranaje de distribución 38 dientes.	Ingranaggio distribuzione 38 denti.
3	1 D 5 414 435 E *DD 122-3*	1	(1°) « Brampton ».	Tendeur de chaîne :	Kettenspanner :	Chain tensioner:	Tensor de cadena :	Tenditore catena :
	1 D 5 414 473 T *DX 122-103 A*		(2°) « Sedis » → 12/71 R.p. 5 420 842 W.	–	–	–	–	–
	1 D 5 420 842 W		(2°) « Sedis » 12/71 →.	–	–	–	–	–
4	DX 122-4	1		Chaîne double de distribution .	Doppel-Steuerkette.	Double chain.	Cadena doble de distribución.	Catena doppia di distribuzione.
5	1 D 5 411 911 V *N 122-10*	1	L 140.	Limiteur de débattement de chaîne.	Begrenzer f. Anschlag der Steuerkette.	Limiting device.	Limitador oscilación cadena.	Limitatore di sbattimento.
6	1 D 5 411 912 F *N 122-40*	1	5,5 × 22.	Filtre de graissage de tendeur.	Schmierfilter für Spanner.	Oil filter.	Filtro de engrase de tensor.	Filtro per ingrassaggio.
7	1 D 5 413 854 P *N 123-50*	?	e 5,44 à 5,46.	Bride de butée d'arbre à cames :	Flansch für Nockenwellenanschlag :	Thrust flange:	Brida de tope del arbol de levas :	Flangia d'arresto dell' albero di distribuzione :
	N 123-50 A		– 5,46 à 5,48.	–	–	–	–	–
	N 123-50 B		– 5,48 à 5,50.	–	–	–	–	–
	N 123-50 C		– 5,50 à 5,52.	–	–	–	–	–
	N 123-50 D		– 5,52 à 5,54.	–	–	–	–	–
	N 123-50 E		– 5,54 à 5,56.	–	–	–	–	–
	N 123-50 F		– 5,56 à 5,58.	–	–	–	–	–
	N 123-50 G		– 5,58 à 5,60.	–	–	–	–	–
	N 123-50 H		– 5,60 à 5,62.	–	–	–	–	–
	N 123-50 I		– 5,62 à 5,64.	–	–	–	–	–
8	1 D 5 412 574 B *DD 124-1*	8	⌀ 24 - L 45 - 3 ⌀ 4.	Poussoir de tige de culbuteur.	Stössel f. Kipphebelstange.	Tappet.	Empujador de varilla de balancín.	Punteria per asta comando bilanciere.
9	1 D 5 412 575 M *DD 124-5*	4	L 189.	Tige de culbuteur d'admission.	Stösselstange f. Einlass-Kipphebel.	Push rod (inlet).	Varilla de balancín de admisión.	Asta del bilanciere d'asp.
	1 D 5 412 576 Y *DD 124 - 5A*	4	L 213.	Tige de culbuteur d'échappement.	Stösselstange f. Auslass-Kipphebel.	Push rod (exhaust).	Varilla de balancín de escape.	Asta del bilanciere di scarico.

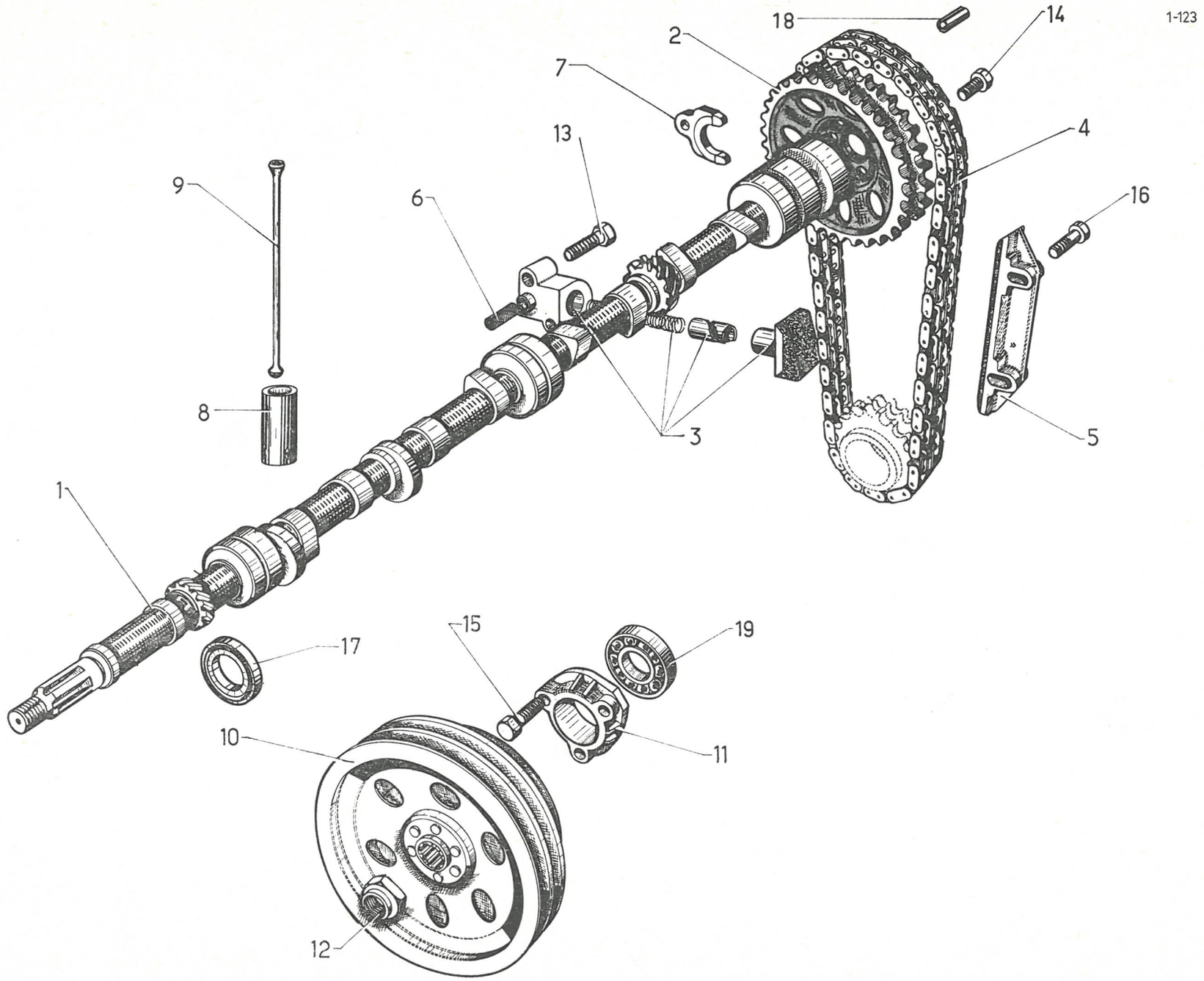
1-123
18
14
2
7
13
4
9
6
16
8
3
5
1
17
15
19
10
11
12
611

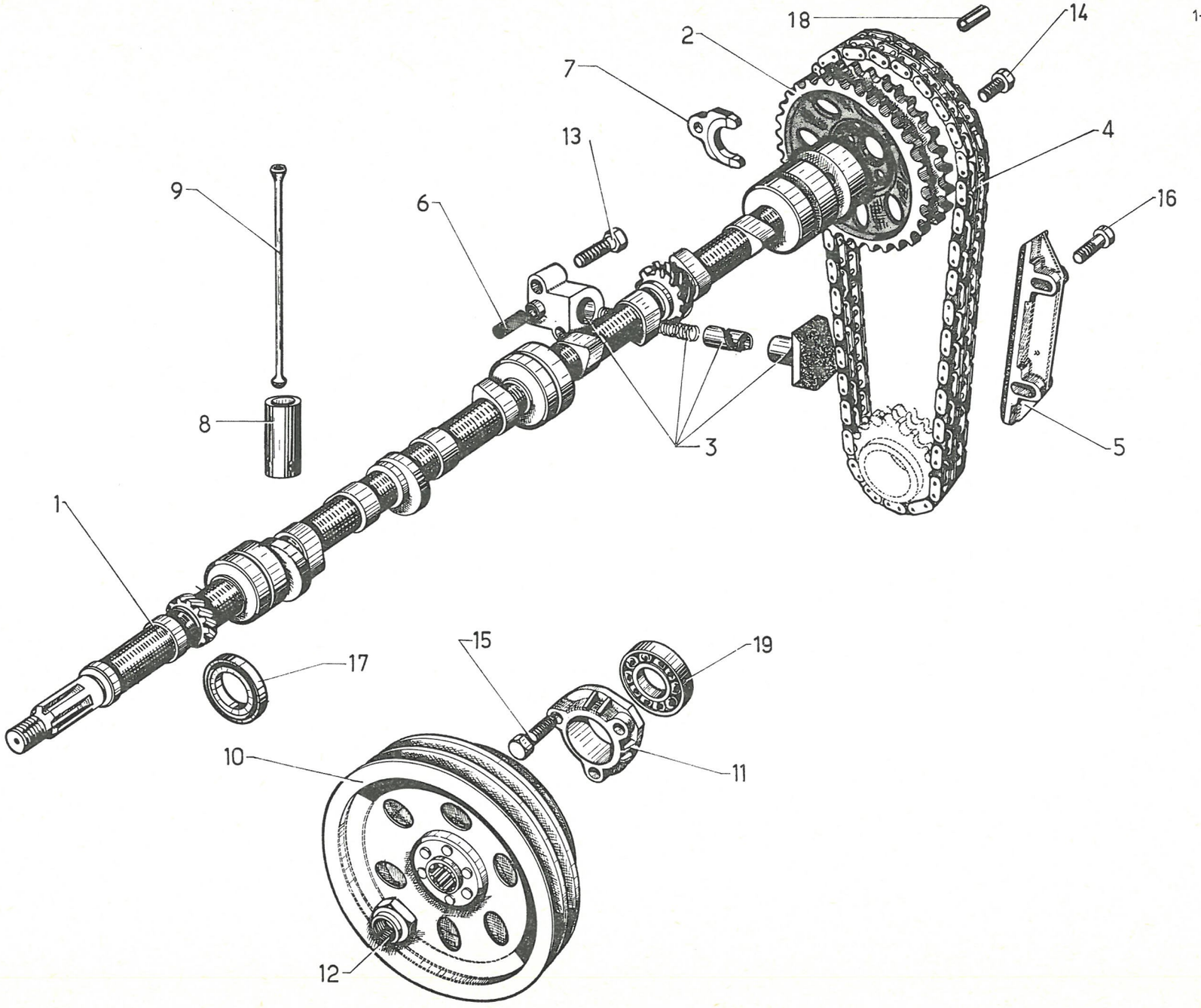
1-123
18
14
2
7
13
4
9
6
16
8
3
5
1
17
15
19
10
11
12
611

I	NUMÉROS	K		Arbre à cames (Suite)	Nockenwelle (Forts.)	Camshaft (Cont.)	Arbol de levas (Cont.)	Albero di distribuzione (Cont.)
10	2 D 5 414 407 A *DX 231-211 A*	1	e 34.	Poulie de pompe à eau.	Riemenscheibe für Wasserpumpe.	Water pump pulley.	Polea de bomba de agua.	Puleggia della pompa acqua.
11	1 D 5 414 050 V *DD 231-12*	1	⌀ int. 47 - *l* 18.	Boîtier de roulement.	Gehäuse für Kugellager.	Bearing housing.	Caja de cojinete de bolas.	Coperchio per cuscinetto.
12	ZD 9525 000 W	1	⌀ 16 × 150 - h 13.	Écrou de poulie de pompe à eau.	Mutter f. Riemenscheibe.	Pulley nut.	Tuerca de polea de bomba de agua.	Dado della puleggia.
13	ZD 9368 900 U	2	TH 6 × 35.	Vis du tendeur.	Schraube für Spanner.	Screw.	Tornillo del tensor de cadena.	Vite del tenditore.
14	ZD 9345 100 U		TH 7 × 18.	Vis de fixat. :	Schraube z. Befestigung :	Screw securing:	Tornillo de fijación :	Vite di fissaggio :
		3		– de roue de distribution.	– des Steuerrades.	– timing gear wheel.	– del engranage de distribución.	– del ingranaggio di dist.
		1		– de bride de butée d'arbre.	– des Flanschs für Nockenwellenanschlag.	– thrust flange.	– de la brida de tope del arbol.	– della flangia d'arresto.
15	ZD 9345 900 W	3	TH 7 × 35 → 7/72.	Vis de boîtier :	Schraube für Kugellagergehäuse :	Screw:	Tornillo de caja de cojinete :	Vite per coperchio del cuscinetto :
	ZD 9346 100 W		TH 7 × 32 7/72 →.	–	–	–	–	–
16	ZD 9372 200 W	2	TH 7 × 40.	Vis de limiteur.	Schraube für Anschlagbegrenzer.	Screw.	Tornillo de limitador de oscilación.	Vite del limitatore di sbattimento.
17	ZC 9612 629 U	1	29 × 46 × 10.	Bague d'étanchéité.	Dichthülse.	Sealing bush.	Anillo de estanqueidad.	Boccola di tenuta.
18	ZC 9617 053 U	1	8,5 × 15.	Goupille de roue de distribution.	Kerbstift f. Steuerrad.	Pin.	Passador de engranaje de distribución.	Spina dell' ingran. di distribuzione.
19	ZC 9620 110 U	1	20 × 47 × 14	Roulement à billes AV d'arbre.	Vorderes Kugellager für Nockenwelle.	Ball bearing.	Cojinete de bolas delantero de arbol.	Cuscinetto a sfere.

I	NUMÉROS	K		Culbuteurs - Soupapes	Kipphebel - Ventile	Valves - Rockers	Balancines - Valvulas	Bilancieri - Valvole
1	1 A 5 412 011 G *AM 9124-918 L*	16	H 7,5.	Demi-segment.	Ventilkeil.	Split cotter.	Medio segmento	Semirosetta.
2	ZC 9616 100 X	6	8 × 78,5 → 7/72.	Goujon :	Stehbolzen :	Stud:	Esparrago :	Prigioniero :
	26 161 629 *ZC 9616 162 U*		8 × 65 7/72 →.	–	–	–	–	–
3	1 D 5 414 419 F *DX 124-7 B*	4	⌀ 49 - L 113,85 → 7/72.	Soupape admiss., 3 gorges :	Einlassventil, 3 Nuten :	Inlet valve, 3 grooves:	Valvula de admisión de 3 ranuras :	Valvola asp. 3 gole :
	1 D 5 422 630 F		7/72 →.	–	–	–	–	–
4	1 D 5 411 684 C *DX 124-8*	4	⌀ 39 - L 104 R.p. DX 124-108 A.	Soupape échap., 3 gorges.	Auslassventil, 3 Nuten.	Exhaust valve, 3 grooves.	Valvula de escape de 3 ranuras.	Valvola scar. 3 gole.
	DX 124-108 A	4		Ensemble soupape échap., ½ segments et cuvette.	Aulassventil mit Keil und Federteller.	Exhaust valve with split cotter and cup.	Valvula de escape con ½ segmentos y cubeta.	Valvola scarico con ½ rosette e scodellino.
	DX 124-8 A		(IE). DX - DJ - DJF 7/72 →.	Soupape au sodium.	Ventil m. Natrium.	Valve with sodium.	Valvula con sodio.	Valvola con sodio.
5	1 D 5 413 856 L *DX 124-9*	8	17,3 × 22,7 × 40.	Ressort int.	Innenfeder.	Inner spring.	Muelle interno.	Molla int.
6	ZC 9615 049 W	6	H 8 × 125.	Écrou.	Mutter.	Nut.	Tuerca.	Dado.
7	1 D 5 412 010 W *DX 124-26 A*	8	H 8.	Cuvette supérieure.	Oberer Federteller.	Upper cup.	Cubeta super.	Scodellino super.
8	1 D 5 413 855 A *DX 124-89*	8	13,4 × 23 × 2,85.	Rondelle d'appui.	Stützteller.	Thrust washer.	Arandela de apoyo.	Rondella d'appoggio.
9	DX 124-63	1		Pochette de joints pour soupapes admis. et échap.	Satz Dichtungen f. Ein- und Auslassventile.	Set of seals f. inlet and exhaust valves.	Bolsa de juntas para valvulas de adm. y escape.	Bustina di guarn. per valvole asp. e scar.
10	1 D 5 412 019 U *DX 124-178 A*	8	1 ⌀ 10,5.	Cavalier.	Befestigungsdeckel.	Securing cup.	Sombrerete.	Capello.
11	1 D 5 412 016 L *DS 124-85*	11	18,5 × 25 × 1.	Rondelle.	Scheibe.	Washer.	Arandela.	Rondella.
12	0 D 5 412 014 P *DX 9124-993 L*	8	H 7 × 100 - h 6.	Contre écrou.	Kontermutter.	Locknut.	Contra-tuerca.	Controdado.
13	1 D 5 412 008 Z *DX 124-97*	8	23,3 × 34,3 × 1,2.	Rondelle.	Scheibe.	Washer.	Arandela.	Rondella.
14	1 D 5 412 021 R *DX 124-010 A*	4		Culbuteur échap. bagué.	Auslasskipphebel, ausgebüchst.	Exhaust rocker, bushed.	Balancin de escape con casquillo.	Bilanciere di scarico imboccolata.

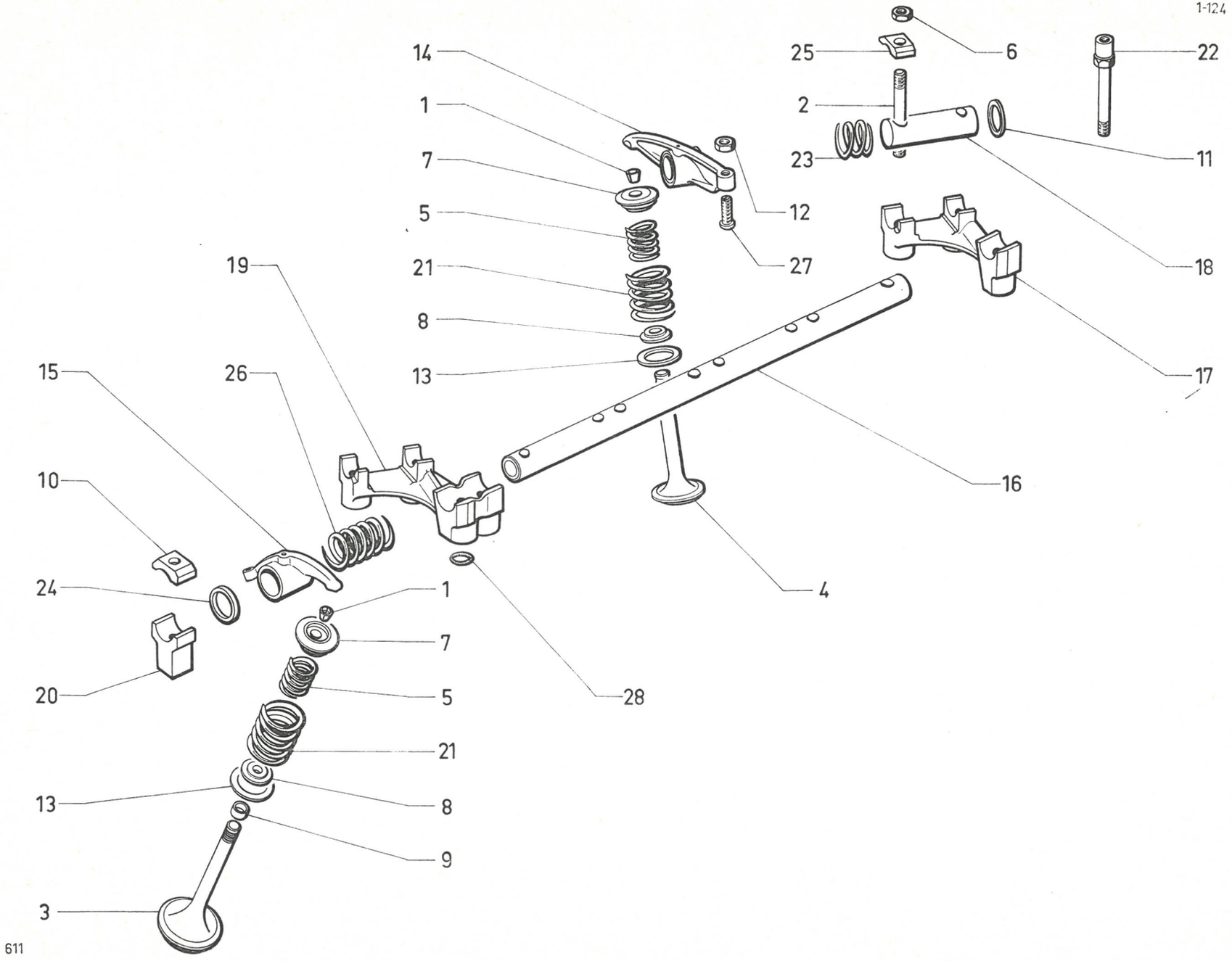
1-124
14
1
7
5
21
8
13
19
15
26
10
24
20
1
7
5
21
13
8
9
3
28
4
16
17
18
11
22
6
25
2
23
12
27
611

1-124

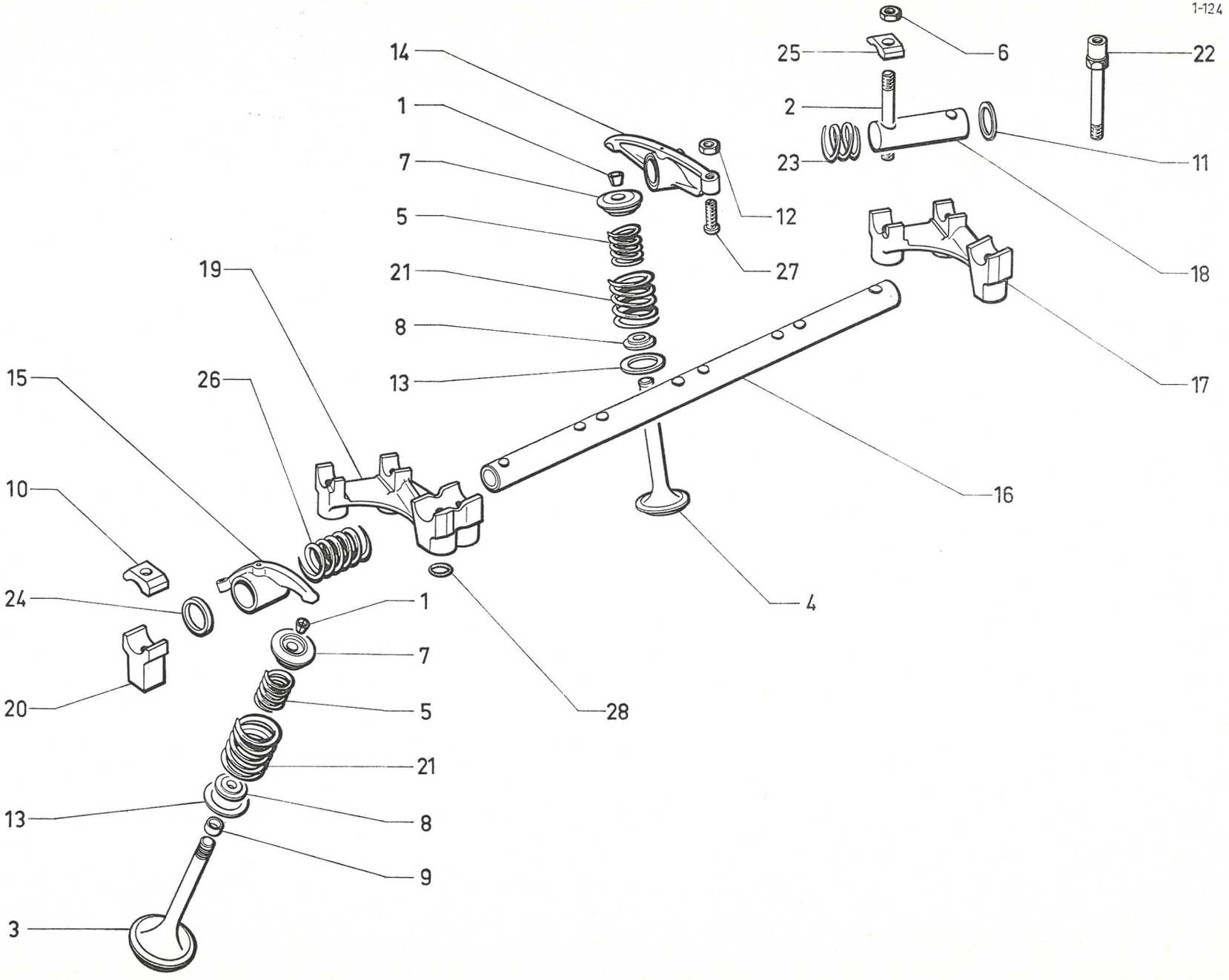
14
1
7
5
21
8
13
19
26
15
10
24
20
1
7
5
21
13
8
9
3
28
4
16
17
18
11
12
27
25
6
22
2
23
611

I	NUMÉROS	K		Culbuteurs - Soupapes *(Suite)*	Kipphebel - Ventile *(Forts.)*	Valves - Rockers *(Cont.)*	Balancines - Valvulas *(Cont.)*	Bilancieri - Valvole *(Cont.)*
15	1 D 5 412 568 L *DD 124-2*	4		Culbuteur admiss.	Einlasskipphebel.	Inlet rocker.	Balancin de admisión.	Bilanciere d'aspirazione.
16	1 D 5 412 570 H *DD 124-6*	1	L 426.	Axe de culbuteur admiss.	Achse für Einlasskipphebel.	Inlet rocker spindle.	Eje de balancin de admisión.	Asse portabilancieri d'aspirazione.
17	1 D 5 412 566 P *DD 124-17*	1	1 ⌀ 10,5.	Support.	Lagerbock.	Support.	Soporte.	Supporto.
18	1 D 5 412 013 D *N 124-21*	4	L 66 - ⌀ 18.	Axe de culbuteur échap.	Achse für Auslasskipphebel.	Exh. rocker spindle.	Eje de balancin de escape.	Asse portabilancieri di scarico.
19	1 D 5 412 564 T *DD 124-22*	3	1 ⌀ 10,5 - 1 ⌀ 11.	Support.	Lagerbock.	Support.	Soporte.	Supporto.
20	1 D 5 412 562 W *DD 124-23*	1	h 35,4.	Support.	Lagerbock.	Support.	Soporte.	Supporto.
21	1 D 5 412 009 K *N 124-25*	8	25,2 × 34,2 × 46,8.	Ressort extérieur.	Äussere Ventilfeder.	Outer spring.	Muelle exterior.	Molla esterna.
22	0 D 5 412 018 H *N 124-79*	2	⌀ ext. 8 × 125 - ⌀ int. 7 × 100 - L 89.	Vis de support.	Schraube für Lagerbock.	Support screw.	Tornillo de soporte.	Vite di supporto.
23	1 D 5 412 571 U *DD 124-80*	4	18,5 × 20,5 × 17.	Ressort.	Feder.	Spring.	Muelle.	Molla.
24	1 D 5 412 572 E *DD 124-86*	1	18,5 × 25 × 3,5.	Entretoise.	Abstandshülse.	Distance washer.	Separador.	Distanziale.
25		8	1 ⌀ 8,75.	Cavalier :	Deckel :	Cap :	Sombrerete :	Cappello :
	N 124-95		→ 4/72.	–	–	–	–	–
	1 D 5 412 017 X		4/72 →.	–	–	–	–	–
26	1 D 5 412 573 R *DD 124-98*	4	18,3 × 21,3 × 42,5.	Ressort.	Feder.	Spring.	Muelle.	Molla.
27	1 D 5 412 567 A *DD 124- 99*	8	⌀ 7 × 100 - L 26.	Rotule.	Kugelbolzen.	Adjusting screw.	Rotula.	Rotula.
28	ZD 9493 400 U	7	8,9 × 14,3 × 2,7.	Joint torique.	Ringdichtung.	Ring seal.	Junta torica.	Gommino.

I	NUMÉROS	K	DX - DJ (IE)	Injecteurs - Rampes Régulateur de pression	Einspritzventile - Rohre - Druckregler	Injectors - Pipes Pressure regulator	Inyectores - Tubos Regulador de presión	Iniettori - Tubi Regolatore di pressione
1	0 D 5 412 353 Z *DX 144-101 A*	4	7,4 × 14,6 × 4,5.	Bague.	Hülse.	Bush.	Casquillo.	Boccola.
2	0 D 5 412 354 K *DX 144-102 A*	2	21,8 × 32,2 × 7,6.	Bague.	Hülse.	Bush.	Casquillo.	Boccola.
3	1 D 5 412 356 G *DX 144-201 A*	4	1 ⌀ 6,5.	Bride.	Haltelasche.	Clamp.	Brida.	Staffa.
4	1 D 5 412 357 T *DX 144-209 A*	1	⌀ 30 - L 110.	Régulateur de pression.	Druckregler.	Pressure regulator.	Regulador de presión.	Regolatore di pressione.
5	2 D 5 401 378 F	1	« Acier ».	Rampe, cyl. 1 et 2.	Rohr f. Zylinder 1. u. 2.	Pipe, cyl. 1 and 2.	Tubo de cil. 1 y 2.	Tubo per cilindri 1 e 2.
6	2 D 5 401 379 S	1	« Acier ».	Rampe, cyl. 3 et 4.	Rohr f. Zylinder 3. u. 4.	Pipe, cyl. 3 and 4.	Tubo de cil. 3 y 4.	Tubo per cilindri 3 e 4.
7	DX 144-212 A	3	7,75 × 14,75 × 38.	Raccord.	Verbindung.	Union.	Racor.	Raccordo.
8	1 D 5 415 135 N	1	7,75 × 14,75 × 250.	Raccord.	Verbindung.	Union.	Racor.	Raccordo.
9	1 D 5 401 621 X	1	h 62,5 - 1 ⌀ 7,5.	Support.	Träger.	Support.	Soporte.	Supporto.
10	0 D 5 412 359 P *DX 144-257 A*	1	2 ⌀ 6,5 - 1 ⌀ 9,5.	Joint.	Dichtung.	Joint.	Junta.	Guarnizione.
11	0 D 5 412 355 W *DX 144-268 A*	4	24,3 × 32 × 2,5.	Rondelle.	Scheibe.	Washer.	Arandela.	Rondella.
12	1 D 5 412 352 N *DX 144-280 A*	4	L 100,5.	Injecteur.	Einspritzventil.	Injector.	Inyector.	Iniettore.
13		1		Injecteur de départ :	Kaltstartventil :	Starting injector:	Inyector de arrancada :	Iniettore di avviamento :
	1 D 5 415 522 V *DX 144-281 A*		⌀ 20 - L 46 → 7/72.	–	–	–	–	–
	1 D 5 414 490 C		7/72 →.	– (repère bleu).	– (blaue Markierung).	– (blue marking).	– (marca azul).	– (segno blu).
14	1 D 5 413 306 H *D 391-113*	3	8 × 12 × 15.	Bague souple.	Hülse, biegsam.	Flexible bush.	Casquillo flexible.	Boccola flessibile.
15	1 D 5 413 305 X *DX 394-125*	1		Patte.	Lasche.	Clip.	Pata.	Staffa.
16	ZD 9368 300 U	4	TH 6 × 20.	Vis.	Schraube.	Screw.	Tornillo.	Vite.
17	ZD 9364 000 U	1	TH 5 × 10.	Vis.	Schraube.	Screw.	Tornillo.	Vite.
18	ZC 9621 357 U	2	TC 5 × 12.	Vis.	Schraube.	Screw.	Tornillo.	Vite.
19	ZD 5926 100 Z	1	H 7 × 100.	Écrou.	Mutter.	Nut.	Tuerca.	Dado.
20	ZC 9614 023 U	8	« Ligarex » → 5/72.	Collier :	Schelle :	Collar:	Collar :	Collare :
	ZC 9614 110 U	8	« Norma » 5/72 →.	–	–	–	–	–

1-144/1

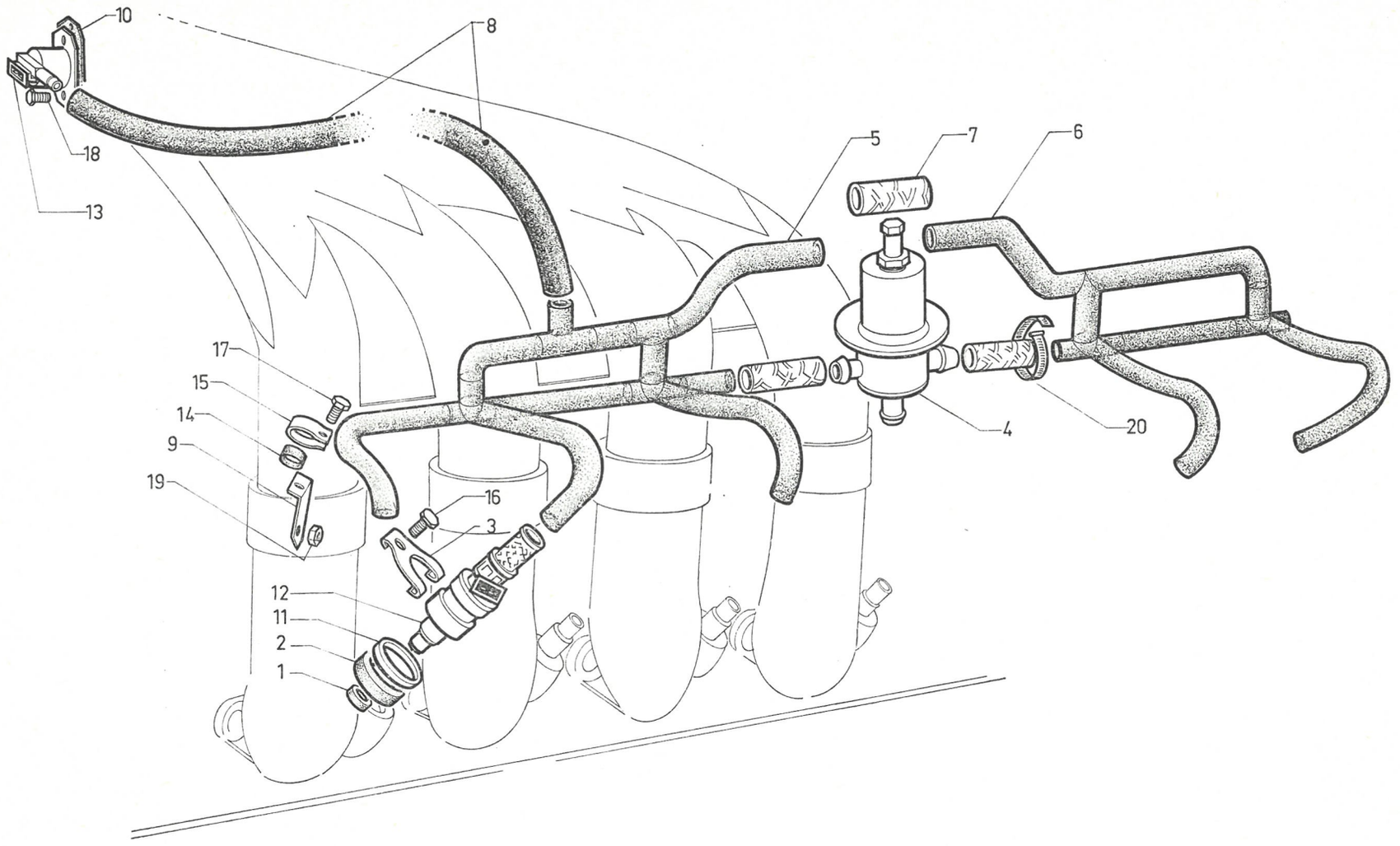

1-144/2

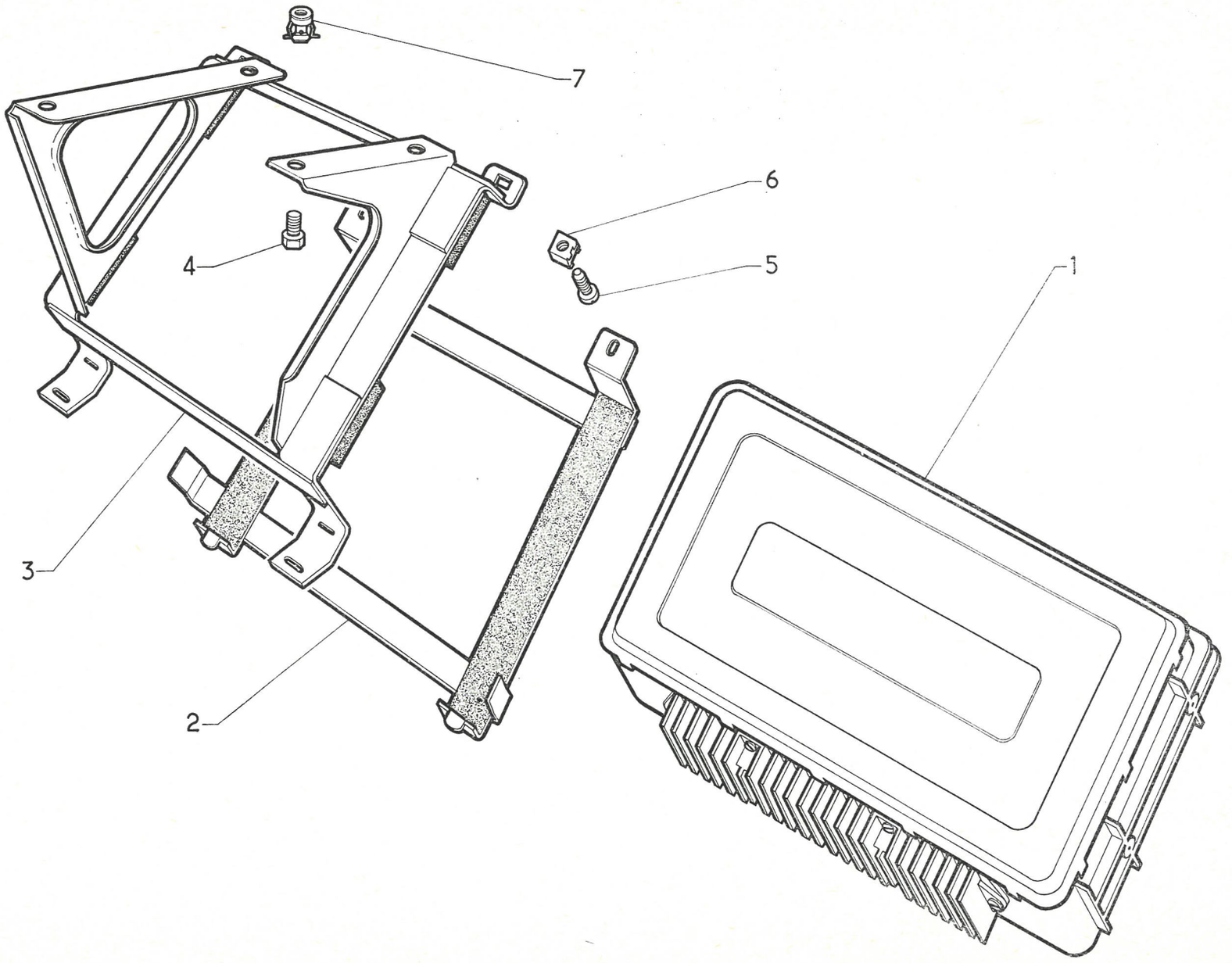

I	NUMÉROS	K	DX - DJ (IE)	Commande électronique	Elektronisches Steuergerät	Electronic control	Mando electronico	Comando elettronico
1	DX 144-906 B	1	→ 7/72.	Calculateur : – repère étiquette.	Steuergerät : – m. Aufklebezettel.	Computer: – with label.	Calculador : – con etiqueta.	Calcolatore : – con etichetta.
	2 D 5 429 447 D		7/72 →.	– repère bleu.	– m. blauer Markierung.	– with blue marking.	– con marca azul.	– con segno blu.
2	DX 144-241 A	1	2 ⌀ 6,25 × 10,25 - entr. 154 mm.	Bride.	Klemmplatte.	Clamp.	Brida.	Staffa.
3	DX 144-235 A	1	4 ⌀ 6,25.	Bride.	Klemmplatte.	Clamp.	Brida.	Staffa.
4	ZD 9346 130 W	4	TH 5 × 16.	Vis.	Schraube.	Screw.	Tornillo.	Vite.
5	ZD 9453 430 W	2	TR 5 × 18.	Vis.	Schraube.	Screw.	Tornillo.	Vite.
6	ZC 9615 819 U	2		Écrou en cage.	Käfig-Mutter.	Cage nut.	Tuerca en cajilla.	Dado in gabbia.
7	ZC 9615 806 U	4		Écrou en cage.	Käfig-Mutter.	Cage nut.	Tuerca en cajilla.	Dado in gabbia.
			D à D	**Pièces spéciales**	**Spezialteile**	**Special parts**	**Piezas especiales**	**Pezzi speciali**
2	1 D 5 412 292 L *DX 144-283 A*	1	2 ⌀ 6,25 × 10,25 - entr. 154.	Bride de calculateur.	Klemmplatte für Steuergerät.	Computor clamp.	Brida de calculador.	Staffa per calcolatore.
3	DX 144-267 A	1		Support inf.	Unterer Träger.	Low bracket.	Soporte inf.	Supporto inf.
	DX 144-274 A	1		Faux plancher.	Tragplatte.	Support panel.	Placa de soporte.	Placca di supporto.
4	ZD 9346 130 W	4	TH 5 × 16.	Vis de faux plancher.	Schraube f. Tragplatte.	Screw f. panel.	Tornillo de placa.	Vite per placca.

I	NUMÉROS	K	DX - DJ (IE)	Dispositif d'injection	Einspritzanlage	Injection device	Dispositivo de inyección	Dispositivo di iniezióne
1	1 D 5 404 090 J	1	L 125 → 7/72.	Commande d'air additionnel de ralenti :	Zusatzluftschieber für Leerlauf :	Additional air control for slow running:	Mando de aire adicional de ralenti :	Comando dell'aria addizionale :
	2 D 5 429 826 Y		7/72 →.	– (repère bleu).	– (blaue markierung).	– (blue marking).	– (marca azul).	– (segno blu).
2	DX 144-204 A	1	2 ⌀ 8,45 - entr. 44,4.	Support.	Träger.	Support.	Soporte.	Supporto.
3	DX 144-214 A	1	Entr. 52,5 - DX.	Tube souple.	Schlauch.	Flexible tube.	Tubo flexible.	Tubo flessibile.
4	DX 144-215 A	1	⌀ int. 8 - DX.	Tube souple.	Schlauch.	Flexible tube.	Tubo flexible.	Tubo flessibile.
5	DX 144-216 A	1	⌀ int. 13 - entr. 60 - DX.	Tube souple.	Schlauch.	Flexible tube.	Tubo flexible.	Tubo flessibile.
6	DX 144-217 A	1	⌀ int. 13 - entr. 53 - DX.	Tube souple.	Schlauch.	Flexible tube.	Tubo flexible.	Tubo flessibile.
7	1 D 5 419 316 J *DX 144-219 A*	2	1 ⌀ ext. 9 - 2 ⌀ ext. 13,5 - DX.	Raccord 3 voies.	Dreiwegeverbindung.	3-way union.	Racor de 3 bocas.	Raccordo a 3 vie.
8	2 D 5 411 136 W	1	L 945 - DJ → 7/72. DJ - D à D 7/72 →.	Tube souple :	Schlauch m. Hülse :	Flexible tube with sleeve:	Tubo flexible con manguito :	Tubo flessibile con boccola :
	2 D 5 411 137 G	1	L 1060 - DJ → 7/72. DJ - D à D 7/72 →.	– (climatiseur).	– (Luftumwälzer).	– (air conditioner).	– (opción con climatiz.).	– (montaggio climat.).
9	2 D 5 411 134 Z	1	L 910 - DX.	Tube souple :	Schlauch m. Hülse :	Flexible tube with sleeve :	Tubo flexible con manguito :	Tubo flessibile con boccola :
	1 D 5 434 047 D	1	L 660 - DJ - D à G 7/72 →.	–	–	–	–	–
	2 D 5 411 135 K	1	L 1020 - DX.	– (climatiseur).	– (Luftumwälzer).	– (air conditioner).	– (opción con climatiz.).	– (montaggio climat.).
10	DJ 144-218 A	1	Entr. 690 - DJ → 7/72. DJ - D à D 7/72 →.	Tube souple.	Schlauch m. Hülse.	Flexible tube with sleeve.	Tubo flexible con manguito.	Tubo flessibile con boccola.
11	DX 144-218 A	1	⌀ int. 11 - entr. 608.	Tube souple :	Schlauch m. Hülse :	Flexible tube with sleeve:	Tubo flexible con manguito :	Tubo flessibile con boccola :
	1 D 5 429 819 X	1	DJ - D à G 7/72 →.	–	–	–	–	–
12	1 D 5 412 361 L *DX 144-224 A*	1		Contacteur 4 broches.	Drosselklappenschalter (mit 4 Steckerstifte).	Contactor, 4 plugs.	Contactor de 4 clavijas.	Contattore a 4 spine.
13	DX 144-226 A	1	⌀ int. 7.	Tube souple.	Schlauch.	Flexible tube.	Tubo flexible.	Tubo flessibile.
14	1 D 5 412 358 D *DX 144-228 A*	1	L 48 - ⌀ 10 × 100.	Sonde de température d'eau.	Wasser-Temperaturfühler.	Water temperature transmitter.	Sonda de temperatura de agua.	Sonda di temperatura acqua.
15	DX 144-243 A	1	⌀ int. 5,5 × 7.	Tube souple :	Schlauch :	Flexible tube :	Tubo flexible :	Tubo flessibile :
	1 D 5 429 823 R	1	DJ - D à G 7/72 →.	–	–	–	–	–
16	1 D 5 423 783 N *DX 144-244 A*	5	5,8 × 9 × 9.	Entretoise.	Abstandsring.	Distance bush.	Separador.	Distanziale.
17	1 D 5 423 784 Z *DX 144-245 A*	5	8,8 × 17 × 8.	Bloc élastique.	Gummiring.	Rubber block.	Bloque de caucho.	Blocco elastico.

1-144/3

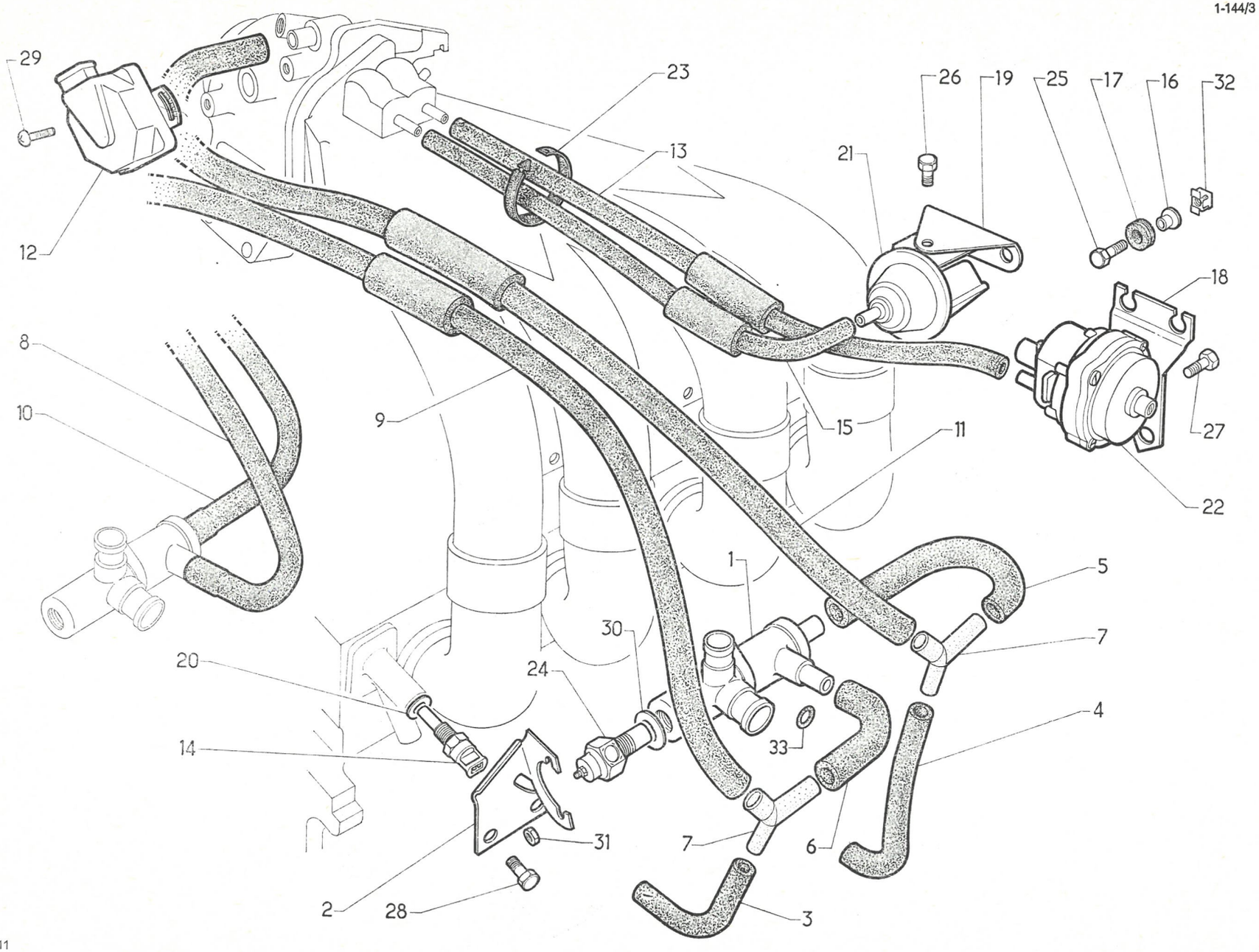
29
23
26
19
25
17
16
32
13
21
12
18
8
10
9
15
11
27
22
1
5
7
30
20
24
4
33
14
31
7
6
2
28
3

611

1-144/3

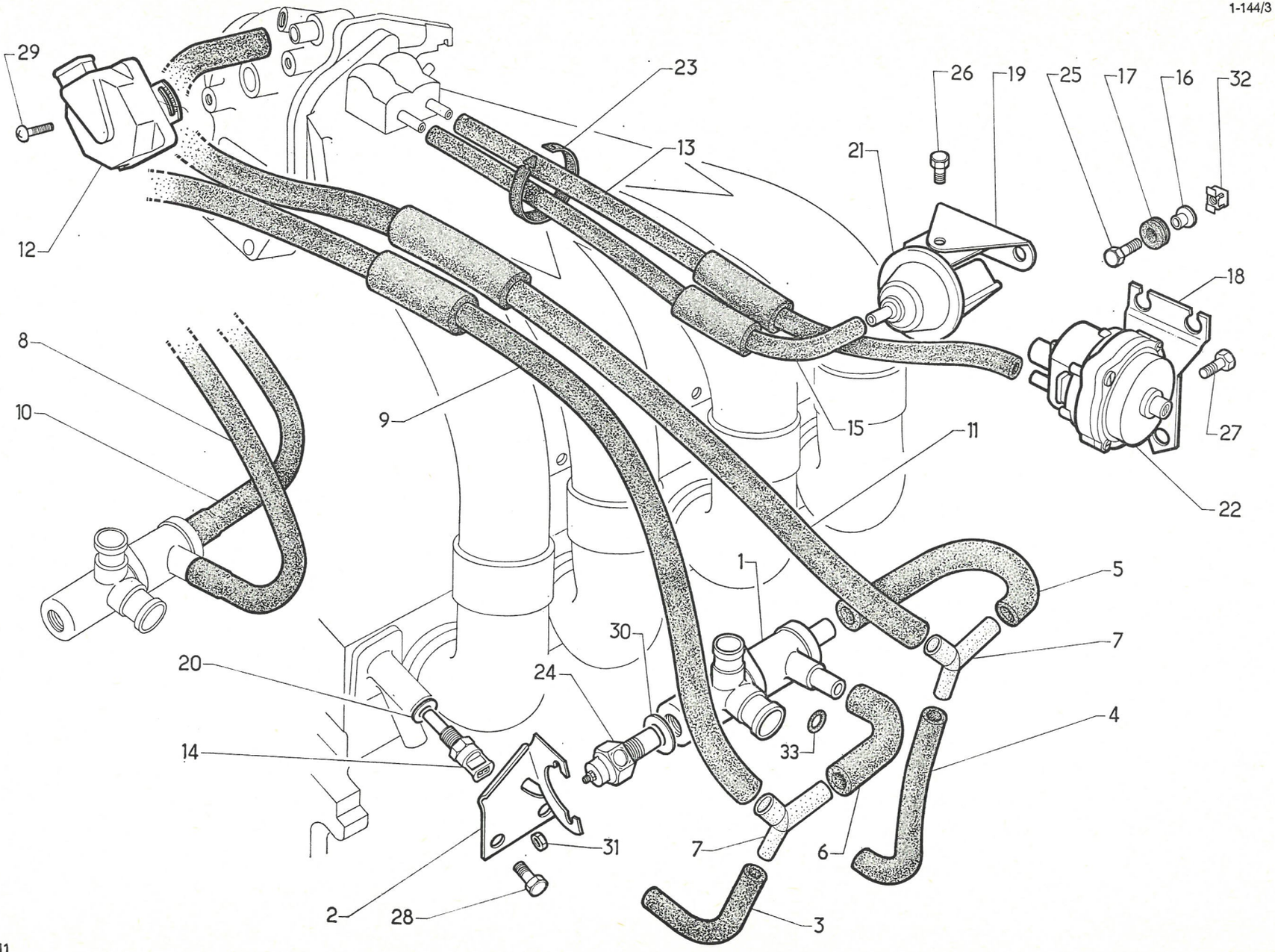
29
23
26
19
25
17
16
32
13
21
12
18
8
10
9
15
11
27
22
1
5
7
30
20
24
4
14
33
31
7
6
2
28
3

611

I	NUMÉROS	K	DX - DJ (IE)	Dispositif d'injection (Suite)	Einspritzanlage (Forts.)	Injection device (Cont.)	Dispositivo de inyección (Cont.)	Dispositivo di iniezióne (Cont.)
18	DX 144-246 A	1		Support.	Träger.	Support.	Soporte.	Supporto.
19	DX 144-249 A	1	2 ⌀ entr. 55.	Support.	Träger.	Support.	Soporte.	Supporto.
20	1 D 5 424 957 Z *DX 144-258 A*	1	⌀ int. 10.	Joint.	Dichtung.	Joint.	Junta.	Guarnizione.
21	1 D 5 423 781 S *DX 144-262 A*	1		Interrupteur de pleine charge.	Vollastschalter.	Full load switch.	Conmutador de plena carga.	Commutatore di pieno carico.
22	DX 144-263 A 1 D 5 429 448 P	1	L 109 → 7/72. 7/72 →.	Sonde de pression : – (sans repère). – (repère bleu).	Druckfühler : – (ohne Markierung). – (blaue Markierung).	Pressure transmitter: – (without marking). – (blue marking).	Sonda de presión : – (sin marca). – (marca azul).	Sonda di pressione : – (senza segno). – (segno blu).
23	1 D 5 415 824 C *D 334-204 A*	2		Collier.	Schelle.	Collar.	Collar.	Collare.
24	DX 614-114 A	1	L 58 - ⌀ 16 × 150.	Thermo-contact température d'eau.	Thermoschalter für Wassertemperatur.	Thermo-contact for water temperature.	Termo-contacto de temperadura de agua.	Termocontatto per temperatura dell'acqua.
25	ZD 9028 530 W	5	TH 5 × 25.	Vis.	Schraube.	Screw.	Tornillo.	Vite.
26	ZD 9367 800 U	1	TH 6 × 10.	Vis.	Schraube.	Screw.	Tornillo.	Vite.
27	ZD 9368 100 U	2	TH 6 × 16.	Vis.	Schraube.	Screw.	Tornillo.	Vite.
28	ZD 9376 600 U	2	TH 8 × 18.	Vis.	Schraube.	Screw.	Tornillo.	Vite.
29	ZD 9451 600 W	2	CB 4 × 12.	Vis.	Schraube.	Screw.	Tornillo.	Vite.
30	ZD 9247 800 U	1	16,3 × 22 × 1.	Joint cuivre.	Kupferdichtung.	Copper joint.	Junta de cobre.	Guarn. di rame.
31	ZD 9524 000 W	2	H 6 × 100.	Écrou.	Mutter.	Nut.	Tuerca.	Dado.
32	ZC 9615 791 U	5	⌀ 5 × 75.	Écrou en cage.	Käfig-Mutter.	Nut with cage.	Tuerca con caja.	Dado in gabbia.
33	1 D 5 404 091 V	1	23 × 27 × 2.	Joint torique.	Ringdichtung.	Ring seal.	Junta torica.	Gommino.
	1 S 5 406 009 T *S 174-284 A*	1	DJ - D à G 7/72 →.	Tube souple liaison raccord et tubulure.	Schlauch zw. Verbindung und Krümmer.	Flex. tube betw. union and manifold.	Tubo flex. entre racor y colector.	Tubo fless. fra raccordo e collettore.
	1 A 5 420 541 Z *AZ 9174-959 L*	1	DJ - D à G 7/72 →.	Raccord 3 voies liaison interrupteur, tubulure et vanne pneumatique.	Dreiwegeverbindung zw. Schalter, Krümmer und Luftventil.	Three-way union betw. switch, manifold and air valve.	Racor de 3 bocas entre conmutador, colector y valvula neumatica.	Raccordo a 3 vie fra commutatore, collectore e valvola pneumatica.

I	NUMÉROS	K		Pompe à huile	Ölpumpe	Oil pump	Bomba de aceite	Pompa dell' olio
1	1 A 5 412 174 D *A 225-86*	2	TH 7 × 18.	Vis raccord.	Anschlussschraube.	Screw for union.	Tornillo racord.	Vite raccordo.
2	1 A 5 412 173 T *A 225-87*	2	⌀ 7,2.	Joint double.	Doppeldichtung.	Joint, double.	Junta doble.	Guarnizione doppia.
3	1 D 5 412 180 U *DX 222-16*	1	9 × 30.	Vis sans tête.	Gewindestift.	Screw without head.	Tornillo sin cabeza.	Vite senza testa.
4	DH 222-01 DX 222-01	1	DX (IE).	Pompe à huile : –	Ölpumpe : –	Oil pump: –	Bomba de aceite : –	Pompa dell' olio : –
5	1 D 5 414 464 V *N 222-4* 1 D 5 412 161 M *DX 222-4*	1	DX (IE).	Corps de pompe : –	Pumpengehäuse : –	Pump body: –	Cuerpo de la bomba : –	Corpo della pompa : –
6	1 D 5 412 170 K *N 222-5*	1	⌀ ext. 10,4.	Ressort de clapet.	Feder für Überdruckventil	Spring.	Muelle de valvula.	Molla per valvolina.
7	1 D 5 414 469 Z *N 222-6*	1	⌀ ext. 100 - h 12,5.	Tamis de pompe.	Filtersieb f. Ölpumpe.	Strainer.	Tamiz de bomba.	Filtro della pompa.
8	1 D 5 412 165 F *N 222-7*	1	h 22.	Pignon fixe (4 dents).	Schraubenrad feststehend (4 Zähne).	Fixed pinion (4 teeth).	Piñón fijo (4 dientes).	Pignone fisso (4 denti).
9	1 D 5 412 166 S *N 222-8*	1	h 22.	Roue à denture (5 dents).	Schraubenrad (5 Zähne).	Gear wheel (5 teeth).	Rueda dentada (5 dientes)	Ruota dentata (5 denti).
10	1 D 5 412 169 Z *N 222-13*	2	⌀ 14 - L 25.	Piston de clapet.	Kolben für Überdruckventil.	Piston	Pistón de valvula.	Pistoncino per valvola.
11	1 D 5 415 520 Y *DH 222-14*	1	h 33,8.	Pignon de commande 11 (dents).	Antriebsschraubenrad 11 (Zähne).	Drive pinion.	Piñón de mando (11 dientes).	Ingranaggio (11 denti).
12	1 D 5 412 171 W *N 222-15*	1	⌀ ext. 13,8 - e 7.	Siège de ressort.	Sitz für Feder.	Spring seat.	Asiento de muelle .	Sede della molla.
13	1 D 5 414 467 C *N 222-17*	1	8,2 × 17 × 1.	Joint cuivre.	Kupferdichtung.	Copper joint.	Junta cobre.	Guarnizione di rame.
14	1 D 5 414 468 N *N 222-59*	1	⌀ ext. 101,5.	Carter d'aspiration.	Ansauggehäuse.	Suction housing.	Carter de aspiración.	Carter d'aspirazione.
15	1 D 5 412 172 G *N 222-69*	1	2 ⌀ 8 - 1 ⌀ 12.	Patte de pompe.	Lasche zur Pumpenbefestigung.	Clamping plate.	Pata de bomba.	Staffa della pompa.
16	ZD 9504 800 U	1	DX (IE).	Joint torique.	Ringdichtung.	Sealing ring.	Junta torica.	Gommino.
17	1 D 5 412 162 Y *N 222-80*	1	12 × 268,5.	Arbre de commande.	Antriebswelle.	Drive spindle.	Arbol de mando.	Albero di comando.

1-222

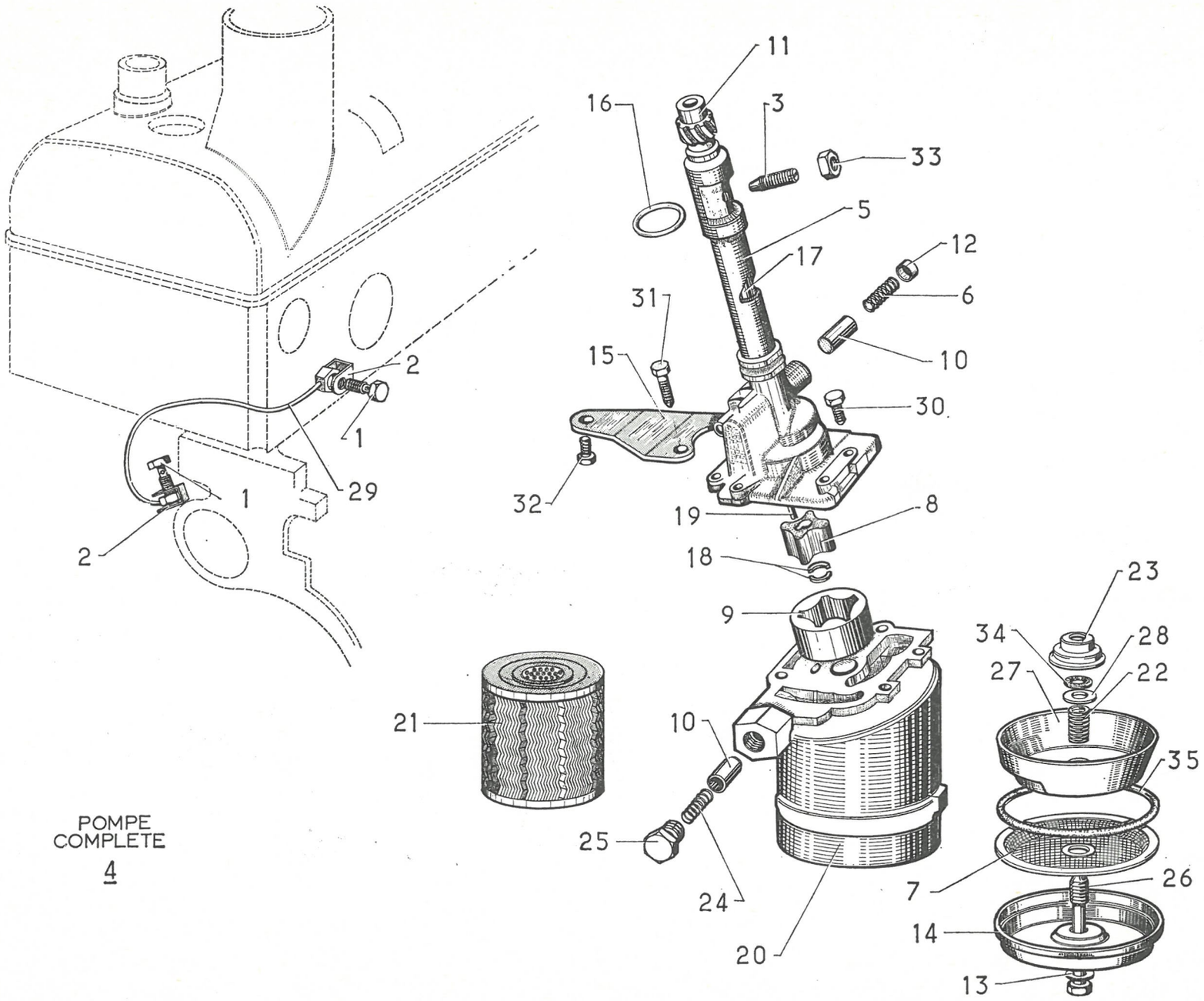

POMPE
COMPLETE
4

1-222

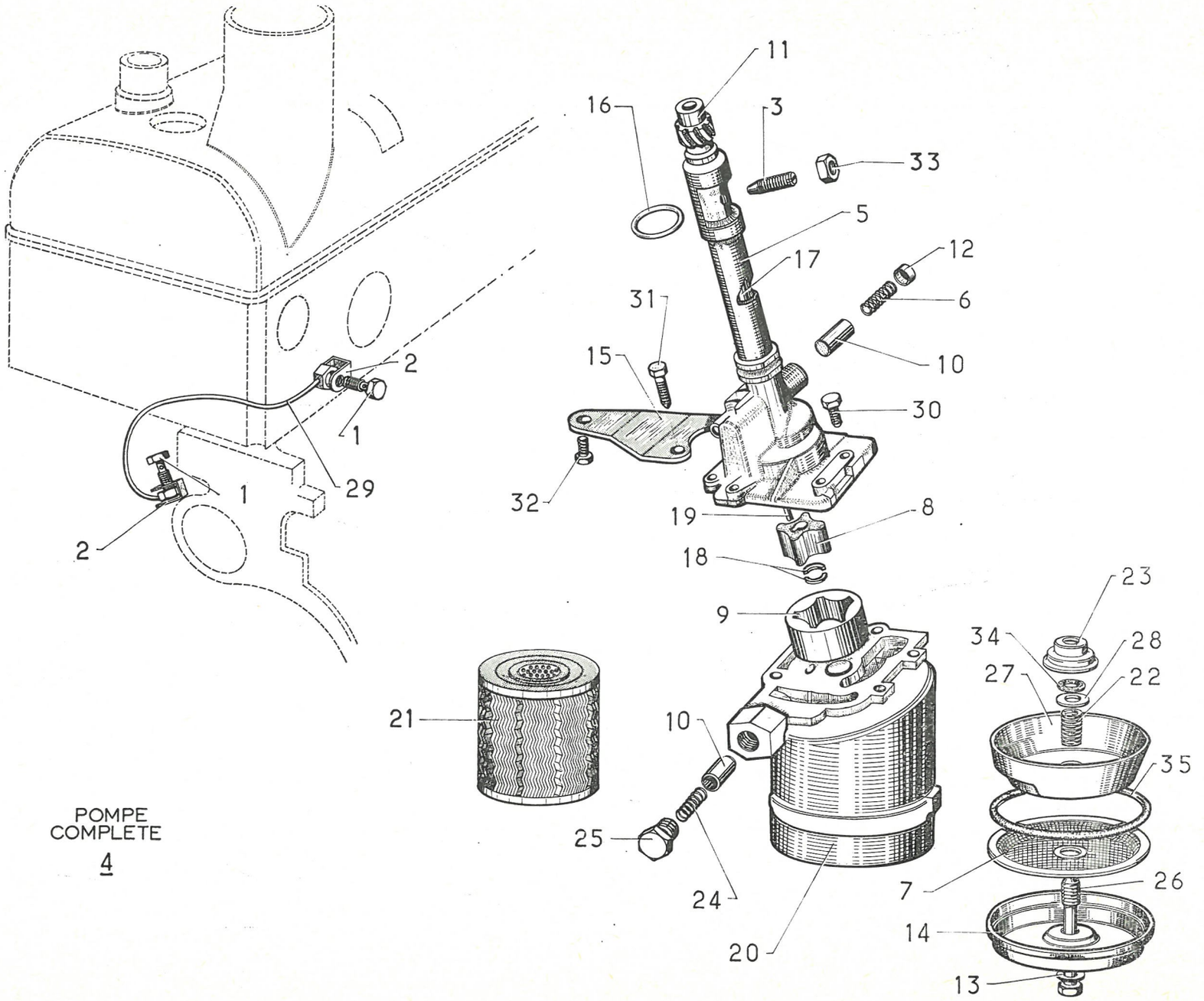

POMPE
COMPLETE
4

I	NUMÉROS	K		Pompe à huile *(Suite)*	Ölpumpe *(Forts.)*	Oil pump *(Cont.)*	Bomba de aceite *(Cont.)*	Pompa dell' olio *(Cont.)*
18	1 D 5 412 164 V *N 222-81*	2	h 7.	Demi-segment d'arrêt.	Sicherungshalbring.	Half-cotter.	Medio-segmento.	Semi-segmento d'arresto.
19	1 D 5 412 163 J *N 222-82*	1	13 × 8,3 × 1,8.	Clavette.	Keil.	Key.	Chaveta.	Chiavetta.
20	1 D 5 414 465 F *N 222-87*	1	6 ⌀ 7 × 100.	Couvercle.	Pumpendeckel.	Cover.	Tapa.	Coperchio.
21	1 D 5 414 484 M *N 223-1*	1	⌀ 81 - h 65.	Cartouche filtrante.	Filterpatrone.	Filter cartridge.	Cartucho filtrante.	Cartuccia filtrante
22	1 D 5 414 073 V *N 223-40*	1	⌀ int. 7,7 - ⌀ ext. 10,1.	Ressort.	Haltefeder.	Spring.	Muelle.	Molla.
23	1 D 5 414 075 S *N 223-42*	1	⌀ ext. 32 - h 10,6.	Coupelle du joint.	Teller für Dichtung.	Cup for sealing ring	Copela de la junta.	Scodellino della guarnizione.
24	1 D 5 414 070 M *N 223-45*	1	⌀ ext. 10,4.	Ressort du by-pass.	Feder für Überströmventil.	Spring for by-pass.	Muelle del by-pass.	Molla del bi-passo.
25	1 D 5 414 071 Y *N 223-66*	1	⌀ 20 × 125.	Butée de piston.	Anschlag für Kolben.	Stop for piston.	Tope de pistón.	Arresto del pistoncino.
26	H 223-70	1	TH 8 × 91.	Vis.	Schraube.	Screw.	Tornillo.	Vite.
27	1 D 5 414 072 J *N 223-72*	1	⌀ 95 - h 29,5.	Cloche de pompe.	Verschlussglocke für Ölpumpe.	Pump housing.	Copela de cierre de la bomba.	Coperchio della pompa.
28	1 D 5 414 074 F *N 223-93*	1	8 × 14 × 1,5.	Rondelle.	Scheibe.	Washer.	Arandela.	Rondella.
29		1	Entr. 32,15.	Tube de graissage :	Schmierrohr :	Oil pipe:	Tubo de engrase :	Tubetto di lubrificazione :
	2 D 5 412 578 V *DD 224-1*			–	–	–	–	–
	DV 224-1		(DV USA).	–	–	–	–	–
30	ZD 9346 430 W	4	TH 7 × 22.	Vis.	Schraube.	Screw.	Tornillo.	Vite.
31	ZD 9372 030 W	2	TH 7 × 25.	Vis.	Schraube.	Screw.	Tornillo.	Vite.
32	ZD 9382 100 W	1	TH 9 × 16.	Vis de patte.	Schraube für Lasche.	Screw.	Tornillo de pata.	Vite della staffa.
33	ZD 9530 400 U	1	H 9 × 125 - « Nylstop ».	Écrou.	Mutter.	Nut.	Tuerca.	Dado.
34	ZD 9494 100 U	1	7,4 × 14,6 × 3,6.	Joint torique.	Ringdichtung	Sealing ring	Junta torica.	Gommino.
35	ZD 9488 800 U	1	90 × 96 × 3.	Joint torique.	Ringdichtung.	Sealing ring.	Junta torica.	Gommino.

I	NUMÉROS	K	DX (IE)	Réfrigérateur d'huile	Ölkühler	Oil cooler	Refrigerador de aceite	Radiatore olio
1	DX 225-210 A	1		Conduit de refroidissement :	Kühlschacht :	Cooling duct:	Conducto de refrigeración :	Condotto raffreddamento :
	DX 225-279 A		BW (IE).	–	–	–	–	–
2	DX 225-77	1	⌀ int. 80 - L 300.	Conduit.	Luftführung.	Union duct	Conducto.	Condotto.
3	DX 225-95	1		Support avec clapet.	Träger mit Klappe.	Bracket with valve.	Soporte con valvula.	Supporto con valvola.
4	1 D 5 412 177 L *DX 225-101*	1	⌀ 25× 100.	Bouchon de clapet.	Stopfen f. Klappe.	Plug for valve.	Tapón de valvula.	Tappo per valvola.
5	DX 225-298 A	1	⌀ 80.	Buse d'entrée d'air.	Luftzufuhrdüse.	Nozzle, air intake.	Boca de entrada del aire.	Condotto di entrata aria.
6	DX 225-299 A	1		Réfrigérateur d'huile.	Ölkühler.	Oil cooler.	Refrigerador de aceite.	Radiatore olio.
7	ZD 9370 700 U	2	TH 7 × 28.	Vis.	Schraube.	Screw.	Tornillo.	Vite.
8	ZD 9383 500 U	3	TH 9 × 60.	Vis.	Schraube.	Screw.	Tornillo.	Vite.
9	ZD 9524 200 U	1	H 8 × 125.	Écrou.	Mutter.	Nut.	Tuerca.	Dado.
10	ZD 9275 100 Z	5	TR 4,85 × 12,7.	Vis.	Schraube.	Screw.	Tornillo.	Vite.
11	ZD 9503 200 U	4	19,4 × 24,8 × 2,7.	Joint torique.	Ringdichtung.	Sealing ring	Junta torico.	Gommino.
12	ZC 9613 684 W	8	TR 2,8 - L 6,4.	Vis.	Schraube.	Screw.	Tornillo.	Vite.
13	ZC 9614 004 U	2	L 76.	Collier.	Schelle.	Collar.	Collar.	Collare.
14	ZC 9615 745 U	5		Écrou clip.	Clips-Mutter.	Clip nut.	Tuerca-clip.	Graffetta.
15	ZC 9616 124 W	1	8 × 37,5 × 7,5 × 18.	Goujon.	Stehbolzen.	Stud.	Esparrago.	Prigioniere.
16	ZC 9617 813 U	1	25,3 × 32 × 1,5.	Joint circulaire.	Ringdichtung.	Ring seal.	Junta circular.	Guarnizione circolare.
17	DX 225-219 A	1		Grillage pare-insectes :	Insektenabweisgitter :	Insect grill:	Rejilla para-insectos :	Griglia para-insètti :
	DX 225-211 A		BW (IE).	–	–	–	–	–
18	ZC 9615 764 U	3		Écrou clip.	Clips-Mutter.	Clip nut.	Tuerca clip.	Graffetta per vite.
19	ZD 9275 600 Z	3	TR 3 × 10.	Vis.	Schraube.	Screw.	Tornillo.	Vite.

1-225

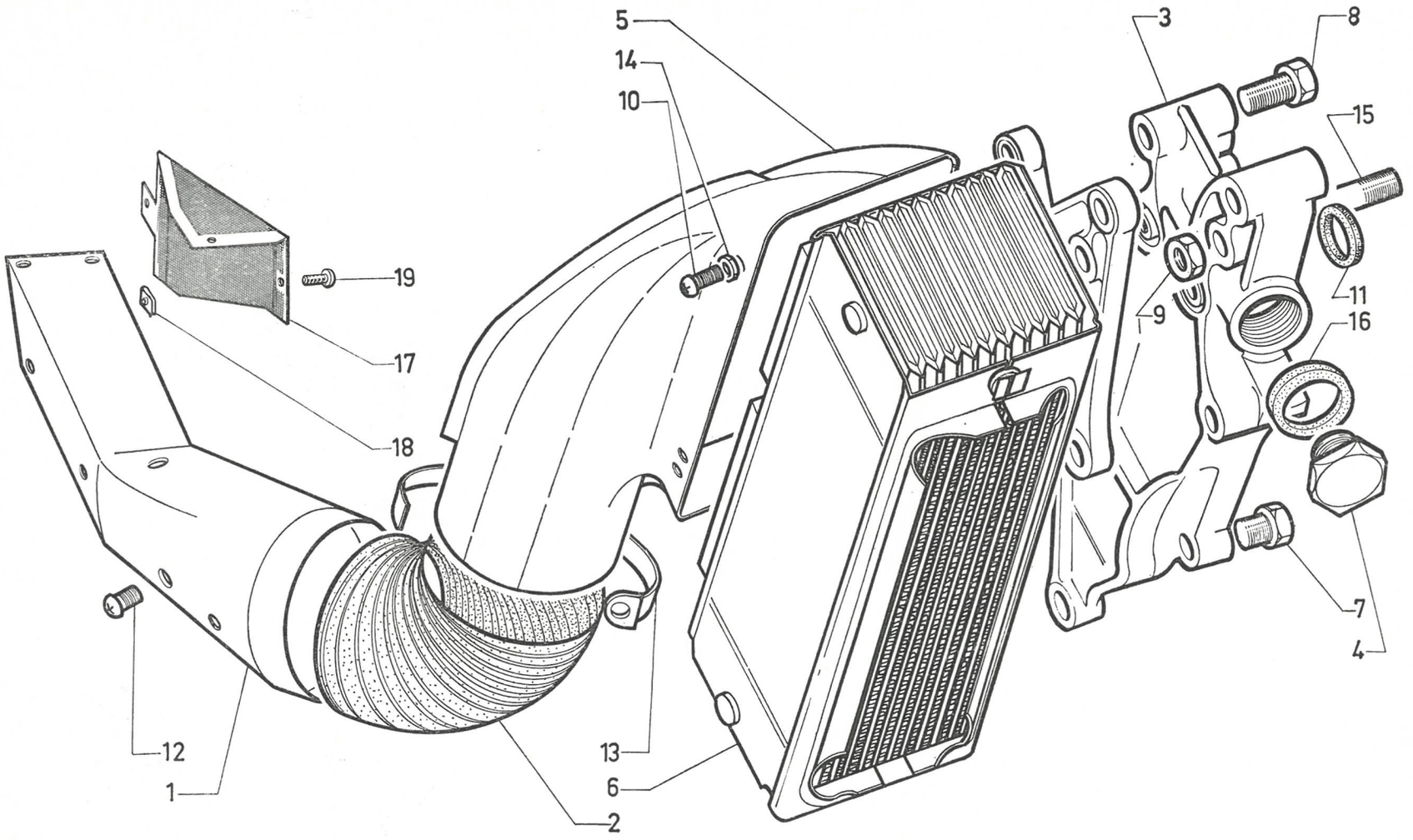

611

1-231

POMPE
COMPLETE
3

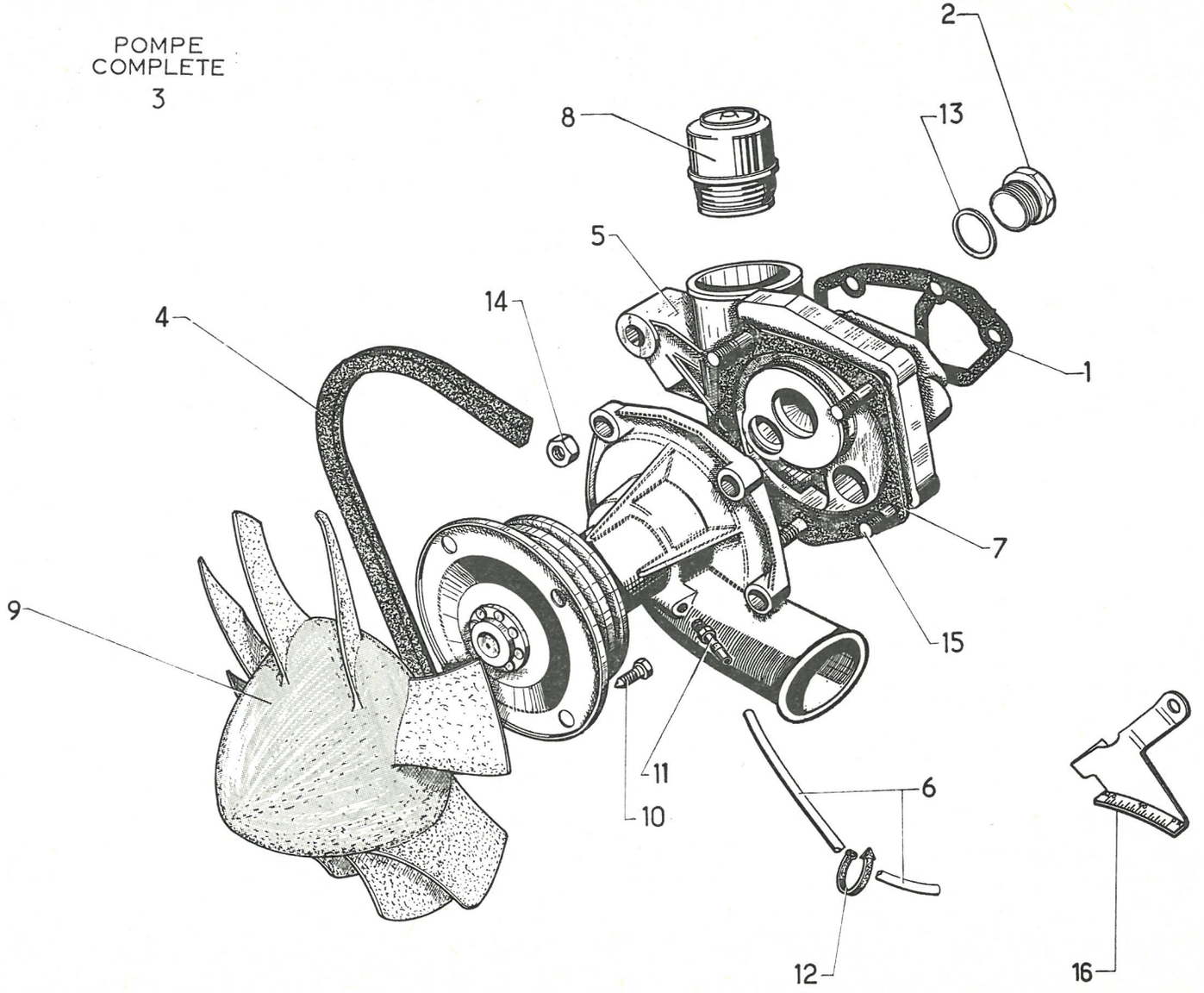

I	NUMÉROS	K		Pompe à eau	Wasserpumpe	Water pump	Bomba de agua	Pompa dell'acqua
1	1 D 5 411 691 D *N 112-81 A*	1	5 ⌀ 9.	Joint de pompe.	Dichtung f. Pumpe.	Gasket f. pump.	Junta de bomba.	Guarn. per pompa.
2	1 D 5 414 404 T *DM 112-94*	1	1 F 18 × 150 (TT - Sauf Ch —15°).	Bouchon d'obturation.	Verschlussstopfen.	Obturator.	Obturador.	Tappo otturazione.
3	2 D 5 403 199 Z	1		Pompe à eau :	Wasserpumpe :	Water pump:	Bomba de agua :	Pompa dell'acqua :
	DX 231-903 A	1		– (option climatiseur).	– (Luftumwälzer).	– (air conditioner).	– (opción climatizador).	– (con climatizzatore).
4				Courroie de pompe à eau :	Riemen :	Belt:	Correa :	Cinghia :
	1 D 5 414 408 L *DX 231-213 A*	2		– repère 1.131.	– Markierung 1.131.	– marked 1.131.	– marcada 1.131.	– segnata 1.131.
		1	(USA).	–	–	–	–	–
	DX 231-214 A	1	DV - DX (USA) - R.p. DV 231-6.	– repère 1.089.	– Markierung 1.089.	– marked 1.089.	– marcada 1.089.	– segnata 1.089.
5	2 D 5 402 227 J	1	TT - Sauf DX - DY.	Couvercle de pompe :	Pumpendeckel :	Pump cover:	Tapa de bomba :	Coperchio della pompa :
	2 D 5 402 225 M		DX - DY (BW → 2/72).	–	–	–	–	–
	2 D 5 421 837 L		BW 2/72 →.	–	–	–	–	–
	2 D 5 433 287 T		DX - DY - DX (IE) 7/72 →.	–	–	–	–	–
6	2 D 5 414 053 C *DD 231-67*	1	6 × 8 × 650.	Tube d'écoulement.	Abflussrohr.	Overflow pipe.	Tubo de desagüe.	Tubo di spurgo.
7	N 231-87	1	5 ⌀ 9.	Joint entre couvercle et corps :	Dichtung zw. Deckel und Gehäuse :	Gasket between cover and body:	Junta entre tapa y cuerpo :	Guarn. tra coperchio e corpo :
	1 D 5 414 079 K *DX 231-87*	1	5 ⌀ 9.	– (option climatiseur).	– (Luftumwälzer).	– (air conditioner).	– (opción climatizador).	– (con climatizzatore).
8	DX 234-01 B	1	TT (BW → 2/72).	Régulateur thermostatique:	Thermostat-Regler :	Thermostatic regulator:	Regulador termostatico :	Regolatore termostatico :
	1 D 5 414 365 U	1	BW 2/72 →.	–	–	–	–	–
	1 D 5 414 364 H	1	48 × 55 × 2 - BW 2/72 →.	Joint de régulateur.	Dichtung f. Regler.	Regulator gasket.	Junta de regulador.	Guarnizione regulat.
	ZC 9620 573 U	1	⌀ ext. 55 - BW 2/72 →.	Segment.	Sicherungsring.	Circlip.	Segmento.	Arresto elastico.
9	DX 241-1	1		Ventilateur 8 pales.	Ventilator (8 Schaufelblätter).	Fan (8 vanes).	Ventilador (8 aspas).	Ventilatore 8 pales.
10	DS 241-93	4	TH 7 × 28.	Vis de ventilateur.	Schraube f. Ventilator.	Fan screw.	Tornillo de ventilador.	Vite de ventilatore.
11	1 D 5 414 080 W *D 314-142*	1	⌀ 7 × 100 - 4 × 7 × 21.	Raccord d'écoulement.	Anschlussstück f. Abfluss.	Overflow union.	Racor de desagüe.	Raccordo di spurgo.
12	DS 642-66	1	L 195.	Collier caoutchouc.	Gummischelle.	Rubber collar.	Collar de caucho .	Collare di gomma.
13	ZD 9246 600 U	1	18,3 × 24 × 1 (TT - Sauf Ch—15°).	Joint fibre.	Fiberdichtung.	Fibre gasket	Junta de fibra.	Guarn. di fibra.
14	ZC 9615 049 W	10	H 8 × 125.	Écrou de fixation de couvercle :	Mutter f. Deckel :	Securing screw f. cover:	Tuerca de sujeción tapa :	Dado per fissag. coperchio :
		9		– (option climatiseur).	– (Luftumwälzer).	– (air conditioner).	– (opción climatizador).	– (con climatizzatore).
	ZD 9524 300 U	1	H 9 × 125.	– (option climatiseur).	– (Luftumwälzer).	– (air conditioner).	– (opción climatizador).	– (con climatizzatore).

I	NUMÉROS	K		Pompe à eau *(Suite)*	Wasserpumpe *(Forts.)*	Water pump *(Cont.)*	Bomba de agua *(Cont.)*	Pompa dell'acqua *(Cont.)*
15				Goujon de corps de pompe :	Stehbolzen für Pumpengehäuse :	Stud f. pump body:	Esparrago de cuerpo bomba :	Prigioniero per corpo pompa :
	ZC 9616 169 U	1	8 × 52.	–	–	–	–	–
	ZC 9616 182 U	1	8 × 72.	–	–	–	–	–
	ZC 9616 183 U	1	9 × 59.	–	–	–	–	–
	ZC 9616 514 U	1	8 × 68.	–	–	–	–	–
	ZC 9616 515 U	1	8 × 86.	–	–	–	–	–
	ZD 9082 200 U	1	8 × 48 (USA).	– de patte support de pompe à air.	– für Haltelasche für Entlüftungspumpe.	– f. lug support. air pump.	– de pata soporte de bomba aire.	– per staffa pompa aria.
16	1 D 5 401 973 Y	1	TT - Sauf (USA).	Support gradué.	Halterung mit Einteilung.	Bearing, graduated.	Soporte graduado.	Supporto graduato.
	1 D 5 414 364 H	1	⌀ ext. 55 - e 2 - DX - BW - DX (IE) - BW.	Joint de régulateur.	Dichtung f. Regler	Gasket f. regulator.	Junta de regulador.	Guarnizione per regol.
	ZC 9620 573 U	1	⌀ 55 - DX - BW - DX (IE) - BW 2/72 →.	Segment d'arrêt de régulateur.	Sicherungsring f. Regler.	Circlip f. regulator.	Segmento de freno de regulador.	Arresto lastico per regol.
				Option climatiseur et boîte BW	**Bei Einbau Luftumwälzer und BW-Getriebe**	**Equipment with air conditioner and BW gearbox**	**Opción climatizador y caja cambio BW**	**Con climatizzatore e SC BW**
	DX 241-101 A	1		Ventilateur additionnel.	Zusätzlicher Ventilator.	Additional fan.	Ventilador adicional.	Ventilatore addizionale.
	DX 241-102 A	1		Hélice 11 pales.	Luftschraube (11 Schaufelblätter).	Propeller (11 vanes).	Hélice (11 aspas).	Elice (11 pale).
	DX 241-104 A	1		Moteur électrique.	Elektro-Motor.	Electric motor.	Motor electrico.	Motorino elettrico.
	DX 241-105 A	1		Support moteur de ventilateur.	Träger f. Elektro-Motor.	Bracket f. motor.	Soporte de motor de vent.	Suporto motorino.
	1 S 5 412 349 F *DX 241-111 A*	1	R.p. 5 418 467 F → 1/72.	Sonde température sur radiateur :	Thermo-Kontakt am Kühler :	Thermometer unit on radiator:	Sonda termostatica sobre radiator :	Sonda termostatica :
	1 D 5 418 467 F	1	BW → 7/72. TT 1/72 → 7/72.	–	–	–	–	–
	1 D 5 435 033 W		TT 7/72 →.	–	–	–	–	–
	ZD 9179 500 U	1	22 × 30 × 1.	Joint cuivre de sonde.	Kupferdichtung für Thermo-Kontakt.	Copper gasket for thermometer unit.	Junta de cobre de sonda.	Guarnizione di rame per sonda.
	DX 241-194 A	3	⌀ 5 × 0,8 - L 10.	Vis sans tête (6 pans creux)	Imbus-Schraube o. Kopf.	Screw without head.	Tornillo sin cabeza.	Vite senza testa.
	DX 241-195 A	3	⌀ 7 - L 15.	Vis fixation moteur.	Befest.-Schraube f. Motor.	Secur. screw f. motor.	Tornillo de sujeción de motor.	Vite fissaggio motorino.
	DX 241-196 A	1		Moyeu.	Nabe.	Hub.	Cubo.	Mozzo.
	ZD 9029 530 U	4	⌀ 5 - L 16.	Vis fixation support sur radiateur.	Befest.-Schraube f. Träger am Kühler.	Screw secur. bracket on radiator.	Tornillo de sujeción de soporte sobre radiator.	Vite fiss. suporto.
	ZD 9231 630 U	4	⌀ 6 - L 20.	Vis fixation ventilateur sur moyeu.	Befest.-Schraube für Ventilator.	Screw secur. fan on hub.	Tornillo de sujeción de vent. sobre cubo.	Vite fiss. ventilatore.
	ZD 9524 000 W	4	⌀ 6 × 100.	Écrou fixation ventilateur sur moyeu.	Mutter z. Befest. des Ventilators an der Nabe.	Nut secur. fan on hub.	Tuerca de sujeción de vent. sobre cubo.	Dado fiss. ventilatore.

1-231

POMPE
COMPLETE
3

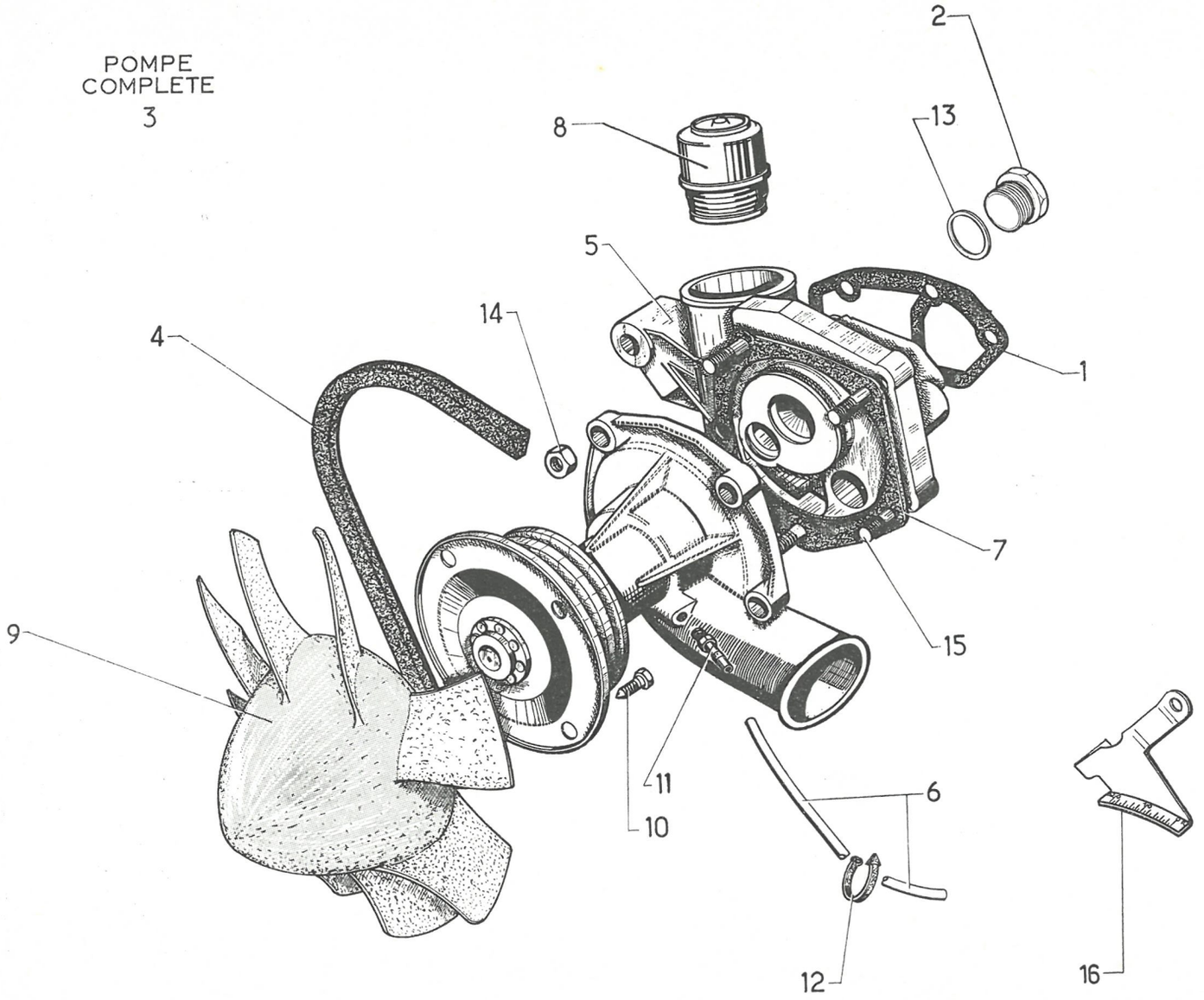

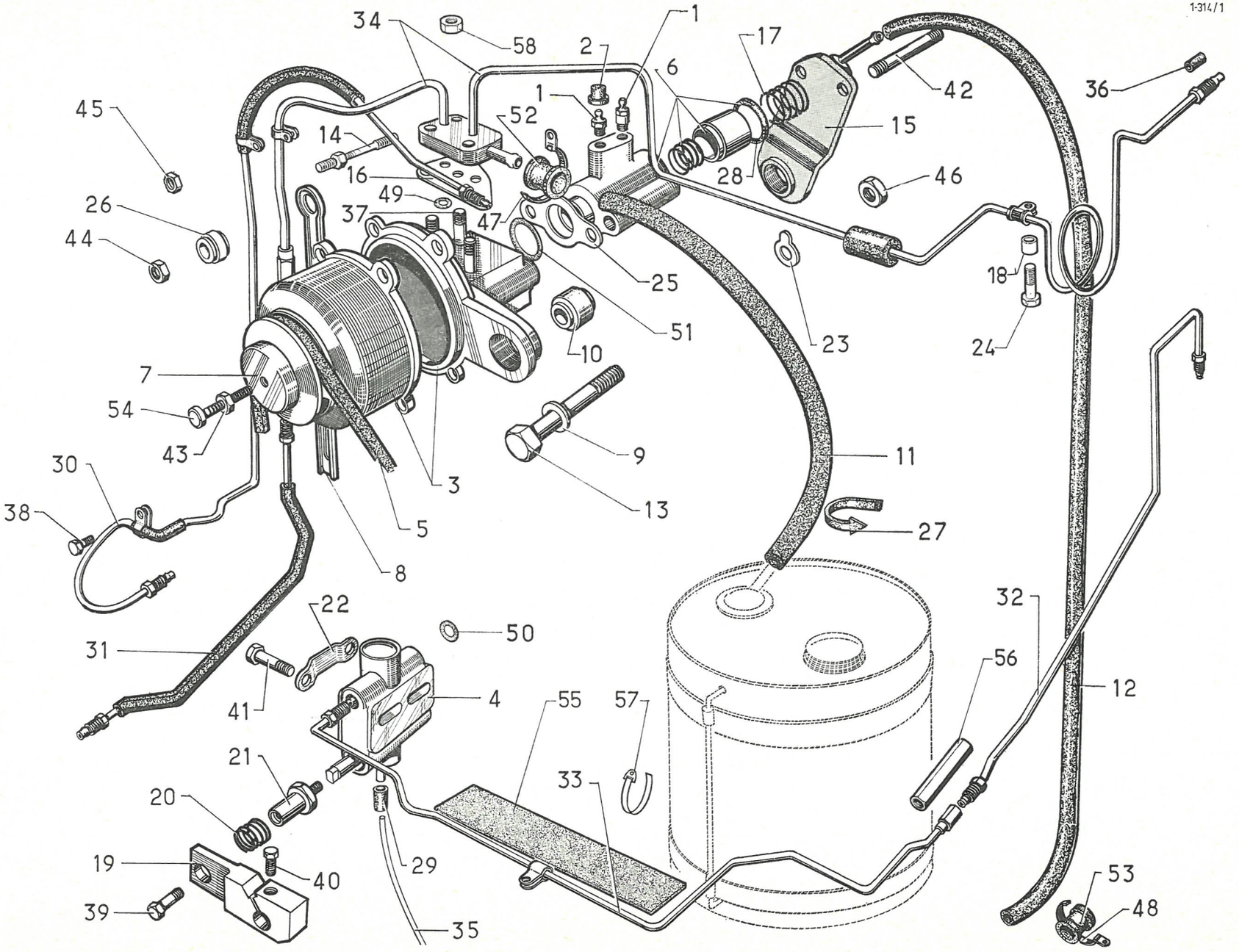
1-314/1
34
58
2
1
17
6
42
36
45
1
52
14
15
16
28
46
49
26
37
47
44
25
18
51
23
24
10
7
54
9
43
11
30
3
13
38
5
27
8
32
22
50
31
56
12
41
4
55
57
21
33
20
19
29
40
53
39
48
35
611

I	NUMÉROS	K	bvh	Régulateur centrifuge Verrou de réembrayage	Fliehkraftregler Kupplungsverriegelung	Centrif. regulator. Clutch lock	Regulador centrifugo Cerrojo de reembrague	Regolatore centrifugo Chiavistello di reinnesto frizione
1	1 A 5 411 350 X *A 453-26*	2	⌀ 7 × 100.	Vis de purge :	Entlüftungsschraube :	Bleed screw:	Tornillo de purga :	Vite di spurgo :
	0 D 5 413 215 U *DS 453-123*		⌀ 9 × 125.	–	–	–	–	–
2	1 T 5 405 105 S *A 453-28*	2		Capuchon.	Schutzkappe.	Cap.	Capuchon.	Cappuccio.
3	DXN 314-017	1		Régulateur centrifuge :	Fliehkraftregler :	Centrif. regulator:	Regulador centrifugo :	Regolatore centrifugo :
	DXN 314-029 A		(IE).	–	–	–	–	–
4	DXN 314-025	1		Verrou de réembrayage.	Kupplungsverriegelung.	Clutch re-engagement lock.	Cerrojo de rembrague.	Chiavistello di reinnesto frizione.
5	DX 314-10	1		Courroie.	Keilriemen.	Belt.	Correa.	Cinchia.
6	DXN 314-29	1		Corps de correcteur avec piston, poussoir, coupelle.	Körper f. Kupplungskorrektor, m. Kolben, Stössel und Teller.	Body of clutch control unit with piston, pusher and cup.	Cuerpo de corrector con piston, empujador, copela.	Corpo del correttore frizione con pistone, punteria, scodellino.
7	DS 314-58	1		Poulie.	Riemenscheibe.	Pulley.	Polea.	Puleggia.
8	DX 314-74	1	L 242.	Tirant.	Strebe.	Rod.	Tirante.	Tirante.
9	DX 314-89	1	10 × 18 × 1,5.	Rondelle.	Flachscheibe.	Washer.	Arandela.	Rondella.
10	DX 314-121	2	10 × 22 × 16,3.	Flexibloc.	Gummistück.	Flexibloc.	Manguito elastico.	Boccola ammortizzatrice.
11	DXN 394-340 A		7 × 14 × 970.	Tube de retour.	Schlauch f. Rücklauf.	Return pipe.	Tubo de retorno.	Tubo di ritorno.
12	DXN 394-341 A		5 × 11 × 1100.	Tube de retour.	Schlauch f. Rücklauf.	Return pipe.	Tubo de retorno.	Tuvbo di ritorno.
13	DX 314-136	1	TH 10 × 114.	Vis.	Schraube.	Screw.	Tornillo.	Vite.
14	DX 314-160	1	⌀ 7 × 100 - L 90,5.	Vis colonnette.	Stützschraube.	Screw, shouldered.	Tornillo.	Vite colonnetta.
15	DX 314-165	1		Bride avec flexibloc.	Halteflansch.	Clamping plate.	Brida.	Flangia ammort.
16	DS 314-185	1		Plaquette.	Dichtungsplakette.	Seal plate.	Plaqueta.	Placchetta.
17	DS 314-189 A	1	⌀ ext. 16.	Ressort de piston.	Rückholfeder.	Piston spring.	Muelle de piston.	Molla per pistone.
18	1 D 5 416 909 W *DM 393-87*	1	5,5 × 16 × 18 (IE).	Entretoise.	Abstandsstück.	Distance piece.	Separador.	Distanziale.

I	NUMÉROS	K	bvh	Régulateur centrifuge Verrou de réembrayage (Suite)	Fliehkraftregler Kupplungs-verriegelung (Forts.)	Centrif. regulator. Clutch lock (Cont.)	Regulador centrifugo Cerrojo de reembrague (Cont.)	Regolatore centrifugo Chiavistello di reinnesto frizione (Cont.)
19	DX 314-221 A	1	⌀ 14 - ⌀ 15.	Levier.	Hebel.	Control lever.	Palanca.	Leva.
20	DX 314-223	1	⌀ int. 11,5.	Ressort.	Feder.	Spring.	Muelle.	Molla.
21	DX 314-225	1	⌀ 5 × 75 - L 39,5.	Raccord.	Verbindung.	Union.	Racor.	Raccordo.
22	DS 314-279	1	Entr. 60.	Plaquette.	Halteplakette.	Plate.	Plaqueta.	Placchetta.
23	DX 314-350	2	10 × 24 × 1,5.	Cale.	Einstellscheibe.	Packing piece.	Anillo de ajuste.	Spessore.
24	ZD 9366 700 W	1	TH 5 × 80 - L 30 (IE).	Vis.	Schraube.	Screw.	Tornillo.	Vite.
25	DS 314-229	1	2 - ⌀ 8,2 - 1 ⌀ 24.	Joint.	Dichtung.	Joint.	Junta.	Guarnizione.
26	0 D 5 413 013 Y *DM 334-73*	1	12 × 16 × 19 × 14,5.	Bague élastique.	Elastischer Ring.	Flexible bush.	Anillo elastico.	Boccola elastica.
27	1 D 5 415 824 C *D 334-204 A*	2		Collier :	Schelle :	Rubber collar:	Collar :	Fascetta :
	1 D 5 420 550 X *D 9391-125 L*	1	(USA).	–	–	–	–	–
28	ZD 9503 200 U	1	19,4 × 24,8 × 2,7.	Joint torique.	Ringdichtung.	Ring seal.	Junta torica.	Gommino.
29	U 9030-824 L	1	8 × 29.	Manchon.	Hülse.	Rubber sleeve.	Manguito.	Manicotto.
30	DX 394-55 A	1	TT - Sauf DX (IE) Ⓢ	Tube :	Rohr :	Pipe:	Tubo :	Canalizzazione :
	5 D 5 402 154 R		DX (IE) Ⓢ.	– à frein AV.	– zur vorderen Bremse.	– to front brake.	– a freno delantero.	– a freno ant.
	DX 394-380 A		DX (IE) - Sauf Ⓢ.	–	–	–	–	–
	5 D 5 402 167 G		DX (IE) Ⓢ.	– à correcteur ralenti.	– zum Leerlaufkorrektor.	– to slow running corrector.	– a corrector de ralenti.	– a correttore di minimo.
31	DXN 394-103	1		Tube (côté verrou) :	Rohr (Verriegelungsseite) :	Pipe (lock side):	Tubo (lado cerrojo) :	Canalizzazione (lato chiavistello) :
	DXN 394-307 A		(IE).	–	–	–	–	–
32	DX 394-324 A	1	(IE).	Tube (côté bloc) :	Rohr (a. Schaltblockseite) :	Pipe (selector side):	Tubo (lado bloque) :	Canalizzazione (lato blocco) :
	DX 394-340 A		⌀ 4,5 - L 1125 - T T - Sauf (IE).	–	–	–	–	–

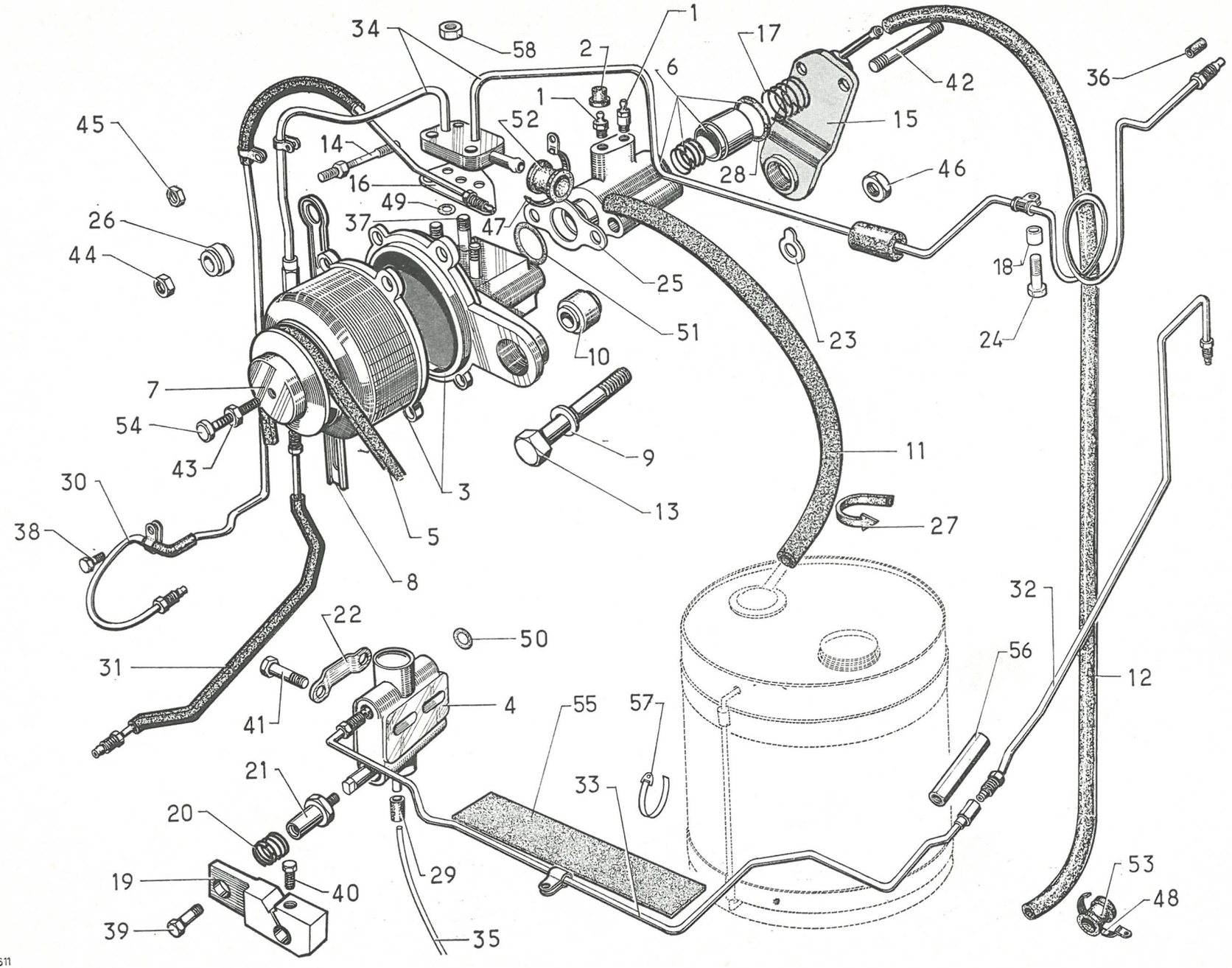
1-314/1
34
58
2
1
17
6
42
36
1
52
15
45
14
16
28
46
49
37
47
26
44
25
18
51
23
24
10
7
54
9
11
43
3
13
30
27
38
5
8
32
22
50
56
31
12
4
55
57
41
21
33
20
29
53
19
40
48
39
35
611

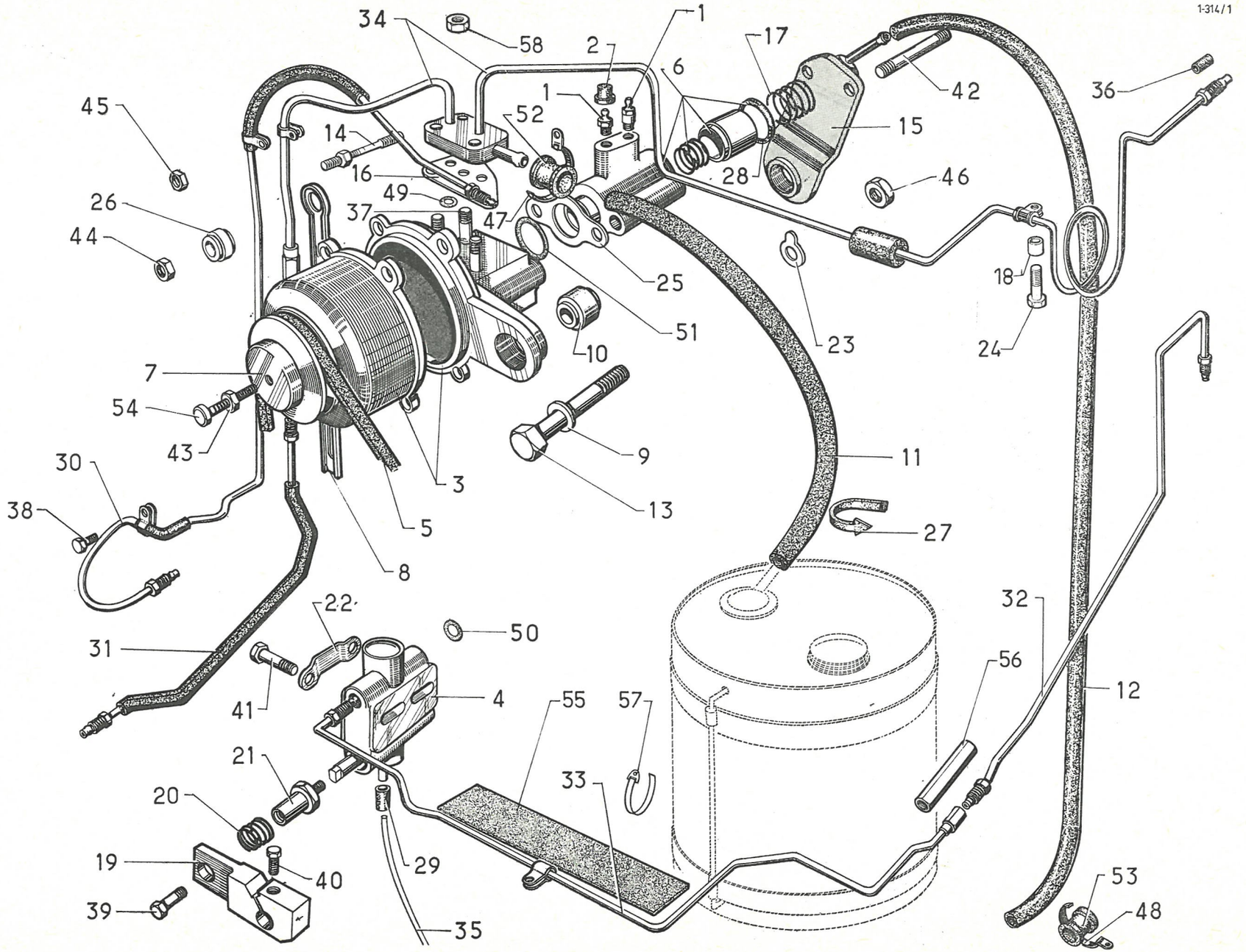
1-314/1
34
58
2
1
17
6
42
36
45
1
52
14
15
16
28
46
26
49
37
47
44
25
18
51
23
24
10
7
54
9
43
11
30
3
13
38
5
27
8
22
32
50
31
56
12
41
4
55
57
21
33
20
29
19
40
53
39
48
35
611

I	NUMÉROS	K	bvh	Régulateur centrifuge Verrou de réembrayage (Suite)	Fliehkraftregler Kupplungsverriegelung (Forts.)	Centrif. regulator. Clutch lock (Cont.)	Regulador centrifugo Cerrojo de reembrague (Cont.)	Regolatore centrifugo Chiavistello di reinnesto frizione (Cont.)
33	DX 394-341 A		⌀ 4,5 - L 550 (IE).	Tube (côté verrou).	Rohr (Verriegelungsseite).	Pipe (lock side).	Tubo (lado cerrojo).	Canalizzazione (lato chiavistello).
34	DXN 394-360 A			Faisceau :	Leitungsbündel :	Pipe assy:	Haz de tubos :	Fascio tubi :
	DXN 394-319 A		(IE) → 6/71.	–	–	–	–	–
	5 D 5 404 190 W		(IE) 6/71 →.	–	–	–	–	–
35	DX 394-188	1	2 × 4 × 720.	Tube rilsan.	Rilsan-Rohr.	Pipe, rilsan.	Tubo rilsan.	Tubo rilsan.
36	ZD 9188 900 U	7	5 × 7,2 × 9,5.	Garniture.	Gummigarnitur.	Seal.	Guarnición.	Guarn. di gomma.
37	ZD 9045 800 U	3	6 × 34.	Goujon.	Stehbolzen.	Stud.	Esparrago.	Prigioniero.
38	ZD 9345 030 W	1	TH 7 × 16.	Vis :	Schraube :	Screw:	Tornillo :	Vite :
	ZD 9373 800 U		TH 7 × 18 (IE).	–	–	–	–	–
39	ZD 9345 100 U	1	TH 7 × 18.	Vis.	Schraube.	Screw.	Tornillo.	Vite.
40	ZD 9346 400 U	1	TH 7 × 22.	Vis.	Schraube.	Screw.	Tornillo.	Vite.
41	ZD 9372 400 W	2	TH 7 × 45.	Vis.	Schraube.	Screw.	Tornillo.	Vite.
42	ZC 9616 102 U	2	7 × 93,5.	Goujon.	Stehbolzen.	Stud.	Esparrago.	Prigioniero.
43	ZD 9232 000 W	1	H 5 × 75.	Écrou.	Einstellmutter.	Adjusting nut.	Tuerca.	Dado.
44	ZD 9524 100 U	7	H 7 × 100.	Écrou.	Mutter.	Nut.	Tuerca.	Dado.
45	ZD 9249 400 U	2	H 7 × 100.	Écrou :	Mutter :	Nut:	Tuerca :	Dado :
	ZD 9522 100 U	1	H 7 × 100 - h 3,5 (IE).	–	–	–	–	–
46	ZD 9522 500 U	1	H 10 × 150.	Écrou.	Mutter.	Nut.	Tuerca.	Dado.
47	ZD 9255 500 U	4	L 130.	Collier.	Schelle.	Collar.	Collar.	Fascetta.
48	ZC 9614 038 U	2	⌀ 25-35 « Hop ».	Collier.	Schelle.	Collar.	Collar.	Fascetta.
49	ZD 9481 800 U	2	4,2 × 8 × 1,9.	Joint torique.	Ringdichtung.	Ring seal.	Junta torica.	Gommino.

I	NUMÉROS	K	bvh	Régulateur centrifuge Verrou de réembrayage *(Suite)*	Fliehkraftregler Kupplungs-verriegelung *(Forts.)*	Centrif. regulator. Clutch lock *(Cont.)*	Regulador centrifugo Cerrojo de reembrague *(Cont.)*	Regolatore centrifugo Chiavistello di reinnesto frizione *(Cont.)*
50	ZD 9482 300 U	2	16,8 × 20,6 × 1,9.	Joint torique :	Ringdichtung :	Ring seal:	Junta torica :	Gommino :
	ZD 9489 500 U	2	10,5 × 15,9 × 2,7.	–	–	–	–	–
51	ZD 9488 900 U	1	21,15 × 26 × 2,45.	Joint torique.	Ringdichtung.	Ring seal.	Junta torica.	Gommino.
52	ZC 9620 806 U	4		Bague.	Elastische Hülse.	Rubber bush.	Anillo.	Boccola.
53	ZC 9620 807 U	2		Bague.	Elastische Hülse.	Rubber bush.	Anillo.	Boccola.
54		1		Vis de réglage :	Einstellschraube :	Adjusting screw:	Tornillo de reglaje :	Vite di registrazione :
	ZC 9621 070 U		TH 5 × 26,5.	–	–	–	–	–
	ZC 9621 131 U		TH 5 × 19.	– option climatiseur.	– bei Einbau Luftumwälzer.	– air conditioner.	– opción climatizator.	– con climatizzatore.
55	DX 394-398 A	2	120 × 40 (IE).	Bande de protection.	Schutzband.	Protection strip.	Banda de protección.	Guarnizione.
	DX 394-399 A	1	180 × 40 (IE).	Bande de protection.	Schutzband.	Protection strip.	Banda de protección.	Guarnizione.
56	1 D 5 426 236 B *DJ 394-46*	1	2 ⌀ 9 × 125 - L 56,5 (IE).	Raccord.	Verbindung.	Union.	Racor.	Raccordo.
57	ZC 9614 011 U	3	L 190 - DX - DY - DXF - DYF - (IE).	Collier.	Schelle.	Clip.	Collar.	Collare.
58	ZD 9524 000 W	3	H 6 × 100 (IE).	Écrou.	Mutter.	Nut.	Tuerca.	Dado.
	ZD 9524 100 U	4	TH 7 × 100 (IE).	Écrou fixat. tube sur emb.	Mutter zur Befest. des Rohrs am Kuppl.-Gehäuse	Nut for securing pipe on clutch housing.	Tuerca de fij. de tubo sobre carter embr.	Dado per fissag. del tubo sul carter frizione.
	ZC 9000 719 U	1	R.p. ZC 9000 739 U.	Pochette de joints pour réparation régulateur.	Beutel m. Dichtungen zur Reparatur des Reglers.	Set of gaskets for regulator.	Bolsa de juntas para la reparaciòn del regulator.	Bustina di guarn. per riparazione regolatore.

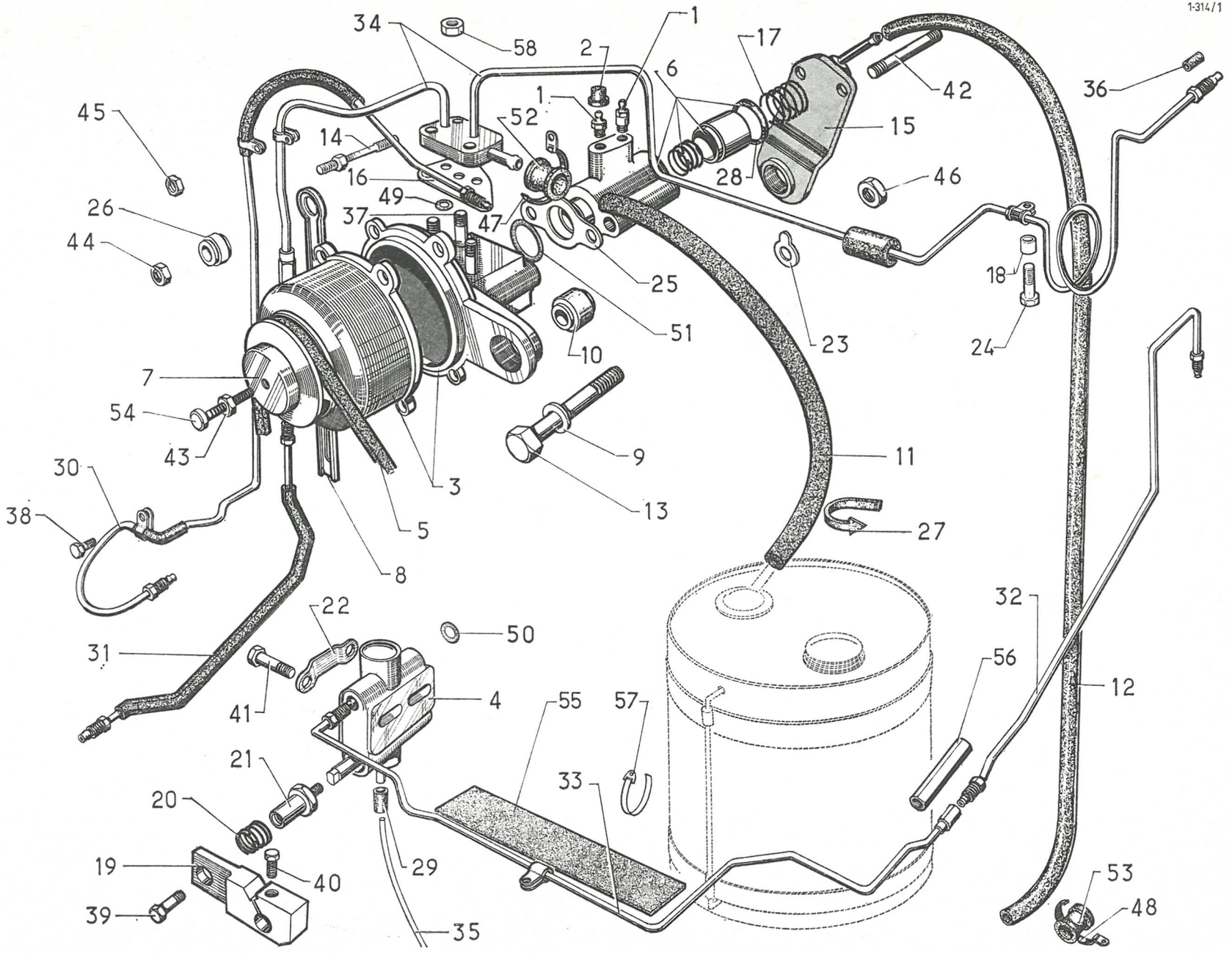
1-314/1
34
58
2
1
17
6
42
36
45
1
52
14
15
16
28
46
26
49
37
47
44
25
18
51
23
24
10
7
54
9
43
11
30
3
13
38
5
27
8
32
22
50
31
56
12
41
4
55
57
21
33
20
29
19
40
53
39
48
35
611

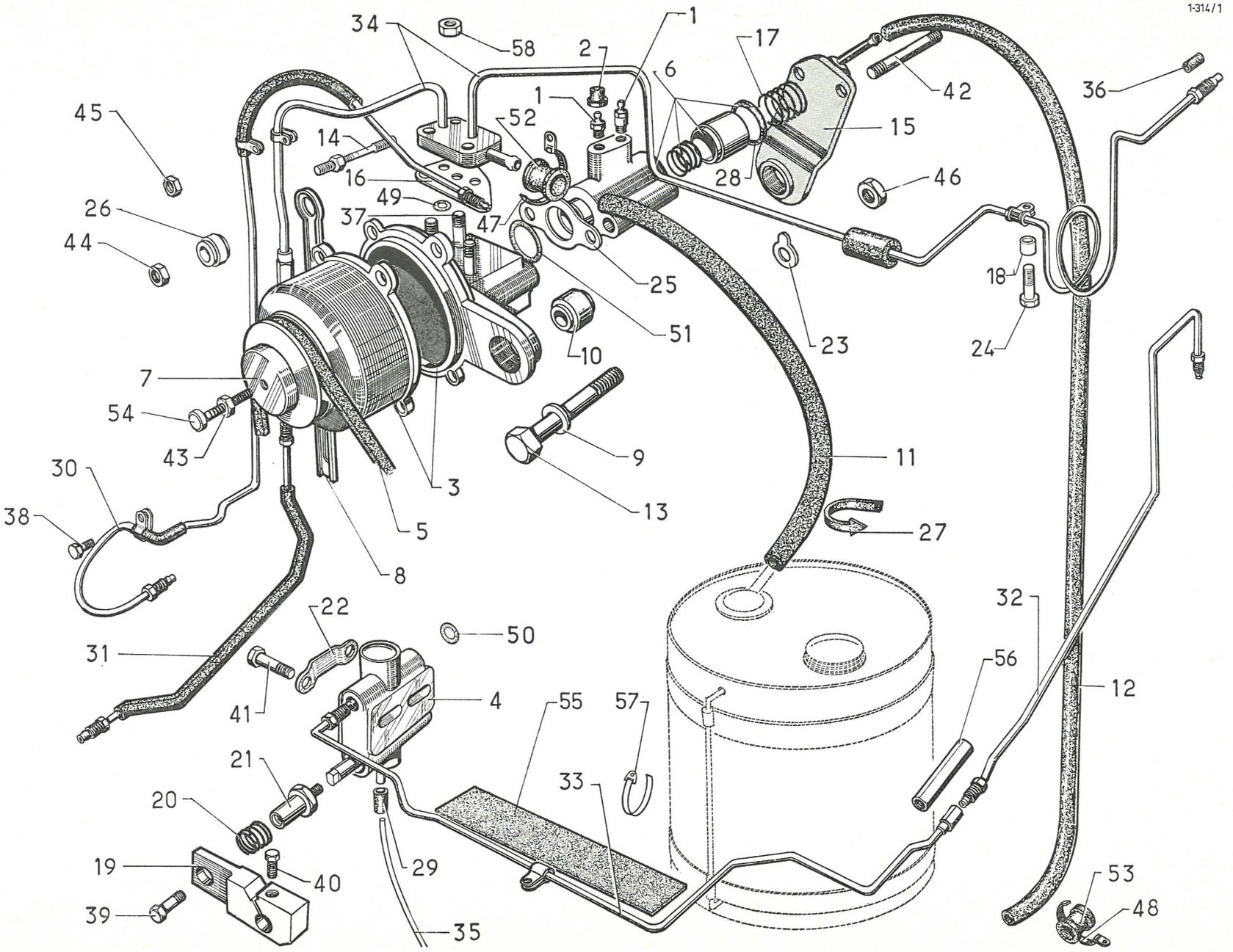
1-314/1
34
58
2
1
17
6
42
36
45
1
52
14
15
16
28
46
49
26
37
47
44
25
18
51
23
24
10
7
54
9
43
11
30
3
13
38
5
27
8
32
22
50
31
56
12
41
4
55
57
21
33
20
29
19
40
53
39
48
35
611

I	NUMÉROS	K	bvh	Régulateur centrifuge Verrou de réembrayage *(Suite)*	Fliehkraftregler Kupplungsverriegelung *(Forts.)*	Centrif. regulator Clutch lock *(Cont.)*	Regulador centrifugo Cerrojo de reembrague *(Cont.)*	Regolatore centrifugo Chiavistello di reinnesto frizione *(Cont.)*
			D à D	**Pièces spéciales**	**Spezialteile**	**Special parts**	**Piezas especiales**	**Pezzi speciali**
31	DXN 394-36	1		Tube :	Rohr :	Pipe:	Tubo :	Canalizzazione :
	DXN 394-306 A		(IE).	–	–	–	–	–
32	DX 394-132	1		Tube.	Rohr.	Pipe.	Tubo.	Canalizzazione.
33	DX 394-302 A	1	(IE).	Tube.	Rohr.	Pipe.	Tubo.	Canalizzazione.
34	DXN 394-137	1		Faisceau :	Rohrbündel ;	Pipe assy:	Haz de tubos :	Fascio idraulico :
	DXN 394-206 A		(IE) → 6/71 R.p. 5 D 5 404 190 W.	–	–	–	–	–
	5 D 5 404 190 W		(IE) 6/71 →.	–	–	–	–	–

I	NUMÉROS	K	bvh (IE)	Commande d'embrayage Correcteur de réembrayage	Kupplungsbetätigung Kupplungskorrektor	Clutch control	Mando de embrague Corrector de reembrague	Commando della frizione-Correttore di reinnesto frizione
1	DXN 314-413 A	1	→ 7/72.	Cylindre de débrayage avec piston :	Kupplungszylinder mit Kolben :	Clutch cyl. with piston	Cilindro de desembrague con piston :	Cilindro di disinnesto frizione con pistone :
	1 D 5 429 379 G		7/72 →.	–	–	–	–	–
2	DXN 314-905 A	1	R.p. 5 429 888 X → 7/72.	Correcteur de réembrayage :	Kupplungskorrektor :	Clutch control unit:	Corrector de reembrague :	Correttore di reinnesto frizione :
	9 D 5 429 888 X		7/72 →.	–	–	–	–	–
3	DX 314-35	1		Écrou de butée piston de débrayage.	Anschlagmutter f. Kolben.	Stop nut for piston.	Tuerca de tope piston de desembrague.	Dado d'arresto del pistone di disinnesto frizione.
4	DX 314-58 A	1		Pare poussière.	Dichtstulpen.	Dust cover.	Guarda polvos.	Parapolvere.
5	1 D 5 411 212 X *DX 314-497 A*	1	L 90.	Tige de poussée de fourchette.	Stösselstange für Ausrückgabel.	Push rod for fork.	Varilla de empuje de horquilla.	Asta di spinta per forcella.
6	DX 314-427 A	1		Levier de correcteur.	Hebel f. Kuppl.-Korrektor.	Lever.	Palanca de corrector.	Leva del correttore.
7	DX 314-210	1	⌀ 2,8 - L 9.	Bouchon de correcteur.	Stopfen f. Kupplungs-korrektor.	Sealing plug.	Tapón del corrector.	Tappo del correttore.
8	1 D 5 429 990 F *DS 314-233*	1	2 ⌀ 6,5 - entr. 34.	Plaquette porte joints.	Dichtungsplakette.	Seal plate.	Plaqueta porta juntas.	Placchetta portagommini.
9	DX 394-328 A	1	L 450.	Tube de retour de fuite.	Rücklaufrohr.	Overflow return tube.	Tubo de retorno.	Tubo ricupero.
10	DXN 394-375 A	1		Faisceau bloc hydraulique à embrayage.	Leitungsbündel Zwischen Schaltbl. u. Kupplung.	Pipe assy, selector to clutch.	Haz, del bloque hidraulico al embrague.	Fascio idr. dal bloco idraulico alla frizione.
11	DXN 394-322 A	1		Faisceau de bloc hydraulique.	Leitungsbündel für Schaltbloch.	Pipe assy for selector	Haz de bloque hidraulico.	Fascio idr. del blocco idraulico.
12	DXN 394-304 A	1	5 × 11 × 1460.	Tube de retour de fuite.	Rücklaufrohr.	Overflow return pipe.	Tubo de retorno.	Tubo ricupero.
13	ZC 9621 353 Z	2	TH 7 × 27.	Vis de cylindre.	Schraube für Kupplungszylinder.	Cylinder screw.	Tornillo de cilindro.	Vite per cilindro.
14	ZD 9486 100 U	2	8,9 × 12,7 × 1,9.	Joint torique de plaquette (repère blanc).	Ringdichtung f. Plakette (weiss markiert).	Ring seal for plate (white marking).	Junta torica de plaqueta (marca blanca).	Gommino sulla placchetta (segno bianco).

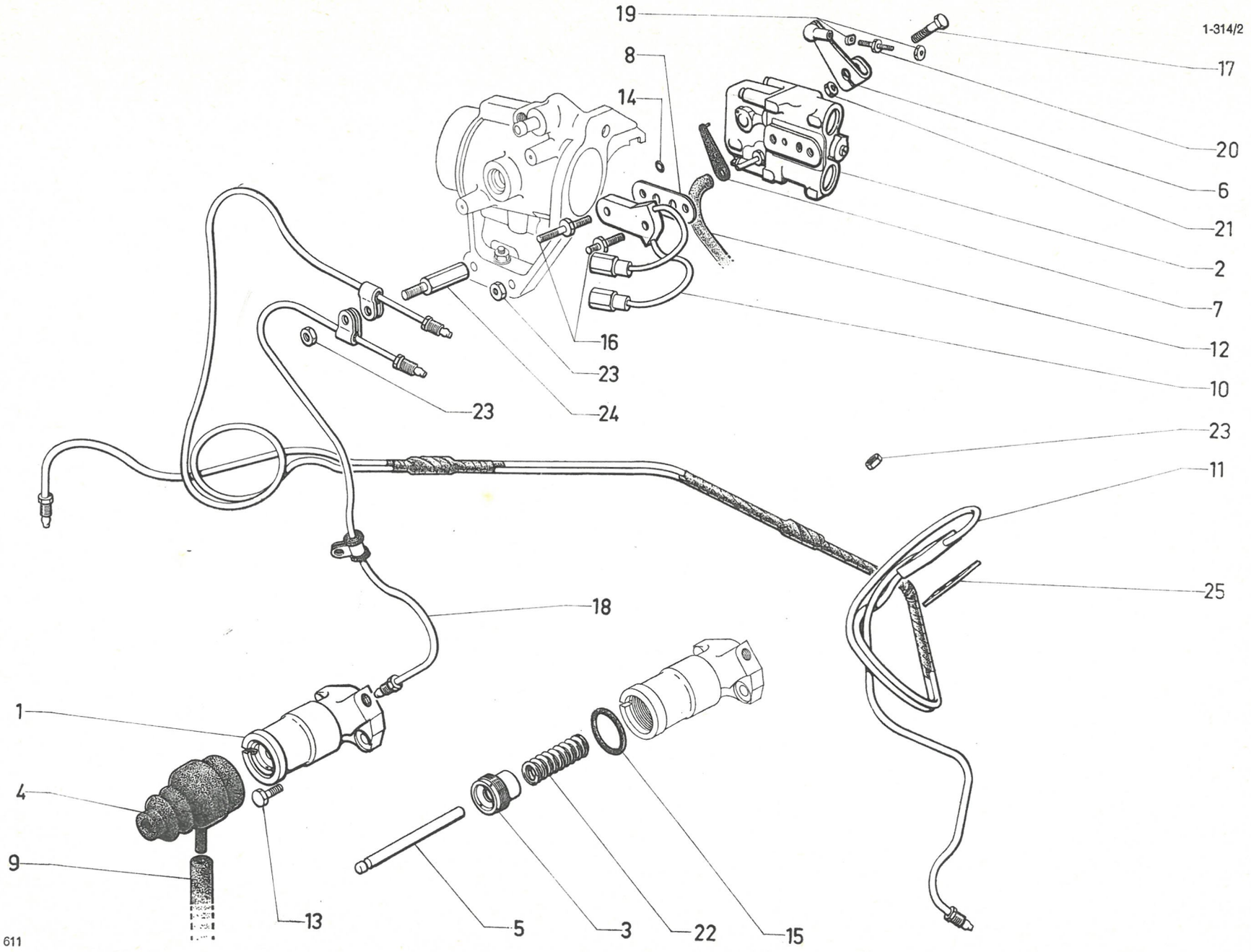
1-314/2
19
8
14
17
20
6
21
2
7
12
10
16
23
24
23
23
11
25
18
1
4
9
13
5
3
22
15
611

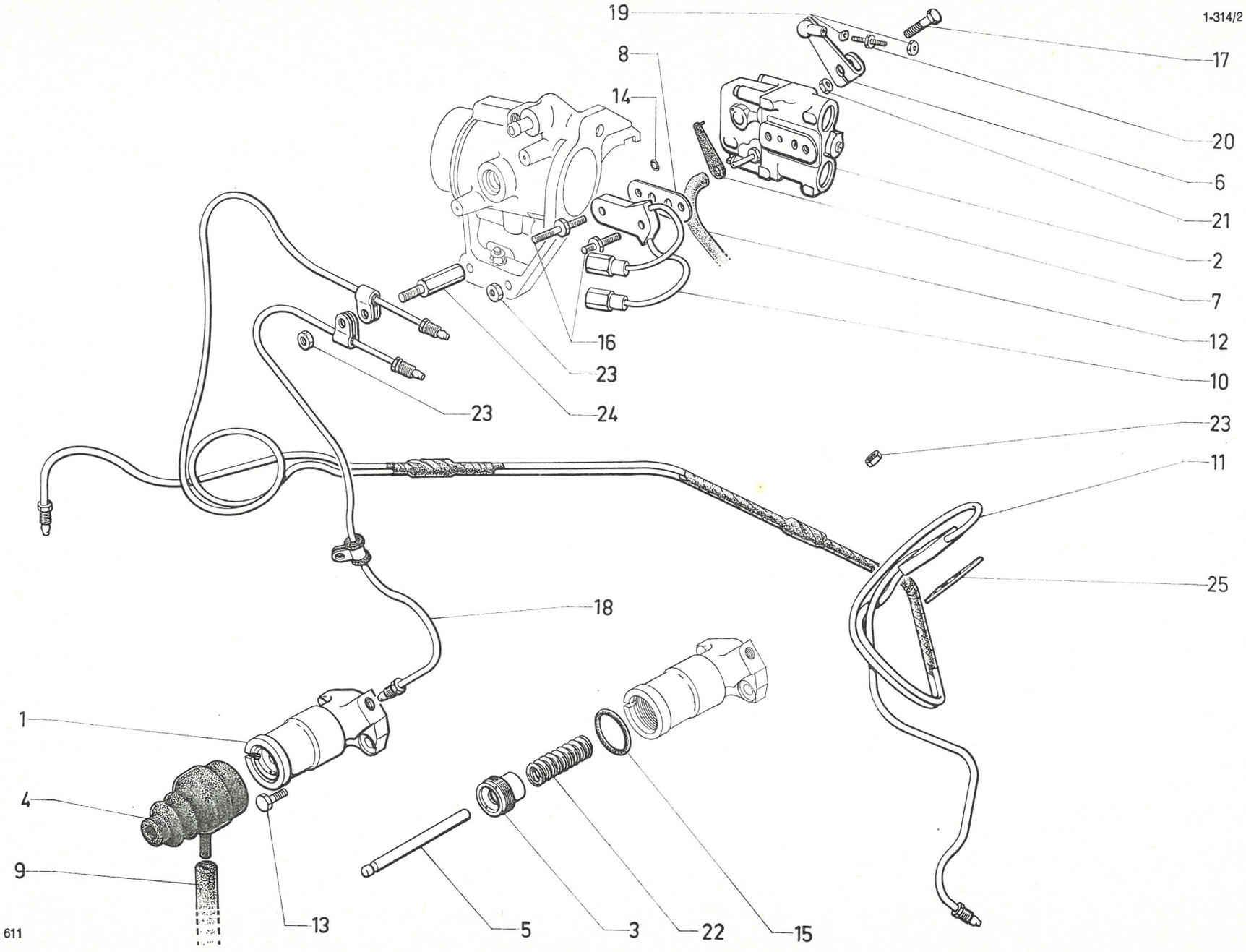
1-314/2
19
8
14
17
20
6
21
2
7
12
10
16
23
24
23
23
11
25
18
1
4
9
13
5
3
22
15
611

I	NUMÉROS	K	bvh (IE)	Cde d'embrayage Correcteur de réembrayage (Suite)	Kupplungsbetätigung Kupplungskorrektor (Forts.)	Clutch control (Cont.)	Mando de embrague Corrector de reembrague (Cont.)	Comando della frizione - Correttore di reinnesto frizione (Cont.)
15	DX 314-406 A DX 444-233 A	1	22,1 × 22,8 × 3,1 → 7/72. 7/72 →.	Joint coulissant : –	Schiebedichtung: –	Sliding seal: –	Junta corradiza : –	Guarnizione scorrevole : –
	DXN 314-406 A 1 D 5 411 351 H *DXN 344-111*	1	23,5 × 27,3 × 2,7 → 7/72. 7/72 →.	Joint d'étanchéité : –	Dichtung : –	Seal: –	Junta de estanqueidad : –	Guarnizione di tenuta : –
16	DX 314-472 A	2	6 × 52,5.	Vis colonnette de bride sur correcteur.	Stützschraube für Korrektorflansch.	Schouldered screw for pipe assy	Tornillo espadillado de brida en corrector.	Vite colonnetta per flangia sul correttore.
17	ZD 9346 100 U	1	TH 7 × 32.	Vis de levier de commande.	Schraube für Betätigungshebel.	Screw for lever.	Tornillo de palanca de mando.	Vite della leva di comando.
18	DX 394-321 A	1		Tube de liaison.	Verbindungsrohr.	Connecting pipe.	Tubo de unión.	Tubo di collegamento.
19	DX 314-435 A	1	5 × 80 (pas gauche).	Écrou de biellette.	Mutter f. Betät.-Stange.	Nut f. con-rod.	Tuerca de bieleta.	Dado per bieletta.
	ZD 9231 900 U	1	5 × 80.	Écrou de biellette.	Mutter f. Betät.-Stange.	Nut f. con-rod.	Tuerca de bieleta.	Dado per bieletta.
20	DX 314-428 A	1	L 35.	Biellette de correcteur.	Betätig.-Stange für Korrektor.	Connecting rod for corrector.	Bieleta de corrector.	Bieleta per correttore.
21	ZD 9524 100 W	2	H 7 × 100.	Écrou.	Mutter.	Nut.	Tuerca.	Dado.
22	DX 314-287	1		Ressort de rappel de piston de débrayage.	Rückholfeder für Kupplungskolben.	Return spring f. clutch piston.	Muelle de retroceso de piston reembrague.	Molla di richiamo per pistone reinnesto.
23	ZD 9524 000 W	4	H 6 × 100.	Écrou.	Mutter.	Nut.	Tuerca.	Dado.
24	DX 394-203 A	1	1 ⌀ 7 × 100.	Colonnette.	Stützschraube.	Shouldered screw.	Tornillo espadillado.	Vite colonnetta.
25	1D 5 429 987 Y *DS 435-110 A*	1		Plaquette porte-joint.	Dichtplakette.	Seal plate.	Plaqueta porta junta.	Plachetta porta gommini.

I	NUMÉROS	K	bvh - Sauf (IE)	Commande d'embrayage Correcteur de réembrayage	Kupplungsbetätigung Kupplungskorrektor	Clutch control	Mando de embrague Corrector de reembrague	Comando della frizione-Correttore di reinnesto frizione
1	1 D 5 416 817 W *DXN 314-412 A*	1	→ 7/72.	Cylindre de débrayage avec piston :	Kupplungszylinder mit Kolben :	Clutch cyl. with piston:	Cilindro de desembrague con piston :	Cilindro di disinnesto frizione con pistone :
	1 D 5 429 376 G		7/72 → .	–	–	–	–	–
2	9 D 5 409 739 L *DXN 314-04*	1	→ 7/72 R.p. 5 409 739 L.	Correcteur :	Korrektor :	Control unit:	Corrector :	Correttore :
	9 D 5 429 887 L		7/72 →.	–	–	–	–	–
	9 D 5 429 888 X		DY - Climat. 7/72 →.	–	–	–	–	–
3	1 D 5 416 821 P *DS 314-35*	1	→ 7/72.	Écrou :	Anschlagmutter :	Stop nut:	Tuerca :	Dado :
	DX 314-35		7/72 →.	–	–	–	–	–
4	1 D 5 416 824 X *DX 314-58*	1	→ 7/72.	Pare-poussière :	Dichtstulpen :	Dust cover:	Guarda-polvos :	Parapolvere :
	DX 314-58 A		7/72 →.	–	–	–	–	–
5	1 D 5 416 823 L *DX 314-97*	1	⌀ 6,5 - L 80,5 → 7/72.	Tige de poussée :	Stösselstange :	Push rod:	Varilla de empuje :	Asta di spinta :
	1 D 5 411 212 X *DX 314-497 A*		L 90 7/72 →.	–	–	–	–	–
6	DY 314-140 A	1	2 ⌀ - entr. 26 - DY - DLF.	Support.	Träger.	Bracket.	Soporte.	Supporto.
7	DX 314-161	1	L 29.	Levier.	Hebel.	Lever.	Palanca.	Leva.
8	DX 314-178	1		Flector.	Kreuzstück.	Connector.	Flector.	Giunto.
9	DX 314-210	1	⌀ 2,8 - L 9.	Bouchon.	Stopfen.	Sealing plug.	Tapón.	Tappo.
10	DX 314-216	1	12,9 × 35,8 × 0,5.	Cale de correcteur.	Einstellscheibe.	Shim.	Plaqueta de ajuste del corrector.	Spessore per correttore.
11	DY 314-216	1	37 × 51 - entr. 26 - DY - DLF.	Cale de correcteur.	Einstellscheibe.	Shim.	Plaqueta de ajuste del corrector.	Spessore per correttore.
12	1 D 5 429 990 F *DS 314-233*	1	2 ⌀ 6,5 - entr. 34.	Plaquette porte-joints.	Dichtungsplakette.	Seal plate.	Plaqueta porta juntas.	Placchetta portagommini.
13	5 D 5 413 189 L *DX 394-47*	1	2 × 3 × 450.	Tube de retour de fuite.	Rücklaufrohr.	Overflow return tube.	Tubo de retorno.	Tubo ricupero.
14	DXN 394-312 A	1	→ 7/72.	Faisceau :	Leitungsbündel :	Pipe assy:	Haz de tubos :	Fascio canalizzazione :
	2 D 5 433 282 N		7/72 →.	–	–	–	–	–
15	DXN 394-107 A	1		Faisceau.	Leitungsbündel.	Pipe assy.	Haz de tubos.	Fascio canalizzazione.
16	DVN 394-71	1	5 × 11 × 1110.	Tube de retour de fuite.	Rücklaufrohr.	Overflow return pipe.	Tubo de retorno.	Tubo ricupero.

1-314/3

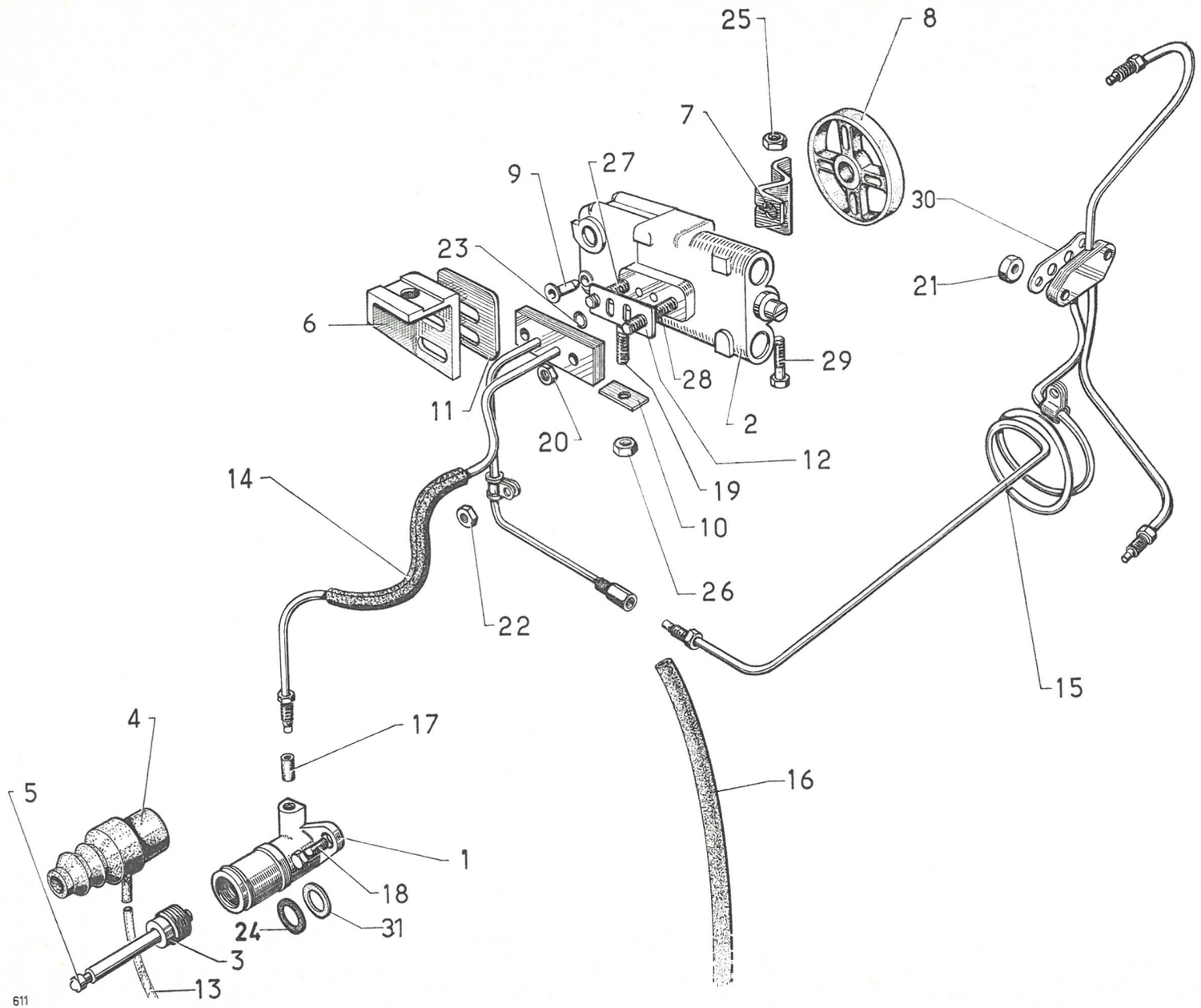
25
8
7
9
27
30
23
21
6
29
28
2
11
20
12
19
14
10
26
22
15
4
17
5
16
1
18
24
31
3
13
611

1-314/3

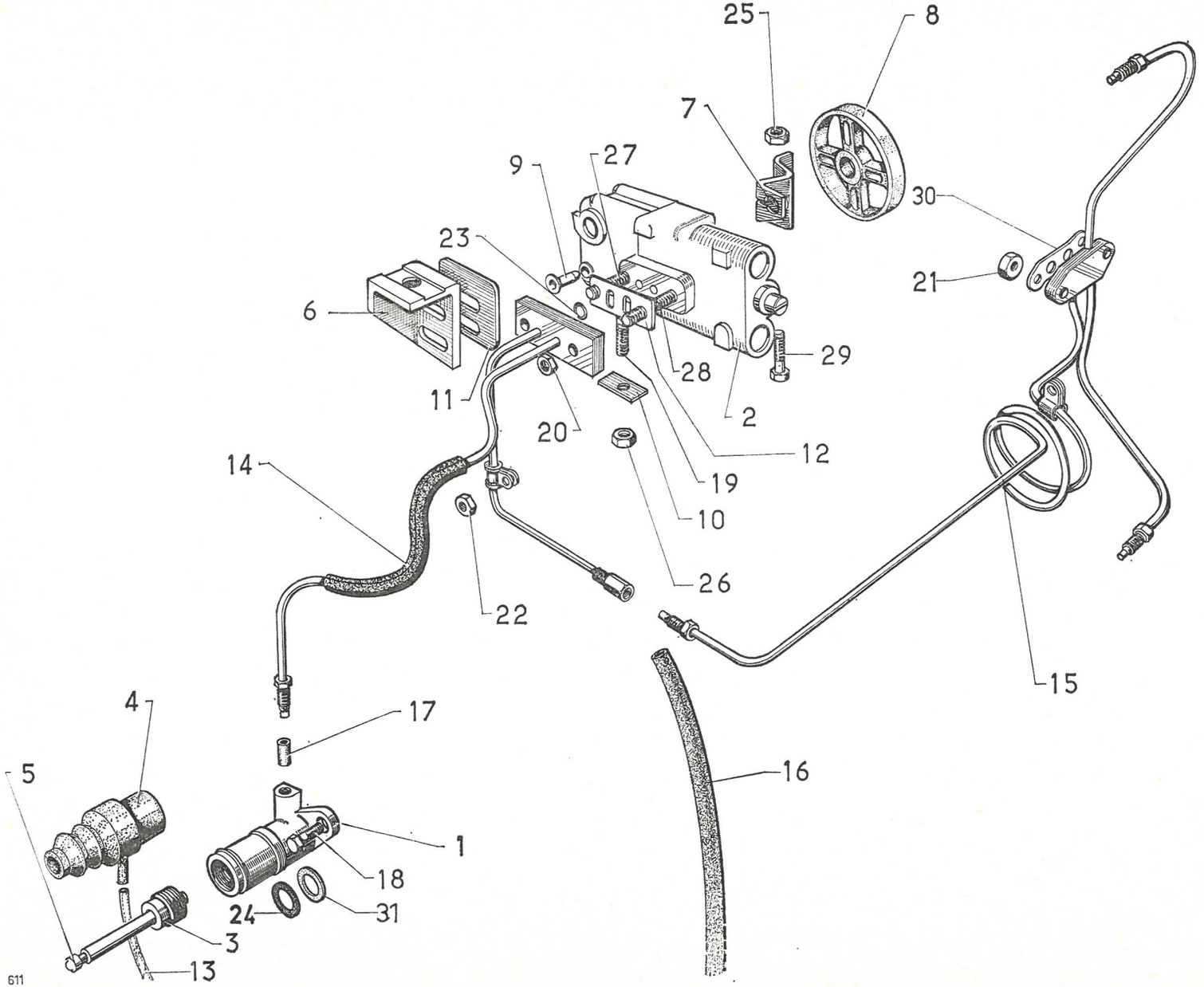
25
8
7
9
27
30
23
21
6
29
28
2
11
20
12
19
14
10
26
22
15
4
17
5
16
1
18
24
31
3
13
611

I	NUMÉROS	K	bvh-Sauf (IE)	Cde d'embrayage Correcteur de réembrayage (Suite)	Kupplungsbetätigung Kupplungskorrektor (Forts.)	Clutch control (Cont.)	Mando de embrague Corrector de reembrague (Cont.)	Comando della frizione-Correttore di reinnesto frizione (Cont.)
17	ZD 9188 900 U	5	5 × 7,2 × 9,5.	Garniture.	Gummigarnitur.	Sealing sleeve.	Guarnición.	Guarnizione.
18	ZD 9371 900 U	2	TH 7 × 20 → 7/72.	Vis :	Schraube :	Screw:	Tornillo :	Vite :
	ZC 9621 353 Z		TH 7 × 27 7/72 →	–	–	–	–	–
19	ZC 9616 129 W	1	7 × 60.	Goujon.	Stehbolzen.	Stud.	Esparrago.	Prigioniero.
20	ZD 9524 000 W	2	H 6 × 100.	Écrou de faisceau.	Mutter f. Leitungsbündel.	Nut for pipe assy.	Tuerca de haz.	Dado per fascio idr.
21	ZD 9524 100 U	2	H 7 × 100.	Écrou de faisceau.	Mutter f. Leitungsbündel.	Nut for pipe assy.	Tuerca de haz.	Dado per fascio idr.
22	ZD 9249 400 U	2	H 7 × 100.	Écrou (crénelé).	Kronenmutter.	Nut, castellated.	Tuerca dentada.	Dado a corona.
23	ZD 9486 100 U	2	8,9 × 12,7 × 1,9.	Joint torique.	Ringdichtung.	Ring seal.	Junta torica.	Gommino.
24	1 D 5 416 854 Y *DXN 314-405 A*	1	19,5 × 23,25 × 2,7 → 7/72.	Joint d'étanchéité :	Dichtung :	Seal:	Junta de estanqueidad :	Guarnizione di tenuta :
	1 D 5 411 351 H *DXN 444-111*		7/72 →.	–	–	–	–	–
25	ZD 9540 500 U	1	H 5 × 75.	Écrou de levier.	Mutter für Betätigungshebel.	Nut for lever.	Tuerca de palanca.	Dado per leva.
26	ZC 9615 038 U	1	H 7 × 100 - L 18.	Écrou.	Mutter.	Nut.	Tuerca.	Dado.
27	ZC 9616 028 U	1	6 × 25,5.	Goujon.	Stehbolzen.	Stud.	Esparrago.	Prigioniero.
28	ZC 9616 092 U	1	6 × 39.	Goujon.	Stehbolzen.	Stud.	Esparrago.	Prigioniero.
29	ZC 9621 107 U	1	TH 5 × 28.	Vis.	Schraube.	Screw.	Tornillo.	Vite.
30	DS 435-110 A	1		Plaquette porte-joints.	Dichtplakette.	Seal plate.	Plaqueta porta junta.	Plachetta portagommini.
31	1 D 5 416 855 J *DX 314-405 A*	1	18,1 × 18,28 × 0,7 → 7/72.	Joint coulissant :	Schiebedichtung :	Sliding seal:	Junta corradiza :	Guarnizione scorrevole :
	DX 444-233 A		7/72 →.	–	–	–	–	–
	DX 314-287	1	7/72 →.	Ressort rappel piston de débrayage.	Feder für Entkupplungskolben.	Spring for disengaging piston.	Muelle de pistón de desembrague.	Molla pistone disinnesto.
			D à D	**Pièces spéciales**	**Speziateile**	**Special parts**	**Piezas especiales**	**Pezzi speciali**
14	DX 394-133	1		Faisceau.	Leitungsbündel.	Pipe assy.	Haz de tubos.	Fascio idraulico.
15	DXN 394-129 A	1		Faisceau.	Leitungsbündel.	Pipe assy.	Haz de tubos.	Fascio idraulico.

I	NUMÉROS	K	D à G	Boîte 4 vitesses	Vierganggetriebe	4-speed gearbox	Caja de cambio de 4 velocidades	Scatola cambio a 4 marce
	DJ 33-0 I	1	DJF - DLF → 7/72.	Boîte mécanique - couple 8 × 35 :	Mechanisches Getriebe (Kegel-und Tellerrad 8 × 35):	Mechanical - ratio 8 × 35:	Caja mecánica - grupo 8 × 35 :	SC meccanica - coppia 8 × 35 :
	DJ 033-013 A	1	DLF 7/72 →.	–	–	–	–	–
	8 D 5 415 995 L	1	DV - DT → 7/72.	Boîte mécanique- couple 7 × 34 :	Mechanisches Getriebe (Kegel-und Tellerrad 7 × 34) :	Mechanical - ratio 7 × 34:	Caja mecánica - grupo 7 × 34 :	SC meccanica - coppia 7 × 34 :
	8 D 5 432 403 J	1	DV - DT 7/72 →.	–	–	–	–	–
	DXN 33-0 H	1	DX - DY - DXF - DYF → 7/72.	Boîte hydraulique - couple 8 × 35 :	Hydraulisches Getriebe (Kegel-und Tellerrad 8 × 35) :	Hydraulic - ratio 8 × 35:	Caja hidráulica - grupo 8 × 35 :	SC idraulica - coppia 8 × 35 :
	DXN 033-013 A		DX (IE).	–	–	–	–	–
			DX - DY - DXF 7/72 →.	–	–	–	–	–
			D à D	**Boîte 4 vitesses mécanique**	**Mechanisches Vierganggetriebe**	**4-speed mechanical gearbox**	**Caja de cambio mecánica de 4 velocidades**	**Scatola cambio meccanica a 4 marce**
				NOTA : Pour boîte hydraulique, voir direction à gauche.	ANM. : Bezügl. hydraulischem Getriebe siehe Linkslenkung.	NOTE: For hydraulic gearbox, see LH steering.	NOTA : Para caja hidráulica ver dirección a izquierda.	NOTA : Per SC idraulica vedere guida a sinistra.
	8 D 5 403 629 Y	1	DJF - DLF → 7/72.	Boîte, couple 8 × 35 :	Getriebe (Kegel-und Tellerrad 8 × 35) :	Gearbox, ratio 8 × 35:	Caja, grupo 8 × 35 :	SC coppia 8 × 35 :
	8 D 5 432 401 M	1	DLF 7/72 →.	–	–	–	–	–
	8 D 5 415 996 X	1	DV - DT → 7/72.	Boîte, couple 7 × 34 :	Getriebe (Kegel-und Tellerrad 7 × 34) :	Gearbox, ratio 7 × 34:	Caja, grupo 7 × 34 :	SC coppia 7 × 34 :
	8 D 5 432 404 V	1	DV - DT 7/72 →.	–	–	–	–	–

I	NUMÉROS	K		Boîte 5 vitesses	Fünfganggetriebe	5-speed gearbox	Caja de cambio de 5 velocidades	Scatola cambio a 5 marce
		1	**D à G → 10/71.**	**Boîte mécanique (couple 8 × 35) :**	**Mechanisches Getriebe (Kegel-und Tellerrad 8 × 35) :**	**Mechanical gearbox (ratio 8 × 35):**	**Caja mecánica (grupo 8 × 35) :**	**SC meccanica (coppia 8 × 35) :**
	DJ 033-018 A		DJ (IE) - R.p. 5 412 322 M.	–	–	–	–	–
	DJ 033-019 A		DJ (IE) - R.p. 5 412 322 M	– (option climatiseur).	– (Luftumwälzer).	– (air conditioner).	– (climatizador).	– (climatizzatore).
	DJ 033-022 A		DJ - R.p. 5 412 323 Y.	–	–	–	–	–
	DJ 033-023 A		DJ - R.p. 5 412 323 Y.	– (option climatiseur).	– (Luftumwälzer).	– (air conditioner).	– (climatizador).	– (climatizzatore).
				Boîte mécanique (couple 7 × 34) :	**Mechanisches Getriebe (Kegel-und Tellerrad 7 × 34) :**	**Mechanical gearbox (ratio 7 × 34):**	**Caja mecánica (grupo 7 × 34) :**	**SC meccanica (coppia 7 × 34) :**
	8 D 5 403 632 F		DT - R.p. 5 412 326 F.	–	–	–	–	–
	8 D 5 403 633 S		DT - R.p. 5 412 326 F.	– (option climatiseur).	– (Luftumwälzer).	– (air conditioner).	– (climatizador).	– (climatizzatore).
			D à D → 10/71.	**Boîte mécanique :**	**Mechanisches Getriebe :**	**Mechanical gearbox :**	**Caja mecánica :**	**SC meccanica :**
	8 D 5 403 631 V		DJ (IE) - R.p. 5 412 319 E.	– (couple 8 × 35).	– (Kegel-und Tellerrad 8 × 35).	– (ratio 8 × 35).	– (grupo 8 × 35).	– (coppia 8 × 35).
	8 D 5 403 630 J		DJ - R.p. 5 412 321 B.	–	–	–	–	–
	DT 033-013 A		DT - R.p. 5 412 325 W.	– (couple 7 × 34).	– (Kegel-und Tellerrad 7 × 34).	– (ratio 7 × 34).	– (grupo 7 × 34).	– (coppia 7 × 34).
		1	**D à G 10/71 →.**	**Boîte mécanique :**	**Mechanisches Getriebe :**	**Mechanical gearbox:**	**Caja mecánica :**	**SC meccanica :**
	8 D 5 412 322 M		DJ (IE).	– (couple 8 × 35).	– (Kegel-und Tellerrad 8 × 35).	– (ratio 8 × 35).	– (grupo 8 × 35).	– (coppia 8 × 35).
			DJ - DJF - DP 7/72 →.					
	8 D 5 412 323 Y		DJ → 7/72.	–	–	–	–	–
	8 D 5 412 326 F		DT → 7/72.	– (couple 7 × 34).	– (Kegel-und Tellerrad 7 × 34).	– (ratio 7 × 34).	– (grupo 7 × 34).	– (coppia 7 × 34).
		1	**D à D 10/71 →.**	**Boîte mécanique :**	**Mechanisches Getriebe :**	**Mechanical gearbox:**	**Caja mecánica :**	**SC meccanica :**
	8 D 5 412 319 E		DJ (IE).	– (couple 8 × 35).	– (Kegel-und Tellerrad 8 × 35).	– (ratio 8 × 35).	– (grupo 8 × 35).	– (coppia 8 × 35).
			DJ - DJF - DP 7/72 →.					
	8 D 5 412 321 B		DJ → 7/72.	–	–	–	–	–
	8 D 5 412 325 W		DT → 7/72.	– (couple 7 × 34).	– (Kegel-und Tellerrad 7 × 34).	– (ratio 7 × 34).	– (grupo 7 × 34).	– (coppia 7 × 34).
				Boîte Borg-Warner :	**Borg-Warner-Getriebe :**	**Borg-Warner gearbox:**	**Caja Borg-Warner :**	**SC Borg-Warner :**
	DX 033-010 A		DX - DX (IE).	– avec convertisseur.	– mit Wandler.	– with converter.	– con convertidor.	– con convertitore.

I	NUMÉROS	K		Boîte 4 vitesses Carter	Viergangetriebe Getriebegehäuse	4-speed gearbox Housing	Caja de cambio de 4 velocidades Carter	SC a 4 marce Carter
1	DX 251-2	1		Axe de dégommage.	Anwerfklaue.	Starting spindle.	Eje de manivela.	Perno per manovèlla.
2	1 D 5 411 392 D *DM 331-04*	1	PO.	Reniflard.	Entlüfter.	Breather.	Respiradero.	Sfiatatóio.
3				Carter de BV :	Getriebegehäuse:	Gearbox housing:	Carter de CC :	Carter SC :
	DJ 331-1	1	DJF - DV - DT - DLF → 7/72.	–	–	–	–	–
	DJ 331-1 B		DJF - DV - DT - DLF → 7/72.	– (option climatiseur).	– (Luftumwälzer).	– (air conditioner).	– (opción climatizador).	– (con climatizzatore).
	DX 331-1		DX - DXF - DY - DYF → 7/72.	–	–	–	–	–
	DX 331-1 A		DX - DY → 7/72.	– (option climatiseur).	– (Luftumwälzer).	– (air conditioner).	– (opción climatizador).	– (con climatizzatore).
	DX 331-1 D		2 ⌀ 7 × 100 - DX (IE). DX - DY - DXF 7/72 →.	–	–	–	–	–
	DX 331-101 A		2 ⌀ 7 × 100 - DX (IE). DX - DY - DXF 7/72 →.	– (option climatiseur.)	– (Luftumwälzer).	– (air conditioner).	– (opción climatizador).	– (con climatizzatore).
	8 D 5 429 673 K		DV - DT - DLF 7/72 →.	–	–	–	–	–
	8 D 5 429 674 W		DV - DT 7/72 →.	– (option climatiseur).	– (Luftumwälzer).	– (air conditioner).	– (opción climatizador).	– (con climatizzatore).
	DJ 331-101 A		DLF 7/72 →.	– (option climatiseur).	– (Luftumwälzer).	– (air conditioner).	– (opción climatizador).	– (con climatizzatore).
4	DX 331-3	1	1 ⌀ 68,5 - 1 ⌀ 78,8.	Chapeau de roulement AV.	Vord. Kugellagergehäuse.	Front bearing cap.	Casquillo de rodiamento del.	Copèrchio per cuscinetto ant.
5	1 T 5 411 384 S *D 9331-006 A*	1	TH 16 × 150 → 1/72.	Bouchon de vidange :	Ablassstopfen :	Drain plug:	Tapon de vaciádo :	Tappo per scarico :
	1 T 5 415 582 X	1	TH 16 × 150 1/72 →.	–	–	–	–	–
6	1 D 5 411 375 U *D 331-63*	4	H 12 × 175.	Écrou.	Mutter.	Nut.	Tuerca.	Dado.
7	1 D 5 424 598 X *DX 331-73*	1	⌀ 5 × 75 - L 69 - TT - Sauf DV.	Vis colonnette de chapeau.	Stützschraube f. Deckel.	Shouldered screw for cap.	Tornillo de casquillo.	Vite colonnetta per copèrchio.
	DX 394-353 A	1	2 ⌀ 7 × 100 - L 14 - 20 (IE).	Vis colonnette de tube de conjoncteur.	Stützschraube f. Rohr des Druckreglers.	Shouldered screw for regulator pipe.	Tornillo de tubo de regulador.	Vite colonnetta per tubo del regolatore.
	DX 394-354 A	1	bvh.	Vis colonnette de tube de correcteur.	Stützschraube f. Rohr für Korrektor.	Shouldered screw for corrector.	Tornillo de tubo de corrector.	Vite colonnetta per tubo del correttore.
8	ZD 9372 400 W	2	TH 7 × 45.	Vis de carter :	Schraube zur Gehäusebefestigung :	Screw:	Tornillo de carter :	Vite per carter :
	ZD 9372 800 U	1	TH 7 × 65.	–	–	–	–	–
	ZD 9372 200 W	1	TH 7 × 40.	–	–	–	–	–
			⌀ 7 × 100.	Vis colonnette de carter :	Stützschraube am Gehäuse für :	Special screw:	Tornillo de carter :	Vite a colonnetta per il copèrchio :
	DX 331-73 B	1	L 69 - bvh.	– de tube correcteur de ralenti.	– Rohr zum Leerlaufkorrektor.	– for tube (idling corrector).	– de tubo corrector de ralenti.	– del tubo correttóre del minimo.
	DX 331-73 C	1	L 63 - TT - da.	– de tube de pompe HP.	– Rohr für HD-Pumpe.	– for tube (HP pump).	– de tubo de bomba AP.	– del tubo della pompa AP.
9	DX 331-87 A	1	L 81 - h 37 - 1 ⌀ 14 × 150.	Chapeau de M AR.	Deckel f. RW-Gang.	Cover f. reverse.	Tapa de MA.	Copèrchio RM.

1-331/1

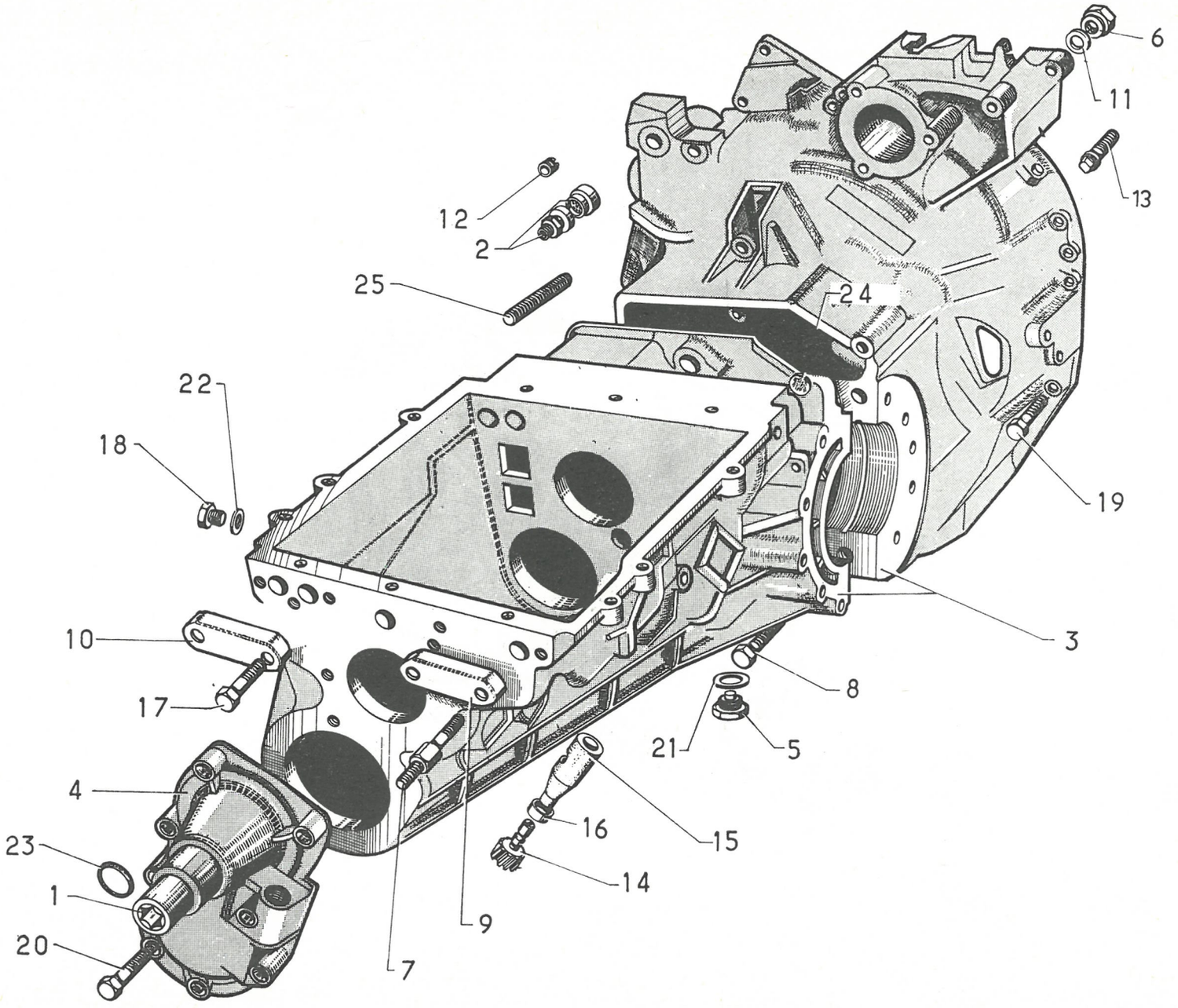

611

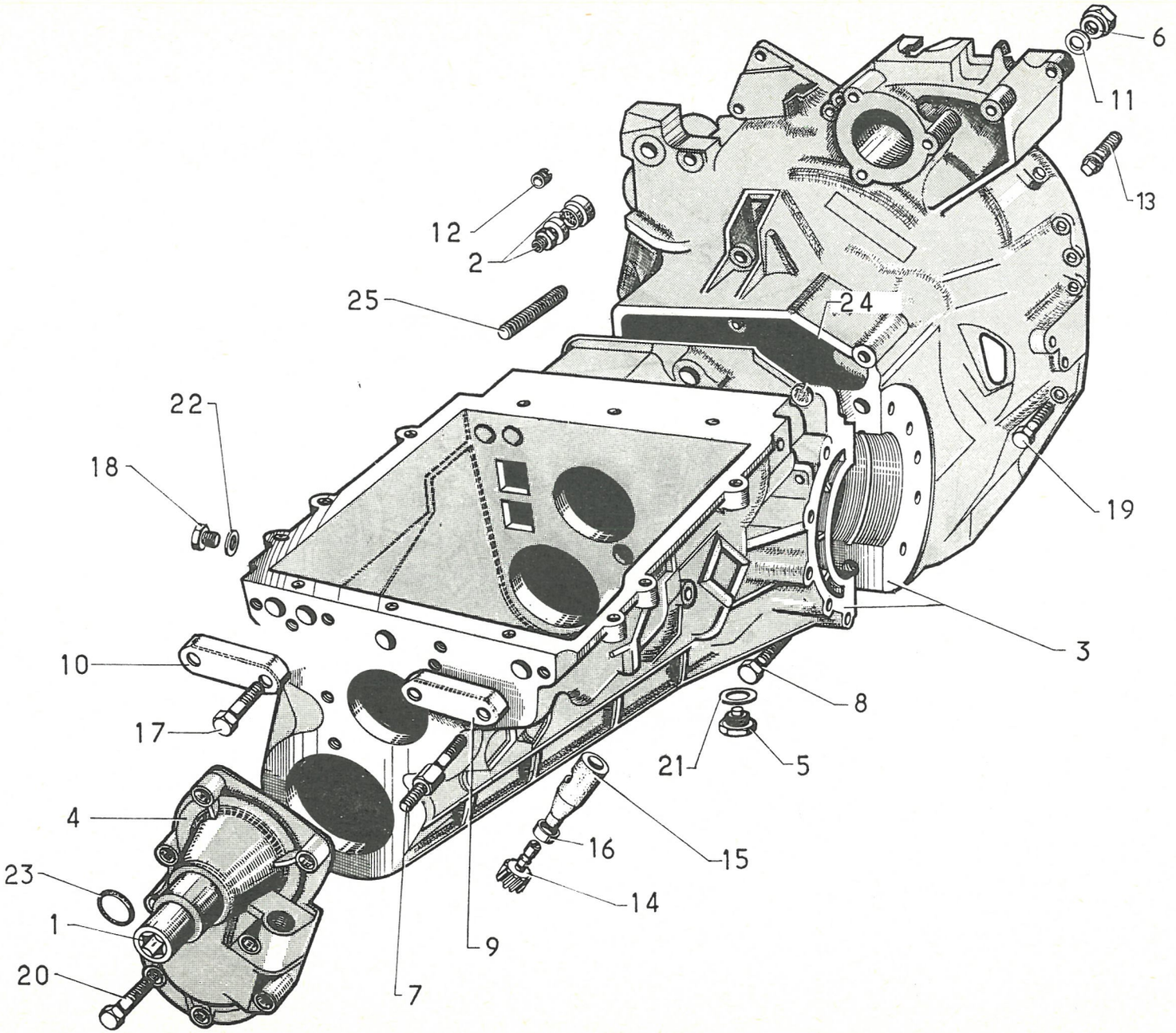

611

I	NUMÉROS	K		Boîte 4 vitesses Carter (Suite)	Vierganggetriebe Getriebegehäuse (Forts.)	4-speed gearbox Housing (Cont.)	Caja de cambio de 4 velocidades Carter (Cont.)	SC a 4 marce Carter (Cont.)
10	DJ 331-87	1	L 81 - h 32 - 1 ⌀ 7 × 100 - **bvm.**	Chapeau :	Deckel :	Cover:	Tapa :	Copèrchio :
	DX 331-87	1	**bvh.**	– de 1re et 2e.	– für 1. u. 2. Gang.	– f. 1st and 2nd speed.	– de 1ª y 2ª.	– 1ª e 2ª.
11	1 D 5 411 374 H *D 331-77*	4	12,5 × 18 × 2,5.	Rondelle.	Scheibe.	Washer.	Arandela.	Rondella.
12	1 D 5 411 376 E *DM 331-82*	1	⌀ 9 × 125.	Douille de mise à l'air libre.	Entlüftungstülle.	Air vent.	Casquillo de puesta al aire libre.	Boccola di rimessa all' aria libera.
13	ZD 9346 100 U	2	7 × 32.	Vis tête conique.	Schraube m. Konischem Koff.	Screw with conical head.	Tornillo de cabeza conica.	Vite a testa conica.
14	DX 381-1	1	TT - Sauf DT - DV.	Pignon de compteur (21 dents) :	Tachospirale (21 Zähne) :	Pinion (21 teeth):	Piñon de cuenta-kilometros (21 dientes) :	Pignoncino del contachilometri (21 denti):
	DV 381-1 A	1	DT - DV.	– TT utilisation montagne (16 dents).	– AT bei Fahrt im Gebirge (16 Zähne).	– pinion (16 teeth).	– TT para montaña (16 dientes).	– TT montagna (16 denti).
15	1 D 5 411 680 J *DV 381-2*	1	L 61,5.	Prise de compteur (nylon)	Anschlussstück für Tachospirale (Nylon).	Nylon socket.	Toma de cuentakilometros (nilon).	Presa del contachilometri (nailon).
16	1 D 5 411 679 Y *DV 381-61*	1	⌀ int. 12 - h 6,2.	Cuvette de prise de compteur.	Teller für Tachoanschluss.	Socket cup.	Cubeta de toma de cuentakil.	Scodellino per pressa del. contachi.
17	ZD 9028 400 U	1	TH 5 × 20 - **bvh.**	Vis de chapeau :	Schraube :	Screw:	Tornillo eje :	Vite :
	ZD 9029 300 W	4	TH 5 × 48 - **bvm.**	–	–	–	–	–
		2	**bvh.**	–	–	–	–	–
18	ZD 9382 100 W	1	TH 9 × 16.	Vis bouchon de niveau..	Niveaustopfen.	Screw (level plug).	Tornillo tapón de nivel.	Vite tappo di livello.
19	ZD 9346 100 U	2	TH 7 × 32.	Vis de carter :	Schraube zur Gehäusebefestigung :	Housing screw:	Tornillo de carter :	Vite per carter :
	ZD 9372 700 U	1	TH 7 × 60.	–	–	–	–	–
	ZD 9372 800 U	1	TH 7 × 65.	–	–	–	–	–
	DX 331-73 D	1	⌀ 7 × 100 - L 123,5 - **bvh.**	Vis colonnette de carter.	Stützschraube zur Gehäusebefestigung.	Screw, shouldered.	Tornillo de carter.	Vite a colonnetta per carter.
20	ZD 9383 400 W	2	TH 9 × 50.	Vis de chapeau :	Schraube f. Deckel :	Screw:	Tornillo de tapa :	Vite per copèrchio :
	ZD 9382 700 U	6	TH 9 × 30.	–	–	–	–	–
21	ZD 9247 800 U	1	16,3 × 22 × 1.	Joint de bouchon de vidange.	Dichtung für Ablassstopfen.	Drain plug joint.	Junta de tapón de vaciado.	Guarnizione per tappo di scárico (cambio dell olio).

I	NUMÉROS	K		Boîte 4 vitesses Carter (Suite)	Viergangetriebe Getriebegehäuse (Forts.)	4-speed gearbox Housing (Cont.)	Caja de cambio de 4 velocidades Carter (Cont.)	SC a 4 marce Carter (Cont.)
22	ZD 9241 700 U	1	9,2 × 14 × 1,1.	Joint de vis bouchon de niveau.	Dichtung für Niveaustopfen.	Level plug joint.	Junta de tornillo tapón de nivel.	Guarnizione per vite tappo di livello.
23	ZD 9503 700 U	1	18,4 × 23,8 × 2,7.	Joint torique.	Ringdichtung.	Ring seal.	Junta torica.	Gommino.
24	ZC 9613 015 U	1	⌀ 17.	Bouchon expansible.	Federstopfen.	Expanding plug.	Tapón expansible.	Tappo ad espansione.
25	ZC 9616 023 U	2	12 × 74.	Goujon de carter :	Stehbolzen zur Gehäuseverbindung :	Housing stud:	Esparrago de carter :	Prigioniero per carter :
	ZC 9616 065 U	2	12 × 92.	–	–	–	–	–
			D à D	**Pièces spéciales**	**Spezialteile**	**Special parts**	**Piezas especiales**	**Pezzi speciali**
3	DJ 331-1 A	1	DJF - DV - DT - DLF → 7/72.	Carter de BV :	Getriebegehäuse :	Gearbox housing:	Carter de CC :	Carter SC :
	DJ 331-1 C		DJF - DV - DT - DLF → 7/72.	– (option climatiseur).	– (Luftumwälzer).	– (air conditioner).	– (climatizador).	– (climatizzatore).
	8 D 5 429 686 B		DV - DT - DLF 7/72 →.	–	–	–	–	–

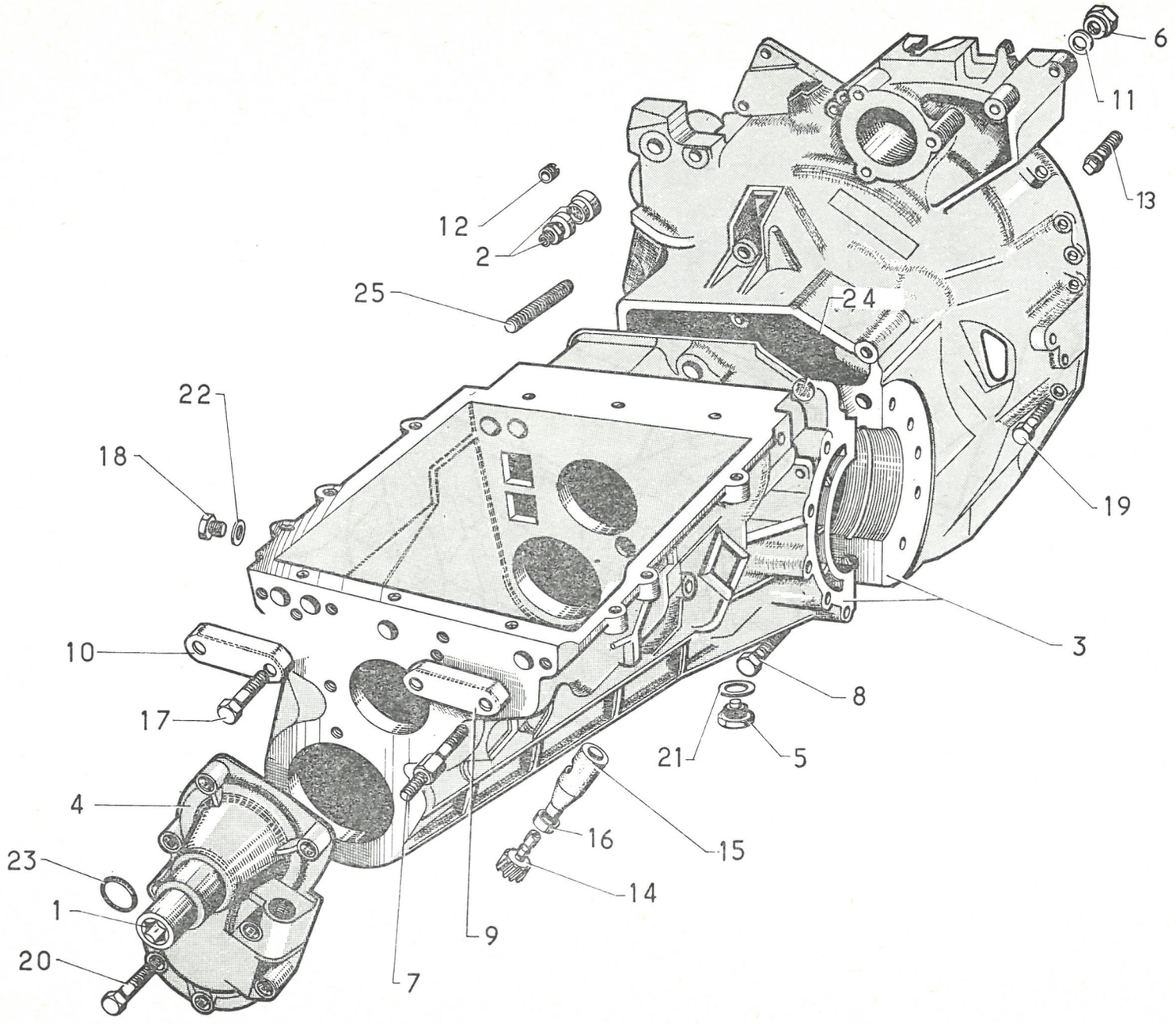

611

1-331/2

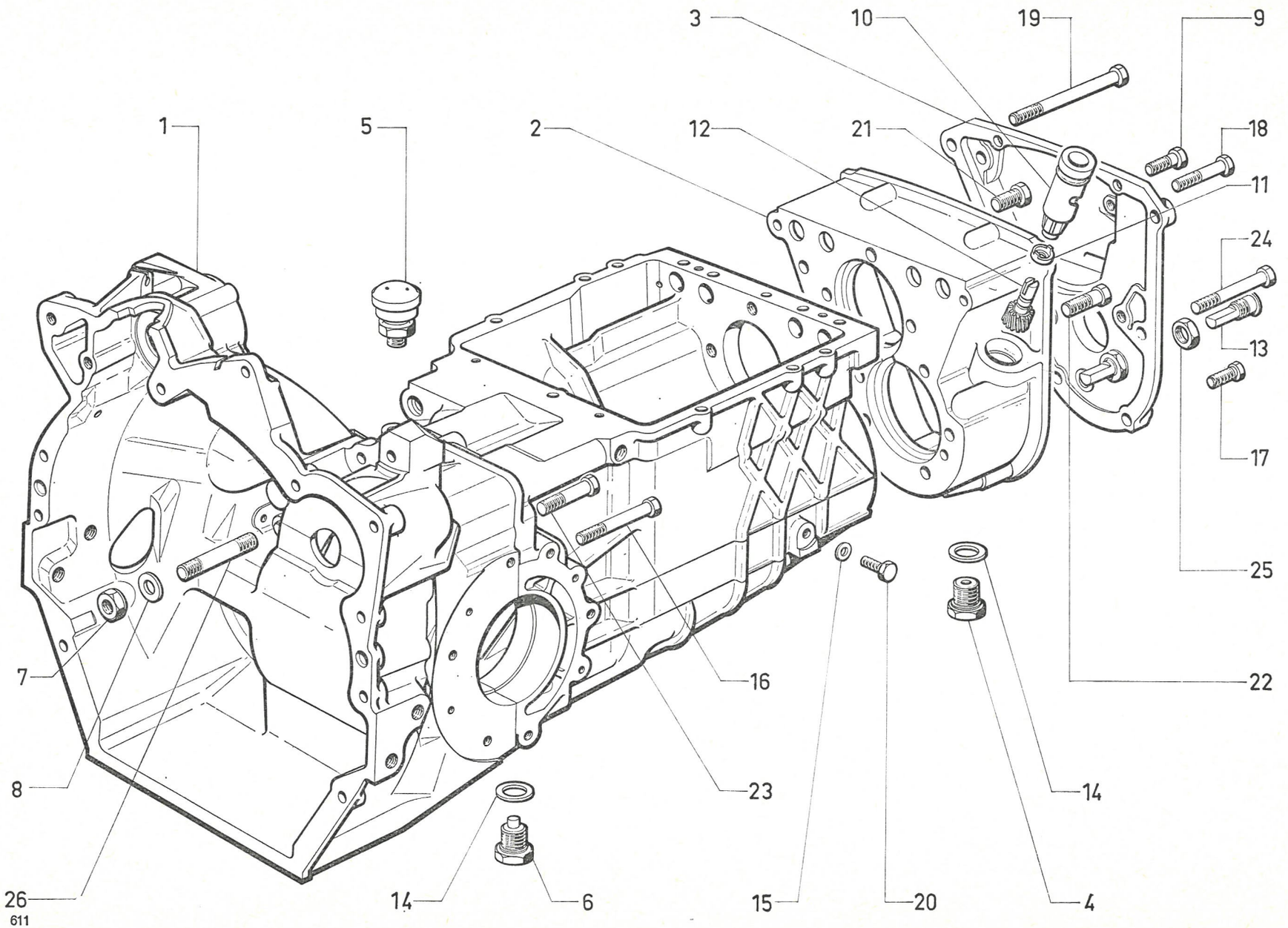

I	NUMÉROS	K		Boîte 5 vitesses Carter	Fünfganggetriebe Getriebegehäuse	5-speed gearbox Housing	Caja de cambio de 5 velocidades Carter	SC a 5 marce Carter
1		1		Carter de BV :	Getriebegehäuse :	Gearbox housing:	Carter de CC :	Carter SC :
	DJ 331-121 A		DJ - DT → 7/72.	–	–	–	–	–
	DJ 331-122 A		DJ (IE). DJ - DP - DJF 7/72 →.	–	–	–	–	–
	DJ 331-123 A		DJ - DT → 7/72.	– (option climatiseur).	– (Luftumwälzer).	– (air conditioner).	– (climatizador).	– (climatizzatore).
	DJ 331-124 A		DJ (IE). DJ - DP - DJF 7/72 →.	– (option climatiseur).	– (Luftumwälzer).	– (air conditioner).	– (climatizador).	– (climatizzatore).
2	DJ 331-150 A	1		Carter avant.	Vorderes Gehäuse.	Front housing.	Carter delantero.	Carter anteriore.
3	DJ 331-011 A	1	7/71 → 10/71 R.p. 5 412 306 N.	Couvercle avant :	Vorderer Deckel :	Front cover:	Tapa delantero :	Copèrchio anteriore :
	2 D 5 412 306 N	1	10/71 →.	–	–	–	–	–
4	1 T 5 411 382 V *A 9132-001 L*	1	⌀ 16 × 150.	Bouchon de vidange.	Ablassstopfen.	Drain plug.	Tapón de vaciádo.	Tappo di scarico.
5	1 D 5 411 392 D *DM 331-04*	1	PO.	Reniflard.	Entlüfter.	Breather.	Respiradero.	Sfiatatòio.
6	1 T 5 411 384 S *D 9331-006 A*	1	TH 16 × 150 → 1/72.	Bouchon de vidange :	Ablassstopfen :	Drain plug:	Tapón de vaciádo :	Tappo di scarico :
	1 T 5 415 582 Y	1	TH 16 × 150 1/72 →.	–	–	–	–	–
7	1 D 5 411 375 U *D 331-63*	4	12 × 175.	Écrou.	Mutter.	Nut.	Tuerca.	Dado.
8	1 D 5 411 374 H *D 331-77*	4	⌀ 12,5 × 18 × 2,5.	Rondelle.	Scheibe.	Washer.	Arandela.	Rondella.
9	1 D 5 413 599 T *N 331-81*	2	TH 7 × 100 - L 31 mm.	Vis.	Schraube.	Screw.	Tornillo.	Vite.
10	1 D 5 411 680 J *DV 381-2*	1	L 61,5.	Prise de compteur.	Anschlussstück für Tachospirale.	Connection socket.	Toma de cuenta-km.	Presa del contra-km.
11	1 D 5 411 679 Y *DV 381-61*	1	⌀ int. 12 - h 6,2.	Cuvette prise compteur.	Teller f. Taschoanschluss.	Cup f. socket.	Cubeta de toma.	Scodellino di presa.
12	DX 381-101 A	1	DJ (IE) - DJ.	Pignon de compteur (21 dents).	Tachoritzel (21 Zähne).	Pinion (21 teeth).	Pinión (21 dientes).	Pignoncino (21 denti).
	DT 381-101 A		DT.	Pignon de compteur (16 dents)	Tachoritzel (16 Zähne).	Pinion (16 teeth).	Pinión (16 dientes).	Pignoncino (16 denti).
13	1 D 5 406 463 C *S 381-198 A*	1	⌀ 10 × 150.	Butée de pignon de compteur.	Anschlag f. Tachoritzel.	Stop f. pinion.	Tope de pinión.	Reggispinta per pignoncino.
14	ZD 9247 800 U	2	16,3 × 22 × 1.	Joint du bouchon de vidange.	Dichtung f. Ablassstopfen.	Gasket f. drain plug.	Junta de tapón de vaciado.	Guarn. per tappo di scarico.

I	NUMÉROS	K		Boîte 5 vitesses Carter (Suite)	Fünfganggetriebe Getriebegehäuse (Forts.)	5-speed gearbox Housing (Cont.)	Caja de cambio de 5 velocidades Carter (Cont.)	SC a 5 marce Carter (Cont.)
15	ZD 9247 900 U	1	9,2 × 14 × 2.	Joint du bouchon de niveau.	Dichtung für Niveaustopfen.	Gasket f. lever plug.	Junta de tapón de nivel.	Guarniz. per tappo di livelo.
16	ZD 9346 700 W	1	TH 7 × 38.	Vis assemblage carter :	Verbindungsschraube :	Assembly screw:	Tornillo de unión :	Vite collegamento :
	ZD 9372 400 W	2	TH 7 × 45.	–	–	–	–	–
	ZD 9372 800 U	4	TH 7 × 65.	–	–	–	–	–
17	ZD 9372 000 W	2	TH 7 × 25.	Vis fixat. couvercle AV :	Schraube zur Befest. des vorderen Deckels :	Screw f. front cover:	Tornillo de tapa ant. :	Vite per coperchio ant. :
18	ZD 9372 200 W	1	TH 7 × 40.	–	–	–	–	–
19	ZD 9373 200 W	2	TH 7 × 95.	Vis fixation couvercle et carter AV	Schraube zur Befest. des Deckels u. vord. Gehäuses.	Screw f. cover and front housing.	Tornillo de tapa y carter delantero.	Vite per coperchio e carter ant.
20	ZD 9382 100 W	1	9 × 125 - L 16.	Bouchon de niveau.	Niveaustopfen.	Lever plug.	Tapón de nivel.	Tappo di livelo.
21	ZD 9382 500 U	3	TH 9 × 25.	Vis.	Schraube.	Screw.	Tornillo.	Vite.
22	ZD 9382 700 U	5	TH 9 × 30.	Vis.	Schraube.	Screw.	Tornillo.	Vite.
23	ZD 9383 100 W	2	TH 9 × 42.	Vis.	Schraube.	Screw.	Tornillo.	Vite.
24	ZD 9383 600 W	1	TH 9 × 65.	Vis.	Schraube.	Screw.	Tornillo.	Vite.
25	ZD 9524 400 W	1	H M 10.	Écrou.	Mutter.	Nut.	Tuerca.	Dado.
26	ZC 9616 023 U	2	12 × 74.	Goujon.	Stehbolzen.	Stud.	Esparrago.	Prigioniero.
	ZC 9616 065 U	2	12 × 92.	Goujon.	Stehbolzen.	Stud.	Esparrago.	Prigioniero.
	1 S 5 412 307 S	1	2 ⌀ 3,5 10/71 →.	Plaque d'écoulement.	Abflussplatte.	Outflow plate.	Placa de chorreo.	Placca scolo.
	1 S 5 412 308 K	1	⌀ 8 - L 88,5 10/71 →.	Tube d'écoulement.	Abflussrohr.	Outflow tube.	Tubo de chorreo.	Tubo scolo.
	1 S 5 412 310 G	1	e 18. 10/71 →.	Déflecteur d'huile.	Ölabweisblech.	Oil deflector.	Deflector de aceite.	Deflettore olio.
	26 130 159 *ZC 9613 015 U*	1	⌀ 17.	Bouchon expansible.	Stopfen, ausdenbar.	Expanding plug.	Tapón expansible.	Tappo espansibile.
			D à D	**Pièces spéciales**	**Spezialteile**	**Special parts**	**Piezas especiales**	**Pezzi speciali**
1	DJ 331-126 A	1	DJ (IE). DJ - DP - DJF 7/72 →.	Carter de BV :	Getriebegehäuse :	Gearbox housing:	Carter de CC :	Carter de SC :
	DJ 331-128 A		DJ - DT → 7/72.	–	–	–	–	–

1-331/2

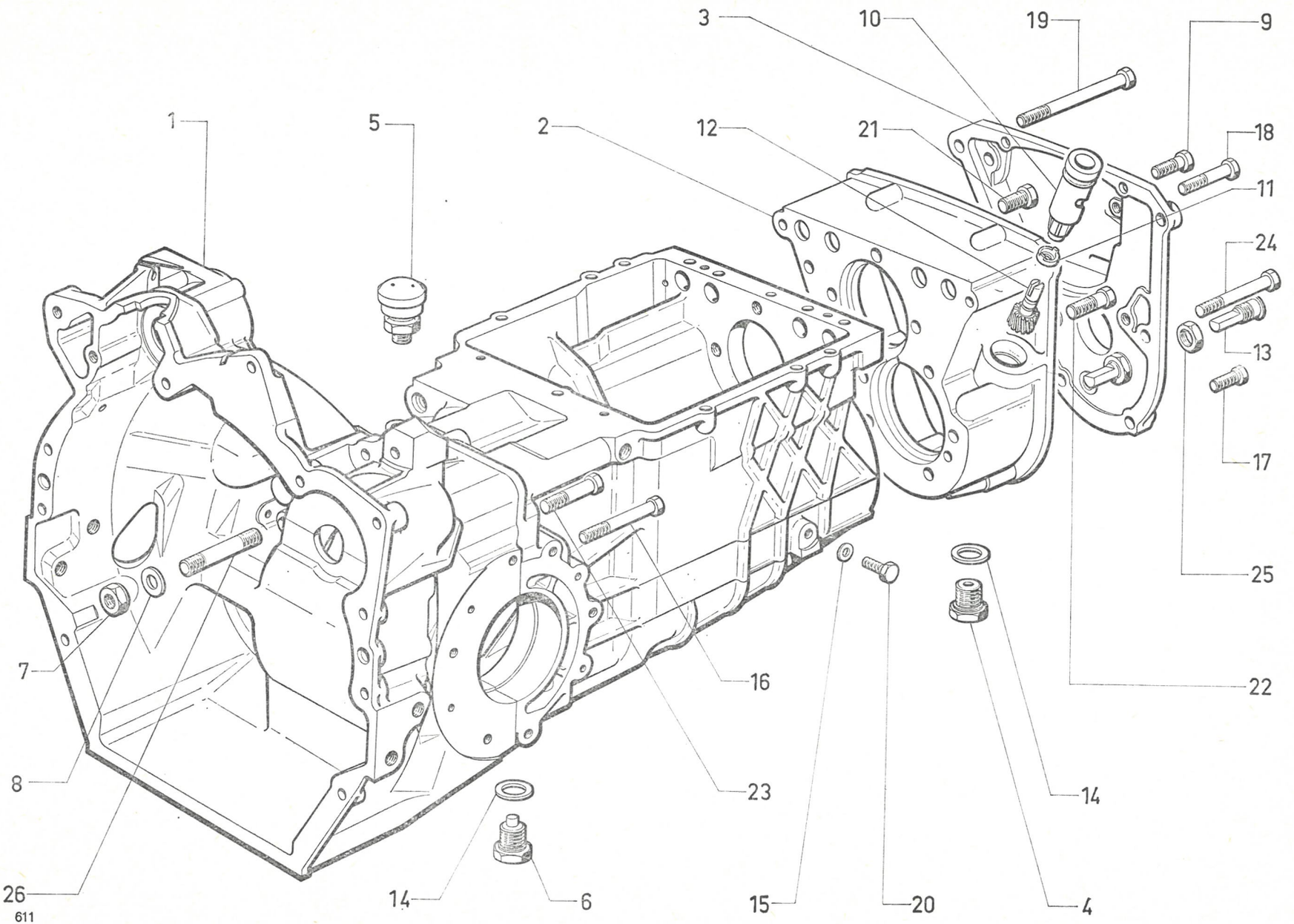

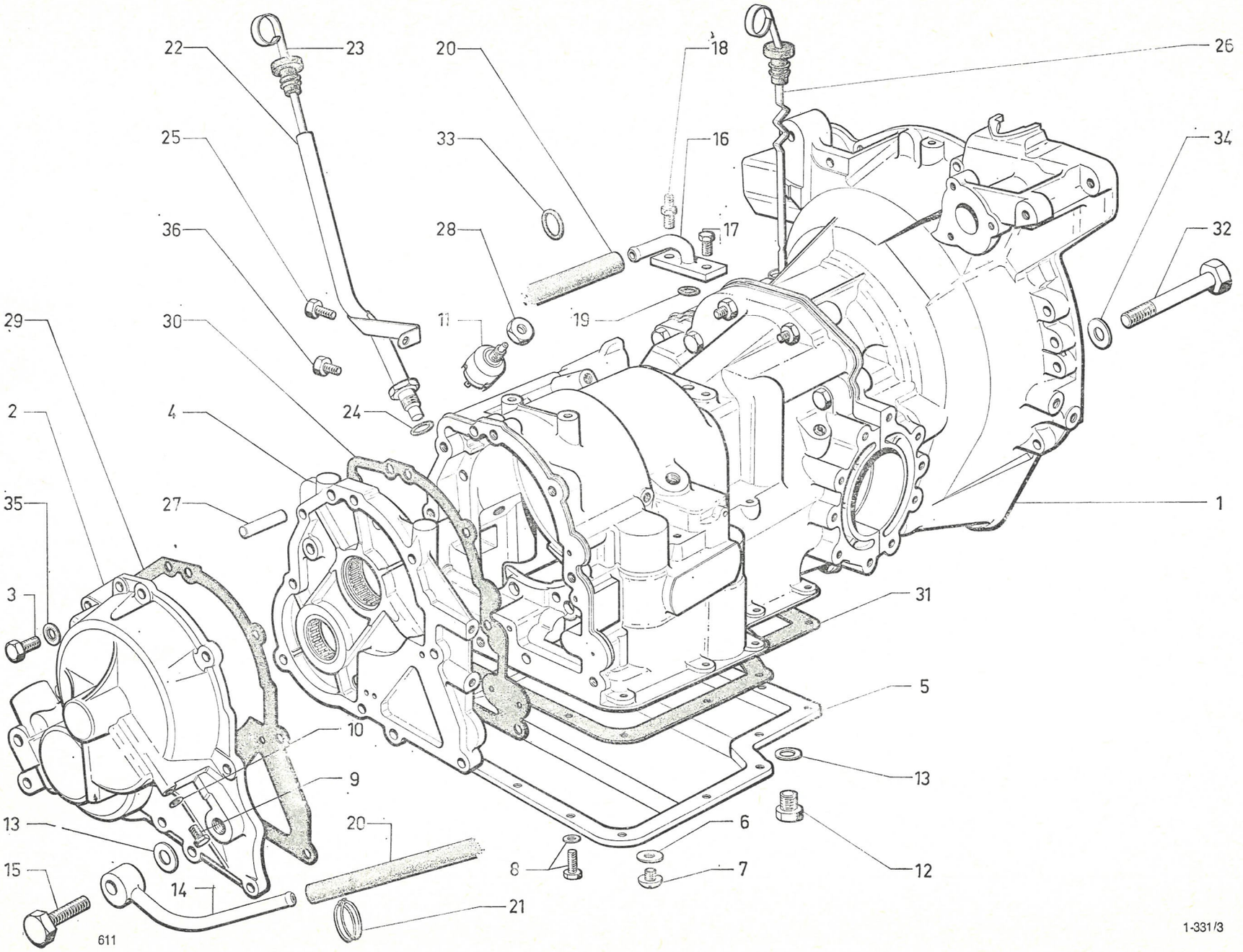
22
23
20
18
26
25
33
16
34
36
28
17
32
29
30
11
19
2
4
24
35
27
1
3
31
5
10
13
9
13
20
6
15
8
7
12
14
21
611
1-331/3

I	NUMÉROS	K	BW	Boîte de vitesses Carter	Getriebe Getriebegehäuse	Gearbox Housing	Caja de velocidades Carter	Scatola cambio Carter
1	8 D 5 422 995 Y	1		Carter avec piston de servo.	Gehäuse m. Kolben für Servobetätigung.	Housing with piston for servo-control.	Carter con pistón de servo-mando.	Carter con pistone servo-comando.
2	2 D 5 422 993 B	1		Carter avec douille à aiguilles.	Gehäuse m. Nadellager.	Housing with needle-bearing.	Carter con cartucho de agujas.	Carter con cuscinetto a rullini.
3	ZD 9383 200 W	2	9 × 45.	Vis :	Schraube :	Screw:	Tornillo :	Vite :
	1 D 5 403 332 V	2	1 ⌀ 7 - 1 ⌀ 9 - L 67.	– colonnette.	– abgefast.	– shouldered.	– columnita.	– colonnetta.
	ZD 9383 700 W	1	9 × 70.	–	–	–	–	–
	ZD 9384 130 W	1	9 × 90.	–	–	–	–	–
	DX 033-120 A	2	⌀ 9 - L 64.	– colonnette.	– abgefast.	– shouldered.	– columnita.	– colonnetta.
4	1 D 5 423 003 K	1		Boîtier avec roulements.	Gehäuse m. Lagern.	Casing with bearings.	Caja con rodamientos.	Scatola con cuscinetti.
5	2 D 5 422 922 E	1		Carter d'huile.	Ölwanne.	Oil sump.	Carter de aceite.	Coppa dell'olio.
6	1 D 5 423 033 L	1	9,5 × 22,5.	Rondelle d'étanchéité.	Dichtscheibe.	Sealing washer.	Arandela de estanq.	Rondella di tenuta.
7	1 D 5 423 034 X	1	3/8".	Bouchon de vidange	Ablassstopfen.	Drain plug.	Tapón de vaciado.	Tappo di spurgo.
8	1 D 5 423 045 S	15	1/4" - L 14.	Vis de rondelle.	Schraube mit Scheibe.	Screw and washer.	Tornillo y arandela.	Vite e rondella.
9	ZD 9370 100 W	1	H 7 × 12.	Bouchon sur carter AV.	Stopfen a. vord. Gehäuse.	Front housing plug.	Tapón de carter del.	Tappo del carter ant.
10	ZD 9247 600 U	1	7,2 × 11 × 1.	Joint cuivre.	Kupferdichtung.	Copper gasket.	Junta de cobre.	Guarnizione rame.
11	2 D 5 402 307 D	1		Contacteur sécurité démarreur.	Sicherheitsschalter für Anlasser.	Safety switch for starter motor.	Contactor de securidad de arrancador.	Contattore di sicurez. per. motorino avviamento.
12	1 T 5 411 384 S	1	TH 16 × 150.	Bouchon de vidange.	Ablassstopfen.	Drain plug.	Tapón de vaciado.	Tappo di spurgo.
13	ZD 9247 800 U	1	16,3 × 22 × 1.	Joint :	Dichtung :	Seal:	Junta :	Junta :
		2		– de vis raccord.	– f. Verbindungsschraube.	– f. union screw.	– de tornillo-racor.	– per vite-raccordo.
14	1 D 5 403 523 W	1		Raccord orientable.	Verstellbare Verbindung.	Swivelling union.	Racor orientable.	Raccordo orientabile.
15	1 D 5 403 521 Z	1	TH 16 × 150.	Vis raccord.	Verbindungsschraube.	Union screw.	Tornillo-racor.	Vite-raccordo.
16	1 D 5 418 395 Y	1		Bride avec tube.	Flansch mit Rohr.	Flange with pipe.	Brida con tubo.	Flangia con tubo.

I	NUMÉROS	K	BW	Boîte de vitesses Carter (Suite)	Getriebe Getriebegehäuse (Forts.)	Gearbox Housing (Cont.)	Caja de velocidades Carter (Cont.)	Scatola cambio Carter (Cont.)
17	ZD 9372 000 W	1	TH 7 × 25.	Vis de bride.	Schraube f. Flansch.	Flange screw.	Tornillo de brida.	Vite per flangia.
18	1 D 5 418 486 M	1	7 × 60.	Vis colonnette.	Schraube, abgefast.	Shouldered screw.	Tornillo columnita.	Vite colonnetta.
19	GX 08 202 01 A	1	15 × 19,90 × 2,45.	Joint torique.	Ringdichtung.	Ring seal.	Junta torica.	Gommino.
20	DX 033-116 A	2	14 × 21 × 600.	Tube d'échangeur.	Rohr f. Wärmetauscher.	Pipe f. exchanger.	Tubo de cambiador.	Tubo scambiatore.
21	ZC 9614 040 U	4		Collier.	Schelle.	Collar.	Collar.	Fascetta.
22	DX 033-106 A	1		Tube de jauge boîte.	Rohr f. Messstab.	Dipstick tube.	Tubo de varilla.	Tubo per astina.
23	1 D 5 422 134 P	1	L 617,5.	Jauge d'huile.	Ölmessstab.	Dipstick.	Varilla medidora.	Astina livello olio.
24	1 D 5 422 870 P	1	15,8 × 19,8 × 3,5.	Joint de tube de jauge.	Dichtung f. Rohr.	Seal f. tube.	Junta de tubo.	Guarnizione tubo.
25	ZD 9345 500 W	1	TH 7 × 14.	Vis de tube de jauge.	Schraube f. Rohr.	Tube screw.	Tornillo de tubo.	Vite per tubo.
26	1 D 5 422 868 T	1	L 290,5.	Jauge d'huile différentiel.	Ölmessstab f. Differential.	Oil dipstick for differential.	Varilla medidora de aceite de diferencial.	Astina livello olio per differenziale.
27	1 D 5 422 994 M	2	9,5 × 45.	Goupille de carter.	Passstif f. Gehäuse.	Housing pin.	Grupilla de carter.	Coppiglia per carter.
28	1 D 5 423 031 P	1	7/16".	Écrou de contacteur.	Mutter f. Schalter.	Switch nut.	Tuerca de contactor.	Dado per contattore.
29	1 D 5 422 987 L	1		Joint.	Dichtung.	Sealing.	Junta.	Guarnizione.
30	1 D 5 423 000 C	1		Joint.	Dichtung.	Sealing.	Junta.	Guarnizione.
31	1 D 5 422 988 X	1		Joint carter d'huile.	Dichtung f. Ölwanne.	Sealing f. oil sump.	Junta de carter aceite.	Guarnizione coppa olio.
32	2 D 5 422 895 L	4	L 90.	Vis.	Schraube.	Screw.	Tornillo.	Vite.
33	0 D 5 422 935 W	1	12 × 17.	Joint torique :	Ringdichtung :	Ring seal:	Junta torica :	Gommino :
	0 D 5 423 029 T	1	24 × 28,5.	–	–	–	–	–
34	1 D 5 422 888 K	4	⌀ 11.	Rondelle.	Scheibe.	Washer.	Arandela.	Rondella.
35	1 D 5 423 044 F	1	⌀ 9,5.	Rondelle étanche.	Dichtscheibe.	Sealing washer.	Arandela de estanq.	Rondella di tenuta.
36	1 D 5 423 006 T	1		Bouchon prise de pression.	Stopfen am Druckanschluss.	Plug on pressure offtake.	Tapón de toma de presión.	Tappo per presa di pressione.
	1 D 5 423 326 W	1		Nécessaire de joint.	Satz Dichtungen.	Set of gaskets.	Juego de juntas.	Serie di guarnizioni.

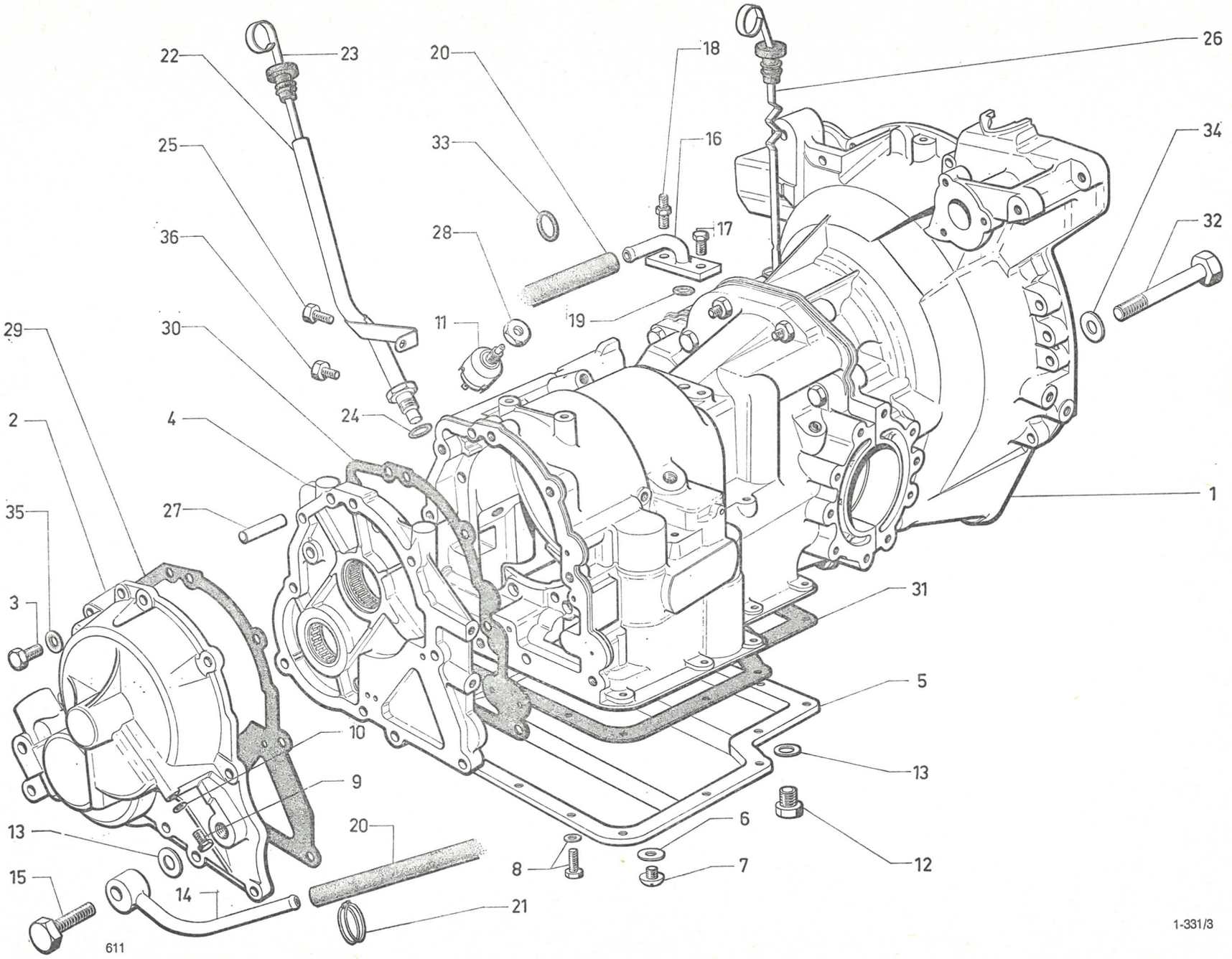
22
23
20
18
26
25
33
16
34
36
28
17
32
30
11
19
29
24
4
2
27
1
35
31
3
5
10
13
9
6
13
20
8
7
12
15
14
21
611

1-331/3

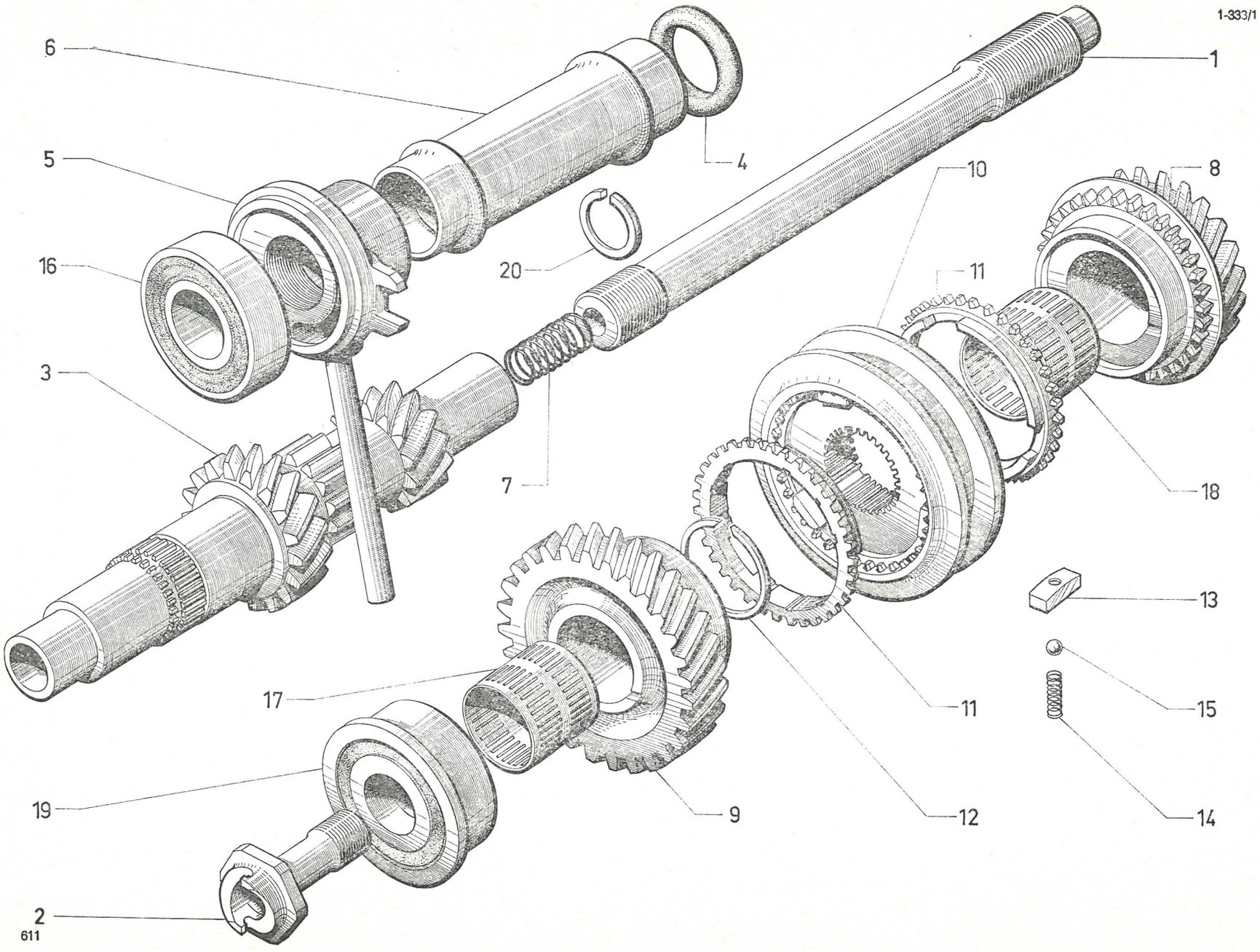
1-333/1
6
5
16
3
4
20
1
10
8
11
7
18
13
17
11
15
19
9
12
14
2
611

I	NUMÉROS	K		BV - Arbre primaire Pignons (4 vitesses)	Primärwelle - Ritzel (Vierganggetriebe)	Primary shaft Pinions (4-speed gearbox)	Arbol primario Piñones (CC de 4 velocidades)	Albero primario Ingranaggi (SC a 4 marce)
1	1 D 5 411 402 M *DX 332-1*	1	L 296.	Arbre de commande.	Getriebewelle.	Drive shaft.	Arbol de mando.	Albero di comando.
2	DS 332-4	1	⌀ 18 × 125.	Écrou dent de loup.	Mutter mit Anwerfklaue.	Dog nut.	Tuerca dentada.	Dado con innesto a griffe.
3	1 D 5 416 866 D *DX 332-6*	1	L 248.	Arbre primaire 18 × 13 × 12 dents.	Primärwelle 18 × 13 × 12 Zähne.	Primary shaft 18 × 13 × 12 teeth.	Arbol primario 18 × 13 × 12 dientes.	Albero primario 18 × 13 × 12 denti.
4	1 D 5 411 397 H *DV 332-20*	2	36 × 45 × 6.	Joint de tube support.	Dichtung für Tragrohr.	Support tube joint.	Junta de tubo soporte.	Guarniz. del tubo supporto.
5	1 D 5 411 396 X *DV 332-47*	1	⌀ int. 30.	Flasque de retour d'huile.	Flansch für Ölrücklauf.	Oil return flange.	Deflector de retorno de aceite.	Paraolio di ritorno olio.
6	1 D 5 411 401 B *DV 332-49*	1	⌀ int. 32 - L 154.	Tube de support de butée.	Tragrohr für Kupplungsdrucklager.	Support tube.	Tubo de soporte de tope.	Tubo del supporto della reggispinta.
7	1 D 5 411 393 P *DX 332-91*	1	⌀ ext. 14,8.	Ressort d'arbre.	Haltefeder für Welle.	Shaft spring.	Muelle de arbol.	Molla d'albero.
8				Pignon fou de 3e :	Ritzel für 3. Gang :	Idler pinion (3rd):	Piñón loco de 3ª :	Ingranaggio folle della 3ª :
	DX 333-8 D	1	TT - Sauf DV - DT.	– 29 dents.	– 29 Zähne.	– 29 teeth.	– 29 dientes.	– 29 denti.
	2 D 5 415 863 B	1	DV - DT.	– 30 dents.	– 30 Zähne.	– 30 teeth.	– 30 dientes.	– 30 denti.
9				Pignon de 4e :	Ritzel für 4. Gang :	Pinion (4th):	Piñón de 4ª :	Ingranaggio della 4ª :
	DX 333-17	1	TT - Sauf DV - DT.	– 27 dents.	– 27 Zähne.	– 27 teeth.	– 27 dientes.	– 27 denti.
	DV 333-17	1	DV - DT.	– 28 dents.	– 28 Zähne.	– 28 teeth.	– 28 dientes.	– 28 denti.
10	DX 335-06 A	1	⌀ ext. 97,5 - e 28,4.	Synchro de 3e et 4e.	Synchronisierglocke für 3. und 4. Gang.	Synchro (3rd and 4th).	Sincronismo de 3ª y 4ª.	Sincronizzatore della 3ª e 4ª.
11	1 D 5 411 567 F *DV 335-16*	2	e 10,2.	Bague de synchro de 3e et 4e.	Zahnring f. Synchron. des 3. u. 4. Ganges.	Synchro-ring (3rd and 4th).	Casquillo de sincronisación 3ª y 4ª.	Anello del sincro della 3ª e 4ª.
12		?	⌀ int. 36.	Segment de synchro de 3e et 4e :	Sicherungsring für Synchronisierglocke :	Circlip:	Segmento del sincronismo de 3ª y 4ª :	Segmento del sincro della 3ª e 4ª :
	1 D 5 411 568 S *DV 335-64*		e 2,20.	–	–	–	–	–
	1 D 5 411 569 C *DV 335-64 A*		– 2,25.	–	–	–	–	–
	1 D 5 411 570 N *DV 335-64 B*		– 2,30.	–	–	–	–	–
	1 D 5 411 571 Z *DV 335-64 C*		– 2,35.	–	–	–	–	–

I	NUMÉROS	K		BV - Arbre primaire Pignons (4 vitesses) *(Suite)*	Primärwelle - Ritzel (Vierganggetriebe) *(Forts.)*	Primary shaft Pinions (4-speed gearbox) *(Cont.)*	Arbol primario Piñones (CC de 4 velocidades) *(Cont.)*	Albero primario Ingranaggi (SC a 4 marce) *(Cont.)*
13	1 D 5 411 561 R *DV 335-70*	?	e 5,2.	Doigt d'armement de synchro :	Mitnehmerzapfen für Synchronisierglocke :	Setting pin:	Dedo de entrenamiento del sincronismo :	Levetta d'innesto del sincro :
	1 D 5 411 562 B *DV 335-70 A*		e 5,3.	–	–	–	–	–
	1 D 5 411 563 M *DV 335-70 B*		– 5,4.	–	–	–	–	–
14	1 D 5 411 560 E *DV 335-73*	6	⌀ ext. 6.	Ressort de bille de synchro.	Feder für Kugel der Synchronisierglocke.	Ball spring.	Muelle de bola del sincro.	Molla della sfera del sincro.
15	ZD 9271 300 U	6	⌀ 6,35.	Bille de synchro.	Kugel für Synchronisierglocke.	Synchro ball.	Bola del sincronismo.	Sfera del sincro.
16	ZC 9620 159 U	1	30 × 61 × 16.	Roulement.	Kugellager.	Roller bearing.	Rodamiento.	Cuscinetto a sfere.
17	ZC 9620 174 U	1	32 × 35 × 35,9.	Cage à aiguilles de pignon de 4e.	Nadellagerkäfig für Ritzel für 4. Gang.	Needle cage.	Cartucho de agujas de piñón de 4ª.	Gabbia a rulli per ingran. della 4ª.
18	ZC 9620 218 U	1	36 × 39 × 37.	Cage à aiguilles de pignon de 3e.	Nadellagerkäfig für Ritzel für 3. Gang.	Needle cage.	Cartucho de agujas de piñón de 3ª.	Gabbia a rulli per ingran. della 3ª.
19	ZC 9620 272 U	1	25 × 62 × 67 × 25,5 → 11/71 R.p. GX 09 309 01 A.	Roulement double :	Doppelkugellager :	Ball bearing, double:	Rodamiento doble :	Cuscinetto doppio :
	GX 09 309 01 A	1	25 × 62 × 67,25 × 25,4 11/71 →.	–	–	–	–	–
20	ZC 9620 543 U	1	⌀ 26,5 - e 1,1.	Segment d'arbre de commande.	Seegerring für Antriebswelle.	Circlip.	Segmento de arbol de mando.	Segmento d'arresto albero di comando.

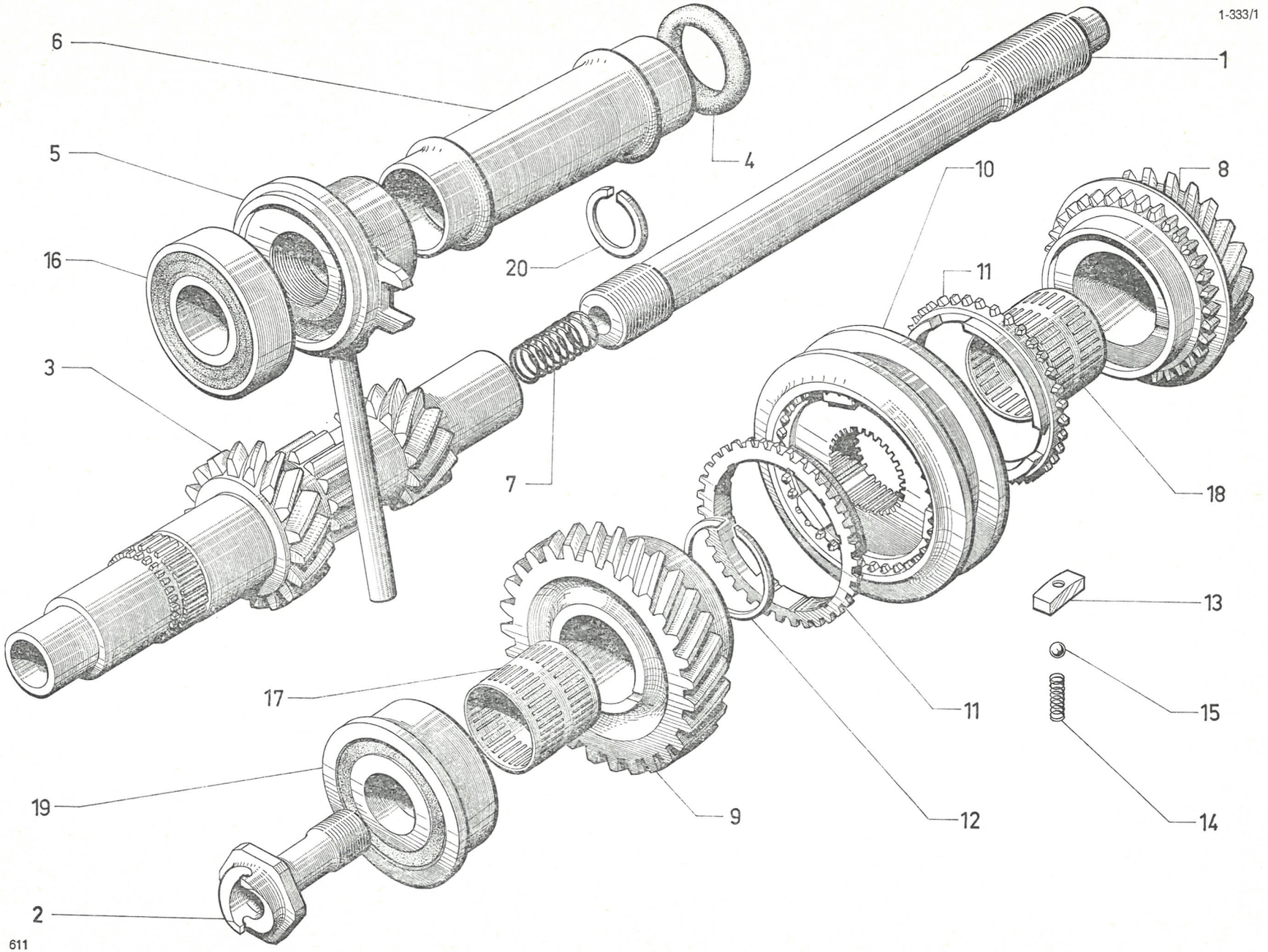
1-333/1
6
5
16
3
4
20
7
1
10
8
11
18
13
15
14
11
12
9
17
19
2
611

1-333/2

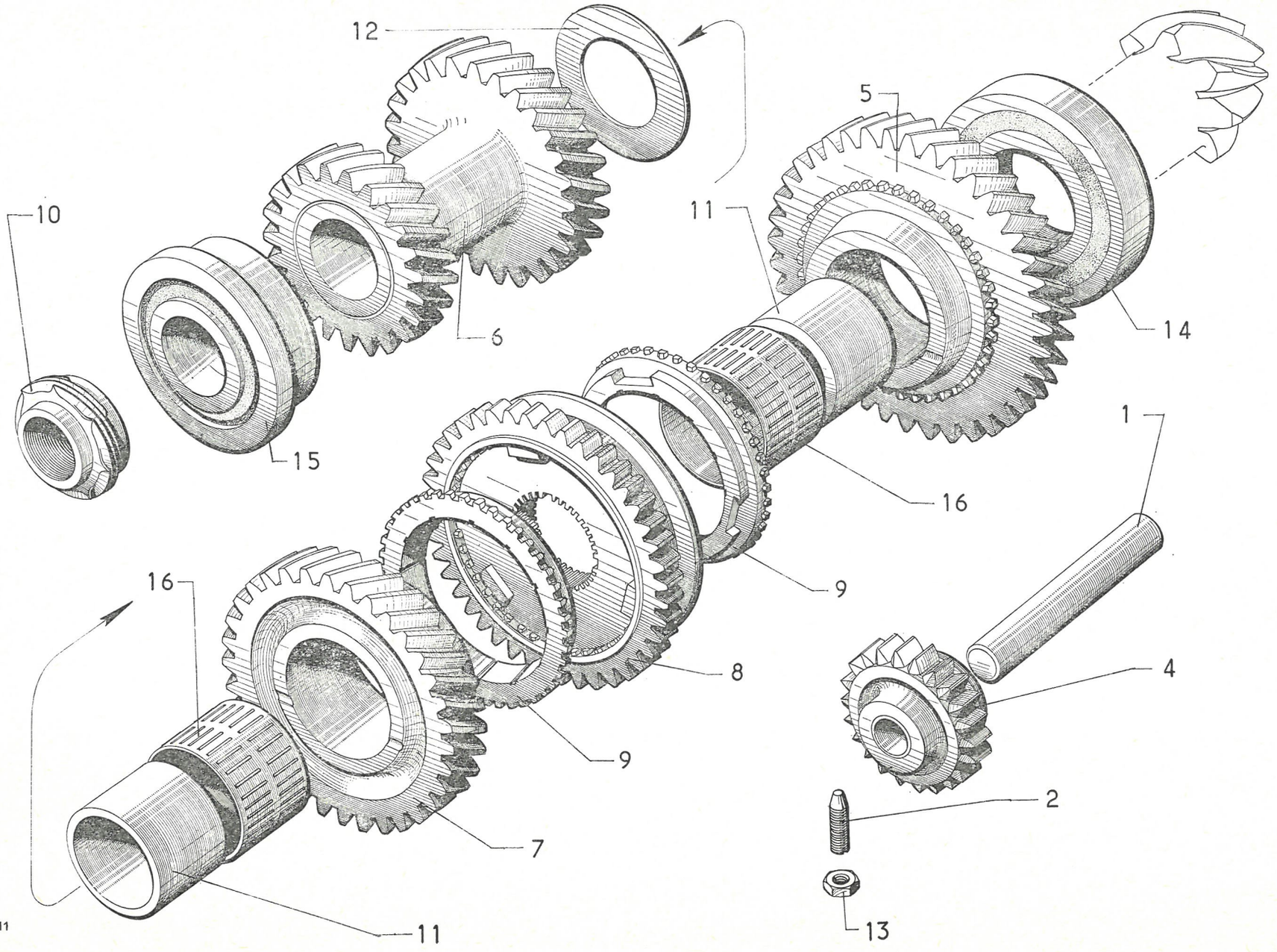

I	NUMÉROS	K		BV - Train de 3e et 4e - Pignons (4 vitesses)	Zahnradblock für 3. u. 4. Gang - Ritzel (Vierganggetriebe)	Gear train - Pinions (4-speed gearbox)	Tren de 3ª y 4ª Piñones (CC de 4 velocidades)	Treno della 3ª e 4ª Ingranaggi (SC a 4 marce)
1	1 D 5 411 398 U *DV 332-2*	1	16 × 113,5.	Axe de baladeur.	Achse für Schiebemuffe.	Spindle.	Eje de piñón movil.	Alberello per scorrevole.
2	1 D 5 411 399 E *D 332-94*	1	7 × 31.	Vis d'axe de baladeur :	Schraube f. Achse :	Screw f. spindle:	Tornillo de eje de piñón movil :	Vite per alberello dello scorrevole :
	DX 332-94		7 × 41,5 (IE).	–	–	–	–	–
4	1 D 5 411 416 P *DX 333-111 A*		e 14,4.	Pignon de marche AR (22 dents).	Schiebemuffe f. RW.-Gang (22 Zähne).	Reverse pinion (22 teeth).	Piñón de marcha atras (22 dientes).	Ingrannaggio della RM (22 denti.)
5	DV 333-13	1	⌀ int. 49 - L 36,65.	Pignon fou de 1re (39 dents).	Nebenritzel für 1. Gang (39 Zähne).	Idler pinion (1st speed).	Piñón loco de 1ª (39 dientes).	Ingrannaggio folle della 1ª (39 denti).
6				Train de 3e et 4e :	Zahnradblock 3. u. 4. G. :	Train (3rd and 4th):	Tren de 3ª y 4ª :	Treno della 3ª e 4ª :
	DX 333-16 A	1	TT - Sauf DV - DT.	– 23 et 35 dents.	– 23 und 35 Zähne).	– 23 and 35 teeth.	– 23 y 35 dientes.	– 23 e 35 denti.
	2 D 5 415 861 E		DV - DT.	– 22 et 34 dents.	– 22 und 34 Zähne.	– 22 and 34 teeth.	– 22 y 34 dientes.	– 22 e 34 denti.
7	DV 333-23	1		Pignon fou de 2e (33 dents).	Nebenritzel 2. Gang (33 Zähne).	Idler pinion (2nd) (33 teeth).	Piñon loco de 2ª (33 dientes).	Ingrannaggio folle della 2ª (33 denti).
8	1 D 5 411 564 Y *DX 335-907 A*	1		Synchro de 1re et 2e (41 dents).	Synchronisierglocke 1. und 2. Gang (41 Zähne).	Synchro 1st-2nd (41 teeth).	Sincronismo de 1ª y 2ª (41 dientes).	Sincro della 1ª e 2ª (41 denti).
9	1 D 5 411 565 J *DV 335-21*	2	e 9,65.	Bague de synchro de 1re et 2e.	Zahnring f. Synchronis. 1. u. 2 Gang.	Synchro-ring (1st-2nd).	Anillo de sincro. de 1ª y 2ª.	Anello del sincro della 1ª e 2ª.
10		1	⌀ 28 × 150 - h 20.	Écrou de pignon d'attaque :	Mutter für Antriebsritzel. :	Nut for pinion shaft:	Tuerca de piñon de ataque :	Dado per pignone conico :
	DX 344-5		TT - Sauf DT - DV.	– vis de compteur (10 filets).	– Tachoschraube mit 10 Gewindelängen.	– speedom. screw (10 threads).	– tornillo de cuentakilom. (10 roscas).	– vite per contachilometri (10 filetti).
	DV 344-5		DT - DV.	– TT utilisation montagne (7 filets).	– f. AT Verwendung Gebirge (7 Gewindel.).	– f. mountain use (7 threads).	– para la montaña (7 roscas).	– montagna (7 filetti).
11	1 D 5 411 422 E *DV 344-91*	2	36 × 45 × 36,7.	Bague de pignon d'attaque.	Abstandshülse für Antriebsritzel.	Distance bush.	Añillo de piñon de ataque.	Boccola per pignone conico.
12		?	36 × 58.	Rondelle de pignon d'attaque :	Einstellscheibe für Antriebsritzel :	Adjusting washer:	Arandela de piñon de ataque :	Rondella per pignone conico :
	1 D 5 411 423 R *DV 344-300*		e 1,65.	–	–	–	–	–
	1 D 5 411 424 B *DV 344-301*		– 1,69.	–	–	–	–	–
	1 D 5 411 425 M *DV 344-302*		– 1,73.	–	–	–	–	–

I	NUMÉROS	K		BV - Train de 3e et 4e - Pignons (4 vitesses) *(Suite)*	Zahnradblock für 3.u. 4. Gang - Ritzel (Vierganggetriebe) *(Forts.)*	Gear train - Pinions (4-speed gearbox) *(Cont.)*	Tren de 3ª y 4ª Piñones (CC de 4 velocidades) *(Cont.)*	Treno della 3ª e 4ª Ingranaggi (SC a 4 marce) *(Cont.)*
12		?	36 × 58.	Rondelle de pignon d'attaque :	Einstellscheibe für Antriebsritzel :	Adjusting washer:	Arandela de piñon de ataque :	Rondella per pignone conico :
	1 D 5 411 426Y *DV 344-303*		e 1,77.	–	–	–	–	–
	1 D 5 411 427 J *DV 344-304*		– 1,81.	–	–	–	–	–
	1 D 5 411 428 V *DV 344-305*		– 1,85.	–	–	–	–	–
	1 D 5 411 429 F *DV 344-306*		– 1,89.	–	–	–	–	–
	1 D 5 411 430 S *DV 344-307*		– 1,93.	–	–	–	–	–
	1 D 5 411 431 C *DV 344-308*		– 1,97.	–	–	–	–	–
	1 D 5 411 432 N *DV 344-309*		– 2,01.	–	–	–	–	–
	1 D 5 411 433 Z *DV 344-310*		– 2,05.	–	–	–	–	–
	1 D 5 411 434 K *DV 344-311*		– 2,09.	–	–	–	–	–
	1 D 5 411 435 W *DV 344-312*		– 2,13.	–	–	–	–	–
	1 D 5 411 436 G *DV 344-313*		– 2,17.	–	–	–	–	–
	1 D 5 411 437 T *DV 344-314*		– 2,21.	–	–	–	–	–
	1 D 5 411 438 D *DV 344-315*		– 2,25.	–	–	–	–	–
	1 D 5 411 439 P *DV 344-316*		– 2,29.	–	–	–	–	–
	1 D 5 411 440 A *DV 344-317*		– 2,33.	–	–	–	–	–
	1 D 5 411 441 L *DV 344-318*		– 2,37.	–	–	–	–	–
	1 D 5 411 442 X *DV 344-319*		– 2,41.	–	–	–	–	–
	1 D 5 411 443 H *DV 344-320*		– 2,45.	–	–	–	–	–
	1 D 5 411 444 U *DV 344-321*		– 2,49.	–	–	–	–	–
	1 D 5 411 445 E *DV 344-322*		– 2,53.	–	–	–	–	–
	1 D 5 411 446 R *DV 344-323*		– 2,57.	–	–	–	–	–
	1 D 5 411 447 B *DV 344-324*		– 2,61.	–	–	–	–	–
	1 D 5 411 448 M *D V 344-325*		– 2,65.	–	–	–	–	–

1-333/2

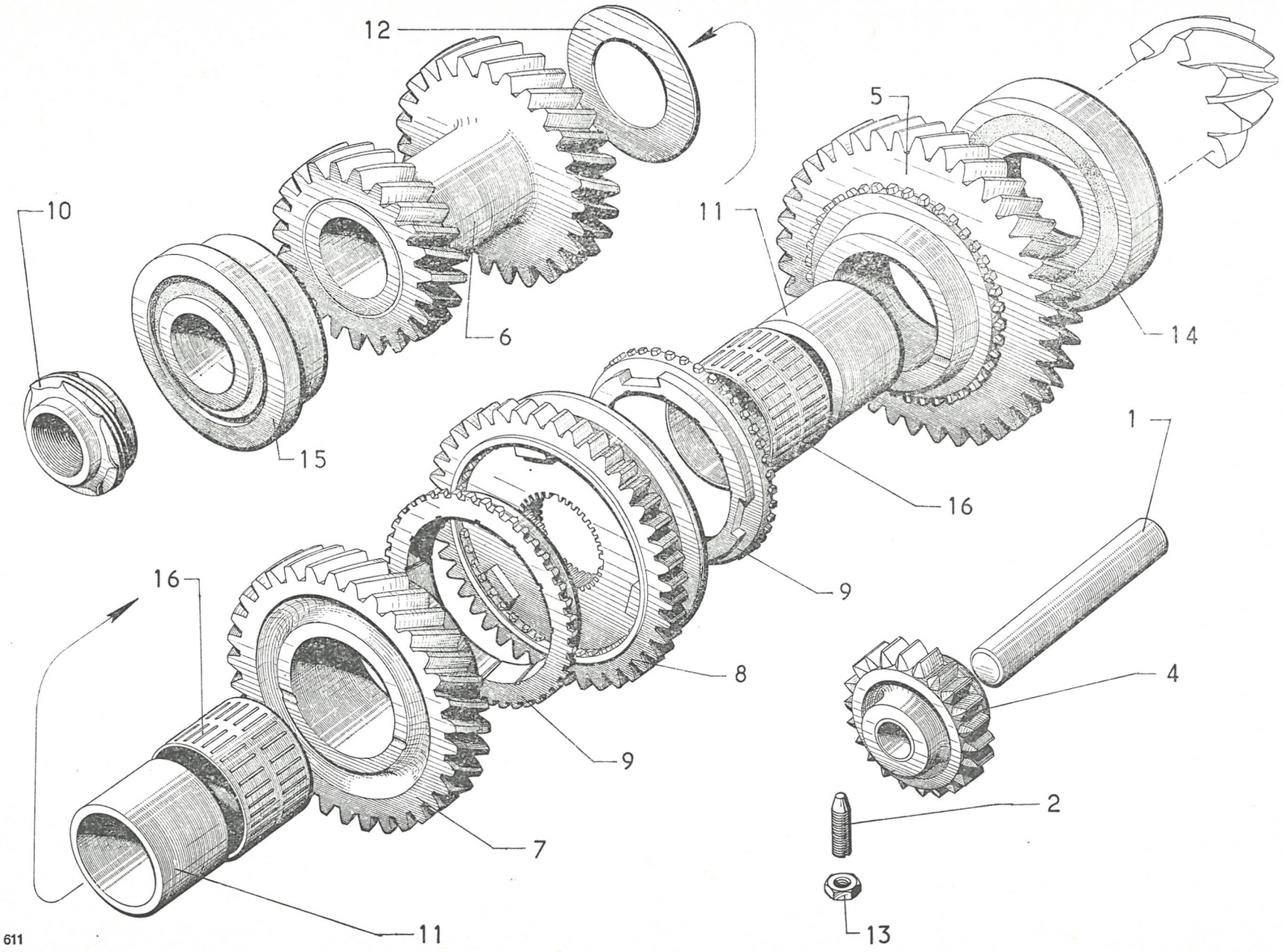

1-333/2

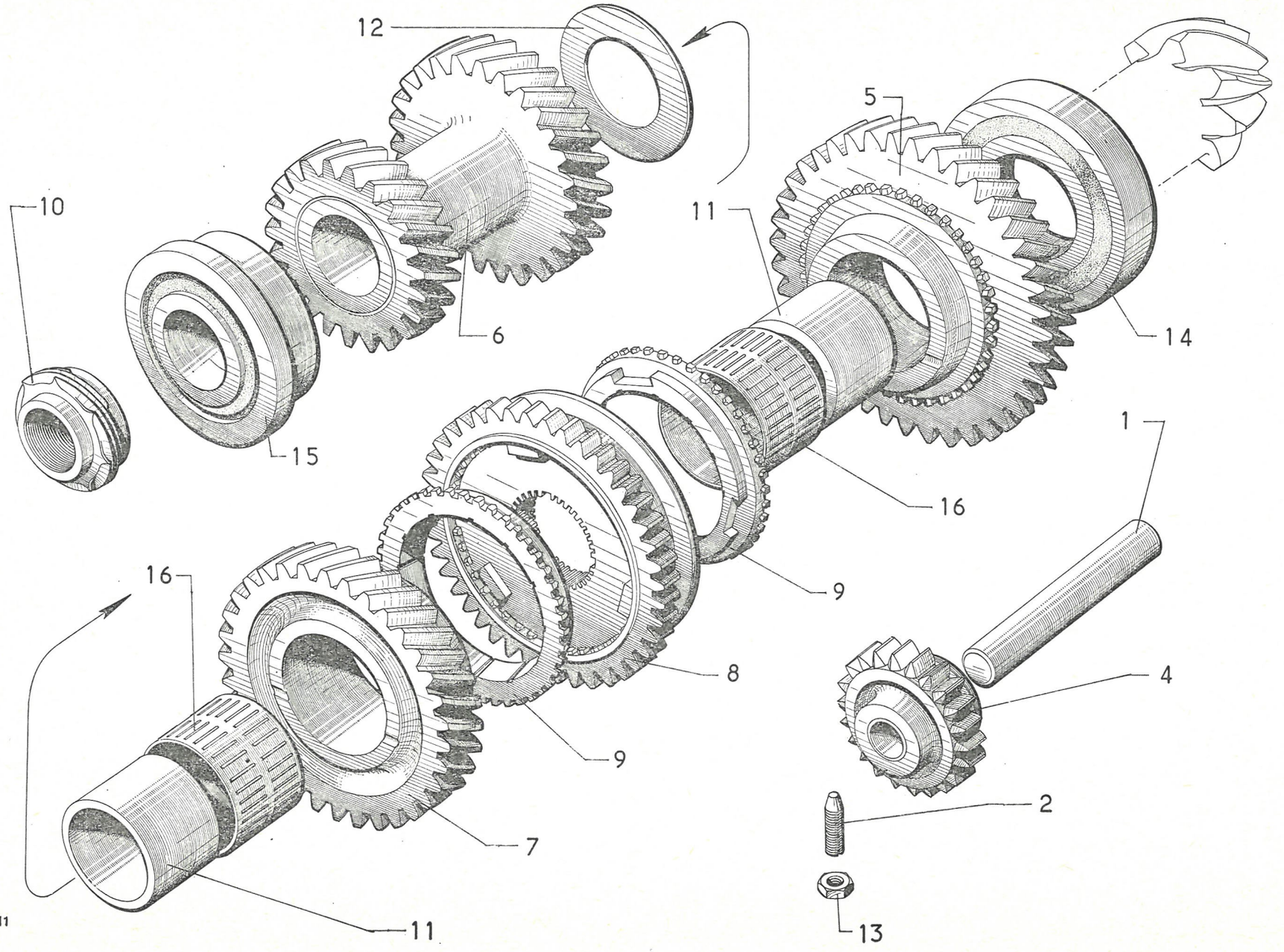

I	NUMÉROS	K		BV - Train de 3e et 4e - Pignons (4 vitesses) (Suite)	Zahnradblock für 3. u. 4. Gang - Ritzel (Vierganggetriebe) (Forts.)	Gear train - Pinions (4-speed gearbox) (Cont.)	Tren de 3ª y 4ª Piñones (CC de 4 velocidades) (Cont.)	Treno della 3ª e 4ª Ingranaggi (SC a 4 marce) (Cont.)
12		?	36 × 58.	Rondelle de pignon d'attaque :	Einstellscheibe für Antriebsritzel :	Adjusting washer:	Arandela de piñon de ataque :	Rondella per pignone conico :
	1 D 5 411 449 Y *DV 344-326*		e 2,69.	–	–	–	–	–
	1 D 5 411 450 J *DV 344-327*		– 2,73.	–	–	–	–	–
	1 D 5 411 451 V *DV 344-328*		– 2,77.	–	–	–	–	–
	1 D 5 411 452 F *DV 344-329*		– 2,81.	–	–	–	–	–
	1 D 5 411 453 S *DV 344-330*		– 2,85.	–	–	–	–	–
	1 D 5 411 454 C *DV 344-331*		– 2,89.	–	–	–	–	–
	1 D 5 411 455 N *DV 344-332*		– 2,93.	–	–	–	–	–
	1 D 5 411 456 Z *DV 344-333*		– 2,97.	–	–	–	–	–
	1 D 5 411 457 K *DV 344-334*		– 3,01.	–	–	–	–	–
	1 D 5 411 458 W *DV 344-335*		– 3,05.	–	–	–	–	–
	1 D 5 411 459 G *DV 344-336*		– 3,09.	–	–	–	–	–
	1 D 5 411 460 T *DV 344-337*		– 3,13.	–	–	–	–	–
13	ZD 9524 100 W	1	H 7 × 100.	Écrou.	Mutter.	Nut.	Tuerca.	Dado.
14	ZC 9620 161 U	1	41 × 80 × 18.	Roulement à rouleaux (AR).	Hinteres Rollenlager.	Roller bearing, rear.	Rodamiento de rodillos (trasero).	Cuscinetto a rulli (poster.).
15	ZC 9620 164 U	1	30 × 72 × 78,6 × 30,2.	Roulement double (AV).	Doppel-Kugellager, vorn.	Roller bearing double, front.	Rodamiento doble (delantero).	Cuscinetto doppio (anter.).
16	ZC 9620 172 U	2	45 × 49 × 36.	Cage à aiguilles de pignon fou de 1er et 2e.	Nadellagerkäfig für Nebenritzel 1. und 2. Gang.	Needle cage.	Cartucho de agujas de piñon loco de 1ª y 2ª.	Gabria a rulli per l'ingranaggio folle della 1ª e 2ª.

I	NUMÉROS	K			Arbre - Pignons (5 vitesses)	Primärwelle - Ritzel (Fünfganggetriebe)	Shaft - Pinions (5-speed gearbox)	Arbol - Piñones (CC de 5 velocidades)	Albero - Ingranaggi (SC a 5 marce)
1	DJ 332-106 A	1			Arbre primaire.	Primärwelle.	Primary shaft.	Arbol primario.	Albero primario.
2	1 D 5 411 402 M *DX 332-1*	1	L 296.		Arbre de commande.	Getriebewelle.	Drive shaft.	Arbol de mando.	Albero di C^do.
3	0 D 5 406 370 S *S 332-104 A*	1	⌀ 12 × 60	→ 10/71.	Vis :	Schraube :	Screw:	Tornillo :	Vite :
	1 S 5 412 314 A	1	⌀ 12 × 66,5	10/71 →.	–	–	–	–	–
4	1 D 5 411 397 H *DV 332-20*	2	36 × 45 × 6.		Joint tube support.	Dichtung f. Tragrohr.	Support tube gasket.	Junta de tubo de soporte.	Guarniz. per tubo di supporto.
5	1 D 5 411 396 X *DV 332-47*	1	⌀ int. 30.		Flasque.	Flansch.	Flange.	Deflector.	Paraolio.
6	1 D 5 411 401 B *DV 332-49*	1	⌀ int. 32 - L 154.		Tube support.	Tragrohr.	Support tube.	Tubo de soporte.	Tubo di supporto.
7	1 D 5 411 393 P *DX 332-91*	1	⌀ ext. 14,8.		Ressort.	Feder.	Spring.	Muelle.	Molla.
8	1 D 5 411 400 R *DJ 333-108 A*	1			Pignon de 3^e (28 dents).	Ritzel f. 3. G. (28 Zähne).	Pinion f. 3rd (28 teeth).	Piñón de 3^a (28 dientes).	Ingranaggio della 3^a (28 denti).
9	1 D 5 406 374 K *S 333-117 A*	1			Pignon de 4^e (33 dents).	Ritzel f. 4. G. (33 Zähne).	Pinion f. 4th (33 teeth).	Piñón de 4^a (33 dientes).	Ingranaggio della 4^a (33 denti).
10	DJ 333-126 A	1	DJ (IE) - DJ. DP - DJF	7/72 →.	Pignon de 5^e (37 dents) :	Ritzel f. 5. G. (37 Zähne) :	Pinion f. 5th (37 teeth):	Piñón de 5^a (37 dientes) :	Ingranaggio della 5^a (37 denti) :
	1 S 5 406 375 W *S 333-128 A*	1	⌀ ext. 92,6 - DT	→ 7/72.	–	–	–	–	–
11	2 S 5 406 449 A *S 335-906 A*	1	e 26,4.		Synchro 3^e et 4^e complet.	Synchronisierglocke f. 3. und 4. Gang, komplett.	Synchro f. 3rd and 4th.	Sincro de 3^a y 4ª compl.	Sincronizzatore della 3^a e 4^a completo.
12	1 D 5 411 564 Y *DX 335-907 A*	1			Synchro de 1re et 2^e (41 dents).	Synchronisierglocke f. 1. und 2. Gang (41 Zähne).	Synchro f. 1st and 2nd (41 teeth).	Sincro de 1^a y 2^a (41 dientes).	Sincronizzatore della 1^a e 2^a (41 denti).
13	2 S 5 406 440 C *S 335-010 A*	1		→ 10/71.	Synchro de 5^e :	Synchronisierglocke für 5. Gang :	Synchro f. 5th:	Sincro de 5^a :	Sincronizzatore della 5^a :
	2 S 5 412 313 P	1	1 ⌀ 3,5	10/71 →.	–	–	–	–	–
14	1 D 5 411 567 F *DV 335-16*	3	e 10,2.		Bague de synchro de 3^e, 4^e et 5^e.	Synchronisierring für 3., 4. und 5. Gang.	Synchro-ring f. 3rd, 4th and 5th.	Casquillo de sincro de 3^a, 4^a y 5^a.	Anello del sincro della 3^a, 4^a e 5^a.
15	1 D 5 411 568 S *DV 335-64*	?	⌀ int. 36 - e 2,20.		Segment de synchro 3^e et 4^e :	Sicherungsring für 3. u. 4. Gang :	Circlip for 3rd and 4th speed sincro:	Segmento de sincro de 3^a y 4^a :	Segmento del sincro della 3^a e 4^a :
	1 D 5 411 569 C *DV 335-64 A*		e 2,25.		–	–	–	–	–
	1 D 5 411 570 N *DV 335-64 B*		– 2,30.		–	–	–	–	–
	1 D 5 411 571 Z *DV 335-64 C*		– 2,35.		–	–	–	–	–

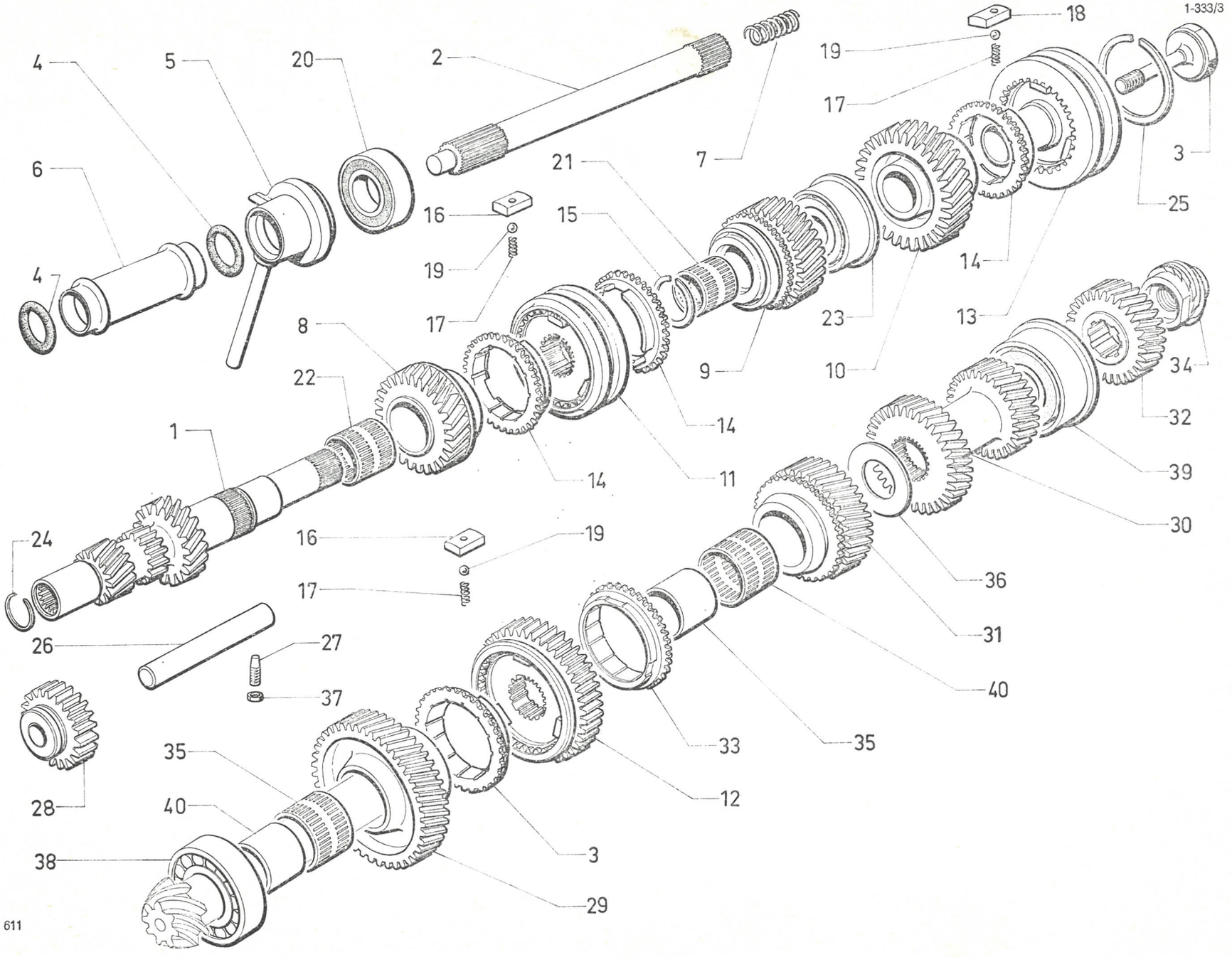
1-333/3
4
5
20
2
18
19
17
3
6
21
7
25
16
15
19
14
4
17
23
13
8
9
10
34
22
14
32
1
14
11
39
30
24
16
19
36
17
31
26
27
40
37
33
35
35
12
28
40
3
38
29
611

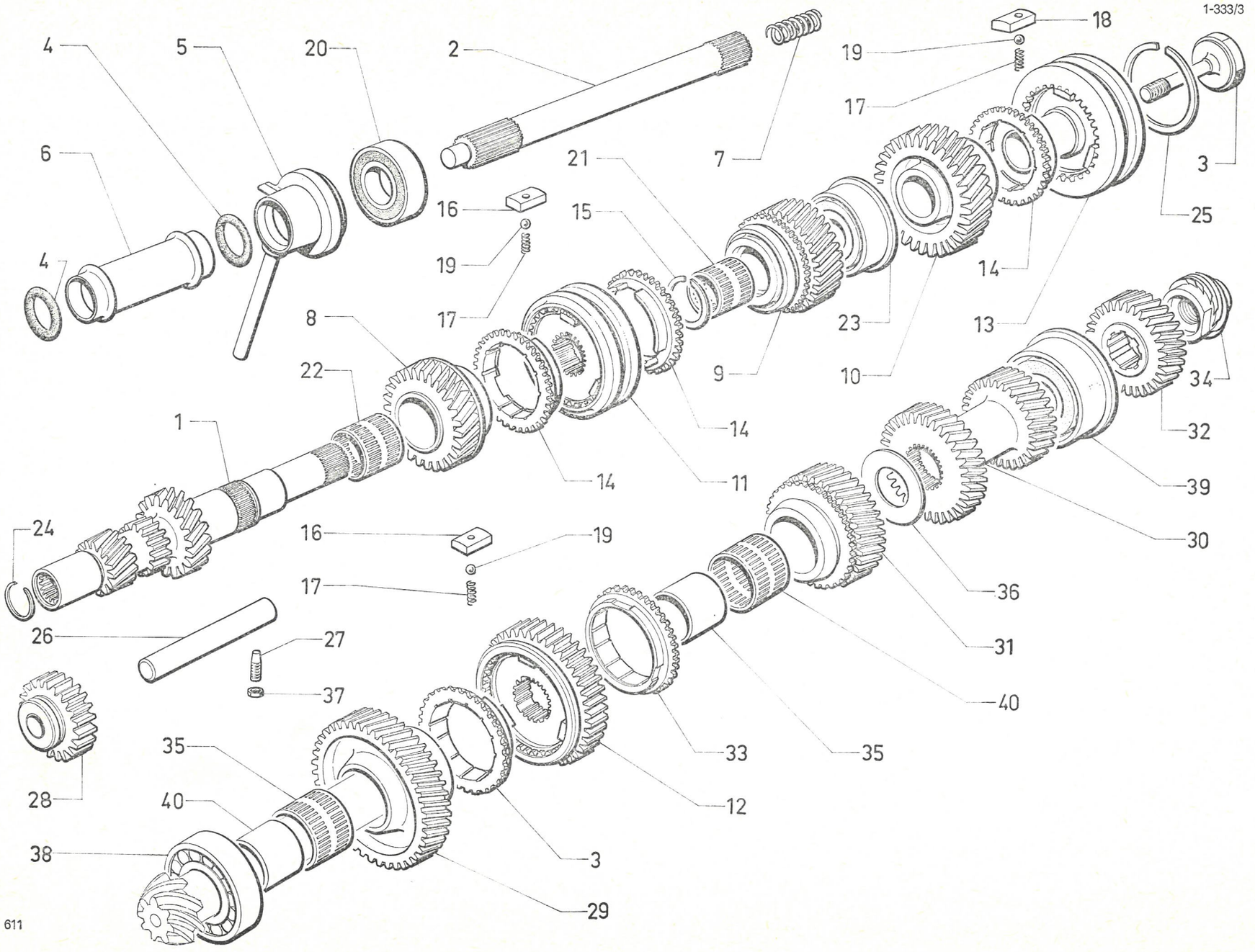
1-333/3
4
5
20
2
18
19
17
6
21
7
3
16
15
25
4
19
14
17
8
23
13
22
9
10
34
1
14
32
14
11
39
24
16
19
30
17
36
26
27
31
37
40
35
33
35
28
40
12
38
3
29
611

I	NUMÉROS	K		Arbre - Pignons (5 vitesses) *(Suite)*	Primärwelle - Ritzel (Fünfganggetriebe) *(Forts.)*	Shaft - Pinions (5-speed gearbox) *(Cont.)*	Arbol - Piñones (CC de 5 velocidades) *(Cont.)*	Albero - Ingranaggi (SC a 5 marce) *(Cont.)*
16	1 D 5 411 561 R *DV 335-70*	?	e 5,2.	Doigt de synchro de 1re, 2e, 3e et 4e :	Mitnehmerzapfen für 1., 2., 3. und 4. Gang :	Setting pin f. 1st, 2nd, 3rd and 4th:	Dedo de sincro de 1ª, 2ª, 3ª, y 4ª :	Levetta per sincro della 1ª, 2ª 3ª e 4ª :
	1 D 5 411 562 B *DV 335-70 A*		- 5,3.	–	–	–	–	–
	1 D 5 411 563 M *DV 335-70 B*		- 5,4.	–	–	–	–	–
17	1 D 5 411 560 E *DV 335-73*	9	⌀ ext. 6.	Ressort.	Feder.	Spring.	Muelle.	Molla.
18	1 S 5 406 446 T *S 335-170 A*	?	e 5,2 - L 12,45.	Doigt de synchro de 5e :	Mitnehmerzapfen für 5. Gang :	Setting pin f. 5th:	Dedo de sincro de 5ª :	Levetta per sincro della 5ª :
	1 D 5 406 447 D *S 335-171 A*		- 5,3.	–	–	–	–	–
	1 S 5 406 448 P *S 335-172 A*		- 5,4.	–	–	–	–	–
19	ZD 9271 300 U		⌀ 6,35.	Bille de synchro.	Kugel für Synchronisierglocke.	Synchro ball.	Bola de sincro.	Sfera del sincro.
20	ZC 9620 159 U		30 × 61 × 16.	Roulement d'arbre primaire.	Kugellager f. Primärwelle.	Ball bearing f. shaft.	Rodamiento de arbol.	Cuscinetto a sfere per albero.
21	ZC 9620 174 U	2	32 × 35 × 35,9.	Cage à aiguilles pignon 4e et 5e.	Nadellagerkäfig für Ritzel f. 4. und 5. Gang.	Needle cage f. 4th and 5th speed pinion.	Cartucho de agujas de piñón de 4ª y 5ª.	Gabbia a rullini per ingranaggio della 4ª e 5ª.
22	ZC 9620 218 U	1	36 × 39 × 37.	Cage à aiguilles pignon 3e.	Nadellagerkafig für Ritzel f. 3. Gang.	Needle cage f. 3rd speed pinion.	Cartucho de agujas de piñión de 3ª.	Gabbia a rullini per ingranaggio della 3ª.
23	ZC 9620 331 U	1	25 × 66 × 71,4 × 27.	Roulement double.	Doppel-Kugellager.	Ball bearing, double.	Rodamiento doble.	Cuscinetto doppio.
24	ZC 9620 543 U	1	⌀ 26,5 - e 1,1.	Segment d'arrêt.	Seegerring.	Circlip.	Segmento.	Segmento d'arresto.
25	ZC 9620 562 U	1		Segment d'arrêt de 5e.	Seegerring f. 5. Gang.	Circlip f. 5th.	Segmento de 5ª.	Segmento d'arresto della 5ª.
26	1 D 5 411 398 U *DV 332-2*	1	16 × 113,5.	Axe de baladeur de marche AR.	Achse f. Schiebemuffe für RW - Gang.	Reverse gear spindle.	Eje de piñon movil de MA.	Alberello per scorevole della RM.
27	1 D 5 411 399 E *D 332-94*	1	7 × 31.	Vis d'axe de baladeur.	Schraube f. Achse.	Screw f. spindle.	Tornillo de eje.	Vite per alberello.
28	1 D 5 411 416 P *DX 333-111* A	1	e 14,4.	Pignon de renvoi de marche AR (22 dents).	Schiebemuffe f. RW - Gang (22 Zähne).	Reverse gear (22 teeth).	Piñón de MA (22 dientes).	Ingranaggio della RM (22 denti).
29	DV 333-13		⌀ int. 49 - L 36,65.	Pignon fou de 1re (39 dents).	Nebenritzel f. 1. Gang (39 Zähne).	Idler pinion f. 1st (39 teeth).	Piñón loco de 1ª (39 dientes).	Ingranaggio folle della 1ª (39 denti).
30	2 D 5 411 413 G *DJ 333-116 A*	1		Train de 3e et 4e.	Zahnradblock f. 3. und 4. Gang.	Gear train f. 3rd and 4th.	Tren de 3ª y 4ª.	Treno della 3ª e 4ª.
31	1 D 5 411 412 W *DJ 333-123 A*	1		Pignon fou de 2e.	Nebenritzel f. 2. Gang.	Idler pinion f. 2nd.	Piñón loco de 2ª.	Ingranaggio folle della 2ª.

I	NUMÉROS	K		Arbre - Pignons (5 vitesses) *(Suite)*	Primärwelle - Ritzel (Fünfganggetriebe) *(Forts.)*	Shaft - Pinions (5-speed-gearbox) *(Cont.)*	Arbol - Piñones (CC de 5 velocidades) *(Cont.)*	Albero - Ingranaggi (SC a 5 marce) *(Cont.)*
32	DJ 333-127 A	1	DJ - DJ (IE). DP - DJF 7/72 →.	Pignon récepteur de 5e (29 dents).	Übertragungsritzel f. 5. G. (29 Zähne).	Drived pinion f. 5th (29 teeth).	Piñón receptor de 5ª (29 dientes).	Ingranaggio ricevitore della 5ª (29 denti).
	1 D 5 406 376 G S *333-129 A*	1	DT → 7/72.	Pignon récepteur de 5e (28 dents).	Übertragungsritzel f. 5. G. (28 Zähne).	Drived pinion f. 5th (28 teeth).	Piñón receptor de 5ª (28 dientes).	Ingranaggio ricevitore della 5ª (28 denti).
33	1 D 5 411 565 J *DV 335-21*	2	e 9,65.	Bague de synchro 1re et 2e.	Synchronisierring für 1. und 2. Gang.	Synchro-ring f. 1st and 2nd.	Anillo de sincro de 1ª y 2ª.	Anello del sincro della 1ª e 2ª.
34	DJ 344-297 A	1	DJ - DJ (IE). DP - DJF 7/72 →.	Écrou pignon d'attaque : – (10 filets).	Mutter f. Antriebsritzel : – (10 Gewindelängen).	Nut f. pinion shaft: – (10 threads).	Tuerca de piñón de attaq. : – (10 roscas).	Dado per pignone conico : – (10 filetti).
	DT 344-297 A	1	DT → 7/72.	– (7 filets).	– (7 Gewindelängen).	– (7 threads).	– (7 roscas).	– (7 filetti).
35	1 D 5 411 422 E *DV 344-91*	2	36× 45 × 36,7.	Bague de pignon d'attaque.	Hülse f. Antriebsritzel.	Bush.	Casquillo.	Boccola.
36		?	36 × 53.	Rondelle de pignon d'attaque :	Scheibe f. Antriebsritzel :	Washer:	Arandela :	Rondella :
	1 D 5 411 423 R *DV 344-300*		e 1,65.	–	–	–	–	–
	1 D 5 411 424 B *DV 344-301*		– 1,69.	–	–	–	–	–
	1 D 5 411 425 M *DV 344-302*		– 1,73.	–	–	–	–	–
	1 D 5 411 426 Y *DV 344-303*		– 1,77.	–	–	–	–	–
	1 D 5 411 427 J *DV 344-304*		– 1,81.	–	–	–	–	–
	1 D 5 411 428 V *DV 344-305*		– 1,85.	–	–	–	–	–
	1 D 5 411 429 F *DV 344-306*		– 1,89.	–	–	–	–	–
	1 D 5 411 430 S *DV 344-307*		– 1,93.	–	–	–	–	–
	1 D 5 411 431 C *DV 344-308*		– 1,97.	–	–	–	–	–
	1 D 5 411 432 N *DV 344-309*		– 2,01.	–	–	–	–	–
	1 D 5 411 433 Z *DV 344-310*		– 2,05.	–	–	–	–	–
	1 D 5 411 434 K *DV 344-311*		– 2,09.	–	–	–	–	–
	1 D 5 411 435 W *DV 344-312*		– 2,13.	–	–	–	–	–
	1 D 5 411 436 G *DV 344-313*		– 2,17.	–	–	–	–	–
	1 D 5 411 437 T *DV 344-314*		– 2,21.	–	–	–	–	–
	1 D 5 411 438 D *DV 344-315*		– 2,25.	–	–	–	–	–
	1 D 5 411 439 P *DV 344-316*		– 2,29.	–	–	–	–	–

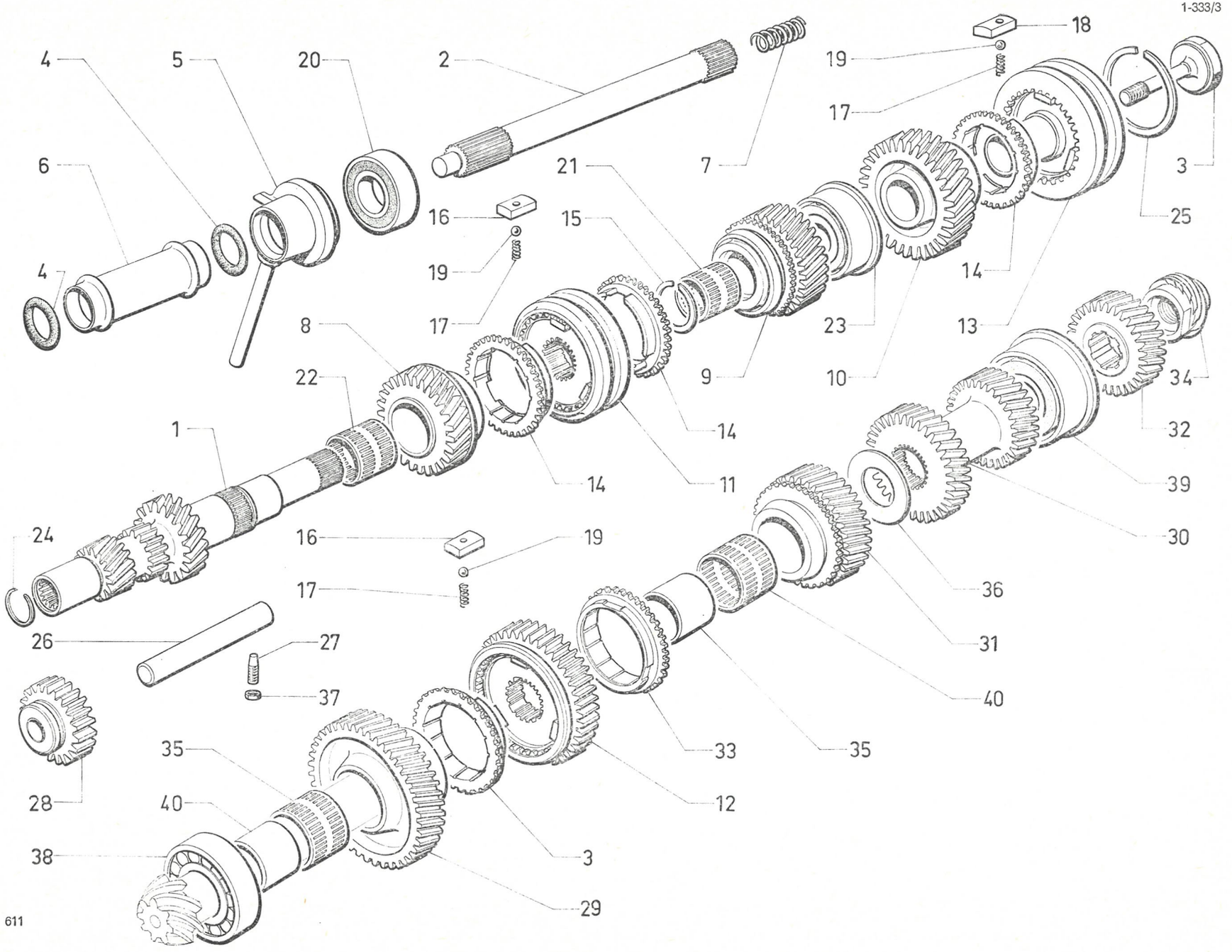
1-333/3
4
5
20
2
18
19
17
6
21
7
3
16
15
25
19
4
17
14
8
23
13
22
9
10
34
1
14
32
14
11
39
24
16
19
30
17
36
26
27
31
37
40
35
33
35
28
40
12
38
3
29
611

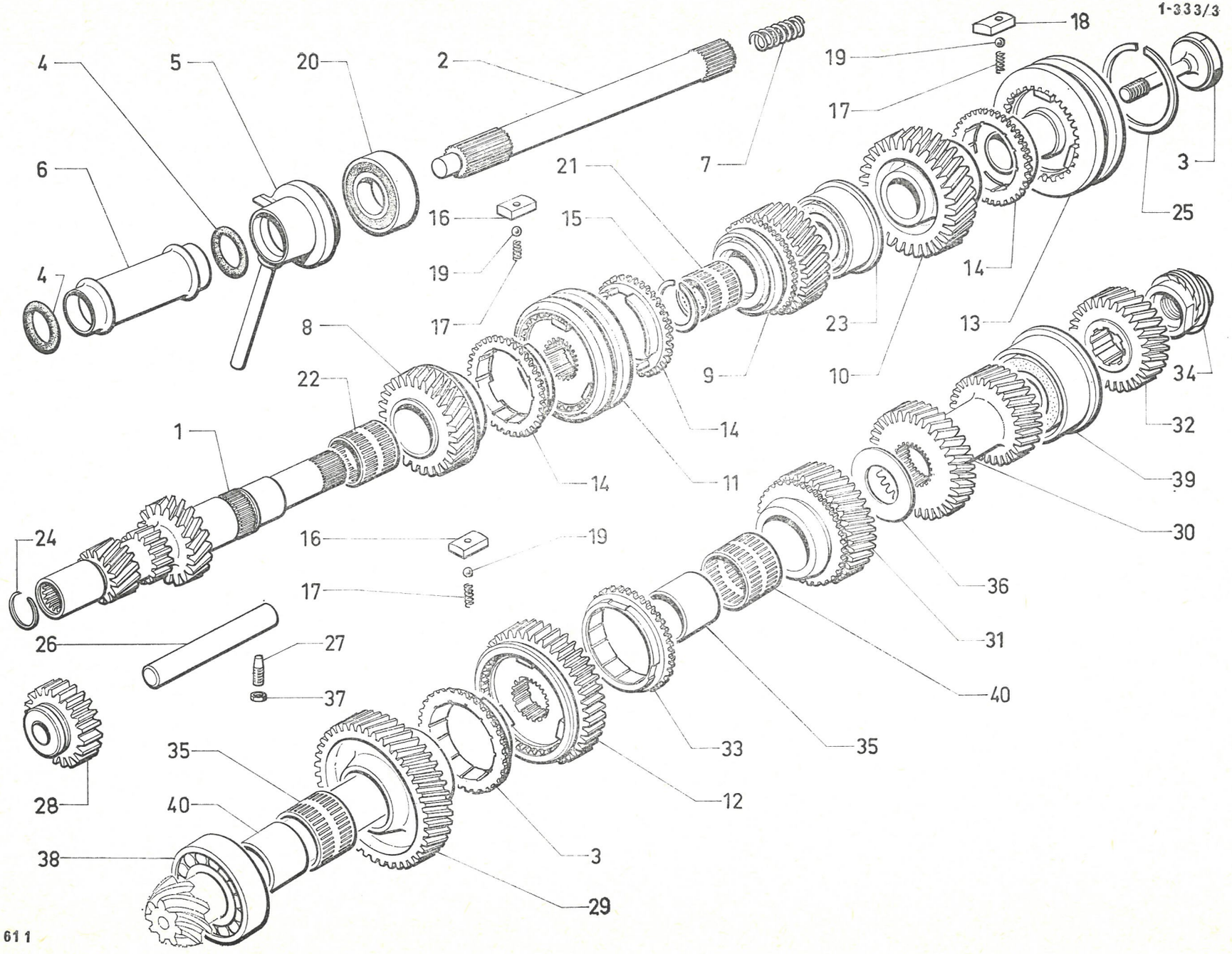
1-333/3
4
5
20
2
18
19
17
6
21
7
3
16
15
25
4
19
14
17
23
13
8
9
10
34
22
14
32
1
14
11
39
24
16
19
30
17
36
26
27
31
37
40
35
33
35
28
40
12
38
3
29
611

I	NUMÉROS	K		Arbre - Pignons (5 vitesses) *(Suite)*	Primärwelle - Ritzel (Fünfganggetriebe) *(Forts.)*	Shaft - Pinions (5-speed gearbox) *(Cont.)*	Arbol - Piñones (CC de 5 velocidades) *(Cont.)*	Albero - Ingranaggi (SC a 5 marce) *(Cont.)*
36			36 × 58.	Rondelle de pignon d'attaque :	Scheibe f. Antriebsritzel :	Washer:	Arandela :	Rondella :
	1 D 5 411 440 A *DV 344-317*		e 2,33.	–	–	–	–	–
	1 D 5 411 441 L *DV 344-318*		– 2,37.	–	–	–	–	–
	1 D 5 411 442 X *DV 344-319*		– 2,41.	–	–	–	–	–
	1 D 5 411 443 H *DV 344-320*		– 2,45.	–	–	–	–	–
	1 D 5 411 444 U *DV 344-321*		– 2,49.	–	–	–	–	–
	1 D 5 411 445 E *DV 344-322*		– 2,53.	–	–	–	–	–
	1 D 5 411 446 R *DV 344-323*		– 2,57.	–	–	–	–	–
	1 D 5 411 447 B *DV 344-324*		– 2,61.	–	–	–	–	–
	1 D 5 411 448 M *DV 344-325*		– 2,65.	–	–	–	–	–
	1 D 5 411 449 Y *DV 344-326*		– 2,69.	–	–	–	–	–
	1 D 5 411 450 J *DV 344-327*		– 2,73.	–	–	–	–	–
	1 D 5 411 451 V *DV 344-328*		– 2,77.	–	–	–	–	–
	1 D 5 411 452 F *DV 344-329*		– 2,81.	–	–	–	–	–
	1 D 5 411 453 S *DV 344-330*		– 2,85.	–	–	–	–	–
	1 D 5 411 454 C *DV 344-331*		– 2,89.	–	–	–	–	–
	1 D 5 411 455 N *DV 344-332*		– 2,93.	–	–	–	–	–
	1 D 5 411 456 Z *DV 344-333*		– 2,97.	–	–	–	–	–
	1 D 5 411 457 K *DV 344-334*		– 3,01.	–	–	–	–	–
	1 D 5 411 458 W *DV 344-335*		– 3,05.	–	–	–	–	–
	1 D 5 411 459 G *DV 344-336*		– 3,09.	–	–	–	–	–
	1 D 5 411 460 T *DV 344-337*		– 3,13.	–	–	–	–	–
37	ZD 9526 100 Z	1	H M 7.	Écrou de vis d'axe de marche AR.	Mutter.	Nut.	Tuerca.	Dado.
38	ZC 9620 335 U	1	41 × 80 × 18.	Roulement à rouleaux.	Rollenlager.	Roller bearing.	Rodamiento de rodillos.	Cuscinetto a rulli.
39	ZC 9620 333 U	1	30 × 76 × 82,5 × 33,4.	Roulement double.	Doppel-Kugellager.	Double ball bearing.	Rodamiento doble.	Cuscinetto doppio a sfere.
40	ZC 9620 172 U	2	45 × 49 × 36.	Cage à aiguilles pignon 1re et 2e.	Nadellagerkäfig für Ritzel für 1. und 2. Gang.	Needle cage f. 1st and 2nd speed pinion.	Cartucho de agujas de piñon de 1ª y 2ª.	Gabbia a rullini per ingranaggio della 1ª e 2ª.

I	NUMÉROS	K	BW	Boîte de vitesses Régulateur Pignons	Getriebe Regler - Ritzel	Gearbox Regulator - Pinions	Caja de velocidades Regulador - Pinones	Scatola cambio Regulatore Ingranaggi
1	1 D 5 422 992 R	1		Arbre de commande.	Antriebswelle.	Drive shaft.	Arbol de mando.	Albero di comando.
2	1 D 5 423 048 Z	1	35 × 45 × 19.	Pallier à aiguilles.	Nadellager.	Needle bearing.	Soporte con agujas.	Supporto a rullini.
3	1 D 5 423 009 A	1	31,5 × 37 × 1,6.	Segment d'arrêt.	Seegering.	Circlip.	Segmento de retención.	Segmento d'arresto.
4	1 D 5 423 049 K	1	1"1/2.	Écrou.	Mutter.	Nut.	Tuerca.	Dado.
5	2 D 5 423 051 G	1		Rondelle d'arrêt.	Sicherungsscheibe.	Stop washer.	Arandela de freno.	Rondella d'arresto.
6	2 D 5 422 996 J	1		Pignon de transfert (38 dents).	Ritzel (38 Zähne).	Pinion (38 teeth).	Piñón (38 dientes).	Ingranaggio (38 denti).
7	2 D 5 422 959 G	1	47,8 × 66,6 × 1,6.	Rondelle de butée.	Anschlagscheibe.	Stop washer.	Arandela de tope.	Rondella reggispinta.
8	2 D 5 423 060 E	1	45 × 52 × 65 × 22,2.	Roulement axial-radial.	Lager.	Bearing.	Rodamiento.	Cuscinetto.
9	2 D 5 422 975 F	1		Régulateur.	Regler.	Regulator.	Regulador.	Regolatore.
10	ZD 9271 300 U	1	⌀ 6,35.	Bille.	Kugel.	Ball.	Bola.	Sfera.
11	1 D 5 422 891 T	1		Circlip.	Sicherungsring.	Circlip.	Anillo de freno.	Arresto elastico.
12	1 D 5 423 026 K	2	TCB - L 33.	Vis et rondelle.	Schraube und Scheibe.	Screw and washer.	Tornillo y arandela.	Vite e rondella.
13	2 D 5 423 061 R	2		Vis et rondelle.	Schraube und Scheibe.	Screw and washer.	Tornillo y arandela.	Vite e rondella.
14	1 D 5 422 920 H	1		Cliquet de parking.	Sperrhaken.	Parking pawl.	Trinquete.	Cricchetto.
15	1 D 5 422 915 D	1		Ressort.	Feder.	Spring.	Muelle.	Molla.
16	1 D 5 422 994 M	1	9,5 × 45.	Axe de cliquet.	Achse f. Sperrhaken.	Pawl pin.	Eje de trinquete.	Perno crichetto.
17	DX 344-105 A	1	⌀ 28 × 150.	Vis de compteur (10 filets).	Tochoschraubenrad.	Speedometer screw.	Tornillo de velocimetro.	Vite per conta-km.
18	DX 381-101 A	1		Pignon de compteur.	Tachoritzel.	Speedometer pinion.	Piñon de velocimetro.	Pignoncino per conta-km.
19	1 D 5 423 873 S	1	1 ⌀ 15.	Prise de compteur.	Anschlussstück f. Tachosp.	Speedometer-drive socket.	Toma velocimetro.	Presa del conta-km.
20	1 D 5 423 874 C	1	10 × 16 × 6.	Joint de prise.	Dichtung.	Seal f. socket.	Junta de toma.	Guarnizione per presa.

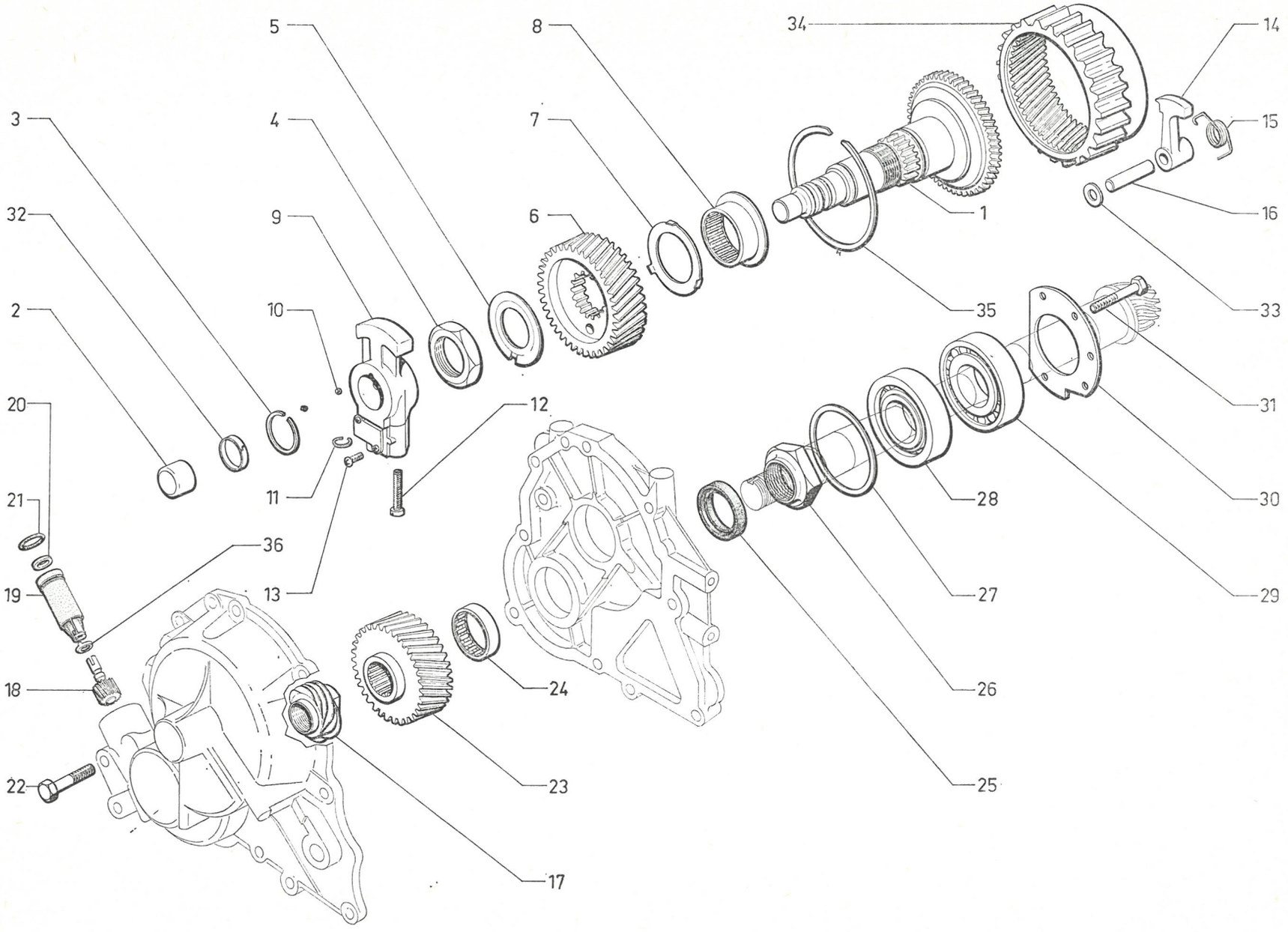
1
2
3
4
5
6
7
8
9
10
11
12
13
14
15
16
17
18
19
20
21
22
23
24
25
26
27
28
29
30
31
32
33
34
35
36

611

1-333/4

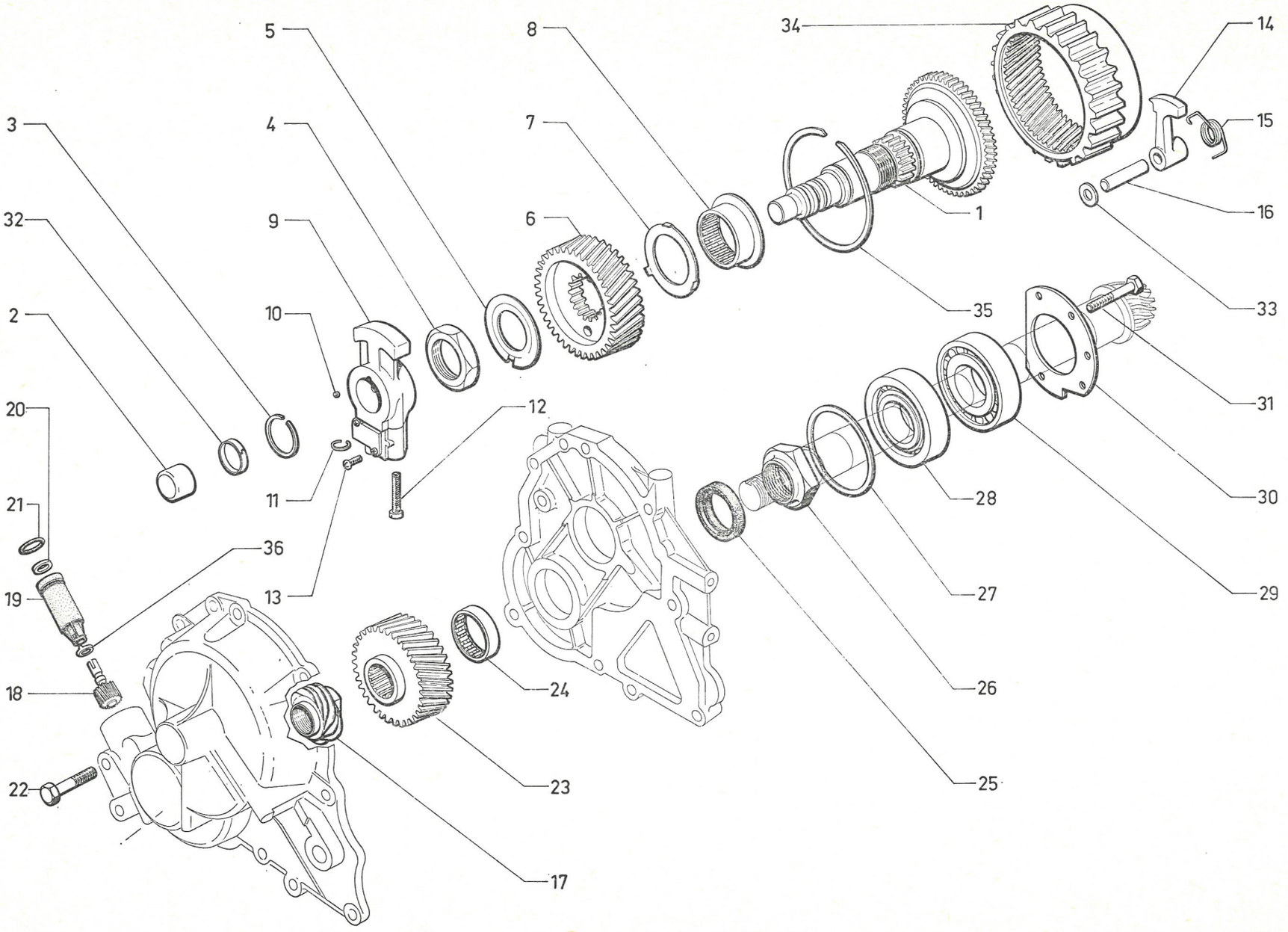
1
2
3
4
5
6
7
8
9
10
11
12
13
14
15
16
17
18
19
20
21
22
23
24
25
26
27
28
29
30
31
32
33
34
35
36

611

1-333/4

I	NUMÉROS	K	BW	Boîte de vitesses Régulateur Pignons *(Suite)*	Getriebe Regler - Ritzel *(Forts.)*	Gearbox Regulator Pinions *(Cont.)*	Caja de velocidades Regulador - Piñones *(Cont.)*	Scatola cambio Regolatore Ingranaggi *(Cont.)*
21	1 D 5 423 906 A	1	21,2 × 25 × 1,9.	Joint torique.	Dichtring.	Ring seal.	Junta torica.	Gommino.
22	ZD 9383 200 W	1	TH 9 × 45.	Vis.	Schraube.	Screw.	Tornillo.	Vite.
23	2 D 5 422 997 V	1		Pignon de transfert (33 dents).	Ritzel (33 Zähne).	Transfer pinion (33 teeth).	Piñón (33 dientes).	Ingranaggio (33 denti).
24	1 D 5 423 047 N	1	18 × 26 × 13.	Palier à aiguilles.	Nadellager.	Needle bearing.	Soporte con agujas.	Supporto a rullini.
25	2 D 5 423 058 H	2	33 × 47 × 7.	Joint d'étanchéité.	Dichtung.	Sealing.	Junta de estanqueid.	Guarnizione tenuta.
26	DX 344-106 A	1	38 × 150.	Écrou.	Mutter.	Nut.	Tuerca.	Dado.
27	1 D 5 423 053 D	?	69 × 80 × 0,04.	Rondelle de réglage :	Einstellscheibe :	Shim:	Arandela de reglaje :	Rondella di regolaggio :
	1 D 5 423 054 P		69 × 80 × 0,12.	–	–	–	–	–
	1 D 5 423 055 A		69 × 80 × 0,25.	–	–	–	–	–
28	2 D 5 423 057 X	1	40 × 80 × 18.	Roulement.	Lager.	Bearing.	Rodamiento.	Cuscinetto.
29	2 D 5 423 056 L	1	40 × 80 × 18.	Roulement à rouleaux.	Rollenlager.	Roller bearing.	Rodamiento de rodillos.	Cuscinetto a rulli.
30	2 D 5 422 998 F	1	5 ⌀ 7.	Plateau d'arbre.	Platte f. Welle.	Schaft plate.	Plato de arbol.	Piastra del albero.
31	1 D 5 423 052 T	5	TH 1/4" - L 45.	Vis.	Schraube.	Screw.	Tornillo.	Vite.
32	1 D 5 422 936 G	2	23,3 × 25,7 × 2,8.	Joint d'étanchéité.	Dichtung.	Seal.	Junta de estanqueid.	Guarnizione tenuta.
33	1 D 5 422 907 S	1	11,5 × 19 × 3,7.	Entretoise.	Abstandsscheibe.	Distance washer.	Separador.	Distanziale.
34	1 D 5 422 921 U	1	⌀ ext. 135.	Couronne.	Zahnkranz.	Gear ring.	Corona.	Corona.
35	1 D 5 423 010 L	1	108 × 11,5 × 1,4.	Segment d'arrêt.	Seegerring.	Circlip.	Segmento de freno.	Segmento d'arresto.
36	1 D 5 411 679 Y *DV 381-61*	1		Cuvette.	Tellerscheibe.	Cup.	Cubeta.	Scodellino.
	2 D 5 423 333 X	1	N.F.P.	Nécessaire de régulateur.	Necessaire f. Regler.	Repair kit f. regulator.	Neceser de regulador.	Occorente per regolat.

I	NUMÉROS	K	BW	Boîte de vitesses Bloc hydraulique	Getriebe Schaltblock	Gearbox Hydraulic selector	Caja de velocidades Bloque hidraulico	Scatola cambio Blocco idraulico
1	2 D 5 422 990 U	1		Bloc hydraulique.	Schaltblock.	Hydraulic selector.	Bloque hidraulico.	Blocco idraulico.
				Tube :	Rohr :	Tube:	Tubo :	Tubo :
2	1 D 5 422 897 H	1		– détente servo (AV).	– f. vord. Servobetät.	– f. front servo.	– de servo del.	– per servo ant.
3	1 D 5 422 898 U	1		– servo (AV).	– f. vord. Servobet.	– f. front servo.	– de servo delant.	– per servo ant.
4	1 D 5 422 899 E	1		– graissage central.	– Schmierrohr.	– f. center lubrication.	– de engrase central.	– per lubrificazione centr.
5	1 D 5 422 900 R	1		– servo (AR).	– f. hint. Servobetät.	– f. rear servo.	– de servo tras.	– per servo post.
6	1 D 5 422 901 B	1		– accouplement AR.	– f. hint. Kupplung.	– f. rear coupling.	– de acoplamiento tras.	– d'accoppiamento post.
7	1 D 5 422 902 M	1		– servo (AR) marche AR.	– f. hint. Servobetät. der RW-Gang.	– f. reverse gear servo.	– de servo de MA.	– per servo RM.
8	1 D 5 423 025 Z	1		Aimant.	Magnet.	Magnet.	Ima.	Calamità.
9	1 D 5 423 035 H	7	TR - L 10.	Vis :	Schraube :	Screw:	Tornillo :	Vite :
	1 D 5 423 036 U	6	TR - L 16.	–	–	–	–	–
	1 D 5 423 037 E	3	TR - L 24.	–	–	–	–	–
	1 D 5 423 038 R	3	TR - L 35.	–	–	–	–	–
	1 D 5 423 039 B	2	TR - L 37.	–	–	–	–	–
10		1		Ressort valve papillon :	Feder f. Ventil :	Valve spring:	Muelle de valvula :	Molla della valvola :
	1 D 5 422 941 L		N.F.P.	– 19 spires 1/2.	– 19 Wicklungen 1/2.	– 19 turns 1/2.	– 19 espiras 1/2.	– 19 spire 1/2.
	1 D 5 422 960 T			– 18 spires.	– 18 Wicklungen.	– 18 turns.	– 18 espiras.	– 18 spire.
11		1		Ressort valve papillon :	Feder f. Ventil :	Valve spring:	Muelle de valvula :	Molla della valvola :
	1 D 5 422 945 E			– 28 spires.	– 28 Wicklungen.	– 28 turns.	– 28 espiras.	– 28 spire.
	1 D 5 422 964 L		N.F.P.	– 25 spires.	– 25 Wicklungen.	– 25 turns.	– 25 espiras.	– 25 spire.
12	1 D 5 422 946 R	1		Ressort régulateur secondaire.	Feder f. Sekundär-Regler.	Spring f. secondary regulator.	Muelle de regulador segundario.	Molla per regolatore secondario.
13		1		Ressort régulateur primaire :	Feder f. Primär-Regler :	Spring f. primary regulator:	Muelle de regulador primario :	Molla per regolatore primario :
	1 D 5 422 965 X		N.F.P.	– 15 spires.	– 15 Wicklungen.	– 15 turns.	– 15 espiras.	– 15 spire.
	1 D 5 422 966 H			– 14 spires 1/2.	– 14 Wicklungen 1/2.	– 14 turns 1/2.	– 14 espiras 1/2.	– 14 spire 1/2.
14	1 D 5 422 968 E	1		Ressort passage 1re-2e.	Feder z. Schaltung 1.-2. G.	Selection spring 1st-2nd.	Muelle de paso 1ª-2ª.	Molla passaggio 1ª-2ª.

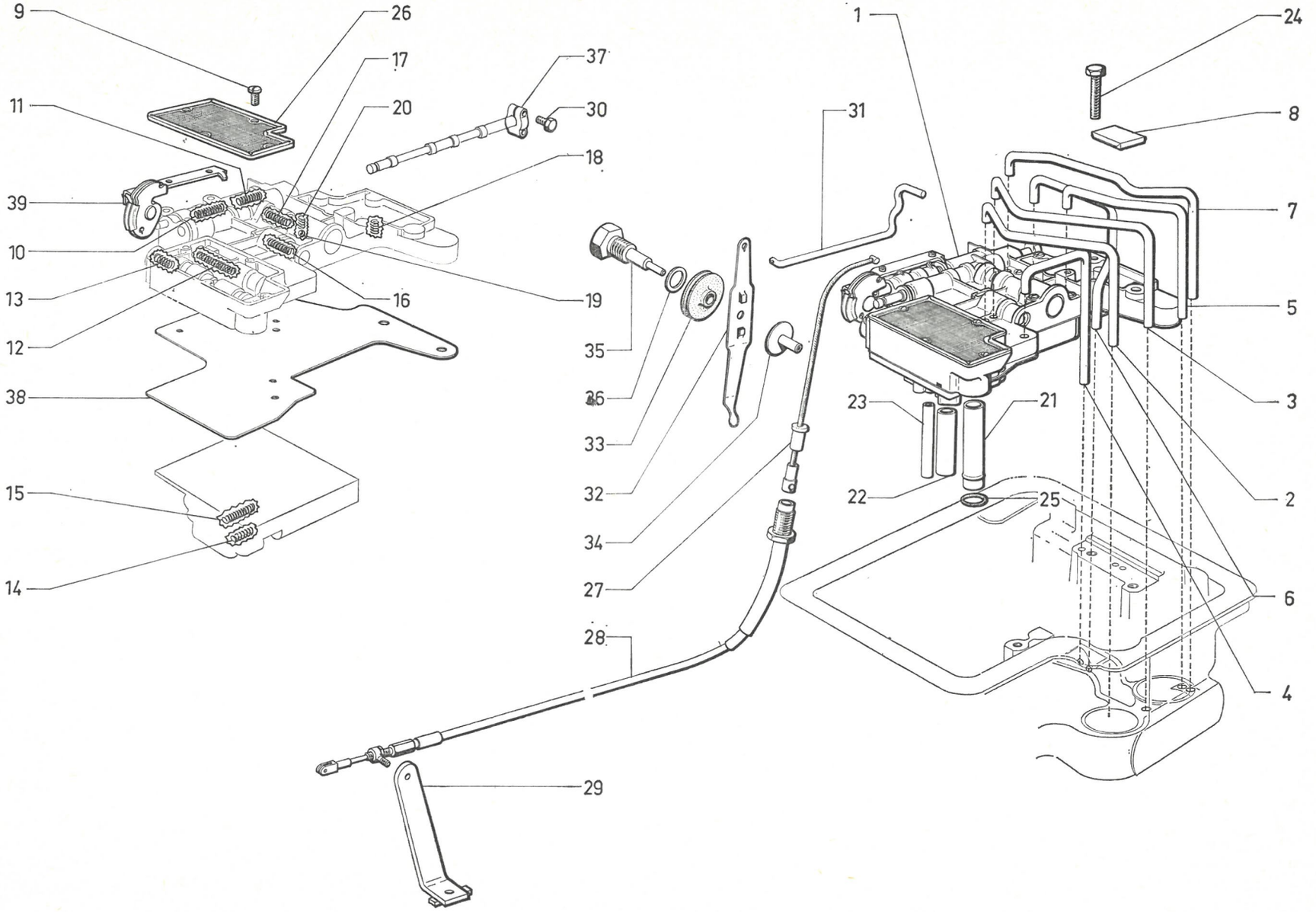
9
26
17
37
11
20
30
18
39
10
13
16
19
12
38
35
36
33
32
34
27
15
14
28
29
1
31
24
8
7
5
3
2
6
4
23
21
22
25

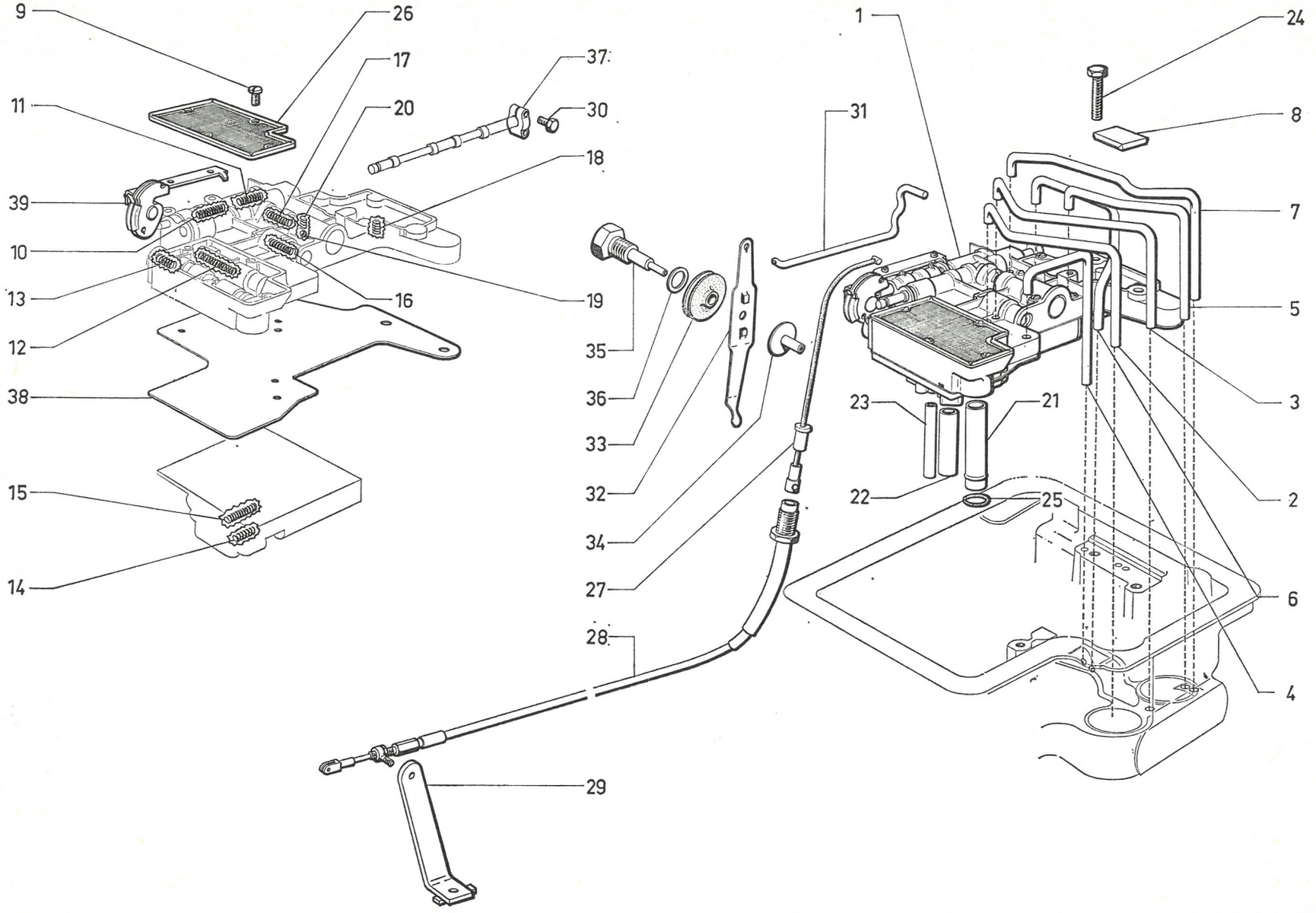
9
26
17
37
11
20
30
18
39
10
13
16
19
12
38
35
36
33
32
34
27
15
14
28
29
1
31
24
8
7
5
3
23
21
22
25
2
6
4

611

1-333/5

I	NUMÉROS	K	BW	Boîte de vitesses Bloc hydraulique *(Suite)*	Getriebe Schaltblock *(Forts.)*	Gearbox Hydraulic selector *(Cont.)*	Caja de velocidades Bloque hidraulico *(Cont.)*	Scatola cambio Blocco idraulico *(Cont.)*
15	1 D 5 422 963 A	1	7,2 × 9 × 41.	Ressort passage 2e-3e.	Feder z. Schalttung 2-3. G.	Selection spring 2nd-3rd.	Muelle de paso 2-3.	Molla passaggio 2-3.
16		1		Ressortcommande servo :	Feder f. Servobetätig. :	Servo-control spring:	Muelle de mando servo :	Molla Cdo servo :
	1 D 5 422 947 B			– 24 spires.	– 24 Wicklungen.	– 24 turns.	– 24 espiras.	– 24 spire.
	1 D 5 422 969 R		N.F.P.	– 25 spires.	– 25 Wicklungen.	– 25 turns.	– 25 espiras.	– 25 spire.
17		1	3,7 × 5,3 × 26,5.	Ressort valve modulateur :	Feder f. Ventil :	Valve spring:	Muelle de valvula :	Molla valvola :
	1 D 5 422 943 H			– 19 spires, repère blanc.	– 19 Wickl., weisse Mark.	– 19 turns, white mark.	– 19 espiras, marca blanca	– 19 spire, segno bianco.
	1 D 5 422 961 D		N.F.P.	– 19 spires.	– 19 Wicklungen.	– 19 turns.	– 19 espiras.	– 19 spire.
18	1 D 5 422 967 U	1	9,4 × 10,4 × 17 - (1o).	Ressort contrôle de pompe :	Feder f. Pumpenbetätig. :	Pump control spring:	Muelle de mando de bomba :	Molla de pompa :
	1 D 5 423 004 W	1	9 × 10 × 17 - (2o).	–	–	–	–	–
19	ZD 9271 300 U	1	⌀ 6,35.	Bille.	Kugel.	Ball.	Bola.	Sfera.
20	1 D 5 422 970 B	1	4,7 × 5 × 16.	Ressort contrôle No 3.	Feder f. Betätigung Nr 3.	Spring f. control No 3.	Muelle de mando No 3.	Molla per Cdo No 3.
21	2 D 5 422 953 S	1	18 × 86.	Tube.	Rohr.	Tube.	Tubo.	Tubo.
22	2 D 5 422 954 C	1	8 × 62.	Tube.	Rohr.	Tube.	Tubo.	Tubo.
23	2 D 5 422 955 N	1	14 × 56.	Tube.	Rohr.	Tube.	Tubo.	Tubo.
24	1 D 5 423 027 W	2	L 33.	Vis.	Schraube.	Screw.	Tornillo.	Vite.
25	1 D 5 423 021 F	1	18 × 21 × 2,3.	Joint torique.	Ringdichtung.	Ring seal.	Junta torica.	Gommino.
26	2 D 5 422 973 J	1		Crépine.	Filter.	Strainer.	Colador.	Filtro.
27	2 D 5 422 927 S	1	L 325.	Câble de boîte.	Zug, Seite Getriebe.	Cable, gearbox side.	Cable, lado CC.	Cavo, lato SC.
28	2 D 5 422 688 L	1	DX - L 1,351.	Câble de kick-down :	Zug, Seite Pedal :	Cable, peda side:	Cable, lado pedal :	Cavo, lato pedale :
	2 D 5 422 687 A	1	DX - (IE) - L 1,244.	–	–	–	–	–
	ZC 9030 795 U	1	⌀ 5.	Axe de câble.	Bolzen f. Kabel.	Cable pin.	Eje de cable.	Perno per cavo.
29	DX 033-111 A	1	DX.	Support de câble :	Kabelhalterung :	Cable bracket:	Soporte de cable :	Supporto cavo :
	2 D 5 421 968 K	1	DX - (IE).	–	–	–	–	–

I	NUMÉROS	K	BW	Boîte de vitesses Bloc hydraulique *(Suite)*	Getriebe Schaltblock *(Forts.)*	Gearbox Hydraulic selector *(Cont.)*	Caja de velocidades Bloque hidraulico *(Cont.)*	Scatola cambio Blocco idraulico *(Cont.)*
30	1 D 5 423 059 U	1	5 × 15.	Vis.	Schraube.	Screw.	Tornillo.	Vite.
31	2 D 5 422 999 S	1		Tige.	Stange.	Rod.	Varilla.	Astina.
32	2 D 5 422 909 N	1		Levier.	Hebel.	Lever.	Leva.	Leva.
33	1 D 5 422 912 W	1		Poulie.	Rolle.	Sheave.	Polea.	Puleggia.
34	1 D 5 422 917 A	1		Moyeu.	Nabe.	Hub.	Cubo.	Mozzo.
35	1 D 5 422 904 J	1		Axe de levier.	Achse f. Hebel.	Lever pin.	Eje de leva.	Perno leva.
36	ZD 9247 800 U	1	16,3 × 22 × 1.	Joint.	Dichtung.	Seal.	Junta.	Guarnizione.
37	1 D 5 422 908 C	1		Bride.	Flansch.	Flange.	Brida.	Flangia.
38	1 D 5 422 903 Y	1		Plateau de séparation.	Trennplatte.	Partition plate.	Plato de separación.	Piasta di separazione.
39	1 D 5 422 991 E	1		Came.	Nocken.	Cam.	Leva.	Camma.
	1 D 5 423 330 P	1		Nécessaire de ressorts.	Satz Federn.	Spring kit.	Neceser de muelles.	Occorrente di molle.
	1 D 5 434 889 F	1		Circlips de câble de kick-down.	Clips f. Zug, Seite Pedal.	Circlip f. cable pedal side.	Clip de cable, lado pedal.	Graffetta per cavo, lato pedale.

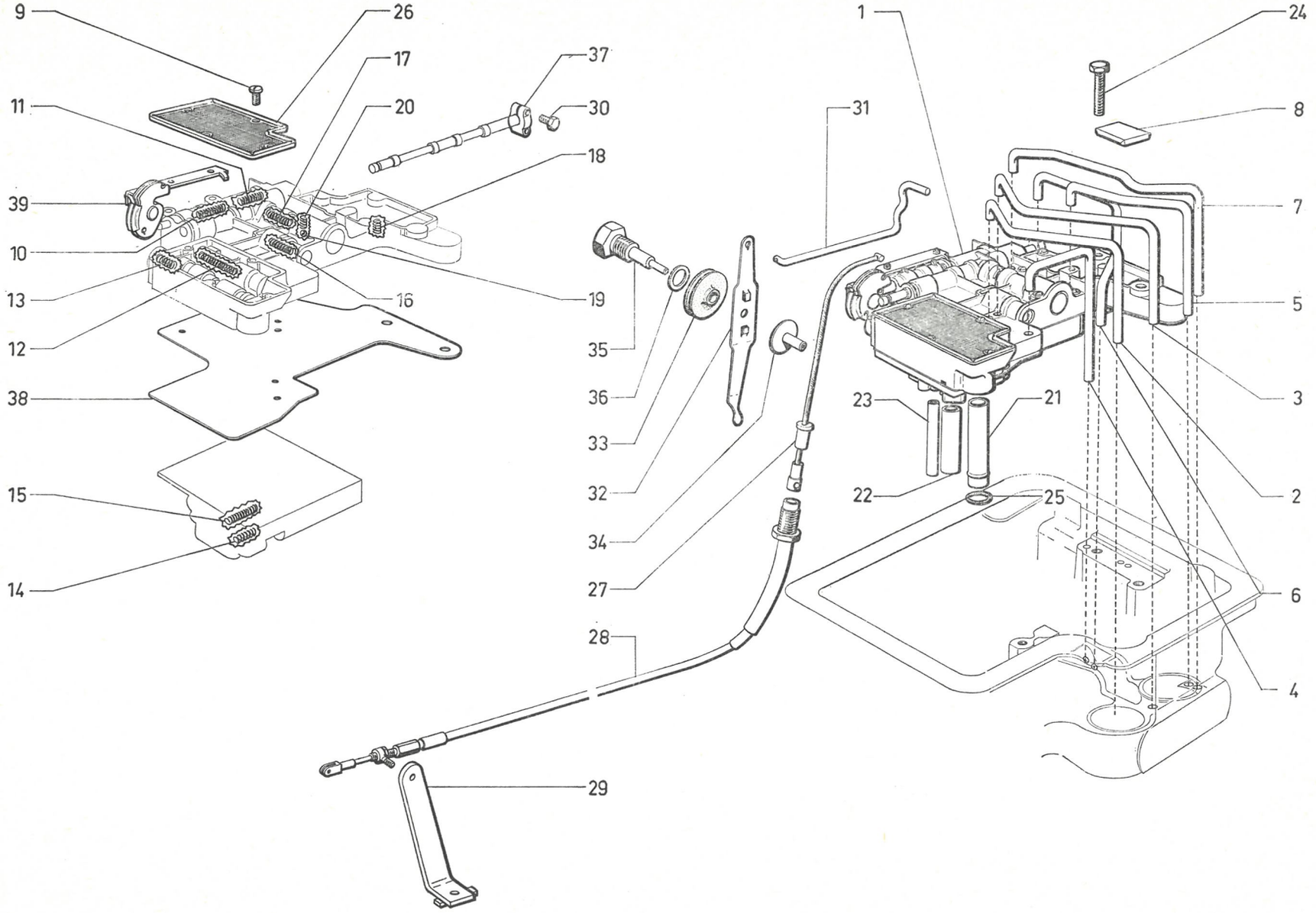
9
26
17
37
11
20
30
18
39
10
13
16
19
12
38
15
14
1
24
31
8
7
5
3
23
21
2
22
25
6
4
35
36
33
32
34
27
28
29

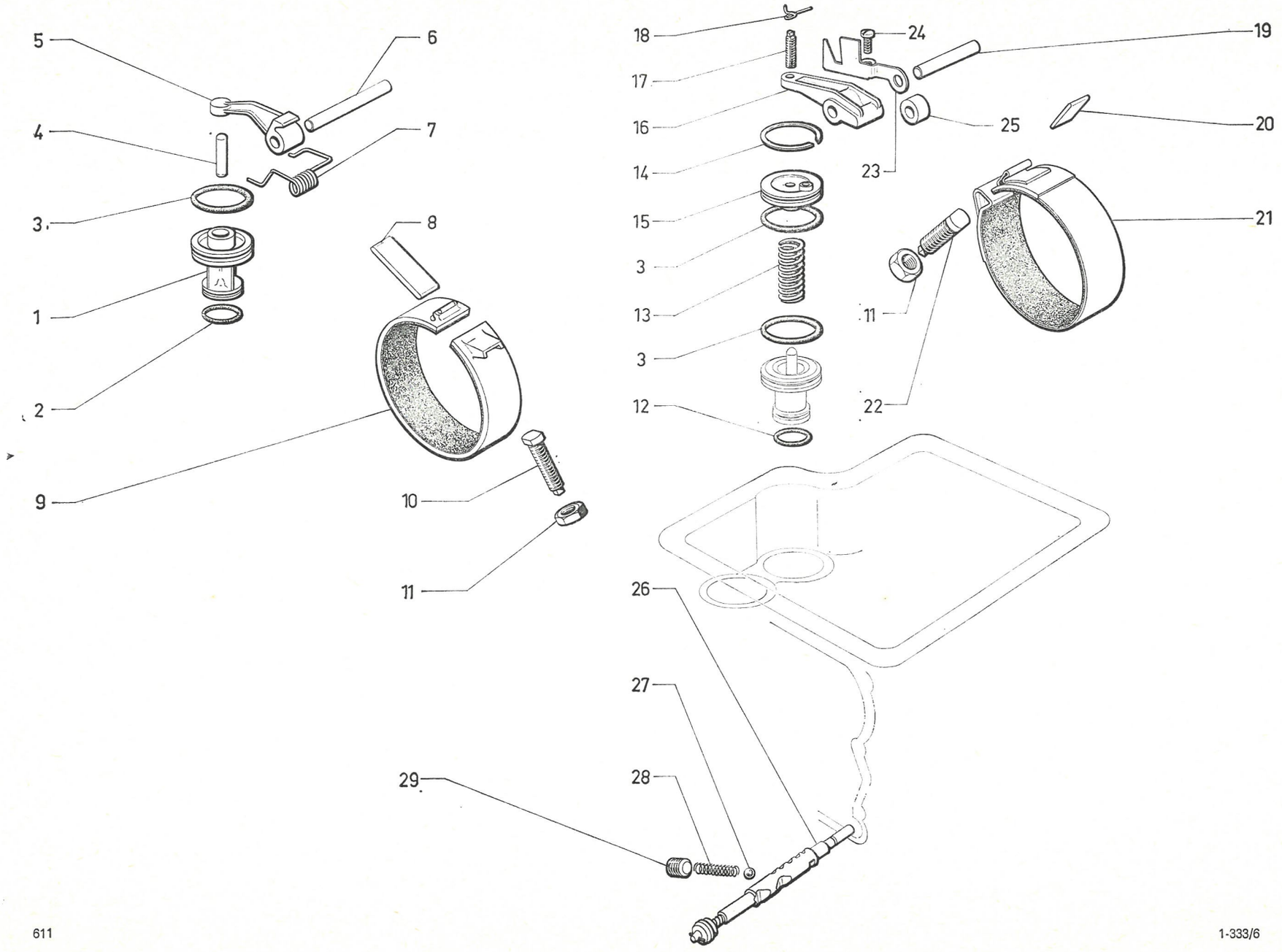
5
6
4
7
3
8
1
2
9
10
11
18
24
19
17
16
25
20
14
23
15
21
3
13
11
3
12
22
26
27
28
29

611

1-333/6

I	NUMÉROS	K	BW	Boîte de vitesses Servos Bandes de frein	Getriebe Servobetätigungen Bremsbänder	Gearbox Servo-controls Braking bands	Caja de velocidades Servo-mandos Cintas de freno	Scatola cambio Servocomandi Nastri freno
1	2 D 5 422 979 Z	1		Piston servo AR.	Kolben f. hint. Servobet.	Piston f. rear servo.	Pistón de servo tras.	Pistone servo post.
2	0 D 5 423 014 E	1		Joint torique.	Ringdichtung.	Ring seal.	Junta torica.	Gommino.
3	0 D 5 423 042 J	3		Joint torique.	Ringdichtung.	Ring seal.	Junta torica.	Gommino.
4	1 D 5 423 046 C	1		Tige servo AR.	Stange f. hint. Servobet.	Rear servo rod.	Varilla de servo tras.	Astina servo post.
5	1 D 5 422 986 A	1		Levier servo AR.	Hebel f. hint. Servobet.	Rear servo lever.	Leva de servo tras.	Leva servo post.
6	1 D 5 422 982 G	1		Axe de levier.	Achse für Hebel.	Lever pin.	Eje de leva.	Perno leva.
7	1 D 5 422 985 P	1		Ressort servo AR.	Feder f. hint. Servobet.	Rear servo spring.	Muelle de servo tras.	Molla servo post.
8	2 D 5 422 980 K	1		Plaque servo AR.	Platte f. hint. Servobet.	Rear servo plate.	Placa de servo tras.	Piastra servo post.
9	2 D 5 422 974 V	1		Bande frein AR.	Hint. Bremsband.	Rear braking band.	Cinta de freno tras.	Nastro freno post.
10	1 D 5 422 931 C	1		Vis servo AR.	Schraube f. hint. Servo.	Rear servo screw.	Tornillo de servo post.	Vite servo post.
11	1 D 5 423 013 U	2		Écrou réglage servos.	Einstellmutter.	Adjusting nut.	Tuerca de reglaje.	Dado di regolaggio.
12	0 D 5 423 028 G	1		Joint torique.	Ringdichtung.	Ring seal.	Junta torica.	Gommino.
13	1 S 5 422 956 Z	1		Ressort servo AV.	Feder f. vord. Servobet..	Front servo spring.	Muelle de servo del.	Molla servo ant.
14	1 D 5 423 041 Y	1		Segment servo AV.	Seegerring.	Circlip.	Segmento de retención.	Arresto elastico.
15	1 D 5 422 983 T	1		Manchon servo AV.	Tülle f. vord. Servobet.	Front servo sleeve.	Manguito de servo.	Manicotto servo ant.
16	2 D 5 422 957 K	1		Levier servo AV.	Hebel f. vord. Servobet.	Front servo lever.	Leva de servo del.	Leva servo ant.
17	1 D 5 423 008 P	1		Vis de levier.	Schraube f. Hebel.	Lever screw.	Tornillo de leva.	Vite leva.
18	1 D 5 423 005 G	1		Ressort de vis de levier.	Feder f. Schraube.	Lever screw spring.	Muelle de tornillo.	Molla per vite leva.
19	1 D 5 422 905 V	1		Axe de levier.	Achse für Hebel.	Lever pin.	Eje de leva.	Perno per leva.
20	2 D 5 422 937 T	1		Plaque servo AV.	Platte f. vord. Servobet.	Front servo plate.	Placa de servo del.	Piastra servo ant.

I	NUMÉROS	K	BW	Boîte de vitesses Servos Bandes de freins *(Suite)*	Getriebe Servobetätigungen Bremsbänder *(Forts.)*	Gearbox Servocontrols Braking bands *(Cont.)*	Caja de velocidades Servo-mandos Cintas de frenos *(Cont.)*	Scatola cambio Servo-comandi Nastri freno *(Cont.)*
21	2 D 5 422 932 N	1		Bande de frein AV.	Vord. Bremsband.	Front braking band.	Cinta de freno del.	Nastro freno ant.
22	1 D 5 422 896 X	1		Vis servo AV.	Schraube f. vord. Servo.	Front servo screw.	Tornillo de servo del.	Vite servo ant.
23	1 D 5 422 984 D	1		Plaquette came.	Plakette f. Nocken.	Cam plate.	Plaqueta de leva.	Placchetta di camma.
24	1 D 5 423 045 S	1	1/4" - L 14.	Vis.	Schraube.	Screw.	Tornillo.	Vite.
25	1 D 5 422 906 F	1	11 × 19 × 11.	Entretoise.	Abstandsstück.	Spacer.	Separador.	Distanziale.
26	1 D 5 423 001 N	1		Came et tige de détente.	Nocken u. Auslöseachse.	Cam and release spindle.	Leva y varilla de soltadura.	Camma e astina di scatto.
27	1 D 5 423 007 D	1	3/8".	Bille.	Kugel.	Ball.	Bola.	Sfera.
28	1 D 5 422 971 M	1		Ressort (16 spires 1/2).	Feder (16 Wicklungen 1/2).	Spring (16 turns 1/2).	Muelle (16 espiras 1/2).	Molla (16 spire 1/2).
29	1 D 5 422 919 X	1		Vis sans tête.	Schraube, ohne Kopf.	Grub screw.	Tornillo sin cabeza.	Vite senza testa.
	1 D 5 423 325 K	1		Nécessaire bagues et joints caoutchouc.	Satz Hülsen und Gummidichtungen.	Set of bushes and seals.	Neceser de anillos y juntas de caucho.	Occorente di boccole e guarnizioni gomma.

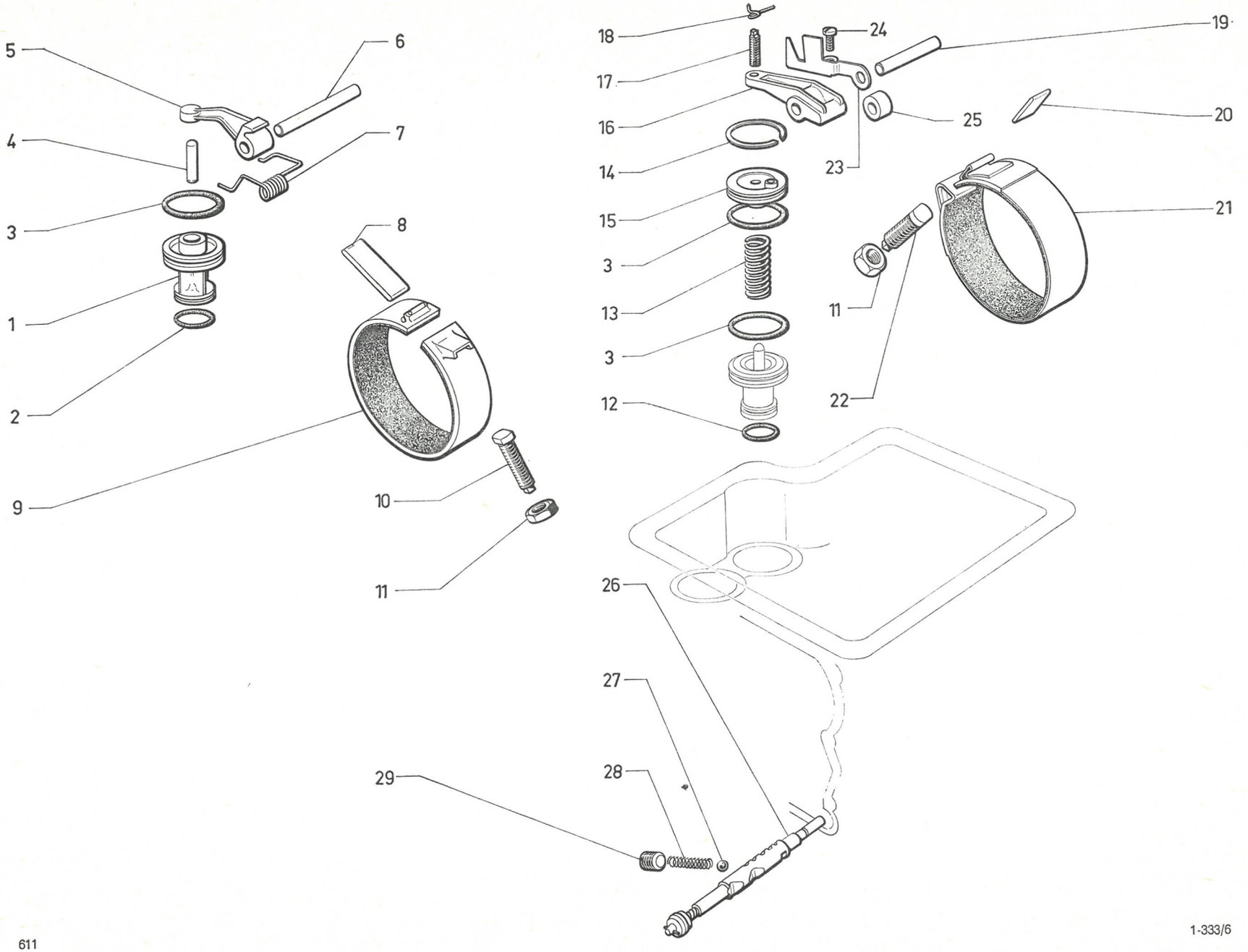
5
6
4
7
3
8
1
2
9
10
11
18
24
19
17
16
25
20
14
23
15
21
3
13
11
3
22
12
26
27
28
29

611

1-333/6

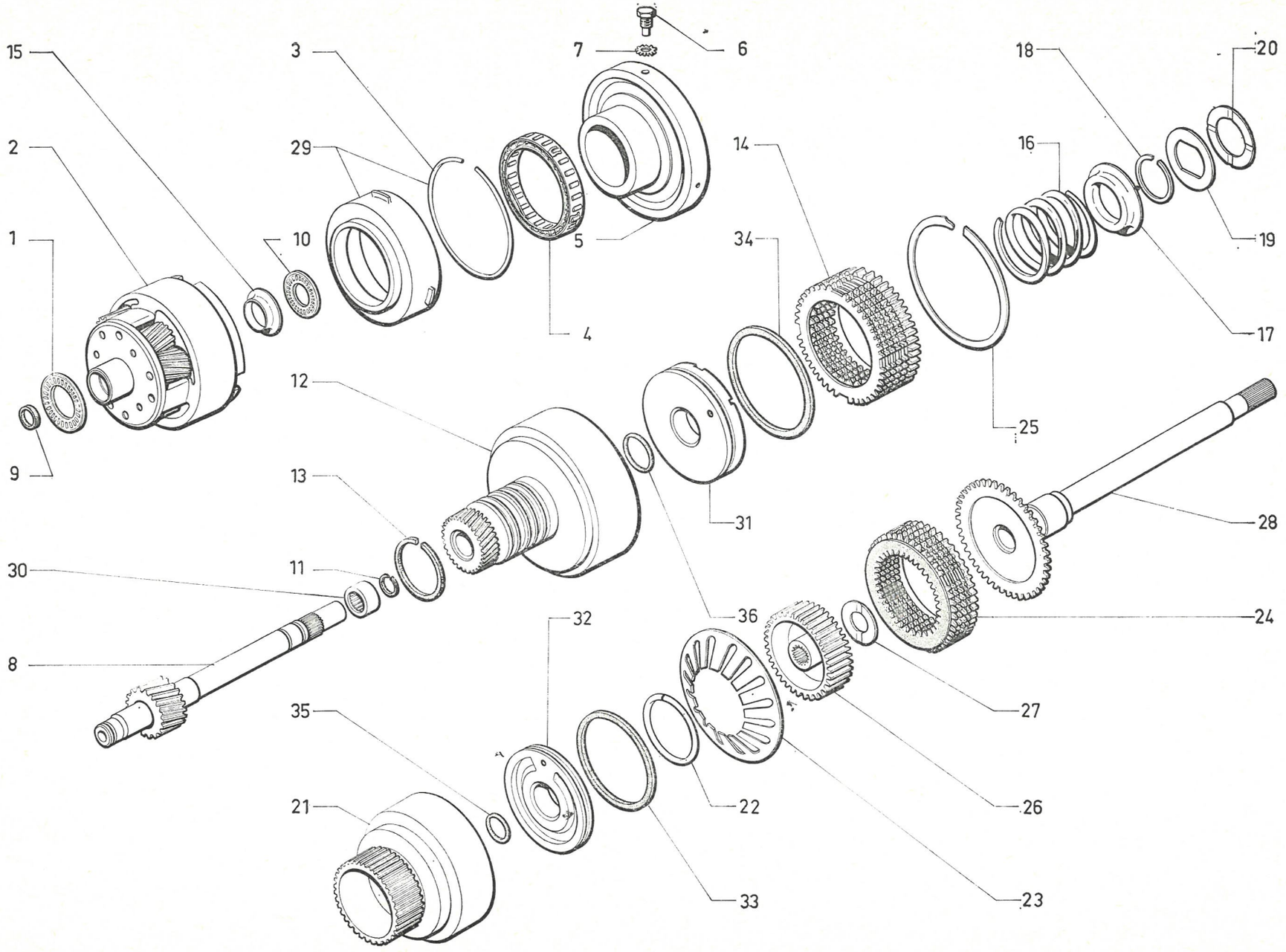
15
3
7
6
18
20
2
29
14
16
1
10
5
19
34
4
17
12
25
13
31
28
30
11
36
24
32
8
27
35
26
22
21
33
23

611

1-333/7

I	NUMÉROS	K	BW	Ensemble planétaires Embrayages AV et AR	Gesamtteil Planetenräder Kupplung, vorn und hinten	Planet gear assy Front and rear clutch	Conjunto de planetarios Embrague del. y tras.	Complessivo planetari Innesto ant. e post.
1	1 D 5 423 030 D	2		Butée à aiguilles.	Nadel-Drucklager.	Needle thrust bearing.	Tope con agujas.	Reggispinta a rullini.
2	2 D 5 422 926 Y	1		Ensemble planétaires.	Gesamtteil Planetenräder.	Planet gear assy.	Conjunto de planetarios.	Complessivo planetari.
3	2 D 5 422 911 K	1		Segment d'arrêt.	Sicherungsring.	Circlip.	Retén.	Arresto elastico.
4	2 D 5 422 978 N	1		Ensemble 1 voie.	Kupplungsring, insgesamt.	Clutch ring assy.	Conjunto de anillo.	Anello assiemato.
5	2 D 5 423 002 Z	1		Support central.	Mittlere Tragplatte.	Central support plate.	Soporte central.	Supporto centrale.
6	1 D 5 422 918 L	3		Vis.	Schraube.	Screw.	Tornillo.	Vite.
7	2 D 5 423 062 B	3		Rondelle.	Scheibe.	Washer.	Arandela.	Rondella.
8	2 D 5 422 972 Y	1		Arbre planétaire.	Welle f. Planetenräder.	Planet gear shaft.	Arbol de planetarios.	Albero per planetari.
9	1 D 5 423 020 V	1		Segment d'étanchéité.	Dichtsegment.	Sealing ring.	Segmento de estanqueid.	Segmento di tenuta.
10	1 D 5 423 023 C	2		Butée à aiguilles.	Nadel-Drucklager.	Needle thrust bearing.	Tope con agujas.	Reggispinta a rullini.
11	1 D 5 423 018 Y 1 D 5 423 021 F	2	R.p. 5 423 021 F.	Segment d'étanchéité : –	Dichtring : –	Sealing ring: –	Segmento de estanqueid. : –	Segmento di tenuta : –
12	2 D 5 423 335 U	1		Ensemble tambour AV.	Vord. Trommel, insgesamt	Front drum assy.	Conjunto de tambor delantero.	Insieme tamburo anteriore.
13	1 D 5 423 019 J 1 D 5 423 022 S	3	R.p. 5 423 022 S.	Segment d'étanchéité : –	Dichtring : –	Sealing ring: –	Segmento de estanqueid. : –	Segmento di tenuta : –
14	2 D 5 423 336 E	1		Ensemble disques AV.	Vordere Zahnringe, insgesamt.	Front disc assy.	Conjunto de discos del.	Insieme di dischi ant.
15	1 D 5 422 942 X	1		Plateau de poussée.	Druckplatte.	Pressure plate.	Plato de empuje.	Piastra di spinta.
16	2 D 5 422 951 V	1		Ressort d'embrayage.	Kunpplungsfeder.	Clutch spring.	Muelle de embrague.	Molla d'innesto.
17	2 D 5 422 952 F	1		Cuvette de ressort.	Teller f. Feder.	Spring cup.	Cubeta de muelle.	Scodellino per molla.
18	1 D 5 423 009 A	1		Segment d'arrêt.	Sicherungsring.	Circlip.	Retén.	Arresto elastico.
19	2 D 5 422 962 P	1		Rondelle.	Scheibe.	Washer.	Arandela.	Rondella.
20	2 D 5 422 938 D	1		Rondelle de butée.	Scheibe f. Drucklager.	Washer f. thrust bearing.	Arandela de tope.	Rondella reggispinta.

I	NUMÉROS	K	BW	Ensemble planétaires Embrayages AV et AR *(Suite)*	Gesamtteil Planetenräder Kupplung, vorn und hinten *(Forts.)*	Planet gear assy Front and rear clutch *(Cont.)*	Conjunto de planetarios Embrague del. y tras. *(Cont.)*	Complessivo planetari Innesto ant. e post. *(Cont.)*
21	2 D 5 422 977 C	1		Cylindre embrayage AR.	Hint. Kupplungszylinder.	Rear clutch cylinder.	Cilindro de embr. tras.	Cilindro innesto post.
22	2 D 5 422 948 M	1		Ressorts de palier.	Feder f. Lager.	Bearing spring.	Muelle de cojinete.	Molla per supporto.
23	2 D 5 422 949 Y	1		Ressort d'embrayage AR .	Hint. Kupplungsfeder.	Rear clutch spring.	Muelle de embr. tras.	Molla innesto post.
24	2 D 5 423 329 D	1		Ensemble disques AR.	Hintere Zahnringe, insgesamt.	Rear disc assy.	Conjunto de discos tras.	Insieme di dischi post.
25	1 D 5 423 012 H	3		Segment d'arrêt.	Sicherungsring.	Circlip.	Retén.	Arresto elastico.
26	2 D 5 422 950 J	1		Moyeu d'embrayage.	Kupplungsnabe.	Clutch hub.	Cubo de embrague.	Mozzo innesto.
27	2 D 5 422 939 P	1	(1°).	Rondelle de moyeu :	Scheibe f. Nabe :	Hub washer:	Arandela de cubo :	Rondella per mozzo :
	2 D 5 422 940 A	1	(2°) - N.F.P.	–	–	–	–	–
28	1 D 5 422 989 H	1		Arbre avec flasques.	Welle mit Flansch.	Shaft with flange.	Arbol con disco.	Albero con flangia.
29	1 D 5 423 331 A	1		Bague et circlip.	Büchse u. Sicherungsdraht.	Bush and circlip.	Casquillo y clip.	Boccola e arresto elast.
30	1 D 5 423 024 N	1		Palier à aiguilles.	Nadellager.	Needle bearing.	Soporte con agujas.	Supporto a rullini.
31	2 D 5 422 924 B	1		Flasque et piston embrayage AV.	Flansch und Kolben für vordere Kupplung.	Flange and piston for front clutch.	Disco y pistón de embrague delantero.	Flangia e pistone per innesto anteriore.
32	2 D 5 422 925 M	1		Flasque et piston embrayage AR.	Flansch und Kolben für hintere Kupplung.	Flange and piston for rear clutch.	Disco y pistón de embrague trasero.	Flangia e pistone per innesto posteriore.
33	1 D 5 423 016 B	1	86 × 95.	Joint d'étanchéité.	Dichtung.	Sealing.	Junta de estanqueidad.	Guarnizione di tenuta.
34	1 D 5 423 017 M	1	96 × 104.	Joint d'étanchéité.	Dichtung.	Sealing.	Junta de estanqueidad.	Guarnizione di tenuta.
35	0 D 5 423 029 T	1		Joint torique.	Ringdichtung.	Sealing ring.	Junta torica.	Gommino.
36	0 D 5 423 014 E	1		Joint torique.	Ringdichtung.	Sealing ring.	Junta torica.	Gommino.
	2 D 5 423 327 G	1		Nécessaire joints de piston.	Satz Kolbendichtungen.	Piston seal kit.	Neceser de juntas de pistón.	Occorente di guarnizioni per pistone.
	2 D 5 423 328 T	1		Nécessaire rondelle de pression.	Satz Anlaufscheiben.	Thrust washer kit.	Neceser de arandelas de apriete.	Occorente di rondelle di pressione.

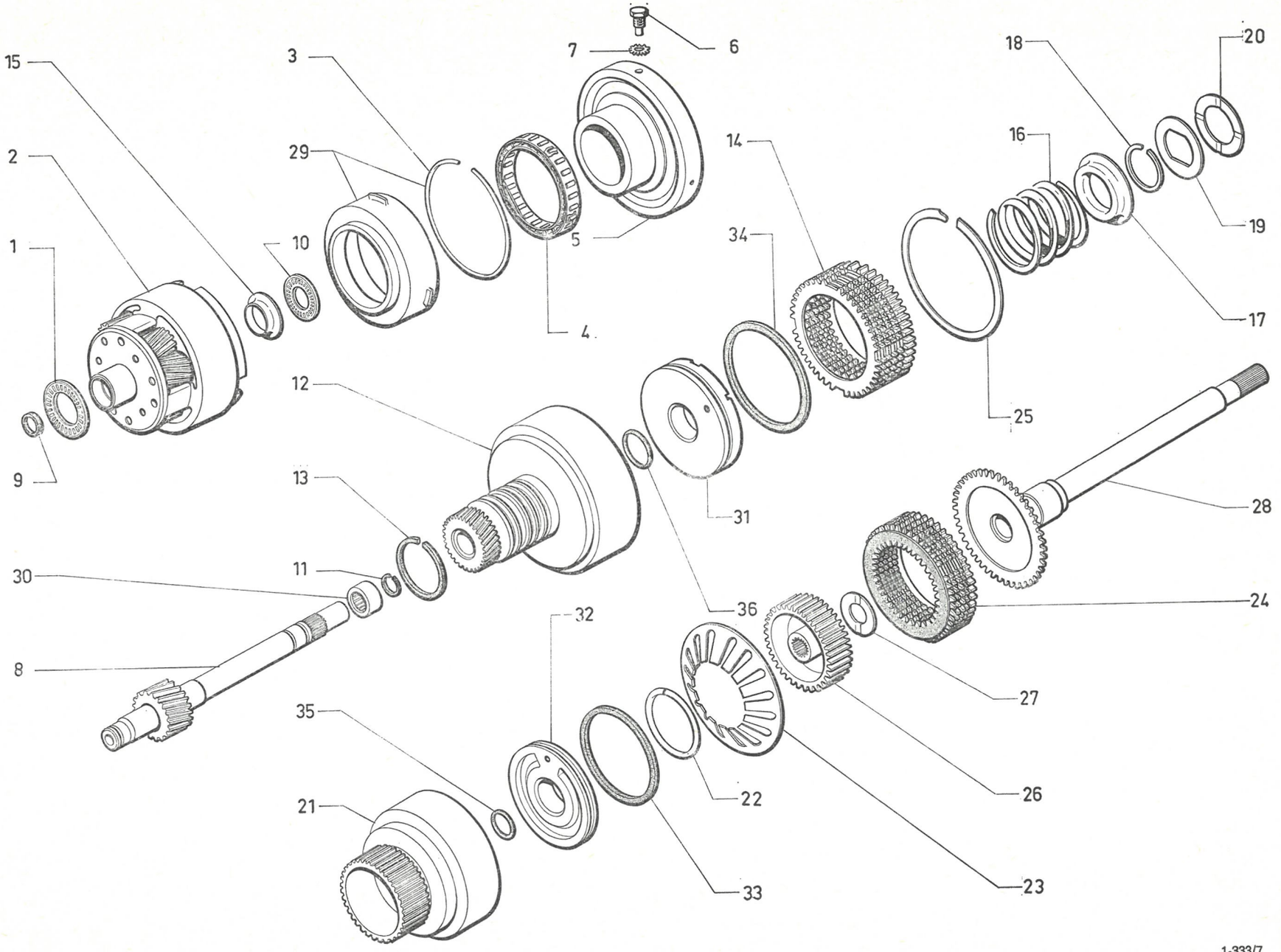
15
3
7
6
18
20
2
29
14
16
1
10
5
34
19
4
17
12
25
9
13
31
28
30
11
36
24
32
8
27
35
26
21
22
33
23

611

1-333/7

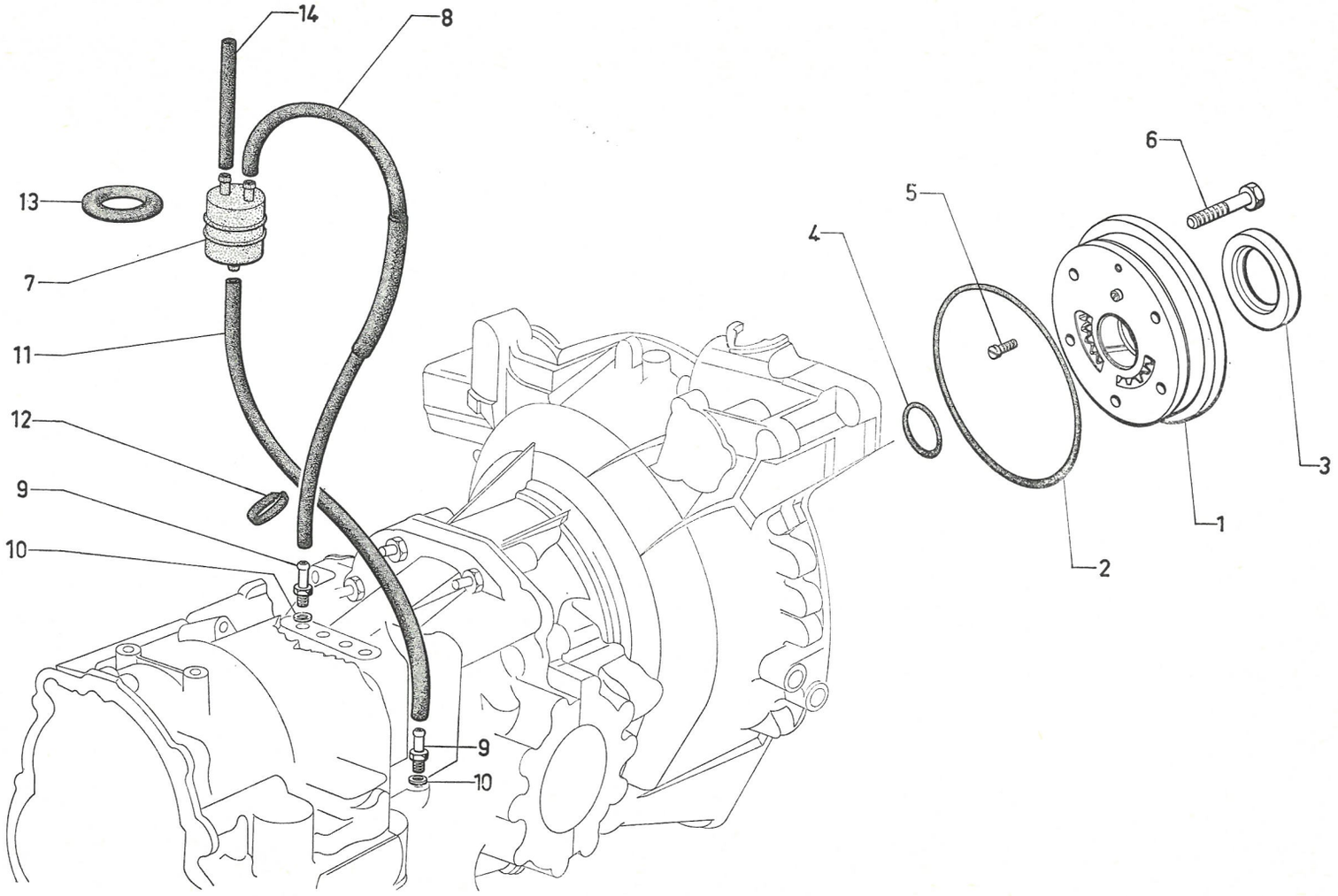
14
8
13
7
11
12
9
10
9
10
6
5
4
3
1
2

I	NUMÉROS	K	BW	Pompe à huile Mise à l'atmosphère	Ölpumpe Druckausgleich	Oil pump Air vent	Bomba de aceite Puesta a la atmosfera	Pompa dell'olio Messa all'atmosfera
1	2 D 5 423 334 H	1		Pompe à huile.	Ölpumpe.	Oil pump.	Bomba de aceite.	Pompa dell'olio.
2	0 D 5 423 050 W	1	135 × 150 × 6.	Joint torique.	Ringdichtung.	Ring seal.	Junta torica.	Gommino.
3	1 D 5 422 981 W	1	55 × 70 × 8.	Bague d'étanchéité.	Dichtring.	Sealing ring.	Anillo de estanqueid.	Anello di tenuta.
4	0 D 5 423 015 R	1	36 × 42 × 2,5.	Joint torique.	Ringdichtung.	Ring seal.	Junta torica.	Gommino.
5	1 D 5 423 036 U	1	TR - L 16.	Vis.	Schraube.	Screw.	Tornillo.	Vite.
6	1 D 5 422 934 K	5	TH 5/16" - L 38.	Vis.	Schraube.	Screw.	Tornillo.	Vite.
7	2 D 5 422 495 N	1	⌀ 45.	Capacité.	Luftsammler.	Air-reserve box.	Caja reserva de air.	Scatola risèrva aria.
8	2 S 5 423 490 D	2	L 600.	Canalisation avec gaine.	Leitung mit Hülle.	Piping with sheath.	Canalisaciòn con vaina.	Canalizzazione con gaina.
9	2 D 5 422 494 C	2	⌀ 7 × 100.	Raccord sur BV.	Verbindungsstück am Getriebe.	Union tube on gearbox.	Racor sobre caja vel.	Raccordo sulla SC.
10	ZD 9247 600 U	2	7,2 × 11 × 1.	Joint.	Dichtung.	Seal.	Junta.	Guarnizione.
11	2 D 5 422 493 S	1	L 530.	Canalisation.	Leitung.	Piping.	Canalisación.	Canalizzazione.
12	1 S 5 412 278 J	1	L 140.	Collier.	Schelle.	Collar.	Collar.	Fascetta.
13	1 A 5 413 581 X	2	⌀ int. 38.	Anneau élastique.	Ring, elastisch.	Elastic ring.	Anillo elastico.	Anello elastico.
14	DXN 394-305 A	1		Canalisation.	Leitung.	Piping.	Canalización.	Canalizzazione.
	1 S 5 423 491 P	1	⌀ 95 - L 95.	Support de capacité.	Halterung f. Sammler.	Bracket f. air box.	Soporte de caja de aire.	Supporto scatola aria.

1-334/1

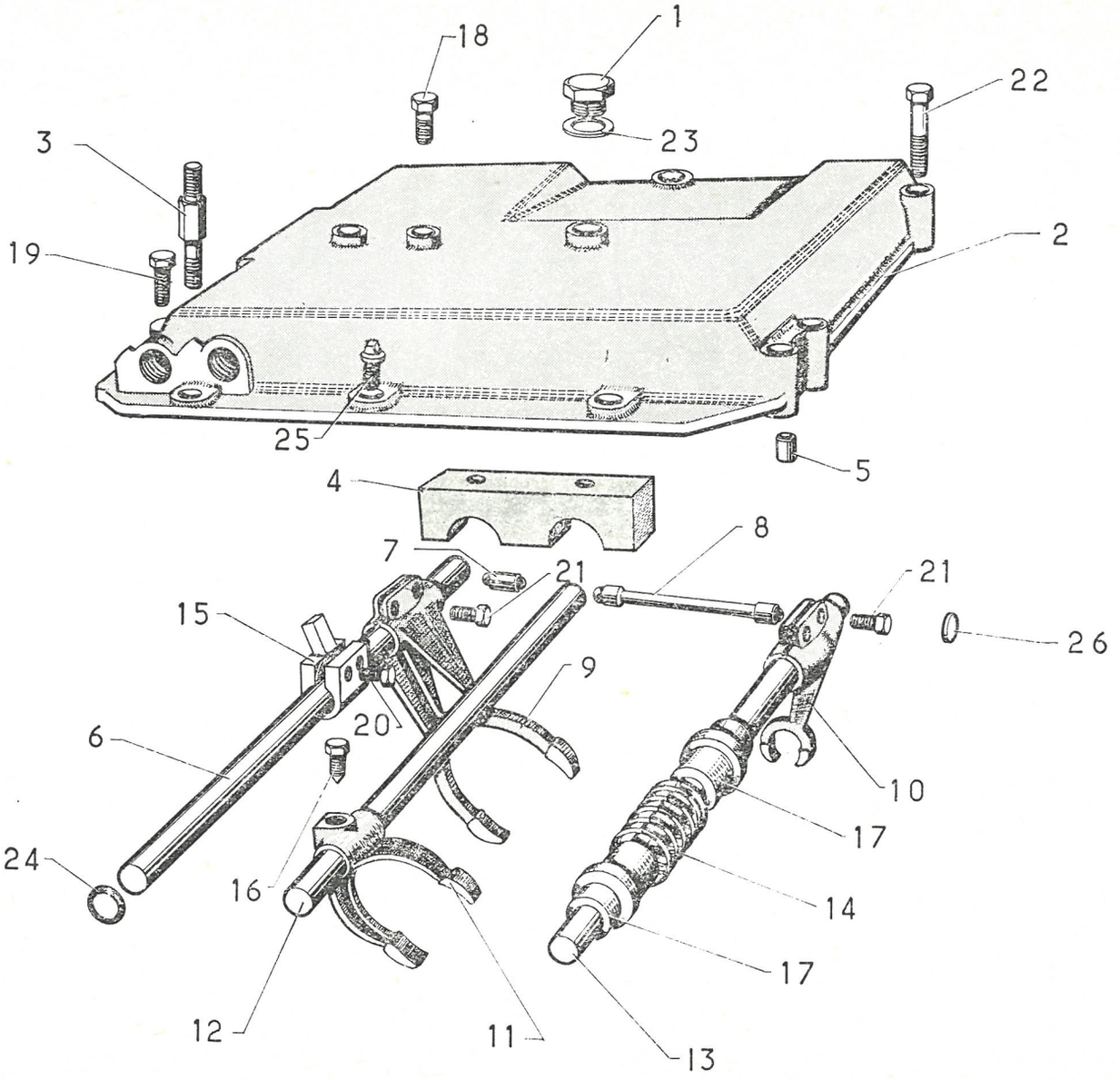

I	NUMÉROS	K	bvh	Couvercle - axes et fourchettes	Deckel, Schaltstangen und Schaltgabeln	Lid and forks	Tapa, ejes y horquillas	Coperchio, aste e forcelle
1	1 T 5 411 382 V *A 9132-001 L*	1	⌀ 16 × 150.	Bouchon de remplissage.	Einfüllstopfen.	Filler plug.	Tapón de llenado.	Tappo di riempimento.
2	DX 331-110 A	1		Couvercle supérieur.	Oberer Deckel.	Upper lid.	Tapa superior.	Coperchio sup.
3	DX 331-73 A	1	⌀ 7 × 100 - L 84.	Vis colonnette.	Stützschraube.	Stud, shouldered.	Tornillo de tapa.	Vite a colonnetta.
4	DX 331-74	1	2 ⌀ 7 × 100 - entr. 36.	Butée de point mort.	Anschlag für Neutralstellung.	Dead centre stop.	Tope de punto muerto.	Arresto della posizione in folle.
5	1 D 5 411 378 B *DX 331-78*	4	7,6 × 10 × 16,5 → 6/72 R.p. 5 413 095 P.	Bague de centrage :	Zentrierhülse :	Centring bush:	Anillo de centraje :	Boccola per centraggio :
	1 D 5 413 095 P		7,6 × 10 × 16,5 6/72 →.	–	–	–	–	–
6	DX 334-1	1	15 × 289.	Axe de 1re et 2e.	Schaltgabelachse für 1. u. 2. Gang.	Spindle (1st and 2nd).	Eje de 1ª y 2ª.	Asta della 1ª e 2ª.
7	1 D 5 411 465 X *DV 334-13*	1	9,5 × 22,2.	Verrou d'axe.	Verriegelung f. Achse.	Safety lock.	Cerrojo de eje.	Chiavistello per asta.
8	DV 334-14	1	9,5 × 113.	Verrou d'axe.	Verriegelung f. Achse.	Safety lock.	Cerrojo de eje.	Chiavistello per asta.
9	1 D 5 411 461 D *DV 334-17*	1	⌀ int. 15 - 2 ⌀ 9 × 125.	Fourchette de 1re et 2e.	Schaltgabel für 1. u. 2. Gang.	Fork (1st and 2nd).	Horquilla de 1ª y 2ª.	Forcella della 1ª e 2ª.
10	1 D 5 411 462 P *DV 334-18*	1	⌀ int. 15 - 2 ⌀ 9 × 125.	Fourchette de marche AR.	Schaltgabel f. RW-Gang.	Fork (reverse gear).	Horquilla de marcha atras.	Forcella della RM.
11	DX 334-20	1	⌀ int. 15.	Fourchette de 3e et 4e.	Schaltgabel für 3. u. 4. Gang.	Fork (3rd and 4th).	Horquilla de 3ª y 4ª.	Forcella della 3ª e 4ª.
12	DX 334-21	1	⌀ 7 × 100 - 15 × 257.	Axe de 3e et 4e avec plongeur.	Schaltgabelachse f. 3. u. 4. Gang mit Führungsstück.	Spindle (3rd and 4th) with plunger.	Eje de 3ª y 4ª con pitón.	Asta della 3ª e 4ª con grano.
13	DX 334-22	1	15 × 257.	Axe de marche AR.	Schaltgabelachse für RW-Gang.	Spindle (reverse gear).	Eje de marcha atras.	Asta della RM.
14	DX 334-24 A	1	⌀ ext. 31.	Ressort de rappel au point mort.	Feder f. Rückholung in Neutralstellung.	Spring.	Muelle de retroceso al punto muerto	Molla di richiamo in folle.
15	DX 334-27	3	⌀ int. 15 - 2 ⌀ 9 × 125.	Doigt d'axe.	Mitnehmerzapfen.	Drive pin.	Dedo de eje.	Nasello dell'asta.
16	1 D 5 411 463 A *DV 334-88*	1	TH 9 × 15.	Vis de fourchette 3e et 4e.	Schraube der Schaltgabel für 3. u. 4. Gang.	Fork screw f. 3rd and 4th.	Tornillo de horquilla de 3ª y 4ª.	Vite per forcella della de 3ª y 4ª.

I	NUMÉROS	K	bvh	Couvercle - axes et fourchettes (Suite)	Deckel, Schaltstangen und Schaltgabeln (Forts.)	Lid and forks (Cont.)	Tapa, ejes y horquillas (Cont.)	Coperchio, aste e forcelle (Cont.)
17	DC 334-110	2	⌀ int. 15 - L 29,5.	Butée de course de marche AR.	Anschlag für den Weg des RW-Ganges.	Stop for rev. gear.	Tope de carrera de marcha atras.	Arresto corsa della RM.
18	ZD 9028 400 U	1	TH 5 × 20.	Vis de chapeau.	Schraube zur Deckelbefestigung.	Cover screw.	Tornillo de casquillo.	Vite per coperchio.
19	ZD 9345 900 W		TH 7 × 35.	Vis :	Schraube :	Screw:	Tornillo :	Vite :
		2		– de butée de point mort.	– für Anschlag für Neutralstellung.	– for stop.	– de tope de punto muerto.	– per arresto in folle.
		2		– de couvercle.	– für oberen Deckel.	– for lid.	– de tapa.	– per coperchio.
20	ZD 9382 400 U	6	TH 9 × 22.	Vis de doigt d'axe.	Schraube für Mitnehmerzapfen.	Screw.	Tornillo de dedo de eje.	Vite.
21	ZD 9053 800 U	4	TH 9 × 25.	Vis de fourchette 1re, 2e et MA.	Schraube für Schaltgabeln für 1., 2. und RW-Gang.	Screw.	Tornillo de horquilla 1a ,2 a y MA.	Vite della forcella della 1a, 2a e RM.
22	ZD 9372 600 U	4	TH 7 × 55.	Vis de couvercle.	Schraube für Deckel.	Screw.	Tornillo de tapa.	Vite per coperchio.
23	ZD 9247 800 U	1	16,3 × 22 × 1.	Joint de bouchon.	Dichtung für Einfüllstopfen.	Filler plug joint.	Junta de tapón de llenado.	Guarnizione per tappo.
24	ZD 9502 700 U	1	15,1 × 18,9 × 1,9.	Joint torique d'axe de 1re et 2e.	Ringdichtung für Schaltgabelachse.	Ring seal.	Junta torica eje de 1a y 2a.	Gommino dell' asta della 1a e 2a.
25	ZD 9346 400 U	4	TH 7 × 22.	Vis de couvercle.	Schraube für Deckel.	Lid screw.	Tornillo de tapa.	Vite per coperchio.
26	ZC 9613 007 U	2		Bouchon des verrous.	Blechdeckel für Sicherheitsriegel.	Lock plug.	Tapón de los cerrojos.	Tappo per chiavistelli.

1-334/1

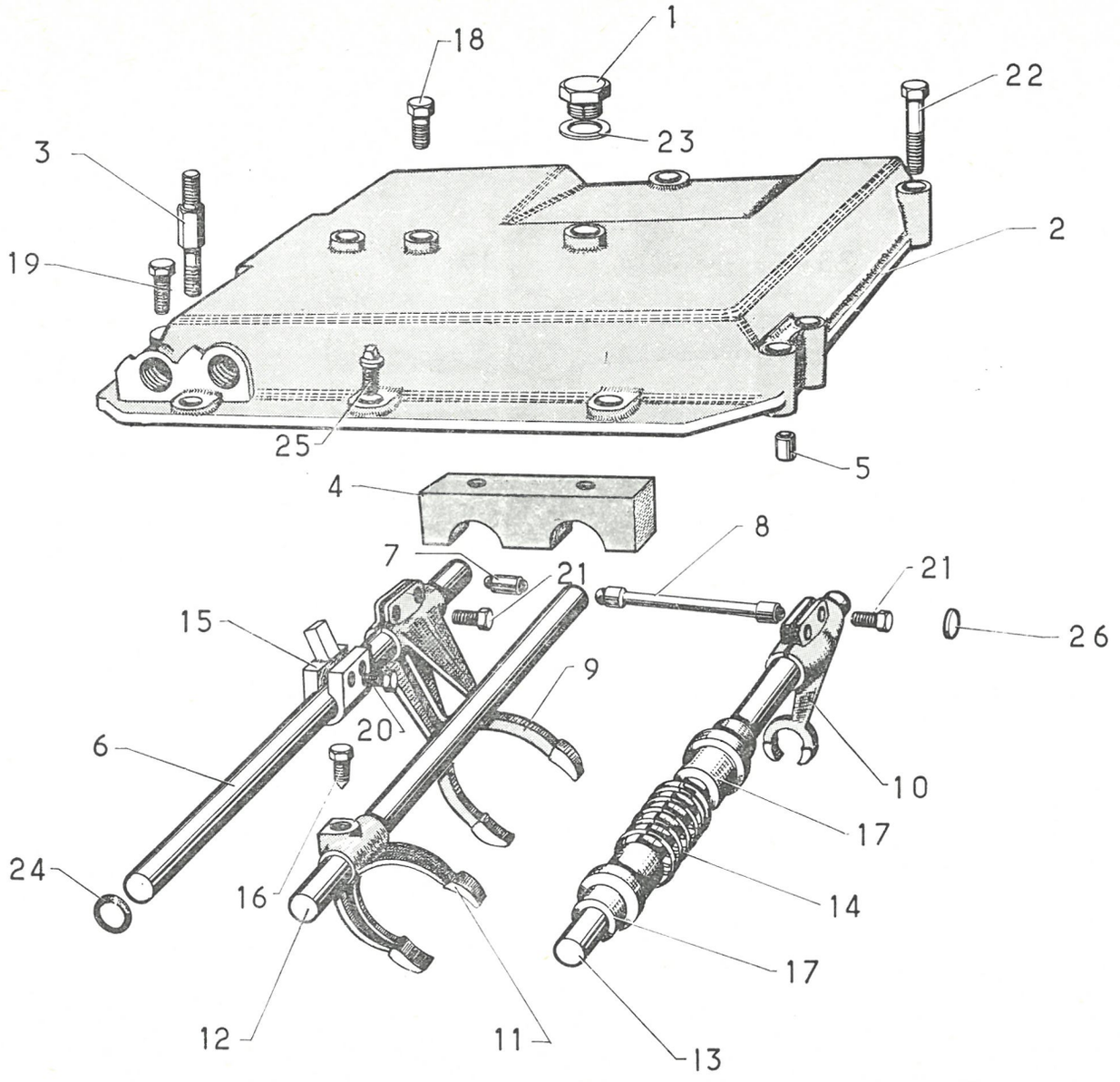

1-334/2

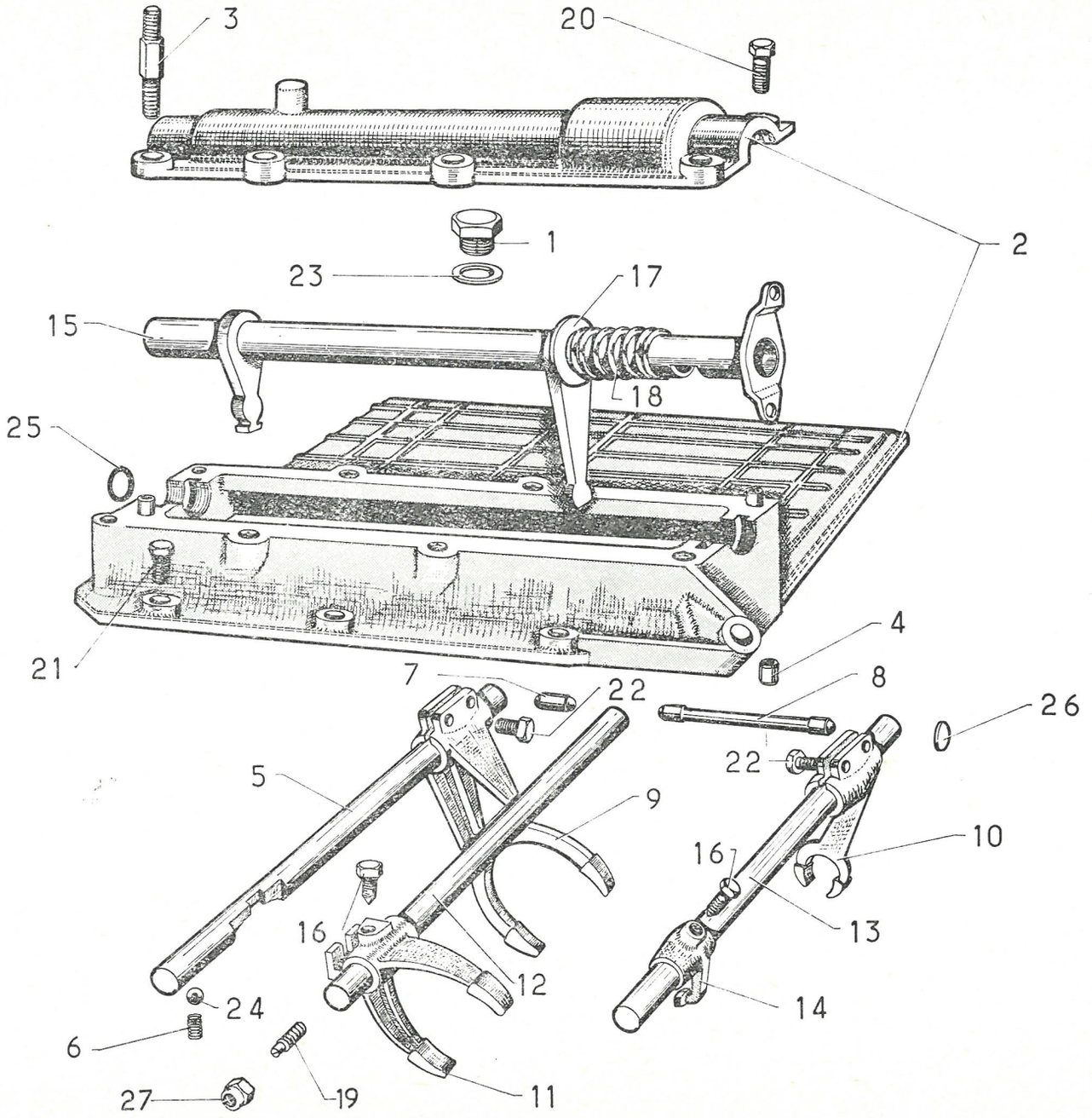

611

I	NUMÉROS	K	bvm	Couvercle (4 vitesses)	Deckel (Vierganggetriebe)	Lid (4-speed gearbox)	Tapa (CC de 4 velocidades)	Coperchio (SC a 4 marce)
1	1 T 5 411 382 V *A 9132-001 L*	1	⌀ 16 × 150.	Bouchon de remplissage.	Einfüllstopfen.	Filler plug.	Tapón de llenado.	Tappo di riempimento.
2	DJ 331-116 A	1		Couvercle sup. avec chapeau.	Oberer Getriebedeckel mit Lagerdeckel.	Lid with cap.	Tapa superior con casquillo.	Coperchio super. con calotta.
3	1 D 5 411 380 Y *DJ 331-73*	2	⌀ 7 × 700 - L 85,5.	Vis colonnette.	Stützschraube.	Screw, shouldered.	Tornillo de tapa.	Vite a colonnetta.
4	1 D 5 411 378 B *DX 331-78*	4	7,6 × 10 × 16,5 → 6/72 R.p. 5 413 095 P.	Bague :	Hülse :	Bush:	Anillo :	Boccoletta :
	1 D 5 413 095 P		7,6 × 10 × 16,5 6/72 →.	–	–	–	–	–
5	1 D 5 417 526 C *DV 334-1*	1	15 × 257.	Axe de 1re et 2e.	Schaltgabelachse für 1. u. 2. Gang.	Spindle (1st and 2nd).	Eje de 1ª y 2ª.	Asta della 1ª e 2ª.
6	1 D 5 411 466 H *DV 334-11*	3	⌀ ext. 9,2.	Ressort de bille.	Haltefeder für Achse.	Ball spring.	Muelle de bola.	Molla della sfera.
7	1 D 5 411 465 X *DV 334-13*	1	9,5 × 22,2.	Verrou d'axe.	Sicherheitsriegel für Achse.	Safety lock.	Cerrojo de eje.	Chiavistello dell' asta.
8	DV 334-14	1	9,5 × 113.	Verrou d'axe.	Sicherheitsriegel für Achse.	Safety lock.	Cerrojo de eje.	Chiavistello dell' asta.
9	1 D 5 411 461 D *DV 334-17*	1	⌀ int. 15 - 2 ⌀ 9 × 125.	Fourchette de 1re et 2e.	Schaltgabel f. 1. u. 2. Gang.	Fork (1st and 2nd).	Horquilla de 1ª y 2ª.	Forcella della 1ª e 2ª.
10	1 D 5 411 462 P *DV 334-18*	1	⌀ int. 15 - 2 ⌀ 9 × 125.	Fourchette de marche AR.	Schaltgabel f. RW-Gang.	Fork (reverse gear).	Horquilla de marcha atras.	Forcella della RM.
11	1 D 5 411 558 H *DV 334-20*	1	1 ⌀ 9 × 125.	Fourchette de 3e et 4e.	Schaltgabel f. 3. u. 4. Gang.	Fork (3rd and 4th).	Horquilla de 3ª y 4ª.	Forcella della 3ª e 4ª.
12	1 D 5 417 530 W *DV 334-21*	1	15 × 257.	Axe de 3e et 4e avec plongeur (3 encoches).	Schaltgabelachse f. 3. u. 4. Gang, mit Führungsstück (3 Einkerbungen).	Spindle (3rd and 4th) with plunger (3 notches).	Eje de 3e y 4e (3 muescas).	Asta della 3ª e 4ª (3 tacche)
13	1 D 5 417 788 A *DV 334-22*	1	15 × 257.	Axe de marche AR (2 encoches).	Schaltgabelachse f. RW-Gang (2 Einkerbungen).	Spindle (reverse gear) (2 notches).	Eje de marcha atras (2 muescas).	Asta della RM (2 tacche).
14	1 D 5 417 527 N *DV 334-27*	1	⌀ int. 15 - ⌀ 9 × 125.	Doigt de fourchette de marche AR.	Betätigungszapfen für Schaltgabel f. RW-Gang.	Drive pin.	Dedo de horquilla de MA.	Nasello de la forcella della RM.
15	DJ 334-30	1	L 294,8 - ⌀ 20.	Axe des leviers.	Hebelachse.	Control lever spindle.	Eje de las palancas.	Asta delle leve.

I	NUMÉROS	K	bvm	Couvercle (4 vitesses) *(Suite)*	Deckel (Vierganggetriebe) *(Forts.)*	Lid (4-speed gearbox) *(Cont.)*	Tapa (CC de 4 velocidades) *(Cont.)*	Coperchio (SC a 4 marce) *(Cont.)*
16	1 D 5 411 463 A *DV 334-88*	2	TH 9 × 15.	Vis de fourchette 3e et 4e.	Schraube für Schaltgabel für 3. und 4. Gang.	Fork screw.	Tornillo de horquilla 3a y 4a.	Vite per forcella della 3a e 4a.
19	DJ 334-259	1	⌀ 7 × 100 - L 25.	Vis sans tête de butée d'axe 3e et 4e.	Gewindestift für Anschlag.	Screw without head.	Tornillo sin cabeza de tope de eje 3a y 4a.	Vite (senza testa) d'arresto d'asta della 3a 4a.
20	ZD 9372 000 W		TH 7 × 25.	Vis :	Schraube :	Screw:	Tornillo :	Vite :
		4		– chapeau de couvercle.	– für Lagerdeckel.	– for lid cap.	– de casquillo de tapa.	– per calotta del coperchio.
		5		– de couvercle.	– für oberen Deckel.	– for lid.	– de tapa.	– per coperchio.
21	ZD 9354 900 W	3	TH 7 × 35.	Vis : – de couvercle.	Schraube : – für oberen Deckel.	Screw: – for lid.	Tornillo : – de tapa.	Vite : – per caperchio.
	ZD 9372 500 W	2	TH 7 × 50.	– de chapeau de couvercle.	– für Lagerdeckel.	– for lid cap.	– de casquillo de tapa.	– per colotta del coperchio.
22	ZD 9053 800 U	4	TH 9 × 25.	Vis de fourchette 1re, 2e et marche AR.	Schraube für Schaltgabel für 1. und 2. Gang.	Fork screw.	Tornillo de horquilla 1a, 2a y marcha atras.	Vite per forcella 1a, 2a e RM.
23	ZD 9247 800 U	1	16,3 × 22 × 1.	Joint de bouchon.	Dichtung für Einfüllstopfen.	Filler plug joint.	Junta de tapón.	Guarnizione del tappo.
24	ZD 9271 400 U	3	⌀ 9,52.	Bille de verrouillage.	Verriegelungskugel.	Ball.	Bola de bloqueo.	Sfera di bloccaggio.
25	ZD 9502 900 U	1	19,8 × 27 × 3,6.	Joint torique.	Ringdichtung.	Sealing ring.	Junta torica.	Gommino.
26	ZC 9613 007 U	2		Bouchon des verrous.	Blechdeckel für Sicherheitsriegel.	Lock plug.	Tapón de los cerrojos.	Tappo dei chiavistelli.
27	ZD 9530 200 U	1	« Nylstop » - ⌀ 7 × 100.	Écrou.	Mutter.	Nut.	Tuerca.	Dado.
			D à D	**Pièces spéciales**	**Spezialteile**	**Special parts**	**Piezas especiales**	**Pezzi speciali**
15	DJ 334-31 A	1		Axe des leviers.	Hebelachse.	Control lever spindle.	Eje de palancas.	Asta delle leve.
17	1 D 5 412 193 K *DV 334-96*	1	20 × 36 × 2.	Rondelle.	Scheibe.	Washer.	Arandela.	Rondella.
18	DV 334-103	1	⌀ int. 20.	Ressort.	Feder.	Spring.	Muelle.	Molla.

1-334/2

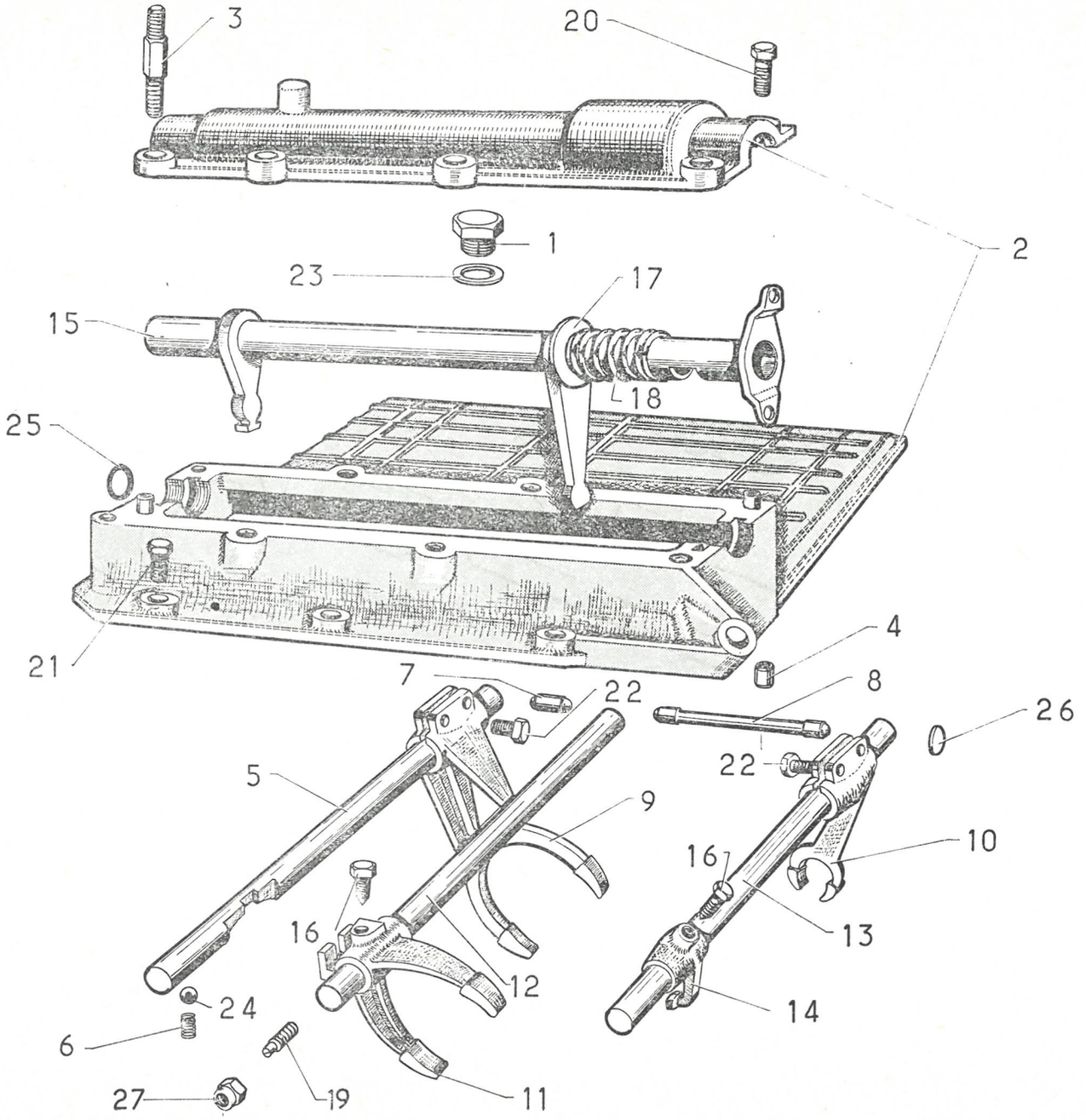

1-334/3

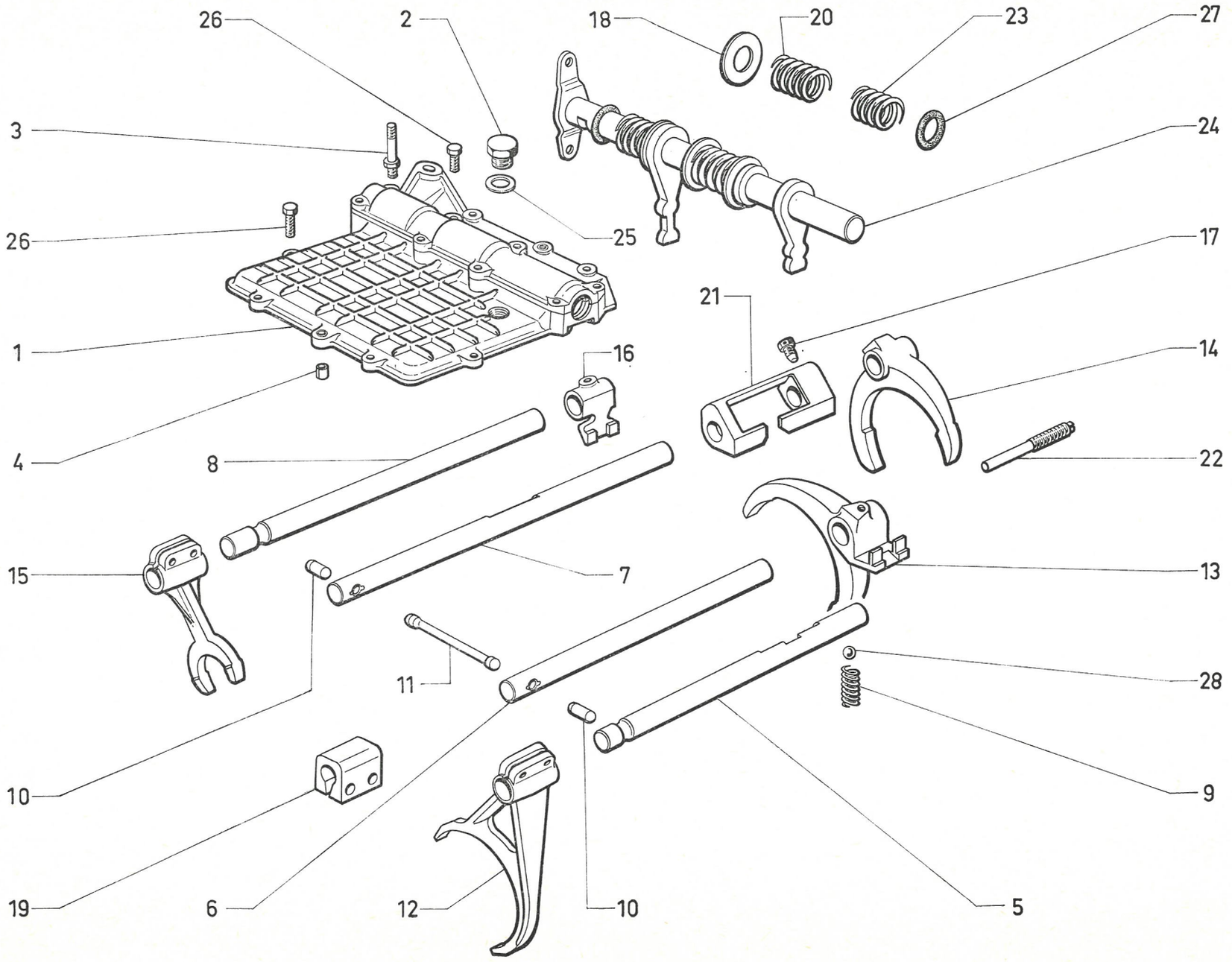
26
2
18
20
23
27
3
24
26
25
17
21
1
16
14
4
8
22
15
7
13
11
28
10
9
19
6
12
10
5

611

I	NUMÉROS	K		Couvercle (5 vitesses)	Deckel (Fünfganggetriebe)	Lid (5-speed gearbox)	Tapa (CC de 5 velocidades)	Coperchio (SC a 5 marce)
1	DJ 331-129 A	1		Couvercle et chapeau.	Deckel mit Lagerdeckel.	Lid with cap.	Tapa con casquillo.	Coperchio con calotta.
2	1 T 5 411 382 V *A 9132-001 L*	1	⌀ 16 × 150.	Bouchon.	Stopfen.	Plug.	Tapón.	Tappo.
3	1 D 5 411 380 Y *DJ 331-73*	2		Vis colonnette.	Stützschraube.	Shouldered screw.	Tornillo espadillado.	Vite a colonnetta.
4	1 D 5 411 378 B *DX 331-78*	4	7,6 × 10 × 16,5 → 6/72 R.p. 5 413 095 P.	Bague :	Büchse :	Bush:	Anillo :	Boccola :
	1 D 5 413 095 P		7,6 × 10 × 16,5 6/72 →.	–	–	–	–	–
5	2 D 5 406 378 D *S 334-1*	1		Axe de 1re et 2e.	Gabelachse f. 1. u. 2. G.	Spindle f. 1st and 2nd.	Eje de 1ª y 2ª.	Asta della 1ª e 2ª.
6	1 D 5 417 530 W *DV 334-21*	1	15 × 257.	Axe de 3e et 4e.	Gabelachse f. 3. u. 4 G.	Spindle f. 3rd and 4th	Eje de 3ª y 4ª.	Asta della 3ª e 4ª.
7	2 D 5 406 379 P *S 334-5*	1	15 × 323.	Axe de 5e.	Gabelachse f. 5. Gang.	Spindle f. 5th.	Eje de 5ª.	Asta della 5ª.
8	2 D 5 406 435 Y *S 334-22*	1		Axe de marche AR.	Gabelachse f. RW-Gang.	Spindle f. reverse gear.	Eje de marcha atras.	Asta della RM.
9	1 D 5 411 466 H *DV 334-11*	4	⌀ ext. 9,2.	Ressort.	Feder.	Spring.	Muelle.	Molla.
10	1 D 5 411 465 X *DV 334-13*	2	9,5 × 22,2.	Verrou :	Sicherheitsriegel :	Safety lock:	Cerrojo :	Chiavistello :
11	1 D 5 406 432 R *S 334-14*	1	9,5 × 113.	–	–	–	–	–
12	1 D 5 411 461 D *DV 334-17*	1	⌀ int. 15 - 2 ⌀ 9.	Fourchette de 1re et 2e.	Schaltgabel f. 1. u. 2. G.	Fork f. 1st and 2nd.	Horquilla de 1ª y 2ª.	Forcella della 1ª e 2ª
13	1 D 5 406 434 M *S 334-20*	1	L 12,5.	Fourchette de 3e et 4e.	Schaltgabel f. 3. u. 4. G.	Fork f. 3rd and 4th.	Horquilla de 3ª y 4ª.	Forcella della 3ª e 4ª.
14	DX 334-20	1	⌀ int. 15.	Fourchette de 5e.	Schaltgabel f. 5. Gang.	Fork f. 5th.	Horquilla de 5ª	Forcella della 5ª.
15	1 D 5 411 462 P *DV 334-18*	1	⌀ int. 15 - 2 ⌀ 9.	Fourchette de marche AR.	Schaltgabel f. RW-Gang.	Fork f. reverse gear.	Horquilla de marcha atras.	Forcella della RM.
16	1 D 5 406 436 J *S 334-27*	1	L 29.	Doigt de fourchette de marche AR.	Zapfen f. Schaltgabel für RW-Gang.	Pin f. reverse fork.	Dedo de horquilla de MA.	Nasello della forcella della RM.

I	NUMÉROS	K		Couvercle (5 vitesses) *(Suite)*	Deckel (Fünfganggetriebe) *(Forts.)*	Lid (5-speed gearbox) *(Cont.)*	Tapa (CC de 5 velocidades) *(Cont.)*	Coperchio (SC a 5 marce) *(Cont.)*
17	1 D 5 411 463 A *DV 334-88*	4	TH 9 × 15.	Vis.	Schraube.	Screw.	Tornillo.	Vite.
19	DJ 334-123	1		Butée fin de course de 3e.	Begrenzungsanschlag f. 3. Gang.	Travel stop f. 3rd.	Tope de recorrido de 3ª.	Reggicorsa della 3ª.
21	1 D 5 406 383 H S *334-130*	1	L 86 - 1 ⌀ 9 × 125.	Relais commande fourchette de 5e.	Übertragungsstück für Schaltgabel des 5. Gangs.	Control transmission lever f. 5th.	Relé de mando de horquilla de 5ª.	Relé di Cdo per asta della 5ª.
22	DJ 334-296 A	1		Vis d'axe de 3e et 4e.	Schraube f. Achse f. 3. und 4. Gang.	Spindle screw f. 3rd and 4th.	Tornillo de eje de 3ª y 4ª.	Vite per asta della 3ª e 4ª.
23	DJ 334-415 A	1	⌀ int. 20 - L 36.	Ressort de rappel de 1re et 2e.	Rückholfeder f. 1. und 2. Gang.	Return spring f. 1st and 2nd.	Muelle de retroceso de 1ª y 2ª.	Molla per richiamo della 1ª e 2ª.
24	DJ 334-430 A	1		Axe de levier.	Hebelachse.	Control lever spindle.	Eje de palanca.	Asta per leva.
25	ZD 9247 800 U	1	16,3 × 22 × 1.	Joint.	Dichtung.	Gasket.	Junta.	Guarnizione.
26	ZD 9345 900 W	3	TH 7 × 35.	Vis.	Schraube.	Screw.	Tornillo.	Vite.
	ZD 9372 000 W	9	TH 7 × 25.	Vis.	Schraube.	Screw.	Tornillo.	Vite.
	ZD 9372 500 W	2	H M 7 × 50.	Vis.	Schraube.	Screw.	Tornillo.	Vite.
27	ZD 9502 900 U	1	19,8 × 27 × 3,6.	Joint.	Dichtung.	Gasket.	Junta.	Guarnizione.
28	ZD 9271 400 U	3	⌀ 9,52.	Bille.	Kugel.	Ball.	Bola.	Sfera.
			D à D	**Pièces spéciales**	**Spezialteile**	**Special parts**	**Piezas especiales**	**Pezzi speciali**
3	DX 331-73 A	1		Vis colonnette.	Stützschraube.	Shouldered screw.	Tornillo columneta.	Vite a colonnetta.
18	1 D 5 412 193 K *DV 334-96*	1	20 × 36 × 2.	Rondelle.	Scheibe.	Washer.	Arandela.	Rondella.
20	1 D 5 411 467 U *DJ 334-124 A*	1		Ressort.	Feder.	Spring.	Muelle.	Molla.
24	DJ 334-433 A	1		Axe de levier.	Hebelachse.	Lever spindle.	Eje de palanca.	Asta delle leve.
26	ZD 9372 600 U	1	H M 7 × 55.	Vis.	Schraube.	Screw.	Tornillo.	Vite.
	ZD 9372 100 W	1	H M 7 × 28.	Vis.	Schraube.	Screw.	Tornillo.	Vite.
	ZD 9346 100 U	1	TH 7 × 32.	Vis.	Schraube.	Screw.	Tornillo.	Vite.

1-334/3

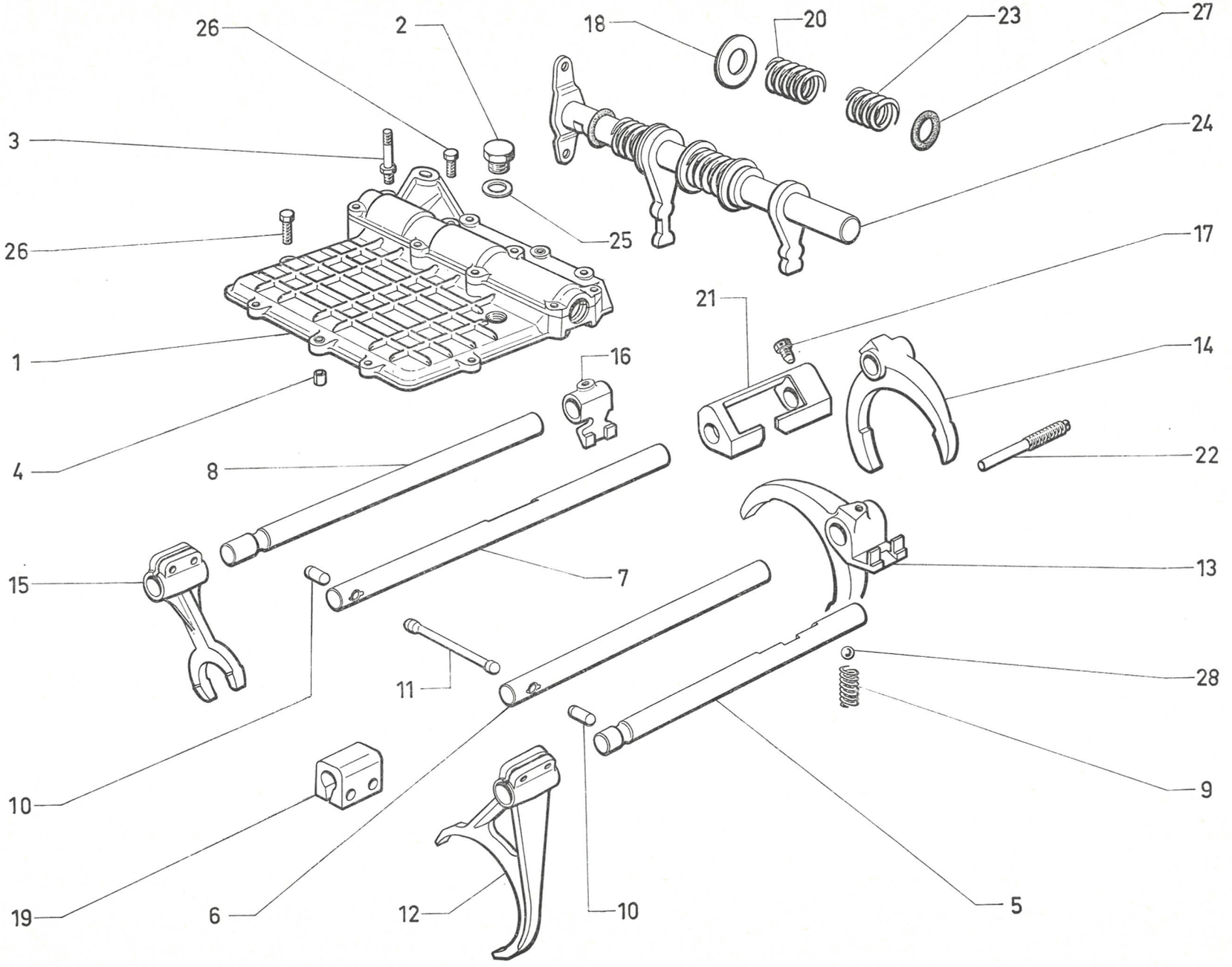
26
2
18
20
23
27
3
24
26
25
17
21
1
16
14
4
8
22
15
7
13
11
28
10
9
19
6
12
10
5
611

1-334/4

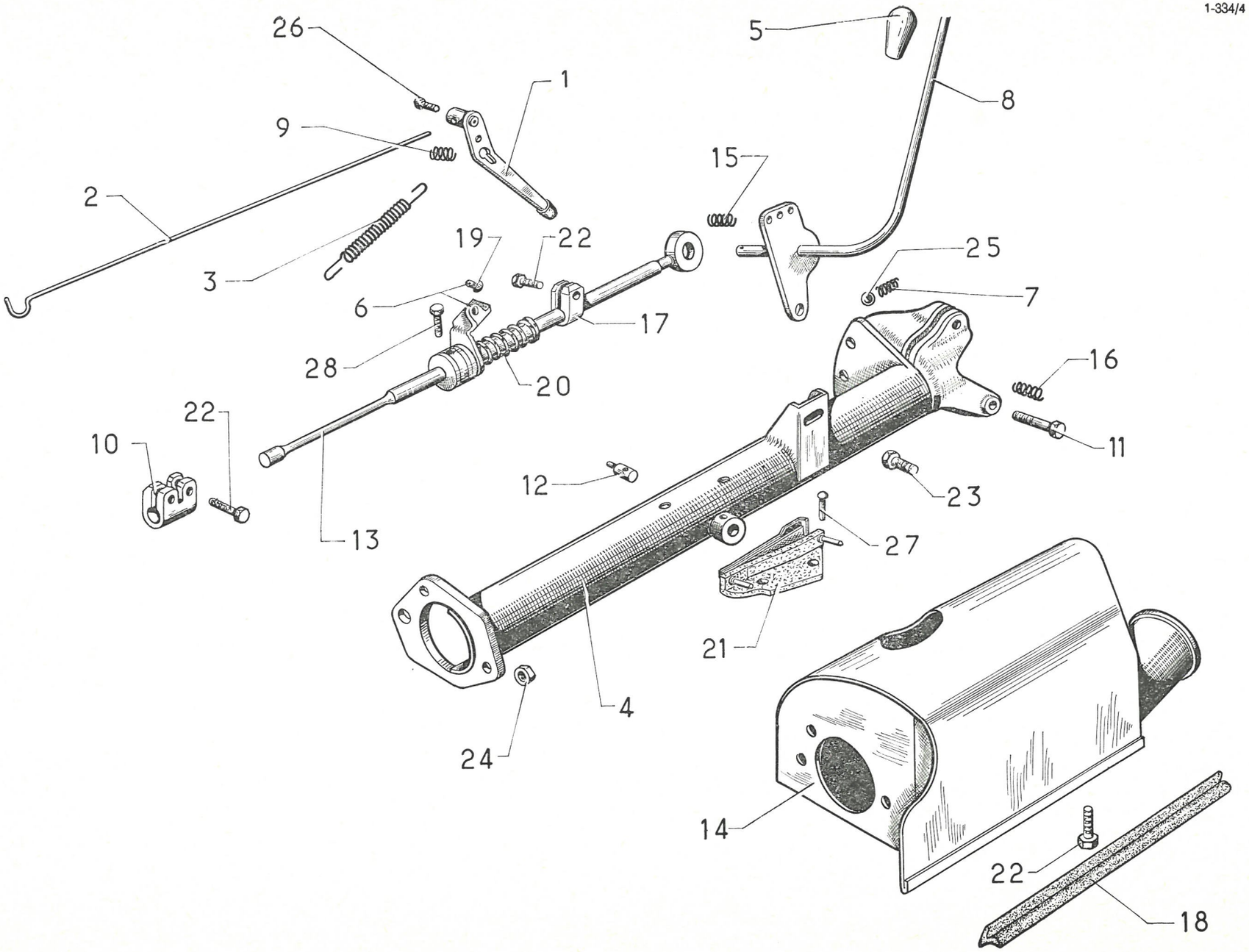
26
1
5
8
9
15
2
3
19
22
25
7
6
17
28
20
16
22
10
11
12
23
13
27
21
4
24
14
22
18

I	NUMÉROS	K	bvh	Sélecteur de commande des vitesses	Vorwählhebel	Gear change control selector	Selector de mando de las velocidades	Selettore comando marce
1	DX 314-426 A	1		Levier de commande d'embrayage.	Verstellhebel f. Kupplung.	Control lever for clutch.	Palanca de mando de embrague.	Leva del C^do della frizione.
2	D 314-70	1		Tringle de commande :	Gestänge für Handverstellung :	Clutch control rod:	Varilla de mando :	Asta del C^do :
	DX 314-470 A		(IE).	–	–	–	–	–
3	D 314-78	1		Ressort de commande.	Feder f. Handverstellung.	Control spring.	Muelle de mando.	Molla del C^do.
4	DX 334-016 A	1		Sélecteur de vitesses :	Gangwähler :	Gear change selector:	Selector de velocidades :	Selettore delle marce :
	DX 334-014 A		(IE).	–	–	–	–	–
5	DX 334-2	1	⌀ 5 × 75.	Bouton de sélecteur.	Knopf f. Gangwähler.	Selector knob.	Botón de selector.	Pomello del selettore.
6	DS 334-4 A	1		Grille de sélecteur.	Kulisse f. Vorwähler.	Selector gate.	Soporte de selector.	Tamburo del selettore.
7	D 334-11	2	⌀ 5,9.	Ressort de verrouillage.	Verriegelungsfeder.	Lockingspring.	Muelle de cerrojillo.	Molla per bloccaggio.
8	DX 334-450 A	1	⌀ 5 × 75.	Levier de commande.	Schalthebel.	Control lever.	Palanca de mando.	Leva di C^do.
9	D 334-55	1		Ressort de rattrapage de jeu.	Feder f. Spielnachstellung.	Spring correcting play.	Muelle de recuperación de juego.	Molla per ripresa gioco.
10	D 334-65	1		Manchon.	Muffe.	Sleeve.	Mangito.	Manicotto.
11	D 334-67	1		Axe.	Bolzen.	Spindle.	Eje.	Perno.
12	D 334-100	1		Doigt de positionnement.	Einstellfinger.	Positioning catch.	Dedo de posicionamiento.	Grano per posizionamento.
13	D 334-102	1		Tige :	Stange :	Connecting rod:	Varilla :	Asta :
	DX 334-102 A		(IE).	–	–	–	–	–
14	DX 334-125 A	1		Support :	Lagerung :	Bracket:	Soporte :	Supporto :
	DX 334-126 A		(IE).	–	–	–	–	–
15	D 334-142	1		Ressort.	Feder.	Spring.	Muelle.	Molla.
16	D 334-143	1		Ressort.	Feder.	Spring.	Muelle.	Molla.
17	D 334-167	1		Collier.	Anschlagstück.	Stop collar.	Collar.	Collare.

I	NUMÉROS	K	bvh	Sélecteur de commande des vitesses *(Suite)*	Vorwählhebel *(Forts.)*	Gear change control selector *(Cont.)*	Selector de mando de las velocidades *(Cont.)*	Selettore comando marce *(Cont.)*
18	DV 334-163	1	L 370.	Garniture d'étanchéité.	Dichtgarnitur.	Sealing rubber.	Guarnición de estanqueidad.	Guarnizione di tenuta.
19	D 334-196	1		Grain (nylon).	Isolierstück (Nylon).	Contact pad (nylon).	Grano (nilon).	Grano (nailon).
20	D 334-248	1		Ressort de point dur.	Begrenzungsfeder.	Spring f. gear position.	Muelle.	Molla del punto duro.
21	D 522-6	1		Contact.	Kontaktstück.	Starter contact.	Contacto.	Contatto.
22	ZD 9028 300 Z	5	TH 5 × 75 - L 13,	Vis.	Schraube.	Screw.	Tornillo.	Vite.
23	ZD 9371 800 W	2	TH 7 × 12.	Vis de sélecteur.	Schraube f. Gangwähler.	Screw.	Tornillo de selector.	Vite per selettore.
24	ZC 9615 079 U	1	H 7 × 100.	Écrou de sélecteur.	Mutter f. Gangwähler.	Nut.	Tuerca de selector.	Dado per selettore.
25	ZD 9270 900 U	2	⌀ 7.	Bille de verrouillage.	Verriegelungskugel.	Locking ball.	Bola de cerrojillo.	Sfera di bloccaggio.
26	ZC 9622 816 W	1		Vis de tringle.	Anzugsschraube.	Screw.	Tornillo de la varilla.	Vite par asta.
27	ZC 9618 700 U	2		Rivet de contact.	Niet f. Kontaktstück.	Rivet for contact.	Remache del contacto.	Rivetto per contatto.
28	ZD 9365 800 W	1	TH 5 × 80 - L 10.	Vis de grille.	Schraube f. Schaltkulisse.	Screw for gate.	Tornillo.	Vite per tamburo.
			D à D	**Pièces spéciales**	**Spezialteile**	**Special parts**	**Piezas especiales**	**Pezzi speciali**
2	D 314-70 A	1		Tringle.	Gestänge.	Rod.	Varilla.	Asta.
4	DX 334-017 A	1		Sélecteur de vitesses.	Gangwähler.	Gear change selector.	Selector de velocidades.	Selettore delle marce.
5	DJF 334-2 A	1	⌀ 5 × 75 - h 37.	Bouton de sélecteur.	Knopf f. Gangwähler.	Selector knob.	Botón de selector.	Pomello per selettore.
8	DS 334-50 A	1		Levier.	Schalthebel.	Lever.	Palanca.	Leva di C^{do}.
13	D 334-102 A	1		Tige.	Stange.	Rod.	Varilla.	Asta.
14	DX 334-471 A	1		Support.	Lagerung.	Support housing.	Soporte.	Supporto.

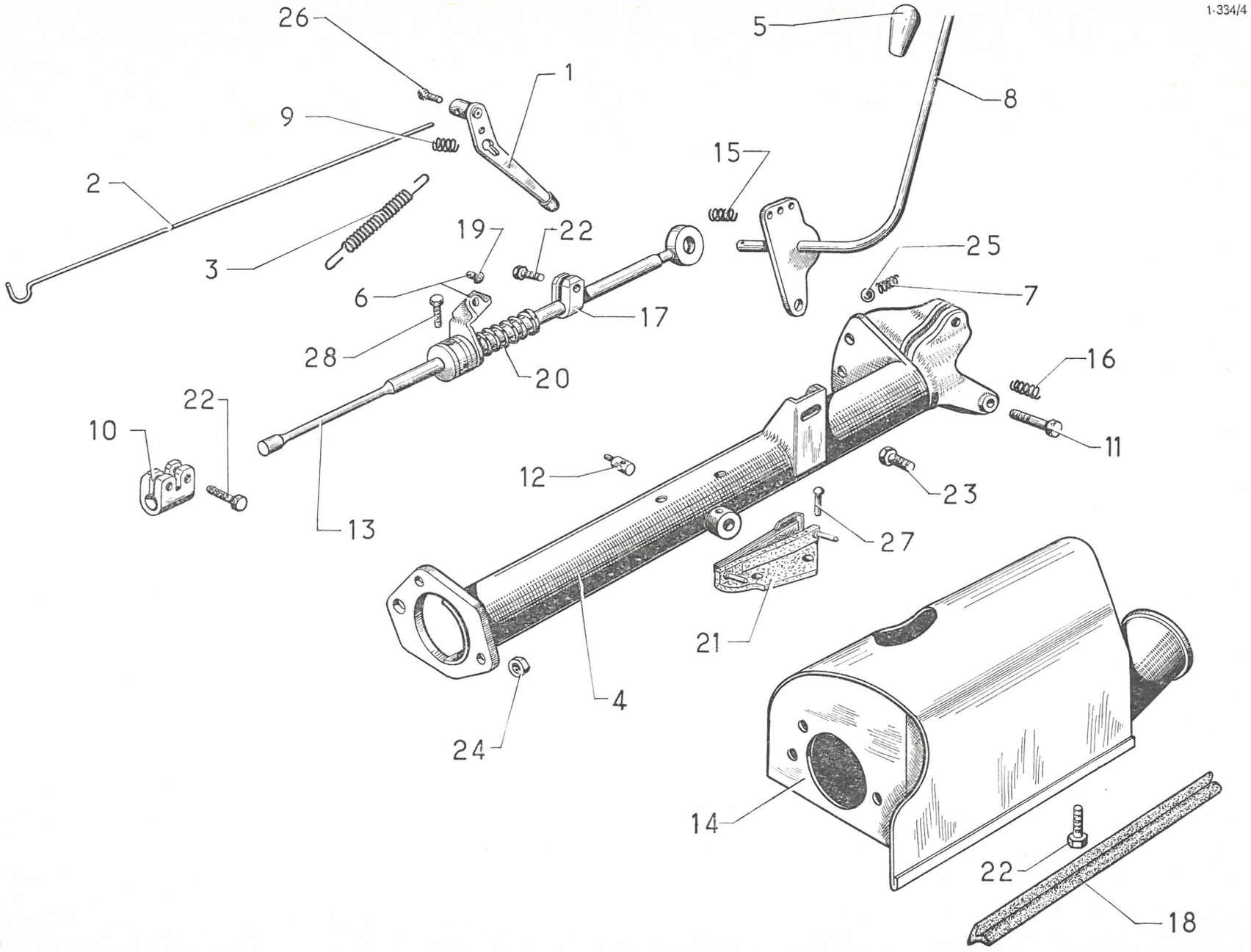
1-334/4
26
1
9
2
3
19
22
6
28
20
17
15
5
8
25
7
16
11
22
10
13
12
23
27
21
4
24
14
22
18

611

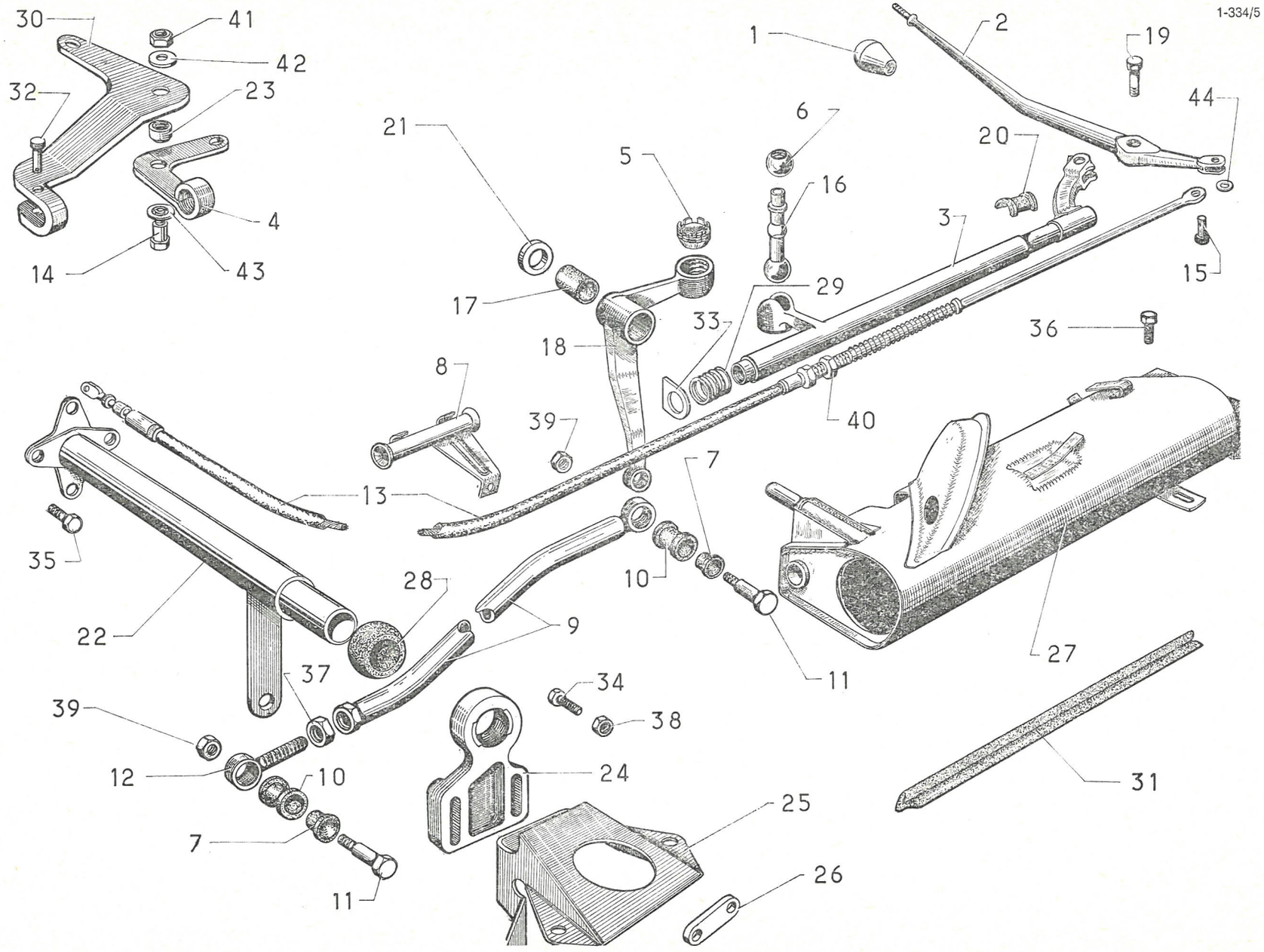
1-334/5
30
41
42
32
23
4
14
43
21
5
6
16
1
2
19
44
20
3
15
17
29
33
18
36
8
39
40
7
13
35
10
28
9
22
11
27
37
34
38
39
12
10
24
31
7
25
11
26

I	NUMÉROS	K	bvm - D à G	Commande des vitesses	Gangschaltung	Gear change control	Mando de velocidades	Comando marce
1	DW 334-2	1	⌀ 7 × 100.	Bouton.	Knopf.	Knob.	Botón.	Pomello.
2	DJ 334-403 A	1	⌀ 7 × 100.	Levier.	Schalthebel.	Control lever.	Leva.	Leva.
3	DJ 334-404 A	1	L 404.	Arbre de commande.	Schaltstange.	Control spindle.	Arbol de mando.	Albero di C^{do}.
4	1 D 5 406 402 P *S 334-451 A*	1	Entr. 65.	Levier.	Winkelhebel.	Lever.	Leva.	Leva.
5	DM 334-58	2		Noix de rotule.	Kugelschale.	Ball seating.	Tuerca de rotula.	Tappo per rotula.
6	DM 334-63 A	1		Rotule creuse.	Kugel.	Ball.	Rotula hueca.	Rotula forata.
7	1 D 5 413 012 M *DM 334-64*	4	10 × 12 × 17 × 7,5.	Bague (rilsan).	Rilsan-Hülse.	Bush (rilsan).	Anillo (rilsan).	Boccola (rilsan).
8	DJ 334-66	1	⌀ int. 19 - L 70.	Guide câble.	Führung f. Schaltzug.	Cable guide.	Guía-cable de mando.	Guidacavo.
9	DJ 334-71	1	L 803.	Tige de commande.	Betätigungsstange.	Control rod.	Varilla mando de velocidades.	Asta di comando.
10	0 D 5 413 013 Y *DM 334-73*	2	12 × 16 × 19 × 14,5.	Bague (caoutchouc).	Gummihülse.	Rubber bush.	Anillo (caucho).	Boccola (gomma).
11	DJ 334-75	2	⌀ 7 × 100 - L 34.	Axe.	Bolzen.	Pin.	Eje espaldillado.	Perno con spallamento.
12	DM 334-190	1		Embout.	Anschlusskopf.	End piece.	Terminal.	Terminale.
13		1		Câble :	Schaltzug :	Cable:	Cable :	Cavo :
	DJ 334-79			– (4 vitesses).	– (4-Ganggetriebe).	– (4-speed gearbox).	– (CC de 4 velocidades).	– (SC a 4 marce).
	DJ 334-479 A			– (5 vitesses).	– (5-Ganggetriebe).	– (5-speed gearbox).	– (CC de 5 velocidades).	– (SC a 5 marce).
14	1 D 5 413 195 B *DJ 334-81 A*	1	1 ⌀ 12 - L 18.	Axe de levier.	Bolzen für Hebel.	Relay lever spindle.	Eje leva.	Perno della leva.
15	1 D 5 413 011 B *DM 334-83 A*	1	5 × 15,5.	Axe épaulé.	Bolzen m. Schulter.	Cable pin, shouldered.	Eje espaldillado.	Perno con spallamento.
16	DM 334-87 A	1		Rotule à queue.	Kugelbolzen.	Ball pin.	Rotula con cola.	Perno a rotula.
17	DM 334-90	1	12 × 10 × 25.	Bague (rilsan).	Rilsan-Büchse.	Bush (rilsan).	Anillo (rilsan).	Boccola (rilsan).
18	DM 334-92 A	1		Levier de renvoi.	Winkelhebel.	Relay lever.	Leva de reenvio.	Leva di rinvio.

I	NUMÉROS	K	bvm - D à G	Commande des vitesses *(Suite)*	Gangschaltung *(Forts.)*	Gear change control *(Cont.)*	Mando de velocidades *(Cont.)*	Comando marce *(Cont.)*
19	DJ 334-95	1	⌀ 7 × 100.	Axe de levier.	Bolzen f. Winkelhebel.	Control lever spindle.	Eje leva.	Perno per leva.
20	DM 334-96	2	L 20.	Demi-coussinet (rilsan).	Lagerschalenhälfte (Rilsan).	Half-bearing (rilsan).	Medio-cojinete (rilsan).	Semiboccola (rilsan).
21				Rondelle de levier :	Scheibe f. Winkelhebel :	Relay lever washer:	Arandela leva :	Rondella per leva :
	DM 334-98	1	12 × 22 × 0,5.	– élastique.	– elastisch.	– flexible.	– elastica.	– elastica.
	ZC 9088 629 U	1	12,5 × 20 × 1.	– plate.	– flach.	– plain.	– plana.	– piatta.
22	DJ 334-102	1	L 231.	Arbre intermédiaire.	Schaltrohr.	Intermediate spindle.	Arbol intermediario.	Albero intermedio.
23	DJ 334-109	1	12 × 14 × 15 R.p. 5 406 321 J.	Bague de levier :	Büchse für Übertragungshebel :	Relay lever bush:	Anillo leva :	Boccola per leva :
	1 S 5 406 321 J	1	12 × 14 × 15.	–	–	–	–	–
24	DJ 334-112	1	Entr. 38.	Renvoi d'arbre.	Übertragungsblock.	Spindle support.	Reenvio arbol.	Rinvio per albero.
25	DJ 334-114 A	1		Support de renvoi.	Lagerung f. Schaltrohr.	Bracket.	Soporte de reenvio.	Supporto per rinvio.
26	DJ 334-118	1	2 ⌀ 7 × 100 - entr. 38.	Contreplaque.	Gegenblech.	Counter plate.	Contraplaca.	Controplacca.
27	DJ 334-173 A	1		Support.	Lagergehäuse.	Bracket.	Soporte.	Supporto.
28	DJ 334-140	1	⌀ int. 19,5 - ⌀ ext. 26.	Rotule.	Kugel.	Ball joint.	Rotula.	Rotula.
29	DJ 334-142	1		Ressort anti-bruit.	Geräuschdämpfungsfeder.	Anti-rattle spring.	Muelle anti-ruido.	Molla antirumore.
30	1 D 5 413 198 J *DJ 334-155 A*	1		Support de renvoi.	Lagerung f. Übertragung.	Relay lever bracket.	Soporte de reenvio.	Supporto per rinvio.
31	DV 334-163	1	L 370.	Garniture d'étanchéité.	Dichtgarnitur.	Sealing rubber.	Guarnición de estanqueidad.	Guarn. di tenuta.
32	1 D 5 413 014 J *DJ 334-256*	1	5 × 28,8.	Axe de câble.	Bolzen f. Schaltzug.	Cable spindle.	Eje de cable.	Perno per cavo.
33	DJ 334-257	1	⌀ int. 21,5 - L 33,5.	Rondelle.	Scheibe.	Washer.	Arandela.	Rondella.
34	ZD 9371 800 W	1	TH 7 × 12.	Vis : – de guide câble.	Schraube für : – Schaltzugführung.	Screw for securing: – cable guide.	Tornillo : – de guía cable mando.	Vite : – per guidacavo.
	ZD 9345 030 W	4	TH 7 × 16.	– de support d'arbre.	– Lagerung d. Schaltrohrs.	– spindle support.	– de soporte arbol intermediario.	– per supporto d'albero.

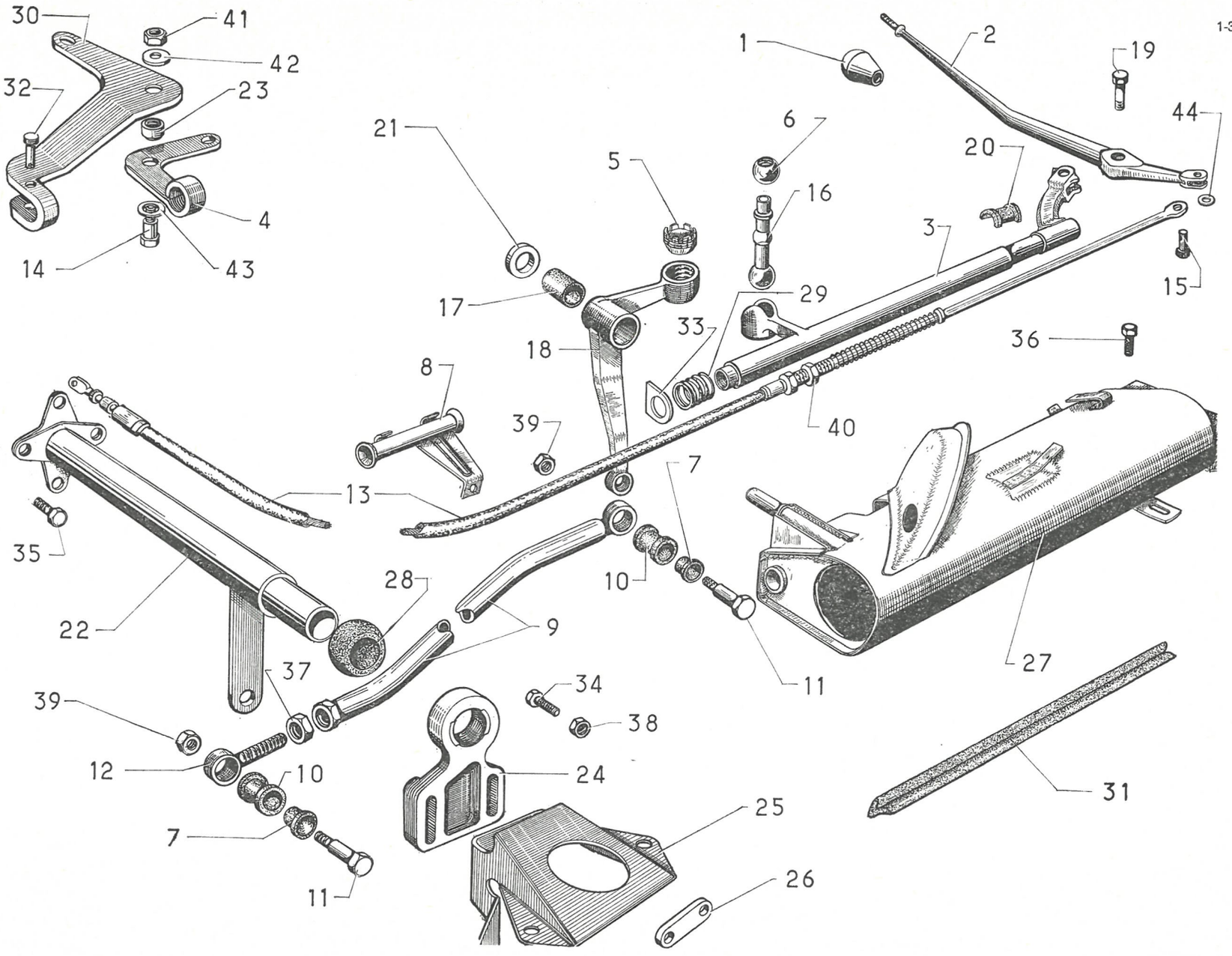
1-334/5
30
41
42
32
23
4
14
43
21
5
6
16
1
2
19
44
20
3
15
17
29
33
18
36
8
39
40
7
13
35
28
10
22
9
11
27
37
34
39
38
12
10
24
31
7
25
11
26

1-334/5

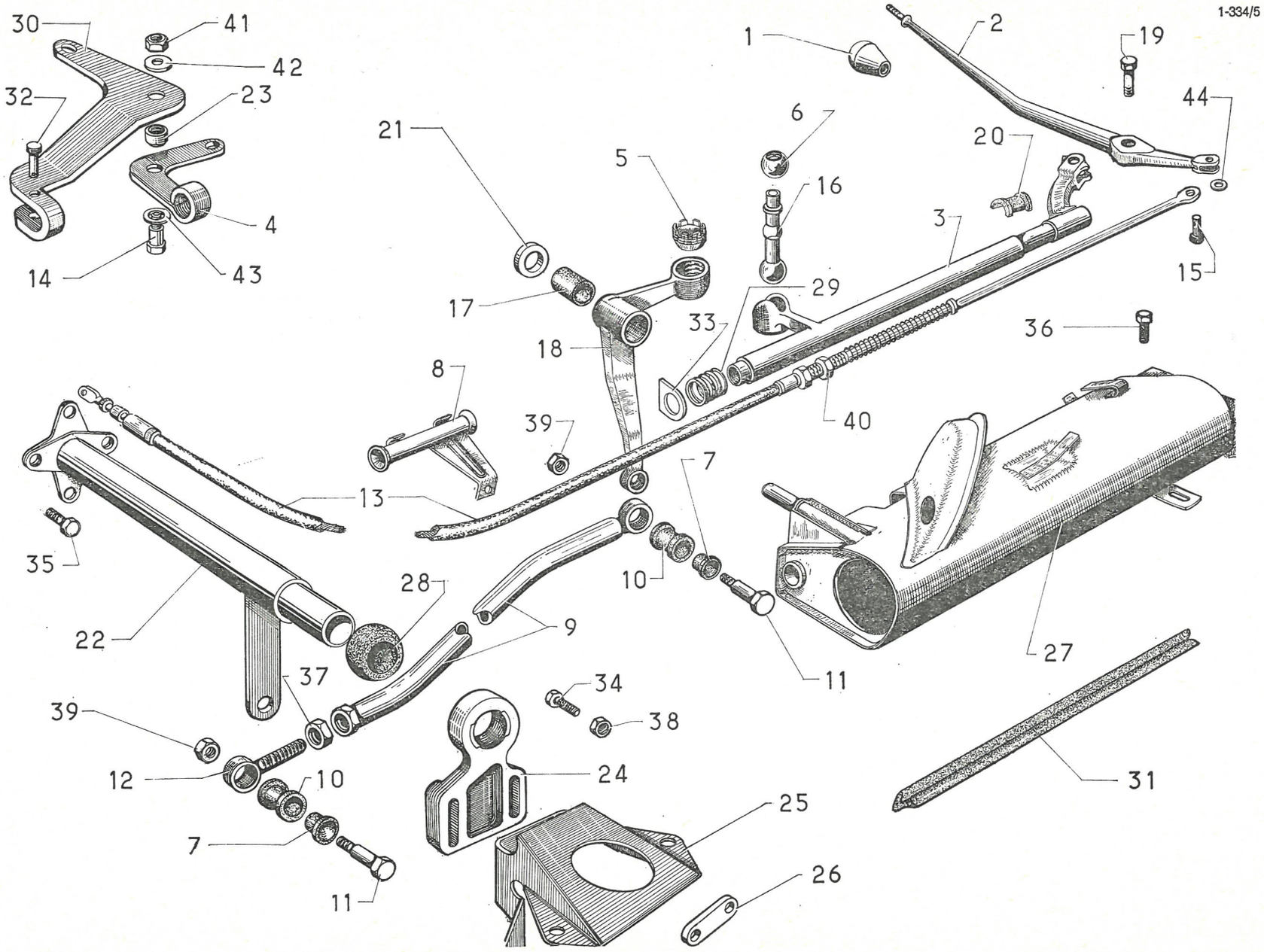
1-334/5
30
41
42
32
23
4
14
43
21
5
6
16
1
2
19
44
20
3
15
17
29
33
36
18
8
39
40
7
13
35
10
28
9
22
11
27
37
34
38
39
12
10
24
31
25
7
26
11

611

I	NUMÉROS	K	bvm - D à G	Commande des vitesses *(Suite)*	Gangschaltung *(Forts.)*	Gear change control *(Cont.)*	Mando de velocidades *(Cont.)*	Comando marce *(Cont.)*
35	ZD 9345 100 U	2	TH 7 × 18.	Vis d'arbre.	Schraube.	Screw.	Tornillo.	Vite.
36	ZD 9371 900 U	2	TH 7 × 18.	Vis de renvoi.	Schraube f. Schaltrohr.	Screw.	Tornillo de reenvio.	Vite per rinvio.
37	ZD 9522 300 U	1	H 9 × 125.	Écrou d'embout.	Mutter f. Anschlusskopf.	Nut.	Tuerca de terminal.	Dado terminale.
38	ZD 9524 100 U	3	TH 7 × 100.	Écrou.	Mutter.	Nut.	Tuerca.	Dado.
39	ZD 9530 200 U	2	« Nylstop » - H 7 × 100.	Écrou.	Mutter.	Nut.	Tuerca.	Dado.
40	ZC 9615 021 U	1	H 15 × 150.	Écrou.	Mutter.	Nut.	Tuerca.	Dado.
41	ZD 9530 400 U	1	« Nylstop » - 9 × 125.	Écrou.	Mutter.	Nut.	Tuerca.	Dado.
42	0 D 5 413 015 V *DV 334-300*	1	9,25 × 22 × 2.	Rondelle.	Scheibe.	Washer.	Arandela.	Rondella.
43	ZC 9619 160 U	1	12,5 × 20 × 2.	Rondelle.	Scheibe.	Washer.	Arandela.	Rondella.
44	ZC 9807 802 U	?	⌀ 6,7 × 8,7 × 1,2.	Rondelle anti-bruit.	Scheibe zur Geräuschdämpfung.	Anti-noise washer.	Arandela antiruido.	Rondella antirumore.

I	NUMÉROS	K	bvm - D à D	Commande des vitesses	Gangschaltung	Gear change control	Mando de velocidades	Comando marce
1	DW 334-2	1	⌀ 7 × 100.	Bouton.	Knopf.	Knob.	Botón.	Pomello.
2	DJ 334-450 A	1		Levier.	Schalthebel.	Control lever.	Leva.	Leva.
3	DJ 334-54	1	1 ⌀ 5.	Levier.	Winkelhebel.	Relay lever.	Leva.	Leva.
4	DM 334-58	2		Noix de rotule.	Kugelschale.	Ball seating.	Tuerca de rotula.	Tappo per rotula.
5	DM 334-63 A	1		Rotule creuse.	Kugel.	Ball.	Rotula. hueca	Rotula forata.
6	1 D 5 413 012 M *DM 334-64*	4	10 × 12 × 17 × 7,5.	Bague (rilsan).	Rilsan-Hülse.	Bush (rilsan).	Anillo (rilsan).	Boccola (rilsan).
7	0 D 5 413 013 Y *DM 334-73*	2	12 × 16 × 19 × 14,5.	Bague (caoutchouc).	Gummi-Hülse.	Rubber bush.	Anillo (caucho).	Boccola (gomma).
8	DJ 334-75	2	⌀ 7 × 100 - L 34.	Axe épaulé.	Bolzen mit Gewindesatz.	Pin, shouldered.	Eje espaldillado.	Perno con spallamento.
9	DM 334-190	1		Embout réglable.	Einstellbarer Anschlusskopf.	End piece, adjustable.	Terminal regulable.	Terminale regolabile.
10	1 D 5 413 195 B *DJ 334-81 A*	1	1 ⌀ 12 - L 18 - 9 × 49.	Axe de levier.	Bolzen für Übertragungshebel.	Relay lever spindle.	Eje leva.	Perno per leva.
11	1 D 5 413 011 B *DM 334-83 A*	1	5 × 15,5.	Axe épaulé.	Bolzen, m. Schulter.	Cable pin, shouldered.	Eje espaldillado.	Perno con spallamento.
12	DM 334-87 A	1		Rotule à queue.	Kugelbolzen.	Ball pin.	Rorula con cola.	Perno a rotula.
13	DM 334-90	1	12 × 16 × 25.	Bague (rilsan).	Rilsan-Büchse.	Bush (rilsan).	Anillo (rilsan).	Boccola (rilsan).
14	DJ 334-95	1	⌀ 7 × 100.	Axe de levier.	Bolzen für Übertragungshebel.	Control lever spindle.	Eje leva.	Perno per leva.
15	DM 334-96	2	L 20.	Demi-coussinet (rilsan).	Lagerschalenhälfte (Rilsan).	Half-bearing (rilsan).	Medio-cojinete (rilsan).	Semiboccola (rilsan).
16				Rondelle de levier :	Scheiben f. Winkelhebel :	Relay lever washer:	Arandela leva :	Rondella per leva :
	DM 334-98	1	12 × 22 × 0,5.	– élastique.	– elastisch.	– flexible.	– elastica.	– elastica.
	ZC 9088 629 U	1	12,5 × 20 × 1.	– plate.	– flach.	– plain.	– plana.	– piatta.

1-334/6

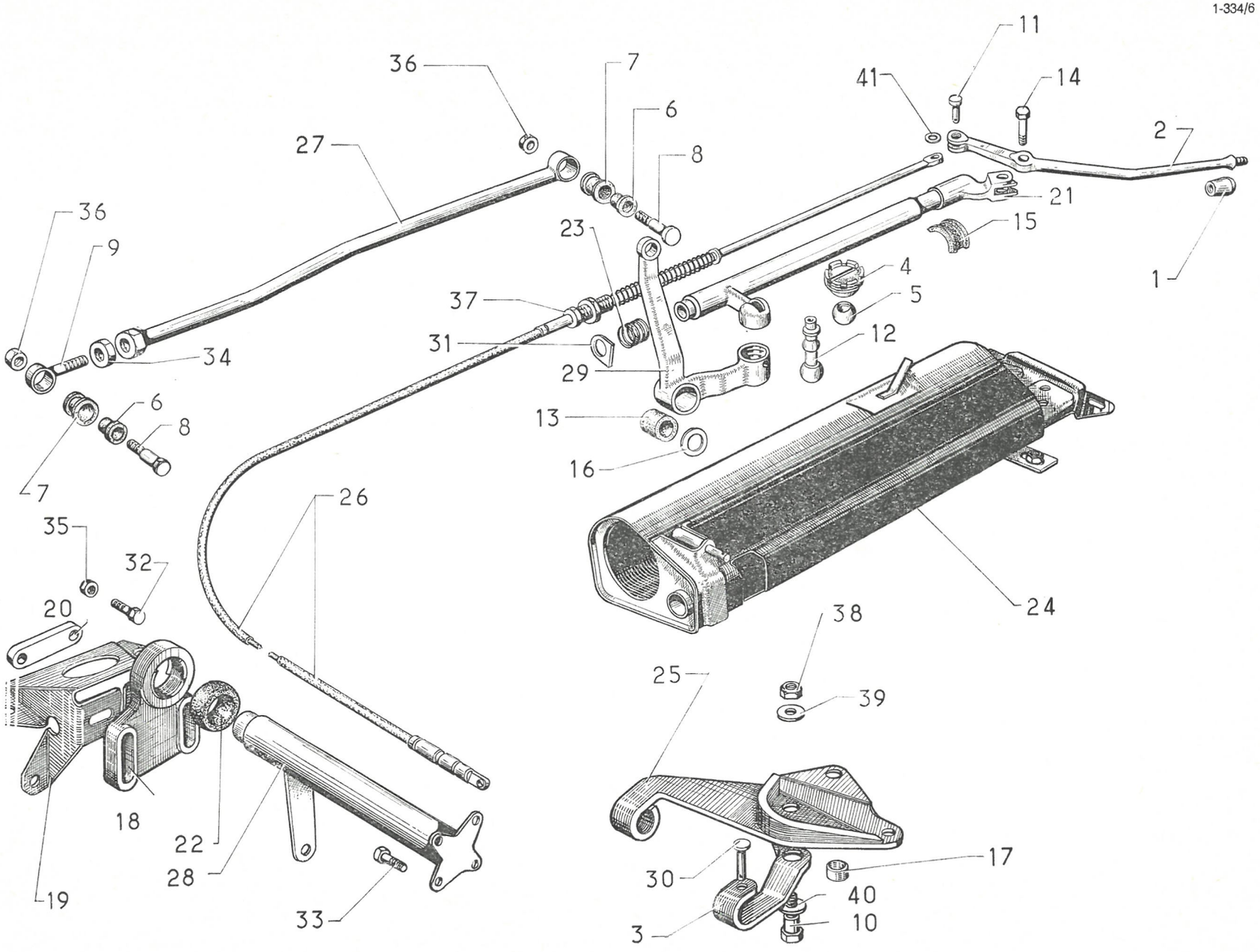
11
36
7
41
14
6
2
27
8
21
36
23
15
9
4
1
37
5
31
12
34
29
6
13
8
16
7
26
35
32
24
20
38
25
39
18
22
17
28
30
40
19
33
3
10

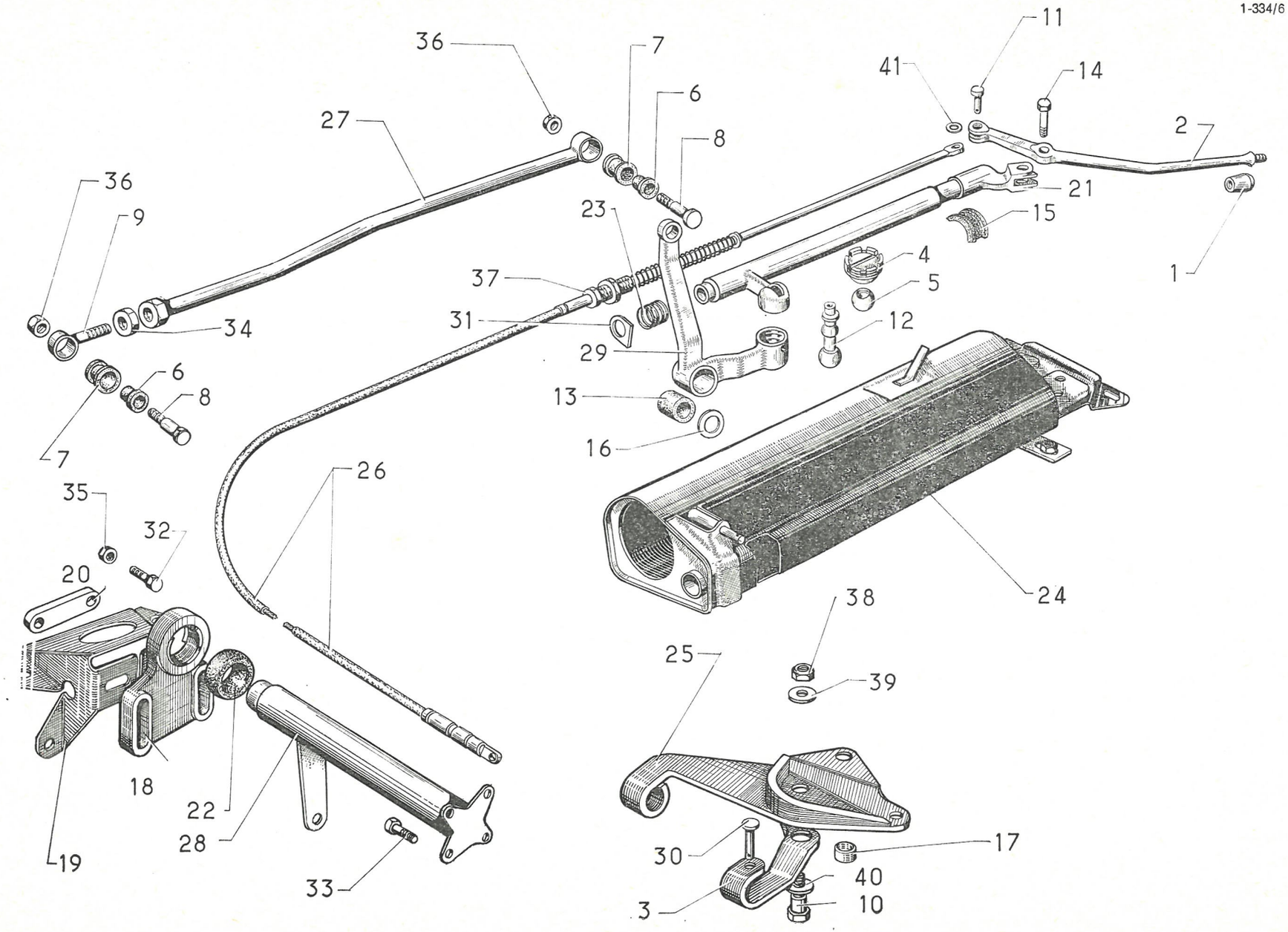
1-334/6
36
7
6
8
27
36
9
34
6
8
7
23
37
31
29
13
16
41
11
14
2
21
15
4
5
12
1
26
35
32
20
24
38
39
25
18
22
28
19
33
30
17
40
3
10

I	NUMÉROS	K	bvm - D à D	Commande des vitesses (Suite)	Gangschaltung (Forts.)	Gear change control (Cont.)	Mando de velocidades (Cont.)	Comando marce (Cont.)
17	DJ 334-109	1	12 × 14 × 15 - R.p. 5 406 321 J.	Bague de levier :	Büchse für Übertragungshebel :	Relay lever bush:	Anillo leva :	Boccola per leva :
	1 S 5 406 321 J		12 × 14 × 15.	–	–	–	–	–
18	DJ 334-112	1	Entr. 38.	Renvoi d'arbre.	Übertragungsbock.	Spindle support.	Reenvio arbol.	Rinvio d'albero.
19	DJ 334-115 A	1		Support.	Lagerung.	Bracket.	Soporte.	Supporto.
20	DJ 334-118	1	2 ⌀ 7 × 100 - entr. 38.	Contreplaque.	Gegenblech.	Counter plate.	Contraplaca.	Controplacca.
21	DJ 334-405 A	1	L 404.	Arbre de commande.	Antriebswelle.	Control spindle.	Arbol de mando.	Albero comando.
22	DJ 334-140	1	⌀ int. 19,5 - ⌀ ext. 26.	Rotule.	Kugel.	Ball.	Rotula.	Rotula.
23	DJ 334-142	1		Ressort anti-bruit.	Geräuschdämpfungsfeder.	Anti-rattle spring.	Muelle antiruido.	Molla antirumore.
24	DJ 334-177 B	1		Support de commande.	Lagerung f. Schaltgestänge.	Control bracket.	Soporte de mando.	Supporto comando.
25	DJ 334-156 A	1		Support de renvoi.	Lagerung f. Übertragung.	Relay lever bracket.	Soporte de reenvio.	Supporto rinvio.
26	DJ 334-184 DJ 334-221 A	1		Câble : – (5 vitesses).	Schaltzug : – (5-Ganggetriebe).	Cable: – (5-speed gearbox).	Cable : – (CC de 5 velocidades).	Cavo : – (SC a 5 marce).
27	DJ 334-191 A DJ 334-471 A DJ 334-192 A	1	L 802. (IE). L 815.	Tige de commande : – – (option climatiseur).	Betätigungsstange : – – (Luftumwälzer).	Control rod: – – (air conditioner).	Varilla de mando : – – (opción climatizador).	Asta di comando : – – (climatizzatore).
28	DJ 334-199 DJ 334-458 A	1	L 145.	Arbre intermédiaire : – (option climatiseur).	Schaltrohr : – (Luftumwälzer).	Intermediate spindle: – (air conditioner).	Arbol intermediario : – (climatizador).	Albero intermedio : – (climatizzatore).
29	DJ 334-201 DJ 334-466 A	1	Entr. 95. (IE).	Levier de renvoi : –	Übertragungshebel : –	Relay lever: –	Leva de reenvio : –	Leva per rinvio : –
30	DJ 334-256 A	1	5 × 22,7.	Axe de câble.	Bolzen f. Schaltzug.	Cable spindle.	Eje de cable.	Perno del cavo.
31	DJ 334-257	1	⌀ int. 21,5 - L 33,5.	Rondelle.	Scheibe.	Washer.	Arandela.	Rondella.
32	ZD 9345 500 W ZD 9371 900 U	4 2	TH 7 × 14. TH 7 × 20.	Vis de support : – de renvoi d'arbre.	Schraube f. Lagerung: – f. Übertragung.	Screw for bracket: – for spindle support.	Tornillo del soporte : – de reenvio de arbol.	Vite per supporto : – di rinvio d'albero.

I	NUMÉROS	K	bvm - D à D	Commande des vitesses *(Suite)*	Gangschaltung *(Forts.)*	Gear change control *(Cont.)*	Mando de velocidades *(Cont.)*	Comando marce *(Cont.)*
33	ZD 9345 100 U	2	TH 7 × 18.	Vis d'arbre.	Schraube f. Schaltrohr.	Scew.	Tornillo de arbol.	Vite d'albero.
34	ZD 9522 300 U	1	H 9 × 125.	Écrou d'embout.	Mutter f. Anschlusskopf.	Nut.	Tuerca terminal.	Dado per terminale.
35	ZD 9524 100 U	 1 2	H 7 × 100.	Écrou : – de support de renvoi. – d'arbre intermédiaire.	Mutter : – für Schaltrohrlagerung. – für Schaltrohr.	Nut for securing: – spindle bracket. – intermediate spindle.	Tuerca : – de soporte de reenvio. – de arbol intermediario.	Dado : – per supporto di rinvio. – d'albero intermedio.
36	ZD 9530 200 U	2	« Nylstop » - H 7 × 100.	Écrou.	Mutter.	Nut.	Tuerca.	Dado.
37	ZC 9615 021 U		H 15 × 150.	Écrou.	Mutter.	Nut.	Tuerca.	Dado.
38	ZD 9530 400 U	1	« Nylstop » - 9 × 125.	Écrou.	Mutter.	Nut.	Tuerca.	Dado.
39	1 D 5 413 015 V *DV 334-300*	1	9,25 × 22 × 2.	Rondelle.	Scheibe.	Washer.	Arandela.	Rondella.
40	ZC 9619 160 U	1	12,5 × 20 × 2.	Rondelle.	Scheibe.	Washer.	Arandela.	Rondella.
41	ZC 9807 802 U	?	⌀ 6,7 × 8,7 × 1,2.	Rondelle anti-bruit.	Scheibe zur Geräuschdämpfung.	Anti-noise washer.	Arandela antiruido.	Rondella antirumore.

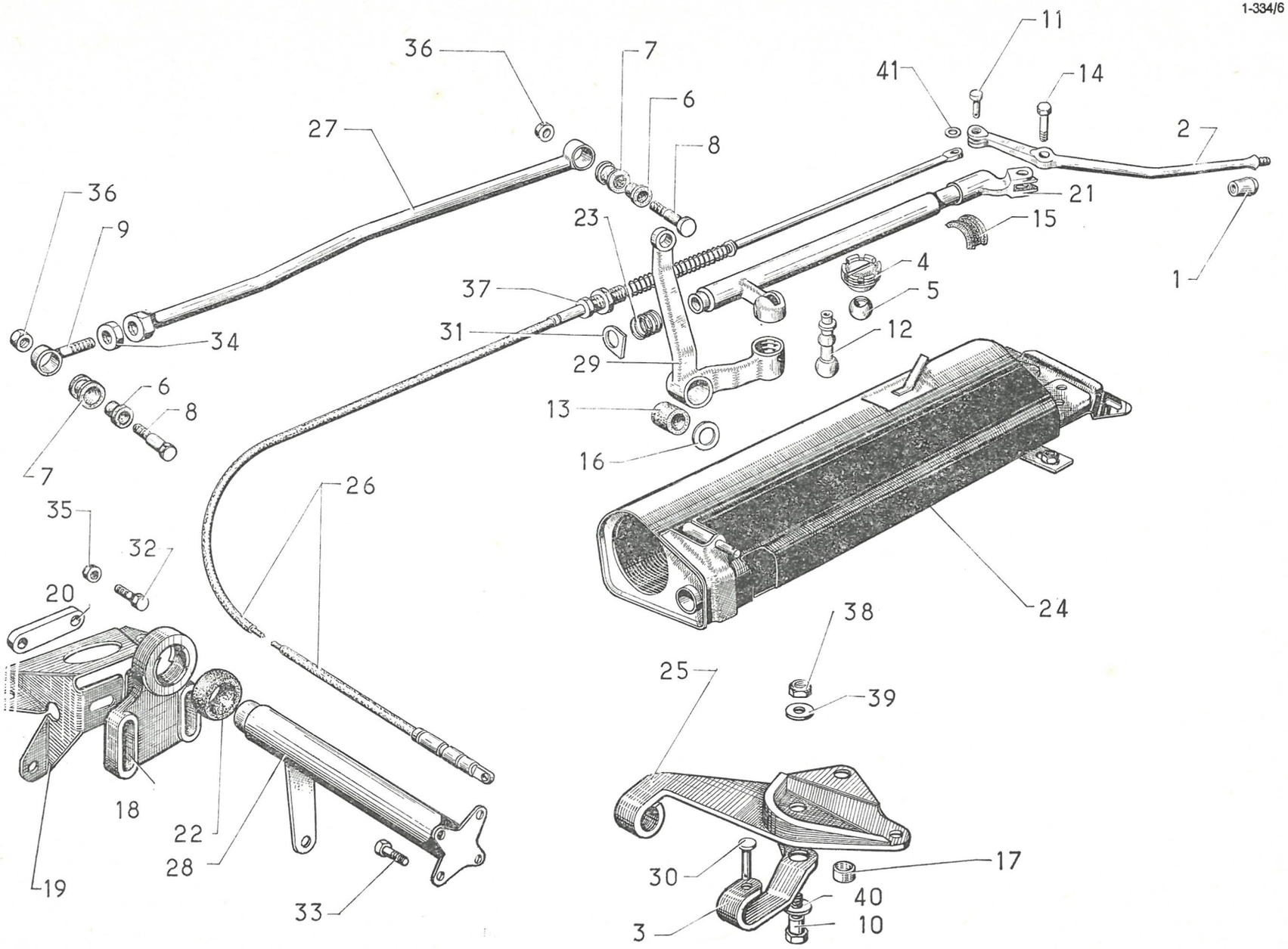
1-334/6
36
7
6
8
27
41
11
14
2
21
15
1
36
9
23
4
5
37
31
12
34
29
6
8
13
16
7
26
35
32
20
24
38
25
39
18
22
28
19
33
30
17
40
3
10

1-334/7

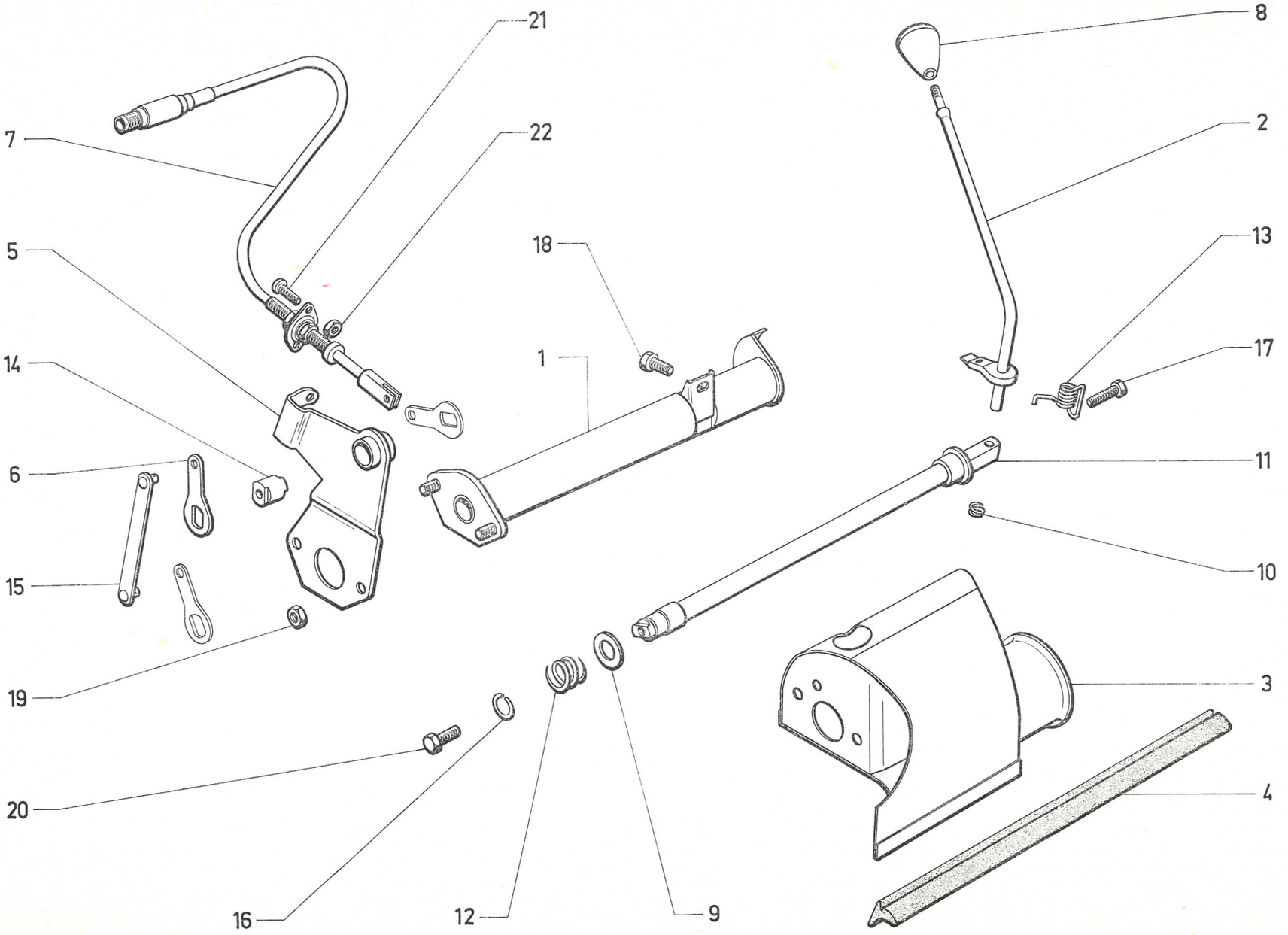

611

I	NUMÉROS	K	BW	Commande des vitesses	Gangschaltung	Gear change control	Mando de velocidades	Comando marce
1	2 D 5 422 150 N	1	L 324,5.	Corps sélecteur.	Vorwählergehäuse.	Body of selector.	Cuerpo de selector.	Corpo del selettore.
2	1 D 5 422 177 G	1		Levier de sélecteur.	Hebel f. Vorwähler.	Selector lever.	Palanca de selector.	Leva del selettore.
3	DX 334-125 A	1		Support bloc hydraulique.	Lagerung f. Schaltblock.	Support box f. hydr. selector.	Soporte de bloque hidraulico.	Supporto per blocco idraulico.
4	DV 334-163	1	L 370.	Garniture d'étanchéité.	Dichtgarnitur.	Sealing.	Guarnición de estanqueidad.	Guarnizione di tenuta.
5	DX 334-487 A	1		Support de câble de commande :	Träger f. Schaltzug :	Bracket f. control cable:	Soporte de cable de mando :	Supporto per cavo C^do :
	DX 334-477 A	1	⌀ 16 - (IE).	–	–	–	–	–
6	DX 334-403 A	1		Levier sur arbre de commande :	Hebel am Schaltwelle :	Lever on control spindle:	Leva sobre el arbol :	Leva sul albero C^do :
		3	(IE).	–	–	–	–	–
7	2 D 5 424 298 L	1		Câble de commande de vitesses.	Schaltzug.	Control cable.	Cable de mando.	Cavo C^do marce.
8	DX 334-2	1	⌀ 5 × 75.	Bouton de sélecteur.	Knopf f. Gangwähler.	Selector knob.	Botón de selector.	Pomello selettore.
9	D 334-106	ALD	16,25 × 25 × 1,5.	Rondelle de réglage de commande de vitesses :	Einstellscheibe :	Adjusting washer:	Arandela de reglaje :	Rondella di regolazione :
	D 334-106 A	ALD	16,25 × 25 × 1.	–	–	–	–	–
	D 334-106 B	ALD	16,25 × 25 × 0,5.	–	–	–	–	–
	D 334-106 C	ALD	16,25 × 25 × 0,2.	–	–	–	–	–
10	D 334-142	1		Ressort de rattrapage de jeu.	Feder zur Spielnachstellung.	Play correcting spring.	Muelle de recuperación de juego.	Molla ripresa giuoco.
11	DX 334-405 A	1		Arbre de commande de vitesses :	Schaltwelle :	Control spindle:	Arbol de mando :	Albero C^do :
	DX 334-404 A	1	(IE).	– avec repère.	– mit Markierung.	– with marking.	– con marca.	– con segno.
12	D 334-144	1	⌀ 17.	Ressort.	Feder.	Spring.	Muelle.	Molla.
13	DX 334-411 A	1	⌀ int. 8,4.	Ressort de rappel (5 spires).	Rückholfeder (5 Wicklungen).	Return spring (5 turns).	Muelle de retroceso (5 espiras).	Molla di richiamo (5 spire).

I	NUMÉROS	K	BW	Commande des vitesses (Suite)	Gangschaltung (Forts.)	Gear change control (Cont.)	Mando de velocidades (Cont.)	Comando marce (Cont.)
14	DX 334-479 A	1	⌀ 16 × 20,8 - (IE).	Moyeu support de câble de commande.	Nabe f. Träger.	Hub f. bracket.	Cubo del soporte de cable.	Mozzo per supporto cavo.
15	DX 334-481 A	1	Entr. 134,3 - (IE).	Biellette de renvoi.	Betätigungsstange.	Control rod.	Bieleta de reenvio.	Bieletto di rinvio.
16	ZC 9620 567 U	1	⌀ 16,1 - e 1.	Circlips.	Segerring.	Circlip.	Clip.	Arresto elastico.
17	ZD 9365 800 W	2	TH M 5 × 10.	Vis.	Schraube.	Screw.	Tornillo.	Vite.
18	ZD 9371 800 W	1	TH M 7 × 12.	Vis.	Schraube.	Screw.	Tornillo.	Vite.
19	ZD 9526 100 Z	2	H 7 × 100.	Écrou.	Mutter.	Nut.	Tuerca.	Dado.
20	ZD 9345 030 W	1	TH M 7 × 16.	Vis.	Schraube.	Screw.	Tornillo.	Vite.
21	ZD 9451 500 Z	2	TCB 4 × 10.	Vis.	Schraube.	Screw.	Tornillo.	Vite.
22	ZD 9525 800 W	2	H 4 × 70.	Écrou.	Mutter.	Nut.	Tuerca.	Dado.
	1 D 5 434 887 J	1		Jonc de câble.	Clips f. Zug.	Clip f. cable.	Freno de cable.	Arresto elastico cavo.
	1 D 5 434 888 V	1		Circlips de câble.	Sicherungsring f. Zug.	Circlip f. cable.	Clip de cable.	Graffetta per cavo.
	ZC 9030 785 U	1	5 × 15.	Axe de câble.	Achse f. Zug.	Pin f. cable.	Eje de cable.	Perno per cavo.
			D à D	**Pièces spéciales**	**Spezialteile**	**Special parts**	**Piezas especiales**	**Pezzi speciali**
1	2 D 5 422 156 D	1		Corps de sélecteur.	Vorwählergehäuse.	Body of selector.	Cuerpo de selector.	Corpo del selettore.
2	2 D 5 422 158 A	1		Levier de sélecteur.	Hebel f. Vorwähler.	Selector lever.	Palanca de selector.	Leva del selettore.
11	2 D 5 410 961 U	1	L 407.	Arbre de commande.	Schaltwelle.	Control spindle.	Arbol de mando.	Albero C^{do}.
3	DX 334-471 A	1		Support de bloc hydraulique.	Lagerung f. Schaltblock.	Support box f. hydr. selector.	Soporte de bloque hidr.	Supporto per blocco idr.
5	1 D 5 410 971 C	1		Support de câble.	Träger f. Schaltzug.	Bracket f. control cable.	Soporte de cable de mando.	Supporto per cavo C^{do}.
	1 D 5 410 972 N	1		Levier de renvoi.	Übertragungshebel.	Relay lever.	Leva de reenvio.	Leva di rinvio.
7	2 D 5 424 299 X	1	L 979.	Câble de commande.	Schaltzug.	Control cable.	Cable de mando.	Cavo C^{do}.
	1 D 5 410 684 H	1	⌀ 12.	Patte d'attache de câble	Haltelasche f. Zug.	Cable fastener.	Pata sujetadora de cable.	Patta d'attacco per cavo.
	ZD 9370 100 W	1	TH M 7 × 12.	Vis.	Schraube.	Screw.	Tornillo.	Vite.
	1 D 5 420 550 X *D 9391-125 L*	1	L 62.	Collier.	Schelle.	Collar.	Collar.	Collare.

1-334/7

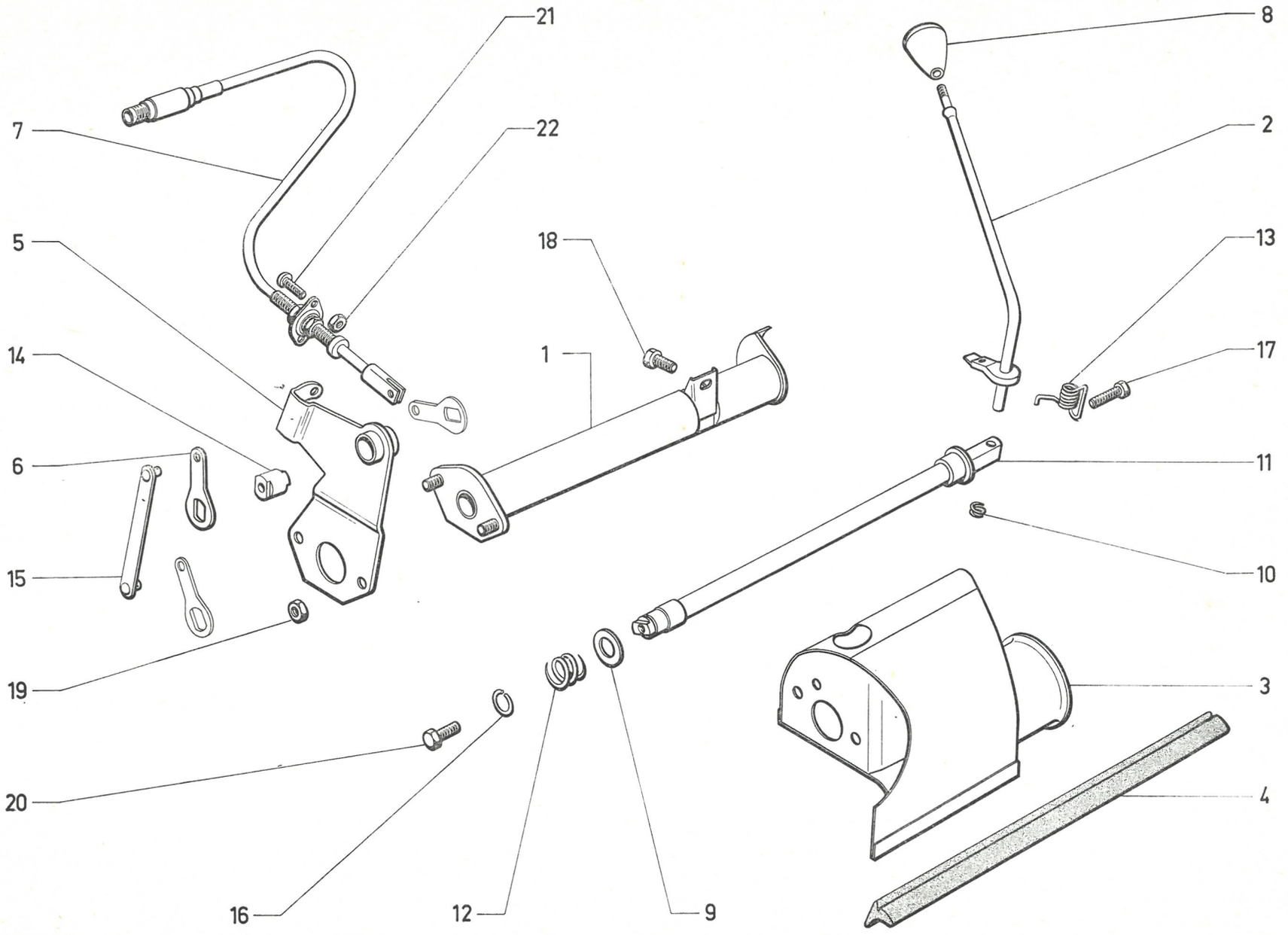

1-334/8

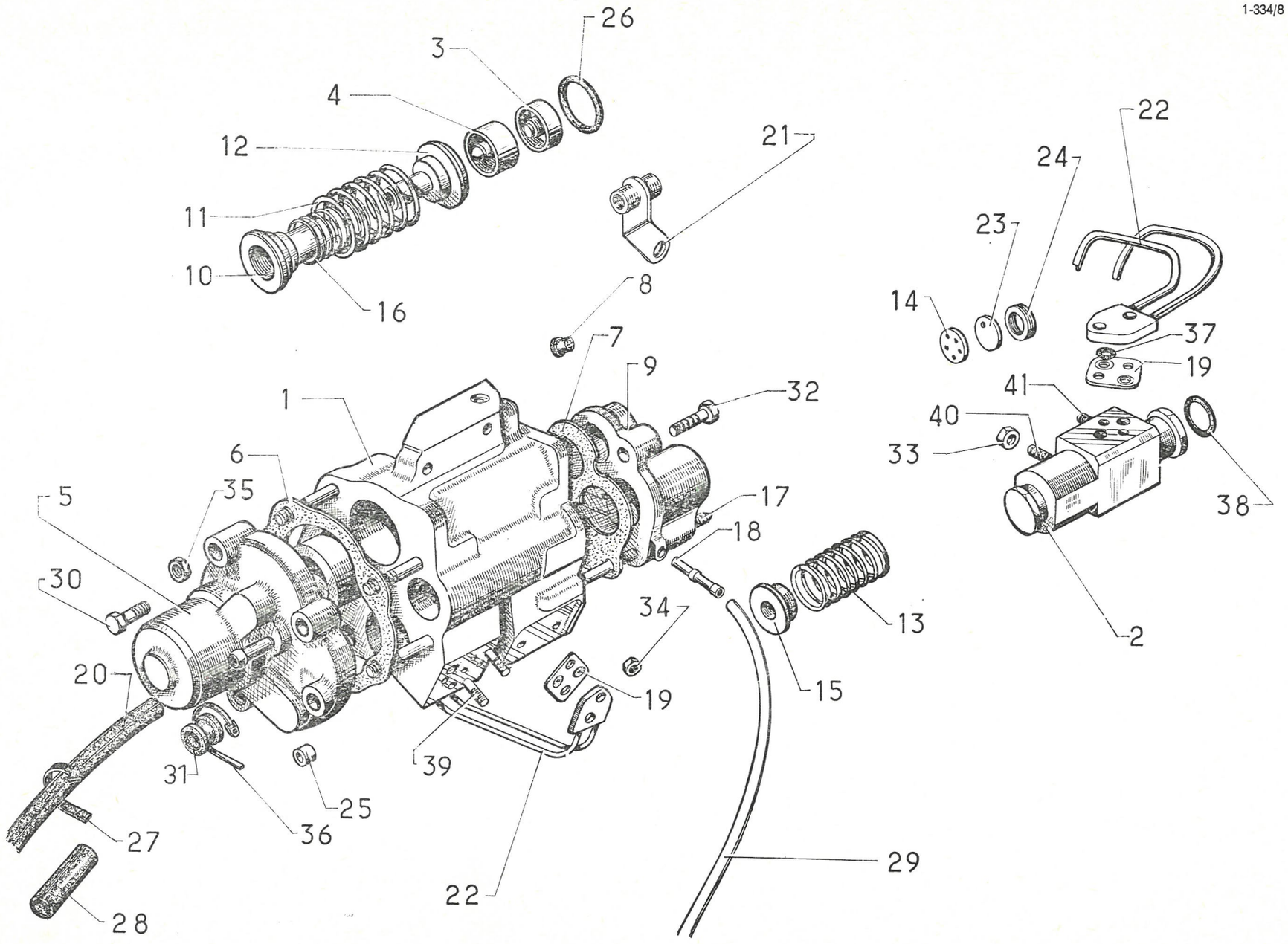
26
3
4
12
11
10
16
21
8
7
9
1
32
6
35
5
17
18
30
34
13
20
19
15
31
39
25
36
27
22
29
28
22
24
23
14
37
19
41
40
33
38
2

611

I	NUMÉROS	K	bvh	Bloc hydraulique	Schaltblock	Hydraulic selector	Bloque hidraulico	Blocco idraulico
1	DXN 334-07	1		Bloc hydraulique avec correcteur :	Schaltblock m. Korrektor :	Selector with clutch control unit:	Bloque hidraulico con corrector :	Blocco idraulico con correttore :
	DXN 334-010 A	1	(IE).	–	–	–	–	–
2	DXN 334-014	1		Correcteur :	Schaltkorrektor :	Control unit:	Corrector :	Correttore :
	DXN 334-011 A	1	(IE).	–	–	–	–	–
3	DS 334-41	1	⌀ 20 - h 14.	Piston de synchro 2e et 4e.	Synchronkolben 2., 4. Gang.	Synchro piston (2nd, 4th).	Piston del sincronismo 2ª y 4ª.	Pistoncino del sincro 2ª e 4ª.
4	DS 334-42	1	⌀ 20 - h 19.	Piston de synchro 3e.	Synchronkolben 3. Gang.	Synchro piston (3rd).	Piston del sincronismo 3ª.	Pistoncino del sincro 3ª.
5	DX 334-443	1	4 ⌀ 8 - 2 ⌀ 6.	Couvercle AV.	Vorderer Deckel.	Front cover.	Tapa delantera.	Coperchio ant.
6	DS 334-59 A	1	4 ⌀ 8 - 2 ⌀ 6.	Joint AV.	Dichtung, vorn.	Front gasket.	Junta delantera.	Guarnizione ant.
7	DS 334-61	1		Joint AR.	Dichtung, hinten.	Rear gasket.	Junta trasera.	Guarnizione post.
8	1 D 5 411 162 D *DX 334-62*	1		Pare-poussière.	Gummistopfen.	Dust cover.	Guardapolvos.	Parapolvere.
9	DS 334-63 A	1		Couvercle AR.	Hinterer Deckel.	Rear cover.	Tapa trasera.	Coperchio post.
10	DX 334-475 A	1	⌀ 12,6 - ⌀ 21,7.	Rondelle à queue.	Federteller mit Schaft.	Washer with stem.	Arandela con cola.	Scodellino con codolo.
11	DX 334-84	1	22,1 × 32,3.	Ressort de piston.	Rückholfeder für Kolben.	Spring for piston.	Muelle de piston.	Molla per pistoncino.
12	DX 334-89 A	1	⌀ 12,6 - ⌀ 21,7.	Rondelle à queue.	Federteller m. Schaft.	Washer with stem.	Arandela con cola.	Scodellino con codolo.
13	D 334-92	1	13,5 × 18.	Ressort de tiroir.	Feder f. Schieber.	Spring for « pull ».	Muelle de pistoncito.	Molla del pistoncino.
14	D 334-94	1	⌀ 10,5 - e 1.	Filtre.	Filter.	Filter.	Filtro.	Filtro.
15	DS 334-96	1	⌀ 25 - e 5,5.	Rondelle de ressort.	Federteller.	Spring washer.	Arandela de muelle.	Rondella per molla.
16	DX 334-97 A	1	13 × 19,4.	Ressort additionnel.	Zusätzl. Feder.	Additional spring.	Muelle adicioñal.	Molla addizionale.
17	DS 334-101	2	7 × 75.	Goujon.	Stehbolzen.	Stud.	Esparrago.	Prigioniero.
18	DS 334-143	1	L 20.	Tube de fuite de pré-sélecteur.	Abflussrohr f. Vorwähler.	Overflow tube.	Tubo de purga de pre-selector.	Tubo spurgo preselettore.

I	NUMÉROS	K	bvh	Bloc hydraulique *(Suite)*	Schaltblock *(Forts.)*	Hydraulic selector *(Cont.)*	Bloque hidraulico *(Cont.)*	Blocco idraulico *(Cont.)*
19	DS 334-149 A	2	2 ⌀ 7,6 - 2 ⌀ 6,5 - entr. 14.	Plaquette porte-joints.	Dichtplakette.	Seal plate.	Plaqueta portajuntas.	Plachetta partagommini.
20	DXN 394-308 A	1	7 × 14 × 460.	Tube de bloc à raccord 4 voies.	Schlauch zw. Schaltblock und Vierwegeverbindung.	Tube, selector to 4-way union.	Tubo de bloque a racord 4 vias.	Tubo dal blocco al raccordo 4 vie.
	DXN 394-321 A	1	(IE).	Tube de bloc à canalisation générale.	Schlauch zw. Schaltblock und Hauptleitung.	Tube between selector a. general piping.	Tubo entre bloque y canalisación general.	Tubo dal blocco alla canal. generale.
21	DS 334-170 A	1		Raccord de liaison.	Verbindungsstück.	Union.	Racord de unión.	Raccordo di collegamento.
22	DXN 394-18	1		Faisceau de correcteur :	Leitungsbündel für Schaltkorrektor :	Pipe assy:	Haz del corrector :	Fascio del correttore :
	DXN 394-318 A	1	(IE).	–	–	–	–	–
23		7		Disque gicleur :	Scheiben-Düse :	Disc jet:	Disco surtidor :	Dischetto limitatore :
	D 334-244			– trou centré.	– zentrische Bohrung.	– centre hole.	– agujero centrado.	– foro centrale.
	D 334-245			– trou excentré.	– exzentrische Bohrung.	– eccentric hole.	– agujero descentrado.	– foro disassato.
24	D 334-246	14	6,5 × 10 × 1,5.	Entretoise de disque.	Abstandsbüchse.	Distance piece.	Separador de disco.	Distanziale per dischetto.
25	DS 334-277	1		Butée des pistons.	Kolbenanschlag.	Steel stop for pistons.	Tope de los pistones.	Arresto dei pistoncini.
26	ZD 9503 200 U	5	19,4 × 24,8 × 2,7.	Joint torique.	Ringdichtung.	Ring seal.	Junta torica.	Gommino.
27	1 D 5 420 550 X *D 9391-125 L*	1	L 62.	Collier.	Rohrschelle.	Rubber clip.	Collar de tubo de bloque.	Fascetta per tubo del blocco.
28	D 391-127	1		Gaine.	Schutzhülle.	Sheath.	Fonda de protección.	Guaina di protezione.
29	DX 394-45	1	5 × 7 × 800.	Tube d'évacuation (rilsan).	Abflussrohr (Rilsan).	Drain tube.	Tubo de vaciado (rilsan).	Tubo di spurgo (rilsan).
30	ZD 9029 800 U	2	TH 5 × 35.	Vis de couvercle AV.	Schraube f. vord. Deckel.	Sérew, front cover.	Tornilla de tapa delantera.	Vite per coperchio ant.
31	ZC 9620 807 U	2	7 × 14.	Bague élastique.	Elast. Hülse.	Rubber bush.	Anillo elastico.	Boccola elastica.
32	ZD 9372 000 W	1	TH 7 × 25.	Vis.	Schraube.	Screw.	Tornillo.	Vite.
33	ZD 9231 900 U	2	H 5 × 75.	Écrou.	Mutter.	Nut.	Tuerca.	Dado.
34	ZD 9524 000 W	2	H 6 × 100.	Écrou.	Mutter.	Nut.	Tuerca.	Dado.

1-334/8

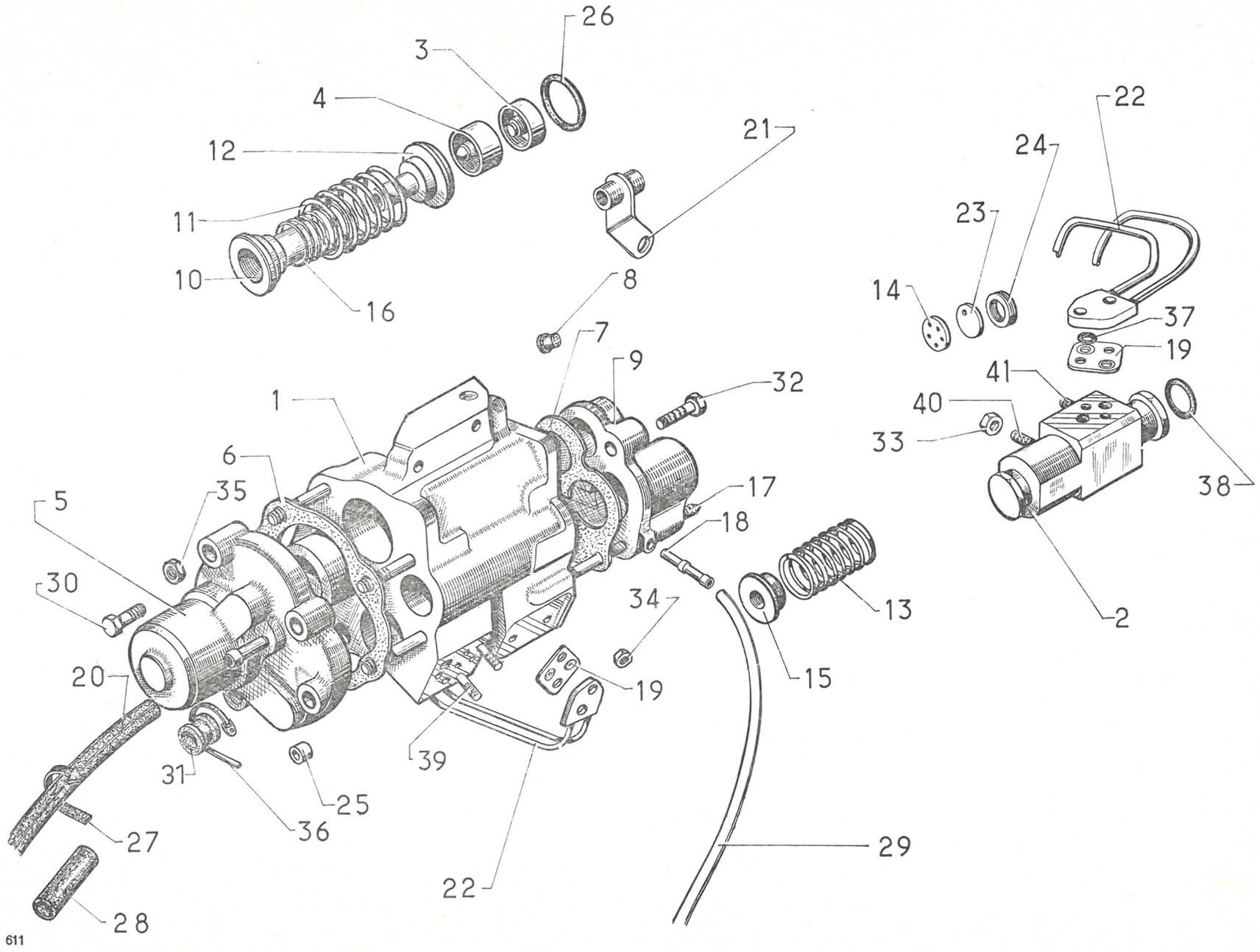
26
3
4
12
11
10
16
21
8
7
9
32
1
6
35
5
30
20
31
36
25
27
28
39
22
17
18
34
19
13
15
29
22
24
23
14
37
19
41
40
33
38
2
611

1-334/8

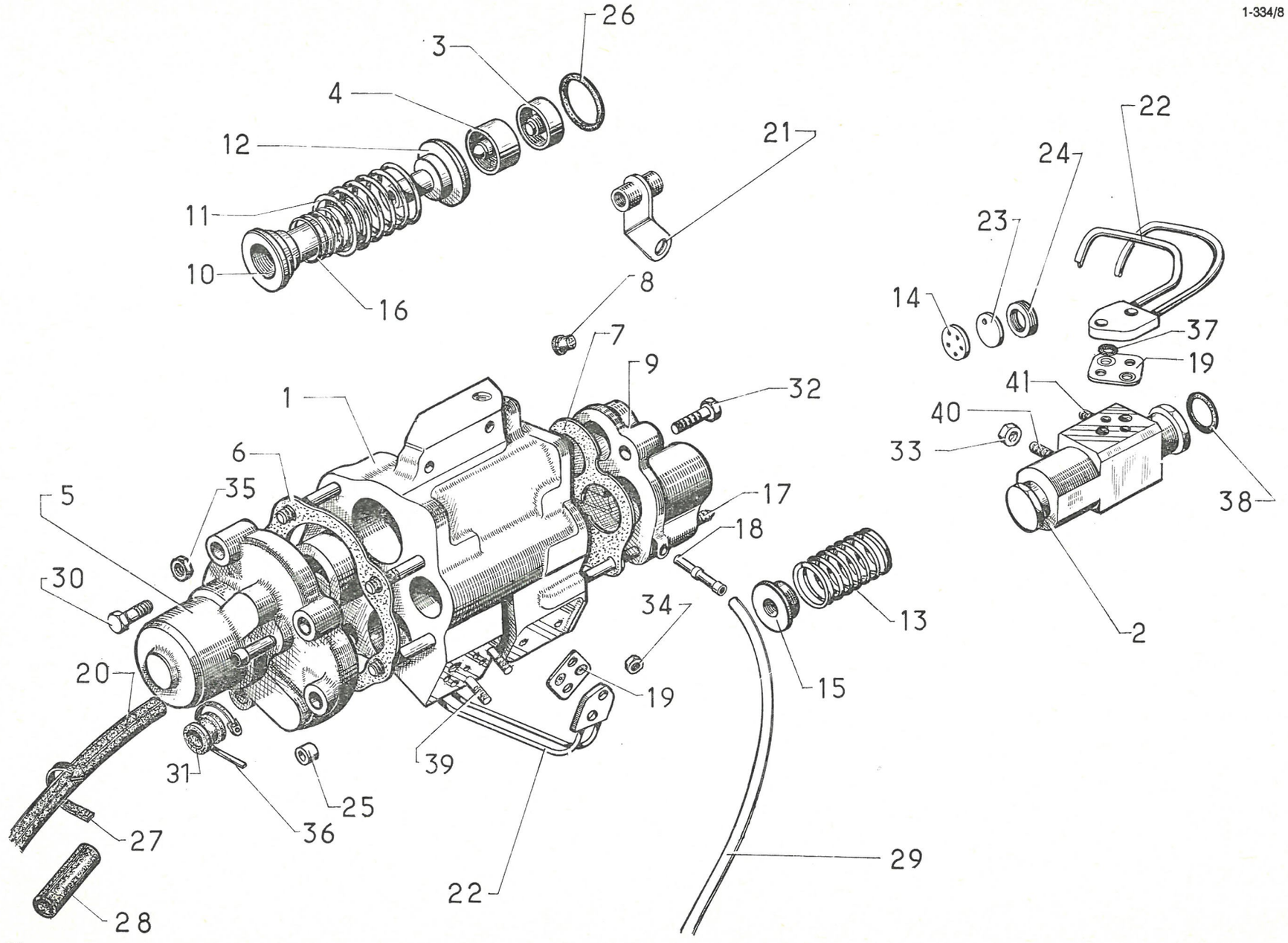
26
3
4
12
11
10
16
21
8
7
9
32
1
6
35
5
17
18
30
34
13
20
19
15
31
39
25
36
27
22
29
28
22
24
23
14
37
19
41
40
33
38
2

611

I	NUMÉROS	K	bvh	Bloc hydraulique *(Suite)*	Schaltblock *(Forts.)*	Hydraulic selector *(Cont.)*	Bloque hidraulico *(Cont.)*	Blocco idraulico *(Cont.)*
35	ZC 9615 079 W	4	H 7 × 100.	Écrou.	Mutter.	Nut.	Tuerca.	Dado.
36	ZC 9614 038 U	2	⌀ 25 × 35.	Collier.	Schelle.	Collar.	Collar.	Fascetta.
37	ZD 9481 800 U	4	4,2 × 8 × 1,9.	Joint torique.	Ringdichtung.	Ring seal.	Junta torica.	Gommino.
38	ZD 9487 200 U	2	18,7 × 28,5 × 1,9.	Joint torique.	Ringdichtung.	Ring seal.	Junta torica.	Gommino.
39	ZC 9616 028 U	4	6 × 27,5.	Goujon.	Stehbolzen.	Stud.	Esparrago.	Prigioniero.
40	ZC 9616 049 U	1	5 × 26 - Sauf (IE).	Goujon.	Stehbolzen.	Stud.	Esparrago.	Prigioniero.
41	ZC 9616 059 U	1 2	5 × 41. (IE).	Goujon: –	Stehbolzen : –	Stud: –	Esparrago : –	Prigioniero : –
	ZC 9000 718 U	1		Pochette de joints pour réparation bloc hydraulique.	Beutel m. Dichtungen zur Reparatur des Schaltblocks.	Packet of joints for hydraulic selector.	Bolsa de juntas para la reparación del bloque hidraulico.	Bustina di guarnizioni per riparazione blocco idraulico.
			D à D	**Pièces spéciales**	**Spezialteile**	**Special parts**	**Piezas especiales**	**Pezzi speciali**
1	DXN 334-07 A	1		Bloc.	Schaltblock.	Selector.	Bloque.	Blocco.
20	DXN 394-155 DXN 394-374 A	1	7 × 14 × 1510. 7 × 10 × 1800.	Tube : – (option climatiseur).	Rohr : – (Luftumwälzer).	Pipe: – (air conditioner).	Tubo : – (climatizador).	Tubo : – (climatizzatore).
	DXN 394-314 A	1	(IE).	Tube de bloc à canalisation générale.	Schlauch zw. Schaltblock und Hauptleitung.	Pipe betw. selector and main piping.	Tubo entre bloque e canalización general.	Tubo fratubo e canalizzazione generale.
22	DXN 394-17	1		Faisceau.	Leitungsbündel.	Pipe assy.	Haz de tubo.	Fascio idraulico.

I	NUMÉROS	K		BV - Différentiel	Getriebe - Differential	Gearbox - Differential	CC - Diferencial	SC - Differenziale
1	2 D 5 411 573 W *DV 343-1*	1	8 ⌀ 12 × 125.	Boîtier :	Differentialgehäuse :	Housing:	Caja :	Scatola :
	DX 343-101 A		BW.	–	–	–	–	–
2	1 D 5 411 574 G *DV 343-2*	2	e 25,25.	Planétaire (16 dents).	Planetenrad (16 Zähne).	Planet wheel (16 teeth).	Piñón planetario (16 dientes).	Planetario (16 denti).
3	1 D 5 411 575 T *DV 343-3*	4	e 16.	Satellite (10 dents).	Satellitenrad (10 Zähne).	Satellite (10 teeth).	Piñón satelite (10 dientes).	Satellite (10 denti).
4	1 D 5 411 576 D *DV 343-4*	1	15 × 116.	Axe de satellite.	Satelliten-Achse.	Satellite spindle.	Eje de satelite.	Perno del satellite.
5	1 D 5 411 577 P *DV 343-4 A*	2	15 × 49,5.	Axe de satellite.	Satelliten-Achse.	Satellite spindle.	Eje de satelite.	Perno del satellite.
6	1 D 5 411 579 L *DV 343-5*	3	TH 12 × 41,75.	Vis à téton d'axe de satellite.	Schraube m. Zapfen für Satellitenachse.	Screw with dowel.	Tornillo con guia de eje de satelite.	Vite con guida per il perno del satellite.
7	1 D 5 411 580 X *DV 343-6*	5	TH 12 × 125 - L 30.	Vis de couronne.	Schraube für Zahnkranz.	Crown wheel screw.	Tornillo de corona.	Vite della corona.
8		?	40,25 × 62,5.	Rondelle de planétaire :	Anlaufscheibe für Planetenrad :	Planet wheel washer:	Arandela de planetario :	Rondella per planetario :
	1 D 5 411 581 H *DV 343-7*		e 1,52	–	–	–	–	–
	1 D 5 411 582 U *DV 343-7 A*		– 1,58.	–	–	–	–	–
	1 D 5 411 583 E *DV 343-7 B*		– 1,64.	–	–	–	–	–
	1 D 5 411 584 R *DV 343-7 C*		– 1,70.	–	–	–	–	–
	1 D 5 411 585 B *DV 343-7 D*		– 1,76.	–	–	–	–	–
	1 D 5 411 586 M *DV 343-7 E*		– 1,82.	–	–	–	–	–
9		?	15,5 × 31.	Rondelle de satellite :	Abstandsscheibe für Satellitenrad :	Satellite gear washer:	Arandela de satelite :	Rondella per il satellite :
	1 D 5 411 587 Y *DV 343-8*		e 1,535.	–	–	–	–	–
	1 D 5 411 588 J *DV 343-8 A*		– 1,615.	–	–	–	–	–
	1 D 5 411 589 V *DV 343-8 B*		– 1,695.	–	–	–	–	–
	1 D 5 411 590 F *DV 343-8* **C**		– 1,775.	–	–	–	–	–

1-343

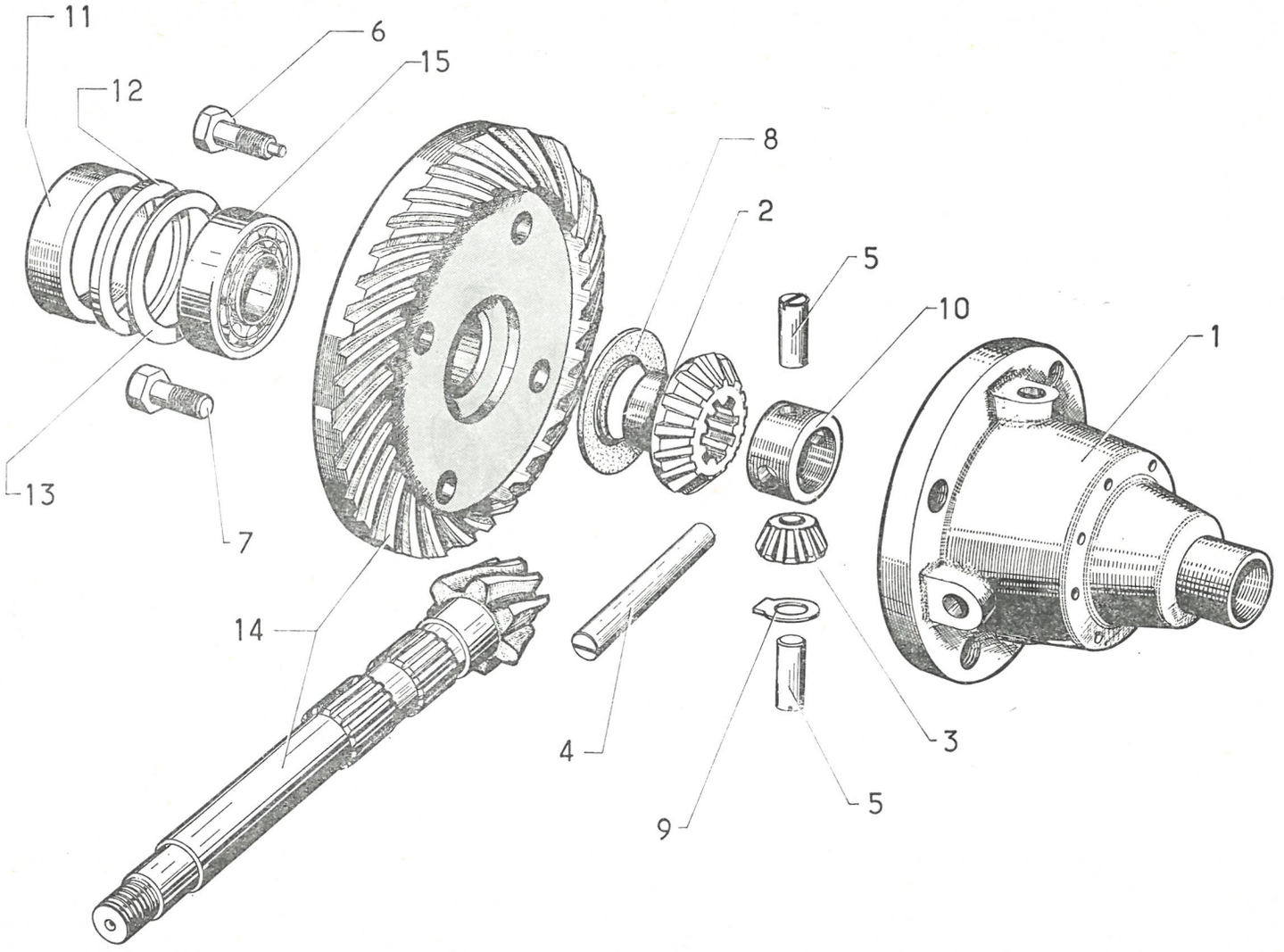

611

1-343

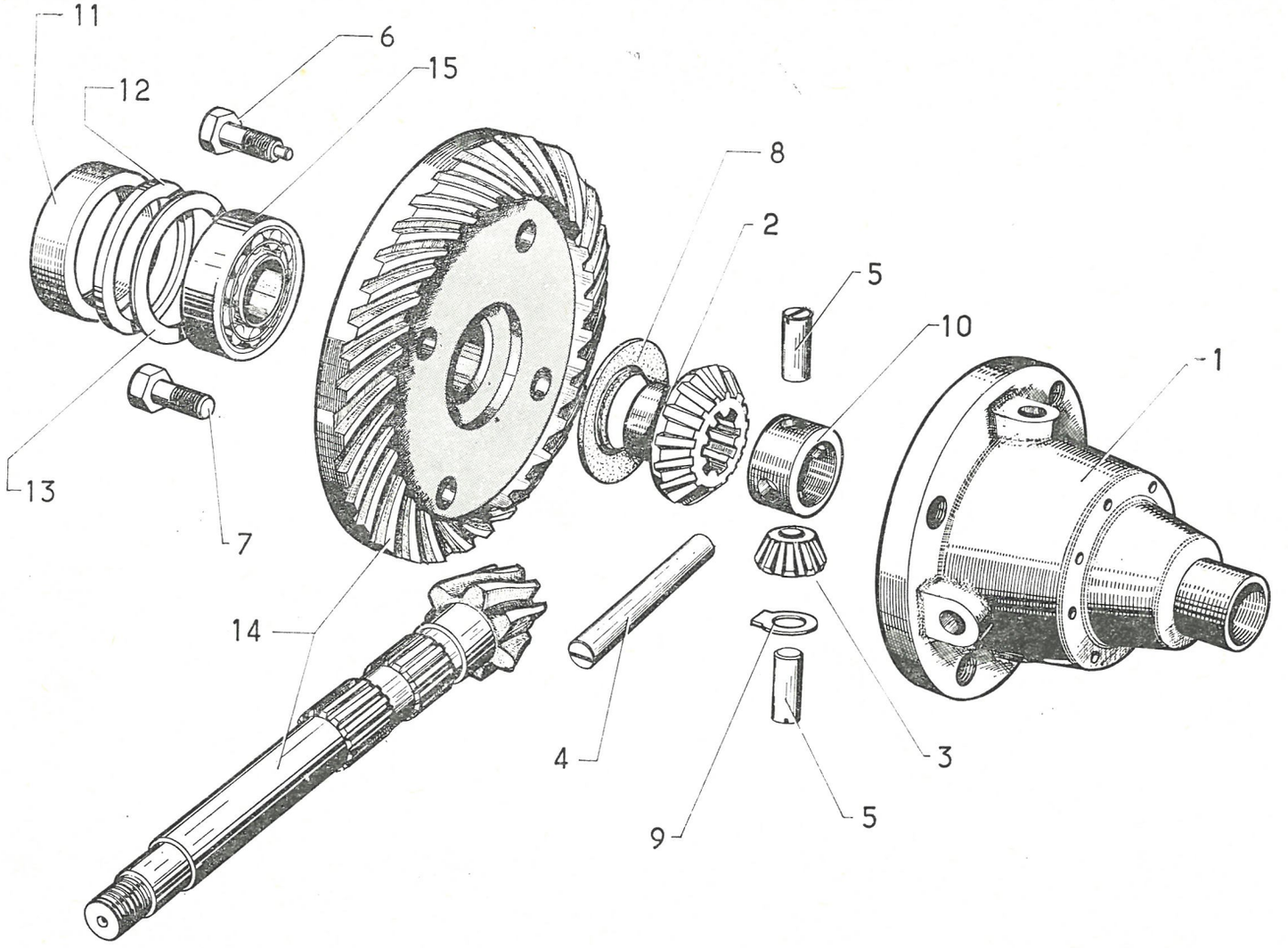

I	NUMÉROS	K		BV - Différentiel *(Suite)*	Getriebe - Differential *(Forts.)*	Gearbox - Differential *(Cont.)*	CC - Diferencial *(Cont.)*	SC - Differenziale *(Cont.)*
10	1 D 5 411 578 A *DV 343-9*	1	25 × 42 × 22.	Croisillon de satellite.	Kreuzstück für Satellitenachse.	Crosshead bush.	Anillo cruceta de satelite.	Crociera per satellite.
11	1 D 5 411 591 S *DV 343-96*	1	74,8 × 82,8 × 21.	Entretoise entre roulement et palier :	Abstandsring zwischen Kugellager u. Differential :	Distance piece:	Separador entre rodamiento y palier :	Distanziale tra cuscinetto e supporto :
	DX *343-196 A*		74,8 × 82,8 × 16,5 - BW.	–	–	–	–	–
12		?	74 × 82,8.	Rondelle entretoise de roulement :	Abstandsring für Rollenlager :	Distance washer:	Arandela-separador de rodamiento :	Rondella distanziale per cuscinetto :
	1 D 5 411 592 C *D 343-97*		e 2,9.	–	–	–	–	–
	1 D 5 411 593 N *D 343-97 A*		– 3,3.	–	–	–	–	–
	1 D 5 411 594 Z *D 343-97 B*		– 3,7.	–	–	–	–	–
	1 D 5 411 595 K *D 343-97 C*		– 4,1.	–	–	–	–	–
	1 D 5 411 596 W *D 343-97 D*		– 4,5.	–	–	–	–	–
	1 D 5 411 597 G *D 343-97 E*		– 4,9.	–	–	–	–	–
	1 D 5 411 598 T *D 343-97 F*		– 5,3.	–	–	–	–	–
	1 D 5 411 599 D *D 343-97 G*		– 5,7.	–	–	–	–	–
13		?	72 × 82,8.	Rondelle de réglage de roulement :	Einstellscheibe für Rollenlager :	Adjusting washer:	Arandela de reglage de rodamiento :	Rondella di registrazione del cuscinetto :
	1 D 5 411 600 P *D 343-98*		e 3,0.	–	–	–	–	–
	1 D 5 411 601 A *D 343-98 A*		– 3,05.	–	–	–	–	–
	1 D 5 411 602 L *D 343-98 B*		– 3,10.	–	–	–	–	–
	1 D 5 411 603 X *D 343-98 C*		– 3,15.	–	–	–	–	–
	1 D 5 411 604 H *D 343-98 D*		– 3,20.	–	–	–	–	–
	1 D 5 411 605 U *D 343-98 E*		– 3,25.	–	–	–	–	–
	1 D 5 411 606 E *D 343-98 F*		– 3,30.	–	–	–	–	–
	1 D 5 411 607 R *D 343-98 G*		– 3,35.	–	–	–	–	–
14		1		Couple conique :	Kegel- und Tellerrad :	Crown wheel and pinion:	Grupo conico :	Coppia conica :
	2 D 5 421 784 K *DV 344-02*		8 × 35 - TT - Sauf DV - DT.	– BV 4 vitesses.	– f. 4-Ganggetriebe.	– f. 4-speed gearbox.	– para CC de 4 velocidades.	– per SC a 4 marce.
	DJ 344-010 A		8 × 35 - DJ - DJ (IE).	– BV 5 vitesses.	– f. 5-Ganggetriebe.	– f. 5-speed gearbox.	– para CC de 5 velocidades.	– per SC a 5 marce.
	DV 344-02 A		7 × 34 - DT - DV.	– BV 4 vitesses.	– f. 4-Ganggetriebe.	– f. 4-speed gearbox.	– para CC de 4 velocidades.	– per SC a 4 marce.
	DT 344-010 A		7 × 34 - DT.	– BV 5 vitesses.	– f. 5-Ganggetriebe.	– f. 5-speed gearbox.	– para CC de 5 velocidades.	– per SC a 5 marce.
	DX 344-010 A		BW.	–	–	–	–	–
15	ZC 9408 451 U	2	40 × 80 × 18.	Roulement à rouleaux.	Schrägrollenlager.	Roller bearing.	Rodamiento de rodillos.	Cuscinetto a rulli.

I	NUMÉROS	K	bvh	Canalisations de commande des vitesses	Leitungen zur Schaltbetätigung	Piping for gear control	Tuberias de mando de las velocidades	Canalizzazioni comando marce
				Cylindre avec piston :	Zylinder mit Kolben :	Cylinder with piston:	Cilindro con pistones :	Cilindro con pistone :
1	DXN 334-08	3		– 2e, 3e et 4e.	– 2., 3. und 4. Gang.	– 2nd, 3rd, 4th.	– 2a, 3a y 4a.	– 2a, 3a, e 4a.
2	DXN 334-09	1		– marche AR.	– RW-Gang.	– reverse.	– marcha atras.	– RM.
3	DXN 334-013	1		– 1re.	– 1. Gang.	– 1st.	– 1a.	– 1a.
4	DX 334-24 A	4	24 × 31.	Ressort de cylindre.	Feder f. Schaltzylinder.	Cylinder spring.	Muelle de cilindro.	Molla per cilindro.
5	DX 334-69	5	⌀ 9 × 125 - L 16,5.	Vis de cylindre.	Schraube f. Schaltzylinder.	Cylinder screw.	Tornillo de cilindro.	Vite per cilindro.
6	DX 334-138	5	⌀ 7 - h 3	Frein (caoutchouc).	Gummistopfen.	Rubber buffer.	Freno (caucho).	Freno (gomma).
7	DX 334-177	1	Entr. 37.	Support.	Flanschträger.	Bracket.	Soporte.	Supporto.
8	DS 334-280	2	5 ⌀ 7,6 - 3 ⌀ 6,5.	Plaquette (côté boîte).	Dichtungsplakette (Getriebeseite).	Seal plate (gearbox side).	Plaqueta (lado caja).	Plachetta (lato scatola).
9	DS 334-281	1	5 ⌀ 7,6 - 3 ⌀ 6,5.	Plaquette (côté bloc).	Dichtungsplakette (Schaltblockseite).	Seal plate (selector side).	Plaqueta (lado bloque).	Plachetta (lato blocco).
10	1 D 5 413 292 F *DS 391-141*	1	L 77.	Collier.	Schlauchbinder.	Rubber collar.	Collar.	Fascetta.
11	DXN 394-61	1	D à G.	Faisceau, bloc à BV :	Rohrbündel zwischen Schaltblock u. Getriebe :	Pipe assy, selector to gearbox:	Haz bloque a caja de cambios :	Fascio blocco alla SC :
	DXN 394-316 A	1	D à G - (IE).	–	–	–	–	–
	DXN 394-130		D à D.	–	–	–	–	–
	DXN 394-130 A		D à D.	– (option climatiseur).	– (Luftumwälzer).	– (air conditioner).	– (climatizador).	– (climatizzatore).
12	DXN 394-62	1		Faisceau de 1re et 3e :	Rohrbündel f. 1. u. 3. Gang:	Pipe assy, for 1st and 3rd:	Haz de 1a y 3a :	Fascio della 1a e 3a :
	5 D 5 428 282 R	1	(CH) → 4/72.	– de 3e.	– f. 3. Gang.	– for 3rd.	– de 3a.	– della 3a.
	5 D 5 428 283 B	1	(CH) → 4/72.	– de 1ee.	– f. 1. Gang.	– for 1st.	– de 1a.	– della 1a.
13	DXN 394-63	1		Faisceau de 2e, 4e et marche AR.	Rohrbündel f. 2., 4. und RW-G.	Pipe assy, for 2nd, 4th and reverse.	Has de 2a, 4a y marcha atras.	Fascio della 2a, 4a e RM.
14	HY 174-99	1	L 33.	Collier.	Rohrschelle.	Rubber collar.	Collar.	Fascetta.
15	ZD 9368 700 W	1	TH 6 × 30.	Vis.	Schraube.	Screw.	Tornillo.	Vite.
16	ZD 9231 900 U	2	H 5 × 75.	Écrou.	Mutter.	Nut.	Tuerca.	Dado.

1-394

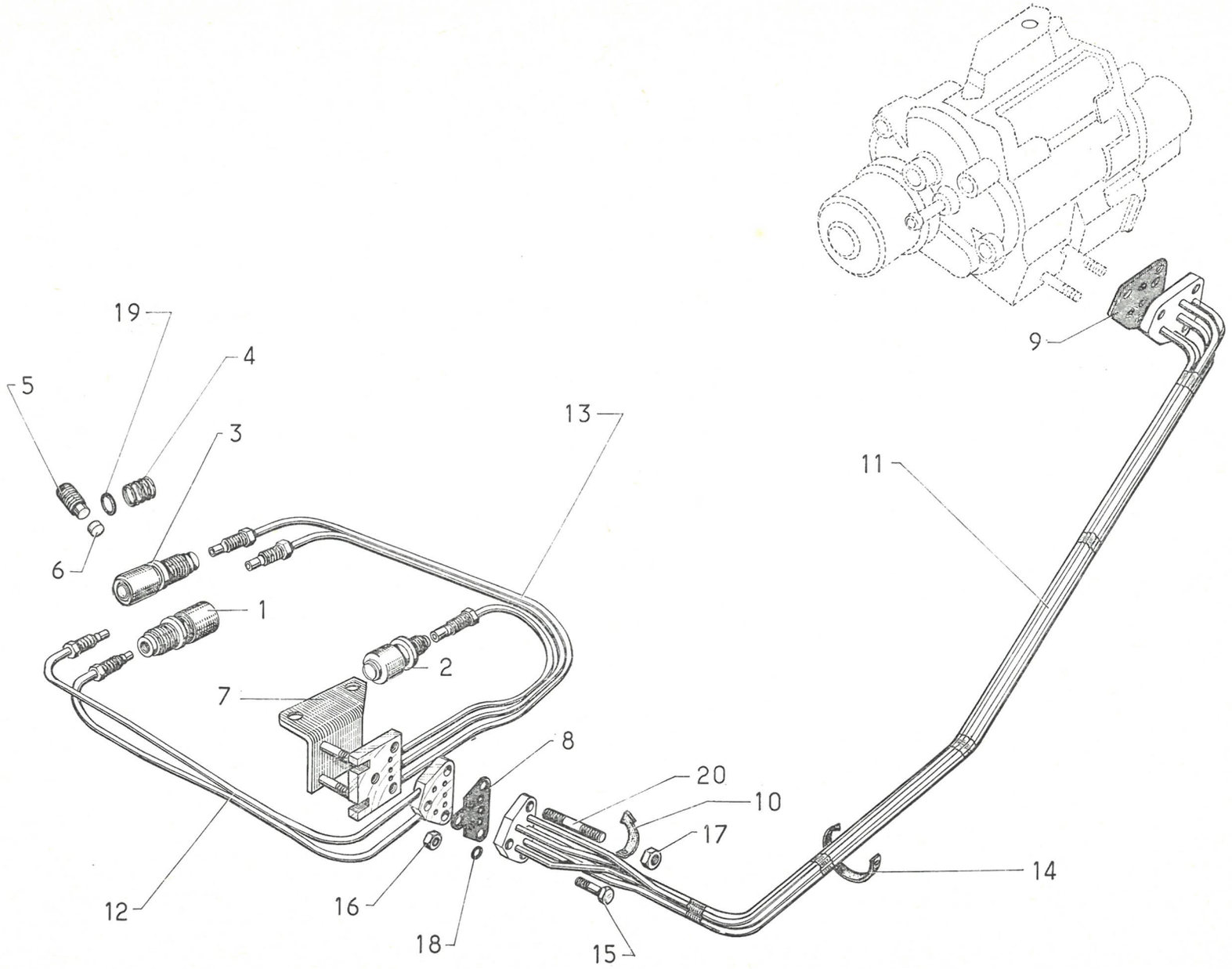

611

1-394

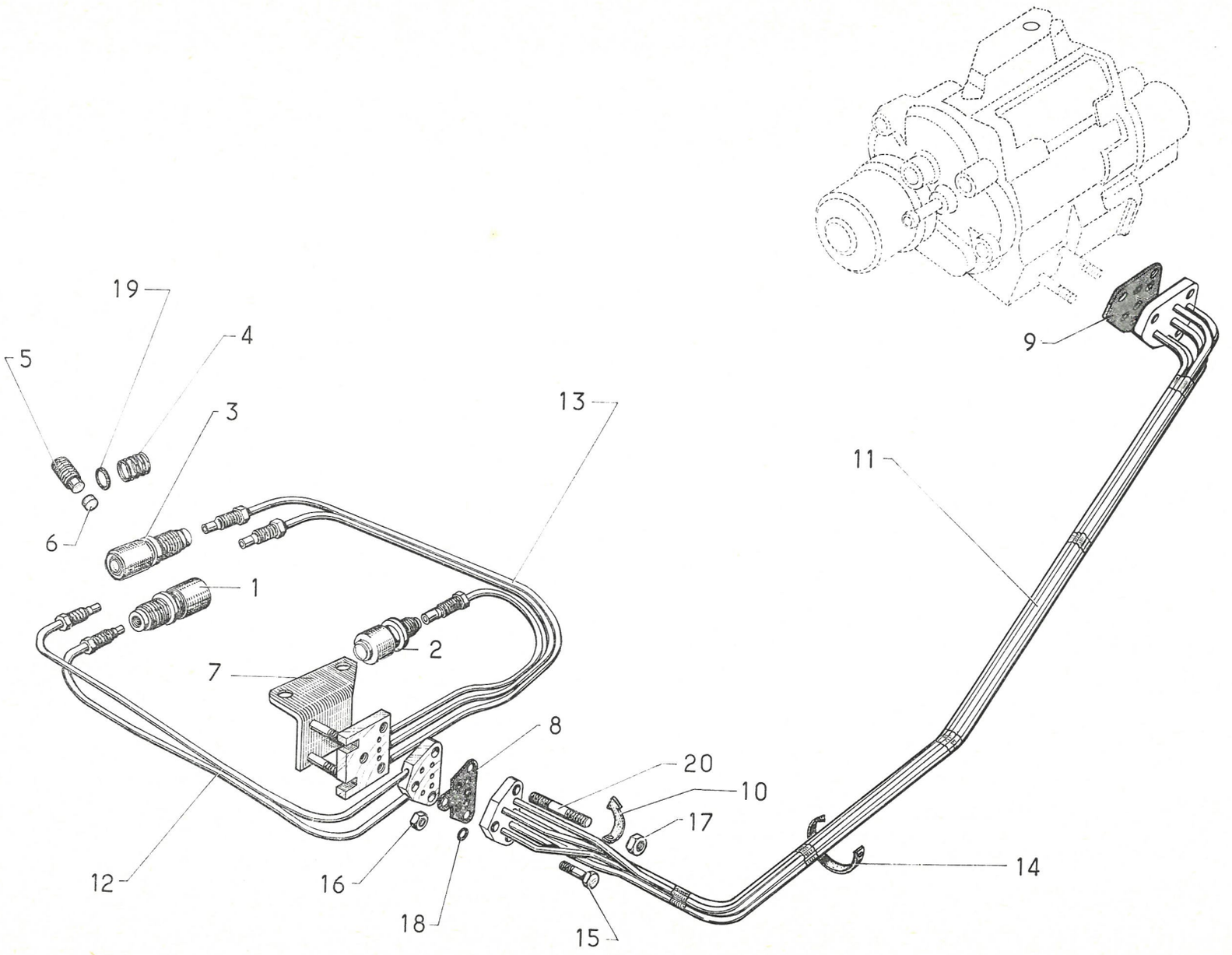

611

I	NUMÉROS	K	bvh	Canalisations de commande des vitesses *(Suite)*	Leitungen zur Schaltbetätigung *(Forts.)*	Piping for gear control *(Cont.)*	Tuberias de mando de las velocidades *(Cont.)*	Canalizzazioni comando marce *(Cont.)*
17	ZD 9524 000 W	2	H 6 × 100.	Écrou.	Mutter.	Nut.	Tuerca.	Dado.
18	ZD 9481 800 U	10	4,2 × 8 × 1,9.	Joint torique.	Ringdichtung.	Ring seal.	Junta torica.	Gommino.
19	ZD 9503 000 U	4	13,6 × 19 × 2,7.	Joint torique de cylindres 2e, 3e, 4e et marche AR.	Ringdichtung f. Zyl. f. 2., 3., 4. und RW - Gang.	Ring seal for cyl. 2nd, 3rd, 4th and reverse.	Junta torica de cinlindros 2a 3a, 4a y marcha atras.	Gommino per cilindri 2a 3a, 4a e RM.
	ZD 9503 100 U	1	10,5 × 15,9 × 2,7.	Joint torique de cylindre de 1re.	Ringdichtung f. Zyl. f. 1. Gang.	Ring seal for cyl. of 1st.	Junta torica de cilindro de 1a.	Gommino per cilindro 1a.
20	ZC 9616 026 U	2	6 × 30.	Goujon.	Stehbolzen.	Stud.	Esparrago.	Prigioniero.

GROUPE 2 — BAUGRUPPE 2 — GROUP 2

SOUS-GROUPE	DÉSIGNATION DES CHAPITRES	UNTER-GRUPPEN	BEZEICHNUNG DER KAPITEL	UNDER-GROUPS	DESCRIPTION OF CHAPTERS
2-141/1	Tubulure d'admission - Sauf (IE)	2-141/1	Einlasskrümmer - Mit Ausnahme (IE)	2-141/1	Inlet manifold - Except (IE)
2-141/2	Tubulure d'admission - Boîtier porte-papillon - (IE)	2-141/2	Einlasskrümmer - Gehäuse als Drosselklappenträger - (IE)	2-141/2	Inlet manifold - Throttle casing - (IE)
2-141/3	Tubulure d'admission - Boîtier porte-papillon - (IE) - BW	2-141/3	Einlasskrümmer - Gehäuse als Drosselklappenträger - (IE) - (BW)	2-141/3	Inlet manifold - Throttle casing - (IE) - BW
2-142/1	Commande d'accélérateur - D à G - Sauf (IE)	2-142/1	Gashebelgestänge - D à G - Mit Ausnahme (IE)	2-142/1	Accelerator control - LHD - Except (IE)
2-142/2	Commande d'accélérateur - (IE) - D à G	2-142/2	Gashebelgestänge - D à G - (IE)	2-142/2	Accelerator control - LHD - (IE)
2-142/3	Commande d'accélérateur - D à D - Sauf (IE)	2-142/3	Gashebelgestänge - D à D - Mit Ausnahme (IE)	2-142/3	Accelerator control - RHD - Except (IE)
2-142/4	Commande d'accélérateur - (IE) - D à D	2-142/4	Gashebelgestänge - D à D - (IE)	2-142/4	Accelerator control - RHD - (IE)
2-171/1	Filtre à air - Sauf (IE)	2-171/1	Luftfilter - Mit Ausnahme (IE)	2-171/1	Air filter - Except (IE)
2-171/2	Filtre à air - (IE)	2-171/2	Luftfilter - (IE)	2-171/2	Air filter - (IE)
2-181/1	Tubulure d'échappement - Sauf (IE)	2-181/1	Auspuffkrümmer - Mit Ausnahme (IE)	2-181/1	Exhaust manifold - Except (IE)
2-181/2	Tubulure d'échappement - (IE)	2-181/2	Auspuffkrümmer (IE)	2-181/2	Exhaust manifold - (IE)
2-184/1	Anti-pollution (USA)	2-184/1	Entgiftungsanlage für Motorabgase (USA)	2-184/1	Basic exhaust emission control (USA)
2-184/2	Anti-pollution - Pompe à air (USA)	2-184/2	Entgiftungsanlage für Motorabgase - Luftpumpe (USA)	2-184/2	Basic exhaust emission control - Air pump (USA)
2-211/1	Circuit d'allumage - Sauf (IE)	2-211/1	Zündanlage - Mit Ausnahme (IE)	2-211/1	Ignition system - Except (IE)
2-211/2	Circuit d'allumage - (IE)	2-211/2	Zündlanlage - (IE)	2-211/2	Ignition system - (IE)
2-312/1	Embrayage - Sauf (IE)	2-312/1	Kupplung - Mit Ausnahme (IE)	2-312/1	Clutch - Except (IE)
2-312/2	Embrayage - (IE)	2-312/2	Kupplung - (IE)	2-312/2	Clutch - (IE)
2-322	Embrayage automatique - BW	2-322	Automatische Kupplung - BW	2-322	Automatic clutch - BW
2-532/1	Alternateur « Ducellier »	2-532/1	Lichtmaschine « Ducellier »	2-532/1	Alternator « Ducellier »
2-532/2	Alternateur « Paris-Rhône »	2-532/2	Lichtmaschine « Paris-Rhône »	2-532/2	Alternator « Paris-Rhône »
2-533/1	Démarreur - DX - DJ - DJF → 3/72	2-533/1	Anlasser - DX - DJ - DJF → 3/72	2-533/1	Starter motor - DX - DJ - DJF → 3/72
2-533/1A	Démarreur - DP - DX - DJ - DJF 3/72 →	2-533/1A	Anlasser - DP - DX - DJ - DJF 3/72 →	2-533/1A	Starter motor - DP - DX - DJ - DJF 3/72 →
2-533/2	Démarreur - DY - DV - DT - DLF	2-533/2	Anlasser - DX - DV - DT - DLF	2-533/2	Starter motor - DY - DV - DT - DLF
2-533/3	Démarreur à commande positive « Ducellier » - DX - TT - DJ - TT 3/72 →	2-533/3	Anlasser « Ducellier » mit Magnetschalter DX - TT - DJ - TT 3/72 →	2-533/3	Starter motor « Ducellier » with positive drive - DX - TT - DJ - TT 3/72 →

GRUPO 2

SUBGRUPOS	DESIGNACION DE LOS CAPITULOS
2-141/1	Colector de admision - Excepto (IE)
2-141/2	Colector de admision - Caja portamariposa - (IE)
2-141/3	Colector de admision - Caja portamariposa - (IE) - BW
2-142/1	Mando de acelerador - D à G - Excepto (IE)
2-142/2	Mando de acelerador - D à G - (IE)
2-142/3	Mando de acelerador - D à D - Excepto (IE)
2-142/4	Mando de acelerador - D à D - (IE)
2-171/1	Filtro de aire - Excepto (IE)
2-171/2	Filtro de aire - (IE)
2-181/1	Colector de escape - Excepto (IE)
2-181/2	Colector de escape - (IE)
2-184/1	Anti-polución (U S A)
2-184/2	Anti-polución - Bomba de aire (U S A)
2-211/1	Circuito de encendido - Excepto (IE)
2-211/2	Circuito de encendido - (IE)
2-312/1	Embrague - Excepto (IE)
2-312/2	Embrague - (IE)
2-322	Embrague automatico - BW
2-532/1	Alternador « Ducellier »
2-532/2	Alternador « Paris-Rhône »
2-533/1	Arrancador - DX - DJ - DJF → 3/72
2-533/1A	Arrancador - DP - DX - DJ - DJF 3/72 →
2-533/2	Arrancador - DY - DV - DT - DLF
2-533/3	Arrancador « Ducellier », con mando positivo - DX - TT - DJ - TT 3/72 →

GRUPPO 2

SOTTOGRUPPI	DENOMINAZIONE DEI CAPITOLI
2-141/1	Collettore d'aspirazione - Salvo (IE)
2-141/2	Collettore d'aspirazione - Scatola portafarfalla - (IE)
2-141/3	Collettore d'aspirazione - Scatola portafarfalla (IE) - BW
2-142/1	Comando dell'acceleratore - D à G - Salvo (IE)
2-142/2	Comando dell'acceleratore - D à G - (IE)
2-142/3	Comando dell'acceleratore - D à D - Salvo (IE)
2-142/4	Comando dell'acceleratore - D à D - (IE)
2-171/1	Filtro dell'aria - Salvo (IE)
2-171/2	Filtro dell'aria - (IE)
2-181/1	Collettore di scarico - Salvo (IE)
2-181/2	Collettore di scarico - (IE)
2-184/1	Anti-polluzione (U S A)
2-184/2	Anti-polluzione - Pompa dell'aria (U S A)
2-211/1	Circuito d'accensione - Salvo (IE)
2-211/2	Circuito d'accensione - (IE)
2-312/1	Frizione - Salvo (IE)
2-312/2	Frizione - (IE)
2-322	Frizione automatica - BW
2-532/1	Alternatore « Ducellier »
2-532/2	Alternatore « Paris-Rhône »
2-533/1	Motorino d'avviamento - DX - DJ - DJF → 3/72
2-533/1A	Motorino d'avv. - DP - DX - DJ - DJF 3/72 →
2-533/2	Motorino d'avviamento - DY - DV - DT - DLF
2-533/3	Motorino d'avviamento « Ducellier », a comando positivo - DX - TT - DJ - TT 3/72 →

I	NUMÉROS	K	Sauf (IE)	Tubulure d'admission	Einlasskrümmer	Inlet manifold	Colector de admisión	Collettore d'aspirazione
1	1 D 5 412 043 E *DX 132-95*	1	⌀ 7 × 100 - L 38.	Gicleur.	Düse.	Nozzle.	Surtidor.	Spruzzatore.
2	DX 141-67	1	⌀ 5 × 75 - L 25 USA CDN.	Tube de dépression.	Rohr für Unterdruck.	Suction pipe.	Tubo de depresión.	Tubo di depressione.
3	ZC 9616 154 W	4	7 × 35,5 - Sauf DV → 7/72 TT 7/72 →.	Goujon :	Stehbolzen :	Stud:	Esparrago :	Prigioniero :
	ZC 9616 088 U	2	8 × 45 - DV → 7/72.	–	–	–	–	–
	ZC 9616 164 W	2	8 × 57 - DV USA CDN DV Ⓢ Ⓓ → 7/72.	–	–	–	–	–
4	ZD 9524 200 U	2	H 8 × 125 - DV → 7/72.	Écrou.	Mutter.	Nut.	Tuerca.	Dado.
	ZD 9524 100 U	4	H 7 × 100 - Sauf DV → 7/72. TT 7/72 →.	Écrou.	Mutter.	Nut.	Tuerca.	Dado.
5	ZD 9524 100 U	8	H 7 × 100.	Écrou.	Mutter.	Nut.	Tuerca.	Dado.
6				Tubulure goujonnée :	Krümmer mit Stehbolzen :	Manifold, studded:	Colector con esparrago :	Collettore con prigionieri :
	DJ 141-01 A	1	DJ - DJF - DLF - DT. DV - DP 7/72 →.	– avec gicleur.	– mit Düse.	– with nozzle.	– con surditor.	– con spruzzatore.
	DJ 141-01 B	1	DJ - DJF USA CDN.	– avec tube de dépression.	– mit Unterdruckrohr.	– with suction pipe.	– con tubo de depresión.	– con tubo di depressione.
	DX 141-01	1	DX - DY.	– avec gicleur.	– mit Düse.	– with nozzle.	– con surtidor.	– con spruzzatore.
	DX 141-01 A	1	DX USA CDN.	– avec tube de dépression.	– mit Unterdruckrohr.	– with suction pipe.	– con tubo de depresión.	– con tubo di depressione.
	4 D 5 414 066 U *DV 141-01*	1	DV → 7/72.	– 2 goujons pour carbu.	– 2 Stehbolzen für Vergaser	– 2 studs for carbu.	– 2 esparragos para carburador.	– 2 prigionieri per carburatore.
	DV 141-117 A	1	1 ⌀ 9 × 125 - (DV USA CDN).	–	–	–	–	–
	4 D 5 415 789 X *DV 141-118 A*	1	1 ⌀ 9 × 125 - DV Ⓢ Ⓓ → 7/72.	–	–	–	–	–
7	1 D 5 427 427 X *DX 141-96*	1	⌀ int. 30 - Sauf DV → 7/72. TT 7/72 →.	Joint fibre.	Fiberdichtung.	Fibre joint.	Junta de fibra.	Guarnizione di fibra.
8	DX 141-98	1	⌀ 30 × 150 - Sauf DV → 7/72. TT 7/72 →.	Raccord.	Verbindung.	Union.	Racor.	Raccordo.
9	5 D 5 412 044 R *DS 453-52*	1	5 × 7 × 400.	Tube souple.	Schlauch.	Flexible tube.	Tubo flexible.	Tubo flessibile.
10	1 D 5 414 063 L *DX 141-11*	1	3 ⌀ 43.	Joint central.	Mittlere Dichtung.	Central joint.	Junta central.	Guarnizione centrale.
11	1 D 5 414 064 X *DX 141-12*	2	1 ⌀ 43.	Joint extrême.	Äusserste Dichtung.	End joint.	Junta externa.	Guarnizione esterna.
12	DV 235-35 A	1	DV → 7/72.	Tube caoutchouc :	Gummirohr :	Rubber tube:	Tubo de caucho :	Tubo di gomma :
	DV 235-35 B	1	DV USA CDN.	–	–	–	–	–
	DX 235-140 A	1	Sauf DV USA CDN.	–	–	–	–	–
	DX 235-141 A	1	Sauf DV → 7/72. TT 7/72 →.	–	–	–	–	–

2-141/1

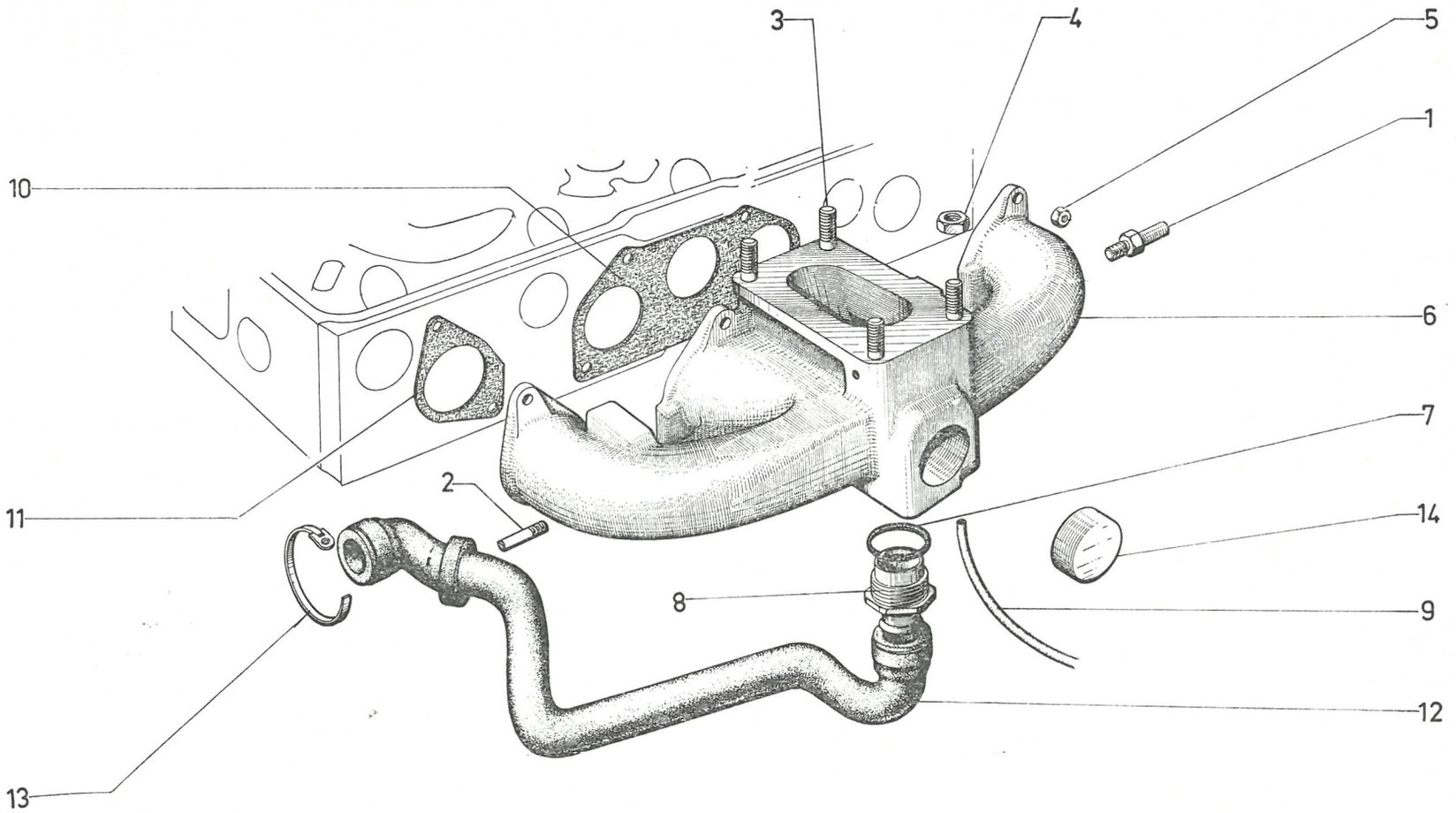

2-141/1

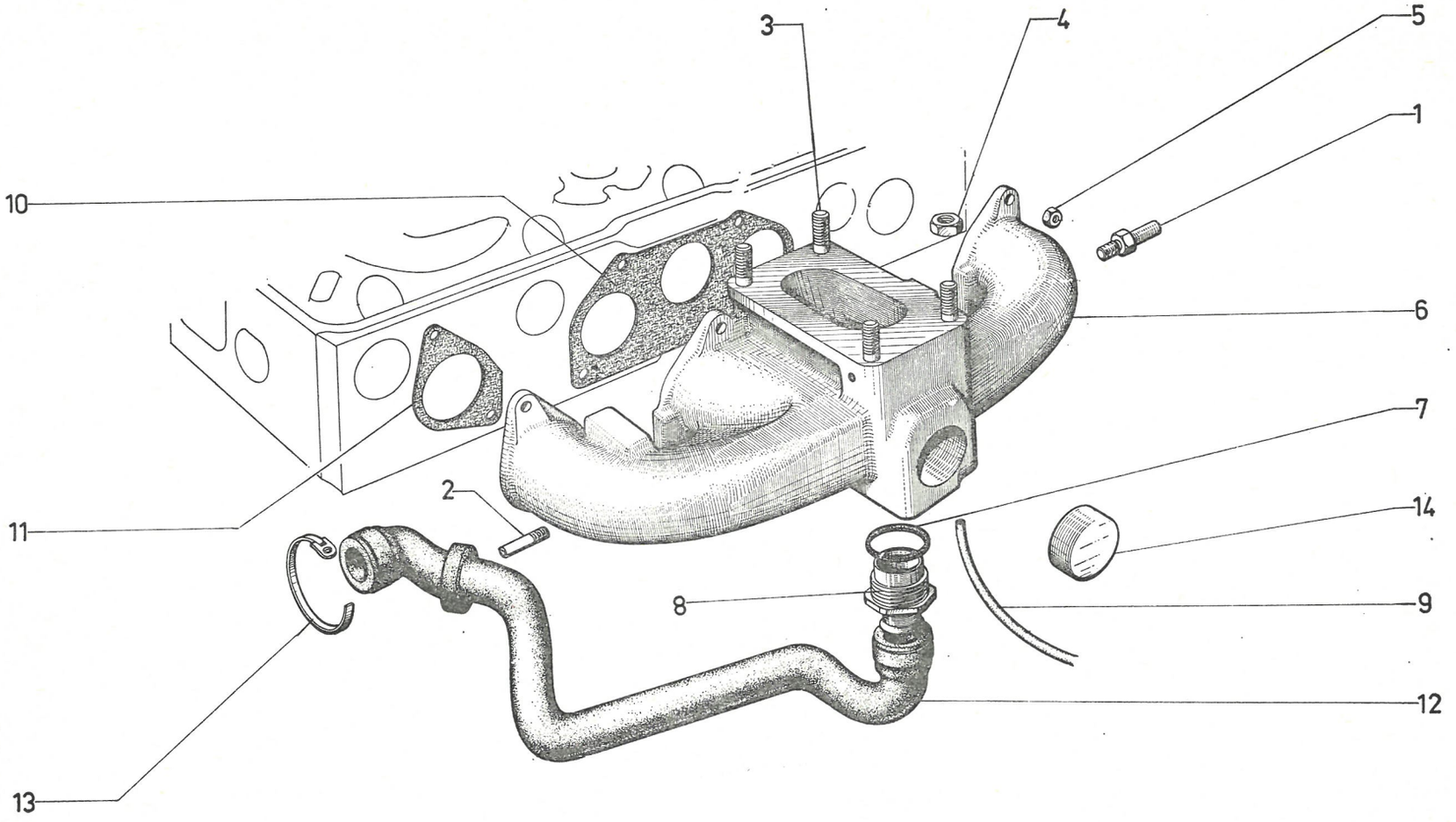

I	NUMÉROS	K	Sauf (IE)	Tubulure d'admission *(Suite)*	Einlasskrümmer *(Forts.)*	Inlet manifold *(Cont.)*	Colector de admisión *(Cont.)*	Collettore d'aspirazione *(Cont.)*
13	ZC 9614 022 U	2	L 120 - Sauf DV → 7/72. TT 7/72 →.	Collier :	Schelle :	Collar:	Collar :	Fascetta :
		1	DV → 7/72.	– sur couvercle.	– am Deckel.	– on cover.	– sobre tapa.	– sul coperchio.
	ZC 9614 081 U	1	DV → 7/72.	– sur tubulure.	– am Krümmer.	– on manifold.	– sobre colector.	– sul collettore.
14	1 D 5 413 621 G *DS 112-94*	1	⌀ 30 (1°).	Bouchon de dessablage :	Kernstopfen :	Core hole plug:	Tapón :	Tappo :
	1 D 5 414 409 X *DS 112-94 A*	1	⌀ 31 (2°).	–	–	–	–	–
	ZD 9251 400 U	4	Cr 7,3 × 12 - Sauf DV → 7/72. TT 7/72 →.	Rondelle de carburateur:	Scheibe f. Vergaser :	Carburetter washer:	Arandela de carburador :	Rondella per carburatore :
	ZD 9257 300 U	2	Cr 8,5 × 14 - DV → 7/72.	–	–	–	–	–

I	NUMÉROS	K	DX - DJ (IE)	Tubulure admission Boîtier porte-papillon	Einlasskrümmer Gehäuse als Drossel-klappenträger	Inlet manifold Throttle casing	Colector de admisión Caja portamariposa	Collettore d'aspirazione Scatola portafarfalla
1				Pipe admission :	Einlassrohr für :	Inlet pipe:	Tubo de admisión :	Tubo d'aspirazione :
	DX 141-85	2		– cylindres 1 et 3.	– Zylinder 1. und 3.	– cylinders 1 and 3.	– de cilindros 1 y 3.	– cilindri 1 e 3.
	DX 141-86	2		– cylindres 2 et 4.	– Zylinder 2. und 4.	– cylinders 2 and 4.	– de cilindros 2 y 4.	– cilindri 2 e 4.
2	DX 141-120 A	2	2 ⌀ 46,5.	Joint sur culasse.	Dichtung f. Zylinderkopf.	Joint on cyl. head.	Junta sobre culata.	Guarn. su testata.
3	DX 141-117 A	4	⌀ 59 - h 45.	Manchon de raccordement.	Anschlusstülle.	Union sleeve.	Mangito de unión.	Manicotto di collegam.
4	DX 141-119 A	1		Tubulure goujonnée.	Krümmer m. Stehbolzen.	Manifold, studed.	Colector con esparragos.	Collettore con prigionieri.
5	4 D 5 411 064 N	1		Boîtier.	Gehäuse.	Casing.	Caja.	Scatola.
6	DJ 142-027 A	1	DJ.	Axe de papillon (sans rotule).	Achse f. Drosselklappe (ohne Kugelgelenk).	Throttle spindle (w/o ball pin).	Eje de mariposa (sin rotula).	Perno di farfalla (senza rotula).
	DX 142-027 A	1	DX.	Axe de papillon (avec rotule).	Achse f. Drosselklappe (mit Kugelgelenk).	Throttle spindle (with ball pin).	Eje de mariposa (con rotula).	Perno di farfalla (con rotula).
7	DX 142-209 A	1	⌀ 55,98 - 2 ⌀ 5.	Papillon.	Drosselklappe.	Throttle.	Mariposa.	Farfalla.
8	DX 142-353 A	1	⌀ 56,5.	Joint.	Dichtung.	Joint.	Junta.	Guarnizione.
9	4 D 5 411 170 R	1	⌀ 10 × 100 - L 36.	Vis réglage.	Einstellschraube.	Adjusting screw.	Tornillo de reglaje.	Vite di regolazione.
10	DX 142-360 A	1	⌀ int. 10,3.	Ressort.	Feder.	Spring.	Muelle.	Molla.
11	DX 142-367 A	1	TFB 4 × 8.	Vis de papillon.	Schraube f. Drosselklappe.	Throttle screw.	Tornillo de mariposa.	Vite di farfalla.
12	DX 142-368 A	1	⌀ 7 × 100 - L 49.	Vis réglage.	Einstellschraube.	Adjusting screw.	Tornillo de reglaje.	Vite di regolazione.
13	DX 142-369 A	1	⌀ int. 33,2.	Came avec axe.	Nocken m. Achse.	Cam with spindle.	Leva con eje.	Camma con perno.
14	DX 142-370 A	1	⌀ ext. 50.	Ressort de rappel.	Rückholfeder.	Return spring.	Muelle de retroceso.	Molla di richiamo.
15	DX 142-371 A	1	⌀ ext. 28,6.	Ressort d'accouplement.	Kupplungsfeder.	Linkage spring.	Muelle de acoplamiento.	Molla di innesto.
16	DX 142-372 A	1		Doigt d'entraînement.	Mitnehmerzapfen.	Driving stud.	Dedo de arrastre.	Nazello di trascinamento.
17	DX 142-373 A	1	⌀ 40 - e 0,8.	Rondelle butée.	Anschlagscheibe.	Stop washer.	Arandela de tope.	Rondella-reggispinta.
18	DX 142-375 A	1		Support de boîtier.	Halterung f. Gehäuse.	Support for casing.	Soporte de caja.	Supporto per scatola.

2-141/2

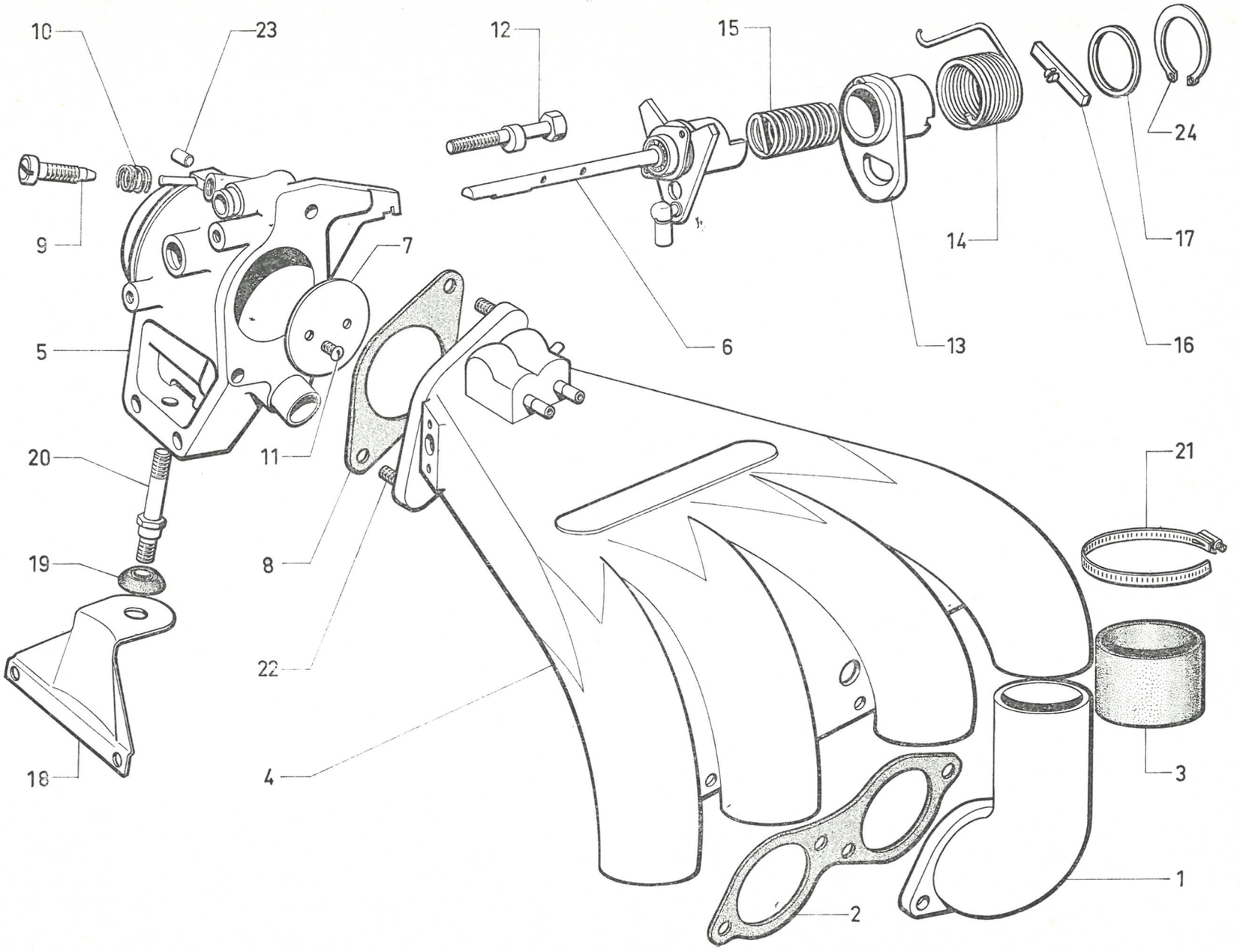

611

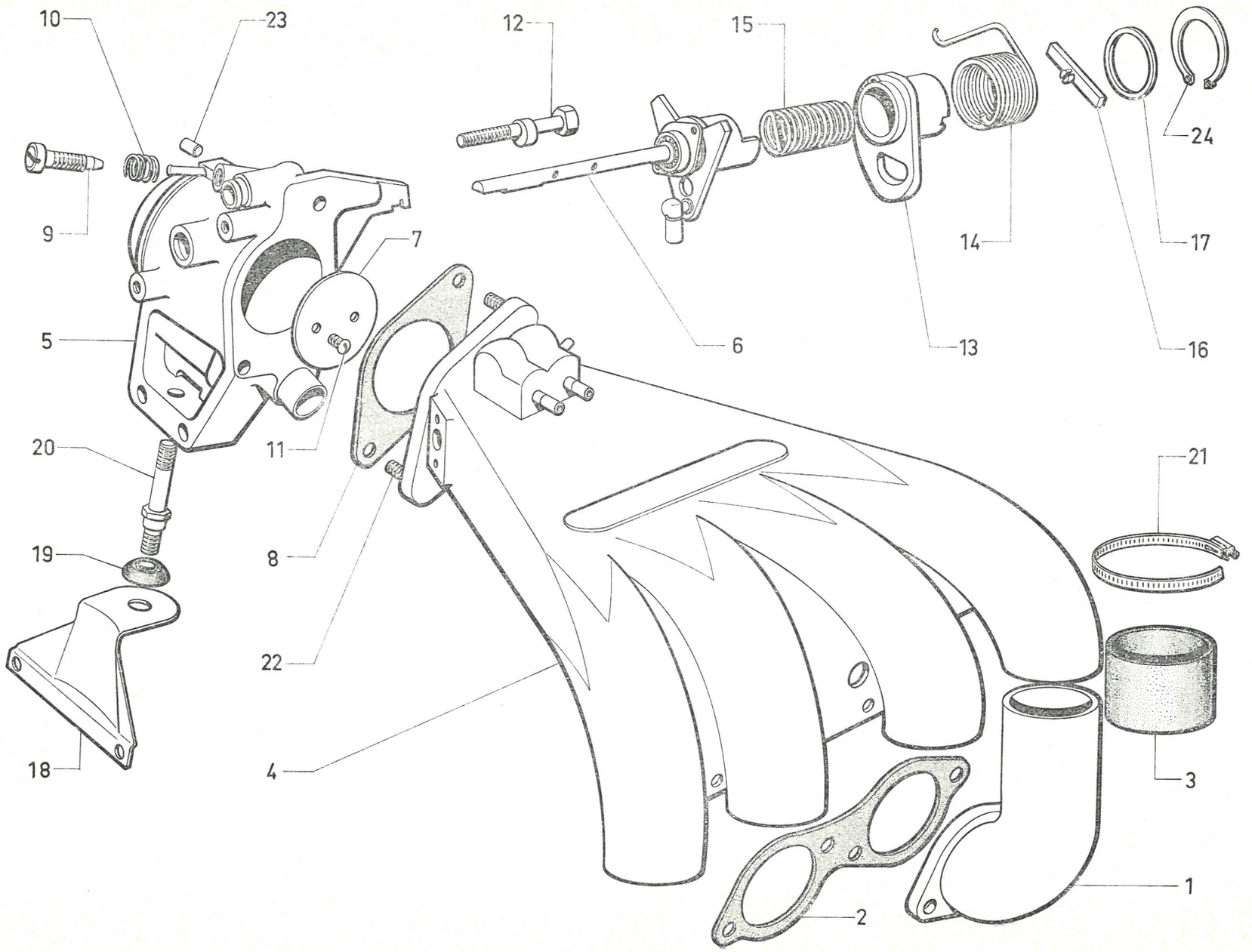
10
23
12
15
24
9
7
17
14
5
6
13
16
20
11
21
19
8
22
4
3
18
1
2

I	NUMÉROS	K	DX - DJ (IE)	Tubulure admission Boîtier porte-papillon *(Suite)*	Einlasskrümmer Gehäuse als Drossel-klappenträger *(Forts.)*	Inlet manifold Throttle casing *(Cont.)*	Colector de admisión Caja portamariposa *(Cont.)*	Collettore d'aspirazione Scatola portafarfalla *(Cont.)*
19	DX 142-378 A	2	⌀ 30 - h 16.	Support élastique.	Träger, elastisch.	Flexible support.	Soporte elastico.	Supporto elastico.
20	DX 142-379 A	1	⌀ 6 × 100 - L 72.	Vis du support.	Schraube f. Träger.	Screw for support.	Tornillo del soporte.	Vite del supporto.
21	ZC 9614 036 U	8	« Hop » - *l* 12.	Collier à vis.	Schelle m. Schraube.	Collar with screw.	Collar con tornillo.	Collare con vite.
22	ZC 9616 150 U	2	⌀ 8 × 125 - L 37.	Goujon.	Stehbolzen.	Stud.	Esparrago.	Prigioniero.
23	1 D 5 419 133 V	1	⌀ 7,2 - L 11,5.	Bouchon.	Stopfen.	Plug.	Tapón.	Tappo.
24	ZC 9620 564 U	1	« Debard ».	Circlips.	Federring.	Circlip.	Circlip.	Graffetta.
	ZC 9621 354 U	4	⌀ 7 × 100 - L 30.	Vis 6 pans creux.	Sechskant-Hohlschraube.	Hollow screw, 6 flats.	Tornillo de hueco hexagonal.	Vite cava esagonale.
	ZD 9451 600 W	2	TCB 4 × 12.	Vis.	Schraube.	Screw.	Tornillo.	Vite.
	ZD 9524 000 U	4	H 6 × 100.	Écrou.	Mutter.	Nut.	Tuerca.	Dado.
	ZD 9524 100 U	5	H 7 × 100.	Écrou.	Mutter.	Nut.	Tuerca.	Dado.
	ZD 9524 200 U	2	H 8 × 125.	Écrou.	Mutter.	Nut.	Tuerca.	Dado.
	ZD 9248 200 U	4	7,5 × 14.	Rondelle.	Scheibe.	Washer.	Arandela.	Rondella.

I	NUMÉROS	K	DX (IE - BW)	Tubulure admission Boîtier porte-papillon	Einlasskrümmer Gehäuse als Drossel-klappenträger	Inlet manifold Throttle casing	Colector de admisión Caja portamariposa	Collettore d'aspirazione Scatola portafarfalla
1	4 D 5 421 966 N	1		Boîtier assemblé.	Gehäuse, insgesamt.	Casing assy.	Caja juntada.	Scatola assiemata.
2	DX 141-119 A	1		Tubulure goujonnée.	Krümmer mit Stehbolzen.	Studed manifold.	Colector con esparragos.	Collettore con prigionieri.
3				Pipe admission :	Einlassrohr für :	Inlet pipe:	Tubo de admisión :	Tubo d'aspirazione :
	DX 141-85	2		– cylindres 1 et 3.	– Zylinder 1. und 3.	– for cylinders 1 and 3.	– de cilindros 1 y 3.	– per cilindri 1 e 3.
	DX 141-86	2		– cylindres 2 et 4.	– Zylinder 2. und 4.	– for cylinders 2 and 4.	– de cilindros 2 y 4.	– per cilindri 2 e 4.
4	DX 141-117 A	4	⌀ 59 - h 45.	Manchon.	Tülle.	Sleeve.	Manguito.	Manicotto.
5	DX 141-120 A	2	2 ⌀ 46,5.	Joint sur culasse.	Dichtung f. Zylinderkopf.	Gasket on cylinder head.	Junta sobre culata.	Guarnizione sulla testata.
6	DX 142-353 A	1	⌀ 56,5.	Joint tubulure - boîtier.	Dichtung zwischen Krümmer und Gehäuse.	Gasket between manifold and casing.	Junta entre colector y caja.	Guarnizione fra collettore e scatola.
7	1 D 5 421 807 K	1		Axe de papillon.	Achse für Drosselklappe.	Throttle spindle.	Eje de mariposa.	Perno farfalla.
8	DX 142-209 A	1	⌀ 55,98 - 2 ⌀ 5.	Papillon.	Drosselklappe.	Throttle.	Mariposa.	Farfalla.
9	DX 142-367 A	2	TFB 4 × 8.	Vis de papillon.	Schraube f. Drosselklappe.	Nut for throttle.	Tuerca de mariposa.	Dado per farfalla.
10	DX 142-368 A	1	⌀ 7 × 100 - L 49.	Vis réglage papillon.	Schraube zur Einstellung der Drosselklappe.	Throttle adjusting screw.	Tornillo de reglaje de mariposa.	Vite per regolazione della farfalla.
11	1 D 5 420 094 R	1	→ 12/71.	Came de papillon :	Nocken für Drosselklappe:	Throttle cam:	Leva de mariposa :	Eccentrico per farfalla :
	1 D 5 424 483 X	1	12/71 →.	–	–	–	–	–
12	DX 142-258 A	1	→ 12/71.	Levier de papillon :	Hebel für Drosselklappe:	Throttle lever:	Palanquilla de mariposa :	Leva per farfalla :
	1 D 5 424 485 U	1	12/71 →.	–	–	–	–	–
13	4 D 5 411 170 R	1	⌀ 10 × 100 - L 36.	Vis réglage ralenti.	Leerlaufeinstellschraube.	Slow running adjusting screw.	Tornillo de reglaje de ralenti.	Vite per regolazione della farfalla.
14	DX 142-360 A	1	⌀ int. 10,3.	Ressort de vis ralenti.	Feder f. Schraube.	Screw spring.	Muelle de tornillo.	Molla per vite.
15	1 D 5 419 133 V	1	⌀ 7,2 - L 11,5.	Bouchon.	Stopfen.	Plug.	Tapón.	Tappo.
16	DX 142-229 A	1		Patte de frein de ralenti.	Lasche für Dämpfer.	Damper lug.	Pata de freno de ralenti.	Staffa per freno del minimo.
17	DX 142-254 A	1	« Fuller Emerson ».	Frein de ralenti (avec 1 écrou).	Drosselklappenschliess-dämpfer (m. 1 Schraube).	Slow running damper (with 1 nut).	Freno de ralenti (con 1 tuerca).	Freno del minimo (con 1 dado).

2-141/3

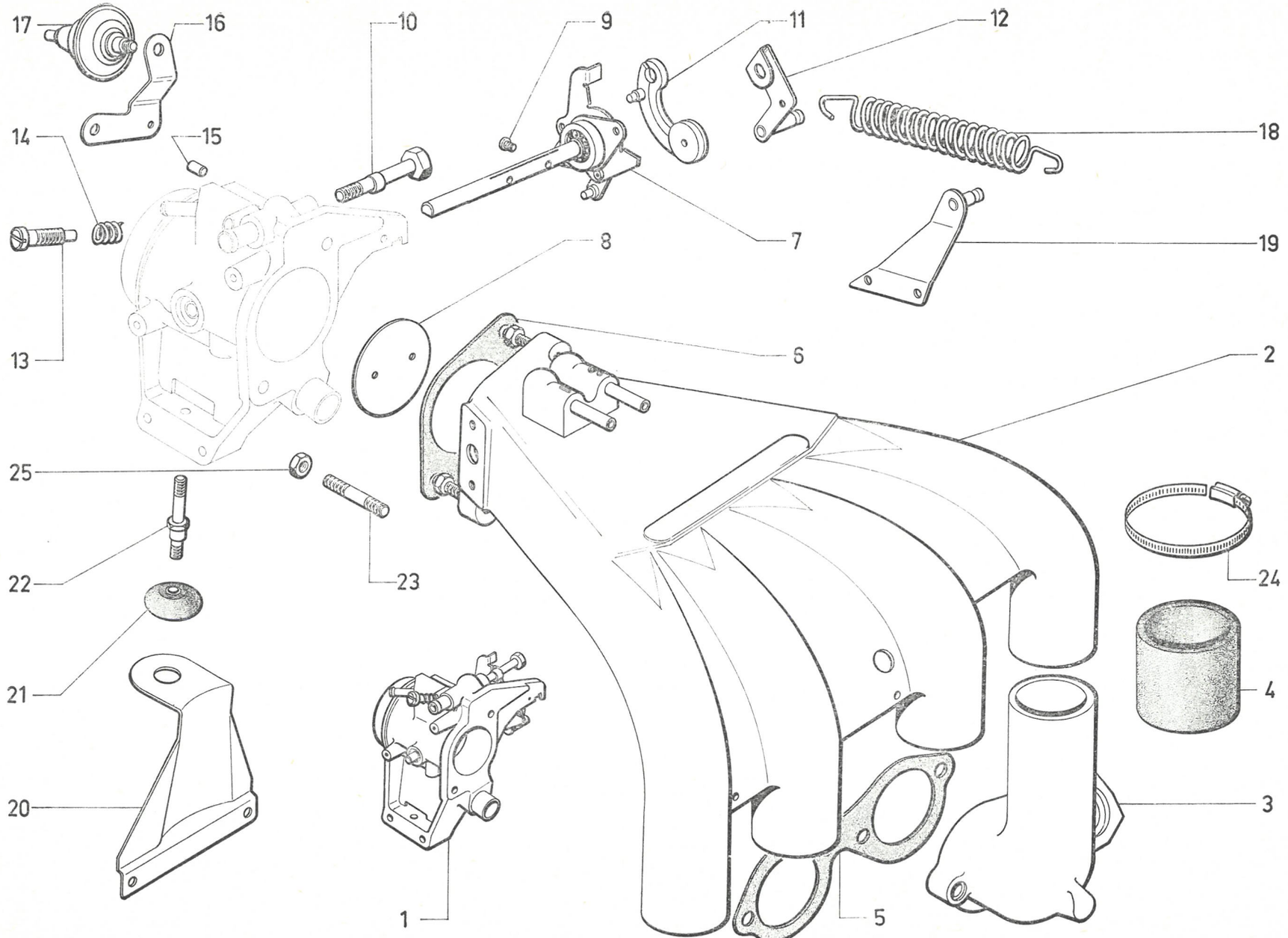

611

2-141/3

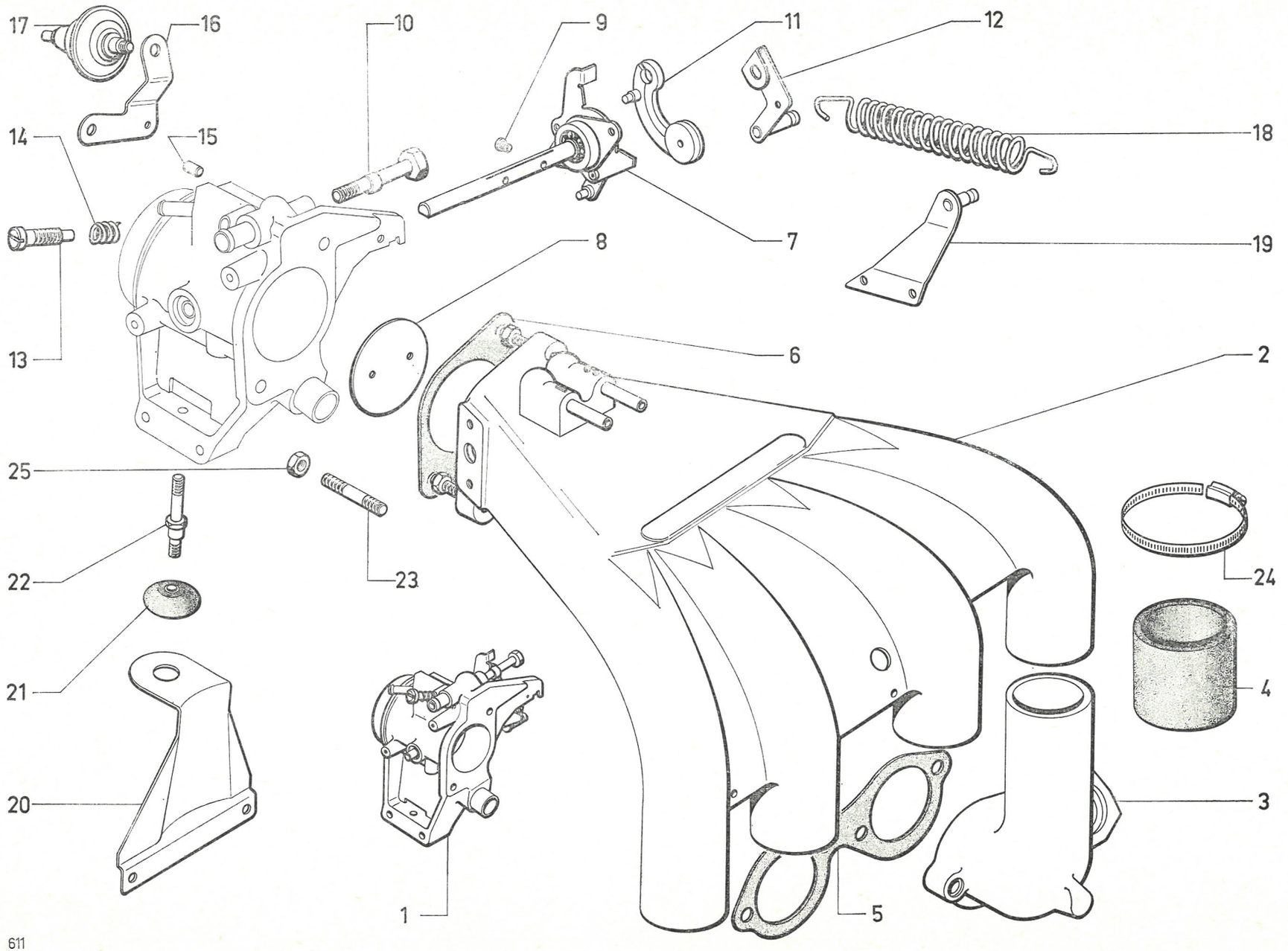

611

I	NUMÉROS	K	DX (IE - BW)	Tubulure admission Boîtier porte-papillon *(Suite)*	Einlasskrümmer Gehäuse als Drossel-klappenträger *(Forts.)*	Inlet manifold Throttle casing *(Cont.)*	Colector de admisión Caja portamariposa *(Cont.)*	Collettore d'aspirazione Scatola portafarfalla *(Cont.)*
18	1 D 5 421 967 Z	1	⌀ ext. 16.	Ressort de rappel papillon.	Rückholfeder für Drosselklappe.	Throttle return spring.	Muelle de retrocesso de mariposa.	Molla per richiamo della farfalla.
19	1 D 5 421 964 S	1		Patte d'accrochage ressort.	Einhänglasche f. Feder.	Spring hooking lug.	Pata de enganche de muelle.	Staffa per aggancio della molla.
20	DX 142-375 A	1		Support de boîtier.	Träger für Gehäuse.	Casing bracket.	Soporte de caja.	Supporto per scatola.
21	DX 142-378 A	2	⌀ 30 - h 16.	Support élastique.	Halterung.	Elastic support.	Soporte elastico.	Supporto elastico.
22	DX 142-379 A	1	⌀ 6 × 100 - L 72.	Vis de support.	Schraube f. Halterung.	Support screw.	Tornillo de soporte.	Vite per supporto.
23	ZC 9616 150 U	2	⌀ 8 × 125 - L 37.	Goujon.	Stiftschraube.	Stud.	Esparrago.	Prigioniero.
24	ZC 9614 036 U	8	« Hop » - *l* 12.	Collier.	Schelle.	Collar.	Collar.	Fascetta.
25	ZD 9524 200 W	2	H 8 × 125.	Écrou.	Mutter.	Nut.	Tuerca.	Dado.
	ZD 9524 100 U	4	H 7 × 100.	Écrou de pipe sur culasse.	Mutter für Rohr.	Nut for pipe.	Tuerca de tubo.	Dado per tubo.
	ZC 9621 354 U	4	CHC 7 × 30.	Vis de pipe sur culasse.	Schraube für Rohr.	Screw for pipe.	Tornillo de tubo.	Vite per tubo.
	ZD 9228 400 U	2	Cr 4,2 × 8.	Rondelle d'axe et roulement.	Scheibe.	Washer.	Arandela.	Rondella.
	ZD 9451 600 W	2	TCB 4 × 12.	Vis d'axe et roulement.	Schraube.	Screw.	Tornillo.	Vite.
	ZD 9524 100 U	1	H 7 × 100.	Écrou de vis de réglage papillon.	Mutter.	Nut.	Tuerca.	Dado.
	ZD 9257 300 U	1	Cr 8,5 × 14.	Rondelle de boîtier sur tubulure.	Scheibe.	Washer.	Arandela.	Rondella.
	ZD 9233 400 U	1	Cr 5,2 × 9,4.	Rondelle de came et levier de rappel.	Scheibe.	Washer.	Arandela.	Rondella.
	ZD 9364 400 W	1	TH 5 × 22.	Vis de came et levier de rappel.	Schraube.	Screw.	Tornillo.	Vite.
	ZD 9451 700 W	1	TCB 4 × 14.	Vis de patte support frein ralenti.	Schraube f. Lasche.	Screw f. lug.	Tornillo de pata.	Vite per staffa.
	ZD 9525 800 W	1	H 4 × 70.	Écrou de patte support frein ralenti.	Mutter f. Lasche.	Nut f. lug.	Tuerca de pata.	Dado per staffa.
	ZD 9368 100 W	1	TH 6 × 16.	Vis de patte accrochage ressort.	Schraube f. Einhänglasche.	Screw f. hooking lug.	Tornillo de pata de enganche.	Vite per staffa aggancio.
	ZD 9526 000 W	1	H 6 × 100.	Écrou de patte accrochage ressort.	Mutter f. Einhänglasche.	Nut f. hooking lug.	Tuerca de pata de enganche.	Dado per staffa aggancio.
	ZD 9524 000 W	2	H 6 × 100.	Écrou de vis support de boîtier.	Mutter f. Träger.	Nut f. bracket.	Dado de soporte de caja.	Dado per supporto scatola.
	ZD 9238 500 U		Cr 6,3 × 11.	Rondelle :	Scheibe :	Washer:	Arandela :	Rondella :
		1		– de patte accrochage ressort.	– f. Einhänglasche.	– f. hooking lug.	– de pata de enganche.	– per staffa aggancio.
		2		– de vis support de boîtier.	– f. Träger.	– f. bracket.	– de soporte.	– per supporto.

I	NUMÉROS	K	Sauf (IE)	Commande d'accélérateur	Gashebelgestänge	Accelerator control	Mando de acelerador	Comando dell'acceleratore
			D à G					
1			L 118.	Pédale d'accélérateur :	Gaspedal :	Pedal:	Pedal del acelerador :	Pedale dell' acceleratore :
	DX 142-1	1	Sauf PA.	–	–	–	–	–
	DX 142-243 A	1	BW - Sauf PA.	–	–	–	–	–
	DX 142-02	1	PA.	– avec enjoliveur.	– mit Zierring.	– with embellisher.	– con adorno.	– con cornice.
	DX 142-301 A	1	BW - PA.	–	–	–	–	–
2	1 D 5 412 284 Z *DX 142-5 B*	2	⌀ ext. 15,6.	Ressort de commande (30 spires).	Rückzugfeder f. Gaspedal (30 Windungen).	Control spring (30 coils).	Muelle de mando (30 espiras).	Molla di comando (30 spire).
3	DX 142-6	1	L 90.	Palier de pédale.	Lagerbock für Gaspedal.	Bushed bearing.	Palier de pedal.	Supporto del pedale.
4	DV 142-7 D	1	F - L 81 - DV → 7/72.	Levier avec tige 5 × 75 :	Hebel mit Zugstange 5 × 75 :	Lever with stem 5 × 75:	Palanca con varilla 5 × 75 :	Leva con asta 5 × 75 :
	DJ 142-7 A	1	F - L 81 - DLF - DJ - DJF - DT. DV - DP 7/72 →.	–	–	–	–	–
	DX 142-7 A	1	F - L 55 - DX - DY.	–	–	–	–	–
	DX 142-241 A	1	BW.	–	–	–	–	–
5			Entr. 40.	Support de relais :	Träger für Verbindungsstange :	Bracket for relay:	Soporte de relé :	Supporto di rinvio :
	DV 142-52 A	1	DV → 7/72.	–	–	–	–	–
	DX 142-52	1	Sauf DV → 7/72. TT 7/72 →.	–	–	–	–	–
6	DX 142-61	1	⌀ 5 × 75 - DX - DY.	Tige réglable.	Einstellstange.	Adjustable rod.	Varilla regulable.	Asta regolabile.
7	1 D 5 427 431 R *DS 142-90*	1		Manchon d'étanchéité.	Dichthülse.	Sealing sleeve.	Manguito de estanqueidad.	Manicotto di tenuta.
8	DX 142-96	1	2 ⌀ 3 - entr. 14.	Attache de ressort.	Befestigung für Rückzugfeder.	Hook plate.	Enganche de sujeción del muelle.	Attacco della molla.
9	DV 142-99 C	1	DV → 7/72.	Relais de commande :	Verbindungsstange :	Control relay:	Relé de mando :	Rinvio del comando :
	DX 142-99 B	1	Sauf DV → 7/72. TT 7/72 →.	–	–	–	–	–
	DV 142-235 A	1	L 117 - ⌀ 8 - DV (USA) (CDN). DV (S) (D) → 7/72.	–	–	–	–	–
	DX 142-235 A	1	BW.	–	–	–	–	–
10	0 D 5 427 433 M *DS 142-112*	1	⌀ 5 - L 15 - Sauf DX - DY.	Écrou de réglage de tige :	Einstellmutter für Zugstange :	Adjusting nut:	Tuerca de reglaje de varilla :	Dado di registrazione dell' asta :
			BW.	–	–	–	–	–
	ZD 9525 900 W	1	⌀ 5 × 80 - DX - DY.	–	–	–	–	–
		1	BW.	–	–	–	–	–

2-142/1

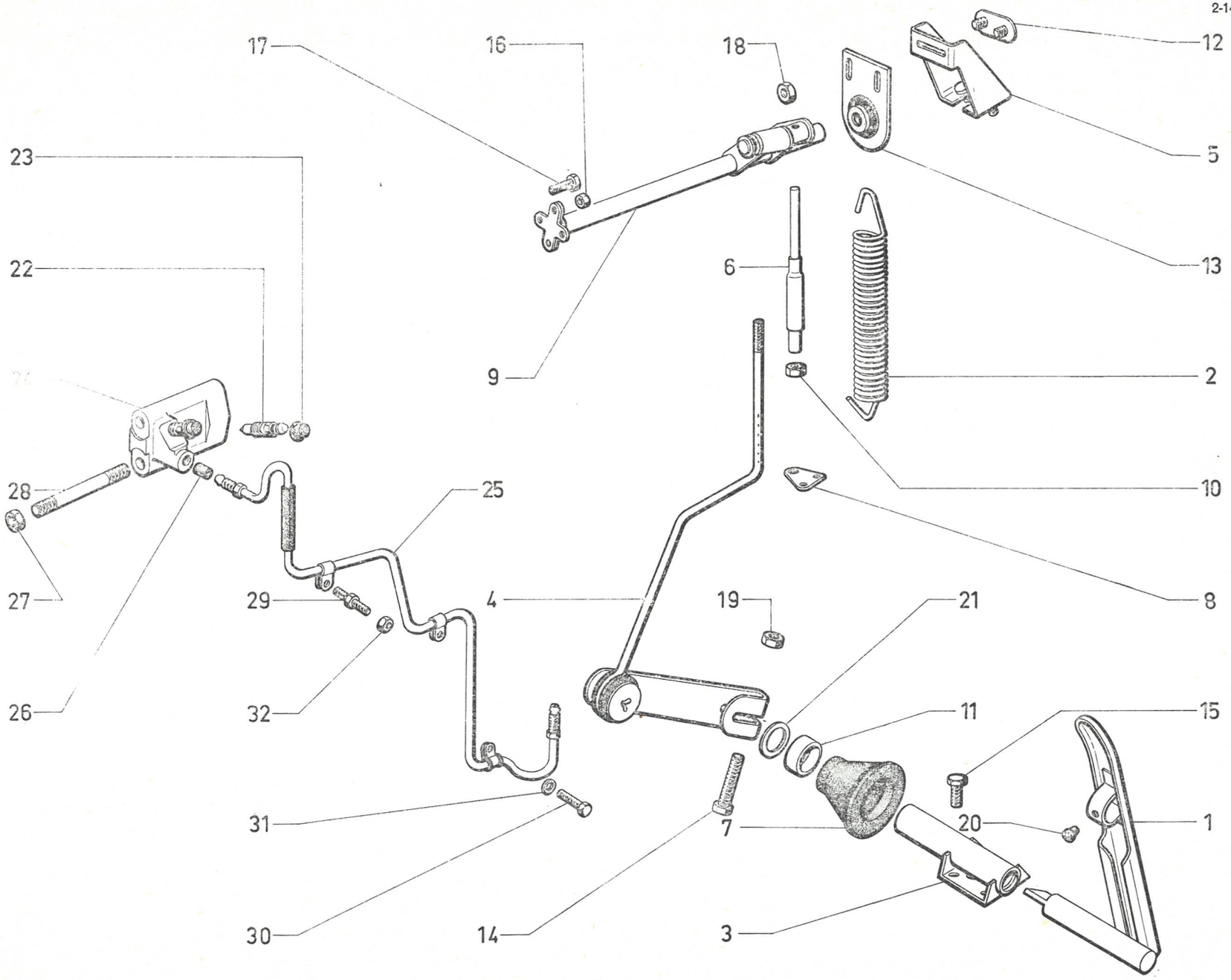
17
16
18
12
5
23
22
9
6
13
2
28
25
10
27
29
4
19
21
8
26
32
11
15
31
7
20
1
30
14
3

611

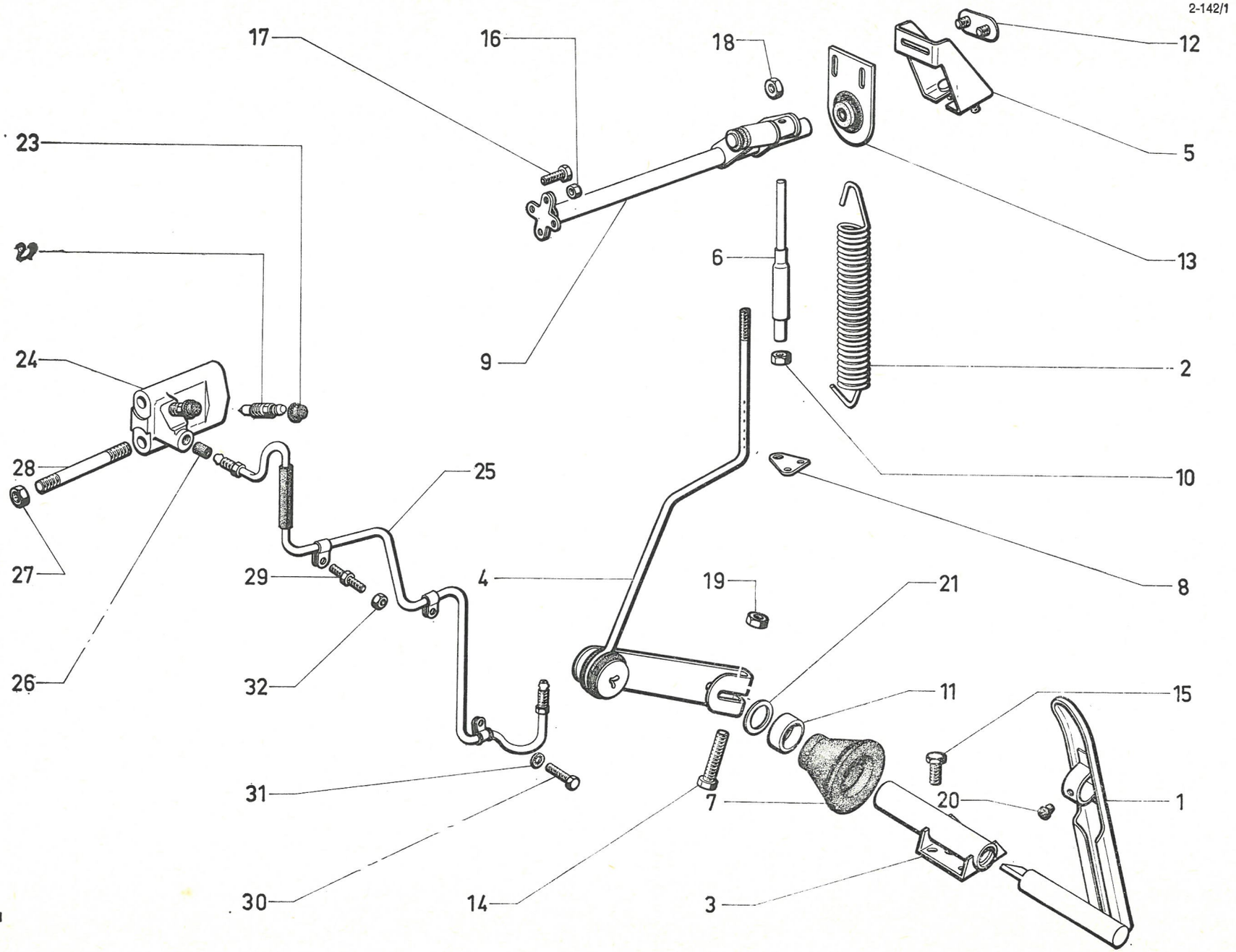
2-142/1
17
16
18
12
5
23
13
6
9
2
24
10
28
25
8
27
29
4
19
21
26
32
11
15
31
7
20
1
30
14
3
611

I	NUMÉROS	K	Sauf (IE)	Commande d'accélérateur *(Suite)*	Gashebelgestänge *(Forts.)*	Accelerator control *(Cont.)*	Mando de acelerador *(Cont.)*	Comando dell'acceleratore *(Cont.)*
11	1 D 5 412 283 N *DS 142-116 A*	1	9,5 × 17 × 5.	Rondelle feutre anti-bruit d'axe.	Filzscheibe zur Geräuschdämpfung.	Felt washer.	Arandela fieltro antirruido de eje.	Rondella di feltro antirumore.
12	DX 142-162	1	Entr. 20.	Plaquette de support de relais.	Plakette z. Befestigung des Trägers.	Support plate.	Placa de apoyo de relé.	Placchetta supporto del rinvio.
13	DX 142-172 A	1	h 68,5 - *l* 36.	Contreplaque support d'axe de relais :	Gegenblech z. Halterung der Verbindungsstange :	Counter plate:	Contraplaca de apoyo de eje de relé :	Controplacca del supporto :
	DV 142-172 A	1	h 78,5 - *l* 46 - DV (USA) (CDN). DV (D) (S) → 7/72.	–	–	–	–	–
14	ZD 9346 100 W	1	TH 7 × 32.	Vis de levier.	Schraube für Hebel.	Screw.	Tornillo de palanca de mando.	Vite della leva di comando.
15	ZD 9366 330 W	2	TH 5 × 20.	Vis de palier.	Schraube für Lagerbock.	Screw.	Tornillo del palier de articulación.	Vite del supporto.
16	ZD 9525 800 W	3	H 4 × 70 - Sauf DV → 7/72. TT 7/72 →.	Écrou de relais.	Mutter für Verbindungsstange.	Nut.	Tuerca de relé de mando.	Dado del rinvio C^do.
17	ZC 9621 147 U	2	TH 4 × 8 - DV → 7/72.	Vis de relais.	Schraube für Verbindungsstange.	Screw.	Tornillo de relé de mando.	Vite di rinvio del comando.
18	ZD 9525 900 W	2	H 5 × 80.	Écrou de contreplaque.	Mutter f. Gegenblech.	Nut.	Tuerca de contraplaca.	Dado della controplacca.
19	ZD 9524 100 U		H 7 × 100.	Écrou :	Mutter :	Nut securing:	Tuerca :	Dado :
		1		– de levier.	– für Betätigungshebel.	– lever.	– de palanca de mando.	– della leva di comando.
		2		– de support de relais.	– für Träger der Verbindungsstange.	– relay bracket.	– de soporte de relé.	– dello supporto del rinvio.
20	ZC 9295 502 U	1		Butée caoutchouc.	Gummianschlag.	Rubber buffer.	Tope caucho en pedal.	Reggispinta di gomma.
21	ZC 9619 092 U	2	10,5 × 16 × 1.	Rondelle d'axe.	Scheibe f. Gaspedalwelle.	Washer.	Arandela de eje de pedal.	Rondella dell' asse pedale.
	DX 142-244 A	1	⌀ int. 6 - L 21,4 - BW.	Ressort de compensation.	Ausgleichsfeder.	Compensating spring.	Muelle de compensación.	Molla di compensazione.
	ZC 9615 929 U	1	« Snep » – ⌀ 5 × 80 - BW.	Écrou de ressort sur tige.	Mutter f. Feder.	Nut f. spring.	Tuerca de muelle.	Dado per molla.

I	NUMÉROS	K	Sauf (IE)	Commande d'accélérateur *(Suite)*	Gashebelgestänge *(Forts.)*	Accelerator control *(Cont.)*	Mando de acelerador *(Cont.)*	Comando dell'acceleratore *(Cont.)*
			D à G - D à D	Dispositif de ralenti commande hydraulique	Leerlaufvorrichtung (bei hydraulischer Schaltung)	Hydraulic control idling device	Dispositivo de ralenti mando hidraulico	Dispositivo del minimo comando idraulico
22	0 D 5 413 215 U *DS 453-123*	1		Vis de purge.	Entlüftungsschraube.	Bleed screw.	Tornillo de purga.	Vite di spurgo.
23	1 T 5 405 105 S *A 9453-128 L*	1		Capuchon de vis de purge.	Schutzkappe für Entlüftungsschraube.	Bleed screw cap.	Capuchón de tornillo de purga.	Capuccio per vite di spurgo.
24	DXN 142-020	1	L 55.	Corps de dispositif.	Körper der Leerlaufvorrichtung.	Body for idling device.	Cuerpo del dispositivo.	Corpo del dispositivo.
25	DXN 394-59 B	1	DX - DY - (DJ - DJF (USA) (CDN)).	Tube de dispositif à frein AV :	Rohr zwischen Leerlaufvorrichtung und Vorderradbremse :	Connecting pipe:	Tubo del dispositivo al freno ant. :	Tubo del dispositivo al freno ant. :
	5 D 5 402 158 J	1	DX - DY (S) (D).	– (rilsanisé).	– (m. Rilsan überzogen).	– (rilsanised).	– (rilsanizado).	– (rilsanizzato).
26	ZD 9188 900 U	2	5 × 7,10 × 10,5.	Garniture caoutchouc de raccord.	Gummigarnitur für Verbindung.	Sealing rubber.	Forro caucho de racor.	Guarn. di gomma per raccordo.
27	ZD 9524 000 U	2	H 6 × 100.	Écrou de dispositif.	Mutter für Leerlaufvorrichtung.	Nut.	Tuerca del dispositivo.	Dado del dispositivo.
28	ZC 9616 064 U	2	6 × 75.	Goujon de dispositif.	Stehbolzen für Leerlaufvorrichtung.	Stud.	Esparrago del dispositivo.	Prigioniero del dispositivo.
29	DX 394-53 A	1	7 × 84.	Vis colonnette.	Stützschraube.	Shouldered screw.	Tornillo espadillado.	Vite colonnetta.
30	ZD 9370 430 W	1	TH 7 × 18.	Vis.	Schraube.	Screw.	Tornillo.	Vite.
31	ZD 9251 400 U	5	Cr 7,3 × 12.	Rondelle.	Scheibe.	Washer.	Arandela.	Rondella.
32	ZD 9524 100 U		H 7 × 100.	Écrou :	Mutter :	Nut:	Tuerca :	Dado :
		2		– de tube sur carter embrayage.	– f. Rohr.	– f. pipe.	– de tubo.	– per tubo.
		2		– de tube sur carter moteur.	– f. Rohr.	– f. pipe.	– de tubo.	– per tubo.

2-142/1

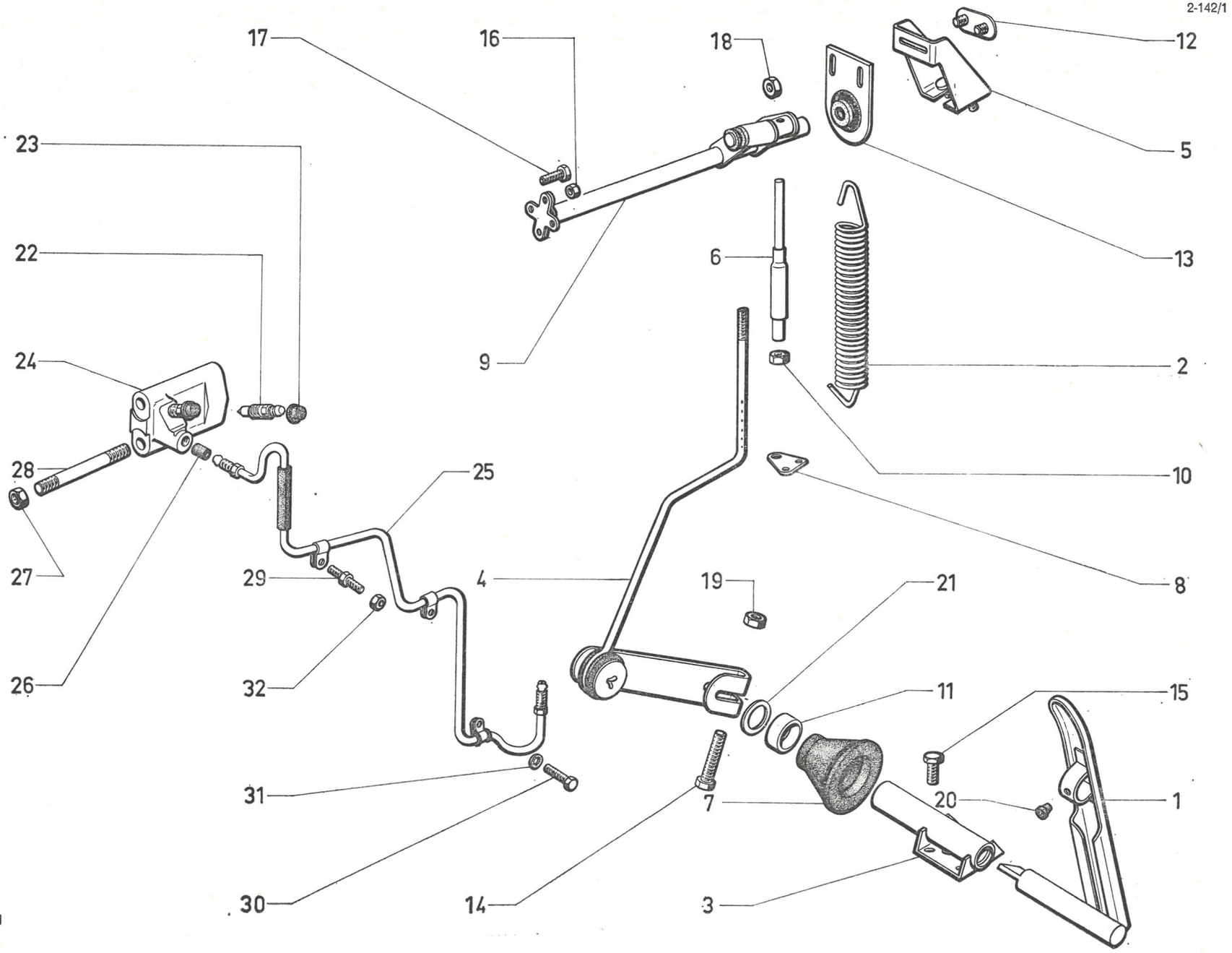
17
16
18
12
5
23
22
24
28
27
26
25
29
32
31
30
9
6
13
2
10
8
4
19
21
11
15
7
20
1
14
3
611

2-142/2

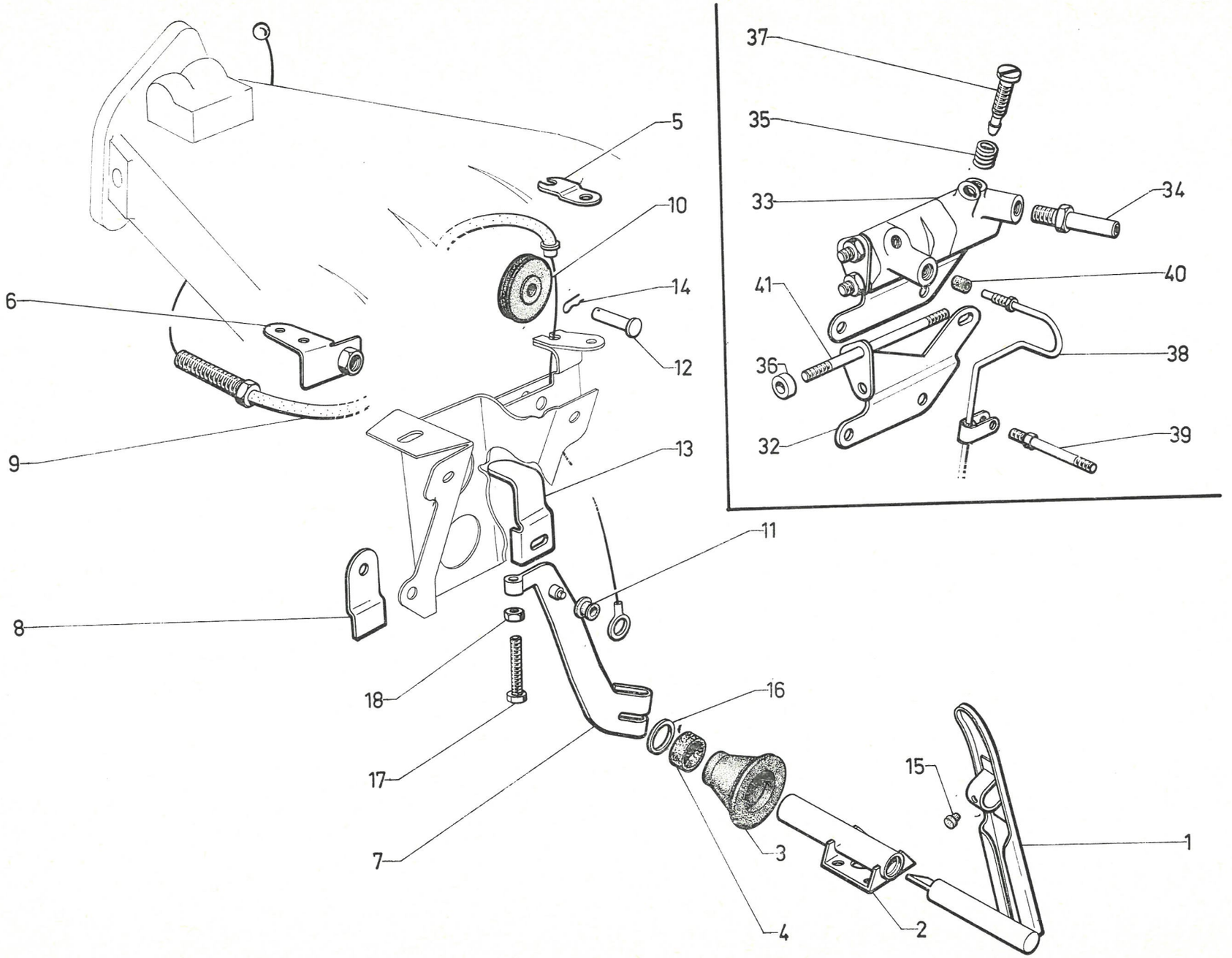

I	NUMÉROS	K	DX - DJ (IE)	Commande d'accélérateur	Gashebelgestänge	Accelerator control	Mando de acelerador	Comando dell'acceleratore
			D à G					
1	DX 142-1	1	L 118 - Sauf PA.	Pédale d'accélérateur :	Gaspedal :	Accelerator pedal:	Pedal del acelerador :	Pedale dell'acceleratore :
	DX 142-243 A		BW - Sauf PA.	–	–	–	–	–
	DX 142-02	1	PA.	– avec enjoliveur.	– m. Zierring.	– with embellisher.	– con adorno.	– con cornice.
	DX 142-301 A		BW - PA.	–	–	–	–	–
2	DX 142-6	1	L 90.	Palier de pédale.	Lagerbock f. Gaspedal.	Bearing for pedal.	Soporte para eje de pedal.	Supporto del pedale.
3	1 D 5 427 431 R *DS 142-90*	1		Manchon d'étanchéité.	Dichthülse.	Sealing sleeve.	Manguito de estanq.	Manicotto di tenuta.
4	1 D 5 412 283 N *DS 142-116 A*	1	9,5 × 17 × 5.	Rondelle feutre antibruit d'axe.	Filzscheibe zur Geräuschdämpfung.	Felt washer, anti-rattle for spindle.	Arandela de fieltro, antirruido, del eje.	Rondella di feltro, antirumore per perno.
5	DX 142-189 A	1		Arrêt de gaine sur caisse.	Arretierstück f. Zughülle am Wagenkasten.	Sheath stop, on body.	Retén de funda sobre caja.	Arresto per guaina sul scocca.
6	1 D 5 424 596 A *DX 142-194 A*	1		Support de câble sur tubulure.	Träger f. Zug am Krümmer.	Cable support on manifold.	Soporte del cable sobre colector.	Supporto per cavo sul collettore.
7	DX 142-313 A	1		Levier de pédale :	Hebel f. Gaspedal :	Pedal lever:	Palanca de pedal :	Leva de pedale :
	1 D 5 400 388 V	1	BW.	–	–	–	–	–
8	DX 142-322 A	1		Patte de doublure de niche.	Lasche z. Befestigung der Füllung.	Fastener for lining.	Pata de forro.	Staffa doppia per rinforzo.
9	DX 142-325 A	1	L 900.	Câble de commande d'accélérateur, complet:	Betätigungszug für Gashebel, komplett :	Accelerator control cable, complete:	Cable de mando de acelerador, completo :	Cavo di comando del acceleratore :
	2 D 5 420 097 Y	1	L 874,5 - BW.	–	–	–	–	–
10	DX 142-340 A	1	⌀ 34.	Poulie de renvoi de câble.	Übertragungsrad f. Zug.	Pulley for cable.	Polea de reenvio del cable.	Puleggia di rinvio per cable.
11	DX 142-347 A	1	⌀ 14 - e 6,5.	Bague de levier.	Hebelbüchse.	Lever bush.	Casquillo de palanca.	Boccola per leva.
12	DX 142-382 A	1		Axe de poulie.	Achse f. Übertragungsrad.	Pulley spindle.	Eje de polea.	Perno di puleggia.
13	DX 142-397 A	1		Butée de débattement.	Begrenzungsanschlag.	Limiting buffer.	Tope limitador.	Reggispinta di limitaz.
14	1 D 5 411 152 V *DX 842-47*	2		Épingle d'arrêt sur axe.	Arretierspange a. Achse.	Stop pin on spindle.	Pinza de retención sobre eje.	Pinza di arresto sul perno.
15	ZC 9295 502 U	1		Butée caoutchouc.	Gummianschlag.	Rubber buffer.	Tope de caucho.	Reggispinta di gomma.

I	NUMÉROS	K	DX - DJ (IE)	Commande d'accélérateur (Suite)	Gashebelgestänge (Forts.)	Accelerator control (Cont.)	Mando de acelerador (Cont.)	Comando dell'acceleratore (Cont.)
16	ZC 9619 092 U	2	10,5 × 16 × 1.	Rondelle d'axe.	Scheibe f. Achse.	Spindle washer.	Arandela del eje.	Rondella per perno.
17	ZD 9367 300 U	1	TH 5 × 45.	Vis.	Schraube.	Screw.	Tornillo.	Vite.
18	ZD 9525 900 W	1	H 5.	Écrou.	Mutter.	Nut.	Tuerca.	Dado.
	ZC 9621 357 U	2	CHC 5 × 12.	Vis.	Schraube.	Screw.	Tornillo.	Vite.
	ZD 9346 100 W	1	TH 7 × 32.	Vis.	Schraube.	Screw.	Tornillo.	Vite.
	ZD 9452 930 Z	1	TCB 5 × 8.	Vis.	Schraube.	Screw.	Tornillo.	Vite.
	ZD 9366 330 W	2	TH 5 × 20.	Vis.	Schraube.	Screw.	Tornillo.	Vite.
	ZD 9522 600 U	1	H 12.	Écrou.	Mutter.	Nut.	Tuerca.	Dado.
	ZD 9524 100 W	1	H 7.	Écrou.	Mutter.	Nut.	Tuerca.	Dado.
	ZC 9621 156 U	1	TH 5 × 45.	Vis butée.	Anschlagschraube.	Stop screw.	Tornillo-tope.	Vite reggispinta.
	1 D 5 400 394 K	1	1 ⌀ 6 - 2 ⌀ 6,25 - BW.	Corps de limiteur tension.	Gehäuse des Spannungsbegrenzers.	Tension limiter body.	Cuerpo de limitador de tensión.	Corpo limitatore di tensione.
	1 D 5 400 393 Z	1	⌀ ext. 10,5 - L 27,25 - BW.	Ressort de limiteur.	Feder f. Begrenzer.	Limiter spring.	Muelle de limitador.	Molla del limitatore.
	1 D 5 400 392 N	1	5 × 11,7 × 1,5 - BW.	Rondelle de ressort.	Scheibe für Feder.	Washer for spring.	Arandela de muelle.	Rondella per molla.
	ZD 9242 100 W	1	2 × 25 - BW.	Goupille de limiteur.	Stift für Begrenzer.	Limiter pin.	Grupilla de limitador.	Coppiglia del limitatore.
	AM 142-76	1	5 × 19,7 - 1 ⌀ 2,5 - BW.	Axe du limiteur.	Achse f. Begrenzer.	Limiter spindel.	Eje del limitador.	Perno del limitatore.
	1 D 5 411 152 V	1		Épingle d'axe.	Spange f. Achse.	Spindle clip.	Horquilla del eje.	Forcellina per perno.
			DX (IE) - D à G - D à D	**Dispositif de ralenti Commande hydraulique**	**Leerlaufvorrichtung (bei hydraulischer Schaltung)**	**Idling device Hydraulic control**	**Dispositivo de ralenti Mando hidraulico**	**Dispositivo del minimo Comando hidraulico**
32	DX 142-142 A	1		Support du dispositif.	Halterung f. Leerlauf-Vorrichtung.	Bracket for device.	Soporte del dispositivo.	Supporto.
33	DX 142-219 A	1		Corps de dispositif de ralenti (repère vert).	Körper der Leerlauf-Vorrichtung (grüne Markierung).	Body for idling device (green marking).	Cuerpo del dispositivo de ralenti (marca verde).	Corpo del dispositivo (segno verde).
34	DX 142-352 A	2	⌀ 10 × 100.	Vis raccord prise d'air.	Luftanschlusschraube.	Union screw for air inlet.	Tornillo de unión de toma de aire.	Vite collegamento per presa aria.
35	DX 142-360 A	1		Ressort de vis de réglage.	Feder f. Einstellschraube.	Spring for adjusting screw.	Muelle del tornillo de reglaje.	Molla per vite regolaz.
36	DX 142-392 A	2	⌀ 14-7 - e 3,5.	Entretoise de fix. corps ralenti.	Abstandsring z. Befest. des Körpers.	Distance washer securing body.	Separador de sujeción del cuerpo.	Distanziale di fiss. corpo.

2-142/2

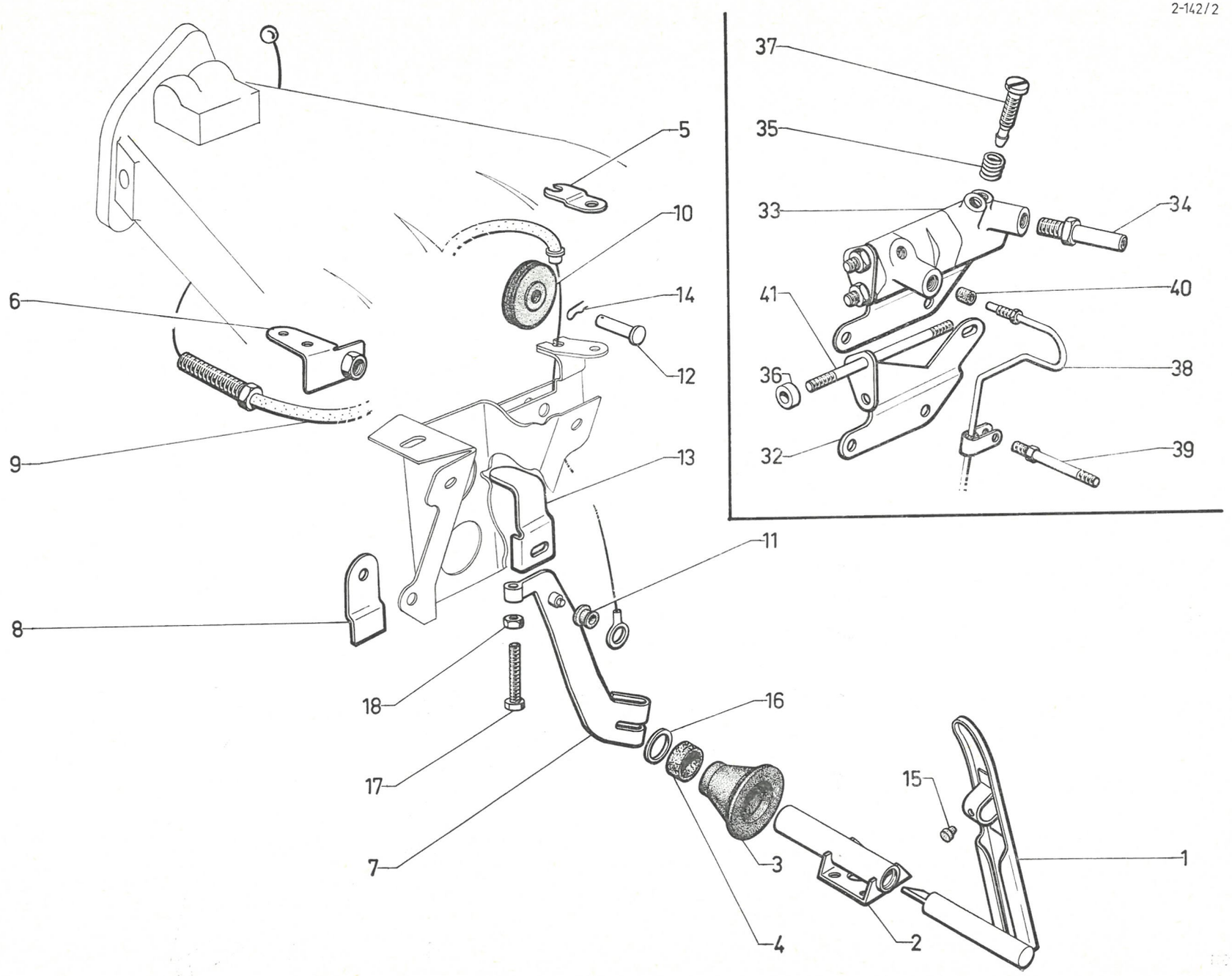

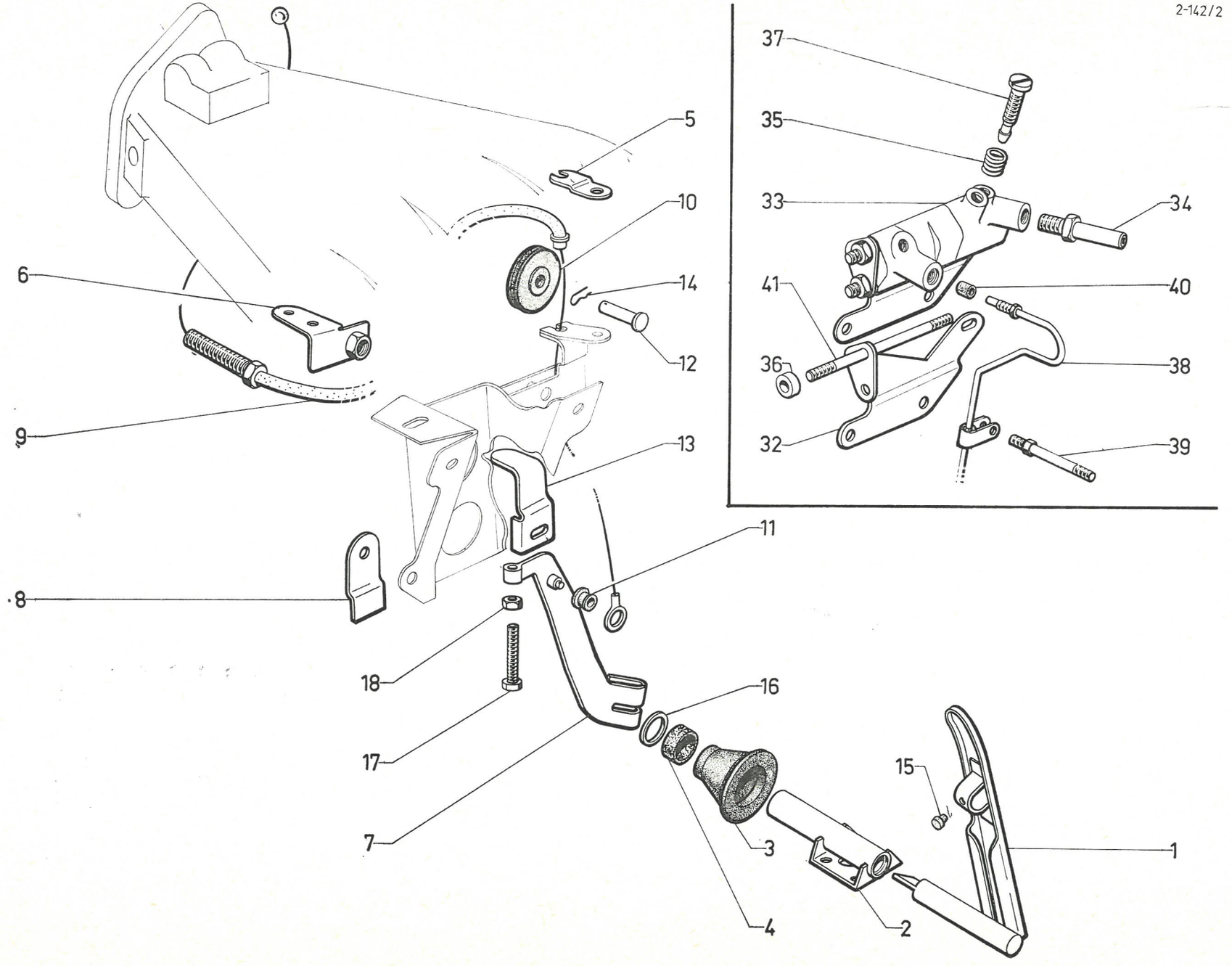
2-142/2
37
35
33
34
41
40
36
38
32
39
5
10
6
14
12
9
13
11
8
18
16
17
7
15
3
1
4
2

I	NUMÉROS	K	DX - DJ (IE)	Commande d'accélérateur (Suite)	Gashebelgestänge (Forts.)	Accelerator control (Cont.)	Mando de acelerador (Cont.)	Comando dell'acceleratore (Cont.)
37	DX 142-395 A	1		Vis de réglage de ralenti.	Leerlaufeinstellschraube.	Screw adjusting idling.	Tornillo de reglaje de ralenti.	Vite di regolazione del minimo.
38	DX 394-323 A	1		Tube du dispositif au frein AV.	Rohr zwischen Leerlauf-Vorrichtung und Vorderradbremse.	Pipe between idling device and front brake	Tubo entre dispositivo y freno del.	Tubo fra dispositivo e freno ant.
39	DX 394-53 A	1	7 × 84 L - ⌀ 12 et 23.	Vis colonnette.	Stützschraube.	Screw.	Tornillo.	Vite.
40	ZD 9188 900 U	2	4,5 × 6,5 × 11.	Garniture caoutchouc.	Gummigarnitur.	Rubber sealing.	Guarn. de caucho.	Guarn. di gomma.
41	ZC 9616 512 W	2	⌀ 6 × 100 - L 80.	Goujon.	Stehbolzen.	Stud.	Esparrago.	Prigioniero.
	ZD 9367 900 W	1	TH 6 × 12.	Vis de corps sur support.	Schraube f. Körper.	Screw f. body.	Tornillo de cuerpo.	Vite per corpo.
	ZD 9382 300 U	2	TH 7 × 55.	Vis de support sur carter.	Schraube f. Halterung.	Screw f. bracket.	Tornillo de soporte.	Vite per supporto.
	ZD 9524 000 U	2	H 6.	Écrou.	Mutter.	Nut.	Tuerca.	Dado.
	ZD 9370 430 W	1	TH 7 × 18.	Vis de tube sur carter embrayage.	Schraube f. Rohr.	Screw f. pipe.	Tornillo de tubo.	Vite per tubo.
	ZD 9524 100 W		H 7 × 100.	Écrou :	Mutter :	Nut:	Tuerca :	Dado :
		2		– de tube sur carter embrayage.	– f. Rohr.	– f. pipe.	– de tubo.	– per tubo.
		2		– de tube sur carter moteur.	– f. Rohr.	– f. pipe.	– tubo.	– per tubo.
	ZD 9251 400 U	5	Cr 7,3 × 12.	Rondelle.	Scheibe.	Washer.	Arandela.	Rondella.

I	NUMÉROS	K	D à D Sauf (IE)	Commande d'accélérateur	Gashebelgestänge	Accelerator control	Mando de acelerador	Comando dell'acceleratore
1	DX 142-11	1	Sauf PA.	Pédale d'accélérateur :	Gaspedal :	Pedal:	Pedal del acelerador :	Pedale dell' acceleratore :
	1 D 5 412 453 L	1	BW - Sauf PA.	–	–	–	–	–
	DX 142-02 A	1	PA.	– avec enjoliveur.	– mit Zierring.	– with embellisher.	– con adorno.	– con cornice.
	1 D 5 412 454 X	1	BW - PA.	–	–	–	–	–
2	1 D 5 412 284 Z *DX 142-5 B*	2	⌀ ext. 15,6.	Ressort.	Rückzugfeder.	Spring.	Muelle.	Molla.
3	DM 142-10 A	1		Palier de pédale.	Pedallagerung.	Bushed bearing.	Palier de pedal.	Supporto del pedale.
4			⌀ 5 × 80.	Renvoi de commande :	Übertragungsgestänge :	Control linkage:	Reenvio de mando :	Rinvio di comando :
	DV 142-13 D	1	F - L 81 - DV → 7/72.	–	–	–	–	–
	DJ 142-13 A	1	F - L 81 - DJ - DJF - DLF - DT. DV - DP 7/72 →.	–	–	–	–	–
	DX 142-13 A	1	F - L 55 - DX - DY.	–	–	–	–	–
	2 D 5 412 452 A	1	BW.	–	–	–	–	–
5			Entr. 40.	Support :	Träger :	Bracket:	Soporte :	Supporto :
	DV 142-52 A	1	DV → 7/72.	–	–	–	–	–
	DX 142-52	1	Sauf DV → 7/72. TT 7/72 →.	–	–	–	–	–
6	DX 142-61	1	⌀ 5 × 75 - DX - DY.	Tige.	Einstellstange.	Rod.	Varilla.	Asta.
7	DX 142-65	2	8 × 48 × 1,5.	Plaquette caoutchouc.	Gummiplakette.	Rubber plate.	Placa caucho de reenvio.	Placchetta di gomma.
8	DX 142-70	1	L 35.	Palier.	Lagerung.	Bearing.	Palier.	Supporto.
9	DX 142-96	1	2 ⌀ 3 - entr. 14.	Attache.	Halterung.	Hook plate.	Enganche.	Attacco.
10	DV 142-99 C	1	DV → 7/72.	Relais :	Verbindungstange :	Control relays:	Relé :	Rinvio :
	DX 142-99 B		Sauf DV → 7/72. TT 7/72 →.	–	–	–	–	–
	DX 142-235 A	1	BW.	–	–	–	–	–
11			⌀ 5 × 80.	Écrou :	Mutter :	Nut:	Tuerca :	Dado :
	0 D 5 427 433 M *DJ 142-112*	1	L 15 - Sauf DX - DY.	–	–	–	–	–
			BW.	–	–	–	–	–
	ZD 9525 900 W	1	H 5 - DX - DY.	–	–	–	–	–
			BW.	–	–	–	–	–

2-142/3

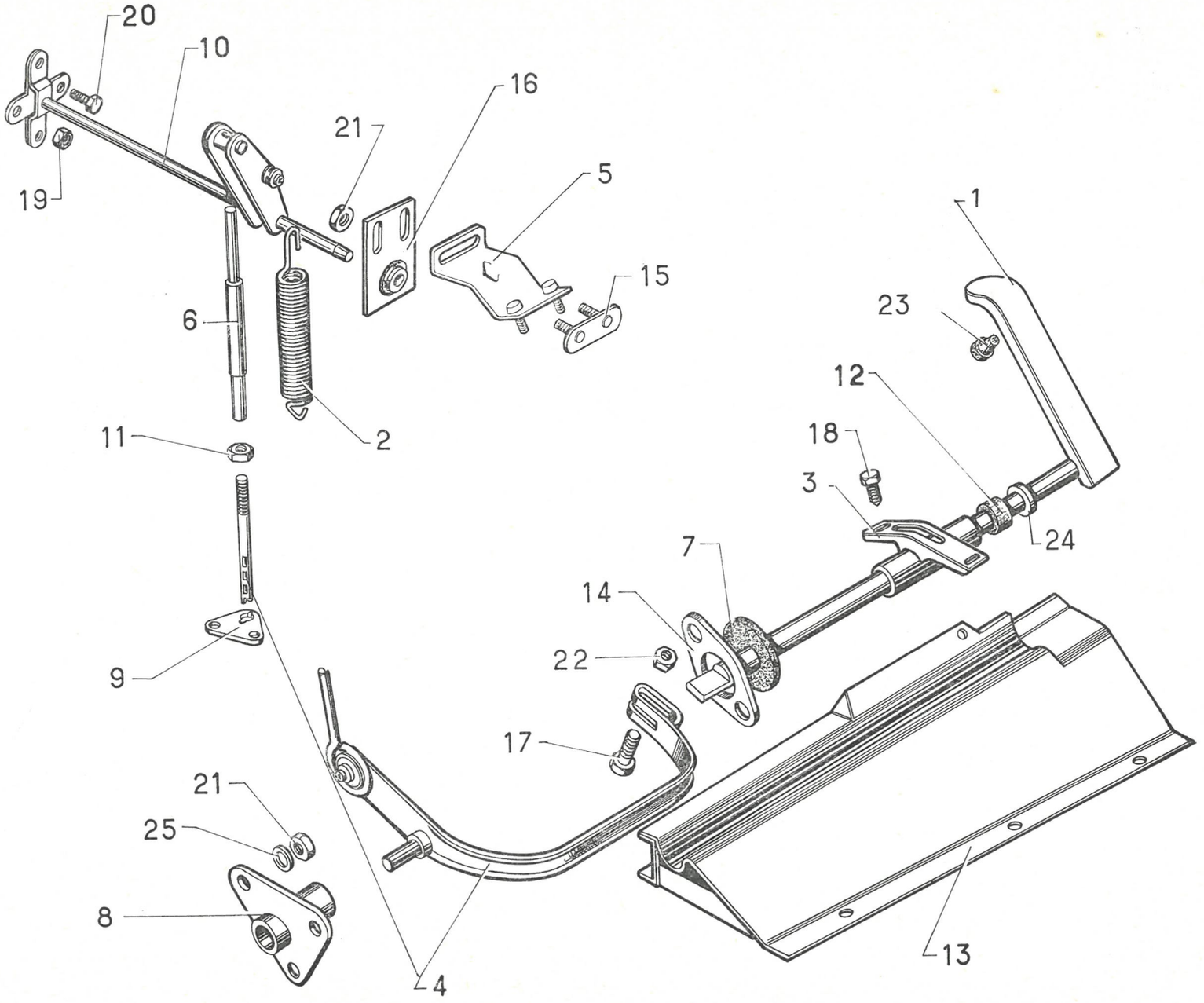

611

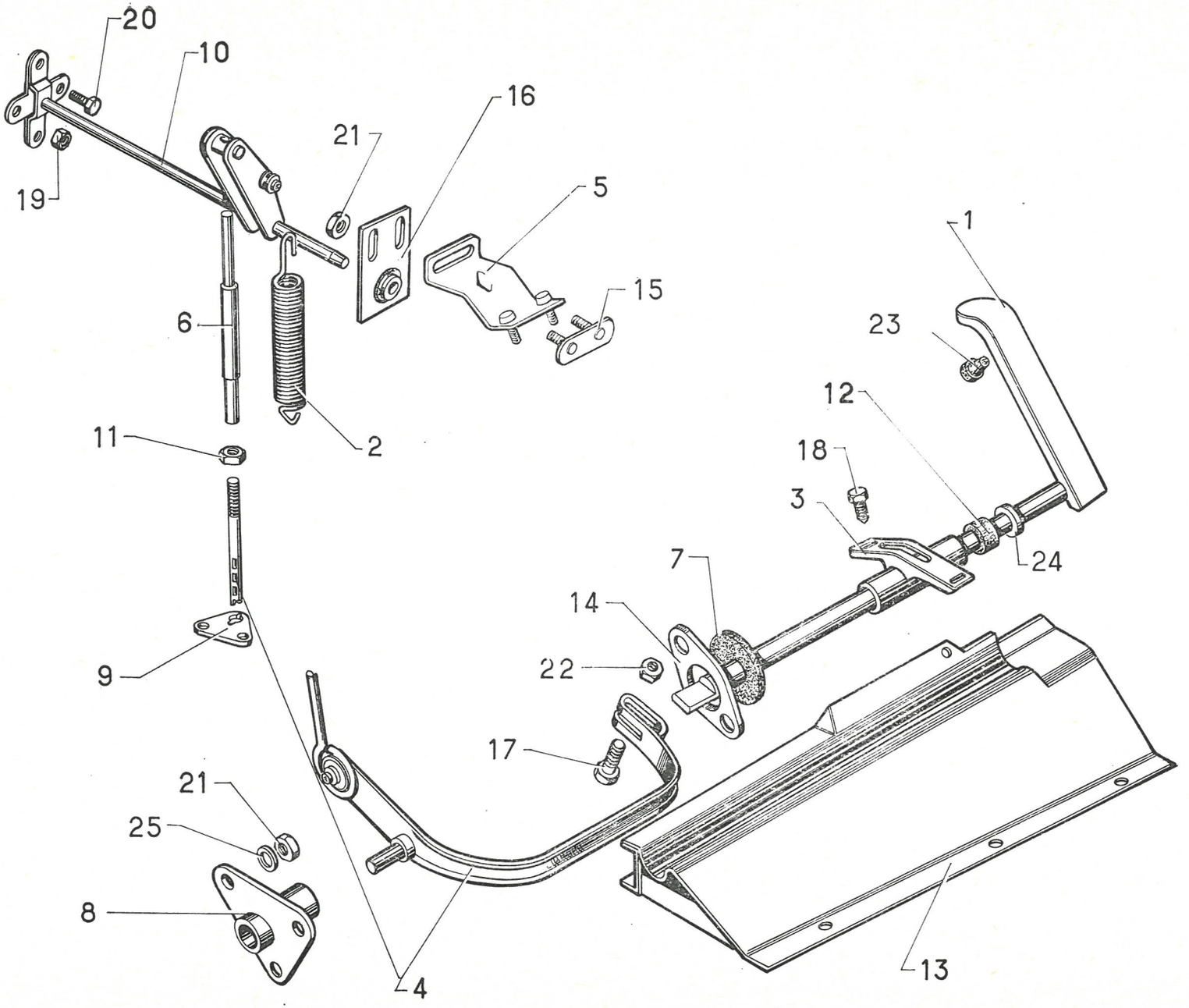
20
10
16
21
5
19
1
15
6
23
12
2
11
18
3
24
7
14
22
9
17
21
25
8
4
13

I	NUMÉROS	K	D à D Sauf (IE)	Commande d'accélérateur *(Suite)*	Gashebelgestange *(Forts.)*	Accelerator control *(Cont.)*	Mando de acelerador *(Cont.)*	Comando dell'acceleratore *(Cont.)*
12	1 D 5 412 283 N *DS 142-116 A*	2	9,5 × 17 × 5.	Rondelle feutre.	Filzscheibe.	Felt washer.	Arandela fieltro.	Rondella di feltro.
13	2 D 5 413 134 N	1		Support.	Träger.	Bracket.	Soporte.	Supporto.
14	DX 142-145	1	2 ⌀ 7 - entr. 66.	Tôle de fermeture.	Verschlussblech.	Closing plate.	Chapa de cierre.	Lamiera di chiusura.
15	DX 142-162	1	Entr. 20.	Plaquette.	Plakette.	Plate.	Placa.	Placchetta.
16	DX 142-172 A	1	h 68,5 - *l* 36.	Contreplaque.	Gegenblech.	Counter plate.	Contraplaca.	Controplacca.
17	ZD 9346 100 W		TH 7 × 32.	Vis :	Schraube :	Screw:	Tornillo :	Vite :
		1		– de renvoi.	– für Übertragungs-gestänge.	– for linkage.	– de reenvio.	– di rinvio.
		1		– de levier.	– für Gaspedalhebel.	– for lever.	– de palanca.	– della leva.
18	ZD 9366 130 W		TH 5 × 16.	Vis :	Schraube :	Screw:	Tornillo :	Vite :
		2		– de palier.	– für Gelenklagerung.	– for bearing.	– de palier.	– di supporto.
		3		– de support.	– für Träger.	– for bracket.	– de soporte.	– di supporto.
19	ZD 9525 800 W	4	H 4 × 70 - Sauf DV → 7/72. TT 7/72 →.	Écrou.	Mutter.	Nut.	Tuerca.	Dado.
20	ZC 9621 147 U	2	TH 4 × 8 - DV → 7/72.	Vis.	Schraube.	Screw.	Tornillo.	Vite.
21	ZD 9525 900 W		H 5 × 80.	Écrou :	Mutter für :	Nut:	Tuerca :	Dado :
		2		– de plaque.	– Dichtplakette.	– for plate.	– de placa.	– per placchetta.
		2		– de contreplaque.	– Gegenblech.	– for conterplate.	– de contraplaca.	– per controplaca.
		2		– de palier G.	– Linkes Lager.	– for bearing.	– de palier.	– per supporto.
22	ZD 9524 100 U		H 7 × 100.	Écrou :	Mutter :	Nut:	Tuerca :	Dado :
		1		– du levier.	– für Hebel.	– for lever.	– de la palanca.	– della leva.
		2		– de support.	– für Träger.	– for bracket.	– de soporte.	– del supporto.
		1		– de renvoi.	– für Übertragung.	– for linkage.	– de reenvio.	– di rinvio.
23	ZC 9295 502 U	1		Butée caoutchouc.	Gummianschlag.	Rubber buffer.	Tope de caucho.	Reggispinta di gomma.
24	ZC 9619 092 U	2	10,5 × 16 × 1.	Rondelle.	Scheibe.	Washer.	Arandela.	Rondella.
25	ZD 9277 000 U	4	5,5 × 12 × 1.	Rondelle.	Scheibe.	Washer.	Arandela.	Rondella.
	DX 142-244 A	1	⌀ int. 6 - L 21,4 - BW.	Ressort de compensation.	Ausgleichsfeder.	Compensating spring.	Muelle de compensación.	Molla di compensazione.
	ZC 9615 929 U	1	« Snep » - ⌀ 5 × 80 - BW.	Écrou de ressort sur tige.	Mutter f. Feder.	Nut f. spring.	Tuerca de muelle.	Dado per molla.

I	NUMÉROS	K	DX - DJ (IE) D à D	Commande d'accélérateur	Gashebelgestänge	Accelerator control	Manco de aceleratore	Comando dell'acceleratore
1	DM 142-10 A	1		Palier.	Pedallagerung.	Bearing.	Soporte.	Supporto.
2	DX 142-11	1	Sauf PA.	Pédale d'accélérateur :	Gaspedal :	Accelerator pedal:	Pedal del acelerador :	Pedale dell'acceleratore :
	1 D 5 412 453 L	1	BW - Sauf PA.	–	–	–	–	–
	DX 142-02 A	1	PA.	– avec enjoliveur.	– mit Zierring.	– with embellisher.	– con adorno.	– con cornice.
	1 D 5 412 454 X	1	BW - PA.	–	–	–	–	–
3	DX 142-65	2	8 × 48 × 1,5.	Plaquette caoutchouc.	Gummiplakette.	Rubber plate.	Plaqueta de caucho.	Placchetta di goma.
4	DX 142-70	1	L 35.	Palier gauche.	Linke Lagerung.	Bearing LH.	Soporte izq.	Supporto sinistro.
5	1 D 5 412 283 N *DS 142-116 A*	2	9,5 × 17 × 5.	Rondelle feutre.	Filzscheibe.	Felt washer.	Arandela de fieltro.	Rondella di feltro.
6	2 D 5 413 134 N	1		Support.	Träger.	Bracket.	Soporte.	Supporto.
7	DX 142-145	1	2 ⌀ 7 - entr. 66.	Tôle de fermeture.	Verschlussblech.	Closing panel.	Chapa de cierre.	Lamiera di chiusura.
8	DX 142-189 A	1		Arrêt de gaine.	Arretierstück f. Zughülle.	Sheath stop.	Retén de fonda.	Arresto per guaina.
9	1 D 5 424 596 A *DX 142-194 A*	1		Support de câble.	Träger f. Zug.	Cable support.	Soporte del cable.	Supporto per cavo.
10	DX 142-319 A	1		Levier :	Übertragungshebel :	Lever:	Palanca :	Leva :
	2 D 5 412 449 T	1	BW.	–	–	–	–	–
11	DX 142-322 A	1		Patte.	Lasche.	Fastener.	Pata de forro.	Staffa del rinforzo.
12	DX 142-325 A	1	L 900.	Câble :	Betätigungszug :	Cable:	Cable :	Cavo :
	2 D 5 420 097 Y	1	L 874,5 - BW.	–	–	–	–	–
13	DX 142-340 A	1	⌀ 34.	Poulie.	Übertragungsrad.	Pulley.	Polea.	Puleggia.
14	DX 142-347 A	1	⌀ 14 - e 6,5.	Bague.	Hebelbüchse.	Bush.	Casquillo.	Boccola.
15	DX 142-382 A	1		Axe.	Achse.	Spindle.	Eje.	Perno.
16	DX 142-397 A	1		Butée.	Begrenzungsanschlag.	Buffer.	Tope.	Reggispinta.
17	1 D 5 411 152 V *DX 842-47*	2		Épingle d'arrêt.	Arretierspange.	Stop clip.	Pinza de retención.	Pinza arresto.

2-142/4

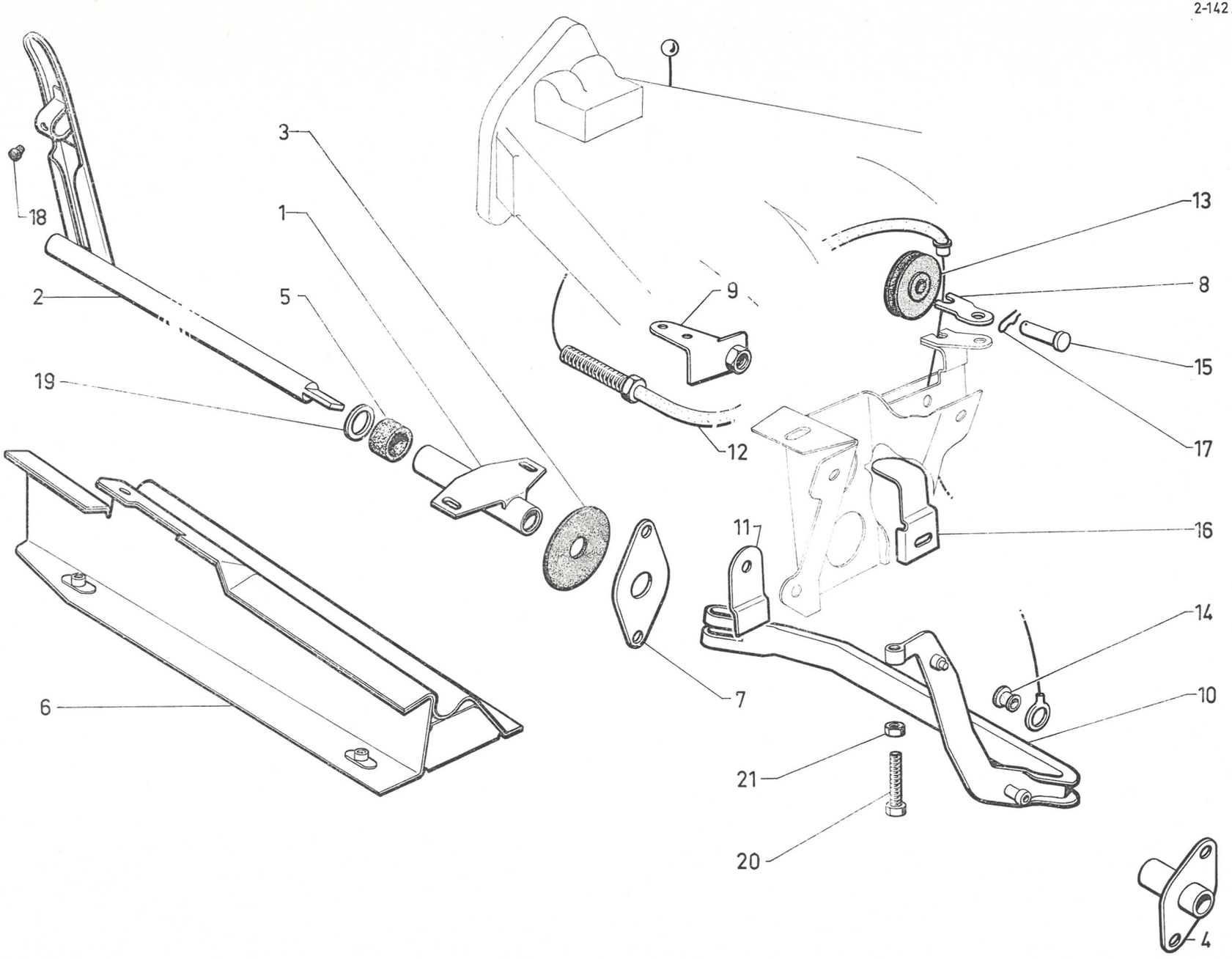

2-142/4

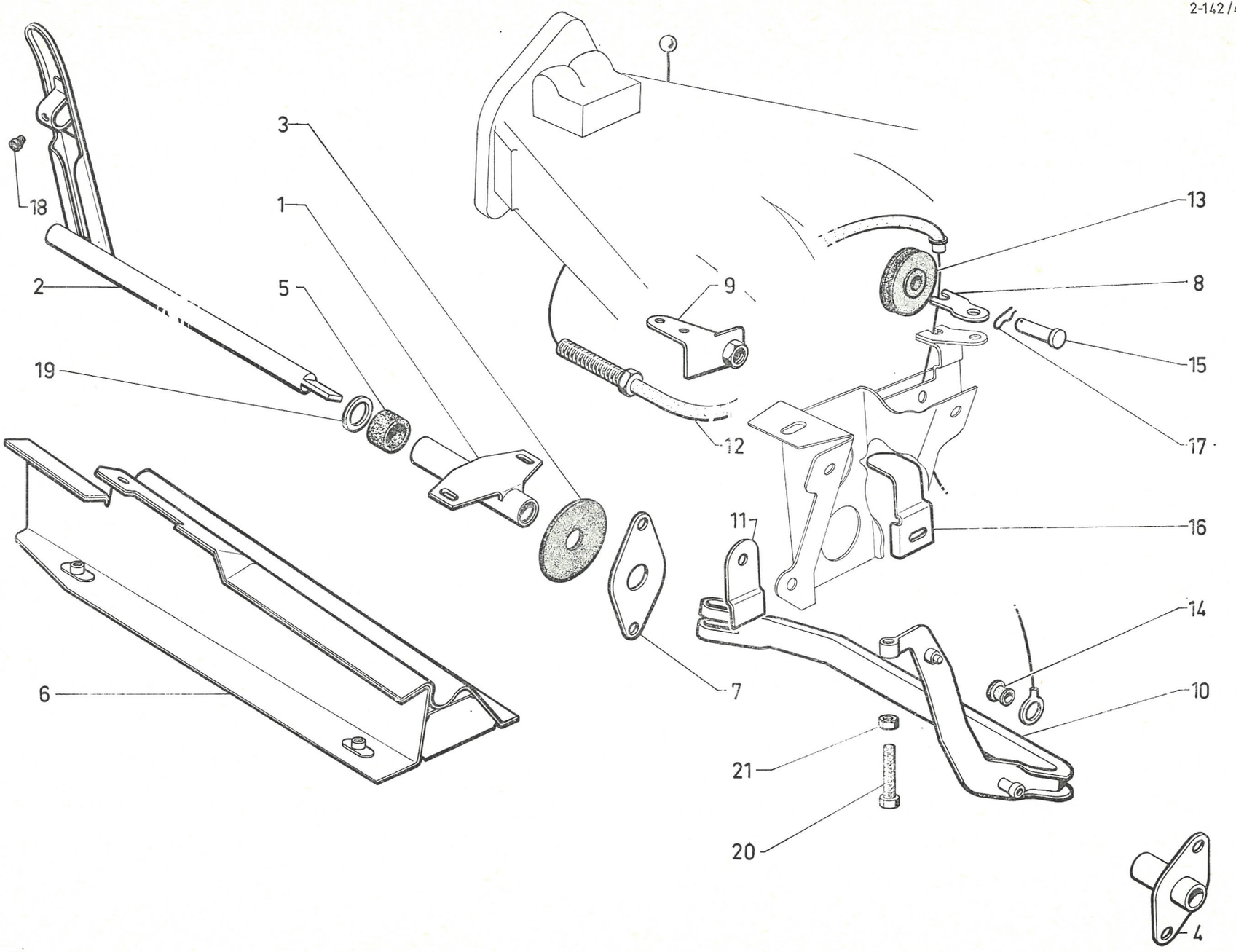

I	NUMÉROS	K	DX - DJ (IE) D à D	Commande d'accélérateur (Suite)	Gashebelgestänge (Forts.)	Accelerator control (Cont.)	Mando de acelerador (Cont.)	Comando dell'acceleratore (Cont.)
18	ZC 9295 502 U	1		Butée caoutchouc.	Gummianschlag.	Rubber buffer.	Tope de caucho.	Reggispinta di gomma.
19	ZC 9619 092 U	2	10,5 × 16 × 1.	Rondelle.	Scheibe.	Washer.	Arandela.	Rondella.
20	ZC 9621 156 U	1	TH 5 × 45.	Vis butée.	Anschlagsschraube.	Screw for buffer.	Tornillo del tope.	Vite per reggispinta.
21	ZD 9525 900 W		H 5.	Écrou de :	Mutter für :	Nut for:	Tuerca de :	Dado per :
		2		– tôle de fermeture.	– Abschlussblech.	– closing panel.	– chapa de cierre.	– lamiera di chiusura.
		2		– palier gauche.	– linke Lagerung.	– bearing, LH.	– de soporte izq.	– supporto sinistro.
		1		– de butée.	– Mutter für Anschlag.	– buffer.	– del tope.	– reggispinta.
	ZD 9366 130 W		TH 5 × 16.	Vis de :	Schraube für :	Screw for:	Tornillo :	Vite per :
		3		– traverse.	– Traverse.	– crossmember.	– de traviesa.	– traversa.
		2		– palier.	– Pedallagerung.	– bearing.	– del soporte.	– supporto.
	ZD 9366 330 W	2	TH 5 × 20.	Vis de tôle latérale.	Schraube f. Seitenblech.	Screw for lateral panel.	Tornillo de chapa lateral.	Vite per lamiera lat.
	ZC 9621 357 U	2	CHC 5 × 12.	Vis support de câble.	Schraube f. Zugträger.	Screw for cable support.	Tornillo del soporte de cable.	Vite per supporto cavo.
	ZD 9346 100 U	2	TH 7 × 32.	Vis levier de renvoi.	Schraube f. Hebel.	Screw for reversing lever.	Tornillo de reenvio.	Vite per leva rinvio.
	ZD 9452 930 Z	1	TCB 5 × 8.	Vis arrêt gaine.	Schraube f. Arretierstück.	Screw for sheath stop.	Tornillo de retén de funda.	Vite per arresto guaina.
	ZD 9366 330 W		TH 5 × 20.	Vis :	Schraube für :	Screw:	Tornillo :	Vite per :
		2		– de palier articulation.	– Gelenklagerung.	– for bearing.	– de soporte de articul.	– supporto articolazione.
		3		– de support de commande	– Träger des Gashebelgestänges.	– for control bearing.	– del soporte de mando.	– supporto per comando.
	ZD 9522 600 U	1	H 12.	Écrou embout gaine.	Mutter f. Endstück der Zughülle.	Nut for end of sheath.	Tuerca de terminal de funda.	Dado per terminale di guaina.
	ZD 9524 100 U	1	H 7.	Écrou levier de renvoi.	Mutter für Übertragungshebel.	Nut for reversing lever.	Tuerca de palanca de reenvio.	Dado per leva rinvio.
	1 D 5 400 394 K	1	1 ⌀ 6 - 2 ⌀ 6,25 - BW.	Corps de limiteur tension.	Gehäuse des Spannungs-begrenzers.	Tension limiter body.	Cuerpo de limitador de tension.	Corpo limitatore di tensione.
	1 D 5 400 393 Z	1	⌀ ext. 10,5 - L 27,25 - BW.	Ressort de limiteur.	Feder f. Begrenzer.	Limiter spring.	Muelle de limitador.	Molla del limitatore.
	1 D 5 400 392 N	1	5 × 11,7 × 1,5 - BW.	Rondelle de ressort.	Scheibe für Feder.	Washer f. spring.	Arandela de muelle.	Rondella per molla.
	ZD 9242 100 W	1	2 × 25 - BW.	Goupille de limiteur.	Stift f. Begrenzer.	Limiter pin.	Grupilla de limitador.	Coppiglia del limitatore.
	AM 142-76	1	5 × 19,7 - 1 ⌀ 2,5 - BW.	Axe du limiteur.	Achse f. Begrenzer.	Limiter spindle.	Eje de limitador.	Perno del limitatore.
	1 D 5 411 152 V *DX 842-47*	1	BW.	Épingle d'axe.	Spange f. Achse.	Spindle clip.	Horquilla del eje.	Forcella per perno.

I	NUMÉROS	K	Sauf (IE)	Filtre à air	Luftfilter	Air filter	Filtro de aire	Filtro dell'aria
				NOTA : Les carburateurs sont fournis par « Solex » ou « Weber ».	ANM. : Die Vergaser sind entweder « Solex » - oder « Weber » - Vergas.	NOTE : For carburettor apply direct to « Solex » or « Weber » dealers.	NOTA : Los carburadores son suministrados por « Solex » o « Weber ».	NOTA : I carburatori vengono forniti da « Solex » o « Weber ».
1	DX 171-010 A	1	« Miom » → 7/72.	Filtre à air (sec) avec support et silentblocs :	Luftfilter (trocken) mit Träger u. Silentblock :	Air filter (dry) with bracket and rubber bearing:	Filtro de aire (seco) con soporte y bloque elastico :	Filtro dell'aria a secco con supporto e blocco elastico :
	DX 171-0 B	1	« Lautrette » (2°) → 7/72.	–	–	–	–	–
	DX 171-014 A	1	« Lautrette » (USA) (CDN).	– et prise air chaud.	– u. Warmluftanschluss.	– and warm air intake.	– y toma aire caliente.	– e presa aria calda.
	DX 171-017 A	1	« Lautrette » (S) (D). TT 7/72 →.	–	–	–	–	–
2	DX 171-5	1	« Miom » → 7/72.	Élément filtrant.	Filterelement.	Filter element.	Elemento filtrante.	Elemento filtrante.
	DX 171-5 A	1	« Lautrette ».	Élément filtrant.	Filterelement.	Filter element.	Elemento filtrante.	Elemento filtrante.
3	DX 171-295 A	1	Entr. 62.	Support de filtre :	Träger f. Filter :	Filter bracket:	Soporte de filtro :	Supporto per filtro :
	DX 171-296 A	1	Entr. 51 (USA) (CDN).	–	–	–	–	–
4	1 D 5 412 039 L *DX 132-67*	1	⌀ int. 6 × 13 × 17.	Raccord 3 voies.	Dreiwegeverbindung.	3 ways union.	Racor de 3 vias.	Raccordo a 3 vie.
5	DX 132-69	1	17 × 20 × 46.	Tube.	Rohr.	Pipe.	Tubo.	Tubo.
6	1 D 5 413 610 M *DX 132-76 B*	1	L 173 - Sauf DV → 7/72. TT 7/72 →.	Tube caoutchouc partie supérieure :	Gummirohr, oberer Teil :	Rubber pipe, upper part:	Tubo de caucho parte superior :	Tubo di gomma parte superiore :
	1 D 5 414 475 P *DV 132-76 B*	1	Entr. 126 - DV → 7/72.	–	–	–	–	–
7	1 D 5 413 608 R *DX 132-76 A*	1	h 181 - Sauf DV → 7/72. TT 7/72 →.	Tube caoutchouc partie inférieure :	Gummirohr, unterer Teil :	Rubber pipe lower part:	Tubo de caucho parte inferior :	Tubo di gomma parte inferiore :
	1 D 5 414 474 D *DV 132-76 C*	1	Entr. 205 - DV → 7/72.	–	–	–	–	–
8	1 D 5 413 611 Y *DX 132-82*	1	7 × 12 × 100 - Sauf DV → 7/72. TT 7/72 →.	Tube caoutchouc :	Gummirohr :	Rubber pipe:	Tubo de caucho :	Tubo di gomma :
	1 D 5 414 477 L *DV 132-82 A*	1	7 × 12 × 160 - DV → 7/72.	–	–	–	–	–
9	DY 132-83	1	*l* 20 - 1 ⌀ 75 - DV → 7/72.	Patte de maintien.	Haltelasche.	Securing clip.	Patilla de sujeción.	Staffa di ritegno.
10	DX 171-3	1	⌀ int. 69 - entr. 140 - Sauf DV → 7/72. TT 7/72 →.	Raccord :	Verbindung :	Union:	Racor :	Raccordo :
	DV 171-3 B	1	Entr. 186,5 - DV → 7/72.	–	–	–	–	–
	DV 171-3 C	1	Entr. 186,5 - 1 ⌀ 22 - (DV (USA) (CDN)).	–	–	–	–	–

2-171/1

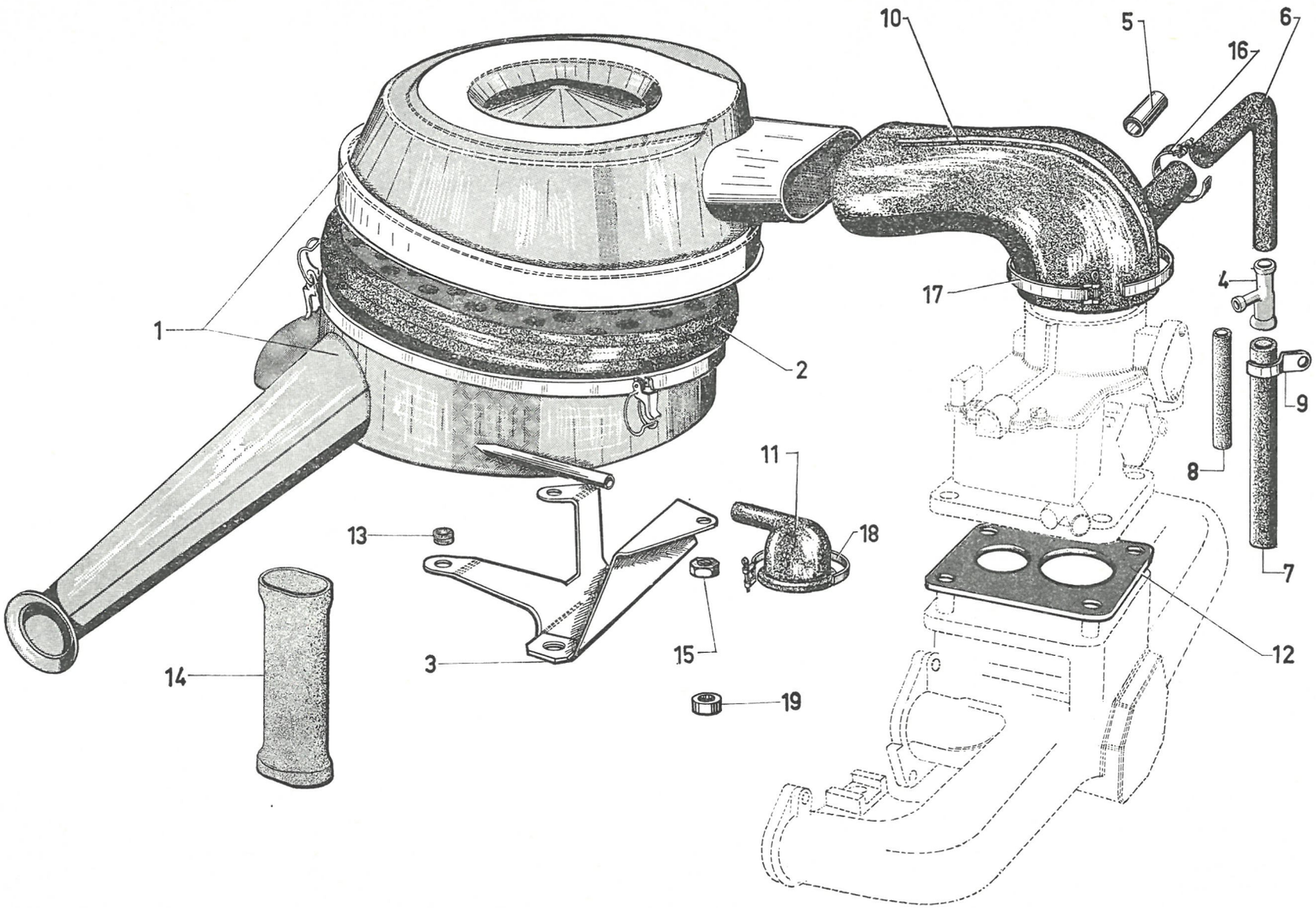

611

2-171/1

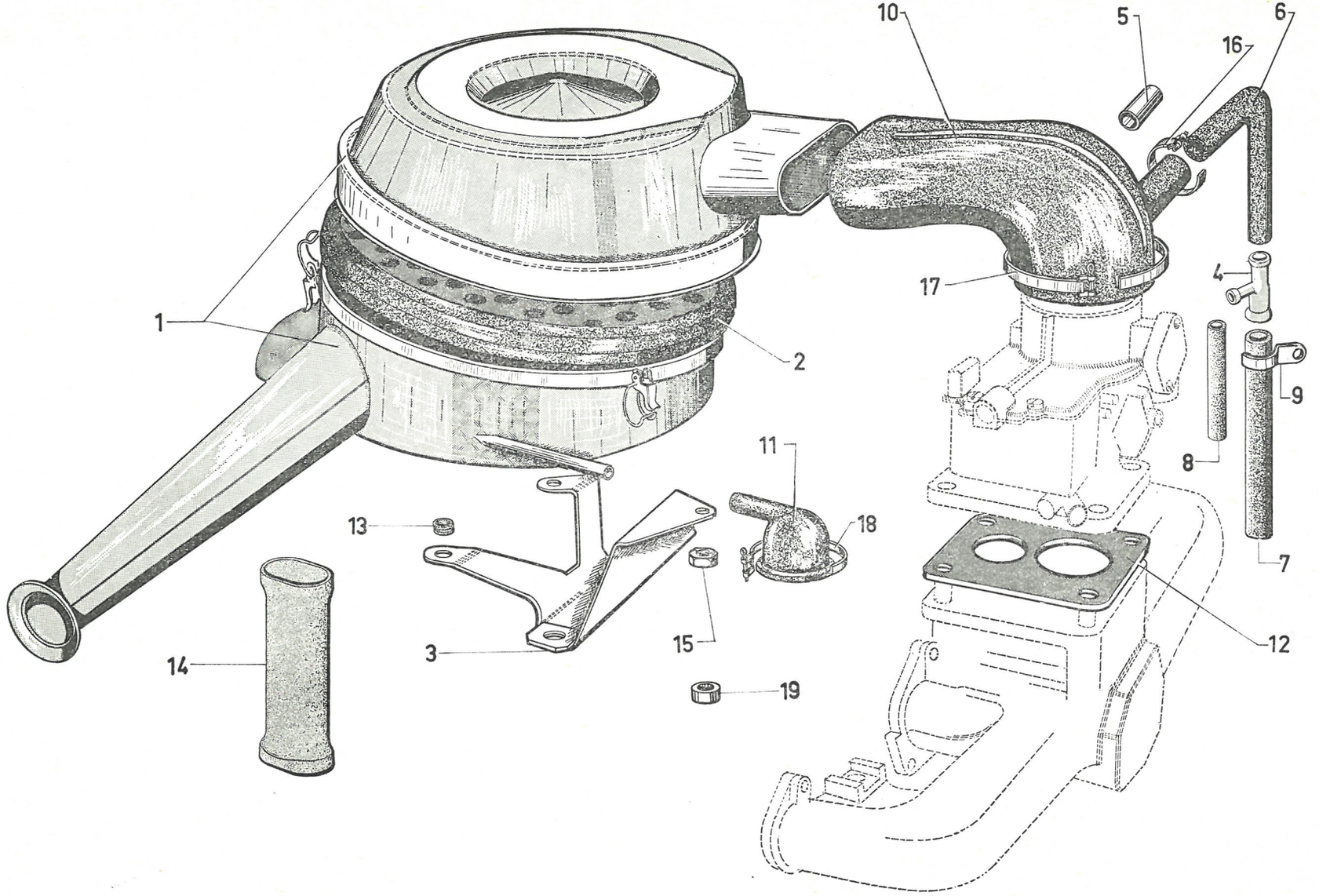

611

I	NUMÉROS	K	Sauf (IE)	Filtre à air (Suite)	Luftfilter (Forts.)	Air filter (Cont.)	Filtro de aire (Cont.)	Filtro dell'aria (Cont.)
11	1 D 5 412 029 C *N 132-48*	1	⌀ int. 42.	Raccord.	Verbindung.	Union.	Racor.	Manicotto.
12	N 142-98	1	1 ⌀ 35,5 - DV → 7/72.	Entretoise :	Abstandshülse :	Distance piece:	Separador :	Distanziale :
	1 D 5 427 584 D *DD 142-98*	1	1 ⌀ 36,5 - 1 ⌀ 28,5 - Sauf DV → 7/72. TT 7/72 →.	–	–	–	–	–
	DV 142-353 A	1	1 ⌀ 35 - 2 ⌀ 8,5 - entr. 65. DV (USA) (CDN). DV (S) (D) → 7/72.	–	–	–	–	–
13	DX 171-291 A	3	9,5 × 22 × 12.	Silentbloc.	Silentblock.	Rubber bearing.	Bloque elastico.	Blocco elastico.
14	DX 171-231 A	1	L 240 (USA) (CDN) (S) (D). TT 7/72 →.	Tube.	Rohr.	Pipe.	Tubo.	Tubo.
15	ZD 9524 100 W	3	H 7 × 100.	Écrou.	Mutter.	Nut.	Tuerca.	Dado.
16	ZD 9285 400 U	3	L 208.	Collier.	Schelle.	Collar.	Collar.	Fascetta.
17	ZD 9299 600 U	2	L 605.	Collier.	Schelle.	Collar.	Collar.	Fascetta.
18	ZC 9602 009 U	1	L 360.	Collier.	Schelle.	Collar.	Collar.	Fascetta.
			D à D	**Pièces spéciales**	**Spezialteile**	**Special parts**	**Piezas especiales**	**Pezzi speciali**
1	DX 171-011 A	1	« Miom ».	Filtre à air (sec) avec support et silentblocs.	Luftfilter (trocken) mit Träger u. Silentblock.	Air filter (dry) with bracket and rubber bearing.	Filtro de aire (seco) con soporte y bloque elastico.	Filtro dell'aria a secco con supporto e blocco elastico.
2	DX 171-5	1	« Miom ».	Élément filtrant.	Filterelement.	Filter element.	Elemento filtrante.	Elemento filtrante.
19	DX 171-297 A	3	9,5 × 25 × 8.	Entretoise.	Abstandshülse.	Distance washer.	Separador.	Distanziale.

I	NUMÉROS	K	DX - DJ (IE)	Filtre à air	Luftfilter	Air filter	Filtro de aire	Filtro dell'aria
1				Filtre à air :	Luftfilter :	Air filter:	Filtro de aire :	Filtro dell'aria :
	DX 171-905 A	1	« Miom ».	– avec prise température.	– mit Anschluss f. Sonde.	– with temperature offtake.	– con toma de temperatura.	– con presa di temperatura.
	DX 171-019 A	1	« Miom ».	– (climatiseur).	– (Luftumwälzer).	– (air conditioner).	– (climatizador).	– (climatizzatore).
2	DX 171-5	1		Élément filtrant :	Filterelement :	Filtering element:	Elemento filtrante :	Elemento filtrante :
	DX 171-208 A	1		– (climatiseur).	– (Luftumwälzer).	– (air conditioner).	– (climatizador).	– (climatizzatore).
3	DX 171-257 A	1		Support de filtre à air :	Filterträger :	Air filter support:	Soporte del filtro de aire :	Supporto filtro aria :
	DX 171-207 A	1		– (climatiseur).	– (Luftumwälzer).	– (air conditioner).	– (climatizador).	– (climatizzatore).
4	DX 171-241 A	1	⌀ int. 66 - L 550.	Tube de filtre à boîtier :	Rohr zw. Filter und Gehäuse :	Tube, from filter to casing:	Tubo del filtro a caja :	Tubo dal filtro alla scatola :
	DX 171-206 A	1	⌀ int. 66 - L 800.	– (climatiseur).	– (Luftumwälzer).	– (air conditioner).	– (climatizador).	– (climatizzatore).
5	1 D 5 412 039 L *DX 132-67*	1	⌀ int. 6 × 13 × 17.	Raccord 3 voies.	Dreiwegeverbindung.	3 way union.	Racor de 3 bocas.	Raccordo a 3 vie.
6	DX 132-279 A	1	⌀ int. 19,5 × 20,5 - entr. 314.	Tube.	Rohr.	Tube.	Tubo.	Tubo.
7	DX 132-281 A	1	⌀ int. 16,5 - entr. 153 et 185.	Tube.	Rohr.	Tube.	Tubo.	Tubo.
8	DX 132-282 A	1	⌀ int. 7 - L 290.	Tube.	Rohr.	Tube.	Tubo.	Tubo.
9	DX 132-283 A	1	⌀ int. 7 - L 770.	Tube :	Rohr :	Tube:	Tubo :	Tubo :
	DV 132-82 B	1	⌀ int. 7 - L 495.	– (climatiseur).	– (Luftumwälzer).	– (air conditioner).	– (climatizador).	– (climatizzatore).
10	1 D 5 419 316 J *DX 144-219 A*	1		Raccord 3 voies :	3-Wegeverbindung :	3-way union:	Racor de 3 bocas :	Raccordo a 3 vie :
	1 D 5 422 849 L	1	BW.	–	–	–	–	–
11	1 D 5 411 077 E	1	11 × 16 × 185 - DX. DJ → 7/72.	Tube :	Rohr :	Pipe:	Tubo :	Tubo :
	1 D 5 411 078 R	1	11 × 16 × 90.	– (climatiseur).	– (Luftumwälzer).	– (air conditioner).	– (climatizador).	– (climatizzatore).
12	2 D 5 411 071 P	1	8 × 13 × 405.	Tube :	Rohr :	Pipe:	Tubo :	Tubo :
	2 D 5 422 850 R	1	⌀ int. 8 et 13 - ⌀ ext. 13 et 18 - L 405 - BW.	–	–	–	–	–
	2 D 5 411 072 R	1	8 × 13 × 800.	– (climatiseur).	– (Luftumwälzer).	– (air conditioner).	– (climatizador).	– (climatizzatore).
	2 D 5 422 851 H	1	⌀ int. 8 et 13 - ⌀ ext. 13 et 18 - L 800 - BW.	–	–	–	–	–

2-171/2

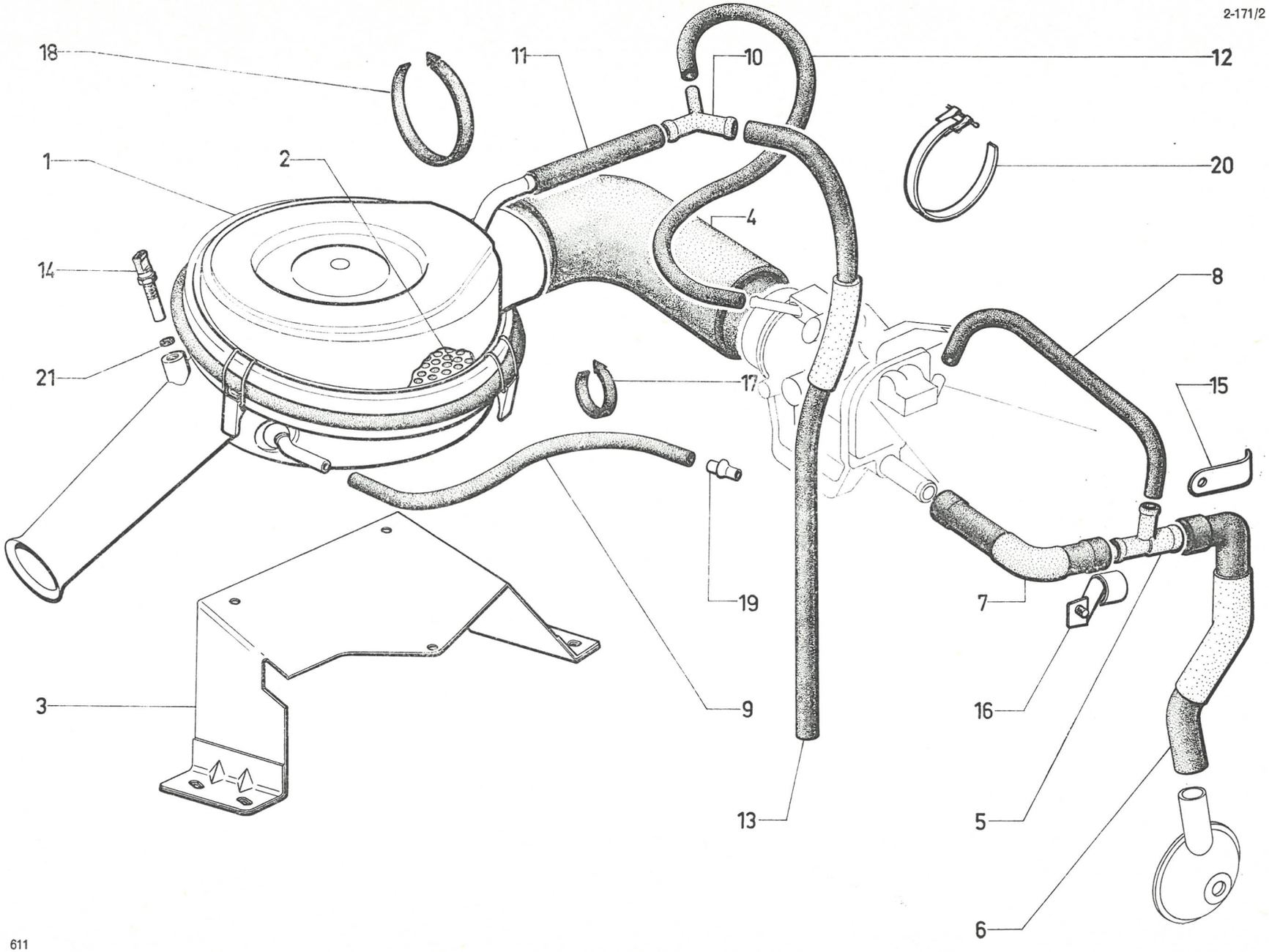

611

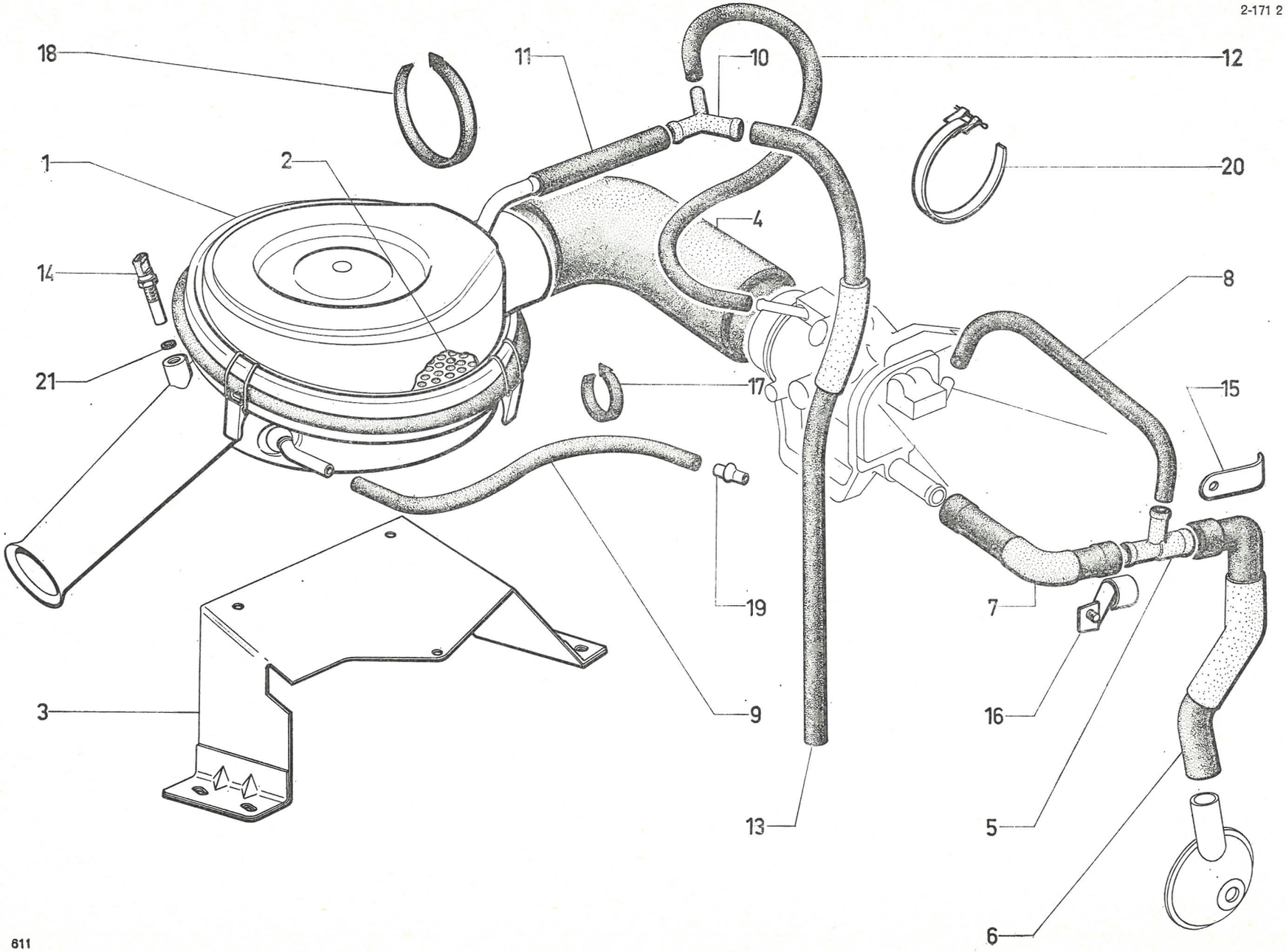
18
11
10
12
1
2
20
4
14
8
21
17
15
19
7
3
9
16
13
5
6

I	NUMÉROS	K	DX - DJ (IE)	Filtre à air *(Suite)*	Luftfilter *(Forts.)*	Air filter *(Cont.)*	Filtro de aire *(Cont.)*	Filtro dell'aria *(Cont.)*
13				Tube avec bague :	Rohr mit Hülse :	Tube with ring:	Tubo con anillo :	Tubo con boccola :
	2 D 5 411 134 Z	1	DX.	–	–	–	–	–
	2 D 5 411 135 K	1	DX.	– (climatiseur).	– (Luftumwälzer).	– (air conditioner).	– (climatizador).	– (climatizzatore).
	2 D 5 411 136 W	1	DJ → 7/72.	–	–	–	–	–
	2 D 5 411 137 G	1	DJ → 7/72.	– (climatiseur).	– (Luftumwälzer).	– (air conditioner).	– (climatizador).	– (climatizzatore).
14	1 D 5 412 360 A *DX 144-135 A*	1		Sonde de température.	Thermometersonde.	Thermometer unit.	Sonda de temp.	Sonda di temp.
15	DX 132-286 A	1	*l* 17 - ⌀ 7,5.	Patte sur pipe nº 4.	Lasche am Rohr 4.	Lug on pipe nº 4.	Pata sobre tubo nº 4.	Staffa su tubo nº 4.
16	DX 132-288 A	1	*l* 15.	Patte avec vis.	Lasche mit Schraube.	Lug with screw.	Pata con tornillo.	Staffa con vite.
17	1 D 5 415 824 C *D 334-204 A*	1	L 122.	Collier.	Schelle.	Collar.	Collar.	Collare.
18	1 D 5 427 913 E *DS 391-127*	1	L 272.	Collier caoutchouc :	Gummischelle :	Rubber strip:	Collar de caucho:	Collare di gomma :
		2		– (climatiseur).	– (Luftumwälzer).	– (air conditioner).	– (climatizador).	– (climatizzatore).
19	N 171-8	1		Tube raccord.	Verbindungsrohr.	Union tube.	Tubo de unión.	Tubo di collegamento.
20	ZD 9299 600 U	2		Collier.	Schelle.	Collar.	Collar.	Collare.
21	ZD 9246 200 U	1	8,2 × 12 × 1.	Joint fibre de sonde.	Fiberdichtung.	Fiber gasket.	Junta de fibra.	Guarniz. di fibra.
	ZD 9345 130 W	4	TH 7 × 18.	Vis support filtre sur longeron et traverse.	Schraube f. Filterträger a. Längsträger u. Traverse.	Screw for filter support a. on rail and crossmember.	Tornillo de soporte de filtro sobre larguero y traviesa.	Vite del supporto filtro su longherone e traversa.
	ZD 9524 100 W	3	H 7.	Écrou de filtre sur support.	Mutter f. Filter a. Träger.	Nut for filter on support.	Tuerca de filtro sobre sop.	Dado per filtro su traversa.
	ZC 9615 600 U	1		Écrou de support (climatiseur).	Mutter f. Träger (Luftumwälzer).	Nut f. bracket (air conditioner).	Tuerca de soporte (climatizador).	Dado per supporto (climatizzatore).
	ZD 9290 400 U	6	Co 7,2 × 14,2.	Rondelle de support.	Scheibe.	Washer.	Arandela.	Rondella.
	ZD 9371 930 W	3	TH 7 × 20.	Vis de support (climatiseur).	Schraube f. Träger (Luftumwälzer).	Screw f. bracket (air conditioner).	Tornillo de soporte (climatizador).	Vite per supporto (climatizzatore).
			DJ - (IE) 7/72 →	**Vanne pneumatique Tubes**	**Luftventil Rohre**	**Air valve Pipes**	**Valvula neumatica Tubos**	**Valvola pneumatica Tubi**
	1 D 5 429 822 E	1	« Bosch ».	Vanne.	Luftventil.	Air valve.	Valvula.	Valvola.
	1 D 5 429 905 G	1		Patte de vanne.	Lasche f. Ventil.	Bracket f. valve.	Pata de valvula.	Staffa per valvola.
				Tube de vanne :	Rohre f. Ventil :	Pipes f. valve:	Tubos de valvula :	Tubi per valvola :
	1 D 5 429 824 B	1	2 ⌀ int. 4-5 - L 230.	– de commande.	– zur Betätigung.	– f. control.	– de mando.	– comando.
	1 D 5 434 048 P	1	⌀ int. 8 - L 70.	– d'entrée d'air.	– zur Lufteinlass .	– f. air inlet.	– de entrada.	– entrata.
	1 D 5 434 049 A	1	⌀ int. 8 - L 240.	– de sortie d'air (côté boîtier porte-papillon).	– zur Luftablauf (Seite Drosselklappengehäuse).	– f. air outlet (on throttle casing side).	– de salida (lado caja porta-mariposa).	– uscita (lato scatola portafarfalla).

I	NUMÉROS	K	DX - DJ (IE)	Filtre à air *(Suite)*	Luftfilter *(Forts.)*	Aia filter *(Cont.)*	Filtro de aire *(Cont.)*	Filtro dell'aria *(Cont.)*
				Tube de Cde d'air additionnel :	Rohrefür Zusatzluftschieber :	Pipes f. additional air control:	Tubos de mando de aire adicional :	Tubi comando aria addizionale :
	1 D 5 434 050 L	1	⌀ int. 11 - L 300.	– de filtre à raccord 3 voies.	– zw. Filter und Dreiwegeverbindung.	– between filter and 3-way union.	– entre filtro e racor de 3 bocas.	– fra filtro e raccordo a 3 vie.
		1	Sauf Climat.	– entre raccords 3 voies.	– zw. Dreiwegeverbind.	– between 3-way unions.	– entre racores de 3 bocas.	– fra raccordi a 3 vie.
	1 D 5 434 051 X	1	⌀ int. 11 - L 550 - Climat.	–	–	–	–	–
	1 D 5 434 047 D	1	L 660.	– de commande (vers filtre).	– für Betätigung (zum Filter).	– f. control (to filter).	– de mando (hacia filtro).	– per comando (verso il filtro).
	1 D 5 429 819 X	1	⌀ int. 13 - L entr. 700.	– de sortie (vers boîtier porte-papillon).	– f. Ablauf zum Gehäuse.	– f. outlet (to casing).	– de salida (hacia caja).	– de uscita verso scatola.
	1 D 5 429 820 H	1	⌀ int. 11 - L 50.	– de raccord 3 voies à boîtier porte-papillon.	– zw. Dreiwegeverbind. und Gehäuse.	– betw. 3-way union and housing.	– entre racor de 3 bocas y caja.	– fra raccordo a 3 vie e scatola.
	1 D 5 419 316 J *DX 144-219 A*	3		Raccord 3 voies.	Dreiwegeverbindung.	Three-way union.	Racor de 3 bocas.	Raccordo a 3 vie.
				Collier caoutchouc :	Gummischelle :	Rubber collar:	Collar de caucho :	Fascetta di gomma :
	1 D 5 415 824 C *D 334-204 A*	3	L 122.	–	–	–	–	–
	1 D 5 427 913 E *DS 391-127*	3	L 272.	–	–	–	–	–
			D à D	**Pièces spéciales**	**Spezialteile**	**Special parts**	**Piezas especiales**	**Pezzi speciali**
	DX 171-209 A	1	DJ.	Support tube liaison filtre à boîtier (climatiseur).	Halterung f. Rohr (Luftumwälzer).	Bracket f. pipe connecting the filter with the housing (air conditioner).	Soporte de tubo (climatizador).	Supporto per tubo (climatizzatore).
	ZD 9290 800 U	2	Co 6 - DJ.	Rondelle de support de tube (climatiseur).	Scheibe f. Träger (Luftumwälzer).	Washer f. bracket (air conditioner).	Arandela de soporte (climatizador).	Rondella per supporto (climatizzatore).
	ZD 9368 700 W	2	TH 6 × 30 - DJ.	Vis de support de tube (climatiseur).	Schraube f. Träger (Luftumwälzer).	Screw f. bracket (air conditioner).	Tornillo de soporte (climatizador).	Vite per supporto (climatizzatore).
	ZD 9524 000 W	2	H 6 × 100 - DJ.	Écrou de support de tube (climatiseur).	Mutter f. Träger (Luftumwälzer).	Nut f. bracket (air conditioner).	Tuerca de soporte (climatizador).	Dado per supporto (climatizzatore).

I	NUMÉROS	K	Sauf (IE)	Tubulure d'échappement	Auspuffkrümmer	Exhaust manifold	Colector de escape	Collettore di scarico
1	DX 181-104 B	1		Tubulure, conduit 1 et 4 :	Krümmer, Führung 1 und 4 :	Manifold, duct 1 and 4:	Colector, conducto 1 y 4 :	Collettore, condotto 1 e 4 :
	DX 181-104 C	1	USA CDN.	–	–	–	–	–
2	DX 181-105	1		Tubulure, conduit 2 et 3 :	Krümmer, Führung 2 und 3 :	Manifold, duct 2 and 3:	Colector, conducto 2 y 3 :	Collettore, condotto 2 e 3 :
	DX 181-105 A	1	USA CDN.	–	–	–	–	–
3	4 D 5 414 425 W *DX 181-205 A*	1		Support d'écran :	Halterung für Abschirmung :	Shield support plate:	Soporte de pantalla :	Supporto per schermo :
	DX 181-206 A	1	USA CDN.	–	–	–	–	–
4				Écran :	Abschirmung :	Shield:	Pantalla :	Schermo :
	DX 181-14	1	→ 7/72.	–	–	–	–	–
	DX 181-216 A	1	D S. TT 7/72 →.	– avec goulotte.	– mit Rinne.	– with channel.	– con canaleja.	– con canaletto.
	DX 181-223 A	1	USA CDN.	– avec goulotte.	– mit Rinne.	– with channel.	– con canaleja.	– con canaletto
5	1 D 5 412 149 G *N 181-2*	4	2 ⌀ 9 - entr. 68 - 1 ⌀ 39,25.	Joint métalloplastique.	Metalloplastische Dichtung.	Copper abestos gasket.	Junta metaloplastica.	Guarnizione metalloplastica.
6	DV 181-96	1	8 × 12,5 × 11 USA CDN.	Entretoise.	Abstandsring.	Spacer bush.	Separador.	Distanziale.
7		4		Vis de support d'écran :	Schraube f. Halterung :	Screw f. support plate:	Tornillo de soporte :	Vite per supporto :
	ZD 9345 030 W		TH 7 × 16.	–	–	–	–	–
	ZD 9372 130 W		TH 7 × 28 USA CDN.	–	–	–	–	–
8	ZD 9063 400 U	3	7 × 28.	Goujon d'écran :	Stehbolzen für Abschirmung :	Shield stud:	Esparrago de pantalla :	Prigioniero per schermo :
	ZC 9616 002 U	1	7 × 24,5.	–	–	–	–	–
	ZC 9616 107 U	1	7 × 38,5.	Goujon d'écran (climatiseur).	Stehbolzen f. Abschirmung (Luftumwälzer).	Shield stud (air conditioner).	Esparrago de pantalla (climatizador).	Prigioniero per schermo (climatizzatore).
9	ZD 9524 100 U	4	H 7 × 100.	Écrou d'écran.	Mutter f. Abschirmung.	Nut f. stud.	Tuerca de esparrago.	Dado per prigioniero.
10	ZD 9251 400 U	4	Cr 7,3 × 12.	Rondelle d'écran :	Scheibe f. Abschirmung :	Washer f. shield:	Arandela de pantalla :	Rondella per schermo :
	ZD 9290 500 Z	1	Co 7,2 × 18,2.	–	–	–	–	–
11	ZC 9616 154 U	4	7 × 35,5.	Goujon de conduit sur tubulure.	Stehbolzen f. Führung am Krümmer.	Stud f. duct.	Esparrago de conducto.	Prigioniero per conducto.

2-181/1

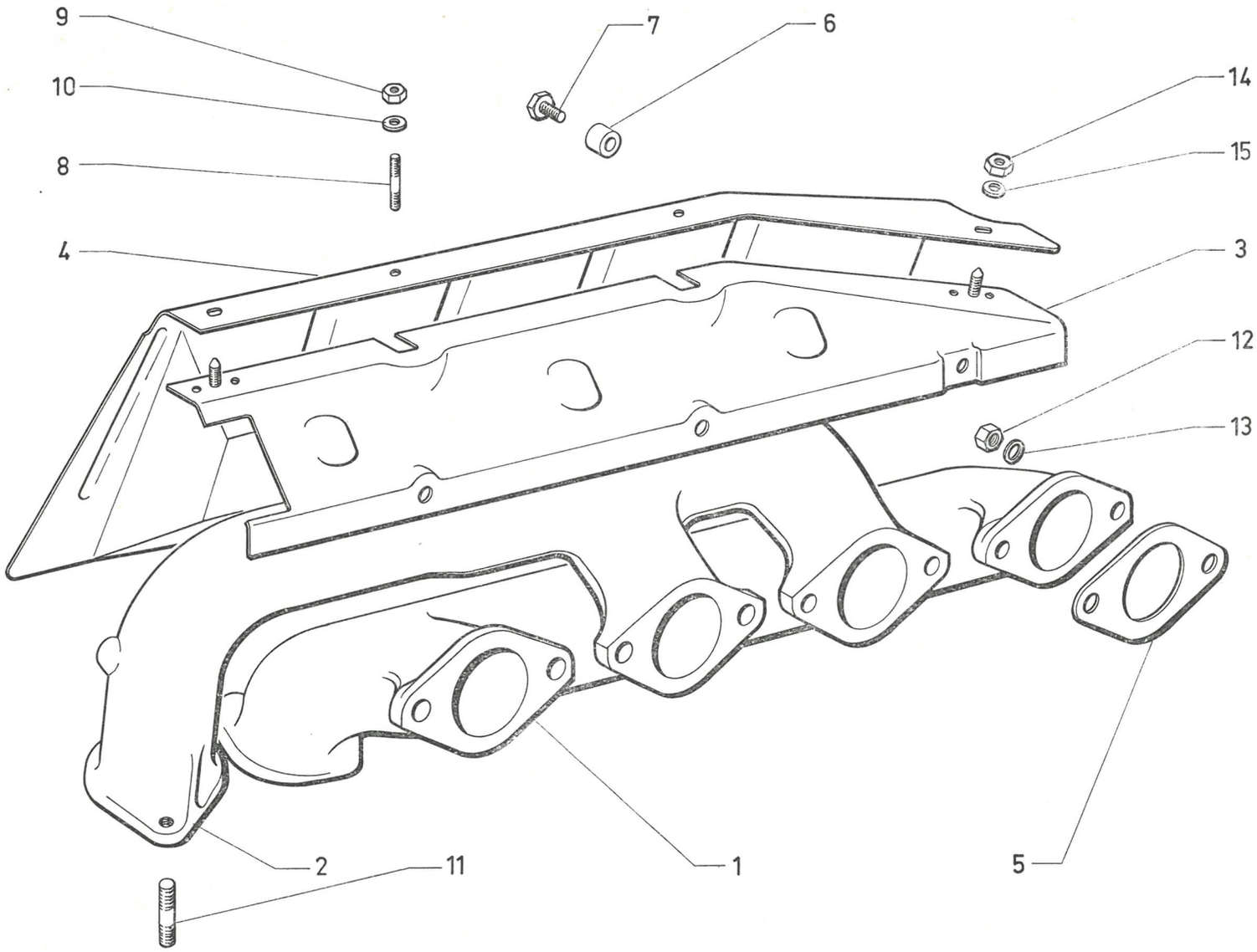

2-181/1

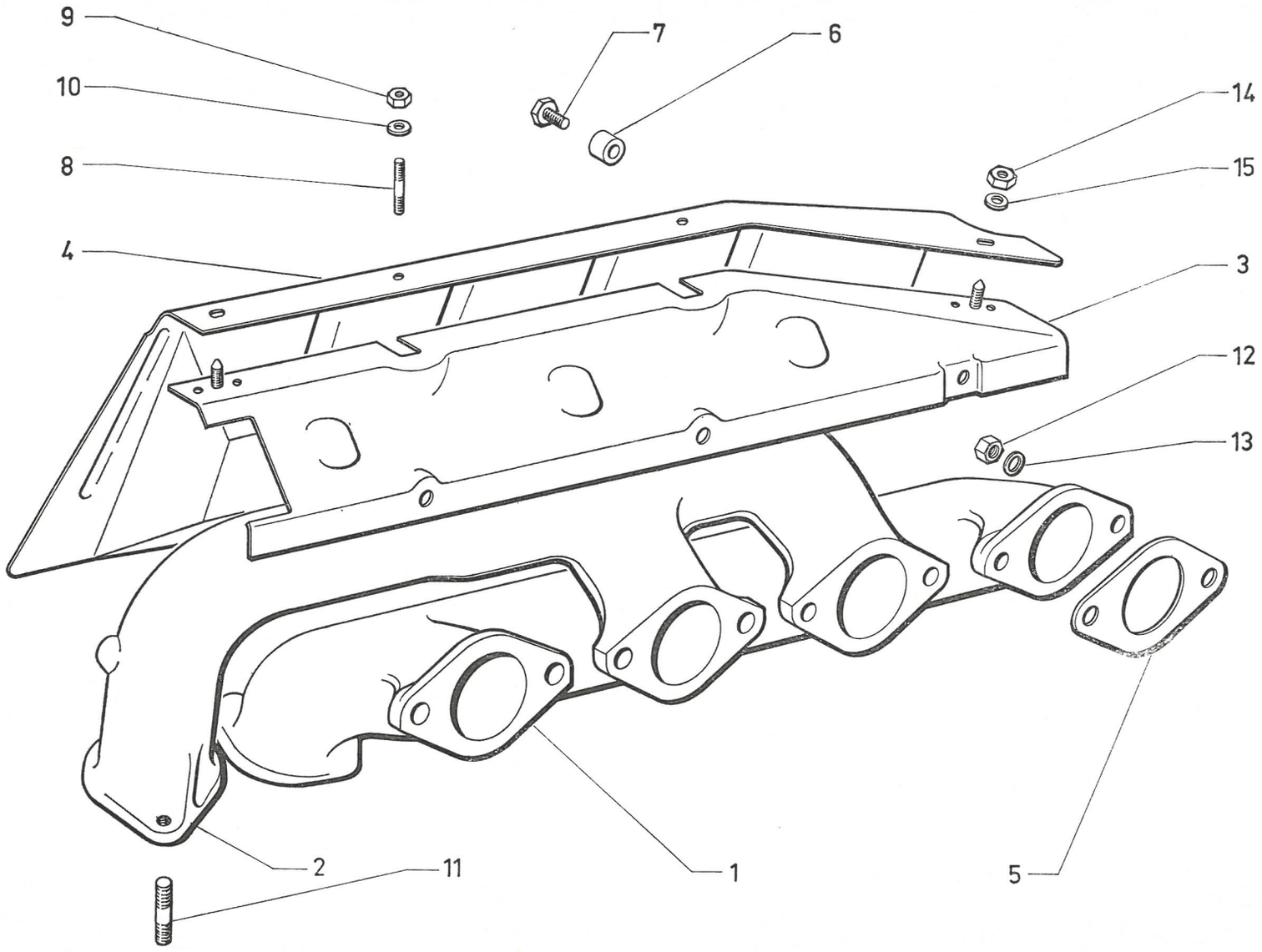

I	NUMÉROS	K	Sauf (IE)	Tubulure d'échappement *(Suite)*	Auspuffkrümmer *(Forts.)*	Exhaust manifold *(Cont.)*	Colector de escape *(Cont.)*	Collettore di scarico *(Cont.)*
12	ZC 9615 049 U	8	H 8 × 125.	Écrou de tubulure sur culasse.	Mutter f. Krümmer am Zylinderkopf.	Nut f. manifold.	Tuerca de colector.	Dado per collettore.
13	ZD 9254 100 U	8	8,5 × 18 × 2.	Rondelle plate de tubulure sur culasse.	Scheibe.	Washer.	Arandela.	Rondella.
14	ZD 9525 900 W	2	H 5 × 80.	Écrou d'écran sur support.	Mutter f. Abschirmung.	Nut f. shield on plate.	Tuerca de pantalla sobre soporte.	Dado per schiermo sul supporto.
15	ZD 9233 400 U	2	Cr 5,2 × 9,4.	Rondelle d'écran sur support.	Scheibe.	Washer.	Arandela.	Rondella.
			D à D	**Pièce spéciale**	**Spezialteil**	**Special part**	**Pieza especial**	**Pezzo speciale**
4	DX 181-9	1		Écran.	Abschirmung.	Shield.	Pantalla.	Schermo.

I	NUMÉROS	K	DX - DJ (IE)	Tubulure d'échappement	Auspuffkrümmer	Exhaust manifold	Colector de escape	Collettore di scarico
1	DX 181-14	1	L 422 - h 144.	Écran de collecteur.	Abschirmung f. Krümmer.	Shield for manifold.	Pantalla del colector.	Schermo per collettore.
				Tubulure :	Krümmer für :	Manifold:	Colector :	Collettore :
2	DX 181-104 B	1		– cylindres 1 et 4.	– Zylinder 1 und 4.	– cylinders 1 and 4.	– de cilindros 1 y 4.	– cilindri 1 e 4.
3	DX 181-105	1		– cylindres 1 et 2.	– Zylinder 2 und 3.	– cylinders 2 and 3.	– de cilindros 2 y 3.	– cilindri 2 e 3.
4	DX 181-204 B	1		Support d'écran.	Halterung f. Abschirmung.	Bracket for screen.	Soporte de pantalla.	Supporto per schermo.
5	DX 181-213 A	1		Écran de protection.	Abschirmung.	Protective shield.	Pantalla de protección.	Schermo di protezione.
6	1 D 5 412 149 G *N 181-2*	4	⌀ 39,25 - 2 ⌀ - entr. 68.	Joint métalloplastique.	Metalloplastische Dichtung.	Copper asbestos joint.	Junta metaloplastica.	Guarn. metalloplastica.
	ZD 9345 030 U	2	TH 7 × 15.	Vis du support.	Schraube f. Halterung.	Screw for support.	Tornillo del soporte.	Vite per supporto.
	ZD 9345 130 U	2	TH 7 × 17,5.	Vis du support.	Schraube f. Halterung.	Screw for support.	Tornillo del soporte.	Vite per supporto.
	ZD 9063 400 U	3	⌀ 7 × 28.	Goujon d'écran :	Stehbolzen für Abschirmung :	Stud for shield:	Esparrago de pantalla :	Prigioniero per schermo :
		2		– (climatiseur).	– (bei Einbau Luftumwälzer).	– (air conditioner).	– (climatizator).	– (climatizzatore).
	ZD 9063 600 U	4	⌀ 7 × 33.	Goujon :	Stehbolzen :	Stud:	Esparrago :	Prigioniero :
		2		– (climatiseur).	– (bei Einbau Luftumwälzer).	– (air conditioner).	– (climatizator).	– (climatizzatore).
	ZC 9615 049 W	8	H 8.	Écrou.	Mutter.	Nut.	Tuerca.	Dado.
	ZC 9616 107 U	1	⌀ 7 × 38,5.	Goujon d'écran (climatiseur).	Stehbolzen f. Abschirmung (bei Einbau Luftumwälz).	Stud f. shield (air conditioner).	Esparrago de pantalla (climatizador).	Prigioniero schermo (climatizzatore).
	ZD 9525 900 W	2	H 5.	Écrou d'écran.	Mutter f. Abschirmung.	Nut f. shield.	Tuerca de pantalla.	Dado per shermo.
	ZD 9251 400 U	2	Cr 7,3 × 12.	Rondelle d'écran :	Scheibe :	Washer:	Arandela :	Rondella :
	ZD 9290 500 Z	1	Co 7,2 × 18,2.	–	–	–	–	–
			D à D	**Pièce spéciale**	**Spezialteil**	**Special part**	**Pieza especial**	**Pezzo speciale**
1	DX 181-9	1	L 422 - h 129.	Écran de collecteur.	Abschirmung f. Krummer.	Shield f. manifold.	Pantalla de colector.	Schermo collettore.

2-181-2

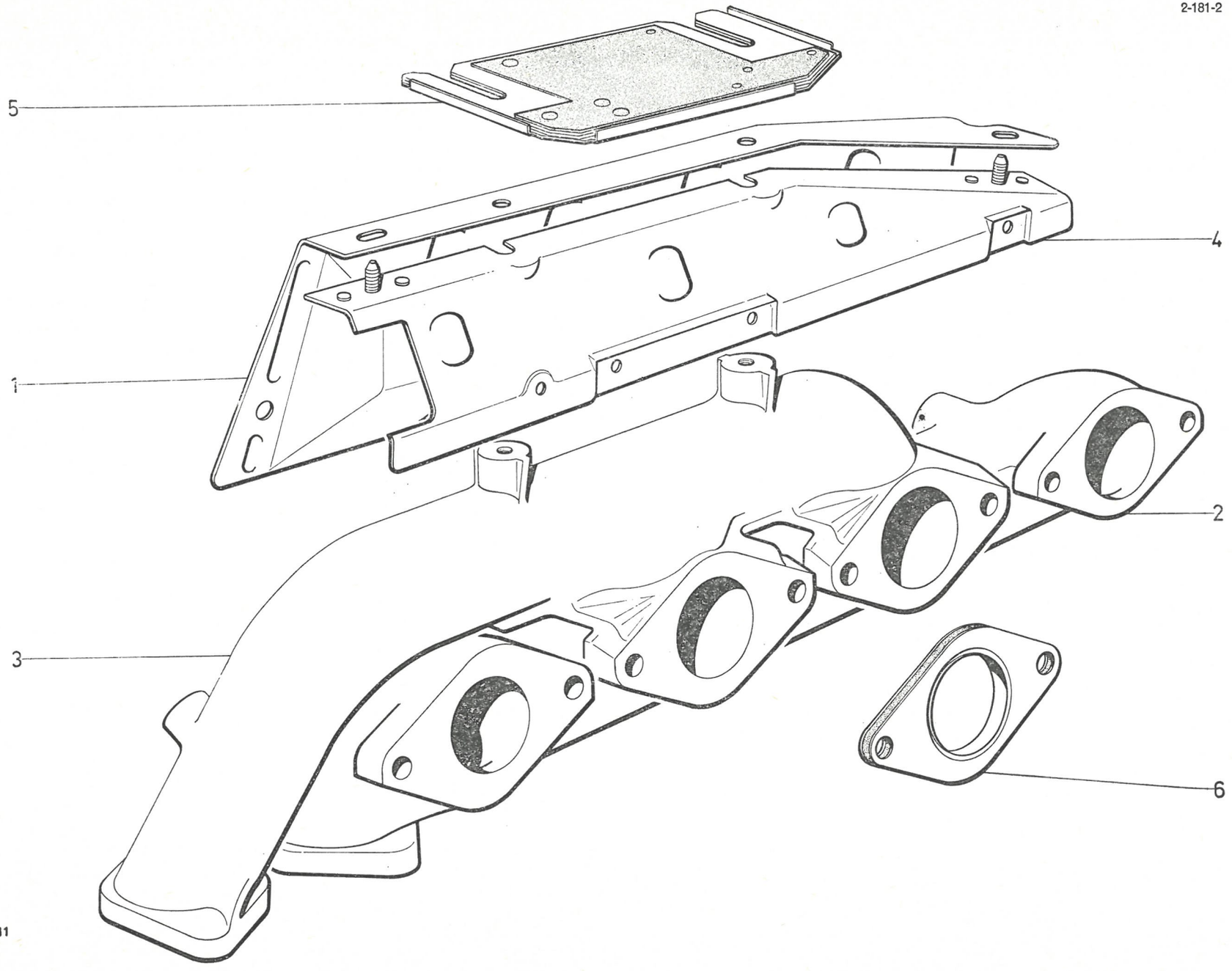

2-184/1

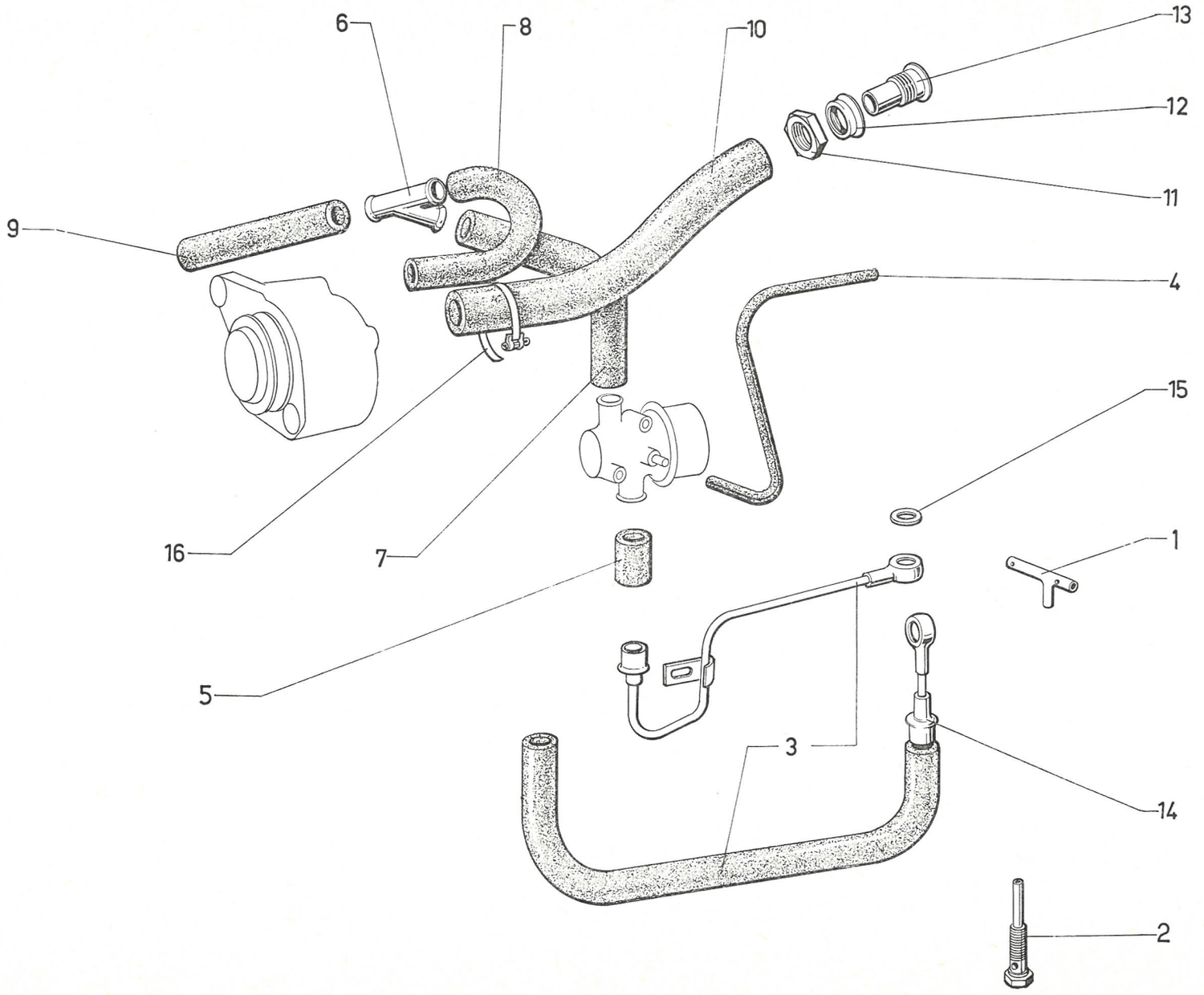

I	NUMÉROS	K	USA CDN	Anti-pollution échappement	Entgiftungsantage für Motorabgase	Basic exhaust emission control	Escape anti-polución	Scarico anti-polluzione
1	DX 184-55 A	1	Sauf DV.	Diffuseur d'air.	Luftzerstäuber.	Air nozzle.	Difusor de aire.	Diffusore d'aria.
2	DV 184-88	1	⌀ 9 × 125 - L 60 - DV.	Vis.	Schraube.	Screw.	Tornillo.	Vite.
	DX 184-59	1	⌀ 9 × 125 - L 112,5 - Sauf DV.	Vis avec tube.	Schraube mit Rohr.	Screw with pipe.	Tornillo con tubo.	Vite con tubo.
3	DV 184-50	1	⌀ int. 15,5 - entr. 174 - DV.	Tube caoutchouc.	Gummirohr.	Rubber tube.	Tubo de caucho.	Tubo di gomma.
	DX 184-61 A	1	Sauf DV.	Tube d'arrivée d'air.	Rohr für Luftzufuhr.	Air inlet tube.	Tubo de entrada de aire.	Tubo d'entrata d'aria.
4	DV 184-86 A	1	4 × 9 × 250 - Sauf DV.	Tube caoutchouc :	Gummirohr :	Rubber tube:	Tubo de caucho :	Tubo di gomma :
	2 D 5 410 386 U	1	4 × 9 × 480 - DV.	–	–	–	–	–
5	DX 184-91	1	15,5 × 21,5 × 65 - Sauf DV.	Tube caoutchouc.	Gummirohr.	Rubber tube.	Tubo de caucho.	Tubo di gomma,
6	DV 184-93	1	⌀ 14 × 16 - L 68.	Raccord 3 voies.	Dreiwegeverbindung.	3 ways union.	Racor 3 vias.	Raccordo a 3 vie.
7	DV 184-94 C	1		Tube caoutchouc coudé.	Gummirohr, gekrümmt.	Rubber tube elbowed.	Tubo de caucho acodado.	Tubo di gomma a gomito.
8	DV 184-94	1	15,5 × 25,5 × 155.	Tube caoutchouc.	Gummirohr.	Rubber tube.	Tubo de caucho.	Tubo di gomma.
9	DV 184-94 A	1	15,5 × 25,5 × 220 - DV.	Tube caoutchouc :	Gummirohr :	Rubber tube:	Tubo de caucho :	Tubo di gomma :
	DX 184-94 A		15,5 × 25,5 × 272 - Sauf DV.	–	–	–	–	–
10	DV 184-95	1	15,5 × 29,5 - entr. 297.	Tube caoutchouc.	Gummirohr.	Rubber tube.	Tubo de caucho.	Tubo di gomma.
11	0 D 5 419 308 X *DV 184-96*	1	H 22 × 125.	Écrou.	Mutter.	Nut.	Tuerca.	Dado.
12	1 D 5 419 307 L *DV 184-97*	1	22 × 38 × 6.	Cuvette.	Teller.	Cup.	Cubeta.	Scodellino.
13	1 D 5 419 306 A *DV 184-98*	1	⌀ 22 × 125 - L 44.	Tube acier.	Stahlrohr.	Steel tube.	Tubo acero.	Tubo acciaio.
14	DV 184-52		⌀ 16 - DV.	Tube-raccord.	Verbindungsrohr.	Union pipe.	Tubo de racor.	Tubo di raccordo.
15	ZD 9241 700 U	2	9,2 × 14 × 1,1.	Joint cuivre de raccord.	Kupferdichtung für Verbindung.	Copper joint for union.	Junta de cobre del racor.	Guarn. di rame del raccordo.
		2	Sauf DV.	Joint cuivre de diffuseur.	Kupferdichtung für Zerstäuber.	Copper joint for nozzle.	Junta de cobre del difusor.	Guarn. di rame del diffusore.
16	ZD 9287 600 U	2	L 295.	Collier :	Schelle :	Collar:	Collar :	Fascetta :
	ZD 9299 100 U	8	L 225.	–	–	–	–	–

I	NUMÉROS	K	USA CDN	Anti-pollution échappement Pompe à air	Entgiftungsanlage für Motorabgase Entlüftungspumpe	Basic exhaust emission control Air pump	Escape anti-polución Bomba de aire	Scarico anti-polluzione Pompa dell'aria
1	DV 184-1 A	1		Pompe à air (sans poulie).	Pumpe (ohne Riemenscheibe).	Air pump (without pulley).	Bomba de aire (sin polea).	Pompa dell'aria (senza puleggia).
2	DV 184-2	1	2 ⌀ 15,9.	Valve de dérivation.	Ableitventil.	Gulp valve.	Valvula de derivación.	Valvola di derivazione.
3	1 D 5 401 964 A	1		Support avec palier.	Träger mit Lager.	Bracket with bush.	Soporte con casquillo.	Supporto con cuscinetto.
4	DV 184-79 A	1	4 ⌀ 37,5.	Répartiteur d'air.	Luftverteiler.	Air distributor.	Repartidor de aire.	Ripartitore aria.
5	DV 184-81	1	3 ⌀ 8 (1 ⌀ F 1/2").	Tube d'injection d'air.	Lufteinlassrohr.	Air injection pipe.	Tubo de inyección de aire.	Tubo d'iniezione aria.
6	DV 184-3	1	⌀ 15,9 - L 65,2.	Valve anti-retour.	Rücklaufsperrventil.	Check valve.	Valvula anti-retorno.	Valvola anti-ritorno.
7	DV 184-56 A	1	⌀ ext. 101.	Poulie.	Riemenscheibe.	Pulley.	Polea.	Puleggia.
8	DV 184-65	1	L 142.	Tendeur de courroie.	Keilriemenspanner.	Belt tensioner.	Tensor de polea.	Tendicinghia.
9	DV 184-77 A	1	4 ⌀ 39.	Joint de répartiteur.	Dichtung für Verteiler.	Distributor gasket.	Junta de repartidor.	Guarnizione per ripartitore.
10	DV 184-72 B	1	2 ⌀ - entr. 62.	Support de valve de dérivation.	Träger für Ableitventil.	Bracket for gulp valve.	Soporte de valvula de derivación.	Supporto per valvula di derivazione.
11	DV 184-80	1	3 ⌀ 8.	Joint.	Dichtung.	Gasket.	Junta.	Guarnizione.
12	DV 184-66	1	⌀ 7 × 100.	Patte avec entretoise.	Lasche mit Abstandsring.	Bracket with spacer.	Pata con separador.	Staffa con distanziale.
13	1 D 5 401 966 X	1		Support et plaque graduée.	Träger und Plakette mit Einteilung.	Bracket with graduated plate.	Soporte con placa graduada.	Supporto con placca graduata.
14	DX 184-74	4	⌀ 11 × 100.	Injecteur d'air.	Lufteinlassdüse.	Air injector.	Inyector de aire.	Iniettore aria.
15	DV 184-102	4	TH 5/16".	Vis.	Schraube.	Screw.	Tornillo.	Vite.
16	DV 184-101	1	TH 8 × 125 - L 86.	Axe.	Bolzen.	Pin.	Eje.	Perno.
17	ZD 9371 900 U	1	TH 7 × 20.	Vis de support pompe.	Schraube.	Screw.	Tornillo.	Vite.
18	DV 184-102 A	1	TH 5/16".	Vis.	Schraube.	Screw.	Tornillo.	Vite.
19	DV 184-57 A	1		Entretoise.	Abstandsstück.	Spacer.	Separador.	Distanziale.

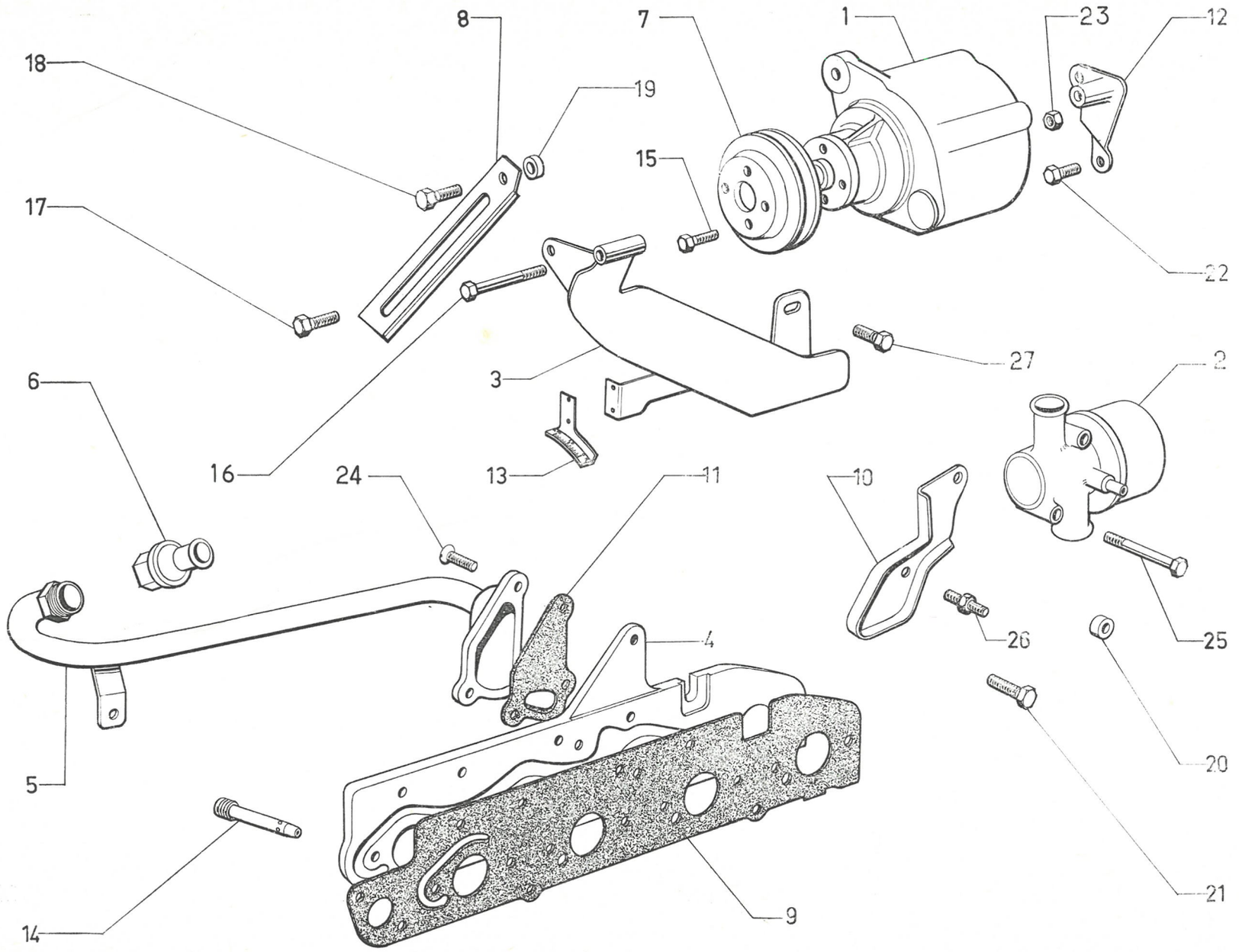

611

2-184/2

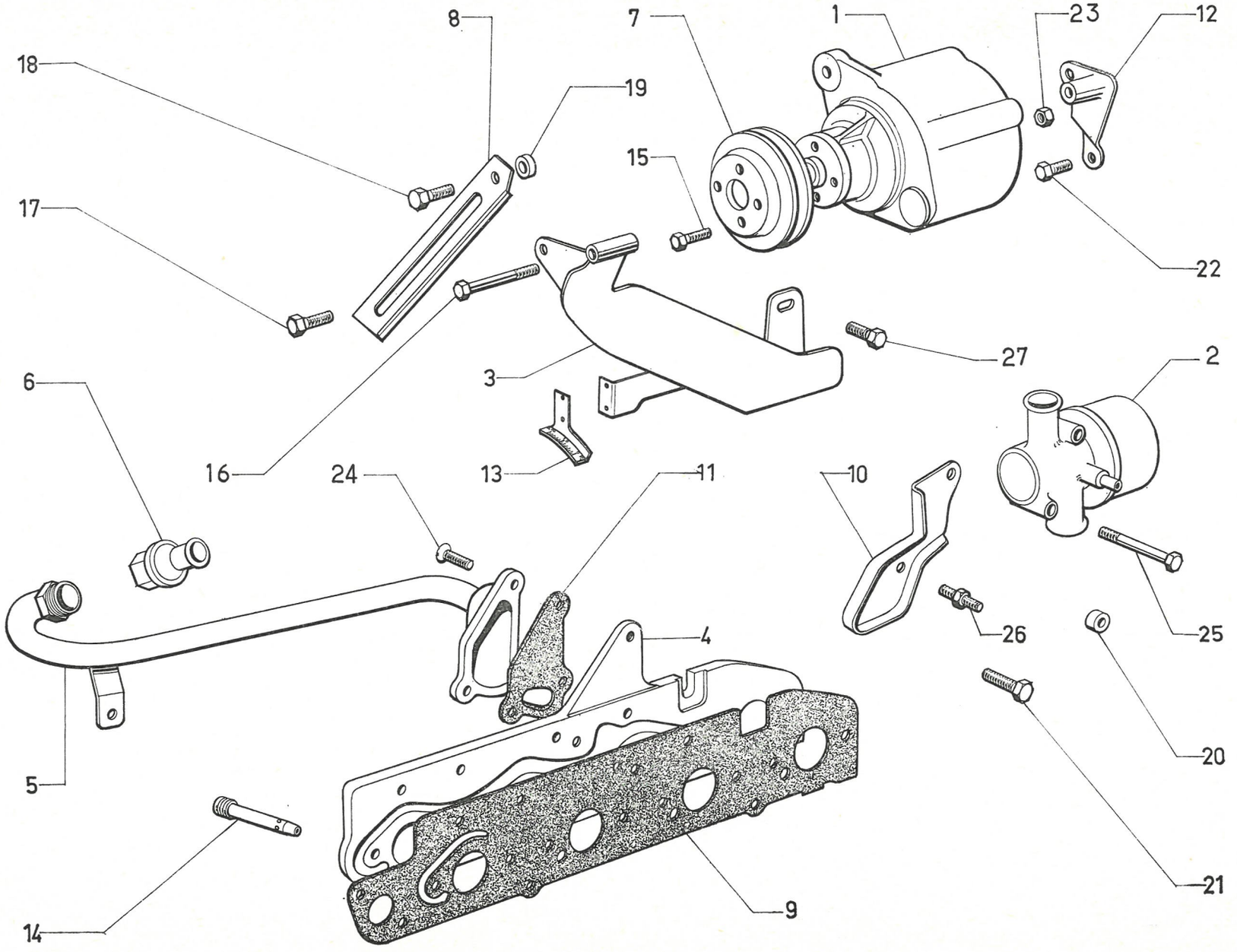

611

I	NUMÉROS	K	USA CDN	Anti-pollution échappement Pompe à air *(Suite)*	Entgiftungsanlage für Motorabgase Entlüftungspumpe *(Forts.)*	Basic exhaust emission control Air pump *(Cont.)*	Escape anti-polución Bomba de aire *(Cont.)*	Scarico anti-polluzione Pompa dell' aria *(Cont.)*
20	DV 184-57	2	6,5 × 12 × 5.	Entretoise.	Abstandsstück.	Spacer.	Separador.	Distanziale.
21	ZD 9372 000 W	2	TH 7 × 25.	Vis.	Schraube.	Screw.	Tornillo.	Vite.
22	ZD 9345 030 W	1	TH 7 × 16.	Vis de tirant de pompe.	Schraube.	Screw.	Tornillo.	Vite.
23	ZD 9524 200 U	1	H 8 × 125.	Écrou.	Mutter.	Nut.	Tuerca.	Dado.
24	ZC 9621 526 U	3	TF 7 × 15.	Vis.	Schraube.	Screw.	Tornillo.	Vite.
25	ZD 9369 500 U	2	TH 6 × 50.	Vis.	Schraube.	Screw.	Tornillo.	Vite.
26	DX 184-49	1	2 ⌀ 7 × 100 - L 54 - DX - DJ - DJF.	Vis colonnette.	Stehbolzen.	Shouldered screw.	Tornillo espadillado.	Vite a colonetta.
27	ZD 9345 100 U	3	TH 7 × 18.	Vis de support pompe.	Schraube.	Screw.	Tornillo.	Vite.
	ZD 9238 800 U	3	7,2 × 14.	Rondelle de tube d'injecteur.	Scheibe.	Washer.	Arandela.	Rondella.
	ZD 9251 400 U	2	7,3 × 12.	Rondelle de support valve.	Scheibe.	Washer.	Arandela.	Rondella.

I	NUMÉROS	K	Sauf (IE)	Circuit d'allumage	Zündanlage	Ignition circuit	Circuito de encendido	Circuito d'accensione
1				Allumeur :	Verteiler :	Distributor:	Distributor :	Sprinterogeno :
	DX 211-021 A	1	« Ducellier » - DX - DJ - DJF → 7/72. DP 7/72 →.	–	–	–	–	–
	DV 211-230 A	1	« Ducellier » - DV → 7/72. DX - DJ - DJF 7/72 →.	–	–	–	–	–
	DY 211-231 A	1	« Ducellier » - DY - DT - DLF. DV 7/72 →.	–	–	–	–	–
	DX 211-022 A	1	« S.E.V. » - DX - DJ - DJF R.p. 5 422 670 R → 3/72.	–	–	–	–	–
	2 D 5 422 670 R	1	« S.E.V. » - DX - DJ - DJF 3/72 → 7/72. DP 7/72 →.	–	–	–	–	–
	DV 211-232 A	1	« S.E.V. » - DV → 3/72 R.p. 5 422 674 J.	–	–	–	–	–
	2 D 5 422 674 J	1	« S.E.V. » - DV 3/72 → 7/72. DX - DJ - DJF 7/72 →.	–	–	–	–	–
	DY 211-232 A	1	« S.E.V. » - DY - DT - DLF R.p. 5 422 672 M → 3/72.	–	–	–	–	–
	2 D 5 422 672 M	1	« S.E.V. » DY - DT - DLF 3/72 →. DV 7/72 →.	–	–	–	–	–
2	DX 211-019	1		Boîtier.	Verteilergehaüse.	Housing.	Caja.	Scatola.
3				Condensateur :	Kondensator :	Condenser:	Condensador :	Condensatore :
	DX 211-202 A	1	« Ducellier ».	–	–	–	–	–
	DX 211-203 A	1	« S.E.V. » → 3/72.	–	–	–	–	–
	1 D 5 422 676 F	1	« S.E.V. » 3/72 →.	–	–	–	–	–
4				Tête d'allumeur :	Verteilerkopf :	Distributor head:	Tapa del distributor :	Calotta spinterogeno :
	DX 211-15 A	1	« S.E.V. » → 3/72.	–	–	–	–	–
	1 D 5 422 678 C	1	« S.E.V. » 3/72 →.	–	–	–	–	–
	DX 211-215 A	1	« Ducellier ».	–	–	–	–	–

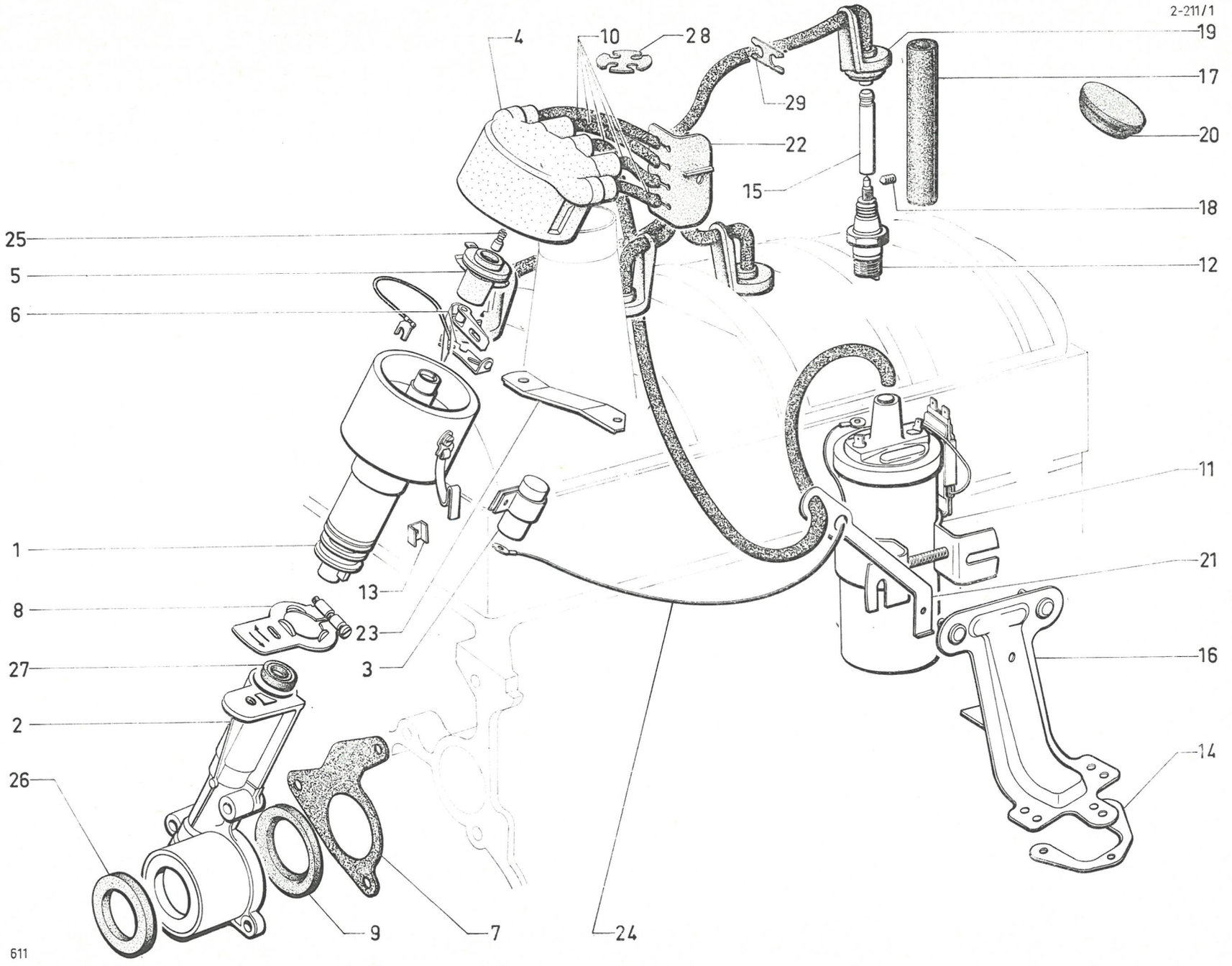
2-211/1
4
10
28
19
17
29
20
22
15
18
25
12
5
6
11
1
21
13
8
23
3
16
27
2
14
26
9
7
24
611

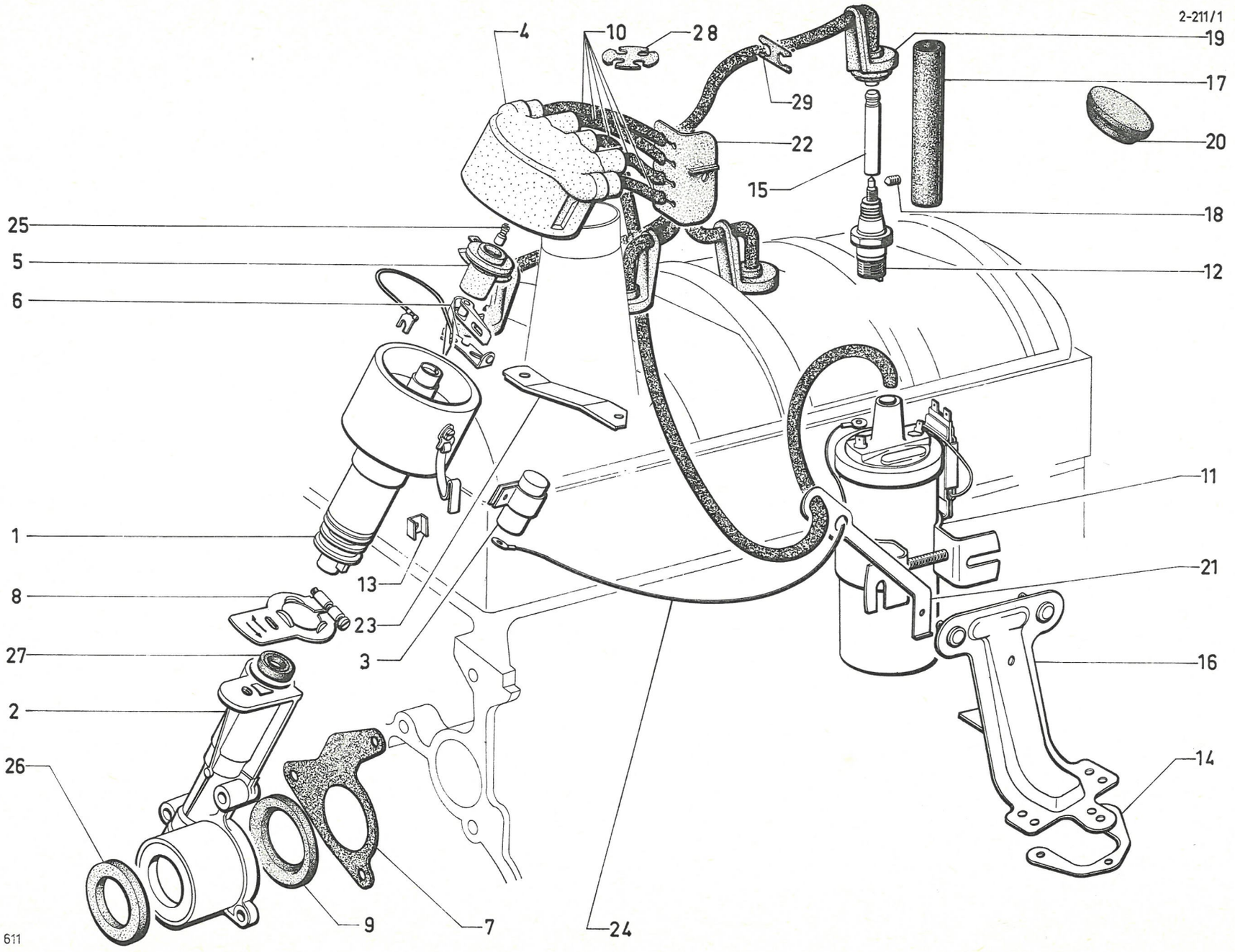
2-211/1
4
10
28
19
17
29
20
22
15
18
25
5
12
6
11
1
13
21
8
23
3
27
16
2
26
14
9
7
24
611

I	NUMÉROS	K	Sauf (IE)	Circuit d'allumage *(Suite)*	Zündanlage *(Forts.)*	Ignition circuit *(Cont.)*	Circuito de encendido *(Cont.)*	Circuito d'accensione *(Cont.)*
5				Rotor :	Verteilerstück :	Rotor:	Rotor :	Spazzola rotante :
	DM 211-16	1	« Ducellier ».	–	–	–	–	–
	DM 211-16 B	1	« Ducellier » - R.p. 5 428 390 P.	– (radio).	– (Radio).	– (radio).	– (radio).	– (radio).
	1 D 5 428 390 R	1	« Ducellier ».	– (radio).	– (Radio).	– (radio).	– (radio).	– (radio).
	DX 211-16 A	1	« S.E.V. » → 3/72.	–	–	–	–	–
	GX 06 151 01 A	1	« S.E.V. » 3/72 →.	–	–	–	–	–
	DX 211-16 A	1	« S.E.V. » → 3/72.	–	–	–	–	–
	DX 211-16 B	1	« S.E.V. » → 3/72.	– (radio).	– (Radio).	– (radio).	– (radio).	– (radio).
	GX 06 151 01 B	1	« S.E.V. » 3/72 →.	–	–	–	–	–
	1 D 5 422 754 D	1	« S.E.V. » 3/72 →.	– (radio).	– (Radio).	– (radio).	– (radio).	– (radio).
6				Rupteur :	Unterbrecher :	Contact breaker:	Ruptor :	Ruttore :
	DM 211-17	1	« Ducellier ».	–	–	–	–	–
	DY 211-217 A	1	« S.E.V. » → 3/72.	–	–	–	–	–
	1 D 5 422 677 S	1	« S.E.V. » 3/72 →.	Boîte à rupteur.	Unterbrechergehäuse.	Contact breaker box.	Caja-ruptor.	Scatola-ruttore.
7	DD 211-40	1	1 ⌀ 42 - 3 ⌀ 8.	Joint.	Dichtung.	Gasket.	Junta.	Guarnizione.
8	DX 211-61	1		Levier d'allumeur.	Hebel f. Verteiler.	Distributor lever.	Leva de encendido.	Leva del spinterogeno.
9	DX 211-116	1	33 × 45 × 55 × 5.	Joint.	Dichtung.	Seal.	Junta.	Guarnizione.
10				Faisceau de fils de bougie et HT de bobine :	Kabelbündel für Zünd-kerzen u. Spule (H. Sp.):	Set of leads f. plugs and coil (heigh voltage):	Haz de hilos de bujias y bobina (alta tension) :	Fascio cavi per candele e bobina (alta tensione) :
	DX 212-04 C	1		–	–	–	–	–
	DX 212-029 A	1	BW.	–	–	–	–	–
11	1 G 5 414 438 M	1	« Ducellier ».	Bobine :	Zündspule :	Ignition coil:	Bobina :	Bobina :
	1 G 5 412 977 G	1	« S.E.V. ».	–	–	–	–	–
12			⌀ 4 × 70.	Bougie :	Zündkerze :	Sparking plug:	Bujia :	Candela :
	1 D 5 416 221 T *DS 212-7 D*	4	« Marchal » (35 B).	–	–	–	–	–
	1 D 5 433 737 J	4	« Marchal » (35/1).	–	–	–	–	–
	1 D 5 416 222 D *DS 212-7 F*	4	« AC » (42 FF).	–	–	–	–	–
	DX 212-7 A	4	« Champion » (L 87 Y).	–	–	–	–	–
	AZ 212-7 A	4	« Bosch » (W 225 T 1) - DP - DX - DJ - DJF.	–	–	–	–	–
	DY 212-207 A	4	« Bosch » (W 225 T 35) - DV - DT - DY - DLF.	–	–	–	–	–
	DV 212-207 A	4	« Lodge » (HNY).	–	–	–	–	–
	1 D 5 403 277 X	4	« Eyquem » (705 S) - DP - DX - DJ - DJF.	–	–	–	–	–
	DX 212-7 C	4	« Golden » (H) - DP - DX - DJ - DJF.	–	–	–	–	–

I	NUMÉROS	K	Sauf (IE)	Circuit d'allumage *(Suite)*	Zündanlage *(Forts.)*	Ignition circuit *(Cont.)*	Circuito de encendido *(Cont.)*	Circuito d'accensione *(Cont.)*
13		1		Jeu de pièces borne :	Anschlussklemmenteile :	Set of terminal parts:	Conjunto de borne :	Insieme morsetto :
	DX 211-206 A		« Ducellier ».	–	–	–	–	–
	DX 211-207 A		« S.E.V. ».	–	–	–	–	–
14	DF 212-52	1		Plaque de support.	Blech f. Spulenträger.	Counterplate.	Plaqueta del soporte.	Piastrina di supporto.
15	1 D 5 416 220 G *DX 212-72 B*	4	⌀ 4 × 70 - L 53.	Tige de bougie.	Verb.-Stange f. Zündkerze.	Stem f. plug.	Varilla para bujia.	Asta per candela.
16	DS 212-73 D	1		Support de bobine.	Träger f. Zündspule.	Bracket f. coil.	Soporte de bobina.	Supporto per bobina.
17	DX 212-77	4	13 × 15 × 105.	Protecteur.	Abschirm. f. Zündkerze.	Plug protection.	Protector de bujia.	Protettore per candela.
19	DX 212-113 A	4		Bouchon puits de bougie.	Stopfen f. Kerzenschacht.	Grommet f. plug recess.	Tapón de pozo de bujia.	Tappo per allog. candela.
20	DS 212-115 A	1	⌀ 40.	Bouchon sur auvent.	Stopfen a. Windfangblech.	Plug on scuttle.	Tapón de salpicadero.	Tappo sulla traversa.
21	DX 212-140	1		Support de fil avec œillets.	Halterung f. Kabel (mit Ösen).	Lead support with eyelets	Soporte de hilos con pasacables.	Supporto per cavetti con passafili.
22	DX 212-248 A	1		Support de fil.	Halterung f. Kabel.	Lead support (on plate).	Soporte de hilos.	Supporto per cavetti.
23	DX 212-142	1		Patte sur couvre-culasse :	Lasche am Zylinderkopfdeckel :	Plate on cyl. head cover:	Pata sobre cubre-culata :	Staffa coperchio testata :
	DX 212-292 A	1	BW.	–	–	–	–	–
24	DX 511-278 A	1	L 415.	Fil de bobine à rupteur.	Kabel, von Zündspule zum Unterbrecher.	Wire, from coil to contact.	Hilo, de bobina a ruptor.	Cavetto, da bobina a ruttore.
25		1		Ensemble charbon ressort:	Kohle u. Feder insgesamt :	Brush a. spring assy:	Conjunto escobilla y muelle :	Insieme di spazzola e molla :
	DX 211-100 A		« S.E.V. ».	–	–	–	–	–
	DX 9211-900 A		« Ducellier ».	–	–	–	–	–
26	ZC 9612 629 U	1	29 × 46 × 10.	Bague du boîtier.	Dichthülse f. Gehäuse.	Sealing bush.	Anillo de caja.	Boccola della scatola.
27	ZC 9612 638 U	1	9 × 16 × 5.	Bague du boîtier.	Dichthülse f. Gehäuse.	Bush f. housing.	Anillo de caja.	Boccola della scatola.

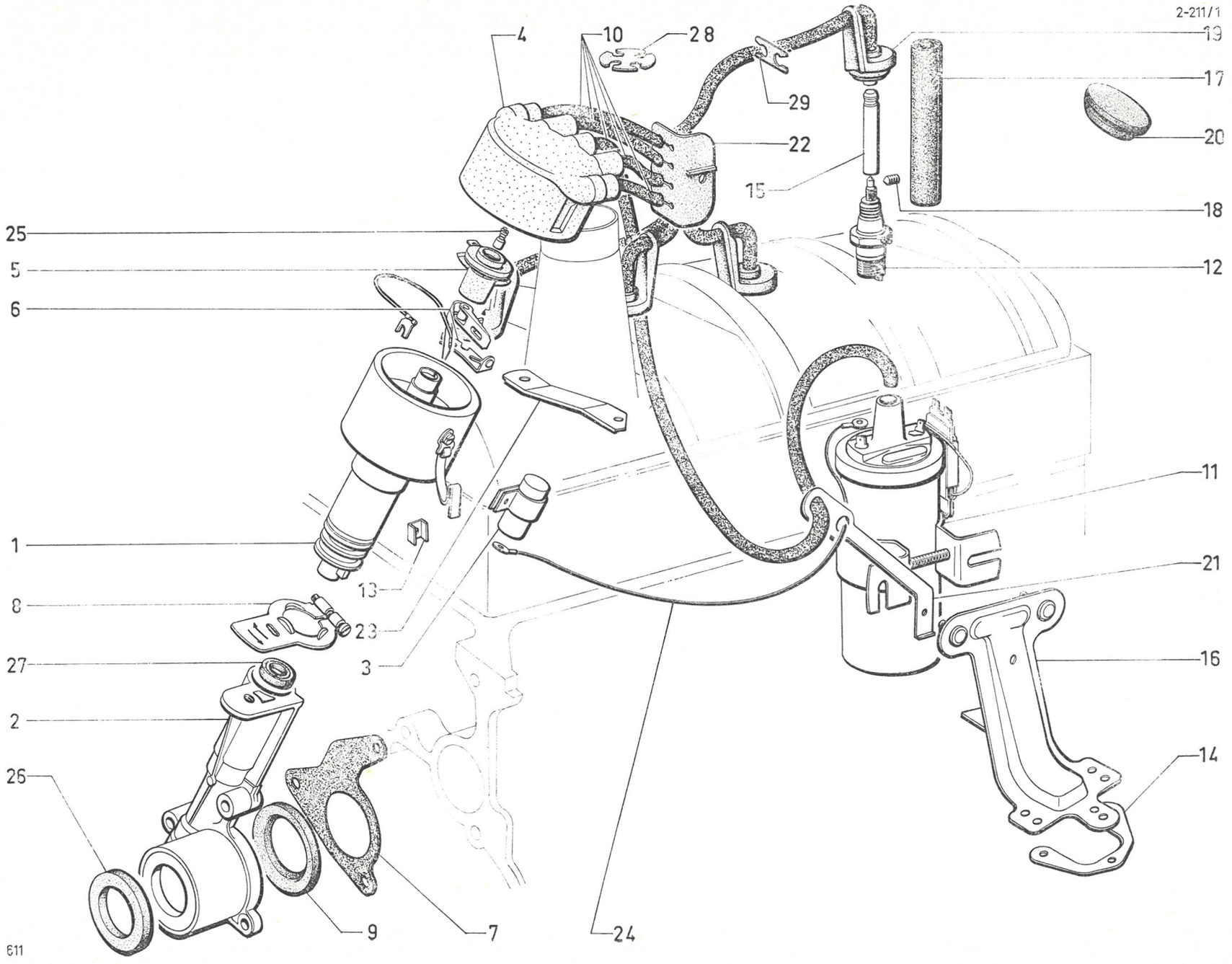
2-211/1
4
10
28
29
22
15
19
17
20
18
12
25
5
6
1
13
23
3
8
27
2
26
9
7
24
11
21
16
14
611

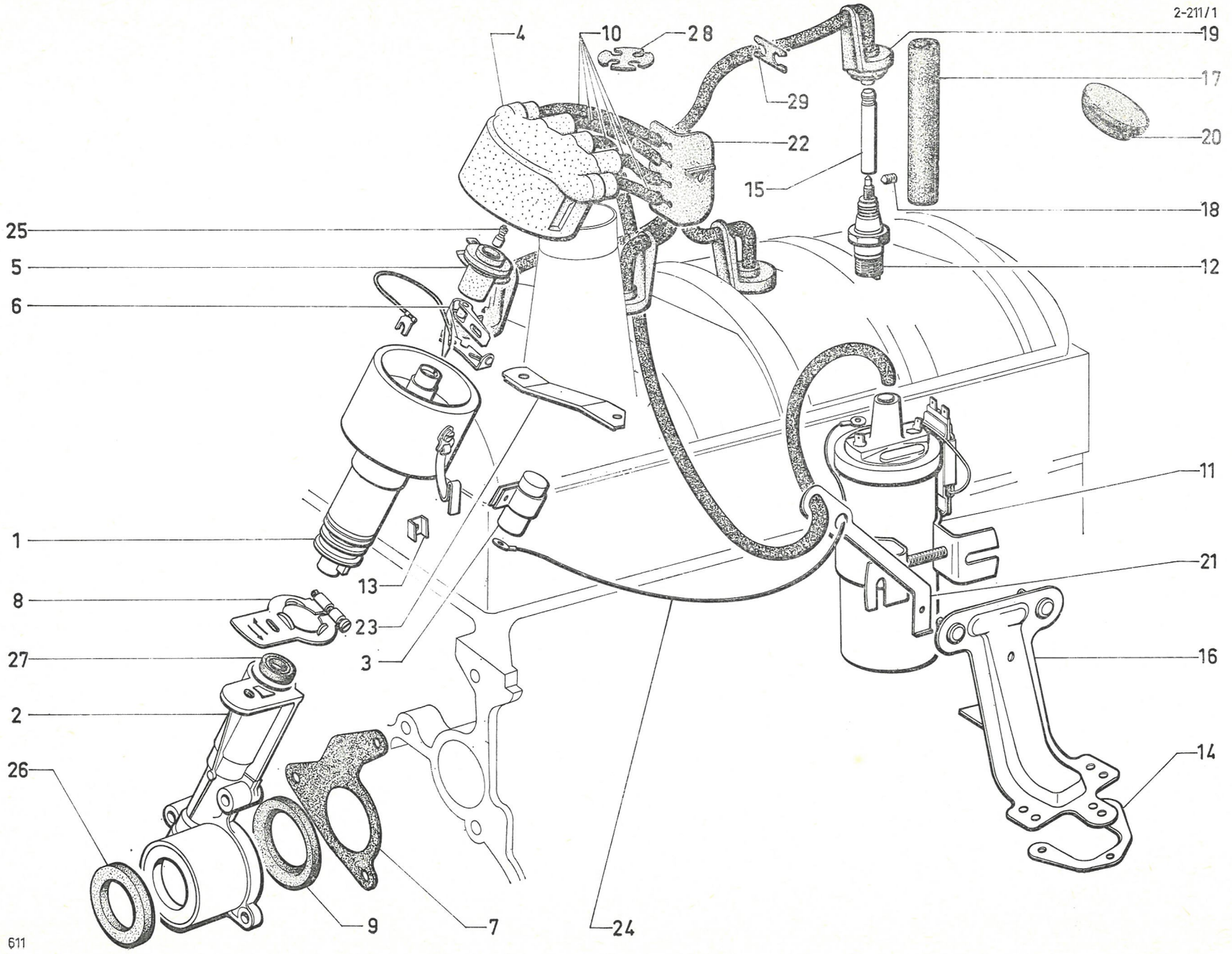
2-211/1
4
10
28
19
17
29
20
22
15
18
25
5
12
6
11
1
13
21
8
23
3
27
16
2
26
14
9
7
24
611

I	NUMÉROS	K	Sauf (IE)	Circuit d'allumage (Suite)	Zündanlage (Forts.)	Ignition circuit (Cont.)	Circuito de encendido (Cont.)	Circuito d'accensione (Cont.)
28	GX 06 108 01 A	1	4 voies.	Plaquette de groupement des fils :	Halter f. Kabel :	Support plate f. leads:	Plaqueta para hilos :	Piastrina per cavetti :
29	1 D 5 412 344 B *DX 212-286 A*	1	2 voies.	–	–	–	–	–
	1 D 5 422 675 V	1	« S.E.V. » 3/72 → .	Support de condensateur.	Halterung f. Kondensator.	Condenser bracket.	Soporte de condensador.	Supporto condensatore.
	ZD 9366 030 W	3	TH 5 × 14.	Vis de support.	Schraube f. Träger.	Support screw.	Tornillo de soporte.	Vite per supporto.
	ZD 9366 900 W	1	TH 5 × 35.	Vis de levier.	Schraube f. Hebel.	Screw f. lever.	Tornillo de leva.	Vite per leva.
	ZD 9372 000 W	1	TH 7 × 25.	Vis de boîtier.	Schraube f. Gehäuse.	Screw f. housing.	Tornillo de caja.	Vite per scatola.
	ZD 9372 200 W	2	TH 7 × 40.	Vis de boîtier.	Schraube f. Gehäuse.	Screw f. housing.	Tornillo de caja.	Vite per scatola.
	ZC 9616 139 W	1	⌀ 7 × 25.	Goujon de levier.	Stehbolzen f. Hebel.	Stud f. lever.	Esparrago de leva.	Prigioniero per leva.
	ZD 9525 900 W	2	H 5 × 80.	Écrou de support de fil.	Mutter f. Kabelhalterung.	Nut f. lead support.	Tuerca de soporte de hilos.	Dado per supporto cavetti.
	ZD 9126 100 W	1	5 × 80.	Écrou carré du levier.	Vierkantmutter f. Hebel.	Square nut f. lever.	Tuerca cuadrada de leva.	Dado quadr. per leva.
	ZD 9233 400 U	1	Cr 5,2 × 9,4.	Rondelle du levier.	Scheibe.	Washer.	Arandela.	Rondella.
	ZD 9248 200 U	4	7,5 × 14.	Rondelle du boîtier et du levier.	Scheibe.	Washer.	Arandela.	Rondella.
	ZD 9526 100 Z	1	H 7 × 100.	Écrou du levier.	Mutter f. Hebel.	Nut f. lever.	Tuerca de leva.	Dado per leva.
	ZD 9250 230 U	1	TR 5 × 12,5.	Vis de support de fil.	Schraube für Kabelhalter.	Screw f. lead support.	Tornillo de soporte de hilos.	Vite per supporto cavetti.
	ZD 9290 400 U	1	Co 7,2 × 14,2.	Rondelle du levier.	Scheibe f. Hebel.	Washer f. lever.	Arandela de leva.	Rondella per leva.

I	NUMÉROS	K	Sauf (IE)	Circuit d'allumage *(Suite)*	Zündanlage *(Forts.)*	Ignition circuit *(Cont.)*	Circuito de encendido *(Cont.)*	Circuito d'accensione *(Cont.)*
			(USA) (CDN)	**Pièces spéciales**	**Spezialteile**	**Special parts**	**Piezas especiales**	**Pezzi speciali**
1				Allumeur :	Verteiler :	Distributor:	Distribuidor :	Spinterogeno :
	DV 211-234 A	1	« S.E.V. » - DV → 3/72.	–	–	–	–	–
	2 D 5 422 673 Y	1	« S.E.V. » - DV 3/72 →.	–	–	–	–	–
	DX 211-235 A	1	« S.E.V. » - DX - DJ - DJF R.p. 5 422 671 B → 3/72.	–	–	–	–	–
	2 D 5 422 671 B	1	« S.E.V. » - DX - DJ - DJF 3/72 →.	–	–	–	–	–
12	DS 212-76	4	« Champion » (L 92 Y).	Bougie.	Zünkerze.	Sparking plug.	Bujia.	Candela.
15	DX 212-238 A		⌀ 4 × 70 - L 53 - 1 ⌀ M 3 × 50.	Tige de bougie (avec épaulement).	Verbindungsstange (mit Abfasung).	Stem f. sparking plug (with shouldering).	Varilla para bujia (con espadillamento).	Asta per candela (a spalla).
18	DS 212-283 A		⌀ 3 × 50.	Vis de tige.	Schraube f. Verb-Stange.	Screw f. stem.	Tornillo de varilla.	Vite per asta.

I	NUMÉROS	K	DX - DJ (IE)	Circuit d'allumage	Zündanlage	Ignition system	Circuito de encendido	Circuito d'accensione
1	DX 211-201 A	1	« Bosch » → 10/71 R.p. 5 413 467 H.	Allumeur avec déclencheur :	Verteiler mit Auslösekontakten :	Distributor with impulse release:	Distributor con generador de impulsos :	Spinterogeno con generatore d'impulsi :
	2 D 5 413 467 H	1	« Bosch » 10/71 → .	–	–	–	–	–
2	DX 211-019	1		Boîtier.	Verteilergehäuse.	Casing for distributor.	Caja.	Scatola.
3	DD 211-40	1	⌀ 42 - 3 ⌀ 8.	Joint de boîtier.	Dichtung f. Gehäuse.	Joint for casing.	Junta de la caja.	Guarn. della scatola.
4	DX 211-61	1		Levier.	Hebel.	Lever.	Leva.	Leva.
5	DX 211-116	1	33 × 45 × 55 × 5.	Joint.	Dichtung.	Joint.	Junta.	Guarnizione.
6	DX 211-208 A	1	→ 10/71.	Condensateur :	Kondensator :	Condenser:	Condensador :	Condensatore :
	1 D 5 413 468 U		10/71 → .	–	–	–	–	–
7	DX 211-212 A	1	→ 10/71.	Rupteur :	Unterbrecher :	Contact breaker:	Ruptor :	Ruttore :
	1 D 5 422 564 N		10/71 → .	–	–	–	–	–
8	DX 211-216 A	1	→ 10/71.	Tête :	Verteilerkopf :	Distributor head:	Tapa distributor :	Calotta dello spinterogeno :
	1 D 5 413 469 E	1	10/71 → .	–	–	–	–	–
9	DX 211-239 A	1		Rotor.	Verteilerstück.	Distribution rotor.	Rotor.	Spazzola rotante.
10	DX 211-240 A	1		Tiroir déclencheur d'impulsion.	Kontakteinschub für Verteiler.	Impulse release device.	Cajilla generadora de impulsos.	Cassetto generatore d'impulsi.
11	DX 212-025 A	1		Faisceau de fils de bougie et d'allumeur à bobine.	Kabelbündel f. Zündkerzen und Spule.	Set of leads for plugs and coil.	Haz de hilos de bujias y bobina.	Fascio cavetti per candele e bobina.
12			⌀ 4 × 70.	Bougie :	Zündkerze :	Sparking plug:	Bujia :	Candela :
	1 D 5 416 221 T *DS 212-7 D*	4	« Marchal » (35 B).	–	–	–	–	–
	1 D 5 433 737 J	4	« Marchal » (35/1).	–	–	–	–	–
	1 D 5 416 222 D *DS 212-7 F*	4	« AC » (42 FF).	–	–	–	–	–
	DX 212-7 A	4	« Champion » (L 87 Y).	–	–	–	–	–
	DY 212-207 A	4	« Bosch » (W 225 T 35).	–	–	–	–	–
	1 D 5 403 277 X	4	« Eyquem » (705 S).	–	–	–	–	–
13	GX 06 108 01 A	1	4 voies.	Plaquette groupement de fils.	Halter f. Kabel.	Support plate for leads.	Plaqueta de agrupación de hilos.	Placchetta di supporto per cavetti.
14	1 D 5 412 344 B *DX 212-286 A*	1	2 voies.	Plaquette groupement de fils.	Halter f. Kabel.	Support plate for leads.	Plaqueta de agrupadión de hilos.	Placchetta di supporto per cavetti.

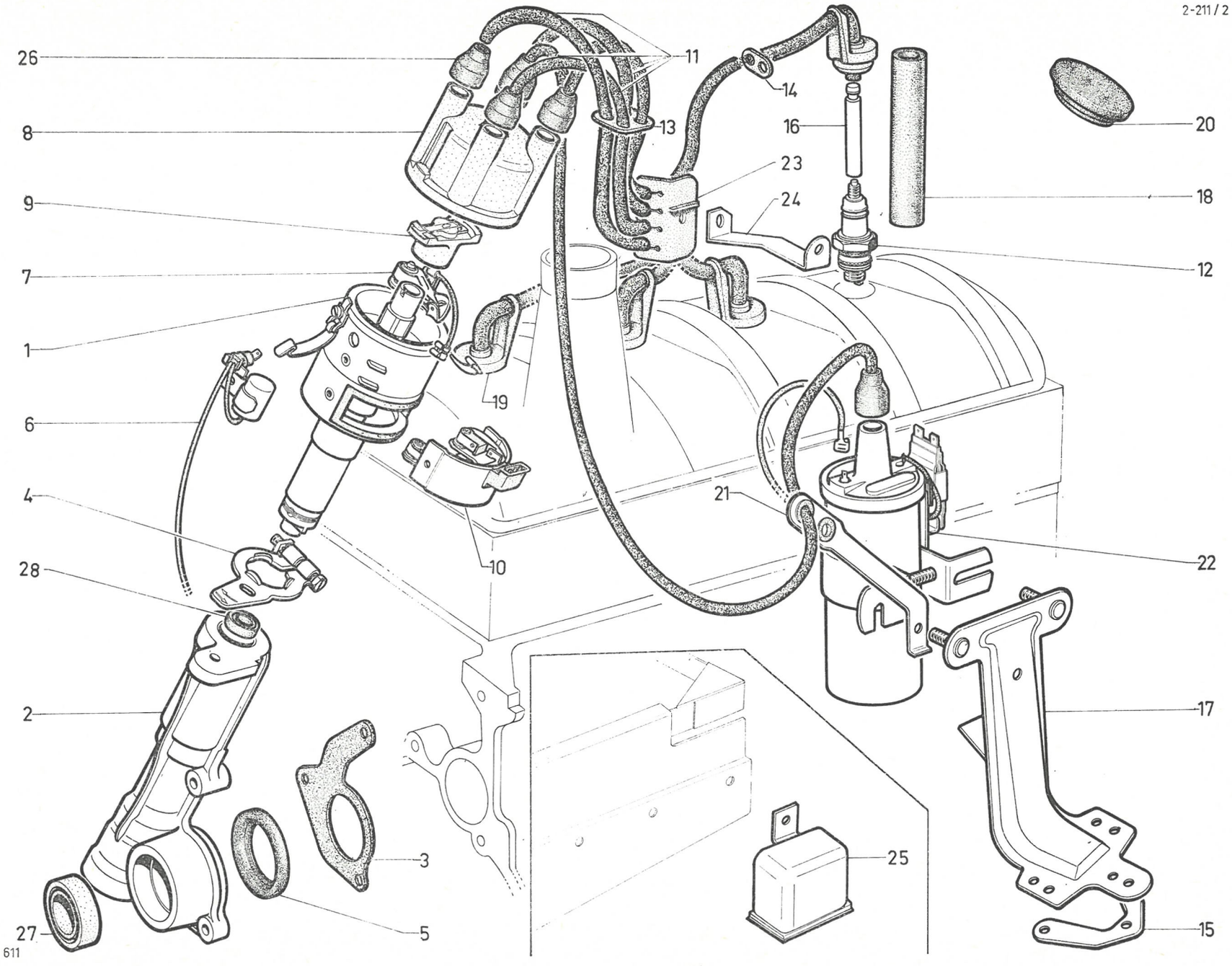
2-211/2
26
11
14
8
13
16
20
23
9
24
18
7
12
1
19
6
21
4
10
22
28
2
17
3
25
27
5
15
611

2-211 / 2

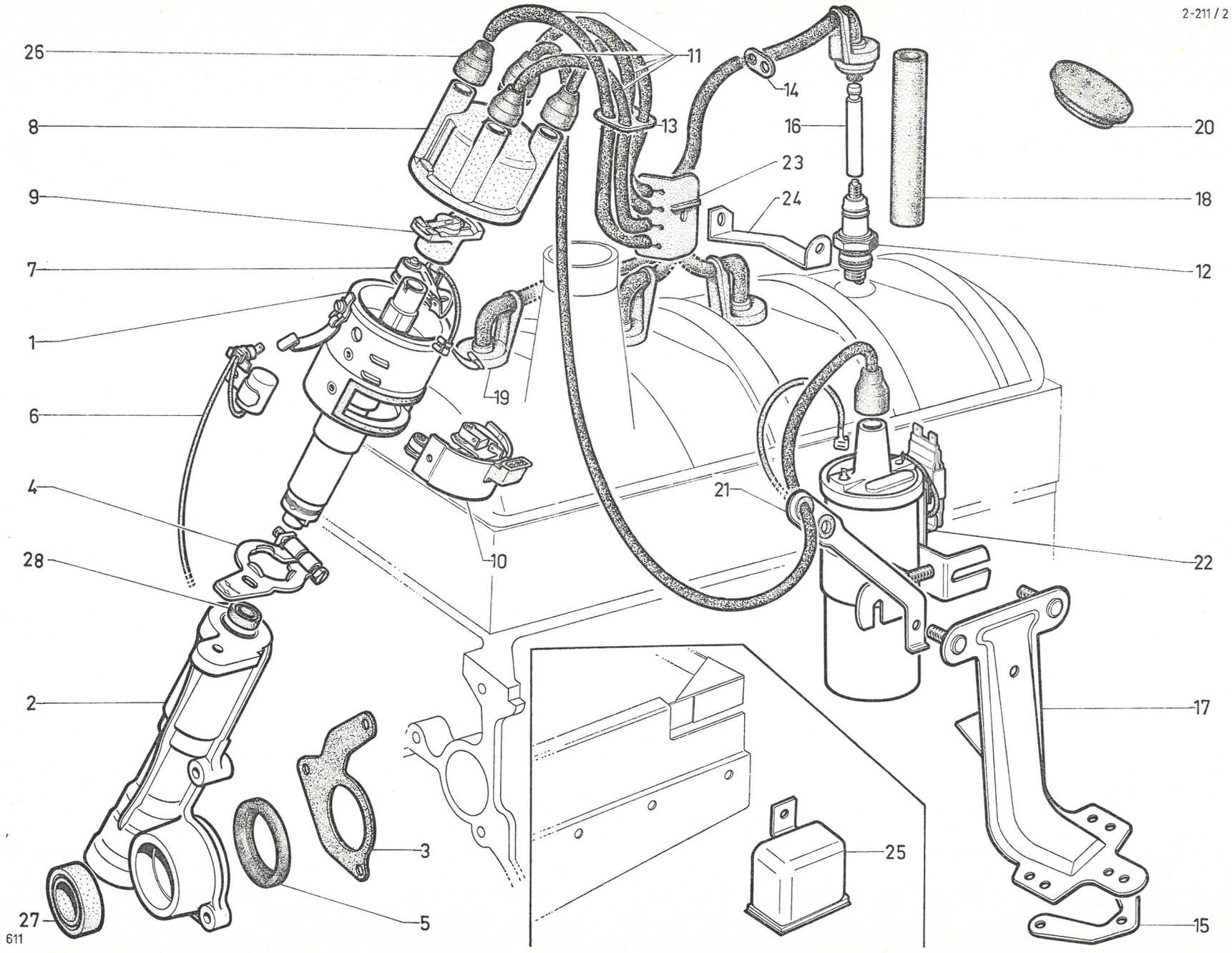

611

I	NUMÉROS	K	DX - DJ (IE)	Circuit d'allumage (Suite)	Zündanlage (Forts.)	Ignition system (Cont.)	Circuito de encendido (Cont.)	Circuito d'accensione (Cont.)
15	DF 212-52	1		Plaque support de bobine.	Blech f. Zündspulenträger.	Support plate for ignition coil.	Placa de soporte de bobina.	Placa di supporto per bobina.
16	1 D 5 416 220 G *DX 212-72 B*	4	L 53.	Tige de bougie.	Verb.-Stange f. Zündkerze.	Sparking plug stem.	Varilla de bujia.	Asta per candela.
17	DS 212-73 D	1		Support.	Träger.	Bracket.	Soporte.	Supporto.
18	DX 212-77	4	13 × 15 × 105.	Tube protecteur.	Schutzrohr.	Sheath.	Tubo protector.	Tubo prottetore.
19	DX 212-113 A	4		Bouchon puits de bougie.	Stopfen f. Kerzenschacht.	Plug for sparking plug recess.	Tapón del pozo de bujia.	Tappo per alloggiam. della candela.
20	DS 212-115 A	1	⌀ 40.	Bouchon sur auvent.	Stopfen am Windfangblech.	Plug on scuttle.	Tapón del paso de destornillamiento de bujia.	Tappo sulla traversa.
21	DX 212-140	1		Support de fils avec œillets.	Halterung f. Kabel mit Ösen.	Support with grommets for lead and wire.	Soporte de hilos con pasacables.	Supporto per cavetti con passafili.
22	1 G 5 414 438 M	1	« Ducellier ».	Bobine à résistance :	Spule m. Widerstand :	Ignition coil with resistance:	Bobina con resitencia :	Bobina con resistenza :
	1 G 5 412 977 G		« S.E.V. ».	–	–	–	–	–
23	DX 212-248 A	1		Support de fils.	Träger f. Zündkabel.	Support for leads.	Soporte de hilos.	Supporto per cavetti.
24	DX 212-252 A	1		Patte de fil.	Lasche f. Zündkabel.	Lug for lead.	Pata de hilo.	Staffa per cavetto.
25	1 D 5 422 133 D *DX 524-101 A*	1		Relais d'alimentation générale.	Relais f. allgemeine Zufuhr.	General feeding relay.	Relé de alimentación general.	Rele di aliment. generale.
		1		Relais de pompe.	Relais f. Kraftstoffpumpe.	Pump relay.	Relé de bomba.	Rele per pompa.
		1	DX.	Relais d'impulsion.	Relais f. Kaltstartventil.	Impulse relay.	Relé de impulsion.	Rele d'impulsione.
26	1 G 5 421 256 W *N 212-79*	4		Protecteur.	Abschirmung.	Lead sleeve.	Protector de hilo.	Prottetore per cavetto.
27	ZC 9612 629 U	1	29 × 46 × 10.	Bague du boîtier.	Hülse f. Gehäuse.	Bush for casing.	Anillo de la caja.	Boccola per scatola.
28	ZC 9612 638 U	1	9 × 16 × 5.	Bague du boîtier.	Hülse f. Gehäuse.	Bush for casing.	Anillo de la caja.	Boccola per scatola.
	ZD 9364 130 W	1	TH 5 × 16.	Vis de patte sur couvre-culasse.	Schraube f. Lasche am Zylinderkopfdeckel.	Screw for lug.	Tornillo de pata en tapa de culata.	Vite per staffa sul coperchio di testata.

I	NUMÉROS	K	DX - DJ (IE)	Circuit d'allumage (Suite)	Zündanlage (Forts.)	Ignition system (Cont.)	Circuito de encendido (Cont.)	Circuito d'accensione (Cont.)
	ZD 9525 900 W	1	H 5 × 80.	Écrou support fil sur patte.	Mutter f. Kabelträger.	Nut for wire support.	Tuerca del soporte hilo en pata.	Dado per supporto cavetto sulla staffa.
		1		Écrou de patte sur couvre-culasse.	Mutter f. Lasche am Zylinderkopfdeckel.	Nut for lug.	Tuerca de pata en culata.	Dado per staffa sul coperchio di testata.
	ZD 9453 130 W	1	TCB 5 × 12.	Vis support fil sur patte.	Schraube f. Kabelträger.	Screw for wire support.	Tornillo de soporte de hilo en pata.	Vite per supporto di cavetto sulla staffa.
	ZD 9372 000 W	1	TH 7 × 25.	Vis de boîtier.	Schraube f. Gehäuse.	Screw f. casing.	Tornillo de caja.	Vite per scatola.
	ZD 9372 200 W	2	TH 7 × 40.	Vis de boîtier.	Schraube f. Gehäuse.	Screw f. casing.	Tornillo de caja.	Vite per scatola.
	DX 394-354 A	1	⌀ 7 × 100 - DX.	Vis colonnette de boîtier.	Stützschraube.	Shouldered screw.	Tornillo-columneta.	Vite colonnetta.
	ZD 9524 100 U	1	H 7 × 100 - DX.	Écrou de colonnette.	Mutter f. Stützschraube.	Nut.	Tuerca.	Dado.
	ZC 9616 139 W	1	7 × 25.	Goujon de levier.	Stehbolzen f. Hebel.	Stud f. lever.	Esparrago.	Prigioniero.
	ZD 9126 100 W	1	5 × 80.	Écrou carré de levier.	Vierkantmutter.	Square nut.	Tuerca cuadrada.	Dado quadro.
	ZD 9231 200 W	1	5,25 × 9.	Rondelle de levier.	Scheibe.	Washer.	Arandela.	Rondella.
	ZD 9233 400 U	1	Cr 5,2 × 9,2.	Rondelle de levier.	Scheibe.	Washer.	Arandela.	Rondella.
	ZD 9248 200 U	3	7,5 × 14.	Rondelle de boîtier.	Scheibe.	Washer.	Arandela.	Rondella.
	ZD 9290 400 U	1	Co 7,2 × 14,2.	Rondelle de levier.	Scheibe.	Washer.	Arandela.	Rondella.
	ZD 9366 900 W	1	TH 5 × 35.	Vis de levier.	Schraube.	Screw.	Tornillo.	Vite.
	ZD 9526 100 W	1	H 7 × 100.	Écrou de levier.	Mutter.	Nut.	Tuerca.	Dado.
	1 D 5 422 565 Z	1	« Bosch ».	Jeu pièces montage et étanchéité d'allumeur.	Satz Teile für Einbau und Abdichtung des Verteilers.	Set of sealing and mounting parts for distributor.	Juego de piezas de montaje y estanqueidad para distributor.	Serie di pezzi per montaggio e tenuta spinterogeno.

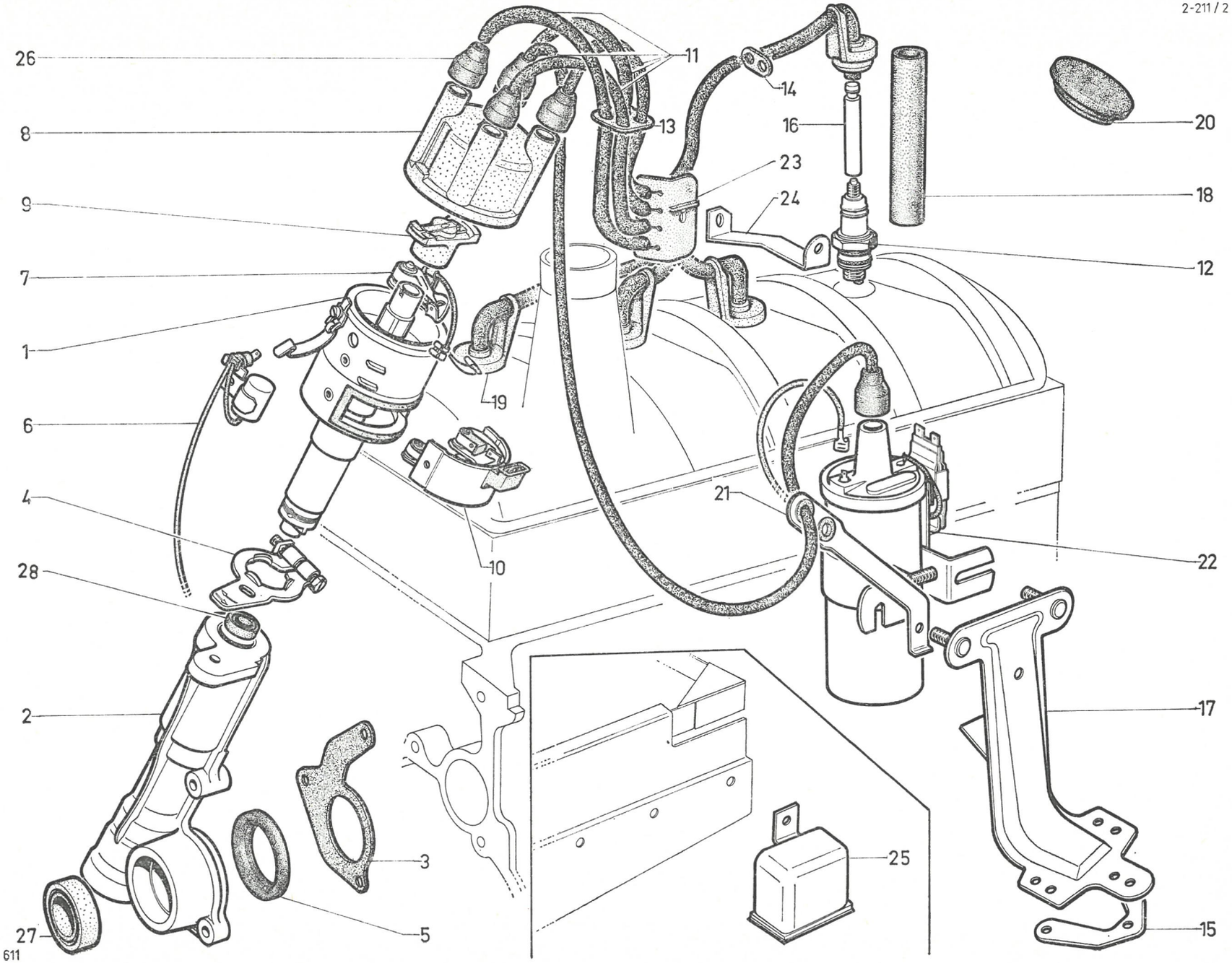
2-211/2
26
8
9
7
1
6
4
28
2
27
611
11
13
14
16
23
24
19
10
21
20
18
12
22
17
15
25
3
5

2-312/1

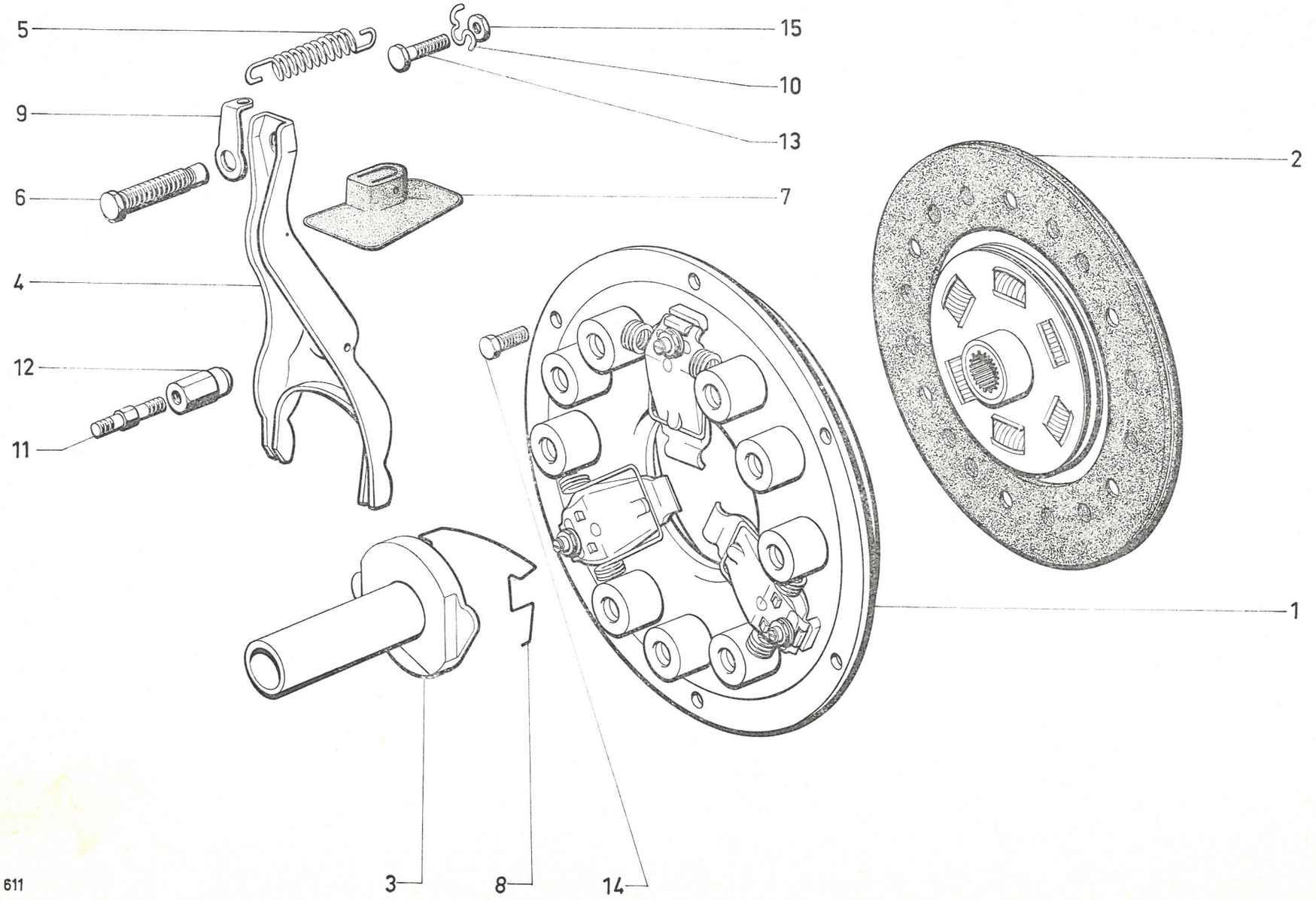

I	NUMÉROS	K	Sauf (IE)	Embrayage	Kupplung	Clutch	Embrague	Frizione
1	2 D 5 415 874 W *DJ 8312-000*	1	→ 7/72.	Mécanisme :	Kupplungsmechanismus :	Mechanism:	Mecanismo :	Meccanismo :
	2 D 5 432 501 Z	1	7/72 →.	–	–	–	–	–
2	2 D 5 416 552 R *DX 313-01*	1	⌀ 225 → 7/72.	Disque :	Kupplungsscheibe :	Clutch disc:	Disco :	Disco :
	2 D 5 432 502 K	1	⌀ 225 - DV - DT - DP - DY - DLF 7/72 →.	–	–	–	–	–
	2 D 5 432 504 G	1	⌀ 228,6 - DX - DJ - DJF 7/72 →.	–	–	–	–	–
3	1 D 5 417 535 A *DX 314-035 A*	1	L 118,5.	Butée à billes.	Kugel-Drucklager.	Ball thrust bearing.	Buté de bolas.	Reggispinta a sfere.
4	1 D 5 417 789 L *DX 314-404 A*	1	Entr. 200,5.	Fourchette.	Ausrückgabel.	Fork.	Horquilla.	Forcella.
5				Ressort :	Rückholfeder :	Fork spring:	Muelle :	Molla :
	1 D 5 417 790 X *DV 314-9 B*		**bvm.**	– (25 spires).	– (25 Wick.).	– (25 coils).	– (25 espiras).	– (25 spire).
	DX 314-9 A		**bvh.**	– (33 spires).	– (33 Wick.).	– (33 coils).	– (33 espiras).	– (33 spire).
6		1	⌀ 14 × 150.	Vis de réglage :	Einstellschraube :	Adjusting screw:	Tornillo de reglaje :	Vite di registrazione :
	DV 314-96		L 48,5 - **bvm.**	–	–	–	–	–
	0 D 5 417 532 T *DX 314-96*		L 66,5 - **bvh.**	–	–	–	–	–
7	1 D 5 417 794 R *DV 314-22*	1	L 85 - h 26.	Pare-poussière caoutchouc	Dichtstulpen.	Dust cover, rubber.	Guardapolvo de caucho.	Parapolvere di gomma.
8	1 D 5 411 216 R *DX 314-77*	1		Ressort.	Feder.	Spring.	Muelle.	Molla.
9	1 D 5 411 224 C *DV 314-94*	1	⌀ 14 × 150.	Patte de ressort :	Lasche für Rückzugfeder :	Spring lug:	Pata de muelle :	Staffa per molla :
10	1 D 5 411 223 S *DX 314-188*		⌀ 3,5.	– sur carter.	– am Gehäuse.	– on housing.	– en el carter.	– sul carter.
11	0 D 5 417 531 G *DX 314-170*	1	⌀ 7 × 100 - L 52.	Colonnette.	Stützschraube.	Stud.	Tornillo.	Colonnetta.
12	1 D 5 411 221 V *DV 314-215*	1	⌀ int. 7 × 100 - L 47,5.	Rotule.	Kugelgelenk.	Ball pin.	Rotula.	Rotula.
13	ZD 9372 000 W	1	TH 7 × 25.	Vis.	Schraube.	Screw.	Tornillo.	Vite.
14	ZD 9376 700 W	6	TH 8 × 20 → 7/72.	Vis :	Schraube.	Screw.	Tornillo :	Vite :
	ZC 9621 386 U	6	8 × 20 7/72 →.	– 6 pans creux.	Imbus-Schraube.	Hex. hollow screw.	– de hueco hexagonal.	– cava esagonale.
15	ZD 9526 100 Z	1	H 7 × 100.	Écrou.	Mutter.	Nut.	Tuerca.	Dado.
	ZC 9617 091 U	3	⌀ 9 - L 23 7/72 →.	Goupille de centrage.	Zentrierstift.	Centring pin	Grupilla de centrado.	Coppiglia di centraggio.

I	NUMÉROS	K	DX - DJ (IE)	Embrayage	Kupplung	Clutch	Embrague	Frizione
1	DJ 8312 000 A	1	→ 7/72.	Mécanisme :	Kupplungsmechanismus :	Mechanism:	Mecanismo :	Meccanismo :
	2 D 5 432 501 Z	1	7/72 →.	–	–	–	–	–
2	2 D 5 416 552 R *DX 313-01*	1	⌀ 225 → 7/72.	Disque :	Kupplungsscheibe :	Disc:	Disco :	Disco :
	1 D 5 432 504 G	1	⌀ 228,6 7/72 →.	–	–	–	–	–
3	1 D 5 411 213 H *DX 314-01*	1	L 125,5.	Butée à billes.	Kugel-Drucklager.	Ball thrust bearing.	Tope de bolas.	Reggispinta a sfere.
4	1 D 5 411 219 Y *DX 314-4 A*	1		Fourchette.	Ausrückgabel.	Fork.	Horquilla.	Forcella.
5	DX 314-9 A	1	⌀ ext. 19.	Ressort (33 spires).	Feder (33 Wicklungen).	Spring for fork (33 coils).	Muelle de horquilla (33 espiras).	Molla per forcella (33 spire).
6	1 D 5 411 216 R *DX 314-77*	1		Ressort.	Feder.	Spring.	Muelle.	Molla.
7	1 D 5 411 224 C *DV 314-94*	1		Patte.	Lasche.	Lug.	Pata.	Staffa.
8	0 D 5 417 532 T *DX 314-96*	1	L 66,5.	Vis.	Einstellschraube.	Screw.	Tornillo.	Vite.
9	0 D 5 417 531 G *DX 314-170*	1	⌀ 7 × 100 - L 52.	Colonnette.	Stützschraube.	Stud.	Tornillo.	Colonnetta.
10	1 D 5 411 223 S *DX 314-188*	1		Patte.	Lasche.	Lug.	Pata.	Staffa.
11	1 D 5 411 221 V *DV 314-215*	1	⌀ int. 7 × 100 - L 47,5.	Rotule.	Kugelgelenk.	Ball pin.	Rotula.	Rotula.
12	1 D 5 417 794 R *DV 314-22*	1	L 85 - h 26.	Pare-poussière.	Dichtstulpen.	Rubber dust cover.	Guardapolvo de caucho.	Parapolvere di gomma.
13	ZC 9617 080 U	3	L 16 - ⌀ 6 → 12/71.	Goupille :	Splint :	Pin:	Grupilla :	Copiglia :
	ZC 9617 089 U	3	L 16 - ⌀ 6 12/71 → 7/72.	–	–	–	–	–
	ZC 9617 091 U	3	L 23 - ⌀ 9 7/72 →.	–	–	–	–	–
14	ZD 9372 000 W	1	TH 7 × 25.	Vis.	Schraube.	Screw.	Tornillo.	Vite.
15	ZD 9051 600 W	6	TH 8 × 20 → 7/72.	Vis :	Schraube :	Screw.	Tornillo :	Vite :
	ZC 9621 386 U	6	8 × 20 7/72 →.	– 6 pans creux.	Imbus-Schraube.	Hex. hollow screw.	de hueco hexagonal.	– cava esagonale.
16	ZD 9526 100 Z	1	H 7 × 100.	Écrou.	Mutter.	Nut.	Tuerca.	Dado.

2-312/2

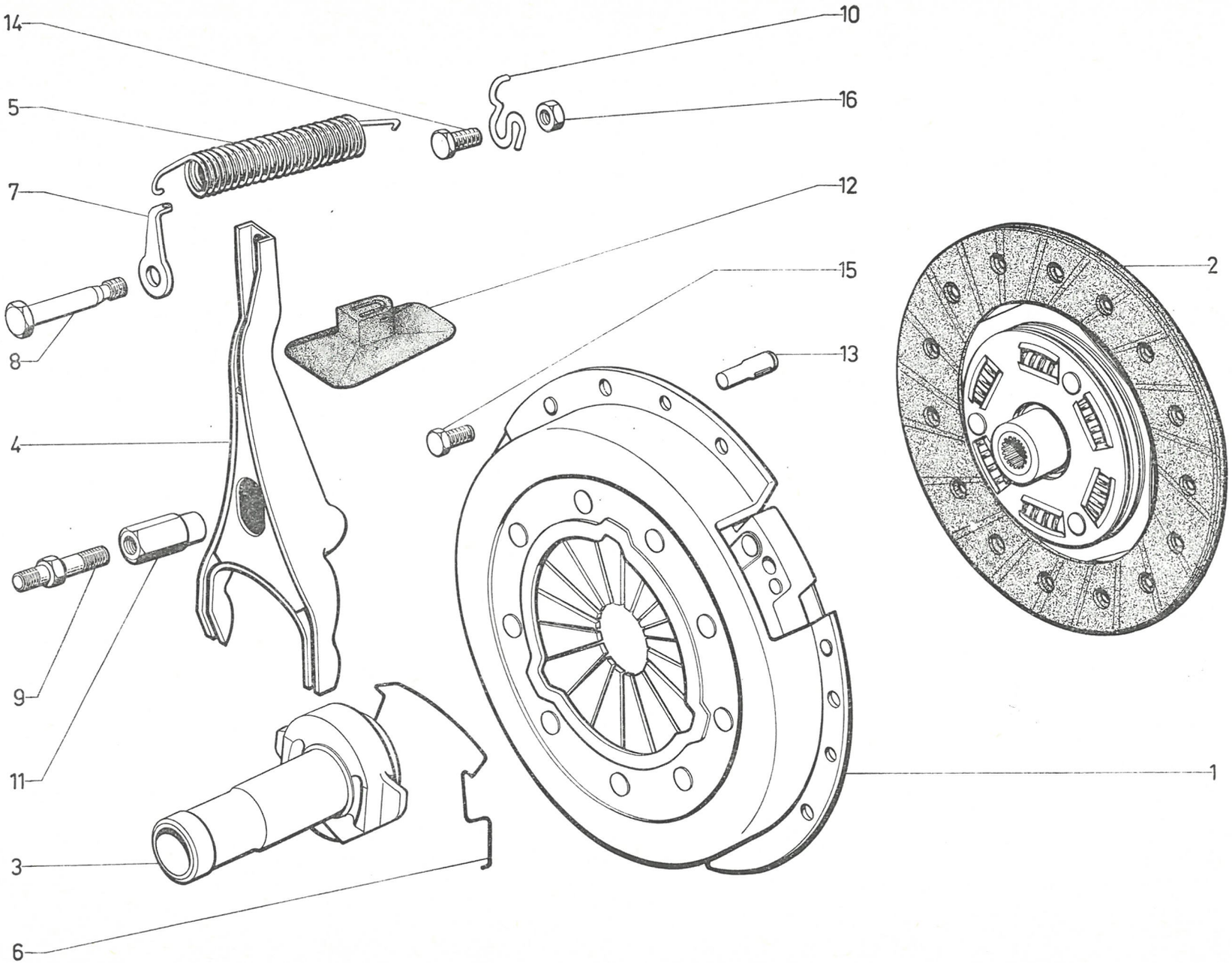

611

2-322

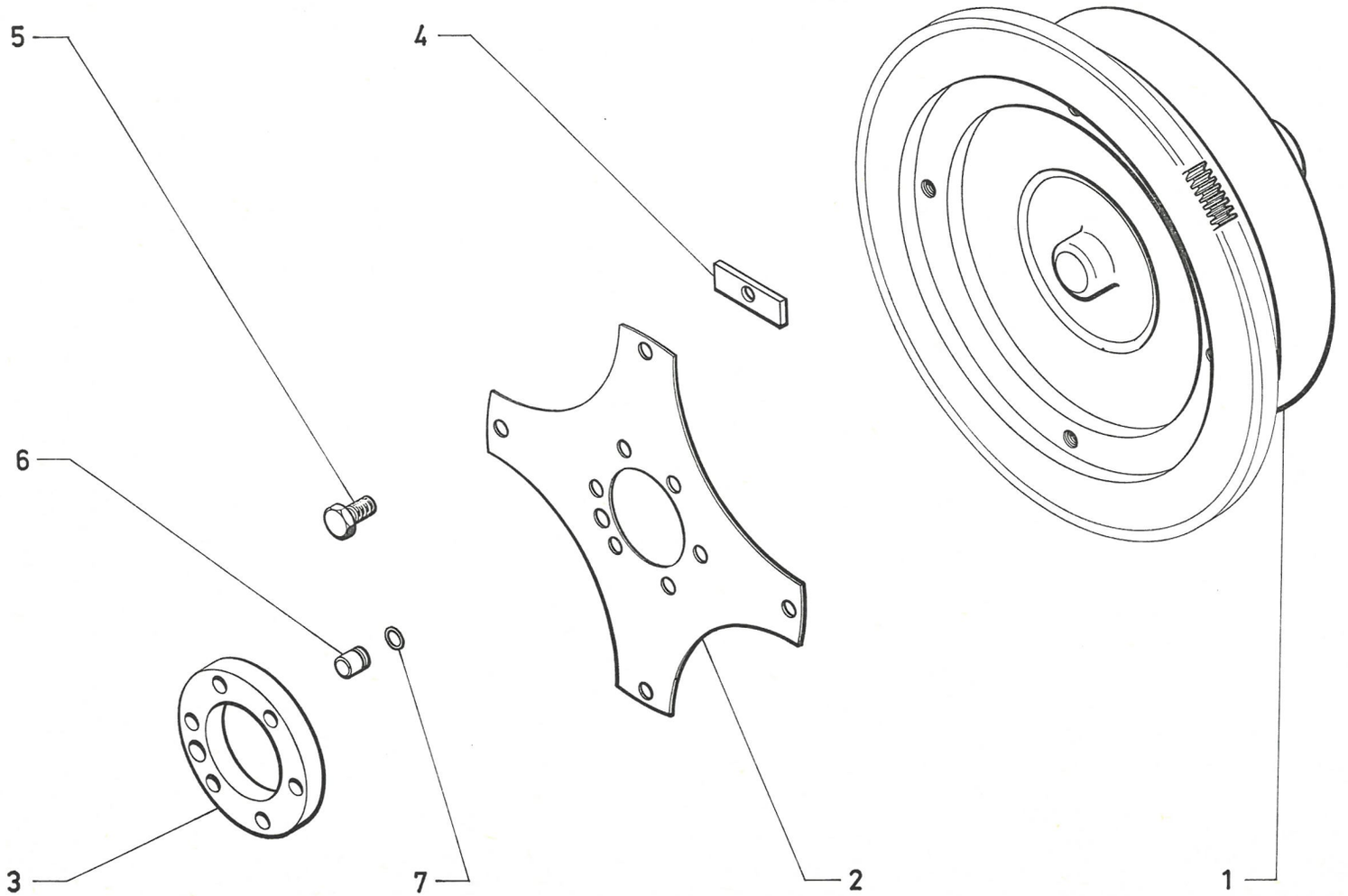

611

I	NUMÉROS	K	BW	Embrayage automatique	Automatische Kupplung	Automatic clutch	Embrague automatico	Frizione automatica
1	DX 322-902 A	1	« Ferodo » VT 14.726.	Convertisseur.	Drehmomentwandler.	Converter.	Convertidor.	Convertitore.
2	2 D 5 421 106 R	1	⌀ ext. 262.	Diaphragme.	Platte.	Driving plate.	Diafragma.	Diaframma.
3	1 D 5 420 430 T	1	68 × 108 × 9,5.	Entretoise.	Abstandsstück.	Spacer.	Separador.	Distanziale.
4	1 D 5 421 352 P	4	L 50 - *l* 21 - e 5.	Entretoise.	Abstandsstück.	Spacer.	Separador.	Distanziale.
5	0 D 5 421 104 U	6 4	⌀ 10 × 125 - F 18.	Vis de diaphragme : – sur vilebrequin. – sur convertisseur.	Schraube für Platte : – an Kurbelwelle. – am Wandler.	Screw on driving plate: – on crankshaft. – on converter.	Tornillo de diafragma : – sobre cigüeñal. – sobre convertidor.	Vite per diaframma : – sull'albero motore. – sul convertitore.
6	DX 322-175 A	1	⌀ 10 - L 13 → 12/71 R.p. 5 411 893 Z.	Pied de centrage :	Zentrierzapfen :	Centring dowel:	Pie de centraje :	Grano di centraggio :
	1 D 5 411 893 Z	1	12/71 →.	–	–	–	–	–
7	ZC 9508 093 U	1		Jonc.	Sicherungsdraht.	Circlip.	Segmento.	Arresto elastico.

I	NUMÉROS	K	« Ducellier »	Alternateur	Drehstromlicht-maschine	Alternator	Alternador	Alternatore
1	2 D 5 422 585 S	1	« 7.551 B » → 6/72.	Alternateur :	Lichtmaschine :	Alternator:	Alternador :	Alternatore :
	2 D 5 429 994 Z		« 7.558 A » 6/72 →.	–	–	–	–	–
2	DX 391-88	1	15 × 15 × 3 - 1 ⌀ 8,5.	Plaquette de tendeur.	Plakette f. Spanner.	Plate for stay.	Plaqueta de tensor.	Placchetta tendicinghia.
3	1 D 5 412 807 J *DX 511-73*	1		Protecteur de borne.	Abschirmung f. Klemme.	Terminal protector.	Protector de borna.	Protettore del morsetto.
4	1 D 5 402 938 M	1	AR → 6/72.	Palier avec jonc :	Lagerdeckel mit Sicherungsdraht :	Bearing with circlip:	Palier de junquillo :	Supporto con arresto elastico :
	2 D 5 433 497 A	1	6/72 →.	–	–	–	–	–
5	DX 532-07	1	AV.	Palier avec roulement.	Lagerdeckel mit Kugellager.	Plate with bearing.	Palier con rodamiento.	Supporto con cuscinetto.
6	1 D 5 422 583 V	1		Ensemble porte diodes.	Gesamtteil Diodenträger.	Diode holder assy.	Unión porta diodos.	Gruppo portadiodi.
7	2 D 5 414 773 D	1		Jeu de pièces avec support.	Teilesatz m. Träger.	Set of parts with support.	Juego de piezas con soporte.	Serie di pezzi con supporto.
8	GX 11 137 01 A	1		Porte balais complet.	Kohleträger, kompl.	Brush holder, complete.	Porta escobillas completo.	Portaspazzola completo.
9	1 D 5 422 584 F			Jeu de pièces de fixation.	Teilesatz f. Befestigung.	Set of securing parts.	Juego piezas de fijación.	Serie di pezzi per fissaggio.
10	1 D 5 427 609 A *DX 532-132 A*	1		Tendeur de courroie.	Keilriemenspanner.	Belt stay.	Tensor de correa.	Tendicinghia.
11	1 D 5 414 771 G	1		Poulie.	Riemenscheibe.	Pulley.	Polea.	Puleggia.
12	1 D 5 422 581 Y	1		Rotor.	Rotor.	Rotor.	Rotor.	Rotore.
13	1 D 5 402 937 B	1	→ 6/72.	Stator :	Stator :	Stator:	Stator :	Statore :
	1 D 5 433 496 P	1	6/72 →.	–	–	–	–	–
14	DX 532-71	1		Jeu de pièces pour roulement.	Teilesatz f. Kugellager.	Set of parts for bearing.	Juego piezas para rodamiento.	Serie di pezzi per cuscinetto.
15	DX 532-72	1		Jeu de tiges d'assemblage.	Satz Spannschrauben.	Set of assembling rods.	Juego varillas de unión.	Serie di tiranti per colleg.
16	2 D 5 402 935 E	1		Déflecteur.	Ableitblech.	Deflector.	Deflector.	Deflettore.
17	GX 11 145 01 A	1		Cache porte diodes.	Abschirm. f. Diodenträger.	Cover for diode holder.	Chapa porta diodos.	Cappuccio portadiodi.

2-532/1

1

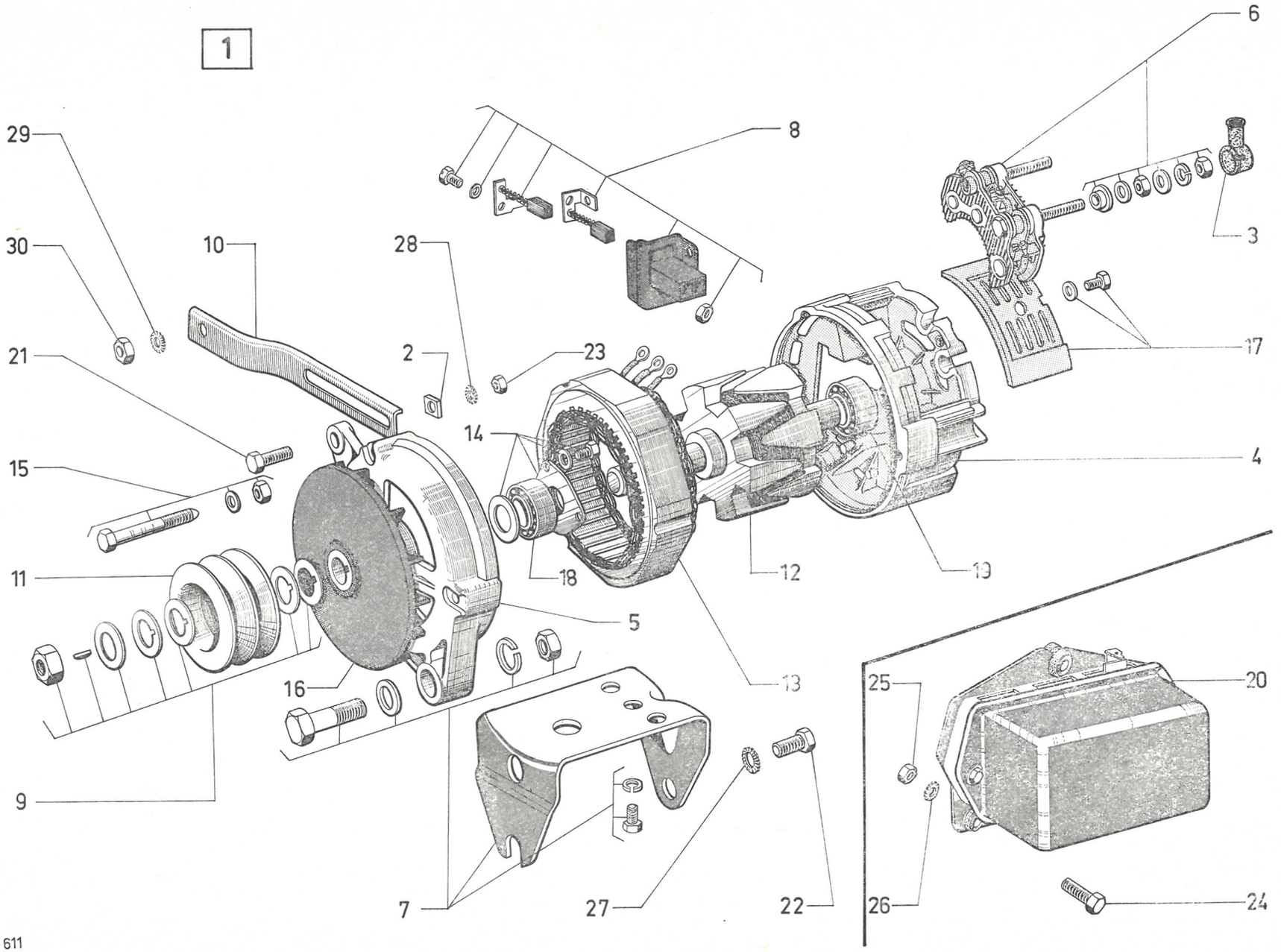
29
30
21
15
11
9
10
28
2
23
14
18
16
5
13
7
27
22
8
6
3
17
4
12
19
25
26
20
24

611

2-532/1

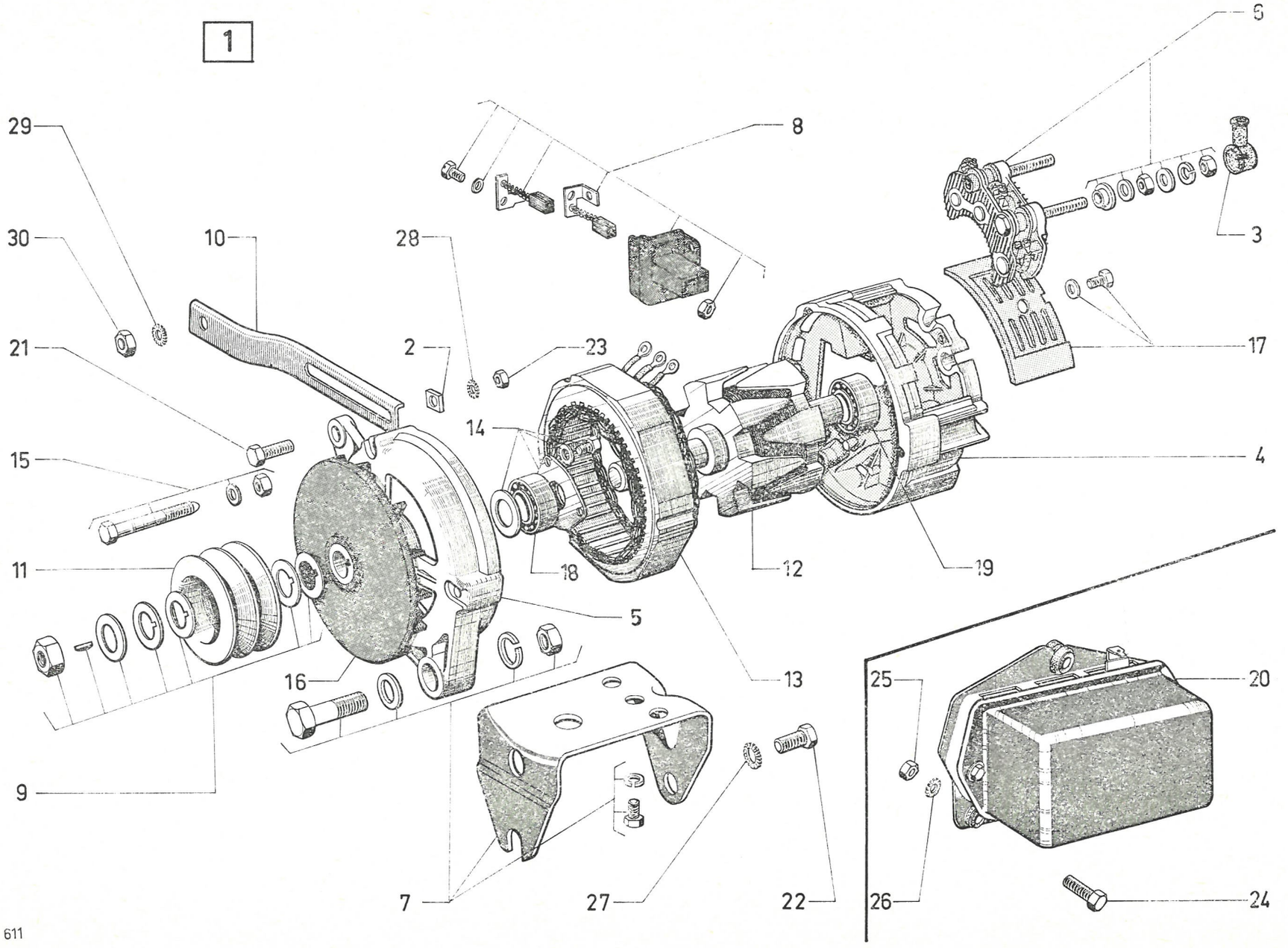
1
29
30
21
15
11
9
10
28
2
23
14
18
5
16
7
27
22
13
12
19
8
6
3
17
4
25
20
26
24

611

I	NUMÉROS	K	« Ducellier »	Alternateur *(Suite)*	Drehstromlicht-maschine *(Forts.)*	Alternator *(Cont.)*	Alternador *(Cont.)*	Alternatore *(Cont.)*
18	DX 532-95		AV.	Roulement à billes.	Kugellager.	Ball bearing.	Rodamiento de bolas.	Cuscinetto a sfere.
19	DX 9532-995 A	1	AR.	Roulement à billes.	Kugellager.	Ball bearing.	Rodamiento de bolas.	Cuscinetto a sfere.
20	1 H 5 416 314 D *HY 535-1 B*	1	« 8.360 A » - R.p. ZC 9854 103 U.	Régulateur :	Regler :	Regulator:	Regulador :	Regolatore :
	ZC 9854 103 U	1	« 8.374 A ».	–	–	–	–	–
21	ZD 9372 0 0 0 W	1	TH 7 × 25.	Vis.	Schraube.	Screw.	Tornillo.	Vite.
22	ZD 9382 500 U	2	TH 9 × 25.	Vis.	Schraube.	Screw.	Tornillo.	Vite.
23	ZD 9524 100 U	1	H 7 × 100.	Écrou.	Mutter.	Nut.	Tuerca.	Dado.
24	ZD 9453 430 W	3	TCB 5 × 18.	Vis.	Schraube.	Screw.	Tornillo.	Vite.
25	ZD 9525 900 W	3	H 5 × 80.	Écrou.	Mutter.	Nut.	Tuerca.	Dado.
26	ZD 9233 400 U	3	Cr 5,2 × 9,4.	Rondelle.	Scheibe.	Washer.	Arandela.	Rondella.
27	ZD 9290 600 U	2	Co 9,2 × 20,25.	Rondelle.	Scheibe.	Washer.	Arandela.	Rondella.
28	ZD 9290 400 U	1	Co 7,2 × 18,2.	Rondelle.	Scheibe.	Washer.	Arandela.	Rondella.
29	ZD 9290 700 U	1	Co 8,2 × 18,2.	Rondelle.	Scheibe.	Washer.	Arandela.	Rondella.
30	ZD 9526 200 W	1	H 8 × 125.	Écrou.	Mutter.	Nut.	Tuerca.	Dado.

I	NUMÉROS	K	« Paris-Rhône »	Alternateur	Drehstromlicht-maschine	Alternator	Alternador	Alternatore
1	DX 532-018 A	1	« A 13 R 109 » → 6/72.	Alternateur :	Lichtmaschine :	Alternator:	Alternador :	Alternatore :
	DX 532-030 A	1	« A 13 R 110 » - (IE) USA CDN D S N DK → 6/72.	– option lunette chauffante.	– bei Einbau beheizte Heckscheibe.	– for arrangement with rear heated window.	– opción luneta termica.	– opzione lunotto termico.
	2 D 5 429 993 N	1	« A 13 R 119 » 6/72 →.	–	–	–	–	–
2	DX 391-88	1	15 × 15 × 3 - ⌀ 8,5.	Plaquette.	Plakette.	Plate.	Plaqueta.	Placchetta.
3	1 D 5 412 807 J *DX 511-73*	1		Protecteur.	Abschirmung.	Protector.	Protector.	Protettore.
4	DX 532-03	1	AR.	Palier.	Lagerdeckel.	Bearing plate.	Palier.	Supporto.
5	HY 532-07 A	1	AV.	Palier.	Lagerdeckel.	Bearing plate.	Palier.	Supporto.
6	DX 532-6	1		Support de diodes, complet.	Diodenträger, kompl.	Support for diodes, complete.	Soporte de diodos, completo.	Supporto dei diodi completo.
7	HY 532-11	2		Porte-balai.	Träger f. Kohle.	Brush holder.	Porta escobilla.	Portaspazzola.
8	HY 532-19 B	1		Jeu de balais.	Satz Kohlen.	Set of brushes.	Juego de escobillas.	Serie di spazzole.
9	1 D 5 427 609 A *DX 532-132 A*	1		Tendeur :	Spanner :	Tensioner:	Tensor :	Tendicinghia :
	1 D 5 427 606 T *DX 532-32 A*	1	USA CDN.	–	–	–	–	–
10	1 D 5 414 775 A	1	→ 6/72.	Poulie :	Riemenscheibe :	Pulley:	Polea :	Puleggia :
	1 D 5 435 667 M	1	9/72 →.	–	–	–	–	–
11	DX 532-37	1		Jeu de pièces de fixation.	Satz Befestigungsteile.	Set of securing parts.	Juego piezas de fijación.	Serie di pezzi di fissaggio.
12	DX 532-37 A	1		Jeu de rondelles de poulie.	Satz Scheiben für Riemenscheibe.	Set of washers for pulley.	Juego arandelas de polea.	Serie di rondelle per puleggia.
13	2 D 5 411 239 R	1	→ 6/72.	Socle de fixation :	Befestigungssockel :	Securing stand:	Soporte de fijación :	Zoccolo di fissaggio :
	5 435 668 Y	1	6/72 →.	–	–	–	–	–
14	HY 532-58	1	« 74606 » → 6/72.	Rotor :	Rotor :	Rotor:	Rotor :	Rotore :
	1 D 5 433 179 U	1	« 79962 » 6/72 →.	–	–	–	–	–
15	1 D 5 411 238 E	1	« A 13 R 110 » → 6/72.	Stator :	Stator :	Stator:	Stator :	Statore :
	1 D 5 414 774 P	1	« A 13 R 109 » → 6/72.	–	–	–	–	–
	1 D 5 433 180 E	1	« A 13 RR 119 » 6/72 →.	–	–	–	–	–
16	DX 532-68	1	→ 6/72.	Jeu de pièces de fixation :	Satz Befestigungsteile :	Set of securing parts:	Juego de piezas de fijación :	Serie di pezzi per fissaggio:
	1 D 5 435 669 J	1	6/72 →.	–	–	–	–	–

2-532/2

ALTERNATEUR COMPLET
1

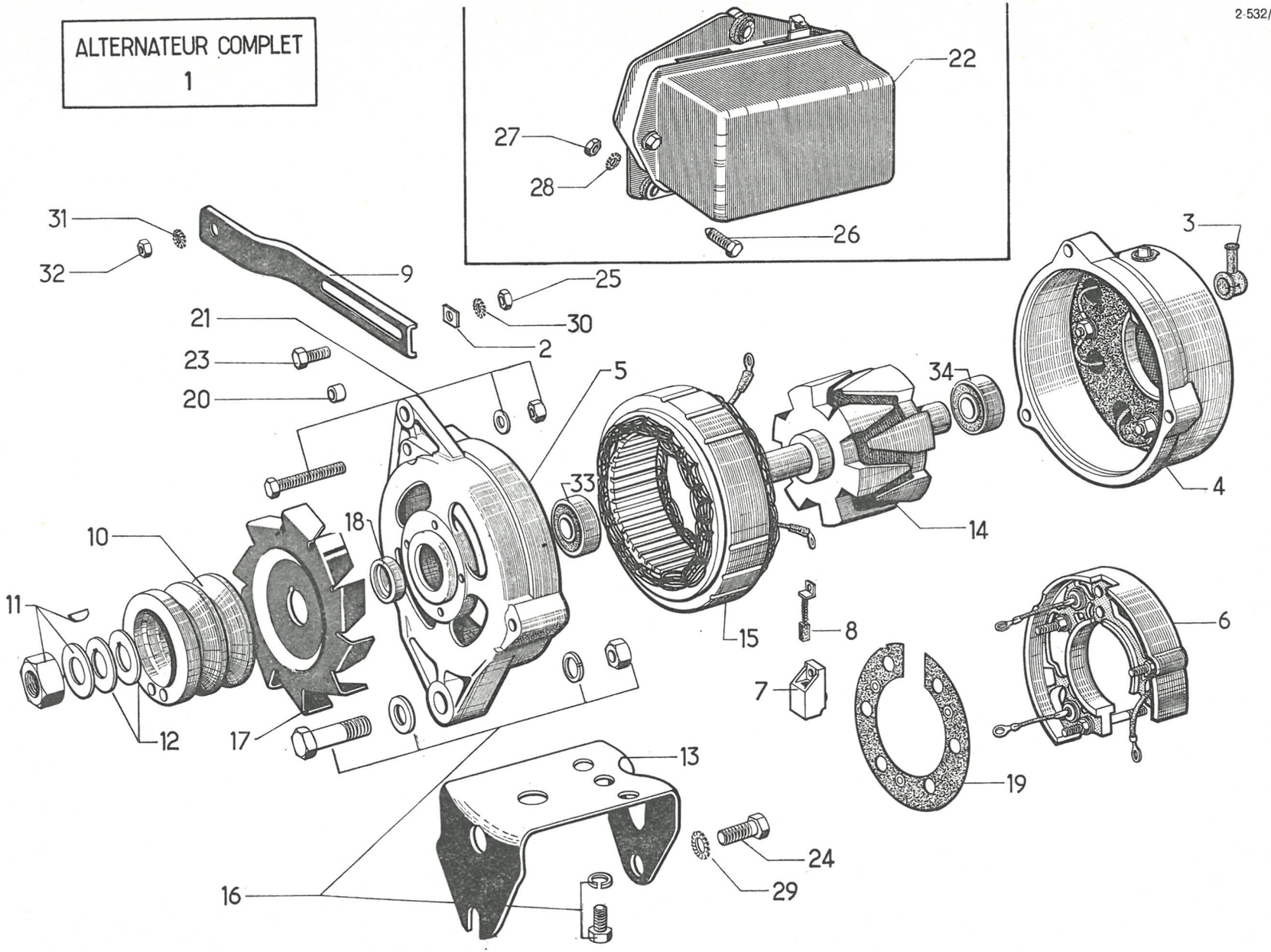

2-532/2

ALTERNATEUR COMPLET
1

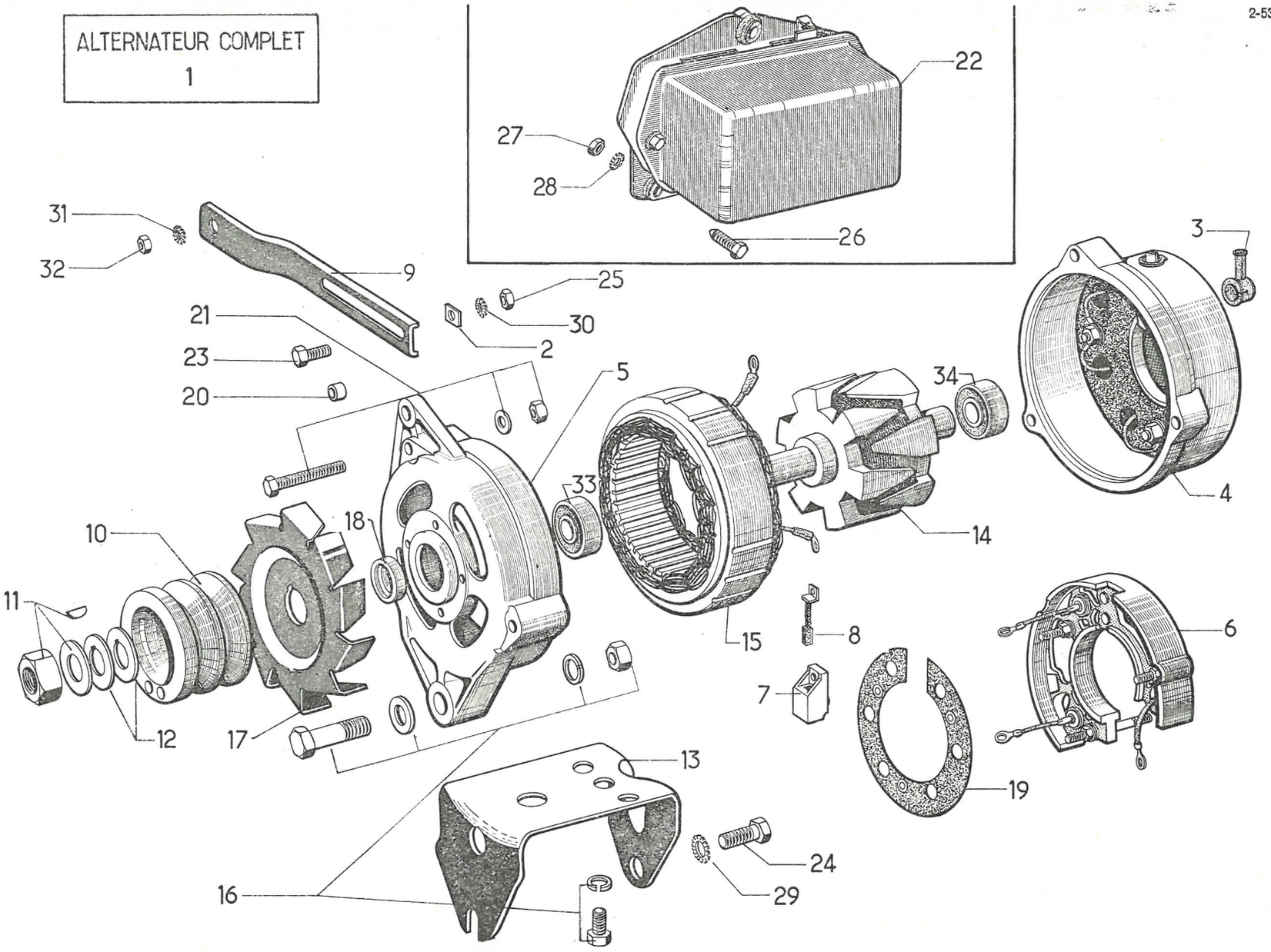

I	NUMÉROS	K	« Paris-Rhône »	Alternateur (Suite)	Drehstromlicht-maschine (Forts.)	Alternator (Cont.)	Alternador (Cont.)	Alternatore (Cont.)
17	HY 532-80 1 D 5 435 671 F	1	→ 6/72. 6/72 →.	Ventilateur : –	Ventilator : –	Fan: –	Ventilador : –	Ventilatore : –
18	DX 532-81 A	1		Entretoise.	Abstandshülse.	Distance bush.	Separador.	Distanziale.
19	DX 532-83	1		Déflecteur.	Ableitblech.	Deflector.	Deflector.	Deflettore.
20	DX 532-90	1	7,5 × 20 × 15,5 (USA).	Entretoise.	Abstandshülse.	Distance piece.	Separador.	Distanziale.
21	HY 532-94 A	1		Jeu de 3 tiges.	Satz z. 3 Spannschrauben.	Set of 3 rods.	Juego de 3 varillas.	Serie di 3 tiranti.
22	1 H 5 415 733 N *HY 535-1 A*	1	« AYD 212 ».	Régulateur.	Regler.	Regulator.	Regulador.	Regolatore.
23	ZD 9372 000 W	1	TH 7 × 25.	Vis.	Schraube.	Screw.	Tornillo.	Vite.
24	ZD 9382 500 U	2	TH 9 × 25.	Vis.	Schraube.	Screw.	Tornillo.	Vite.
25	ZD 9524 100 U	1	H 7 × 100.	Écrou.	Mutter.	Nut.	Tuerca.	Dado.
26	ZD 9453 430 W	3	TCB 5 × 18.	Vis.	Schraube.	Screw.	Tornillo.	Vite.
27	ZD 9525 900 W	3	H 5 × 80.	Écrou.	Mutter.	Nut.	Tuerca.	Dado.
28	ZD 9233 400 U	3	Cr 5,2 × 9,4.	Rondelle.	Scheibe.	Washer.	Arandela.	Rondella.
29	ZD 9290 600 U	2	Co 9,2 × 20,25.	Rondelle.	Scheibe.	Washer.	Arandela.	Rondella.
30	ZD 9290 400 U	1	Co 7,2 × 18,2.	Rondelle.	Scheibe.	Washer.	Arandela.	Rondella.
31	ZD 9290 700 U	1	Co 8,2 × 18,2.	Rondelle.	Scheibe.	Washer.	Arandela.	Rondella.
32	ZD 9526 200 W	1	H 8 × 125.	Écrou.	Mutter.	Nut.	Tuerca.	Dado.
33	ZC 9620 103 U	1	17 × 40 × 12.	Roulement à billes.	Kugellager.	Ball bearing.	Rodamiento de bolas.	Cuscinetto a sfere.
34	ZC 9620 316 U	1	12 × 32 × 10.	Roulement à billes.	Kugellager.	Ball bearing.	Rodamiento de bolas.	Cuscinetto a sfere.
	1 D 5 435 672 S	1	AV.	Jeu de pièces montage roulement.	Teilesatz zur Einbau des Kugellagers.	Set of mounting parts for ball bearing.	Juego de piezas de montaje de rodamiento.	Serie di pezzi per montaggio del cuscinetto.

I	NUMÉROS	K	« Paris-Rhône » DX - DJ - DJF → 3/72	Démarreur à commande positive	Anlasser mit Magnetschalter	Starter motor (positive pinion drive)	Arrancador con mando positivo	Motorino d'avviamento a comando positivo
1	DX 533-024 A	1	(D 10 E 52) - ⌀ 100 - DX - DX (IE) R.p. 5 425 993 K.	Démarreur :	Anlasser :	Starter motor :	Arrancador :	Motorino d'avviamento :
	2 D 5 402 231 C	1	(D 10 E 55) - ⌀ 100 - DJ - DJ (IE) - DJF - R.p. 5 425 994 W.	– sans shunt.	– ohne Nebenschluss.	– without shunt.	– sin derivación.	– senza derivazione.
2	2 D 5 401 569 G	1	« Gelbon » - DX - DX (IE).	Relais.	Anlasserrelais.	Relay.	Rele.	Relé.
3	1 A 5 419 956 R *A 533-12 B*	2		Coussinet de palier.	Lagerbüchse.	Bearing bush.	Cojinete de soporte.	Cuscinetto per supporto.
4	A 533-17 B	4		Ressort de balais.	Feder f. Kohle.	Spring f. brush.	Muelle de escobilla.	Molla premispazzola.
5	DV 533-023	1		Ensemble patins.	Drucksegment.	Pad assy.	Conjunto de patines.	Pattini assiemati.
6	DV 533-4	1		Levier complet.	Hebel, komplett.	Lever complete.	Palanca completa.	Leva completa.
7	DV 533-5	1		Axe de levier.	Hebelachse.	Spindle f. lever.	Eje de palanca.	Perno per leva.
8	DV 533-12	1		Coussinet.	Büchse.	Bush.	Cojinete.	Cuscinetto.
9	DV 533-22	1		Palier.	Zwischenlager.	Bearing.	Soporte.	Supporto.
10	DV 533-41	1	DX - DX (IE).	Solenoïde complet :	Magnetschalter, komplett :	Solenoid, complete:	Solenoide completo :	Solenoide completo :
	1 D 5 415 993 P	1	DJ - DJ (IE) - DJF.	– sans shunt.	– ohne Nebenschluss.	– without shunt.	– sin derivación.	– senza derivazione.
11	DV 533-43	1		Joint.	Dichtung.	Gasket.	Junta.	Guarnizione.
12	DX 533-85 A	1		Bouchon de solenoïde.	Stopfen f. Magnetschalter.	Plug f. selonoid.	Tapón de solenoide.	Tappo per solenoide.
13	DV 533-97 A	1		Tige courte.	Spannschraube, kurz.	Assembling rod, short.	Varilla de union, corta.	Tirante di colleg., corto.
	DX 533-133 A	1		Tige longue.	Spannschraube, lang.	Assembling rod, long.	Varilla de union, larga.	Tirante di colleg., lungo.
14	DX 533-111 A	1		Jeu de balais.	Satz Kohlen.	Set of brushes.		
15	DX 533-116 A	1		Jeu de bobines inductrices.	Satz Erregerwicklungen.	Set induction coils.	Juego de bobinas induct.	Serie di bobine induttr.
16	DX 533-118 A	1		Induit.	Anlasseranker.	Armature.	Inducido.	Indotto.
17	DX 533-119 A	1		Palier côté collecteur.	Lagerdeckel (Kollektorseite).	Bearing, commut. end.	Soporte (lado colector).	Supportol (ato collettore).

2-533/1

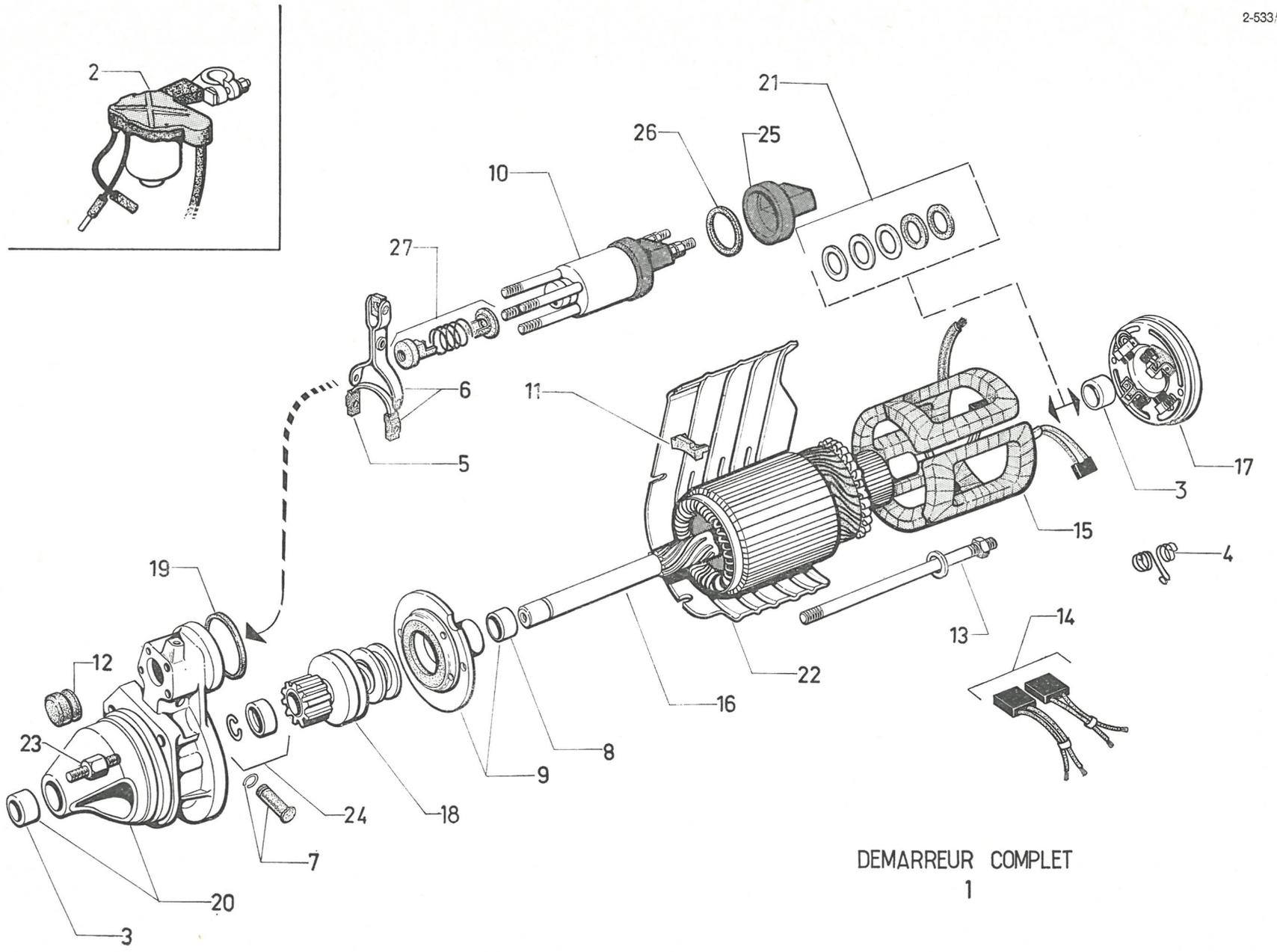

DEMARREUR COMPLET
1

611

2-533/1

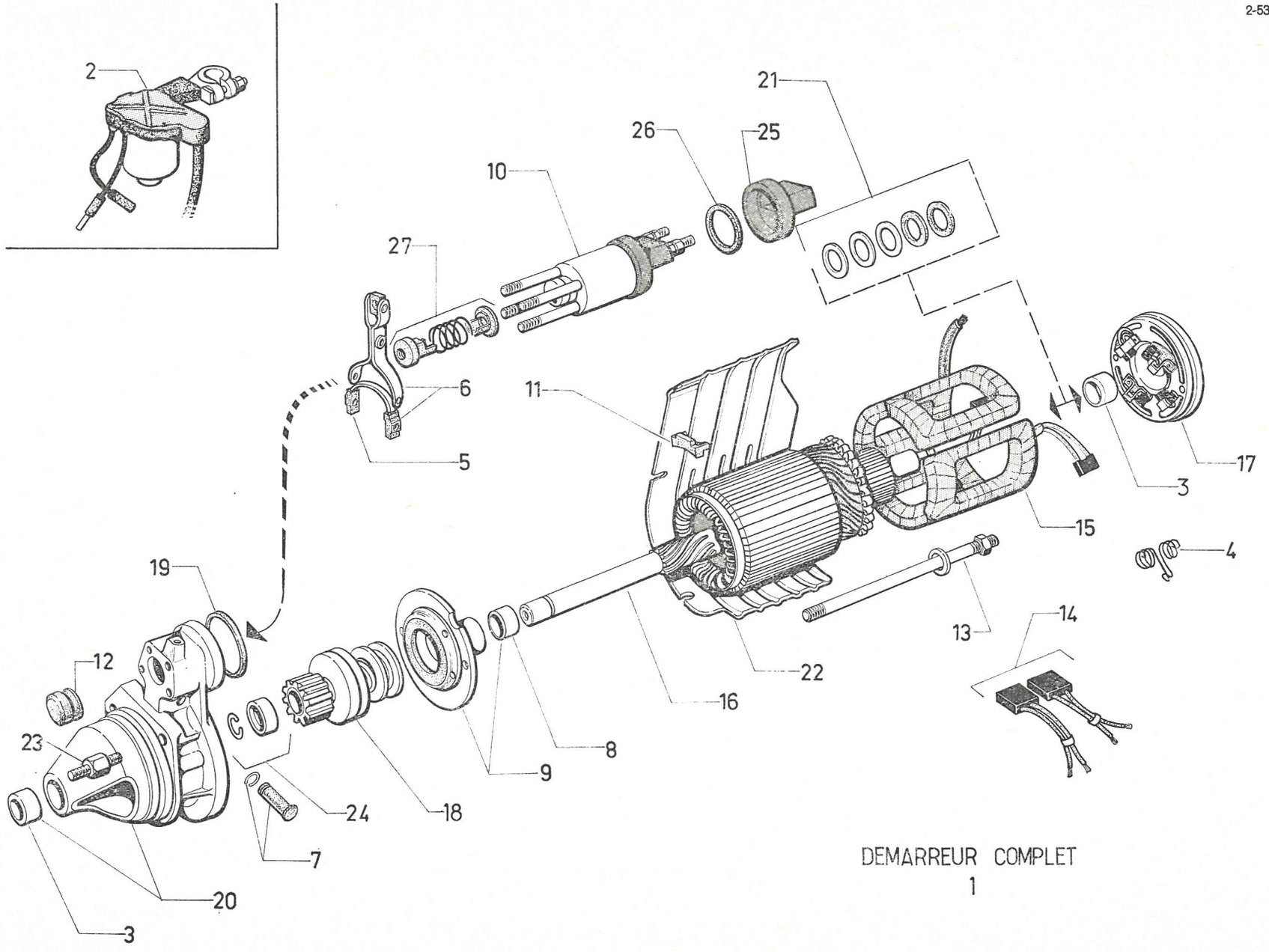

DEMARREUR COMPLET
1

611

I	NUMÉROS	K	« Paris-Rhône » DX - DJ - DJF→ 3/72	Démarreur à commande positive (Suite)	Anlasser mit Magnetschalter (Forts.)	Starter motor (positive pinion drive) (Cont.)	Arrancador con mando positivo (Cont.)	Motorino d'avviamento a comando positivo (Cont.)
18	DX 533-120 A	1	DX - DX (IE) - R.p. 5 418 113 H.	Lanceur :	Anlasserritzel :	Pinion drive:	Conjunto de piñón :	Innesto d'avviamento :
	1 D 5 418 113 H	1	DJ - DJ (IE) - DJF.	–	–	–	–	–
19	DX 533-131 A	1		Joint de contacteur.	Dichtung f. Schalter.	Switch gasket.	Junta de contactor.	Guarniz. per contattore.
20	DX 533-132 A	1		Support.	Lagerdeckel.	Bearing.	Soporte.	Supporto.
21	DX 533-134 A	1		Jeu rondelles calage induit.	Satz Einstellscheiben für Anlasseranker.	Set of schims for armature.	Juego de arandelas de raglaje de inducido.	Serie di rondelle per la regolazione dell'indotto
22	1 D 5 416 224 A *DX 533-262 A*	1		Écran.	Abschirmung.	Shield.	Pantalla.	Schermo.
23	DX 331-73 D	1	⌀ 7 × 100.	Vis colonnette.	Stützschraube.	Shouldered screw.	Tornillo.	Vite.
24	DV 533-012	1		Jeu pièces butée lanceur.	Satz Teile z. Sicher. des Ritzels.	Set of stop parts f. drive pinion.	Juego de piezas de tope de piñón arrancador.	Serie di pezzi per arresto innesto.
25	1 D 5 418 114 U	1		Capot de solénoïde.	Abdeckblech für Magnet-Schalter.	Cover plate f. solenoid.	Tapa de solenoide.	Coperchio per solenoide.
26	1 D 5 418 115 E	1		Joint de capot.				
27	AM 533-270 A	1		Jeu de pièces attelage.	Satz Befestigungsteile.	Set of securing parts.	Juego de piezas de sujeción.	Serie di pezzi di fissaggio.
	ZD 9365 900 W	3	TH 5 × 12.	Vis.	Schraube.	Screw.	Tornillo.	Vite.
	ZD 9290 300 U	3	5,1 × 16,2.	Rondelle.	Scheibe.	Washer.	Arandela.	Rondella.
	ZD 9524 100 W	1	H 7 × 100.	Écrou.	Mutter.	Nut.	Tuerca.	Dado.
	ZD 9290 400 U	3	7,2 × 14,2.	Rondelle.	Scheibe.	Washer.	Arandela.	Rondella.
	ZC 9621 085 Z	1	TH 7 × 148.	Vis fixation démarreur sur carter.	Schraube z. Befest. des Anlassers a. Gehäuse.	Screw, fixing starter motor on housing.	Tornillo de fijación de arrancador sobre caja.	Vite di fissaggio di motorino sul carter.
	ZC 9621 086 U	1	TH 7 × 88.	Vis fixation démarreur sur carter:	Schraube z. Befest. des Anlassers a. Gehäuse :	Screw, fixing starter motor on housing:	Tornillo de fijación de arrancador sobre caja :	Vite di fissaggio di motorino sul carter :
	ZD 9373 800 U	2	TH 7 × 18.	–	–	–	–	–

I	NUMÉROS	K	« Ducellier » DX - TT - DJ - TT 3/72 → DP 7/72 →	Démarreur à commande positive	Anlasser mit Magnetschalter	Starter motor (positive drive pinion)	Arrancador con mando positivo	Motorino d'avviamento a comando positivo
1				Démarreur :	Anlasser :	Starter motor:	Arrancador :	Motorino d'aviviamento :
	2 D 5 425 993 K	1	« 6.200 A » - ⌀ 100 - DX - TT.	– avec shunt.	– mit Nebenschluss.	– with shunt.	– con derivación.	– con derivazione.
	2 D 5 425 994 W	1	« 6.225 A » - ⌀ 100 - DJ - TT.	– sans shunt.	– ohne Nebenschluss.	– without shunt.	– sin derivación.	– senza derivazione.
2	2 D 5 401 569 G	1	« Gelbon » - DX - TT.	Relais.	Relais.	Relay.	Relé.	Relè.
3	2 D 5 428 379 V	1		Induit.	Anlasseranker.	Armature.	Inducido.	Indotto.
4	1 D 5 428 380 F	1		Jeu bobines inductrices.	Satz Erregerwicklungen.	Set of induction coils.	Juego de bobinas inductoras.	Serie di bobine induttrici.
5	1 D 5 428 381 S	1		Palier de commande.	Lagerdeckel (Antriebsseite).	Bearing (drive side).	Soporte (lado mando).	Supporto (lato C^{do}).
6	1 D 5 428 382 C	1		Palier (côté collecteur).	Lagerdeckel (Kollektorseite).	Bearing (commut. end).	Soporte (lado colector).	Supporto (lato collettore).
7	1 D 5 428 384 Z	1		Lanceur.	Anlasserritzel.	Pinion drive.	Conjunto de piñón.	Innesto d'avviamento.
8	1 D 5 419 456 F *DX 532-012*	1		Jeu pièces butée lanceur.	Satz Teile zur Sicherung des Ritzels.	Set of stop parts f. drive.	Juego de piezas de tope.	Serie di pezzi arresto innesto.
9				Solénoïde complet :	Magnetschalter, kompl. :	Solenoide, complete:	Solenoide completo :	Solenoide completo :
	1 D 5 428 385 K	1	DX - TT.	– avec shunt.	– mit Nebenschluss.	– with shunt.	– con derivación.	– con derivazione.
	1 D 5 430 264 J	1	DJ - TT.	– sans shunt.	– ohne Nebenschluss.	– without shunt.	– sin derivación.	– senza derivazione.
10	1 D 5 428 383 N	1		Jeu de 4 balais avec ressorts.	Satz von 4 Kohlen mit Federn.	Set of 4 brushes with springs.	Juego de 4 escobillas con muelles.	Serie di 4 spazzole con molle.
11	1 D 5 419 459 N *DX 533-2*	1		Bague de palier de commande.	Büchse f. Lagerdeckel.	Bush f. bearing.	Casquillo de soporte.	Boccola per supporto.
12	1 D 5 428 387 G	1		Jeu tiges démarreur.	Satz Spannschrauben.	Set of assy rods.	Juego de varillas.	Serie di tiranti.
13	1 D 5 430 263 Y	1		Jeu pièces connexion.	Satz Anschlussteile.	Set of connexion parts.	Juego de piezas de conexiòn.	Serie di pezzi di connessione.
14	DV 533-110 A	1		Jeu tiges solenoïde.	Satz Spannschrauben.	Set of assy rods.	Juego de varillas.	Serie di tiranti.
15	1 D 5 419 464 T *DV 533-122 A*	1		Jeu tiges réglage solénoïde.	Satz Einstellschrauben für Magnetschalter.	Set of adjusting screw for solenoide.	Juego de tornillos de reglaje de solenoide.	Serie di viti per regolaggi solenoide.

Planche à venir

Planche à venir

I	NUMÉROS	K	« Ducellier » DX - TT - DJ - TT 3/72 → DP 7/72 →	Démarreur à commande positive (Suite)	Anlasser mit Magnetschalter (Forts.)	Starter motor (positive drive pinion) (Cont.)	Arrancador con mando positivo (Cont.)	Motorino d'avviamento a comando positivo (Cont.)
16	1 D 5 430 262 M	1		Jeu pièces axe fourchette.	Satz Teile f. Gabel.	Set of parts f. fork.	Juego de piezas de horquilla.	Serie di pezzi per forcella.
17	1 T 5 419 455 V *AM 533-252 A*	1		Bouchon de solenoïde.	Stopfen f. Magnetschalter.	Plug f. solenoide.	Tapón de solenoide.	Tappo per solenoide.
18	1 S 5 419 473 R *S 533-263 A*	1		Capot de palier.	Abdeckung f. Lagerdeckel.	Cover f. bearing.	Tapa del soporte.	Coperchio del supporto.
19	1 S 5 419 465 D *S 533-204 A*	1		Fourchette avec jeu pièces.	Gabel mit Teilesatz.	Fork with set of parts.	Horquilla con juego de piezas.	Forcella con serie pezzi.
20	1 D 5 438 388 T	1		Jeu pièces étanchéité solenoïde.	Teilesatz f. Abdichtung des Magnetschalters.	Set of dust proofing parts for solenoide.	Juego de pieza de estanqu. de solenoide.	Serie di pezzi di tenuta per solenoide.
21	1 S 5 424 688 A	1		Jeu pièces freinage induit.	Satz Bremsteile für Anlasseranker.	Set of breaking parts for armature.	Juego de piezas de freno de inducido.	Serie di pezzi per frenata dell'indotto.
22	1 D 5 419 426 W *DX 533-75*	1		Patin amortisseur.	Dämpfungsstück.	Damper pad.	Patin amortiguador.	Pattino ammortizzatore.
23	0 D 5 430 265 V	4		Vis de masses polaires.	Schraube f. Polstäbchen.	Screw f. pole plate.	Tornillo de masa polar.	Vite per massa polare.
24	1 D 5 416 224 A *DX 533-262 A*	1		Écran.	Abschirmung.	Shield.	Pantalla.	Schermo.
25	DX 331-73 D	1	⌀ 7 × 100 - L 123,5.	Vis colonnette.	Stiftschraube.	Shouldered screw.	Tornillo columnita.	Vite colonnetta.
	ZD 9365 900 W	3	TH 5 × 12.	Vis d'écran.	Schraube f. Abschirmung.	Shield screw.	Tornillo de pantalla.	Vite per schermo.
	ZD 9290 300 U	3	5,1 × 16,2.	Rondelle plate d'écran.	Scheibe.	Washer.	Arandela.	Rondella.
	ZD 9524 100 W	1	H 7 × 100.	Écrou d'écran.	Mutter.	Nut.	Tuerca.	Dado.
	ZD 9290 400 U	3	7,2 × 14,2.	Rondelle plate des vis de démarreur.	Scheibe.	Washer.	Arandela.	Rondella.
	ZC 9621 085 Z	1	TH 7 × 148.	Vis de démarreur sur carter.	Schraube.	Screw.	Tornillo.	Vite.
	ZC 9621 086 U	1	TH 7 × 88.	Vis de démarreur sur carter.	Schraube.	Screw.	Tornillo.	Vite.
	ZD 9373 800 U	2	TH 7 × 18.	Vis de démarreur.	Schraube.	Screw.	Tornillo.	Vite.

I	NUMÉROS	K	« Ducellier » DY - DV - DT - DLF	Démarreur à commande positive	Anlasser mit Magnetschalter	Starter motor (positive drive pinion)	Arrancador con mando positivo	Motorino d'avviamento a comando positivo
1	DV 533-024 A	1	(6.201 A) - ⌀ 92 - DY.	Démarreur :	Anlasser, komplett :	Starter, complete:	Arrancador completo :	Motorino d'avv. compl. :
	2 D 5 402 233 Z	1	(6.215 A) - ⌀ 92 - DV - DT - DLF.	– sans shunt.	– ohne Nebenschluss.	– without shunt.	– sin derivación.	– senza derivazione.
2	2 D 5 401 570 T	1	« Gelbon » - DY.	Relais.	Anlasserrelais.	Relay.	Relé.	Relè.
3	1 T 5 419 455 V *AM 533-252 A*	1		Bouchon de solenoïde.	Stopfen f. Magnetschalter.	Plug f. solenoid.	Tapón de solenoide.	Tappo di solenoide.
4	DX 533-018	1		Jeu de pièces borne.	Teilesatz f. Klemme.	Set of terminal parts.	Juego piezas de borne.	Serie di pezzi del morsetto.
5	1 D 5 419 460 Z *DX 533-5*	1	R.p. 5 430 262 M.	Axe de fourchette :	Gabelachse :	Fork spindle:	Eje de horquilla :	Perno della forcella :
	1 D 5 430 262 M	1		–	–	–	–	–
6	DV 533-109 A	1		Jeu de tiges.	Satz Spannschrauben.	Set of assy rods.	Juego varillas.	Serie di tiranti.
7	DV 533-110 A	1		Jeu de tiges.	Satz Spannschrauben.	Set of assy rods.	Juego varillas.	Serie di tiranti.
8	1 D 5 423 369 N	1		Jeu de balais (1 positif, 1 négatif) avec ressorts.	Satz Kohlen und Federn (1 Pluskohle und 1 Massekohle).	Set of brushes (1 positive, 1 negative) with spring.	Juego de escobillas (1 positiva, 1 negativa) con muelles.	Serie di spazzole (1 negativa, 1 positiva) con molle.
9	1 D 5 419 463 G *DV 533-112 A*	1		Jeu de pièces plateau de freinage.	Bremsscheibe u. Schraube.	Breaking disc with screw.	Disco de freno con tornillo.	Disco frenata con vite.
10	DV 533-113 A	1		Jeu de pièces d'étanchéité.	Teilesatz f. Abdichtung.	Set of dust proof parts.	Juego de piezas de estanqueidad.	Serie di pezzi di tenuta.
11	DV 533-114 A	1		Palier.	Lagerdeckel.	Bearing.	Soporte.	Supporto.
12	DV 533-115 A	1		Fourchette complète.	Gabel, komplett.	Fork, complete.	Horquilla completa.	Forcella completa.
13	DV 533-116 A	1		Jeu d'inducteurs.	Satz Erregerwicklungen.	Set of coils.	Juego de inductores.	Serie di induttori.
14	DV 533-117 A	1		Connexion montée.	Anschlussstück.	Connection, assembled.	Conexión montada.	Connessione montata.
15	DV 533-118 A	1		Induit.	Anlasseranker.	Armature.	Inducido.	Indotto.
16	DV 533-119 A	1		Palier.	Lagerdeckel.	Bearing.	Soporte.	Supporto.
17	DV 533-120 A	1		Lanceur.	Anlasserritzel.	Pinion drive.	Conjunto de piñón.	Innesto d'avvia mento.
18	DV 533-121 A	1		Palier.	Zwischenlager.	Bearing.	Soporte.	Supporto.

2-533/2

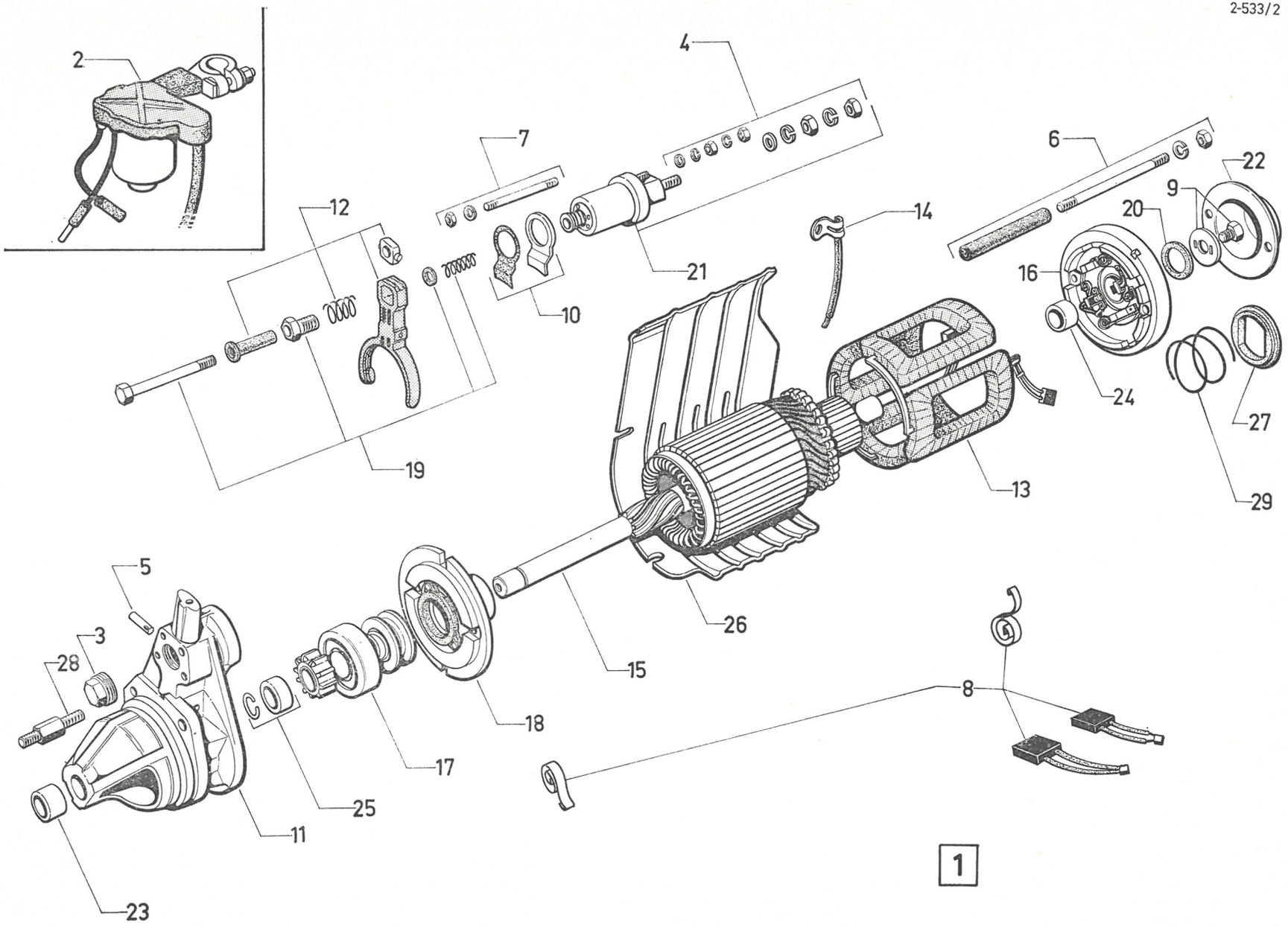

2-533/2

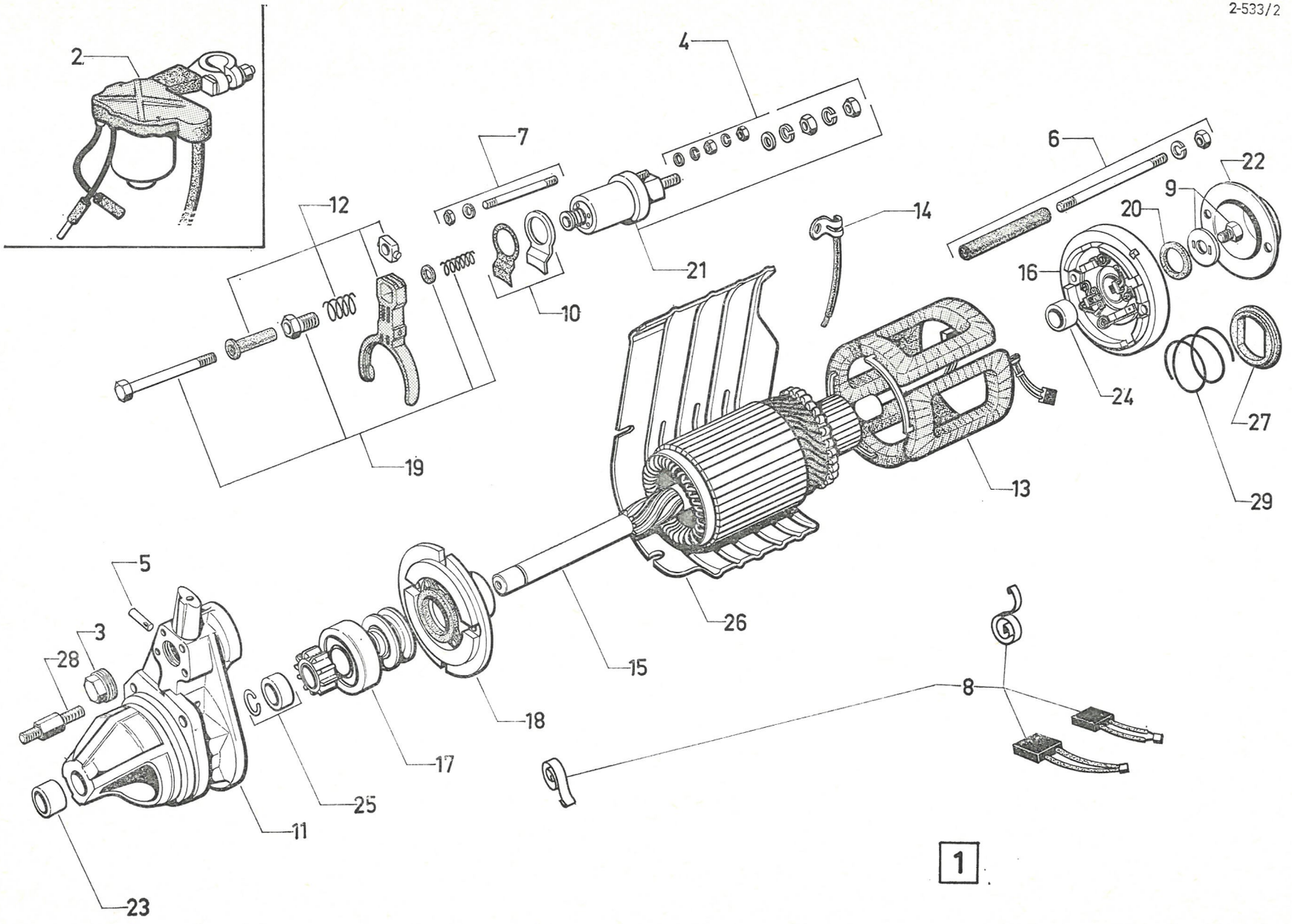

I	NUMÉROS	K	« Ducellier » DY - DV - DT - DLF	Démarreur à commande positive (Suite)	Anlasser mit Magnetschalter (Forts.)	Starter motor (positive drive pinion) (Cont.)	Arrancador con mando positivo (Cont.)	Motorino d'avviamento a comando positivo (Cont.)
19	1 D 5 419 464 T *DV 533-122 A*	1		Jeu de pièces de réglage.	Teilesatz f. Einstellung.	Set of adjusting parts.	Juego de piezas de reglaje.	Serie di pezzi di regolaz.
20	DV 533-123 A	1	N.F.P.	Jeu pièces friction.	Satz Reibteile.	Set of friction parts.	Juego de piezas de rozamiento.	Serie di pezzi di frizione.
21	DV 533-124 A	1	DY.	Solénoïde complet :	Magnetschalter, komplett :	Solenoid assy:	Solenoide completo :	Solenoide completo :
	1 D 5 415 992 D	1	DV - DT - DLF.	– sans shunt.	– ohne Nebenschluss.	– with shunt.	– sin derivación.	– senza derivazione.
22	DV 533-125 A	1		Capuchon de palier.	Abdeckung f. Lagerdeckel.	Bearing cover.	Capuchon del soporte.	Coperchio per supporto.
23	DV 533-202 A	1		Bague.	Lagerbüchse.	Bearing bush.	Casquillo.	Boccola.
24	DV 533-203 A	1		Bague.	Lagerbüchse.	Bearing bush.	Casquillo.	Boccola.
25	DV 9533-267 A	1		Butée avec jonc.	Anschlag mit Seegerring.	Drive stop with ring.	Tope con reten.	Fermo con arresto elastico.
26	1 D 5 416 224 A *DX 533-262 A*	1		Écran.	Abschirmung.	Shield.	Pantalla.	Schermo.
27	DV 533-234 A	1		Patin de freinage.	Bremsstück.	Braking pad.	Patin de frenado.	Patino frenante.
28	DX 331-73 D	1	⌀ 7 × 100.	Vis colonnette.	Stützschraube.	Shouldered screw.	Tornillo.	Vite colonnetta.
29	DV 533-216 A	1		Ressort de frein.	Feder f. Bremsteile.	Spring f. breaking parts.	Muelle de freno.	Molla di frenata.
	1 D 5 424 691 H	1		Jeu pièces freinage d'induit (I : 9-20-27-29).	Satz Bremsteile für Anlasseranker (I : 9-20-27-29).	Set of breaking parts for armature (I : 9-20-27-29).	Juego de piezas de freno de inducido (I : 9-20-27-29).	Serie di pezzi per frenata dell'indotto (I : 9-20-27-29).
	ZD 9365 900 W	3	TH 5 × 12.	Vis d'écran.	Schraube f. Abschirmung.	Screw f. shield.	Tornillo de pantalla.	Vite per schermo.
	ZD 9290 300 U	3	5,1 × 16,2.	Rondelle.	Scheibe.	Washer.	Arandela.	Rondella.
	ZD 9524 000 W	1	H 6 × 100.	Écrou.	Mutter.	Nut.	Tuerca.	Dado.
	ZD 9236 300 U	1	6,5 × 14.	Rondelle.	Scheibe.	Washer.	Arandela.	Rondella.
	ZC 9621 085 Z	1	TH 7 × 148.	Vis fixation démarreur sur carter.	Schraube z. Befest. des Anlassers a. Gehäuse.	Screw, fixing starter motor on housing.	Tornillo de fijación de arrancador sobre carter.	Vite di fissaggio di motorino sul carter.
	ZC 9621 086 U	1	TH 7 × 88.	Vis fixation démarreur sur carter.	Schraube z. Befest. des Anlassers a. Gehäuse	Screw, fixing starter motor on housing.	Tornillo de fijación de arrancador sobre carter.	Vite di fissaggio di motorino sul carter.
	ZD 9290 800 U	1	Co 6.	Rondelle.	Scheibe.	Washer.	Arandela.	Rondella.

GROUPE 3 — BAUGRUPPE 3 — GROUP 3

SOUS-GROUPES	DÉSIGNATION DES CHAPITRES	UNTER-GRUPPEN	BEZEICHNUNG DER KAPITEL	UNDER-GROUPS	DESCRIPTION OF CHAPTERS
3-391/1	Pompe haute pression (**dna**)	3-391/1	Hochdruckpumpe (**dna**)	3-391/1	High pressure pump (**dna**)
3-391/2	Pompe haute pression (**da**)	3-391/2	Hochdruckpumpe (**da**)	3-391/2	High pressure pump (**da**)
3-391/3	Conjoncteur - Accumulateur principal	3-391/3	Druckregler - Hauptdruckspeicher	3-391/3	Pressure regulator - Main accumulator
3-392	Accumulateur de frein - Vanne de sécurité - Vanne de priorité	3-392	Bremsdruckspeicher - Sicherheitsschieber	3-392	Brake accumulator - Safety valve - Priority valve
3-393	Réservoir hydraulique	3-393	Flüssigkeitsbehälter	3-393	Hydraulic fluid reservoir
3-394/1	Canalisations de suspension	3-394/1	Leitungen für Federung und Radaufhängung	3-394/1	Piping for suspension
3-394/2	Canalisations de direction	3-394/2	Leitungen für Lenkung	3-394/2	Piping for steering
3-394/3	Canalisations de frein AV - DV - DT - DP - D à G	3-394/3	Leitungen für vordere Bremsen - DV - DT - DP - D à G	3-394/3	Piping for front brakes - DV - DT - DP - LHD
3-394/4	Canalisations de frein AV - Sauf DV - DT - DP - D à G - DX (IE) - BW	3-394/4	Leitungen für vordere Bremsen - Mit Ausnahme DV - DT - DP - D à G - DX (IE) - BW	3-394/4	Piping for front brakes - Except DV - DT - DP - LHD - DX (IE) - BW
3-394/5	Canalisations de frein AV - DX (IE) - BW	3-394/5	Leitungen für vordere Bremsen - DX (IE) - BW	3-394/5	Piping for front brakes - DX (IE) - BW
3-394/6	Canalisations de frein AR	3-394/6	Leitungen für hintere Bremsen	3-394/6	Piping for rear brakes
3-394/7	Canalisations de retour - Retour de fuites - DV - DT - DP	3-394/7	Rücklaufleitungen - DV - DT - DP	3-394/7	Return piping - Overflow piping - DV - DT - DP
3-394/8	Canalisations de retour - Retour de fuites - Sauf DV - DT - DP	3-394/8	Rücklaufleitungen - Mit Ausnahme - DV - DT - DP	3-394/8	Return piping - Overflow piping - Except DV - DT - DP
3-394/9	Fixation de canalisation	3-394/9	Befestigung der Leitungen	3-394/9	Piping securing
3-412	Bras avant - Demi-essieu	3-412	Vordere Schwingarme - Halbachsen	3-412	Front link arms - Half-axles
3-413	Moyeux - Pivots - Roues	3-413	Naben - Achskörper - Räder	3-413	Hubs - Swivels - Wheels
3-422	Bras AR - Moyeux	3-422	Hintere Schwingarme - Naben	3-422	Rear link arms - Hubs
3-434/1	Cylindres de suspension AV	3-434/1	Vordere Federzylinder	3-434/1	Front suspension cylinders
3-434/2	Cylindres de suspension AR	3-434/2	Hintere Federzylinder	3-434/2	Rear suspension cylinders
3-435/1	Correcteurs de hauteur - Commande	3-435/1	Höhenkorrektoren - Betätigung	3-435/1	Height correctors - Control
3-435/2	Barre anti-roulis	3-435/2	Stabilisatoren	3-435/2	Anti-roll bars
3-437/1	Commande de variation de hauteur - D à G	3-437/1	Höheneinstellung - D à G	3-437/1	Height adjustment control - LHD
3-437/2	Commande de variation de hauteur - D à D	3-437/2	Höheneinstellung - D à D	3-437/2	Height adjustment control - RHD
3-441/1	Volant de direction (**dna**)	3-441/1	Lenkrad (**dna**)	3-441/1	Steering wheel (**dna**)
3-441/2	Volant de direction (**da**) - **bvm**	3-441/2	Lenkrad (**da**) - **bvm**	3-441/2	Steering wheel (**da**) - **bvm**
3-441/3	Volant de direction-**bvh**	3-441/3	Lenkrad - **bvh**	3-441/3	Steering wheel - **bvh**
3-442/1	Crémaillère de direction (**dna**)	3-442/1	Zahnstange (**dna**)	3-442/1	Steering rack (**dna**)
3-442/2	Crémaillère de direction (**da**)	3-442/2	Zahnstange (**da**)	3-442/2	Steering rack (**da**)
3-443/1	Barres de direction	3-443/1	Spurstangen	3-443/1	Steering roods
3-443/2	Relais de direction	3-443/2	Zwischenlagerungen	3-443/2	Steering relays
3-444/1	Pignon de direction assistée	3-444/1	Ritzel für Servolenkung	3-444/1	Power steering pinion
3-444/2	Commande de direction assistée	3-444/2	Betätigung für Servolenkung	3-444/2	Power steering control
3-611	Anti-vol	3-611	Diebstahlsicherung	3-611	Anti-theft device

GRUPO 3

SUBGRUPOS	DESIGNACION DE LOS CAPITULOS
3-391/1	Bomba de alta presión **(dna)**
3-391/2	Bomba de alta presión **(da)**
3-391/3	Conjuntor - Acumulador principal
3-392	Acumulador de frenos - Valvula de seguridad - Valvula de prioridad
3-393	Deposito hidraulico
3-394/1	Canalización de suspensión
3-394/2	Canalización de dirección
3-394/3	Canalización de frenos delanteros - DV - DT - DP - D à G
3-394/4	Canalización de frenos delanteros - Excepto DV - DT - DP - D à G - DX (IE) - BW
3-394/5	Canalización de frenos delanteros - DX (IE) - BW
3-394/6	Canalización de frenos traseros
3-394/7	Canalización de retorno - Retorno de fugas - DV - DT - DP
3-394/8	Canalización de retorno - Retorno de fugas - Excepto DV - DT - DP
3-394/9	Sujeción de canalización
3-412	Brazos delanteros - Medio-ejes
3-413	Nucleos - Pivotes - Ruedas
3-422	Brazos traseros - Nucleos
3-434/1	Cilindros de suspención, delantero
3-434/2	Cilindros de suspención, trasero
3-435/1	Correctores de altura - Mando
3-435/2	Barras estabilizadoras
3-437/1	Mando de variación de altura - D à G
3-437/2	Mando de variación de altura - D à D
3-441/1	Volante de dirección **(dna)**
3-441/2	Volante de dirección **(da)** - **bvm**
3-441/3	Volante de dirección - **bvh**
3-442/1	Cremallera de dirección **(dna)**
3-442/2	Cremallera de dirección **(da)**
3-443/1	Barras de dirección
3-443/2	Relé de dirección
3-444/1	Piñón de dirección asistida
3-444/2	Mando de dirección asistida
3-611	Antirrobo

GRUPPO 3

SOTTOGRUPPI	DENOMINAZIONE DEI CAPITOLI
3-391/1	Pompa alta pressione **(dna)**
3-391/2	Pompa alta pressione **(da)**
3-391/3	Congiuntore - Accumulatore principale
3-392	Accumulatore freno - Valvola di sicurezza - Valvola di priorità
3-393	Serbatoio idraulico
3-394/1	Canalizzazione sospensione
3-394/2	Canalizzazione sterzo
3-394/3	Canalizzazione freni anteriori - DV - DT - DP - D à G
3-394/4	Canalizzazione freni anteriori - Salvo DV - DT - DP - D à G - DX (IE) - BW
3-394/5	Canalizzazione freni anteriori - DX (IE) - BW
3-394/6	Canalizzazione freni posteriori
3-394/7	Canalizzazione ritorno - Ritorno recuperi - DV - DT - DP
3-394/8	Canalizzazione ritorno - Ritorno recuperi - Salvo DV - DT - DP
3-394/9	Fissaggio canalizzazione
3-412	Bracci anteriori - Semiassali
3-413	Mozzi - Pivots - Ruote
3-422	Bracci posteriori - Mozzi
3-434/1	Cilindri sospensione (anteriori)
3-434/2	Cilindri sospensione (posteriori)
3-435/1	Correttori dell'altezza - Comando
3-435/2	Barre antirullio
3-437/1	Comando variazione dell'altezza - D à G
3-437/2	Comando variazione dell'altezza - D à D
3-441/1	Volante **(dna)**
3-441/2	Volante **(da)** - **bvm**
3-441/3	Volante - **bvh**
3-442/1	Cremagliera dello sterzo **(dna)**
3-442/2	Cremagliera dello sterzo **(da)**
3-443/1	Barre dello sterzo
3-443/2	Rinvio dello sterzo
3-444/1	Pignone per sterzo assistito
3-444/2	Comando per sterzo assistito
3-611	Antifurto

3-391/1

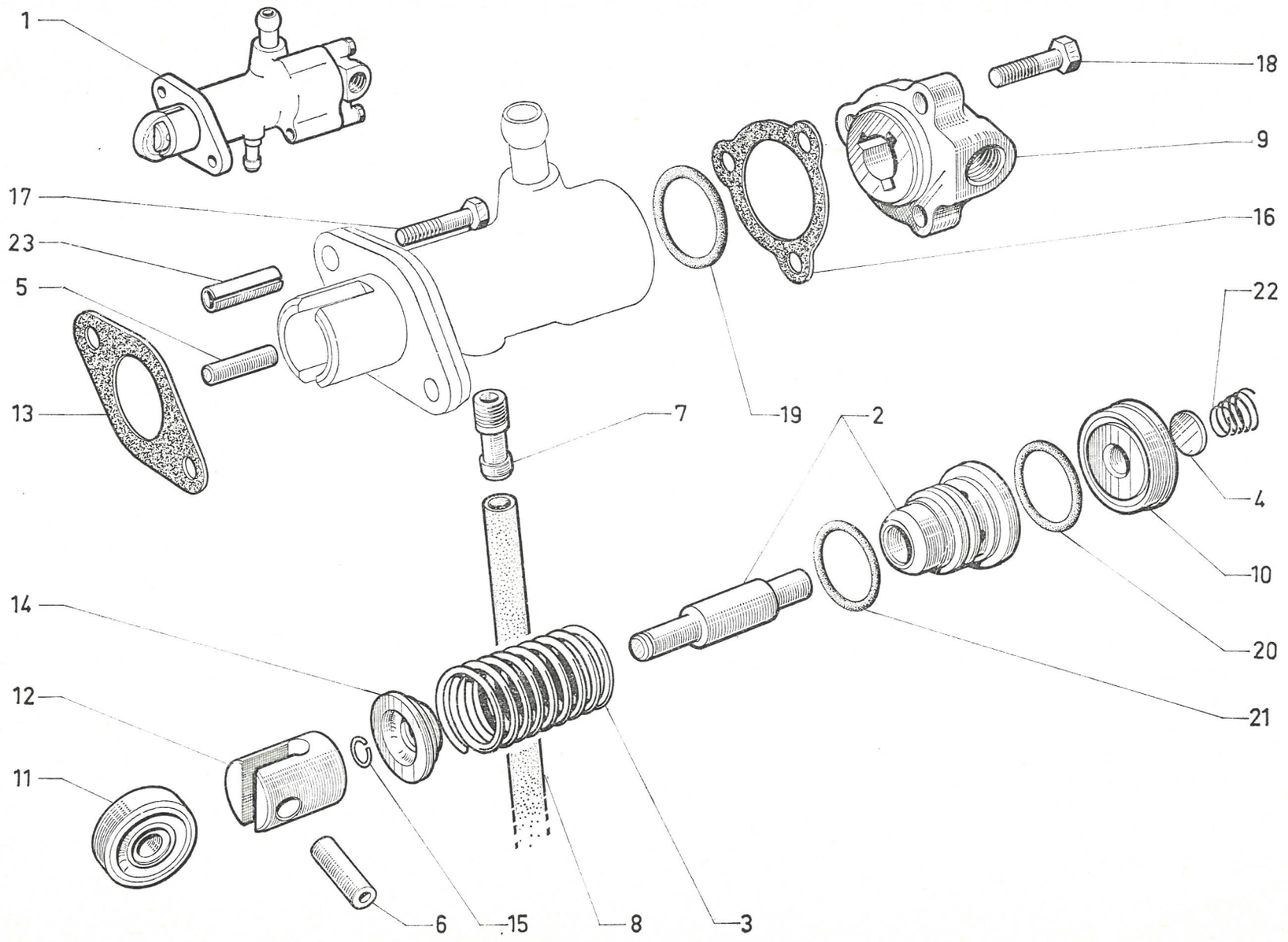

I	NUMÉROS	K	dna Sauf PO	Pompe haute pression	HD-Pumpe	High pressure pump	Bomba alta presión	Pompa alta pressione
1	9 D 5 409 762 L	1		Pompe complète.	Pumpe, komplett.	Pump, complete.	Bomba completa.	Pompa completa.
2	DM 391-02 A	1	L 62.	Chemise de piston.	Büchse u. Kolben.	Cylinder and piston.	Camisa y pistón.	Camicia e pistone.
3	1 D 5 415 615 F *DM 391-4*	1	⌀ int. 23,75.	Ressort de piston.	Rückholfeder f. Kolben.	Piston spring.	Muelle de pistón.	Molla pistone.
4	1 D 5 415 650 L *DM 391-5*	1		Clapet.	Pumpenventil.	Valve.	Valvula.	Valvola.
5	2 D 5 415 612 Y *DM 391-15 A*	1		Corps avec piston intermédiaire.	Pumpengehäuse mit Kolben.	Body with intermediate piston.	Cuerpo con pistón intermedio.	Corpo con pistone intermedio.
6	1 D 5 415 649 A *DM 391-53*	1	⌀ 9 - L 23.	Axe de galet.	Bolzen f. Laufrolle.	Roller pin.	Eje de rodaja.	Perno per rullo.
7	1 D 5 415 609 R *DM 391-57*	1	⌀ 10 × 100 - L 25.	Prise d'écoulement.	Anschluss f. Abfluss.	Outflow neeple.	Toma de desrame.	Presa di scolo.
8	DM 391-60	1	7 × 9 × 240.	Tube d'écoulement.	Abflussrohr.	Outflow pipe.	Tubo de desrame.	Tubo di scolo.
9	1 D 5 415 646 T *DM 391-61 B*	1	1 ⌀ 6,45.	Bouchon.	Stopfen.	Plug.	Tapón.	Tappo.
10	1 D 5 415 648 P *DM 391-62*	1	9 × 38 × 11.	Siège.	Sitz.	Seating.	Asiento.	Sede.
11	1 D 5 415 647 D *DM 391-64*	1	9,04 × 30 × 8.	Galet.	Rolle.	Roller.	Rodaja.	Rullo.
12	1 D 5 415 617 C *DM 391-65 A*	1		Poussoir (6 trous).	Stössel (6 Bohrungen).	Push-rod (6 holes).	Empujador (6 agujeros).	Premirullo (6 fori).
13	1 D 5 415 684 F *DM 391-87*	2	2 ⌀ entr. 62.	Joint papier.	Papierdichtung.	Paper joint.	Junta de papel.	Guarnizione di carta.
14	1 D 5 415 616 S *DM 391-98 A*	1	8,5 × 29,5 × 7.	Cuvette de ressort.	Federteller.	Spring cup.	Cubeta de muelle.	Scodellino per molla.
15	1 D 5 415 019 C *DM 453-17*	1		Jonc d'arrêt.	Sicherungsring.	Stop ring.	Junquillo de freno.	Arresto elastico.

I	NUMÉROS	K	dna Sauf PO	Pompe haute pression *(Suite)*	HD-Pumpe *(Forts.)*	High pressure pump *(Cont.)*	Bomba alta presión *(Cont.)*	Pompa alta pressione *(Cont.)*
16		?		Cale de réglage :	Einstellscheibe :	Adjusting shim:	Suplemento de reglaje :	Spessore per regolazione :
	1 D 5 415 642 Z *DM 391-153*		e 0,05.	–	–	–	–	–
	1 D 5 415 643 K *DM 391-154*		– 0,10.	–	–	–	–	–
	1 D 5 415 644 W *DM 391-155*		– 0,15.	–	–	–	–	–
	1 D 5 415 645 G *DM 391-156*		– 0,20.	–	–	–	–	–
17	ZD 9372 400 W	2	TH 7 × 45.	Vis.	Schraube.	Screw.	Tornillo.	Vite.
18	ZD 9372 100 W	3	TH 7 × 28.	Vis.	Schraube.	Screw.	Tornillo.	Vite.
				Joint torique :	Dichtring :	Sealing ring:	Junta torica :	Gommino :
19	ZD 9486 700 U	1	33,7 × 38,6 × 2,4.	–	–	–	–	–
20	ZD 9482 600 U	1	27,7 × 33,1 × 2,7.	–	–	–	–	–
21	ZD 9503 300 U	1	24,5 × 29,9 × 2,7.	–	–	–	–	–
22	ZC 9457 403 U	1	⌀ int. 10 × 15,5.	Ressort de clapet.	Ventilfeder.	Valve spring.	Muelle de valvula.	Molla valvola.
23	ZC 9617 010 U	2	11 × 23.	Goupille.	Splint.	Pin.	Grupilla.	Spina.

3-391/1

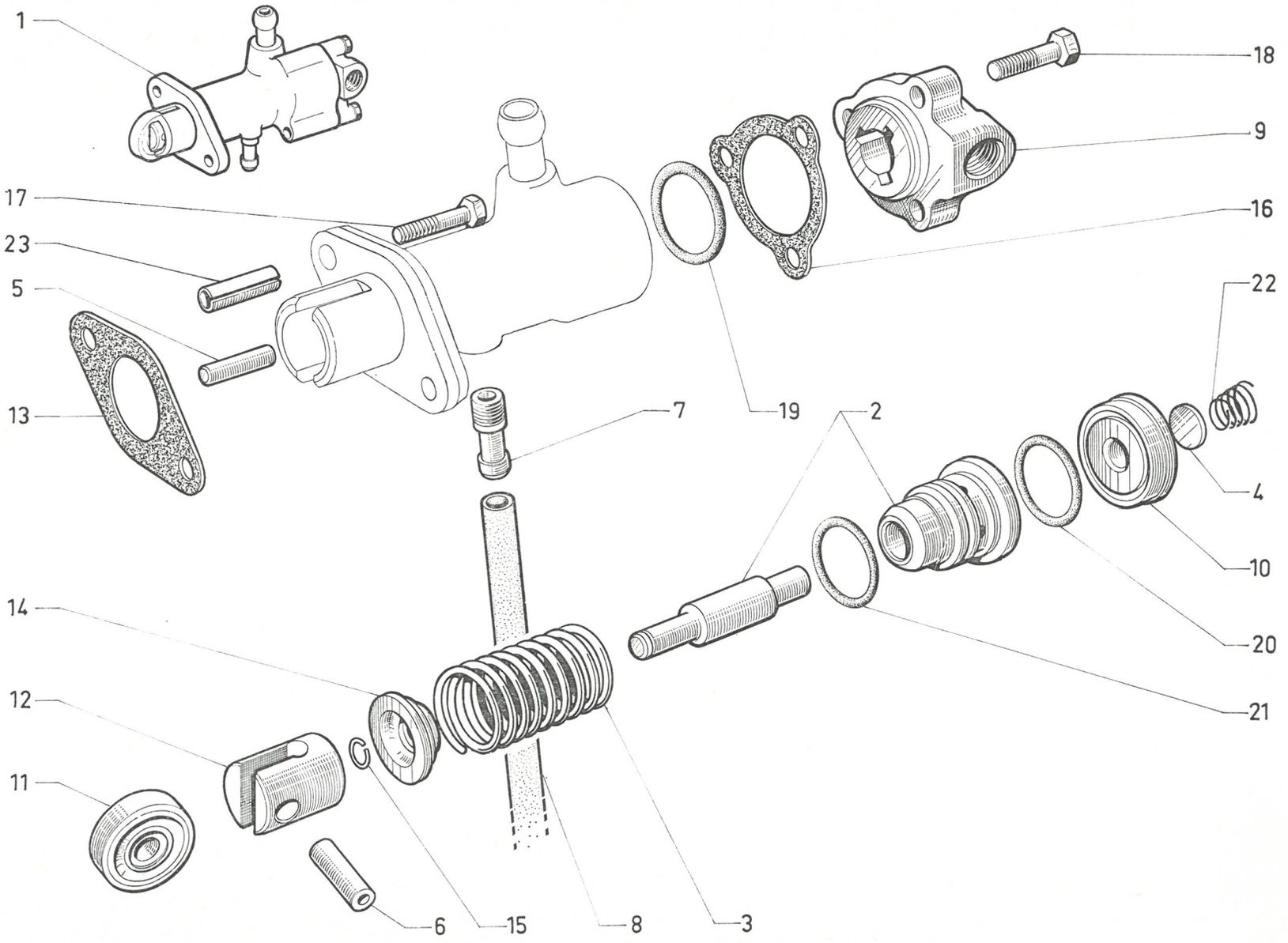

611

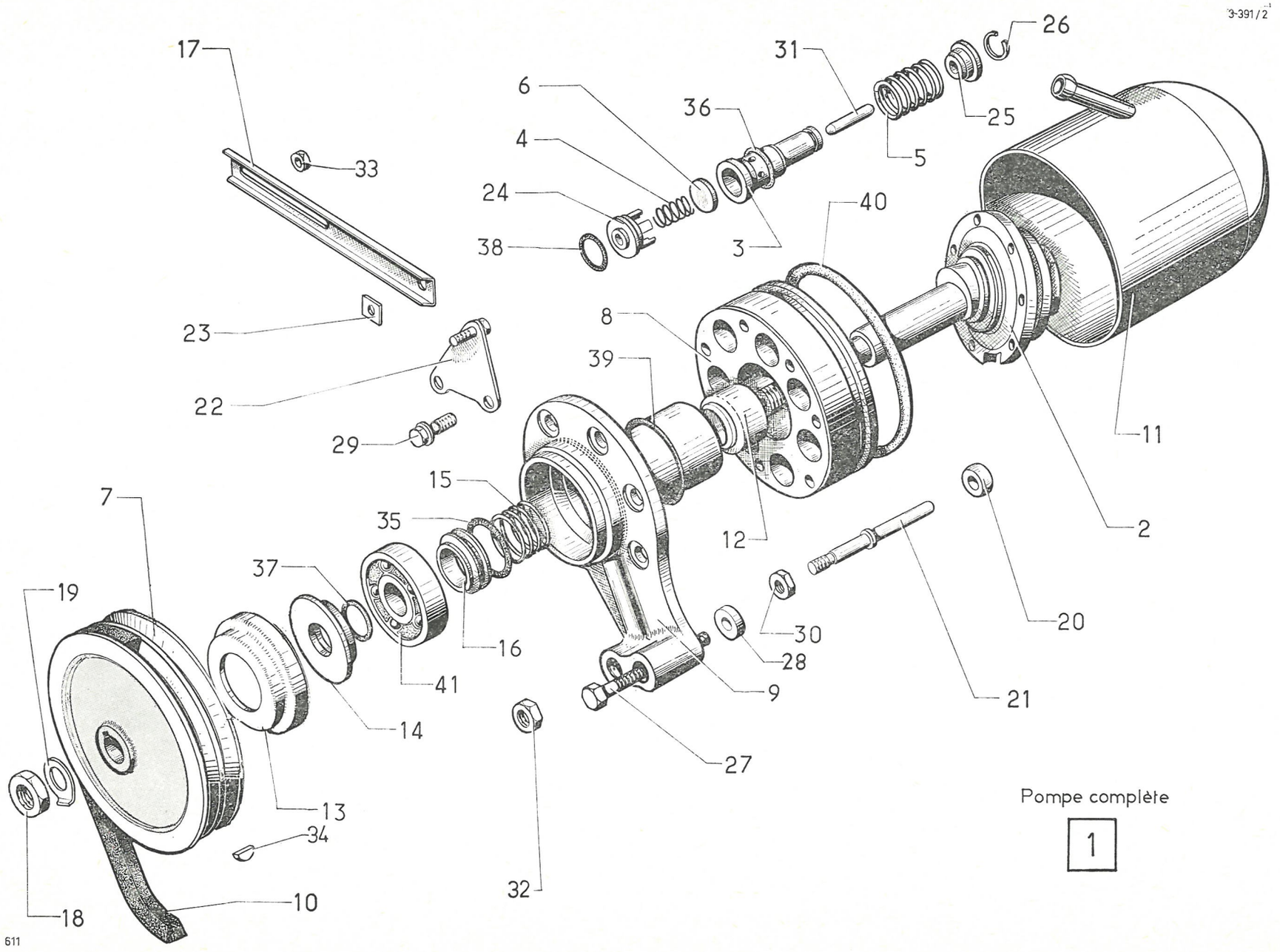

Pompe complète

1

I	NUMÉROS	K	da	Pompe haute pression	HD-Pumpe	High pressure pump	Bomba alta presiòn	Pompa alta pressione
1				Pompe complète :	Pumpe, komplett :	Pump complete:	Bomba completa :	Pompa completa :
	9 D 5 409 757 G	1	bvm - BW.	– poulie, 2 gorges.	– Riemensch. m. 2 Nuten.	– pulley with 2 grooves.	– polea con 2 ranuras.	– puleggia a 2 gole.
	9 D 5 409 758 T	1	bvh.	– poulie, 3 gorges.	– Riemensch. m. 3 Nuten.	– pulley with 3 grooves.	– polea con 3 ranuras.	– puleggia a 3 gole.
2	2 D 5 415 041 S *DX 391-07*	1		Arbre avec roulement.	Antriebswelle mit Kugellager.	Shaft with bearing.	Arbol con rodamiento.	Albero con cuscinetto.
3	DX 391-020	1	⌀ 18,5 - ⌀ 20.	Jeu de 7 chemises.	Satz von 7 Laufbüchsen.	Set of 7 cylinders.	Juego de 7 camisas.	Serie di 7 camicie.
4	1 D 5 415 015 J *D 391-3 A*	7	⌀ ext. 8.	Ressort de clapet.	Ventilfeder.	Valve spring.	Muelle de valvula.	Molla valvola.
5	1 D 5 415 017 F *DS 391-4*	7	⌀ ext. 21,35.	Ressort de piston.	Kolbenfeder.	Piston spring.	Muelle de piston.	Molla pistone.
6	1 D 5 415 014 Y *D 391-5*	7	e 1,2 - ⌀ 13.	Clapet.	Pumpenventil.	Valve.	Valvula.	Valvola.
7		1	⌀ ext. 106.	Poulie :	Riemenscheibe :	Pulley:	Polea :	Puleggia :
	2 D 5 427 823 B *DF 391-13*		bvm - BW.	– 2 gorges.	– 2 Nuten.	– 2 grooves.	– 2 ranuras.	– 2 gole.
	DS 391-13 A		bvh.	– 3 gorges.	– 3 Nuten.	– 3 grooves.	– 3 ranuras.	– 3 gole.
8	2 D 5 415 010 E *DS 391-15 D*	1		Corps de pompe.	Pumpengehäuse.	Body of pump.	Cuerpo de bomba.	Corpo della pompa.
9	DX 391-16	1	1 ⌀ 9 - h 32,5.	Palier.	Lagerdeckel.	Bearing.	Palier.	Supporto.
10	DD 391-18	2		Courroie.	Keilriemen.	Belt.	Correa.	Cinghia.
11	2 D 5 415 048 T *DX 391-20*	1		Couvercle.	Deckel.	Cover.	Tapa.	Coperchio.
12	2 D 5 415 021 Z *DS 391-21 A*	1	17,6 × 28 × 16.	Roulement à aiguilles.	Nadellager.	Needle bearing.	Rodamiento de agujas.	Cuscinetto a rullini.
13	2 D 5 415 027 P *D 391-53*	1	21,5 × 55,5.	Coupelle.	Verschlussdeckel.	Cup.	Copela.	Scodellino.
14	DX 391-454 A	1	12,1 × 44 × 5,4.	Déflecteur.	Abweiser.	Deflector.	Deflector.	Deflettore.
15	1 D 5 415 024 G *D 391-55*	1	⌀ ext. 22,5.	Ressort de bague.	Feder f. Dichthülse.	Bush spring.	Muelle retención.	Molla boccola.
16	1 D 5 415 025 T *DS 391-56*	1	18 × 27 × 9.	Bague porte-joint.	Dichthülse.	Bush.	Anillo porta-junta.	Boccola portagommino.

I	NUMÉROS	K	da	Pompe haute pression (Suite)	HD-Pumpe (Forts.)	High pressure pump (Cont.)	Bomba alta presión (Cont.)	Pompa alta pressione (Cont.)
17	DX 391-74	1	L 180 - 1 ⌀ 8,5.	Tirant.	Zugstrebe.	Tie rod.	Tirante.	Tirante.
18	1 D 5 415 050 P *D 391-76*	1	H 12 × 125.	Écrou de poulie.	Mutter f. Riemenscheibe.	Pulley nut.	Tuerca de polea.	Dado puleggia.
19	1 D 5 415 049 D *D 391-77*	1	⌀ 12,2.	Arrêtoir.	Sicherungsblech.	Lock washer.	Freno.	Arresto.
20	1 D 5 415 028 A *DS 391-82*	1	⌀ int. 7 - e 9.	Rotule de doigt d'arrêt.	Kugelstück für Arretierbolzen.	Ball joint.	Rotula dedo de freno.	Rotula del perno d'arresto.
21	1 D 5 415 009 U *D 391-83*	1	⌀ 7 - L 84,5.	Doigt d'arrêt.	Arretierbolzen.	Locking bolt.	Dedo de freno.	Perno d'arresto.
22				Patte de tendeur :	Befest.-Blech f. Zugstrebe :	Stay lug:	Pata de tensor :	Staffa del tendicinghia :
	1 D 5 427 933 X *DS 391-86*	1	TT.	– forme droite.	– gerade Form.	– straight.	– forma derecha.	– forma diritta.
	1 D 5 427 934 H *DS 391-86 A*	1	bvh.	–	–	–	–	–
23	1 D 5 427 439 C *DX 391-88*	2	1 ⌀ 8,5.	Plaquette d'appui.	Anschlagplatte.	Thrust plate.	Plaqueta de apoyo.	Placchetta d'appoggio.
24	1 D 5 418 599 R *D 391-90 A*	7	⌀ int. 8 - ⌀ ext. 21.	Entretoise de chemise.	Ventilkörper.	Distance piece.	Separador de camisa.	Distanziale camicia.
25	1 D 5 415 018 S *DS 391-98*	7	⌀ int. 8,5 - ⌀ ext. 21.	Cuvette de ressort.	Federteller.	Spring cu .	Cuveta de muelle.	Scodellino molla.
26	1 D 5 415 019 C *DM 453-17*	7		Jonc d'arrêt (fil ⌀ 1).	Sicherungsdraht (Draht-⌀ 1).	Stop ring (wire ⌀ 1).	Junquillo de freno.	Arresto elastico (filo ⌀ 1).
27	DX 391-103	1	TH 9 × 125 - L 82.	Vis.	Schraube.	Screw.	Tornillo.	Vite.
28		?	9,5 × 30 - BW.	Cale de réglage :	Einstellscheibe :	Adjusting shim:	Suplemento de reglaje :	Spessore di regolazione :
	DX 391-111		e 7,6.	–	–	–	–	–
	DX 391-111 A		– 4,6.	–	–	–	–	–
	DX 391-111 B		– 1,6.	–	–	–	–	–
29			TH ⌀ 8.	Vis de palier :	Schraube f. Lagerdeckel :	Bearing screw:	Tornillo de palier :	Vite per supporto :
	0 D 5 428 364 G *DS 391-131 A*	2	L 25 - bvm - BW.	–	–	–	–	–
	0 D 5 415 023 W	4	L 25 - bvh.	–	–	–	–	–
	DS 391-132 A	4	L 23 - bvm - BW.	–	–	–	–	–
		2	L 23 - bvh.	–	–	–	–	–
30	0 D 5 415 022 K *DS 391-133 A*		H 8 × 100.	Écrou de palier.	Mutter f. Lagerdeckel.	Bearing nut.	Tuerca de palier.	Dado per supporto.

3-391/2

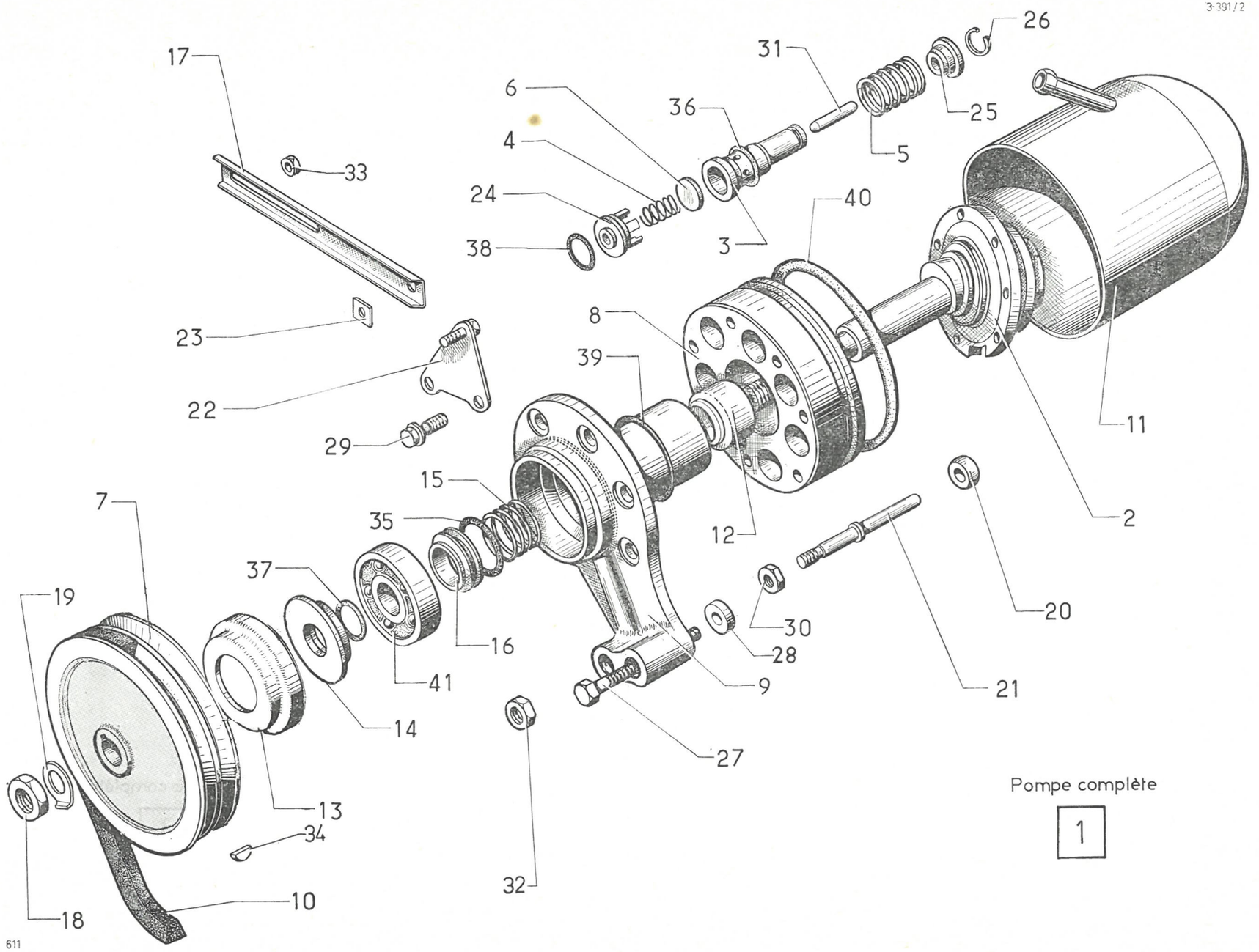

Pompe complète

1

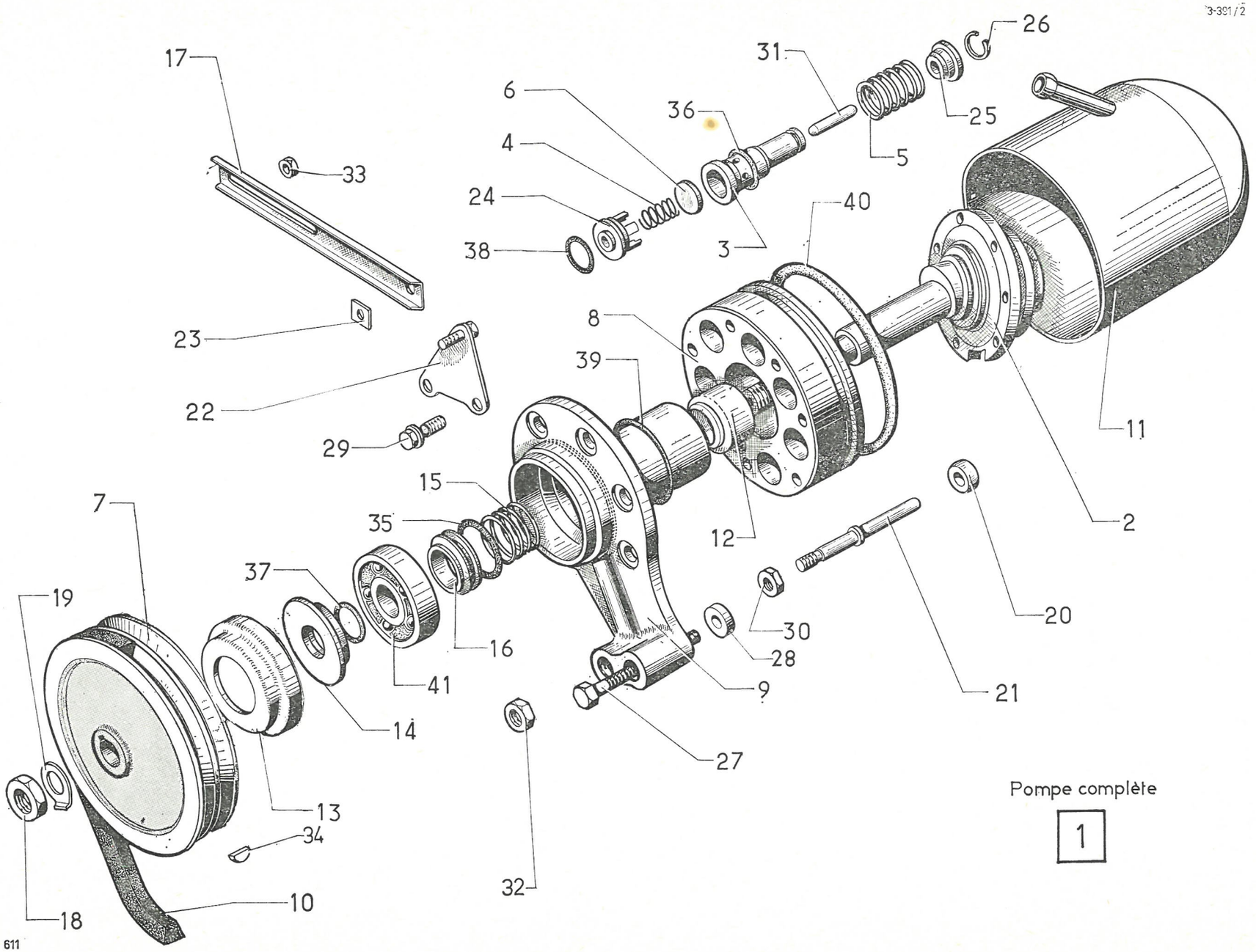

Pompe complète

1

I	NUMÉROS	K	da	Pompe haute pression *(Suite)*	HD-Pumpe *(Forts.)*	High pressure pump *(Cont.)*	Bomba alta presión *(Cont.)*	Pompa alta pressione *(Cont.)*
31				Tige de piston :	Pumpenstössel :	Piston rod:	Varilla de pistón :	Asta del pistone :
	NUMÉROS	K		NUMÉROS	K	NUMÉROS	K	NUMÉROS	K	
	1 D 5 428 086 K *D 391-512*	7	L 28,8.	1 D 5 428 091 P *D 391-517*	7	L 29,3.	1 D 5 428 096 U *D 391-522*	7	L 29,8.	1 D 5 428 101 Y *D 391-527*	7	L 30,3.
	1 D 5 428 087 W *D 391-513*		– 28,9.	1 D 5 428 092 A *D 391-518*		– 29,4.	1 D 5 428 097 E *D 391-523*		– 29,9.	1 D 5 428 102 J *D 391-528*		– 30,4.
	1 D 5 428 088 G *D 391-514*		– 29,0.	1 D 5 428 093 L *D 391-519*		– 29,5.	1 D 5 428 098 R *D 391-524*		– 30,0.	1 D 5 428 103 Y *D 391-529*		– 30,5.
	1 D 5 428 089 T *D 391-515*		– 29,1.	1 D 5 428 094 X *D 391-520*		– 29,6.	1 D 5 428 099 B *D 391-525*		– 30,1.			
	1 D 5 428 090 D *D 391-516*		– 29,2.	1 D 5 428 095 H *D 391-521*		– 29,7.	1 D 5 428 100 M *D 391-526*		– 30,2.			
32	ZC 9615 081 U	1	H 9 × 125.	Écrou.		Mutter.	Nut.		Tuerca.			Dado.
33	ZD 9524 100 U	2	H 7 × 100.	Écrou.		Mutter.	Nut.		Tuerca.			Dado.
34	ZD 9415 100 U	1	3 × 3,7 × 10.	Clavette de poulie.		Keil f. Riemenscheibe.	Pulley key.		Chaveta de polea.			Chiavetta puleggia.
				Joint torique:		Dichtung :	Sealing ring:		Junta torica :			Gommino :
35	ZD 9500 900 U	1	21,3 × 28,5 × 3,6.	–		–	–		–			–
36	ZD 9487 200 U	7	18,7 × 22,5 × 1,9.	–		–	–		–			–
37	ZD 9482 400 U	1	12,1 × 17,5 × 2,7.	–		–	–		–			–
38	ZD 9487 600 U	7	15,7 × 21,1 × 2,7.	–		–	–		–			–
39	ZD 9482 600 U	1	27,7 × 33,1 × 2,7.	–		–	–		–			–
40	ZD 9488 800 U	1	90 × 96 × 3.	–		–	–		–			–
41	ZC 9620 073 U	1	12 × 50 × 16.	Roulement à billes.		Kugellager.	Ball bearing.		Rodamiento de bolas.			Cuscinetto a sfere.
	ZC 9000 740 U	1		Pochette de joints pour pompe.		Beutel mit Dichtungen für HD-Pumpe.	Packet of joints for HP pump.		Paquete de juntas para bomba alta presión.			Bustina di guarnizioni per pompa AP.
			D à D	**Pièce spéciale**		**Spezialteil**	**Special part**		**Pieza especial**			**Pezzo speciale**
	DX 391-18	2		Courroie.		Keilriemen.	Belt.		Correa.			Cinghia.

I	NUMÉROS	K		Conjoncteur Accumulateur principal	Druckregler Hauptdruckspeicher	Pressure regulator Main accumulator	Conjuntor Acumulador principal	Congiuntore Accumulatore principale
1		1		Conjoncteur complet (repère vert) :	Druckregler, komplett (Grüne Markierung) :	Regulator, complete (green mark):	Conjuntor completo (marca verde) :	Congiuntore completo (segno verde) :
	9 D 5 409 764 H			–	–	–	–	–
	9 D 5 401 703 N		(IE).	–	–	–	–	–
2	1 D 5 412 539 W *DX 391-10*	1	⌀ ext. 32.	Ressort.	Feder.	Spring.	Muelle.	Molla.
3	1 D 5 412 542 D *DX 391-11*	1	⌀ ext. 34 - h 45.	Bouchon de ressort.	Stopfen f. Feder.	Cap for spring.	Tapón de muelle.	Tappo per molla.
4	1 D 5 412 800 H *DX 391-53*	1	2 ⌀ 5,5.	Logement de ressort.	Lagerung f. Feder.	Seat for spring.	Alojamiento de muelle.	Alloggiamento per molla.
5	1 D 5 412 798 L *DX 391-55*	1	⌀ ext. 26.	Ressort de disjonction.	Ausschaltungsfeder.	Cutting out spring.	Muelle de disyunción.	Molla di disgiunzione.
6	1 D 5 412 797 A *DX 391-56*	1	⌀ ext. 25,5.	Embase de ressort.	Ring f. Feder.	Cup for spring.	Base para muelle.	Basetta per molla.
7	1 D 5 412 538 K *DX 391-81*	1	⌀ ext. 32 - e 9.	Coupelle de ressort.	Teller f. Feder.	Cup for spring.	Copela de muelle.	Scodellino per molla.
8	1 D 5 412 543 P *DX 391-94*	1	1 ⌀ 5.	Barrette de bille.	Lagersitz f. Kugel.	Plate f. ball.	Plaqueta de bola.	Placchetta per sfera.
9		1		Vis de purge :	Entlüftungsschraube :	Bleed screw:	Tornillo de vaciado :	Vite di spurgo :
	1 D 5 412 801 U *DX 391-96*		L 28.	–	–	–	–	–
	0 D 5 401 702 C		L 32,5 - (IE).	–	–	–	–	–
10		?	24,5 × 32.	Cale de réglage de ressort :	Einstellscheibe für Feder :	Adjusting shim for spring:	Suplem. de reglaje de muelle :	Spessore per regolazione della molla :
	1 D 5 412 540 C *DX 391-153*		e 0,7.	–	–	–	–	–
	1 D 5 420 595 L *DX 391-478 A*		– 0,3.	–	–	–	–	–
11	1 D 5 420 596 X *DX 9391-479 A*	?	21 × 28 × 0,3.	Cale de réglage de ressort.	Einstellscheibe für Feder.	Adjusting shim for spring.	Suplem. de reglaje de muelle.	Spessore per regolazione della molla.
12	1 D 5 412 537 Z *DX 391-157*	1	⌀ 38.	Jonc.	Sicherungsdraht.	Ring.	Retén.	Arresto.

3-391/3

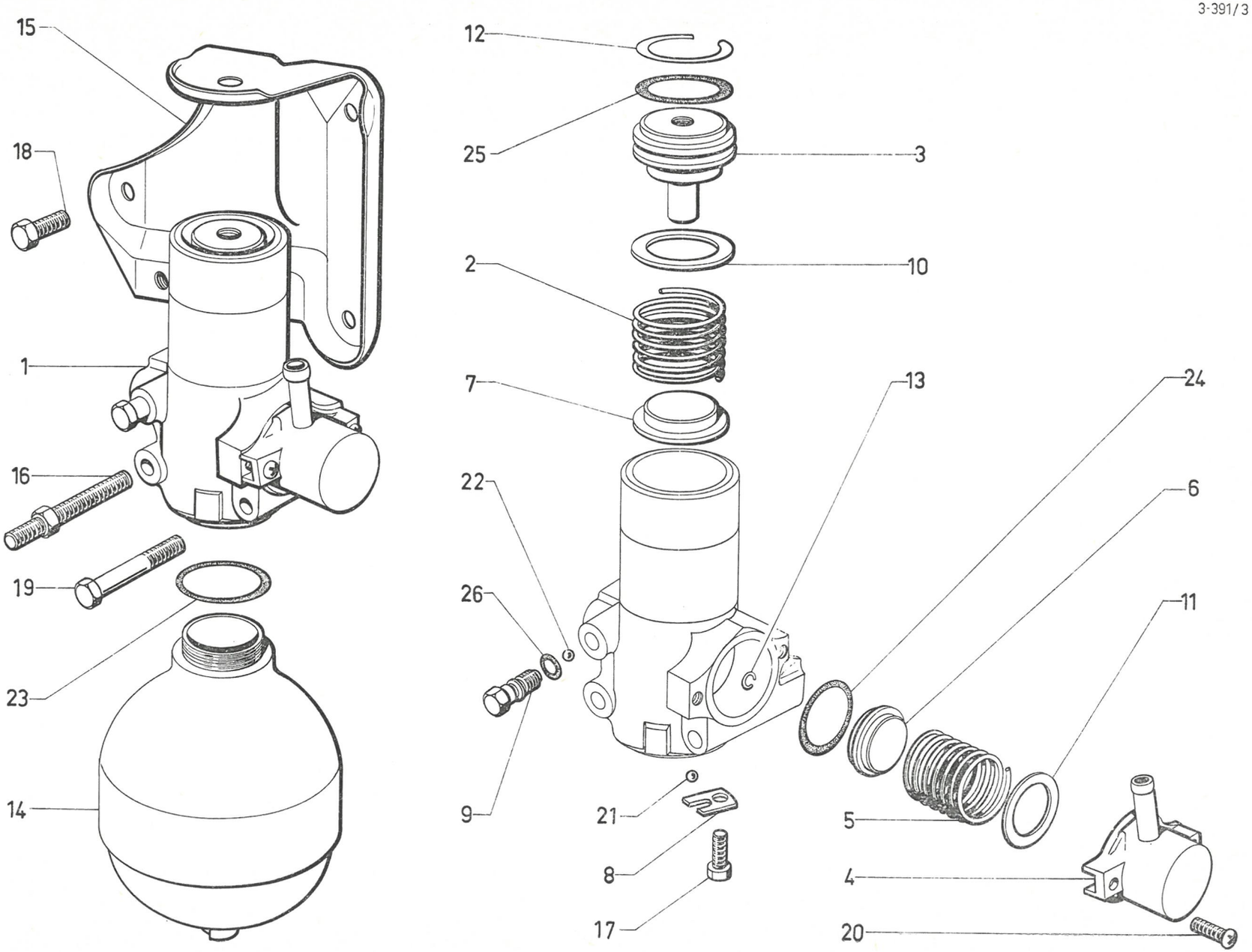

611

3-391/3

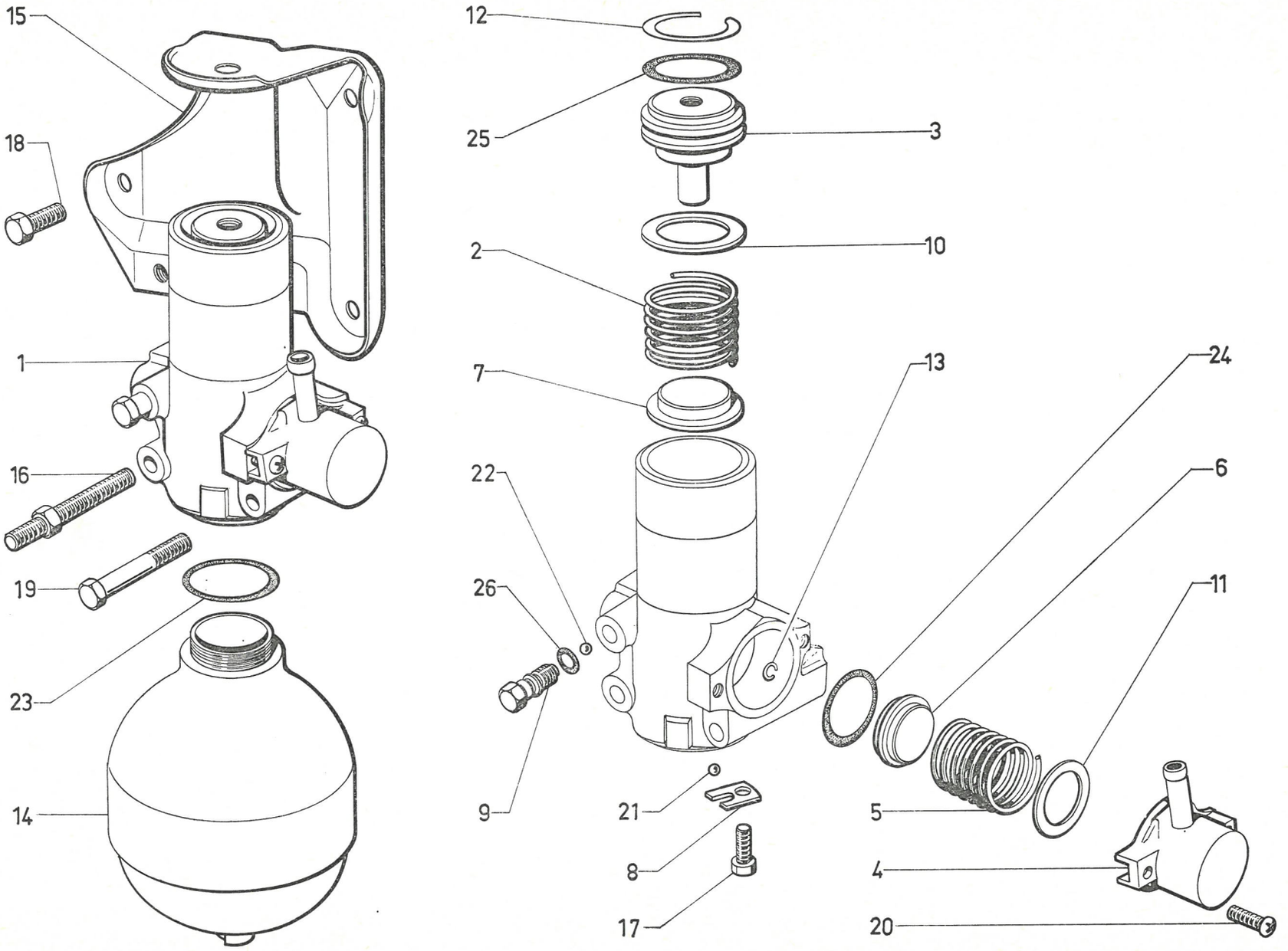

611

I	NUMÉROS	K		Conjoncteur Accumulateur principal (Suite)	Druckregler Hauptdruckspeicher (Forts.)	Pressure regulator Main accumulator (Cont.)	Conjuntor Acumulador principal (Cont.)	Congiuntore Accumulatore principale (Cont.)
13	1 D 5 416 868 A *DX 391-159*	1		Jonc d'arrêt de tiroir.	Sicherungsdraht für Ausschaltschieber.	Securing ring for valve.	Anillo de retención de valvula.	Arresto per pistoncino.
14				Accumulateur principal :	Hauptdruckspeicher :	Main accumulator:	Acumulador principal :	Accumulatore principale :
	2 D 5 415 423 U *DXN 392-013 A*	1	TT - Sauf DV - DT - DP.	– repère 65 sur vis.	– Markierung : 65 an Schraube.	– markt 65 on screw.	– marca 65 sobre torn.	– segno 65 su vite.
	GX 13 278 01 A	1	DV - DT - DP.	– repère 40 sur vis.	– Markierung : 40 an Schraube.	– markt 40 on screw.	– marca 40 sobre torn.	– segno 40 su vite.
15				Support de conjoncteur :	Halterung f. Druckregler :	Bracket for regulator:	Soporte de conjuntor :	Supporto del congiuntore :
	DX 392-52	1	⌀ 7 × 100 - TT - Sauf DX (IE) - BW.	– 2 écrous.	– m. 2 Muttern.	– with 2 nuts.	– con 2 tuercas.	– con 2 dadi.
	DX 392-96	1	1 ⌀ 11,5 - 1 ⌀ 10 - DX (IE).	– sur BV.	– am Getriebegehäuse.	– on gearbox.	– sobre casa cambio.	– su scatola cambio.
	DX 392-196 A	1	2 ⌀ 10 - BW.	– sur BV.	– am Getriebegehäuse.	– on gearbox.	– sobre casa cambio.	– su scatola cambio.
16				Vis colonnette :	Stützschraube :	Shouldered screw:	Tornillo-columneta :	Vite colonnetta :
	1 D 5 420 597 H *DX 9392-189 A*	1	⌀ 7 - L 15 - L 65.	–	–	–	–	–
	1 S 5 401 879 B		⌀ 7 - L 15 - L 75 - BW.	–	–	–	–	–
				Vis :	Schraube :	Screw:	Tornillo :	Vite :
17	ZD 9366 000 U	1	TH 5 × 14.	– de barrette.	– f. Kugelsitz.	– for plate.	– de plaqueta.	– per placchetta.
18	ZD 9345 030 W	1	TH 7 × 15.	–	–	–	–	–
	ZD 9345 100 U	3	TH 7 × 18.	–	–	–	–	–
19	ZD 9372 800 U	1	TH 7 × 65.	–	–	–	–	–
	ZD 9345 230 W	2	TH 7 × 70 - DX (IE) - BW.	–	–	–	–	–
20	ZD 9453 500 W	2	TCB 5 × 20.	–	–	–	–	–
21	ZD 9270 700 U	1	⌀ 6.	Bille d'admission.	Einlasskugel.	Inlet ball.	Bola de admisión.	Sfera d'ammissione.
22	ZD 9270 900 U	1	⌀ 7.	Bille de vis de purge.	Kugel für Entleerungsschraube.	Bleed screw ball.	Bola de tornillo de vaciado.	Sfera di vite spurgo.
				Joint torique :	Dichtring :	Sealing ring:	Anillo de estanqueidad :	Gommino :
23	ZD 9482 100 U	1	37,5 × 42,4 × 2,45.	–	–	–	–	–
24	ZD 9488 000 U	1	33,2 × 37 × 1,9.	–	–	–	–	–
25	ZD 9488 100 U	1	29 × 34,4 × 2,7.	–	–	–	–	–
26	ZD 9489 000 U	1	6,7 × 10,5 × 1,9.	–	–	–	–	–
	ZC 9000 749 U	1		Pochette de joints.	Satz Dichtungen.	Set of gaskets.	Juego de juntas.	Serie di gommini.

I	NUMÉROS	K	Sauf DV - DT - DP	Accumulateur de frein	Bremsdruckspeicher	Brake accumulator	Acumulador de freno	Accumulatore freni
1				Accumulateur de frein :	Bremsdruckspeicher :	Brake accumulator:	Acumulador de freno :	Accumulatore freni :
	9 D 5 409 777 Z	1	1 ⌀ 9 × 125 - Sauf DX (IE) - BW.	–	–	–	–	–
	9 D 5 415 541 B	1	2 ⌀ 9 × 125 - DX (IE) - BW.	–	–	–	–	–
	DXN 392-904 A							
2	1 D 5 415 015 J	1	⌀ ext. 8.	Ressort.	Ventilfeder.	Spring.	Muelle.	Molla.
	D 391-3 A							
3	DF 392-81	1	L 74 - ⌀ 5 × 75.	Tirant.	Strebe.	Tie-rod.	Tirante.	Tirante.
4	2 D 5 418 348 M	2	L 65 - ⌀ 5 × 75.	Tirant.	Strebe.	Tie-rod.	Tirante.	Tirante.
	DF 392-82							
5	1 D 5 415 438 G	1	10 × 12 × 2,7.	Rondelle.	Scheibe.	Washer.	Arandela.	Rondella.
	D 392-88							
6	2 D 5 415 441 P	1		Bride support.	Halteflansch.	Clamping plate.	Brida soporte.	Flangia.
	DS 392-91							
7	1 D 5 415 437 W	1	⌀ 14 × 150.	Vis d'appui.	Stützschraube.	Thrust screw.	Tornillo de apoyo.	Vite d'appoggio.
	D 392-97							
8	ZD 9231 900 U	3	H 5 × 75.	Écrou.	Mutter.	Nut.	Tuerca.	Dado.
9	ZD 9410 400 U	1	⌀ 8,5.	Bille.	Kugel.	Ball.	Bola.	Sfera.
			DV - DT - DP	**Vanne de sécurité**	**Sicherheitsschieber**	**Security valve**	**Valvula de seguridad**	**Valvola di sicurezza**
	DVN 453-028	1		Vanne avec mano-contact.	Schieber mit Warnlichtschalter.	Valve with pressure switch.	Valvula con mano-contacto.	Valvola con manocontatto.
2	1 D 5 410 179 U	1		Jonc.	Sicherungsring.	Circlip.	Junquillo.	Arresto elastico.
	D 453-15							
3	DM 9453-130 L	1	⌀ ext. 12.	Ressort, 10 spires.	Feder, 10 Wicklungen.	Spring, 10 coils.	Muelle, 10 espiras.	Molla 10 spire.
4		?	6,4 × 12.	Rondelle :	Scheibe :	Washer:	Arandela :	Rondella :
	DM 9453-147 L		e 2,9.	–	–	–	–	–
	DM 9453-147 A		– 3,8.	–	–	–	–	–
	DM 9453-147 B		– 4,7.	–	–	–	–	–
5	1 D 5 420 592 D	1	⌀ 20 × 150 - L 35.	Bouchon.	Stopfen.	Plug.	Tapón.	Tappo.
	DV 9453-165 L							
6	ZD 9489 200 U	1	12,1 × 15,9 × 1,9.	Joint torique (repère blanc).	Dichtring (weisse Mark.).	Sealing ring (white).	Junta torica (marca en blanco).	Gommino (segno bianco).
7	ZD 9488 700 U	1	20,7 × 24,5 × 1,9.	Joint torique (repère blanc).	Dichtring (weisse Mark.).	Sealing ring (white).	Junta torica (marca en blanco).	Gommino (segno bianco).
			D à D	**Pièces spéciales**	**Spezialteile**	**Special parts**	**Piezas especiales**	**Pezzi speciali**
1	1 D 5 415 712 K	1		Vanne sans mano-contact.	Schieber ohne Warnlichschalter.	Valve without pressure switch.	Valvula sin mano contacto.	Valvola senza manocontatto.
	DX 391-183	1	TH 9 × 125.	Vis d'obturation.	Verschlussstopfen.	Closing screw.	Tornillo de obturación.	Vite d'otturazione.

3-392

VANNE DE PRIORITÉ

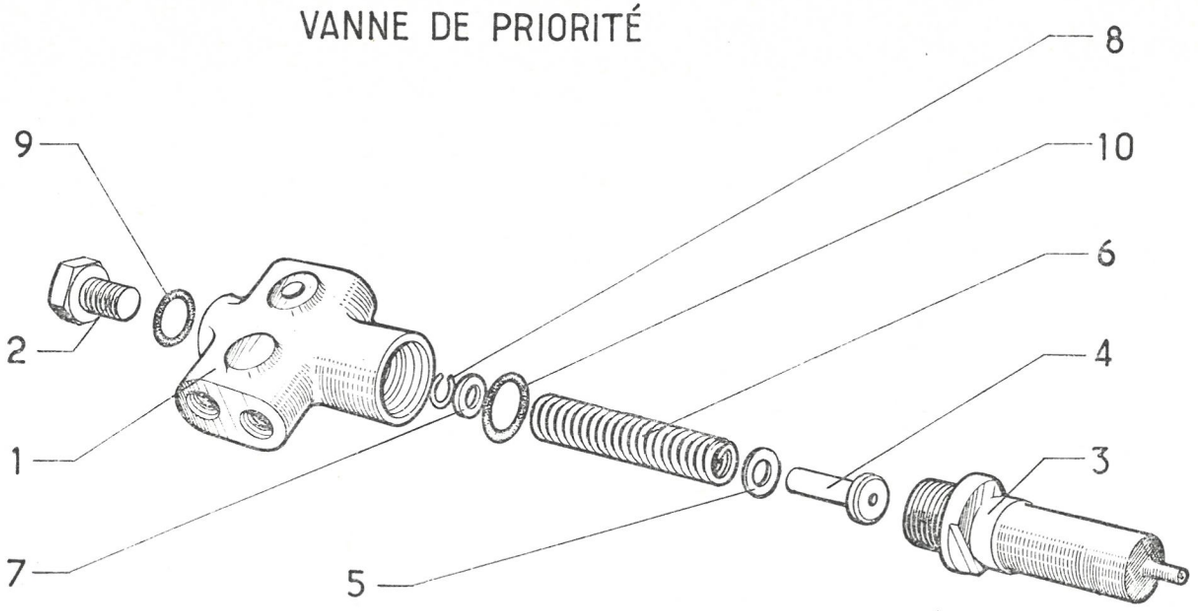

VANNE DE SÉCURITÉ

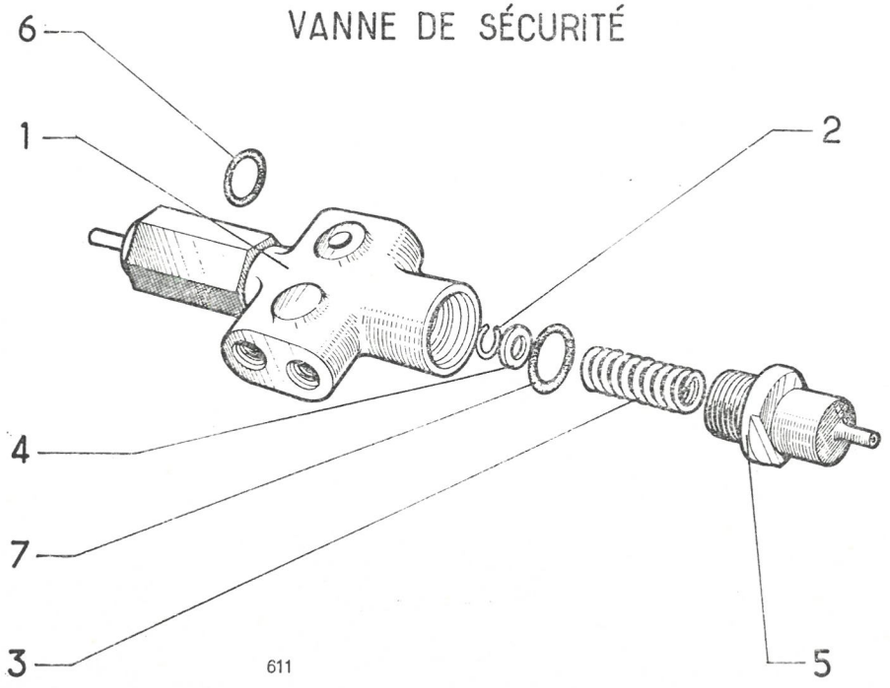

611

ACCUMULATEUR DE FREIN

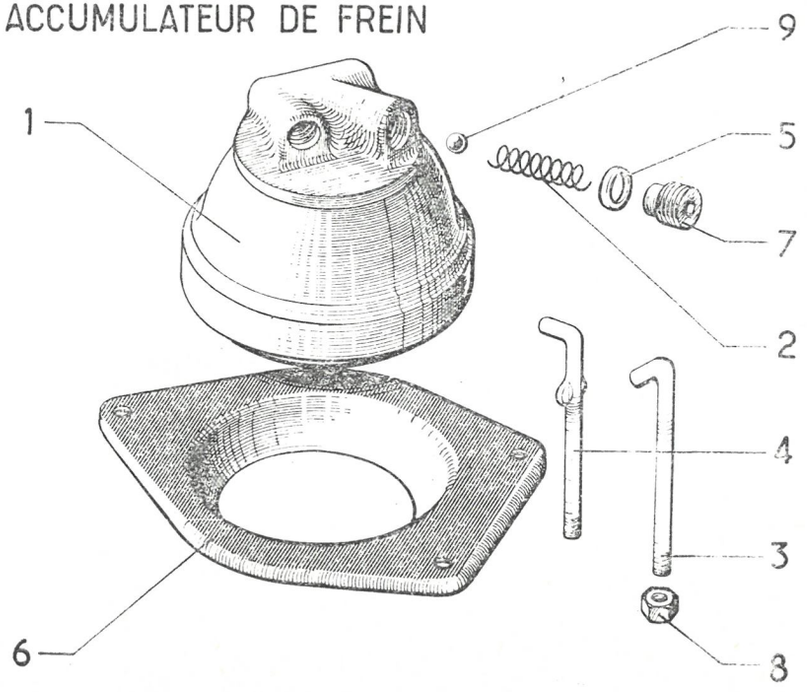

3-392

VANNE DE PRIORITÉ

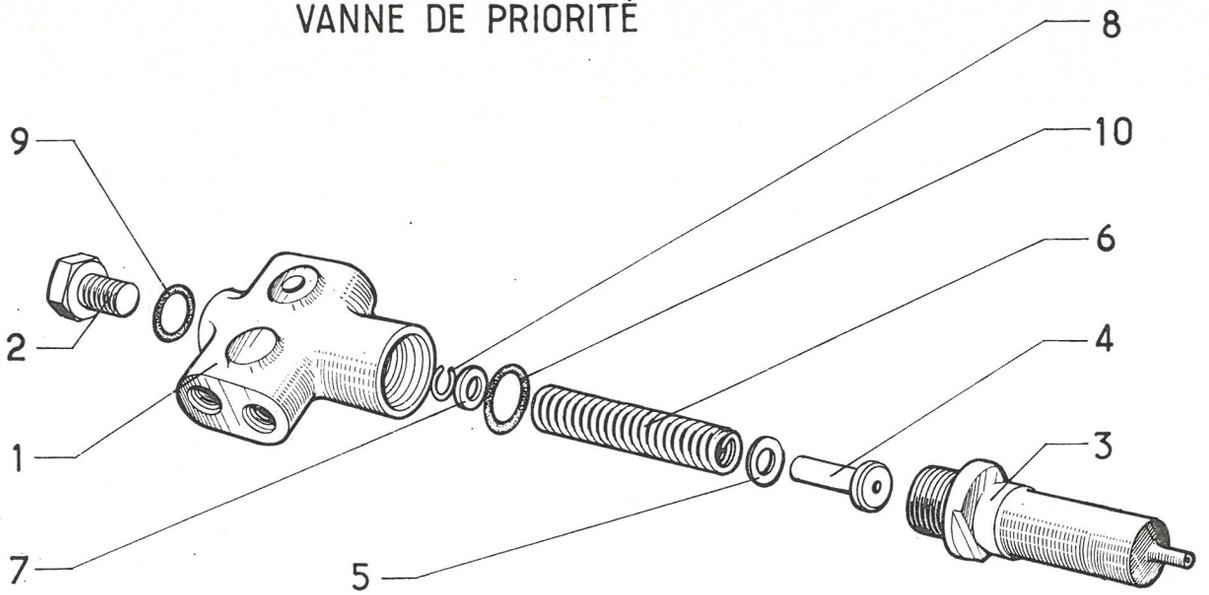

VANNE DE SÉCURITÉ

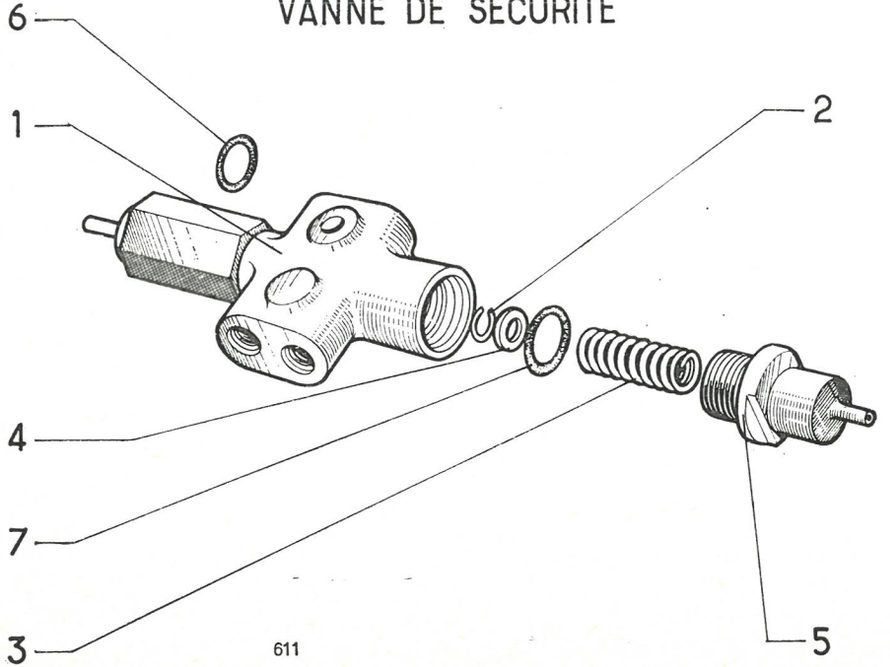

611

ACCUMULATEUR DE FREIN

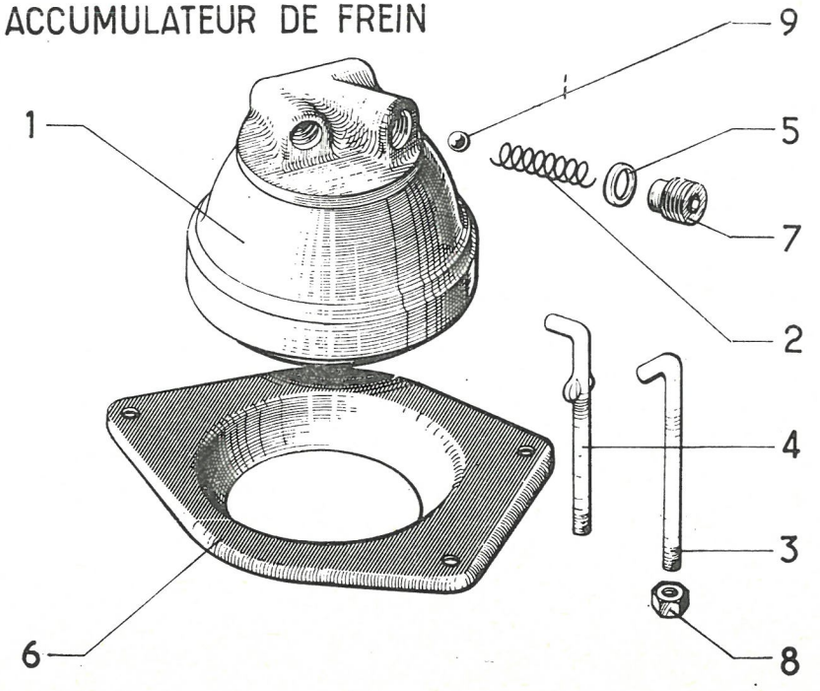

I	NUMÉROS	K	Sauf DV - DT - DP	Vanne de priorité	Sicherheitsschieber	Priority valve	Valvula de prioridad	Valvola di priorita
1	DXN 391-26	1		Vanne complète sans mano-contact.	Schieber, komplett, ohne Warnlichtschalter.	Valve, complete, without pressure switch.	Valvula completa sin mano-contacto.	Valvola completa senza manocontatto.
2	DX 391-183	1	TH 9 × 125.	Vis d'obturation.	Verschlussschraube.	Closing screw.	Tornillo de obturación.	Vite d'otturazione.
3	1 D 5 415 626 A *DX 391-194*	1	⌀ 20 × 150 - L 63.	Bouchon.	Stopfen.	Plug.	Tapón.	Tappo.
4	1 D 5 415 627 L *DX 391-195*	1	L 27.	Butée.	Anschlag.	Stop.	Tope.	Arresto.
5	1 D 5 415 510 P *DX 391-196*	?	8,5 × 14 × 0,9.	Cale de ressort	Federscheibe.	Spring shim.	Suplemento de muelle.	Spessore per molla.
6	1 D 5 415 509 D *DX 391-197*	1	⌀ ext. 14,3.	Ressort 17 spires.	Feder, 17 Wicklungen.	Spring 17 coils.	Muelle 17 espiras.	Molla 17 spire.
7	1 D 5 415 508 T *DX 391-198*	1	6,4 × 14 × 6,8.	Coupelle de ressort.	Federteller.	Spring cup.	Copela de muelle.	Scodellino per molla.
8	1 D 5 410 179 U *D 453-15*	1		Jonc.	Sicherungsdraht.	Circlip.	Junquillo.	Arresto elastico.
9	ZD 9489 200 U	1	12,1 × 15,9 × 1,9.	Joint torique.	Dichtring.	Sealing ring.	Junta torica.	Gommino.
10	ZD 9488 700 U	1	20,7 × 24,5 × 1,9.	Joint torique.	Dichtring.	Sealing ring.	Junta torica.	Gommino.
	ZD 9367 100 W	1	TH 5 × 40.	Vis de fixation.	Befestigungsschraube.	Securing screw.	Tornillo de fijación.	Vite di fissaggio.
			(USA)	**Pièce spéciale**	**Spezialteil**	**Special part**	**Pieza especial**	**Pezzo speciale**
1	1 D 5 412 528 B *DXN 391-021 A*	1		Vanne complète avec mano-contact.	Schieber, komplett, mit Warnlichtschalter.	Complete valve with pressure switch.	Valvula completa con mano-contacto.	Valvola completa con manocontatto.

I	NUMÉROS	K		Réservoir hydraulique	Hydraulikbehälter	Hydr. fluid reservoir	Deposito hidraulico	Serbatoio idraulico
1		1		Réservoir complet :	Behälter, komplett :	Reservoir, complete:	Deposito completo :	Serbatoio completo :
	DVN 393-02		**bvm** - BW.	– 5 tubes, partie inf.	– 5 Rohre, a. unt. Teil.	– 5 pipes on lower part.	– 5 tubos, parte inferior.	– 5 tubetti parte infer.
	DXN 393-02		**bvh.**	– 6 tubes, partie inf., 2 tubes, partie sup.	– 6 Rohre a. unt. Teil, 2 Rohre a. ob. Teil.	– 6 pipes on lower part, 2 pipes on upper part.	– 6 tubos, parte inferior, 2 tubos, parte superior.	– 6 tubetti parte infer., 2 tubetti parte super.
2	D 393-2	1	L 173.	Tube jauge, nylon.	Standrohr aus Nylon.	Gauge tube, nylon.	Tubo guia, nylon.	Tubetto di nylon (livello).
3	1 D 5 424 657 N *DX 393-3*	1	h 202.	Filtre nu.	Filter, o. Ausrüstung.	Filter, only.	Filtro desnudo.	Filtro nudo.
4	1 D 5 424 664 P *DXN 393-4*	1		Filtre complet.	Filter, komplett.	Filter, complete.	Filtro completo.	Filtro completo.
5	1 D 5 424 669 U *DXN 393-22*	1		Tube plongeur.	Tauchrohr.	Plunger tube.	Tubo prolongador.	Tubo pescante.
6				Bouchon :	Stopfen :	Cap:	Tapón :	Tappo:
	DXN 393-50	1	1 ⌀ 3.	–	–	–	–	–
	DXN 393-23	1	4 ⌀ 1,5 - PO.	– avec filtre.	– m. Filter.	– with filter.	– con filtro.	– con filtro.
7	1 D 5 412 529 M *DS 393-61*	1		Ressort.	Feder.	Spring.	Muelle.	Molla.
8	DX 393-73	1	35 × 45.	Joint caoutchouc.	Gummidichtung.	Rubber joint.	Junta caucho.	Guarn. di gomma.
9	2 D 5 424 500 G *D 393-75*	2	15 × 539.	Sangle.	Zugband.	Strap.	Correa.	Fascetta.
10	1 D 5 424 654 F *U 30-743*	1	35 × 40 × 5.	Rondelle caoutchouc.	Gummischeibe.	Rubber washer.	Arandela caucho.	Rondella di gomma.
11	1 D 5 413 097 L *U 30-747*	1	5 × 11 × 30.	Manchon caoutchouc.	Gummistutzen.	Rubber sleeve.	Manguito caucho.	Guarnizione di gomma.
12	ZD 9454 000 Z	2	TCB 5 × 40.	Vis.	Schraube.	Screw.	Tornillo.	Vite.
13	ZD 9525 900 W	5	H 5 × 80.	Écrou.	Mutter.	Nut.	Tuerca.	Dado.
14	ZD 9482 700 U	1	37 × 44,5 × 3,6.	Joint torique.	Dichtring.	Sealing ring.	Junta torica.	Gommino.
15	DXN 394-172	1	7 × 14 × 400.	Tube de vidange.	Ablassrohr.	Drain pipe.	Tubo de vaciado.	Tubo di scarico.
16	N 394-49	1	⌀ 17 - L 35.	Bouchon.	Stopfen.	Plug.	Tapón.	Tappo.
17	ZC 9619 840 U	1		Agrafe.	Klammer.	Clip.	Grapa.	Graffetta.

3-393

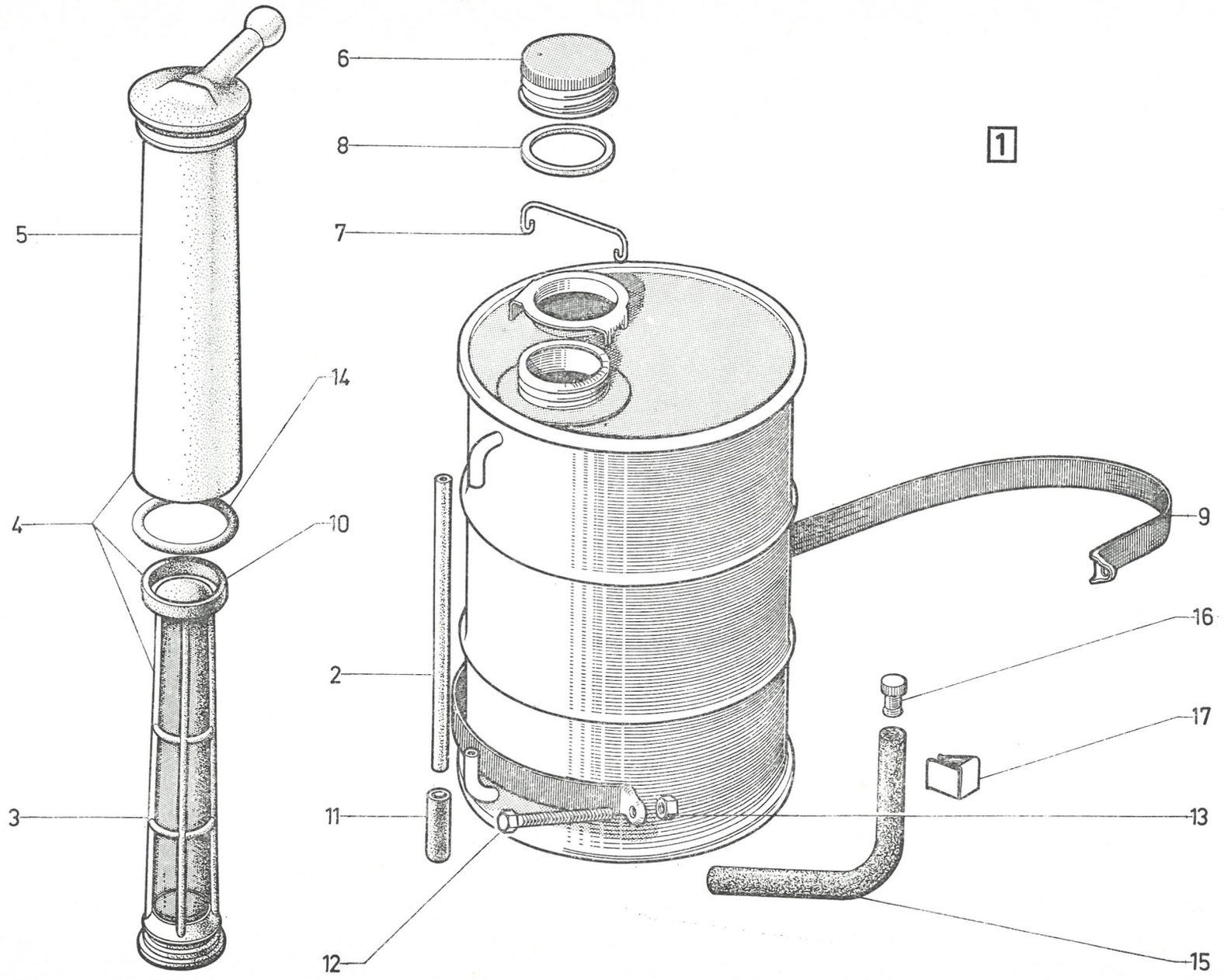

3-394/1

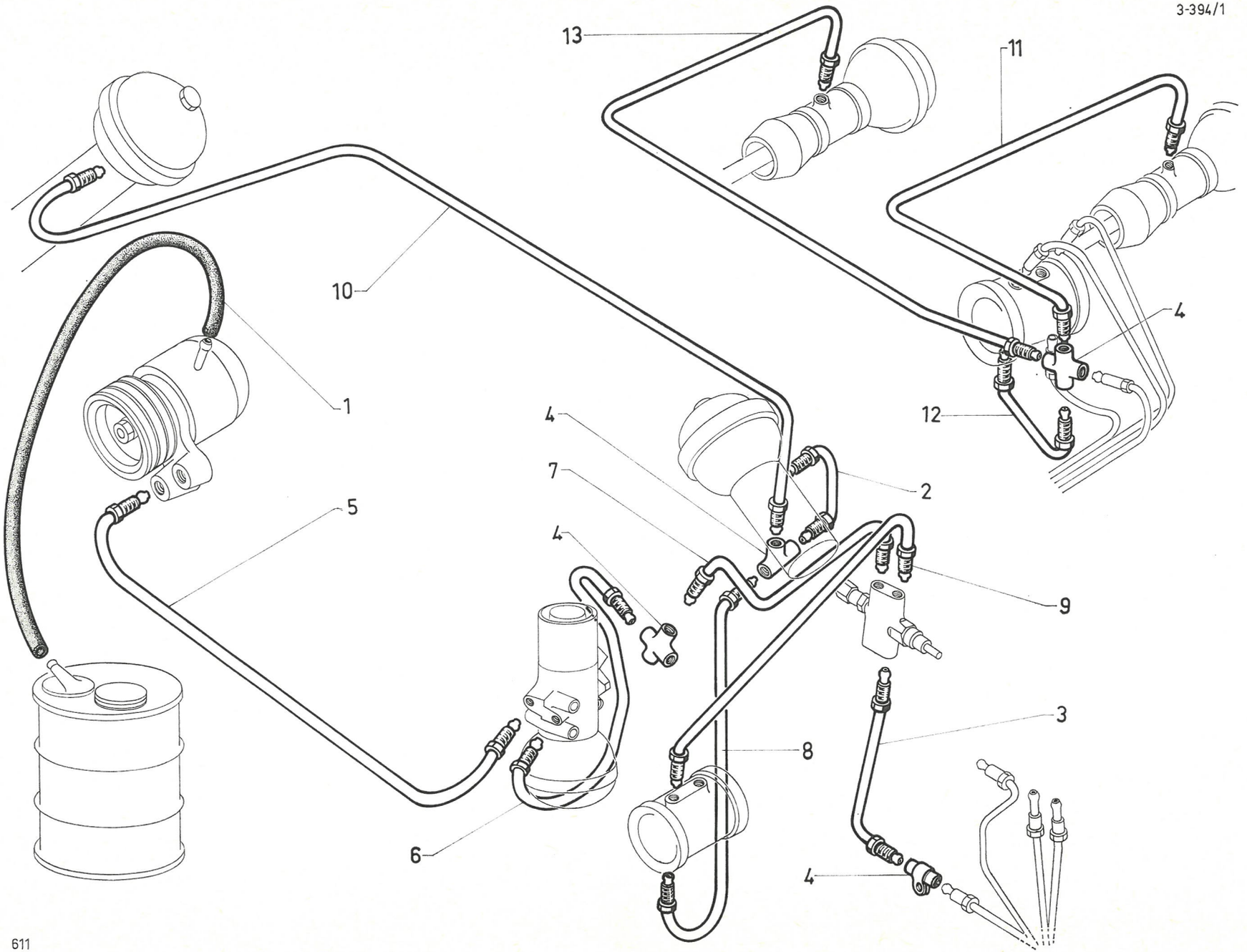

611

I	NUMÉROS	K		Canalisations de suspension	Leitungen für Federung	Suspension piping	Canalización de suspención	Canalizzazione della sospensione
1	DXN 394-72	1	11 × 18 × 800.	Tube caoutchouc.	Gummirohr.	Rubber pipe.	Tubo de caucho.	Tubo di gomma.
				Tube :	Rohr :	Pipe:	Tubo :	Tubo :
2	5 D 5 409 912 S	1		–	–	–	–	–
3	DX 394-33	1		–	–	–	–	–
4		?		Raccord :	Verbindungen :	Unions:	Racores :	Raccordi :
	1 D 5 413 085 F *DV 394-46*		2 ⌀ 9 × 125.	– 2 voies.	– 2 Wege.	– 2 ways.	– de 2 bocas.	– a 2 vie.
	1 D 5 416 518 W *DVF 394-46*		2 ⌀ 9 × 125.	– 2 voies en T.	– 2 Wege (T-förmig).	– 2 ways, in T form.	– de 2 bocas, en T.	– a 2 vie, a T.
	1 H 5 416 494 K *HY 453-134*		3 ⌀ 9 × 125.	– 3 voies.	– 3 Wege.	– 3 ways.	– de 3 bocas.	– a 3 vie.
	1 D 5 416 907 Z *DX 394-46*		4 ⌀ 9 × 125.	– 4 voies.	– 4 Wege.	– 4 ways.	– de 4 boca.	– a 4 vie.
				Tube :	Rohr :	Pipe:	Tubo :	Tubo :
5	DX 394-56 A	1		–	–	–	–	–
	DV 394-56 A	1	DV - DT - dna.	–	–	–	–	–
	DX 394-315 A	1	(IE).	–	–	–	–	–
	5 D 5 409 999 M	1	(BW).	–	–	–	–	–
6	DXN 394-357 A	1	Sauf DX (IE) - (BW).	–	–	–	–	–
7	DX 394-116 A	1		–	–	–	–	-
	5 D 5 409 906 B	1	DV - DT - DP.	–	–	–	–	
8	5 D 5 409 911 F	1		–	–	–	–	–
9	DVN 394-122	1		–	–	–	–	–
10	5 D 5 409 913 C	1		–	–	–	–	–
11	DX 394-170 A	1		–	–	–	–	–
12	DX 394-171 A	1		–	–	–	–	–
13	DX 394-183	1		–	–	–	–	–

I	NUMÉROS	K		Canalisations de suspension (Suite)	Leitungen für Federung (Forts.)	Suspension piping (Cont.)	Canalización de suspensión (Cont.)	Canalizzazione della sospensione (Cont.)
			D à D	**Pièces spéciales**	**Spezialteile**	**Special parts**	**Piezas especiales**	**Pezzi speciali**
				Tube :	Rohr :	Pipe:	Tubo :	Tubo:
7	DX 394-116 A	1	DV - DT - DP.	–	–	–	–	–
10	5 D 5 416 973 S	1		–	–	–	–	–
			(USA)	**Pièce spéciale**	**Spezialteil**	**Special part**	**Pieza especial**	**Pezzo speciale**
1	DXN 394-372 A	1	11 × 18 × 1015.	Tube caoutchouc.	Gummirohr.	Rubber pipe.	Tubo de caucho.	Tubo di gomma.
			(S)	**Pièces spéciales**	**Spezialteile**	**Special parts**	**Piezas especiales**	**Pezzi speciali**
				Tube rilsanisé :	Rilsan-Rohr :	Rilsan pipe:	Tubo rilsanizado :	Tubo rilsanizzato :
2	5 D 5 416 991 M	1		–	–	–	–	–
3	5 D 5 402 066 J	1		–	–	–	–	–
6	5 D 5 402 166 W	1	Sauf (IE) - BW.	–	–	–	–	–
7	5 D 5 402 124 P	1		–	–	–	–	–
	5 D 5 416 998 N	1	DV - DT - DP.	–	–	–	–	–
8	5 D 5 416 987 U	1		–	–	–	–	–
9	5 D 5 403 059 C	1		–	–	–	–	–
10	5 D 5 416 995 F	1		–	–	–	–	–
11	5 D 5 402 058 X	1		–	–	–	–	–
12	5 D 5 402 060 U	1		–	–	–	–	–
13	5 D 5 410 352 Z	1		–	–	–	–	–

3-394/1

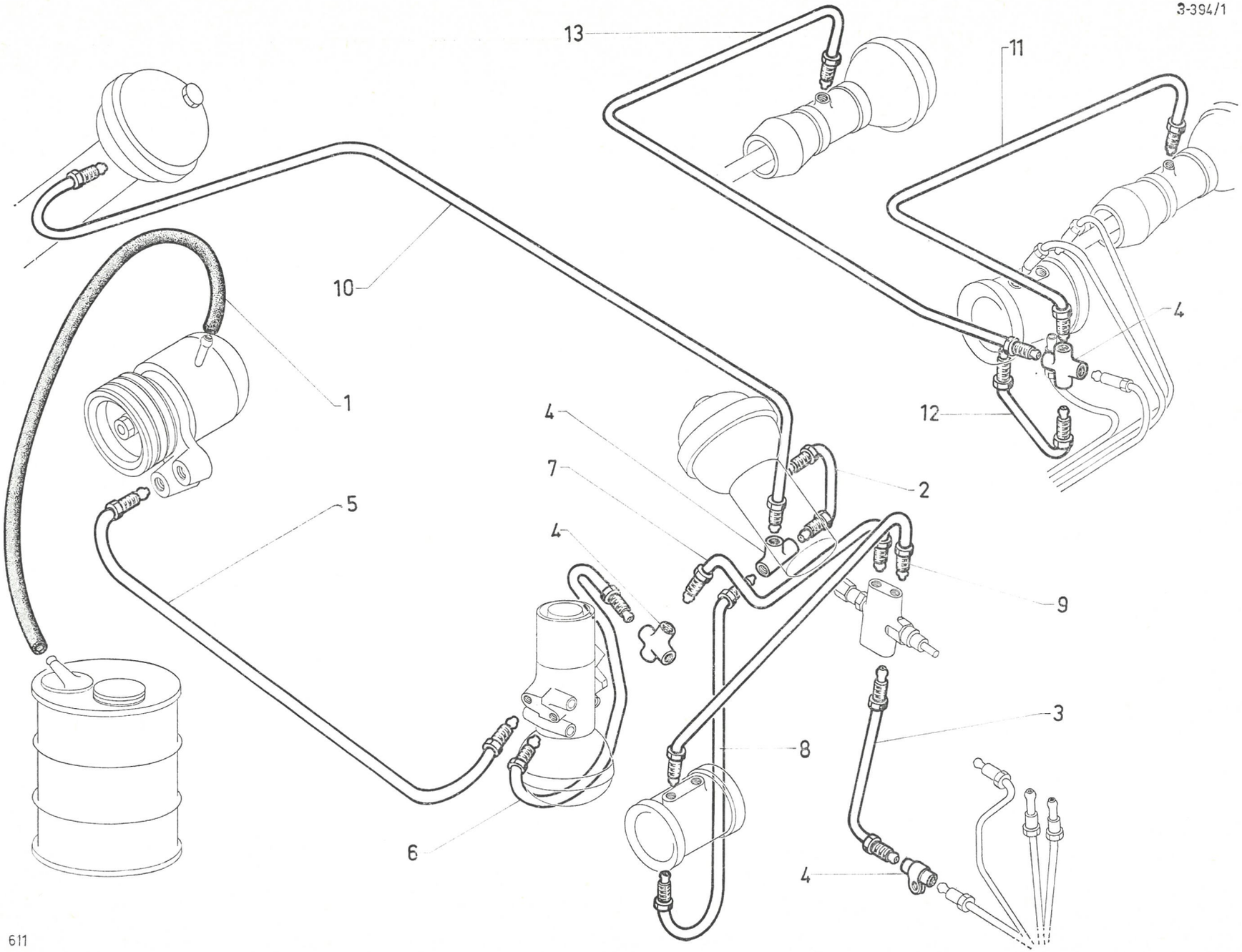

611

3-394/2

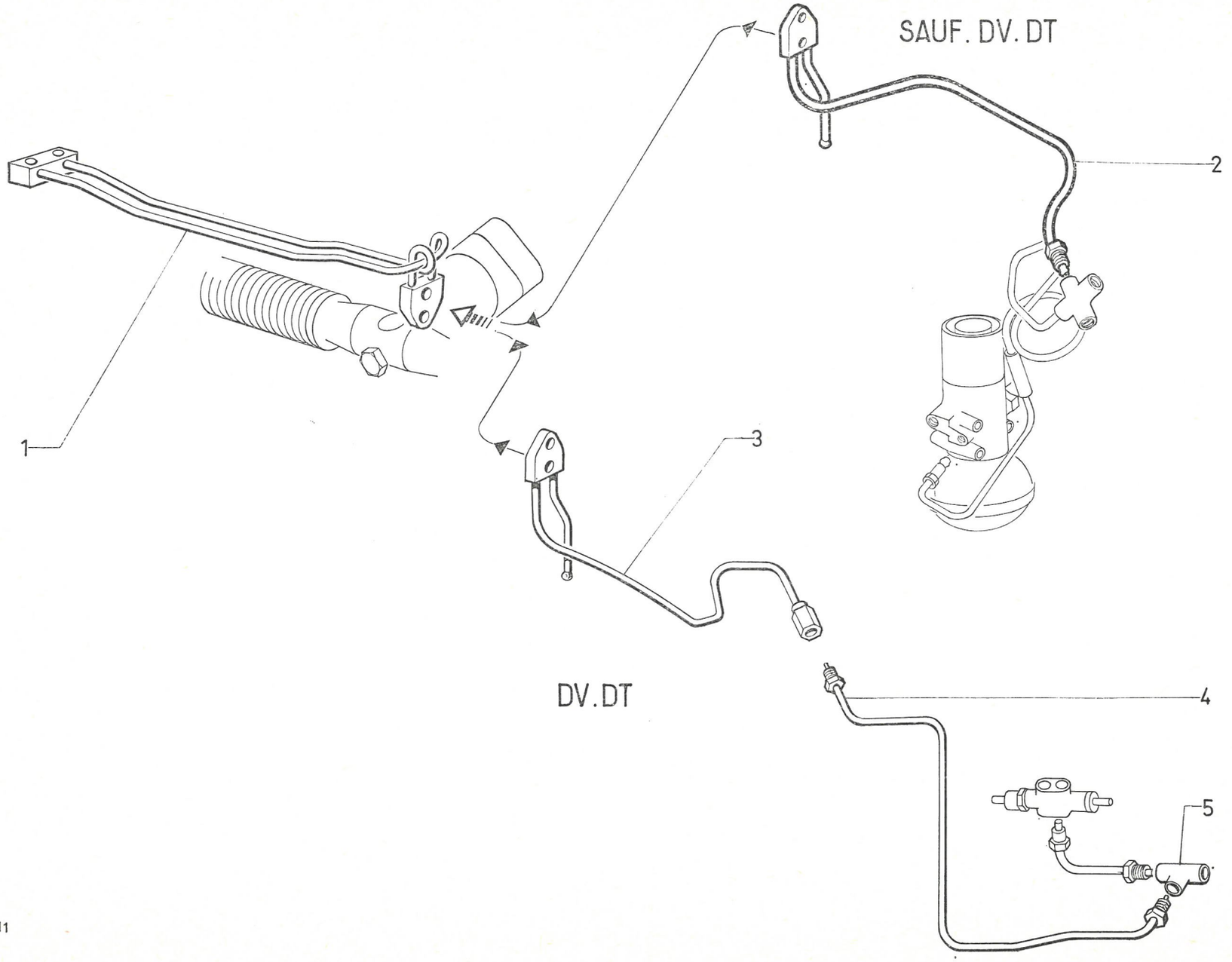

611

I	NUMÉROS	K		Canalisations de direction assistée	Leitungen für Servo-Lenkung	Piping for power steering	Canalización de dirección asistida	Canalizzazioni dello sterzo assistito
1	DXN 394-29	1		Faisceau de C^{de} de crémaillère.	Rohrbündel für Zahnstangenbetätigung.	Pipe assy for rack control.	Haz de mando hidraulico de cremallera.	Fascio idraulico del comando cremagliera.
		1		Canalisation de crémaillère :	Leitung f. Zahnstange :	Piping for rack:	Canalización de cremallera :	Canalizzazione de cremagliera :
2	5 D 5 417 048 G			–	–	–	–	–
3	5 D 5 416 960 A		DV - DT - DP.	–	-	–	–	–
4	DV 394-162	1	DV - DT - DP.	Tube entre faisceau et canalisation générale.	Rohr zw. Rohrbündel und Hauptleitung.	Pipe between pipe assy and main piping.	Tubo entre haz y canalización general.	Canal. tra fascio e canal. generale.
5	1 H 5 416 494 G *HY 453-134*	1	DV - DT - DP.	Raccord 3 voies.	Dreiwege-Verbindung.	3 ways union.	Racord 3 bocas.	Raccordo 3 vie.
			D à D	**Pièce spéciale**	**Spezialteil**	**Special part**	**Pieza especial**	**Pezzo speciale**
1	DXN 394-19	1		Faisceau de C^{de} de crémaillère.	Rohrbündel für Zahnstangenbetätigung.	Pipe assy f. rack control.	Haz de mando de cremallera.	Fascio idraulico del C^{do} cremagliera.
			Ⓢ	**Pièces spéciales**	**Spezialteile**	**Special parts**	**Piezas especiales**	**Pezzi speciali**
				Tube rilsanisé :	Rilsan-Rohr :	Rilsan pipe:	Tubo rilsanizado :	Tubo rilsanizzato :
1	5 D 5 410 361 X	1		–	–	–	–	–
3	5 D 5 416 978 W	1	DV - DT - P.	–	–	–	–	–
4	5 D 5 402 144 G	1	DV - DT - DP.	–	–	–	–	–

I	NUMÉROS	K	DV - DT - DP - D à G	Canalisations de frein AV	Leitungen für vordere Bremsen	Front brake piping	Canalización de frenos delanteros	Canalizzazione dei freni anteriori
				Tube :	Rohr :	Pipe:	Tubo :	Tubo :
1	5 D 5 409 910 V	1		–	–	–	–	–
2	5 D 5 409 909 J	1		–	–	–	–	–
3	5 D 5 423 484 N *DX 394-42*	1	G.	– sur étrier.	– an Tragplatte.	– on brake body.	– sobre freno.	– sul freno.
	5 D 5 423 485 Z *DX 394-68*	1	D.	–	–	–	–	–
4	5 D 5 416 963 H	1	D.	–	–	–	–	–
5	5 D 5 417 042 S	1	G.	–	–	–	–	–
				Raccord 2 voies :	Zweiwegeverbindung :	Two-way union:	Racor de 2 bocas :	Raccordo a 2 vie :
6	1 D 5 426 236 B *DJ 394-46*	1	2 ⌀ 9 × 125 - L 56,5.	–	–	–	–	–
7	1 D 5 413 085 F *DV 394-46*	2	2 ⌀ 9 × 125.	– avec patte.	– mit Lasche.	– with tab.	– con pata.	– con staffa.
				Tube :	Rohr :	Pipe :	Tubo :	Tubo :
8	5 D 5 409 907 M	1		–	–	–	–	–
9	5 D 5 409 908 Y	1		–	–	–	–	–
10	5 D 5 417 044 N	1		–	–	–	–	–
11	1 H 5 416 494 K *HY 453-134*	1		Raccord 3 voies.	Dreiwegeverbindung.	Three-way union.	Racor de 3 bocas.	Raccordo a 3 vie.
			(USA) (CDN) (N) (CH)	**Pièces spéciales**	**Spezialteile**	**Special parts**	**Piezas especiales**	**Pezzi speciali**
				Tube :	Rohr zwischen :	Pipe between:	Tubo entre :	Tubo fra :
	5 D 5 417 018 F	1		– doseur à détecteur AV.	– Betätigung u. vord. Verlustanzeiger.	– control and front leak finder:	– mando y detector del.	– comando e revelatore ant.
	5 D 5 417 020 C	1		– détecteur AV à racord.	– vord. Verlustanzeiger und Verbindung.	– front leak finder and union.	– detector del. y racor.	– revelatore ant. e raccordo.
	5 D 5 417 022 Z	1		– doseur à détecteur AR.	– Betätigung u. hint. Verlustanzeiger.	– control and rear leak finder.	– mando y detector tras.	– comando e revelatore post.
	5 D 5 417 024 W	1		– détecteur AR à raccord.	– hint. Verlustanzeiger und Verbindung.	– rear leak finder and union.	– detector tras. y racor.	– revelatore post. e raccordo.

3-394/3

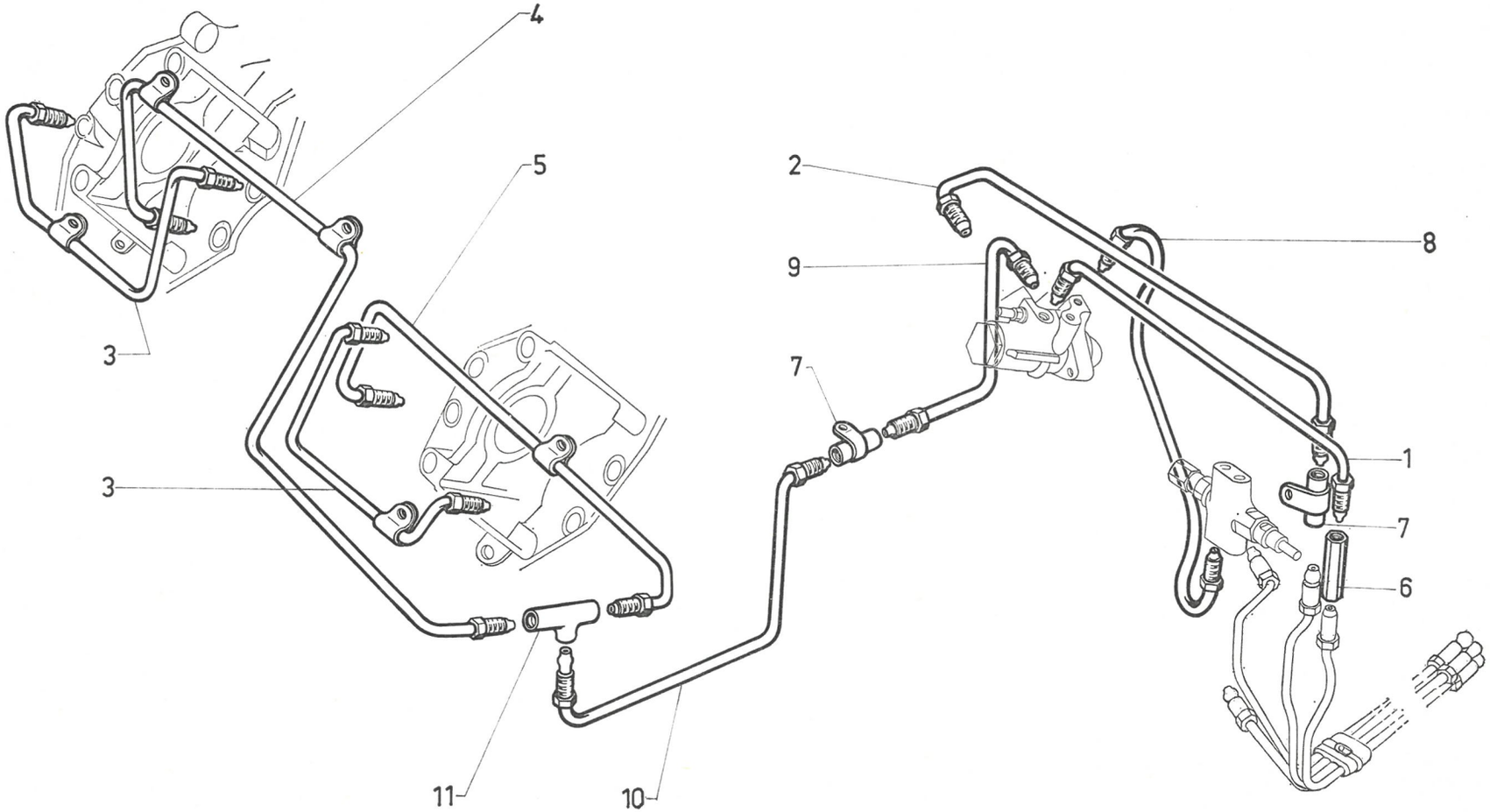

611

3-394/3

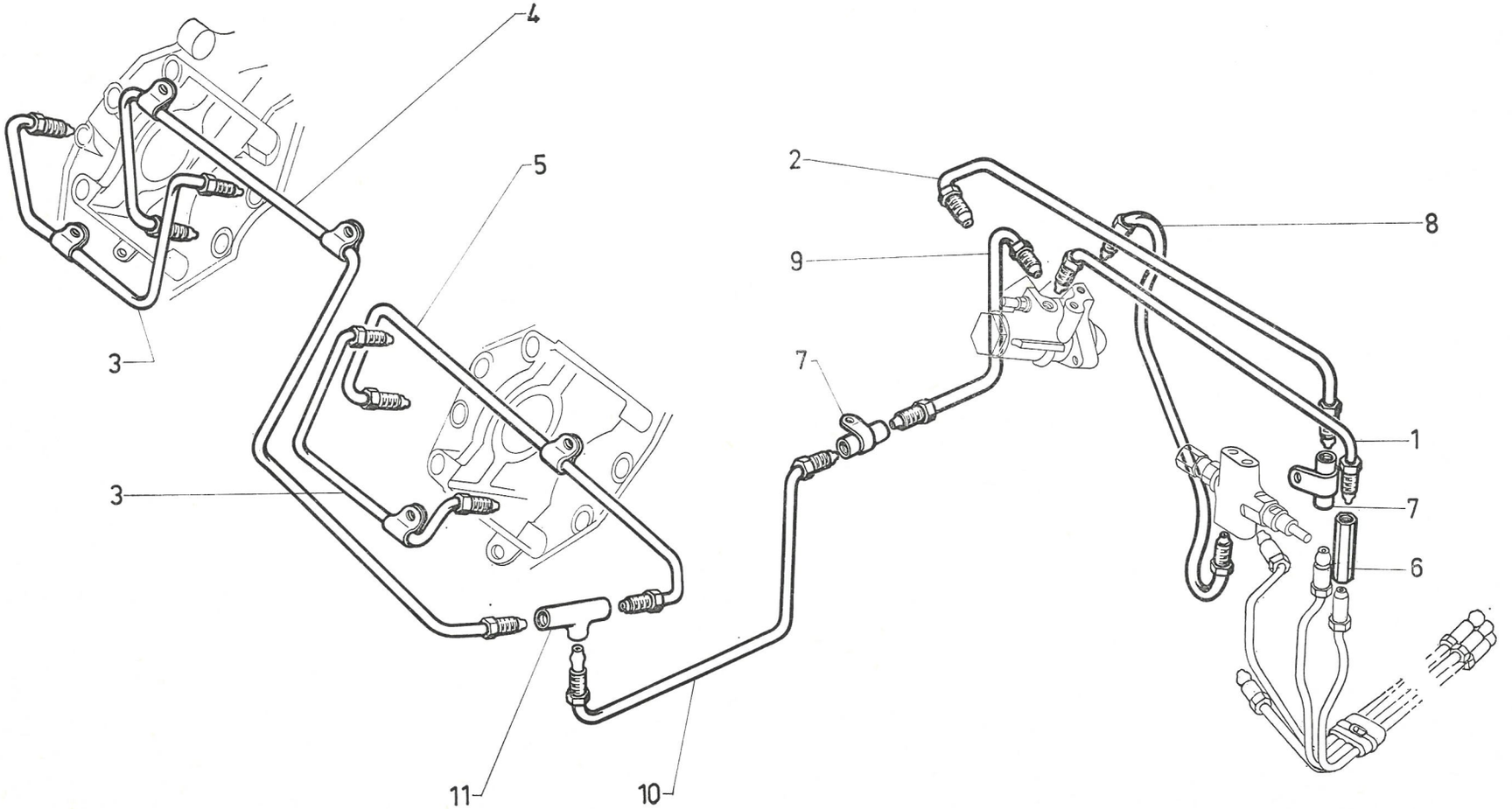

I	NUMÉROS	K	DV - DT - DP - D à G	Canalisations de frein AV *(Suite)*	Leitungen für vordere Bremsen *(Forts.)*	Front brake piping *(Cont.)*	Canalización de frenos delanteros *(Cont.)*	Canalizzazione dei freni anteriori *(Cont.)*
			Ⓢ	**Pièces spéciales**	**Spezialteile**	**Special parts**	**Piezas especiales**	**Pezzi speciali**
				Tube rilsanisé:	Rilsan-Rohr:	Rilsan rohr:	Tubo rilsanizado :	Tubo rilsanizzato :
2	5 D 5 417 004 D	1		–	–	–	–	–
3	5 D 5 402 109 B	1	G.	–	–	–	–	–
	5 D 5 402 159 V	1	D.	–	–	–	–	–
4	5 D 5 416 983 A	1		–	–	–	–	–
5	5 D 5 417 067 N	1		–	–	–	–	–
8	5 D 5 417 001 W	1		–	–	–	–	–
10	5 D 5 417 070 W	1		–	–	–	–	–
	5 D 5 417 011 E	1		– doseur à détecteur AV.	– Betätigung zum vord. Verlustanzeiger.	– control to front leak finder.	– mando a detector del.	– comando a revelatore ant.
	5 D 5 417 008 X	1		– détecteur AV à raccord.	– vord. Verlustanzeiger zur Verbindung.	– front leak finder to union.	– detector del. a racor.	– revelatore ant. a raccordo.
	5 D 5 417 014 M	1		– doseur à détecteur AR.	– Betätigung zum hint. Verlustanzeiger.	– control to rear leak finder.	– mando a detector tras.	– comando a revelatore post.
	5 D 5 416 975 N	1		– détecteur AR à raccord.	– hint. Verlustanzeiger zur Verbindung.	– rear leak finder to union.	– detector tras. a racor.	– revelatore post. a raccordo.

I	NUMÉROS	K	Sauf : DV - DT - DP - D à G DX (IE) - BW	Canalisations de frein AV	Leitungen für vordere Bremsen	Front brake piping	Canalización de frenos delanteros	Canalizzazione dei freni anteriori
1	DXN 394-20 B	1		Canalisation.	Leitung.	Piping.	Canalización.	Canalizzazione.
				Tube :	Rohr :	Pipe:	Tubo :	Tubo :
2	DX 394-32 A	1		–	–	–	–	–
3	5 D 5 416 963 H	1		–	–	–	–	–
4	5 D 5 417 030 L	1		–	–	–	–	–
5	5 D 5 417 032 H	1		–	–	–	–	–
6	5 D 5 423 484 N *DX 394-42*	1	G.	– sur étrier.	– an Tragplatte.	– on brake body.	– sobre freno.	– sul freno.
	5 D 5 423 485 Z *DX 394-68*	1	D.	–	–	–	–	–
				Raccord :	Verbindung :	Union:	Racor :	Raccordo :
7	1 H 5 416 494 K *HY 453-134*	2		– 3 voies.	– 3 Wege.	– 3 ways.	– de 3 bocas.	– a 3 vie.
8	1 D 5 413 085 F *DV 394-46*	2		– 2 voies avec patte.	– 2 Wege, mit Lasche.	– 2 ways, with tab.	– de 2 bocas con pata.	– a 2 vie con staffa.
	1 D 5 419 310 U	1		– patte décalée.	– mit versetzter Lasche.	– with offset tab.	– con pata desviada.	– con staffa spostata.
				Tube :	Rohr :	Pipe:	Tubo :	Tubo :
9	DX 394-58 A	1		–	–	–	–	–
10	5 D 5 417 044 N	1		–	–	–	–	–
11	5 D 5 417 042 S	1		–	–	–	–	–
12	5 D 5 417 046 K	1		Faisceau.	Rohrbündel.	Pipe assy.	Haz de tubos.	Fascio idraulico.
13	DS 453-216 A	2	6 ⌀ 7,6 - 3 ⌀ 6.	Plaquette porte-joints.	Dichtungsplakette.	Seals plate.	Plaqueta porta-juntas.	Placchetta portagommini.
14	ZD 9481 800 U	12	4,2 × 8 × 1,9.	Joint torique.	Dichtring.	Ring seal.	Junta torica.	Gommino.
			D à D	**Pièce spéciale**	**Spezialteil**	**Special part**	**Pieza especial**	**Pezzo speciale**
2	5 D 5 404 017 R	1		Tube.	Rohr.	Pipe.	Tubo.	Tubo.

3-394/4

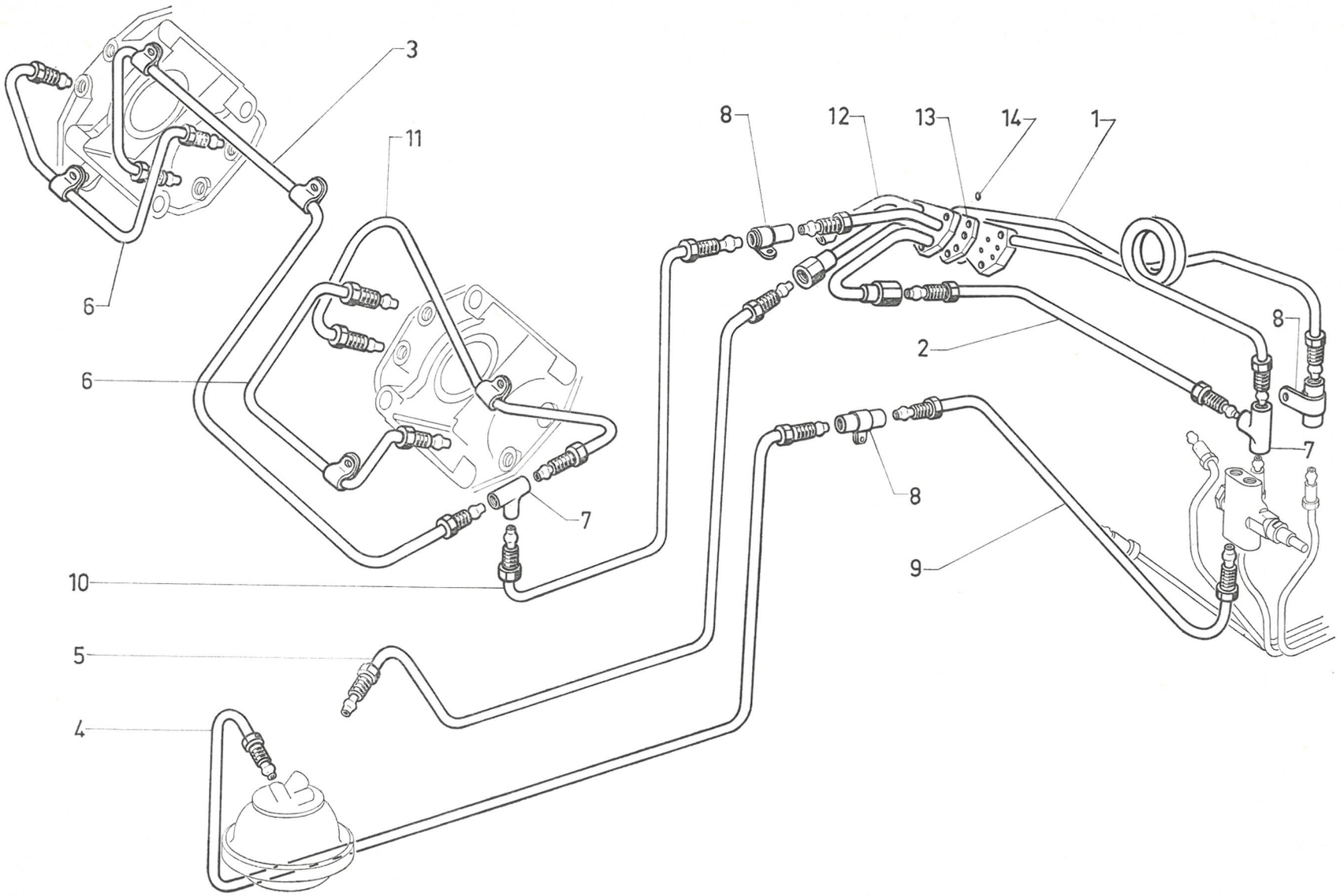

611

3-394/4

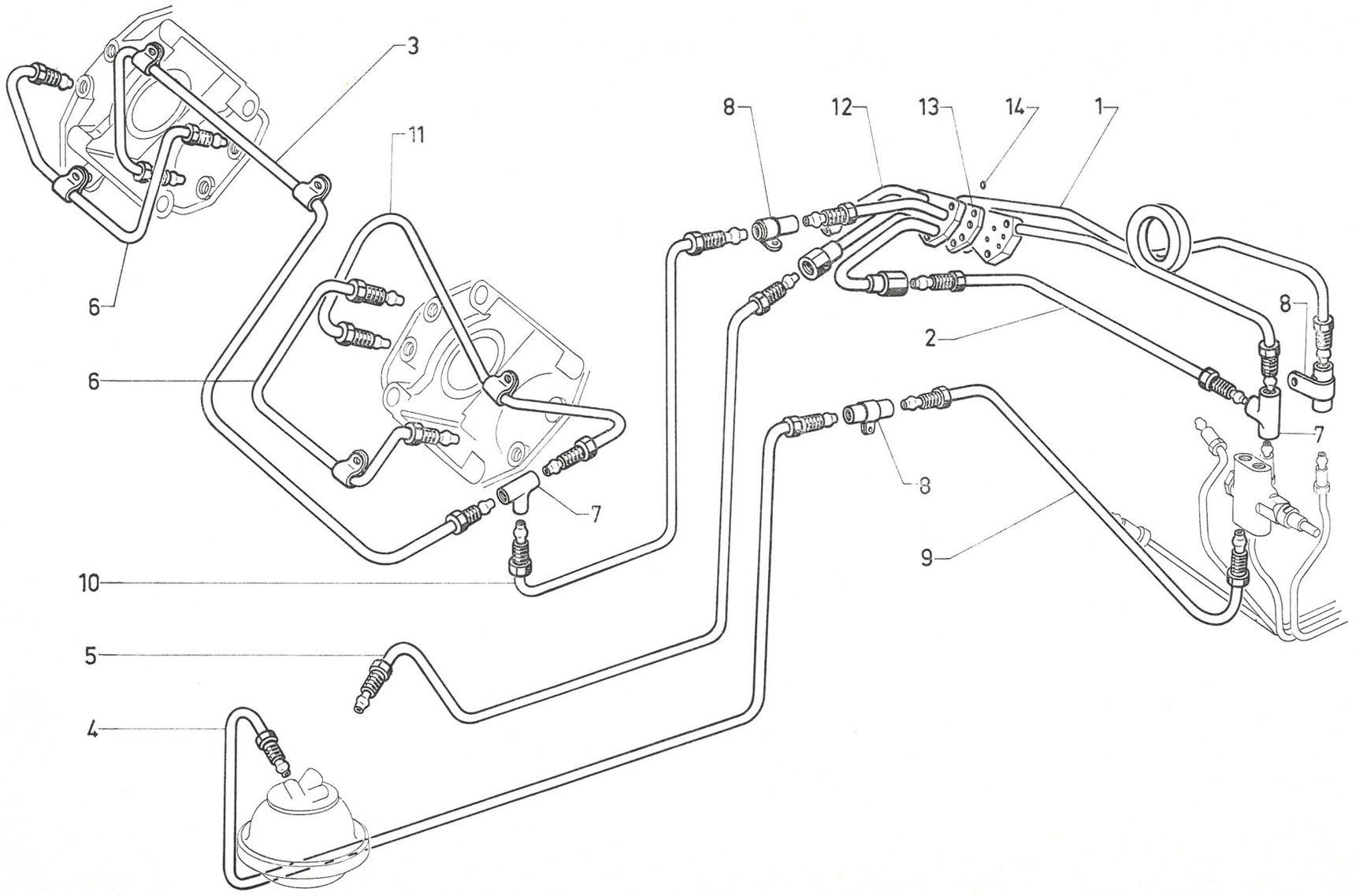

611

I	NUMÉROS	K	Sauf : DV - DT - DP - D à G DX (IE) - BW	Canalisations de frein AV *(Suite)*	Leitungen für vordere Bremsen *(Forts.)*	Front brake piping *(Cont.)*	Canalización de frenos delanteros *(Cont.)*	Canalizzazione dei freni anteriori *(Cont.)*
			D à D	Pièces spéciales	Spezialteile	Special parts	Piezas especiales	Pezzi speciali
12	5 D 5 416 966 R	1		Faisceau.	Rohrbündel.	Pipe assy.	Haz de tubos.	Fascio idraulico.
				Faisceau de liaison :	Rohrbündel :	Connection pipe assy:	Haz de tubos :	Fascio idraulico :
	DXN 394-208 A	1	D.	–	–	–	–	–
	DXN 394-209 A	1	G.	–	–	–	–	–
	DX 394-212 A	1		Patte de faisceau.	Lasche f. Rohrbündel.	Tab for pipe assy.	Pata de haz de tubos.	Staffa per fascio idraulico.
			Ⓢ	Pièces spéciales	Spezialteile	Special parts	Piezas especiales	Pezzi speciali
				Tube rilsanisé :	Rilsan-Rohr :	Rilsan pipe:	Tubo rilsanizado :	Tubo rilsanizzato :
1	5 D 5 410 017 H	1		–	–	–	–	–
2	5 D 5 402 115 S	1		–	–	–	–	–
3	5 D 5 416 983 A	1		–	–	–	–	–
5	5 D 5 402 108 R	1		–	–	–	–	–
6	5 D 5 402 109 B	1	G.	–	–	–	–	–
	5 D 5 402 159 V	1	D.	–	–	–	–	–
10	5 D 5 417 070 W	1		–	–	–	–	–
11	5 D 5 417 067 N	1		–	–	–	–	–
12	5 D 5 417 058 R	1		–	–	–	–	–

I	NUMÉROS	K	DX (IE) - BW	Canalisations de frein AV	Leitungen für vordere Bremsen	Front brake piping	Canalización de frenos delanteros	Canalizzazione dei freni anteriori
1	DXN 394-20 B	1		Canalisation.	Leitung.	Piping.	Canalización.	Canalizzazione.
2	5 D 5 417 046 K	1		Faisceau.	Rohrbündel.	Pipe assy.	Haz de tubos.	Fascio idraulico.
				Tube :	Rohr :	Pipe:	Tubo :	Tubo :
3	DX 394-32 A	1		–	–	–	–	–
4	5 D 5 417 044 N	1		–	–	–	–	–
5	5 D 5 417 042 S	1	G.	–	–	–	–	–
6	5 D 5 416 963 H	1	D.	–	–	–	–	–
	5 D 5 410 001 J	1	D - BW.	–	–	–	–	–
7	5 D 5 423 484 N *DX 394-42*	1	G.	– sur étrier.	– an Tragplatte.	– on brake body.	– sobre freno.	– sul freno.
	5 D 5 423 485 Z *DX 394-68*	1	D.	–	–	–	–	–
8	DX 394-306 A	1		–	–	–	–	–
	5 D 5 417 032 H	1	BW.	–	–	–	–	–
9	DX 394-307 A	1		–	–	–	–	–
	5 D 5 410 000 Y	1	BW.	–	–	–	–	–
10	DX 394-308 A	1		–	–	–	–	–
	5 D 5 417 030 L	1	BW.	–	–	–	–	–
11	DX 394-58 A	1		–	–	–	–	–
				Raccord:	Verbindung :	Union:	Racor :	Raccordo :
12	1 D 5 413 085 F *DV 394-46*	2	2 ⌀ 9 × 125.	– 2 voies avec patte.	– 2 Wege, mit Lasche.	– 2 ways with tab.	– de 2 bocas con pata.	– a 2 vie con staffa.
	1 D 5 419 310 U	1		– patte décalée.	– mit versetzter Lasche.	– with offset tab.	– con pata desviada.	– con staffa spostata.
13	1 H 5 416 494 K *HY 453-134*	2		– 3 voies.	– 3 Wege.	– 3 ways.	– de 3 bocas.	– a 3 vie.
14	DS 453-216 A	2	6 ⌀ 7,6 - 3 ⌀ 6.	Plaquette.	Plakette.	Plate.	Plaqueta.	Placchetta.
15	ZD 9481 800 U	12	4,2 × 8 × 1,9.	Joint torique.	Dichtring.	Seal ring.	Junta torica.	Gommino.

3-394/5

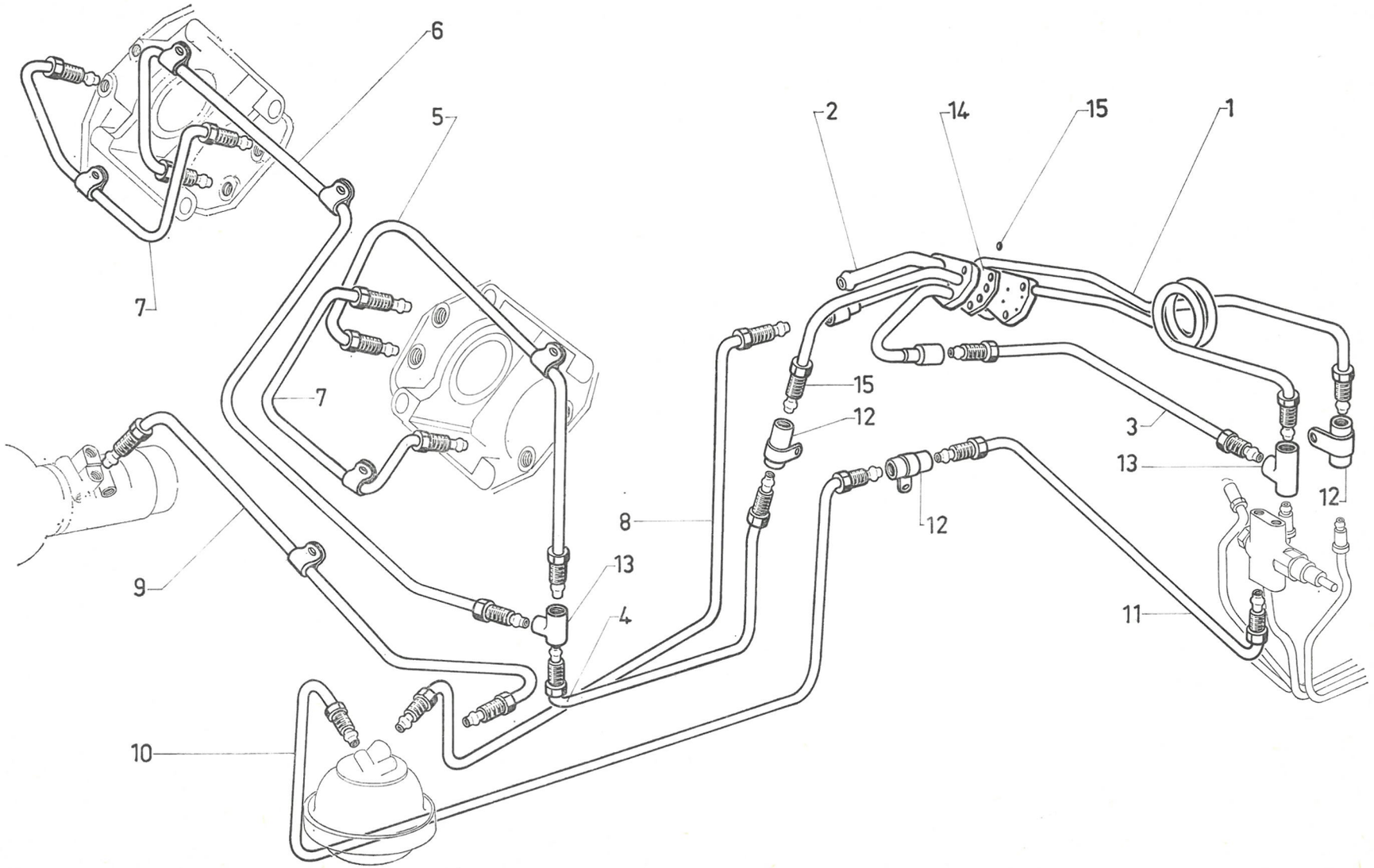

611

3-394/5

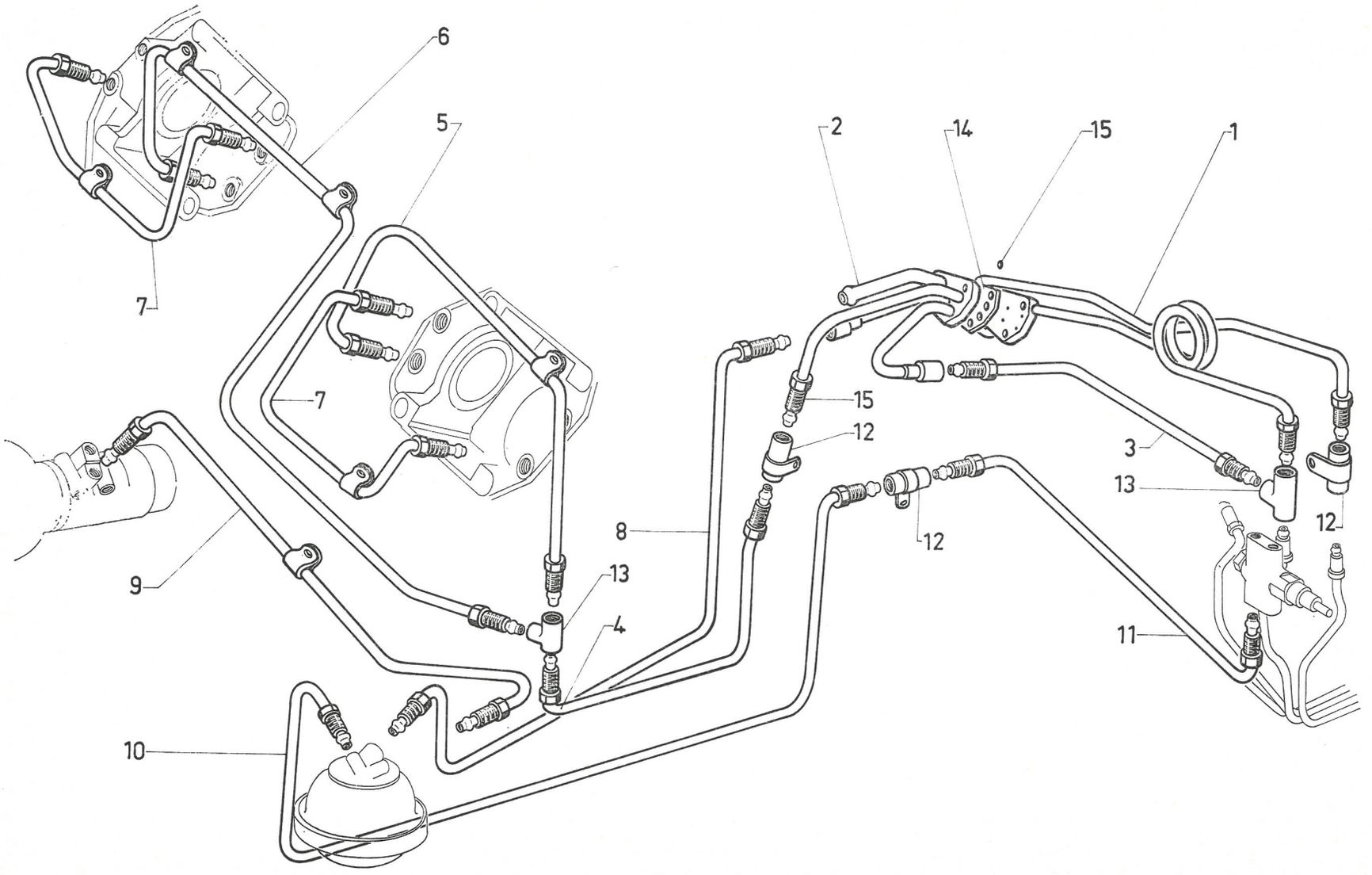

611

I	NUMÉROS	K	DX (IE) - BW	Canalisations de frein AV *(Suite)*	Leitungen für vordere Bremsen *(Forts.)*	Front brake piping *(Cont.)*	Canalización de frenos delanteros *(Cont.)*	Canalizzazione dei freni anteriori *(Cont.)*
			D à D	Pièces spéciales	Spezialteile	Special parts	Piezas especiales	Pezzi speciali
				Faisceau de commande :	Rohrbündel für Betätigung :	Control pipe assy:	Haz de tubos de mando :	Fascio idr. per comando :
	DXN 394-208 A	1	D.	–	–	–	–	–
	DXN 394-209 A	1	G.	–	–	–	–	–
6	5 D 5 417 143 P	1		Tube.	Rohr.	Pipe.	Tubo.	Tubo.
	DX 394-212 A	1		Patte de faisceau.	Lasche f. Rohrbündel.	Tab f. pipe assy.	Pata de haz de tubos.	Staffa per fascio idr.
			Ⓢ	Pièces spéciales	Spezialteile	Special parts	Piezas especiales	Pezzi speciali
				Tube rilsanisé :	Rilsan-Rohr :	Rilsan pipe:	Tubo rilsanizado :	Tubo rilsanizzato :
1	5 D 5 410 017 H	1		–	–	–	–	–
2	5 D 5 417 058 R	1		–	–	–	–	–
3	5 D 5 402 115 S	1		–	–	–	–	–
4	5 D 5 417 070 W	1		–	–	–	–	–
5	5 D 5 417 067 N	1		–	–	–	–	–
6	5 D 5 416 983 A	1		–	–	–	–	–
	5 D 5 417 054 X	1	BW.	–	–	–	–	–
7	5 D 5 402 109 B	1	G.	–	–	–	–	–
	5 D 5 402 159 V		D.	–	–	–	–	–
8	5 D 5 402 164 Z	1		–	–	–	–	–
	5 D 5 417 050	1	BW.	–	–	–	–	–

I	NUMÉROS	K		Canalisations de frein AR	Leitungen für hintere Bremsen	Rear brake piping	Canalización de frenos traseros	Canalizzazione dei freni posteriori
				Canalisation :	Leitung :	Piping:	Canalización :	Canalizzazione :
1	DX 394-25	1	AV.	–	–	–	–	–
2	DX 394-26	1	AR.	–	–	–	–	–
3	DJ 394-46	4	2 ⌀ 9 × 125 - L 56,5.	Raccord 2 voies.	Zweiwegeverbindung.	Two-way union.	Racor de 2 bocas.	Raccordo a 2 vie.
4	DX 394-184	1		Tube.	Rohr.	Pipe.	Tubo.	Tubo.
5	5 D 5 403 008 Y	2	L 275.	Flexible.	Schlauch.	Flexible pipe.	Tubo flexible.	Tubo flessibile.
				Tube :	Rohr :	Pipe:	Tubo :	Tubo :
6	DX 394-185	1	BL.	–	–	–	–	–
	DJF 394-185	1	BK.	–	–	–	–	–
7	DX 394-195	1		–	–	–	–	–
8	DX 394-96	1	BL.	–	–	–	–	–
	DJF 394-96	1	BK.	–	–	–	–	–
				Patte :	Lasche :	Tab:	Pata :	Staffa :
9	1 D 5 411 617 Z *DX 453-95*	1	G - L 70 - BL.	– sur bras d'essieu.	– am Schwingarm.	– on axle arm.	– sobre brazo de eje.	– sul braccio del assale.
	1 D 5 411 618 K *DX 453-95 A*	1	D - L 82 - BL.	–	–	–	–	–
	DJF 453-95	1	G - L 65 - BK.	–	–	–	–	–
	DJF 453-95 A	1	D - L 65 - BK.	–	–	–	–	–
10	1 D 5 411 620 G *DX 453-214*	1	G - 2 ⌀ 6 - entr. 22,5.	– sur caisse.	– am Wagenkasten.	– on car body.	– sobre caja.	– sulla scocca.
	1 D 5 411 621 T *DX 453-215*	1	D - 2 ⌀ 6 - entr. 22,5.	–	–	–	–	–
11				Écran avec bavette :	Abschirmblech mit Schmutzfänger :	Shield with mud flap:	Pantalla con guardabarros :	Schermo con paraspruzzi :
	DX 453-168	1	G - BL.	–	–	–	–	–
	DX 453-170	1	D - BL.	–	–	–	–	–
	DJF 453-168	1	G - BK.	–	–	–	–	–
	DJF 453-170	1	D - BK.	–	–	–	–	–

3-394/6

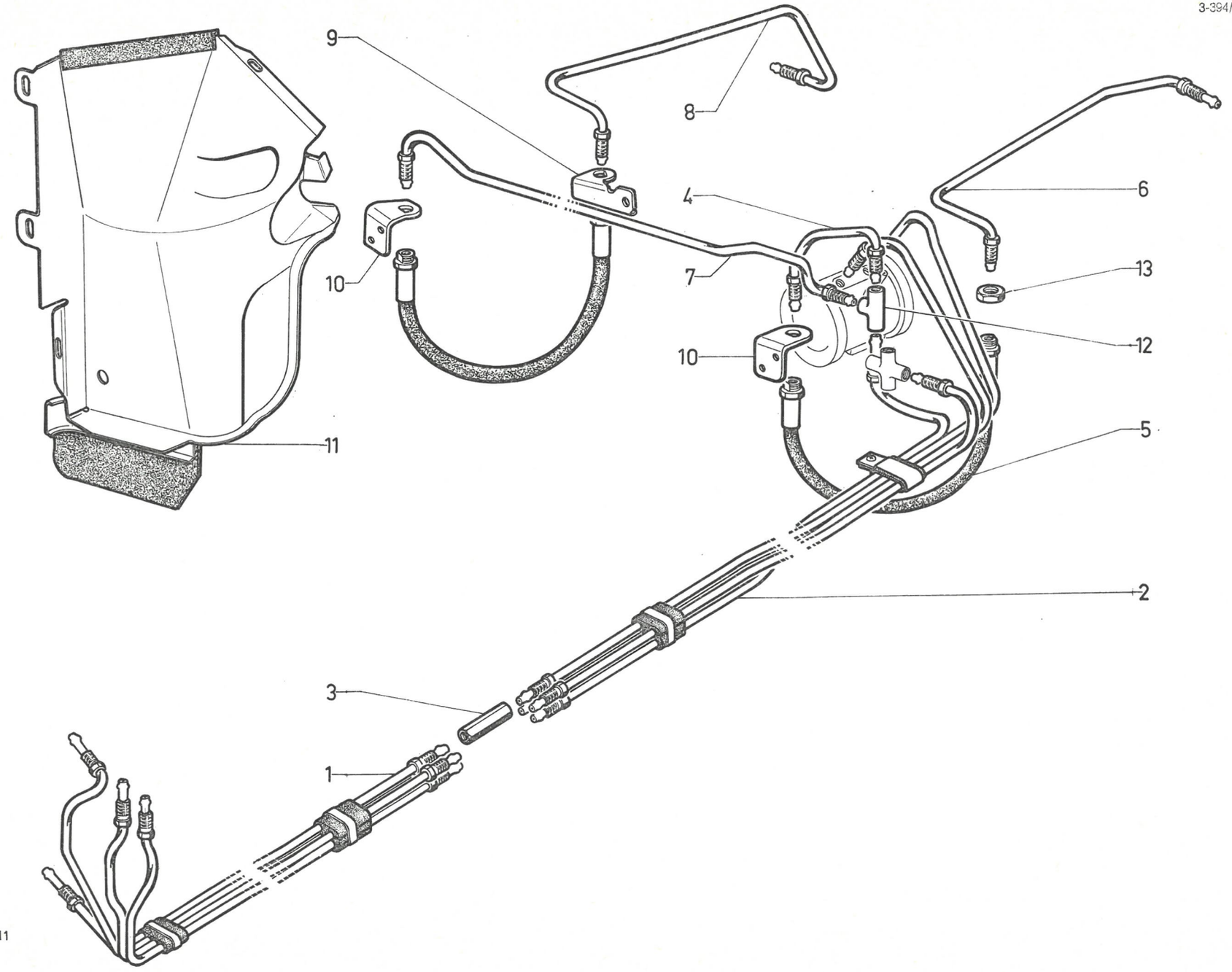

3-394/6

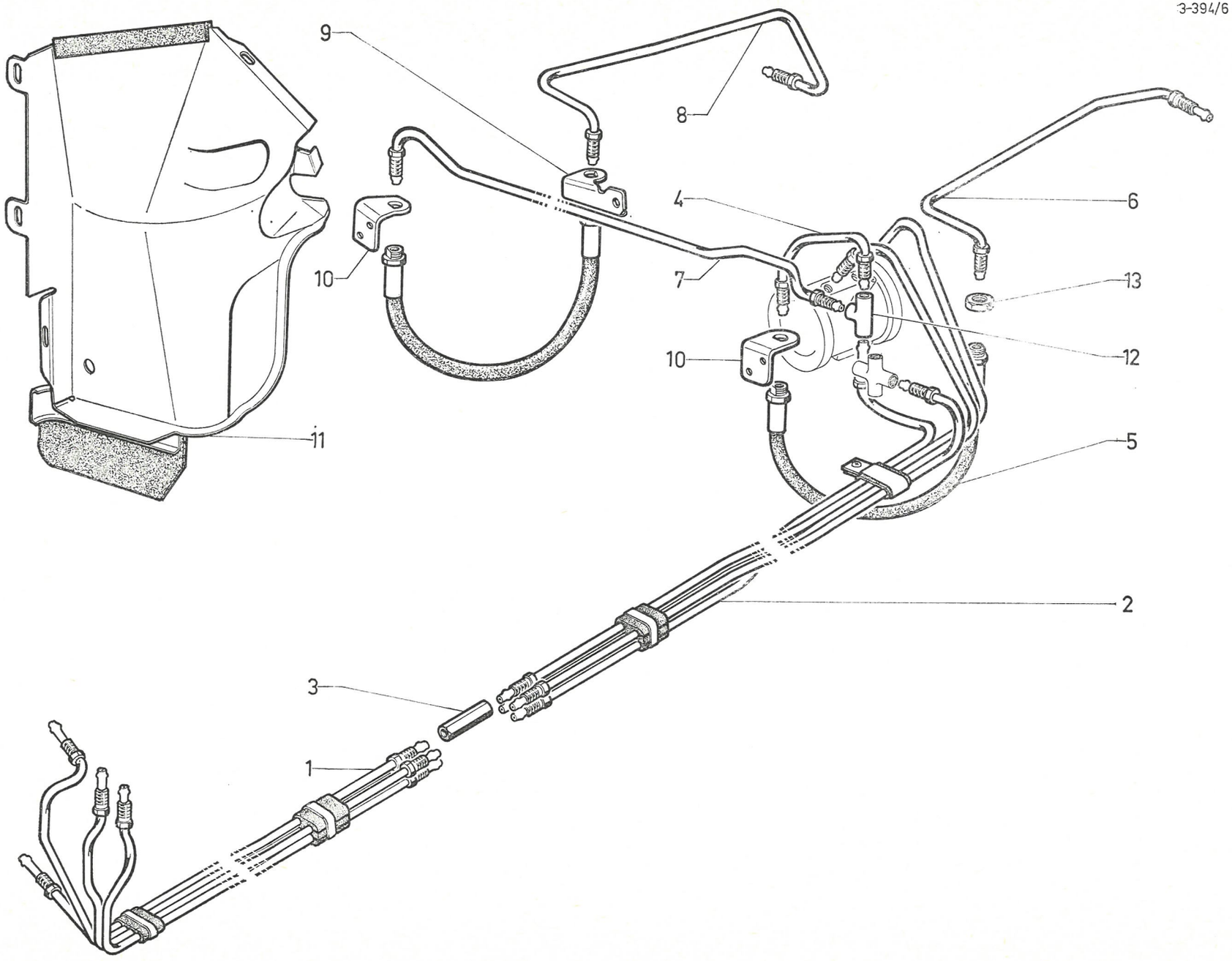

I	NUMÉROS	K		Canalisations de frein AR *(Suite)*	Leitungen für hintere Bremsen *(Forts.)*	Rear brake piping *(Cont.)*	Canalización de frenos traseros *(Cont.)*	Canalizzazione dei freni posteriori *(Cont.)*
12	1 H 5 416 494 K *HY 453-134*	1		Raccord 3 voies.	Dreiwegeverbindung.	Three-way union.	Racor de 3 bocas.	Raccordo a 3 vie.
13	ZC 9615 033 U	4	H 14 × 150.	Écrou de flexible.	Mutter f. Schlauch.	Nut f. flex. pipe.	Tuerca de tubo flex.	Dado per tubo fless.
			Ⓢ	**Pièces spéciales**	**Spezialteile**	**Special parts**	**Piezas especiales**	**Pezzi speciali**
				Tube rilsanisé :	Rilsan-Rohr :	Rilsan pipe:	Tubo rilsanizado :	Tubo rilsanizzato :
1	5 D 5 410 010 G	1		–	–	–	–	–
2	5 D 5 410 014 A	1		–	–	–	–	–
4	5 D 5 402 064 M	1		–	–	–	–	–
7	5 D 5 410 540 T	1		–	–	–	–	–
			Ⓤ Ⓐ Ⓒ Ⓓ Ⓝ Ⓢ Ⓓ Ⓚ	**Pièces spéciales**	**Spezialteile**	**Special parts**	**Piezas especiales**	**Pezzi speciali**
				Tube rilsanisé :	Rilsan-Rohr :	Rilsan pipe:	Tubo rilsanizado :	Tubo rilsanizzato :
6	DX 394-214 A	1	G - BL.	–	–	–	–	–
	DJF 394-214 A	1	G - BK.	–	–	–	–	–
8	DX 394-215 A	1	D - BL.	–	–	–	–	–
	DJF 394-215 A	1	D - BK.	–	–	–	–	–
11	DJF 453-392 A	1	D - BK Ⓤ Ⓐ.	Écran.	Abschirmblech.	Shield.	Pantalla.	Schermo.

I	NUMÉROS	K	DV - DT - DP	Canalisations de retour Retour de fuites	Rücklaufleitungen	Return piping Overflow piping	Canalización de retorno Retorno de fugas	Canalizzazione di ritorno Ritorno recuperi
				Tube rilsan :	Rilsan-Rohr :	Rilsan pipe:	Tubo rilsan :	Tubo rilsan :
1	DS 391-175	1	3,5 × 5 × 1650.	–	–	–	–	–
2	5 D 5 416 803 U	1	3,5 × 5 × 750.	–	–	–	–	–
3	DS 391-177	1	6 × 8 × 2265.	–	–	–	–	–
4	DS 391-180	1	4,5 × 6 × 420.	–	–	–	–	–
5	DS 391-179	1	4,5 × 6 × 250.	–	–	–	–	–
6	DX 394-27	1	2 × 4 × 1524.	–	–	–	–	–
7	DX 394-28	1	2 × 4 × 4524.	–	–	–	–	–
8	5 D 5 417 664 C	1	2 × 4 × 1384.	–	–	–	–	–
9	1 D 5 416 495 W *DM 9453-132 L*	1		Raccord 3 voies rilsan.	Rilsan-Dreiwegeverbind.	Rilsan 3-way union.	Racor de 3 bocas rilsan.	Raccordo a 3 vie rilsan.
10	DS 391-178 A	1	⌀ 8.	Tube.	Rohr.	Pipe.	Tubo.	Tubo.
11	DX 394-310 A	1		Canalisation.	Leitung.	Piping.	Canalización.	Canalizzazione.
12	DXN 394-313 A	1		Faisceau.	Rohrbündel.	Pipe assy.	Haz de tubos.	Fascio idraulico.
13				Rampe :	Sammel-Leitung :	Collecting piping:	Colector :	Collettore :
	5 D 5 416 949 F	1	dna.	– 2 tubes.	– zu 2 Rohren.	– 2 pipes.	– de 2 tubos.	– a 2 tubi.
	5 D 5 416 954 K	1	da.	– 3 tubes.	– zu 3 Rohren.	– 3 pipes.	– de 3 tubos.	– a 3 tubi.
14	DX 394-314 A	1	⌀ 8.	Tube.	Rohr.	Pipe.	Tubo.	Tubo.
				Tube caoutchouc :	Gummirohr :	Rubber pipe:	Tubo de caucho :	Tubo di gomma :
15	DVN 394-71	1	5 × 11 × 1160.	–	–	–	–	–
16	5 D 5 417 662 F	1	⌀ int. 7-9 - L 725.	– coudé.	– gekrümmt.	– bent.	– acodillado.	– a gomito.
17	DXN 394-50	3	7 × 14 × 240.	–	–	–	–	–
18	DXN 394-305 A	1	5 × 11 × 270.	–	–	–	–	–
19	DVN 394-157	1	3 × 8 × 530.	–	–	–	–	–

3-394/7

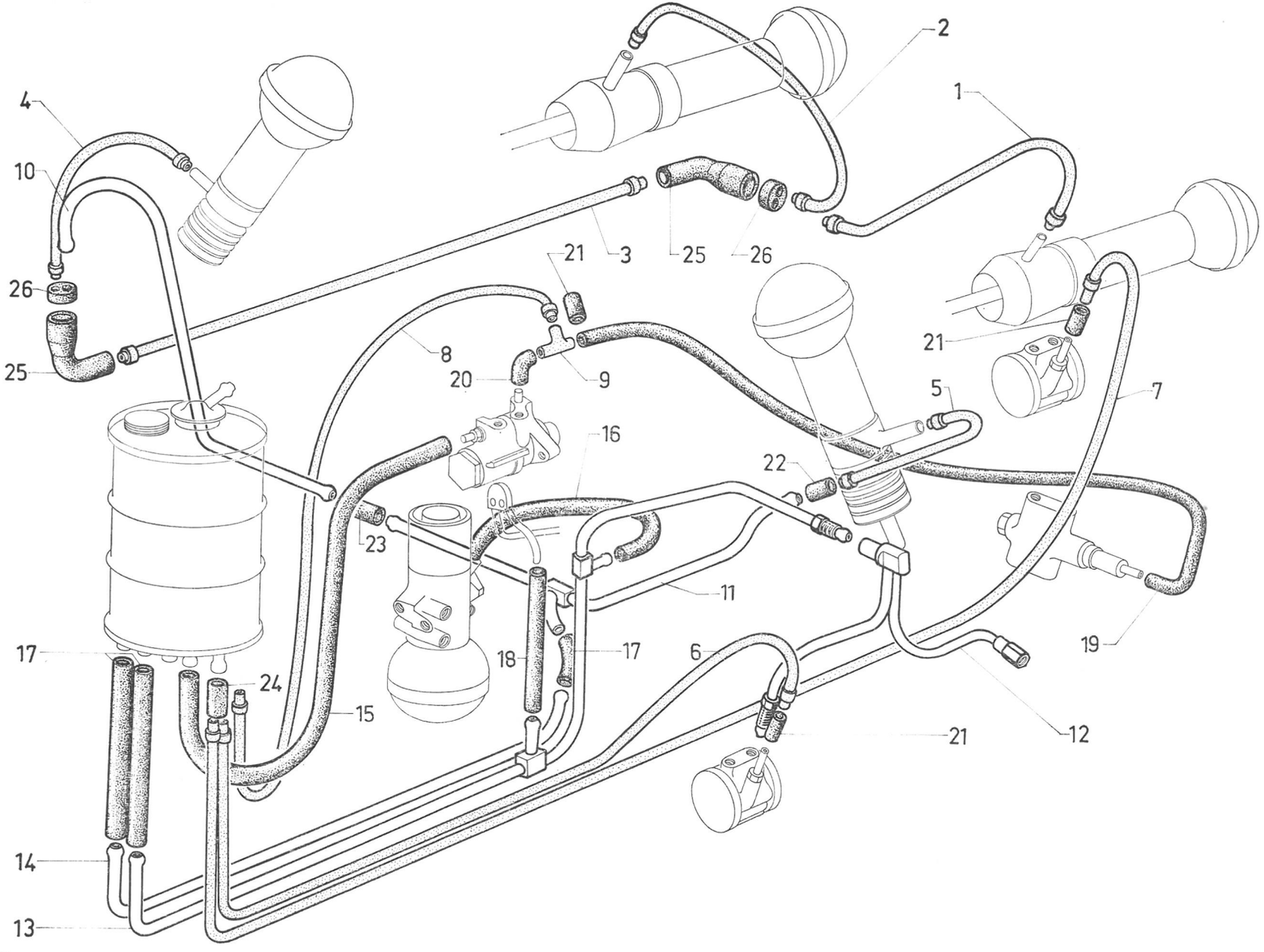
2
1
4
10
26
25
21
3
25
26
8
20
9
21
5
7
16
22
23
11
17
18
17
6
19
24
15
12
21
14
13
611

3-394/7

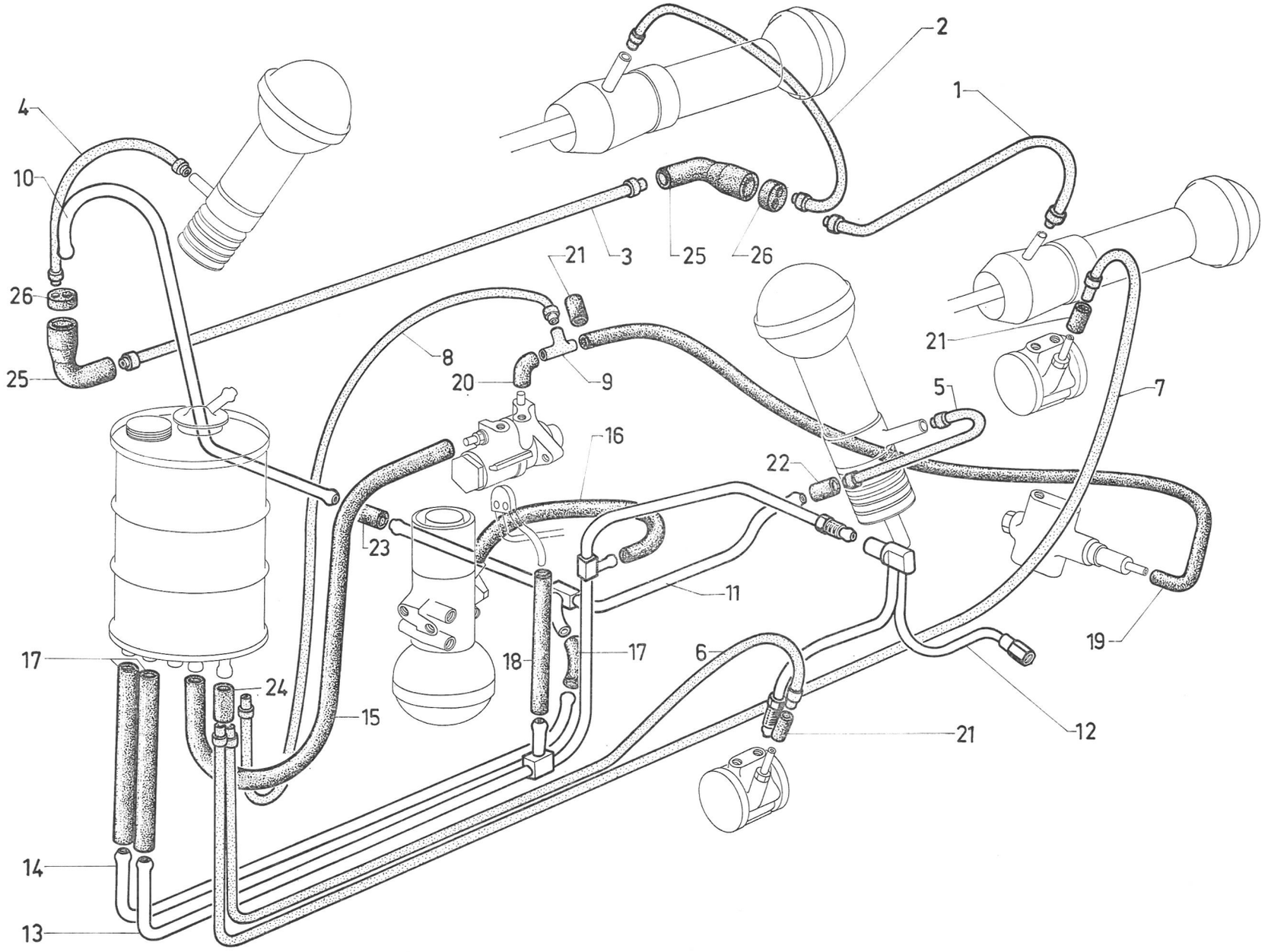
2
1
4
10
3
21
25
26
26
25
8
20
9
21
5
7
16
22
23
11
17
18
17
6
19
24
15
21
12
14
13

611

I	NUMÉROS	K	DV - DT - DP	Canalisations de retour Retour de fuites *(Suite)*	Rücklaufleitungen *(Forts.)*	Return piping Overflow piping *(Cont.)*	Canalización de retorno Retorno de fugas *(Cont.)*	Canalizzazione di ritorno Ritorno recuperi *(Cont.)*
				Manchon :	Stutzen :	Sleeve:	Manguito :	Manicotto :
20	1 G 5 403 325 U *DXN 9394-186 L*	1	⌀ int. 2-3.	–	–	–	–	–
21	1 G 5 416 901 J *U 9030-824 L*	3	3 × 8 × 29.	–	–	–	–	–
22	DXN 394-148	1	⌀ int. 4,5-7 - L 45.	–	–	–	–	–
23	DXN 394-147	1	7 × 14 × 60.	–	–	–	–	–
24	DXN 394-151	1	3 ⌀ 2,5 - L 42.	–	–	–	–	–
25	1 D 5 416 582 S *DX 394-150*	2	⌀ int. 7-15.	Raccord coudé.	Gekrümmte Verbindung.	Bent union.	Racor agodillado.	Raccordo a gomito.
26				Bouchon :	Stopfen :	Plug:	Tapón :	Tappo :
	DX 394-149	1	AV - ⌀ int. 4-7.	–	–	–	–	–
	1 D 5 417 243 B *DX 394-153*	1	AR - 2 ⌀ int. 4.	–	–	–	–	–
			D à D	**Pièces spéciales**	**Spezialteile**	**Special parts**	**Piezas especiales**	**Pezzi speciali**
8	DVN 394-71	1	5 × 11 × 1160.	Tube caoutchouc.	Gummirohr.	Rubber pipe.	Tubo de caucho.	Tubo di gomma.
19	DX 394-191	1	2 × 4 × 1835.	Tube rilsan vanne à réservoir.	Rilsan-Rohr zwischen Schieber u. Behälter.	Rilsan pipe between valve and reservoir.	Tubo rilsan entre valvula y deposito.	Tubo rilsan fra valvula e serbatoio

I	NUMÉROS	K	Sauf DV - DT - DP	Canalisations de retour Retour de fuites	Rücklaufleitungen	Return piping Overflow piping	Canalización de retorno Retorno de fugas	Canalizzazione di ritorno Ritorno recuperi
				Tube rilsan :	Rilsan-Rohr :	Rilsan pipe:	Tubo rilsan :	Tubo rilsan :
1	DS 391-175	1	3,5 × 5 × 1650.	–	–	–	–	–
2	5 D 5 416 803 U	1	3,5 × 5 × 750.	–	–	–	–	–
3	DS 391-177	1	6 × 8 × 2265.	–	–	–	–	–
4	DS 391-180	1	4,5 × 6 × 420.	–	–	–	–	–
5	DS 391-179	1	4,5 × 6 × 250.	–	–	–	–	–
6	DX 394-27	1	2 × 4 × 1524.	–	–	–	–	–
7	DX 394-28	1	2 × 4 × 4524.	–	–	–	–	–
8	DX 394-187	1	2 × 4 × 1370 - **bvh.**	–	–	–	–	–
	DX 394-191		2 × 4 × 1835 - **bvm** - BW.	–	–	–	–	–
9	DX 394-123 A	1	2 × 4 × 434 - **bvh.**	–	–	–	–	–
10	1 D 5 416 495 W *DM 9453-132 L*	1	**bvh.**	Raccord 3 voies rilsan.	Rilsan-Dreiwegeverbind.	Rilsan 3-way union.	Racor rilsan de 3 bocas.	Raccordo rilsan a 3 vie.
11	DS 391-178 A	1	⌀ 8.	Tube.	Rohr.	Pipe.	Tubo.	Tubo.
12	DX 394-310 A	1		Canalisation.	Leitung.	Piping.	Canalización.	Canalizzazione.
13	DXN 394-313 A	1		Faisceau.	Rohrbündel.	Pipe assy.	Haz de tubos.	Fascio idraulico.
				Rampe :	Sammel-Leitung :	Collecting piping:	Tubo colector :	Tubo collettore :
14	5 D 5 417 142 D	1	**bvh.**	–	–	–	–	–
	5 D 5 41[illegible] 954 K	1	**bvm.**	–	–	–	–	–
	5 D 5 417 035 R		BW.	–	–		–	–
15	DX 394-314 A	1	⌀ 8.	Tube.	Rohr.	Pipe.	Tubo.	Tubo.

3-394/8

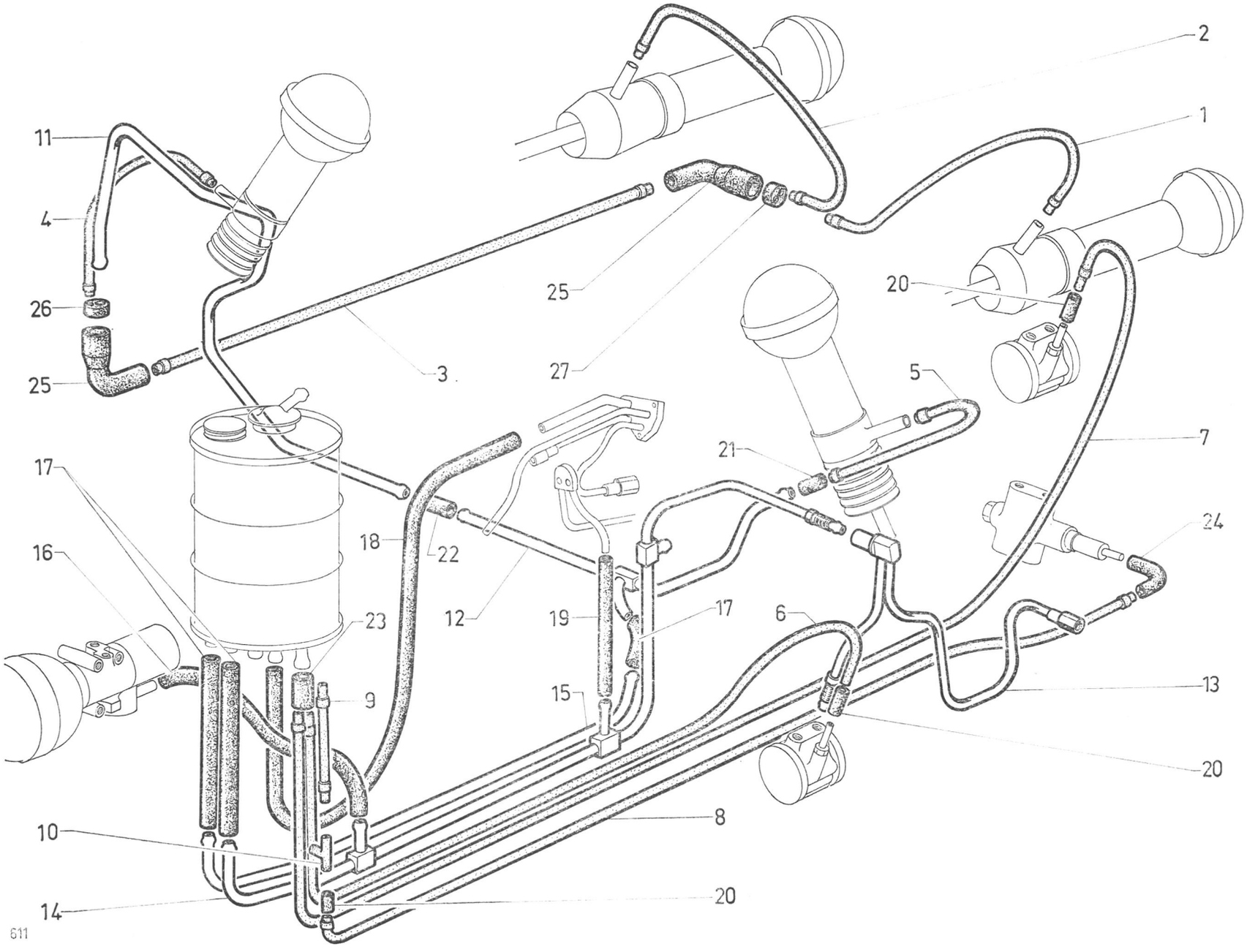
2
1
11
4
26
25
3
25
27
20
5
7
21
17
16
18
22
12
19
17
6
24
23
9
15
13
20
8
10
20
14
611

3-394/8

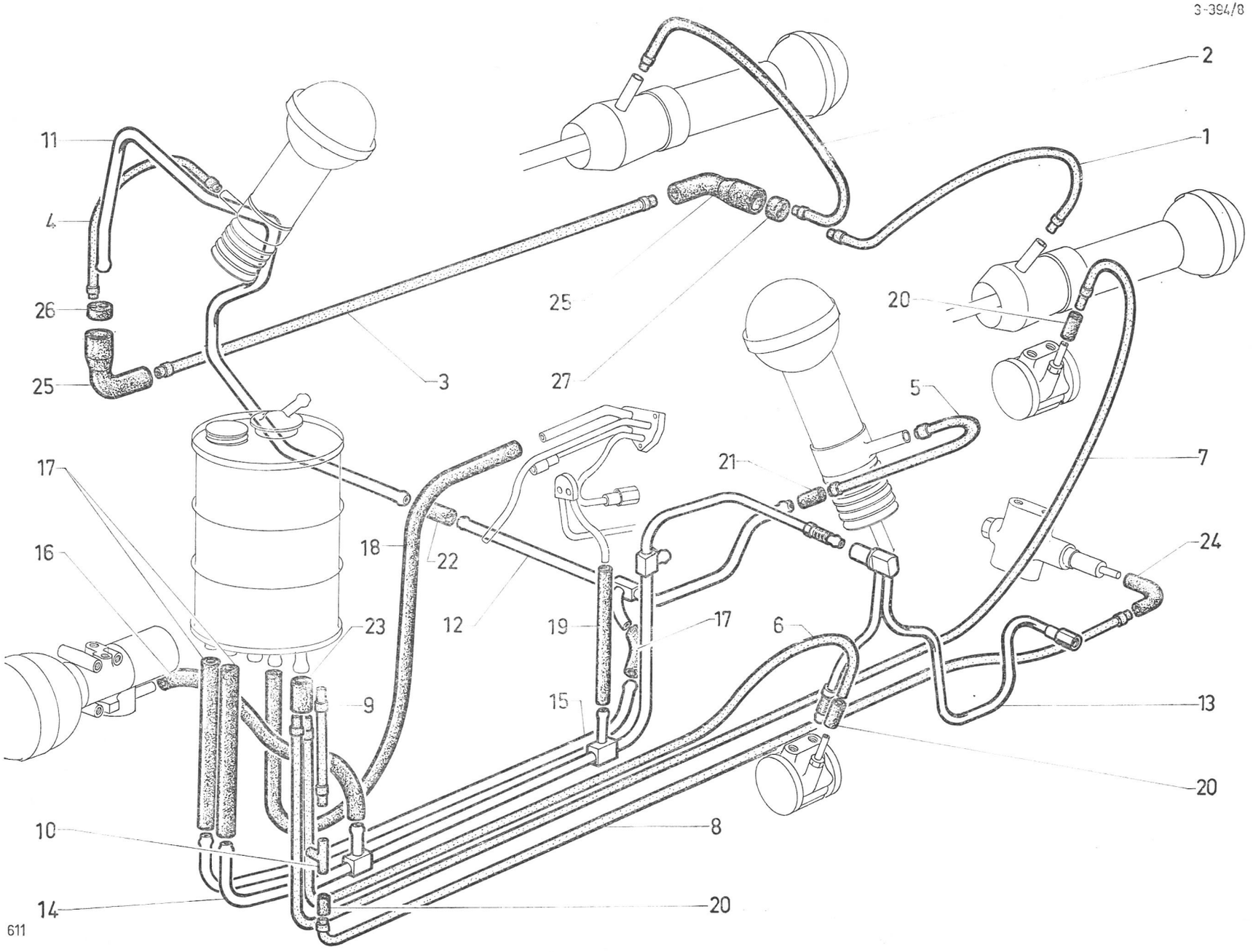
2
1
11
4
26
25
3
25
27
20
5
7
21
17
16
18
22
24
12
19
17
6
23
9
15
13
20
10
8
14
20
611

I	NUMÉROS	K	Sauf DV - DT - DP	Canalisations de retour Retour de fuites *(Suite)*	Rücklaufleitungen *(Forts.)*	Return piping Overflow piping *(Cont.)*	Canalización de retorno Retorno de fugas *(Cont.)*	Canalizzazione di ritorno Ritorno recuperi *(Cont.)*
				Tube caoutchouc :	Gummirohr :	Rubber pipe:	Tubo de caucho :	Tubo di gomma :
16	5 D 5 417 669 G	1	L 860 - bvh.	–	–	–	–	–
	5 D 5 417 662 F	1	L 725 - bvm.	–	–	–	–	–
	5 D 5 417 668 W	1	L 365 - BW.	–	–	–	–	–
	DXN 394-308 A	1	L 466 - DX (IE).	–	–	–	–	–
17	DXN 394-50	3	7 × 14 × 240.	–	–	–	–	–
18	DVN 394-71	1	5 × 11 × 1160.	–	–	–	–	–
19	DXN 394-305 A	1	5 × 11 × 270.	–	–	–	–	–
				Manchon :	Stützen :	Sleeve:	Manguito :	Manicotto :
20	1 G 5 416 901 J *U 9030-824 L*	3	3 × 8 × 29.	–	–	–	–	–
21	DXN 394-148	1	⌀ int 4,5-7 - L 45.	–	–	–	–	–
22	DXN 394-147	1	7 × 14 × 60.	–	–	–	–	–
23	DXN 394-151	1	3 ⌀ 2,5 - L 42.	–	–	–	–	–
				Raccord coudé :	Gekrümmte Verbindung :	Bent union:	Racor acodillado :	Raccordo a gomito :
24	1 G 5 403 305 U *DXN 9394-186 L*	1	⌀ int. 2-3.	–	–	–	–	–
25	1 D 5 416 582 S *DX 394-150*	2	⌀ int. 7-15.	–	–	–	–	–
				Bouchon :	Stopfen :	Plug:	Tapón :	Tappo :
26	DX 394-149	1	AV - ⌀ int. 4-7.	–	–	–	–	–
27	1 D 5 417 243 B *DX 394-153*	1	AR - 2 ⌀ int. 4.	–	–	–	–	–

I	NUMÉROS	K		Fixation de canalisations	Befestigung der Leitungen	Securing of pipings	Sujeción de canalizaciones	Fissaggio delle canalizzazioni
1		?		Garniture de raccord :	Verbindungsgarnitur :	Sealing sleeve f. union:	Guarnición de racor :	Guarniz. raccordo :
	ZD 9188 900 U		5 × 7,2 × 9,5.	– pour tube de 4,5.	– f. Rohr ⌀ 4,5.	– f. pipe ⌀ 4,5.	– de tubo ⌀ 4,5.	– per tubo ⌀ 4,5.
	ZD 9333 100 U		6,8 × 10,2 × 9,5.	– pour tube de 6,35.	– f. Rohr ⌀ 6,35.	– f. pipe ⌀ 6,35.	– de tubo ⌀ 6,35.	– per tubo ⌀ 6,35.
	ZC 9612 617 U		6,8 × 11,8 × 9,5.	– pour tube de 6,35.	– f. Rohr ⌀ 6,35.	– f. pipe ⌀ 6,35.	– de tubo ⌀ 6,35.	– per tubo ⌀ 6,35.
2		?		Bague de tube caoutchouc :	Hülse f. Gummirohr :	Bush f. rubber tube:	Anillo de tubo de caucho :	Boccola per tubo gomma :
	ZC 9620 806 U		11,5 × 16 × 16.	–	–	–	–	–
	ZC 9620 807 U		15 × 20 × 16.	–	–	–	–	–
	ZC 9620 808 U		19 × 24 × 16.	–	–	–	–	–
	ZC 9620 810 U		17 × 22 × 16.	–	–	–	–	–
3	ZD 9298 500 U	?	L 438.	Collier :	Schelle :	Collar:	Collar :	Fascetta :
	ZC 9614 011 U	?	L 240.	–	–	–	–	–
4		?		Bague fendue :	Spalthülse :	Split bush:	Anillo hendido :	Boccola tagliata :
	1 D 5 417 242 R *D 9174-975 L*		6 × 10 × 15.	–	–	–	–	–
	1 D 5 413 306 H *D 391-113*		8 × 12 × 15.	–	–	–	–	–
	1 D 5 411 956 J *D 9435-150 L*		4 × 9 × 15.	–	–	–	–	–
	1 D 5 412 806 Y *D 9511-997 L*		6 × 16 × 20.	–	–	–	–	–
5	1 D 5 413 089 Z *DM 453-82*	?	⌀ int. 4,5.	Bague.	Hülse.	Sleeve.	Anillo.	Boccola.
				Patte :	Lasche:	Lug:	Pata :	Staffa :
6	ZD 9252 500 U	?		–	–	–	–	–
7	DM 435-61	?		–	–	–	–	–
8	1 D 5 423 452 R *DJ 394-51*	2		–	–	–	–	–
	1 D 5 413 305 X *DX 394-125*	?		– de raccord 3 voies.	– f. Dreiwegeverbindung.	– f. 3-way union.	– de racor de 3 bocas.	– per raccordo a vie.
	1 D 5 416 801 X *DX 394-111*	?		– double.	– zweifach.	– double.	– doble.	– doppio.
9	DS 175-63	1		Patte rilsan.	Rilsan-Schelle.	Lug, rilsan.	Pata, rilsan.	Staffa, rilsan.
10				Entretoise :	Abstandsscheibe :	Distance piece:	Separador :	Distanziale :
	1 D 5 416 909 W *DM 393-87*	1	5,5 × 16 × 8.	–	–	–	–	–
	1 D 5 413 308 E *DX 394-100*	1	5,5 × 16 × 16.	–	–	–	–	–

3-394/9

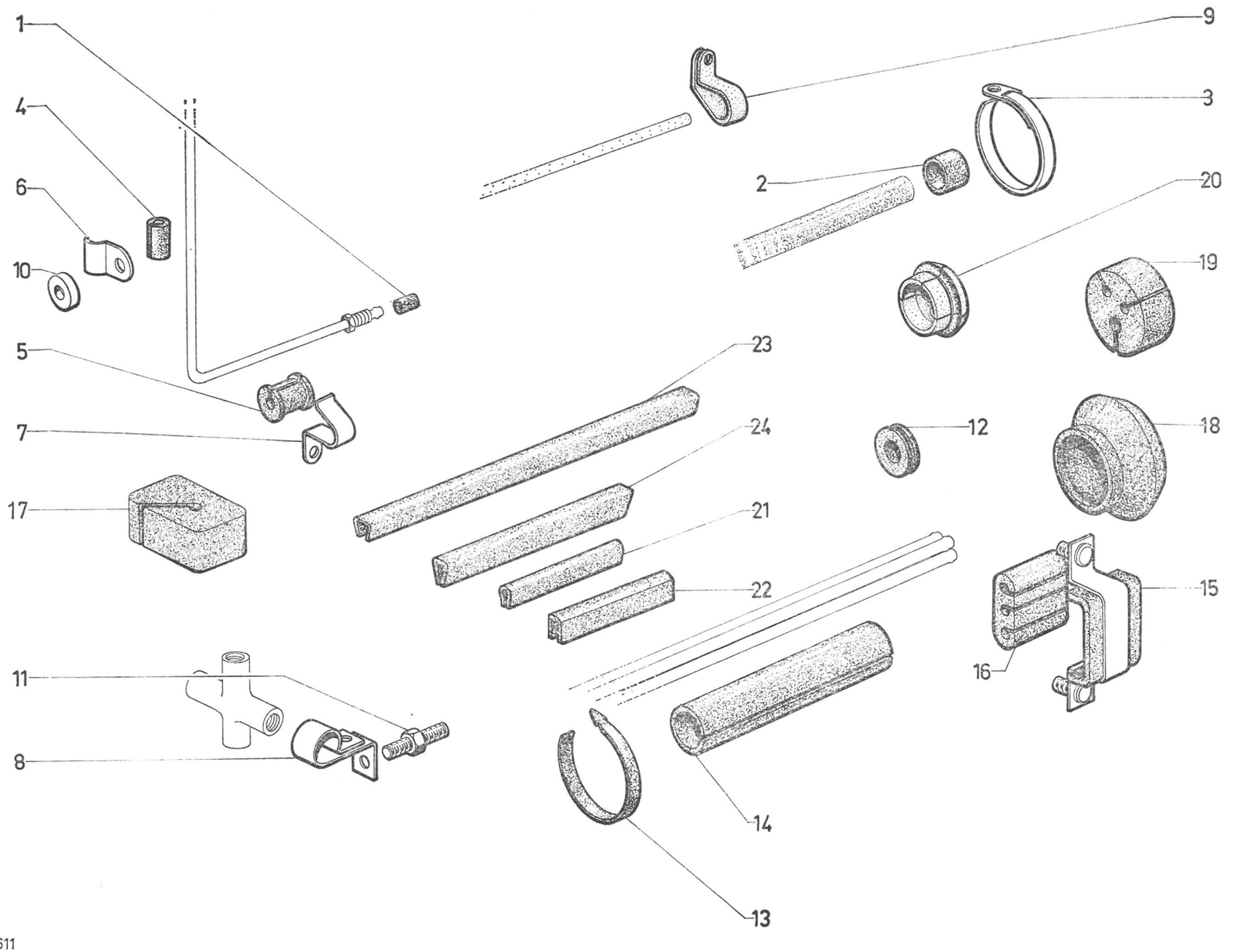

611

3-394/9

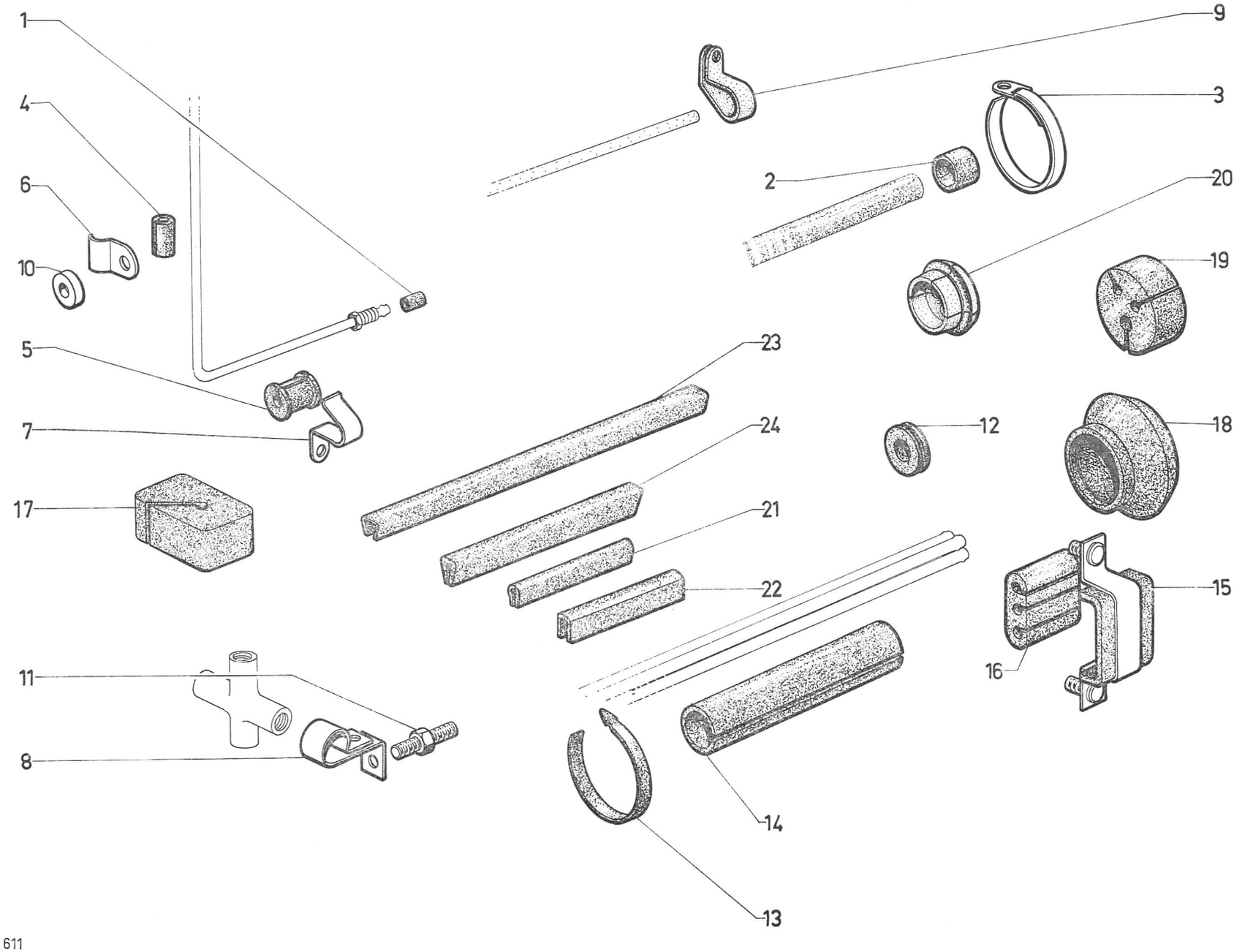

I	NUMÉROS	K		Fixation de canalisations *(Suite)*	Befestigung der Leitungen *(Forts.)*	Securing of pipings *(Cont.)*	Sujeción de canalizaciones *(Cont.)*	Fissaggio delle canalizzazioni *(Cont.)*
11				Vis colonnette de :	Stützschraube :	Shouldered screw:	Tornillo espadillado :	Vite colonnetta :
	0 D 5 412 071 J *DX 394-53*	1	⌀ 7 × 100 - L 14 - L 18.	– frein AV G.	– f. vordere Bremse, links.	– f. front brake, LH.	– del freno del. isquierdo.	– per freno ant. D.
	DX 392-190 A	1	⌀ 5 × 75 - L 10 - L 15 (Sauf DV - DT).	– tube de conjoncteur.	– f. Rohr des Druckreglers.	– f. pressure regulator pipe.	– de tubo de conjuntor.	– per turbo del congiuntore.
	DX 394-54	1	⌀ 5 × 75 - L 15.	– frein AR.	– f. hintere Bremse.	– f. rear brake.	– del freno trasero.	– per freno posteriore.
12		?		Œillet :	Hülse :	Sleeve:	Manguito :	Boccola :
	ZD 9106 400 U		16 × 32 × 7.	–	–	–	–	–
	ZD 9106 500 U		22 × 38 × 8.	–	–	–	–	–
	ZD 9106 600 U		8 × 18 × 5.	–	–	–	–	–
13		?		Collier :	Schelle :	Collar:	Collar :	Fascetta :
	1 D 5 412 350 S *D 334-204*		L 160 - *l* 24.	–	–	–	–	–
	1 D 5 415 824 C *D 334-204 A*		L 120 - *l* 24.	–	–	–	–	–
	1 D 5 420 550 X *D 9391-125 L*		L 62 - *l* 12.	–	–	–	–	–
	1 D 5 413 291 V *DS 391-140*		L 46 - *l* 12.	–	–	–	–	–
	1 D 5 413 292 F *DS 9391-141 L*		L 77 - *l* 12.	–	–	–	–	–
14	D 453-149	1	15 × 20 × 80.	Gaine.	Hülle.	Sheath.	Fonda.	Guaina.
15	D 453-177	1	Entr. 53.	Patte.	Lasche.	Lug.	Pata.	Staffa.
16				Entretoise de :	Abstandsstück für :	Distance piece for:	Separador de :	Distanziale per :
	DX 394-397 A	1	2 ⌀ 8 - 1 ⌀ 6,5 - (IE).	– rampe de retour.	– Rücklaufleitung.	– return piping.	– de canaliz. de retorno.	– canaliz. di ritorno.
	DX 394-196	2	4 ⌀ 4,5.	– canalisation générale.	– algemeine Leitung.	– general piping.	– de canalización general.	– canaliz. generale.
17				Bouchon :	Stopfen :	Plug:	Tapón :	Tappo :
	DM 453-121	2	22 × 32 × 15 - 1 ⌀ 4,5.	–	–	–	–	–
	DM 435-33	?	40 × 60 × 35.	–	–	–	–	–
18	DX 394-161	1	⌀ int. 40-47.	Manchon de faisceau.	Stutzen f. Rohrbündel.	Sleeve f. pipe assy.	Manguito de haz.	Manicotto per fascio.
19	DX 394-108	1	1 ⌀ int. 6,3 - 2 ⌀ int. 4,7.	Bague de canalisation AR.	Hülse f. hint. Leitung.	Sleeve f. rear piping.	Anillo de canaliz. tras.	Boccola per canaliz. post.
20	1 D 5 417 075 A *DS 453-135*	1	2 ⌀ int. 4,5 - 1 ⌀ int. 8.	Bouchon.	Stopfen.	Plug.	Tapón.	Tappo.
				Garniture :	Garnitur :	Seal:	Guarnición :	Guarnizione :
21	D 391-109	?	L 48.	–	–	–	–	–
22	DX 394-173	?	L 120.	–	–	–	–	–
23	DM 435-165	2	L 147.	– sur bras AV.	– a. vord. Schwingarm.	– on front arm.	– sobre brazo delantero.	– sul braccio ant.
24	2 D 5 412 808 V *DM 512-94*	1	L 80.	– de tube d'accumulateur.	– f. Rohr f. Druckspeicher.	– f. accumulator pipe.	– de tubo de acumulad.	– per tubo accumulat.

I	NUMÉROS	K		Bras avant Demi-essieu	Vordere Schwingarme Achshälften	Front arms Half-axles	Brazos delanteros Medio-ejes	Bracci anteriori Semiassali
1				Demi-essieu complet :	Achshälfte, komplett :	Half-axle, complete:	Medio-eje completo :	Semiassale completo :
	DX 41-03 B	1	G - BL.	– butée ronde.	– runder Anschlag.	– round buffer.	– tope redondo.	– reggispinta rotondo.
	DX 41-03 C	1	D - BL.	– butée ronde.	– runder Anschlag.	– round buffer.	– tope redondo.	– reggispinta rotondo.
	DVF 41-03 B	1	G - BK.	– butée carrée.	– viereckiger Anschlag.	– square buffer.	– tope cuadrado.	– reggispinta quadrato.
	DVF 41-03 C	1	D - BK.	– butée carrée.	– viereckiger Anschlag.	– square buffer.	– tope cuadrado.	– reggispinta quadrato.
2				Bras inférieur :	Unterer Schwingarm :	Lower arm:	Brazo inferior :	Braccio infer. :
	2 D 5 405 076 B *DX 412-03*	1	G.	–	–	–	–	–
	2 D 5 405 075 R *DX 412-03 A*	1	D.	–	–	–	–	–
3				Support de bras :	Lagerbock für Schwingarm :	Arm bracket:	Soporte de brazo :	Supporto per braccio :
	DX 412-3	1	G - BL.	–	–	–	–	–
	DX 412-3 A	1	D - BL.	–	–	–	–	–
	2 E 5 405 060 C *DVF 412-3*	1	G - 2 ⌀ 12,5 - BK.	–	–	–	–	–
	DVF 412-3 A	1	D - 2 ⌀ 12,5 - BK.	–	–	–	–	–
4				Bras supérieur :	Oberer Schwingarm :	Upper arm:	Brazo superior :	Braccio super. :
	2 S 5 406 667 V *S 412-208 A*	1	G.	–	–	–	–	–
	2 S 5 406 668 F *S 412-209 A*	1	D.	-	–	–	–	–
5	0 D 5 410 593 U *D 412-4 A*	2	H 27 × 150 - e 22,6.	Écrou inf.	Untere Mutter.	Nut, lower.	Tuerca inferior.	Dado infer.
6	0 D 5 410 594 E *DS 412-4*	2	H 27 × 150.	Écrou sup. (46 sur plats).	Obere Mutter.	Nut, upper.	Tuerca superior.	Dado super.
7	1 D 5 405 082 S *D 412-83*	2	⌀ 61,2.	Bouchon tôle.	Blechstopfen.	Cap (sheet metal).	Tapón chapa de palier.	Tappo di lamiera.
8		?	60 × 71,5.	Rondelle de réglage :	Einstellscheibe :	Adjusting washer:	Arandela de reglaje :	Rondella per regolazione :

NUMÉROS	K		NUMÉROS	K		NUMÉROS	K		NUMÉROS	K	
D 412-84	?	e 4,6.	D 412-84 D	?	e 5,4.	D 412-84 H	?	e 6,2.	D 412-84 M	?	e 7,0.
D 412-84 A		– 4,8.	D 412-84 E		– 5,6.	D 412-84 J		– 6,4.			
D 412-84 B		– 5,0.	D 412-84 F		– 5,8.	D 412-84 K		– 6,6.			
D 412-84 C		– 5,2.	D 412-84 G		– 6,0.	D 412-84 L		– 6,8.			

9	D 412-85	2	⌀ 12.	Rondelle.	Unterlegscheibe.	Washer.	Arandela.	Rondella.

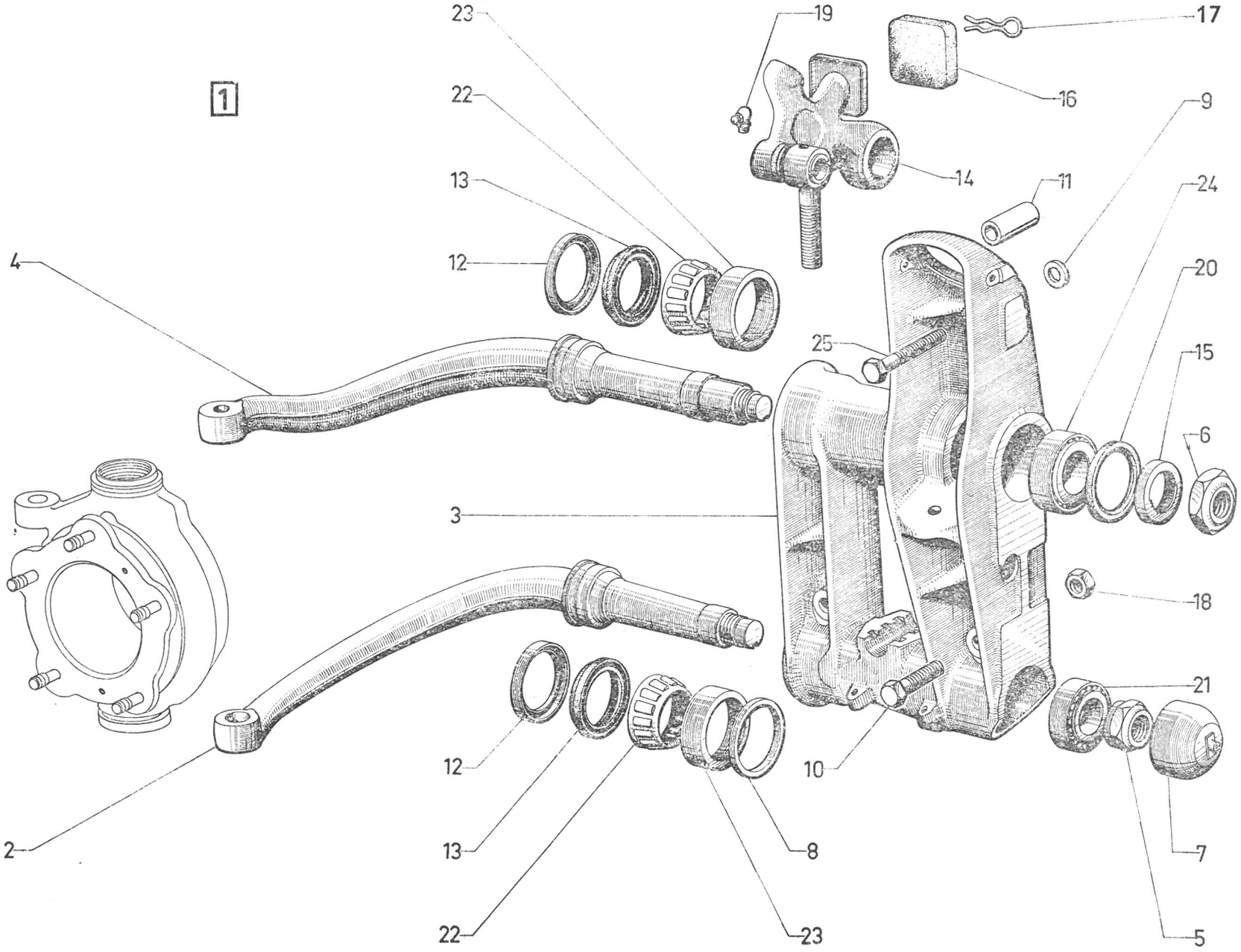
1
23
19
17
22
16
9
13
14
11
24
12
20
4
25
15
6
3
18
21
12
10
13
8
7
22
23
5
2

3-412

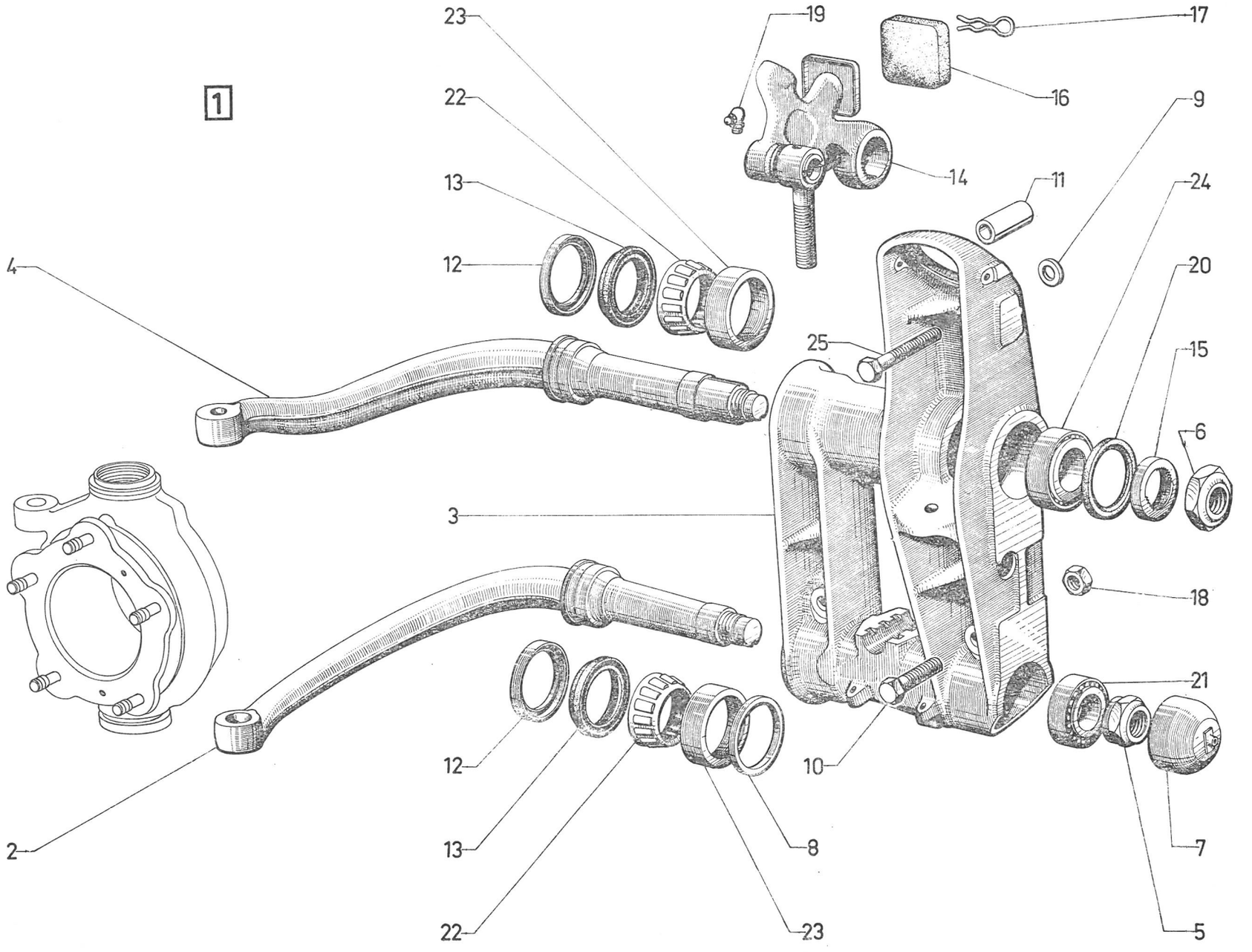

I	NUMÉROS	K		Bras avant Demi-essieu *(Suite)*	Vordere Schwingarme Achshälften *(Forts.)*	Front arms Half-axles *(Cont.)*	Brazos delanteros Medio-ejes *(Cont.)*	Bracci anteriori Semiassali *(Cont.)*
10			⌀ 14 × 150.	Vis :	Schraube :	Screw:	Tornillo :	Vite :
	1 D 5 418 537 S *DS 412-86*	2	TR - L 98 - ⌀ 16 (1°).	– inf. AR.	– untere (hinten).	– lower (rear).	– inferior trasero.	– inferiore post.
	1 D 5 418 538 C *DX 412-86*	2	TR - L 98 - ⌀ 17 (2°).	– inf. AR.	– untere (hinten).	– lower (rear).	– inferior trasero.	– inferiore post.
	1 D 5 418 540 Z *DX 412-88*	6	TH - L 78,5.	– inf. AV et milieu.	– untere (vorn) und mittlere.	– lower, front and middle.	– inferior delantero y central.	– inferiore ant. e centr.
11	1 D 5 418 539 N *DX 412-97*	2	⌀ int. 12 - ⌀ int. 17 - L 28 - DXF - DX - DJ - DJF (USA) (CDN).	Entretoise.	Abstandshülse.	Distance washer.	Separador.	Distanziale.
12	1 D 5 404 562 P *D 422-80 B*	4		Coupelle.	Teller für Dichthülsen.	Cup.	Copela.	Scodellino.
13	1 D 5 404 566 H *D 422-95 C*	4	54 × 72 × 12,5.	Bague d'étanchéité.	Dichtungsgarnitur.	Sealing bush.	Anillo de estanqueidad.	Anello di tenuta.
14				Levier de suspension :	Winkelhebel f. Federung :	Suspension lever:	Leva de suspension :	Leva di sospensione :
	DX 434-4	1	G - BL.	– avec butée caoutchouc.	– mit Gummianschlag.	– with rubber buffer.	– con tope de caucho.	– con reggispinta di gomma.
	DX 434-4 A	1	D - BL.	– avec butée caoutchouc.	– mit Gummianschlag.	– with rubber buffer.	– con tope de caucho.	– con reggispinta di gomma.
	2 E 5 410 218 T *DVF 434-4*	1	G - BK.	– sans butée caoutchouc.	– ohne Gummianschlag.	– without rubber buffer.	– sin tope de caucho.	– senza reggispinta di gomma.
	2 E 5 410 219 D *DVF 434-4 A*	1	D - BK.	– sans butée caoutchouc.	– ohne Gummianschlag.	– without rubber buffer.	– sin tope de caucho.	– senza reggispinta di gomma.
15	1 D 5 410 592 H *DS 434-71*	2	38 × 54 × 10,25.	Entretoise.	Abstandshülse.	Distance piece.	Separador.	Distanziale.
16				Butée caoutchouc :	Gummianschlag :	Rubber buffer:	Tope de caucho :	Reggispinta di gomma :
	D 437-3	4	⌀ 54,5 - h 23 - BL.	– ronde.	– rund.	– round.	– redondo.	– tonda.
	1 E 5 410 588 P *DF 437-3*	2	e 33 - BK.	– carrée.	– viereckig.	– square.	– cuadrado.	– quadrata.
	1 E 5 410 589 A *DF 437-10*	2	e 27 - BK.	– carrée.	– viereckig.	– square.	– cuadrado.	– quadrata.
17	1 E 5 410 590 L *DF 437-139*	2	BK.	Pince (fil ⌀ 2,8).	Klammer (Draht- ⌀ 2,8).	Clip (wire ⌀ 2,8).	Pinceta (hilo ⌀ 2,8).	Molleta d'arresto (filo ⌀ 2,8).
	1 E 5 410 591 X *DF 437-140*	2	BK.	Pince (avec agrafe).	Klammer (mit Spange).	Clip (with hook).	Pinceta (con grapa).	Molleta d'arresto (con graffetta).
18	ZC 9452 478 U	2	H 14 × 150.	Écrou.	Mutter.	Nut.	Tuerca.	Dado.
19	ZD 9473 800 U	2	⌀ 7 × 100.	Graisseur.	Schmiernippel.	Lubricator.	Engrasador.	Ingrassatore.
20	ZC 9612 620 U	2	54 × 72 × 5.	Bague d'étanchéité.	Dichtungsgarnitur.	Sealing bush.	Anillo de estanqueidad.	Anello di tenuta.
21	ZC 9620 049 U	2	30 × 62 × 21,5.	Roulement à rouleaux.	Rollenlager.	Roller bearing.	Rodamiento a rodillos.	Cuscinetto a rulli.
22	ZC 9620 051 U	4		Cage à 14 rouleaux.	Lagerkäfig zu 14 Rollen.	Cage with 14 rollers.	Caja a 14 rodillos.	Gabbia a 14 rulli.
23	ZC 9620 052 U	4	19 × 72.	Cuvette conique.	Aussenring.	Conical cup.	Cuveta conica.	Anello conico.
24	ZC 9620 115 U	2	40 × 72 × 21,25.	Roulement à rouleaux.	Rollenlager.	Roller bearing.	Rodamiento a rodillos.	Cuscinetto a rulli.
25	ZC 9621 037 U	2	TH 12 × 125 - L 89.	Vis.	Schraube.	Screw.	Tornillo.	Vite.
	ZC 9621 351 U	1	DX - DJ - DJF - DXF (USA) (CDN).	Vis, côté droit.	Schraube, rechte Seite.	Screw, RH side.	Tornillo lado derecho.	Vite lato destro.

I	NUMÉROS	K		Moyeux - Pivots Roues	Naben - Achskörper Räder	Hubs - Pivots Wheels	Nucleos - Pivotes Ruedas	Mozzi - Pivots Ruote
1				Pivot avec moyeu :	Achskörper, mit Nabe :	Pivot with hub:	Pivote con nucleo :	Pivot con mozzo :
	9 D 5 409 788 U	1	G.	–	–	–	–	–
	9 D 5 409 789 E	1	D.	–	–	–	–	–
2		5		Roue AV et AR :	Rad, vorn u. hinten :	Wheel, front a. rear:	Rueda delant. y tras. :	Ruota ant. e post. :
	DX 471-4			– e 170.	–	–	–	–
	6 D 5 403 308 J	5	(XT).	–	–	–	–	–
				Ensemble de rotule :	Kugelbolzen, insgesamt :	Ball pin assy:	Conjunto de rotula :	Insieme della rotula :
3	1 D 5 405 216 Y *DX 413-03*	2	⌀ ext. 43.	– sup.	– oberer.	– upper.	– superior.	– superior.
4	DX 413-04 A	2	⌀ 50 × 125.	– inf. (avec cote de réglage).	– unterer (mit Einstellmass).	– lower (with adjusting size).	– inferior (con cota de reglaje).	– inferior (con quota di regolazione).
5	1 A 5 419 948 D *A 9416-007 L*	10	H 12 × 125.	Écrou de roue.	Mutter zur Radbefestigung.	Weel nut.	Tuerca de rueda.	Dado ruota.
6	0 D 5 409 866 S *DX 413-11*	2	⌀ ext. 50 × 125 - ⌀ int. 35,7-43,5.	Écrou.	Mutter.	Nut.	Tuerca.	Dado.
7	1 D 5 409 870 K *DX 413-77*	2	⌀ 25,6 - e 1.	Cale inf.	Untere Reibscheibe.	Packing.	Suplemento inferior.	Spessore infer.
8	1 D 5 410 072 F	4	⌀ int. 16-49.	Gaine (avec languette).	Dichthülle (mit Zunge).	Sheath (with tongue).	Funda (con lengüeta).	Guaina (a linguetta).
9			41,7 × 48,4.	Rondelle de réglage :	Einstellscheibe :	Adjusting washer:	Arandela de reglaje :	Rondella per regolazione :

NUMÉROS	K		NUMÉROS	K		NUMÉROS	K		NUMÉROS	K	
DX 413-300	?	e 5,50 - 5,51.	DX 413-320	?	e 5,70 - 5,71.	DX 413-340	?	e 5,90 - 5,91.	DX 413-360	?	e 6,10 - 6,11.
DX 413-305		– 5,55 - 5,56.	DX 413-325		– 5,75 - 5,76.	DX 413-345		– 5,95 - 5,96.	DX 413-365		– 6,15 - 6,16.
DX 413-310		– 5,60 - 5,61.	DX 413-330		– 5,80 - 5,81.	DX 413-350		– 6,00 - 6,01.	DX 413-370		– 6,20 - 6,21.
DX 413-315		– 5,65 - 5,66.	DX 413-335		– 5,85 - 5,86.	DX 413-355		– 6,05 - 6,06.			

10	ZC 9619 059 U	2	8,4 × 23 × 0,7.	Rondelle.	Federscheibe.	Flexible washer.	Arandela elastica.	Rondella elastica.
11	ZD 9473 700 U	4	⌀ 7 × 100.	Graisseur.	Schmiernippel.	Lubricator.	Engrasador.	Ingrassatore.
12	ZC 9615 752 U	4	H 16 × 150 - « Nylstop ».	Écrou.	Mutter.	Nut.	Tuerca.	Dado.
13	ZC 9617 029 U	2	⌀ 3,5 - L 8.	Goupille.	Splint.	Pin.	Copela.	Spina.

3-413

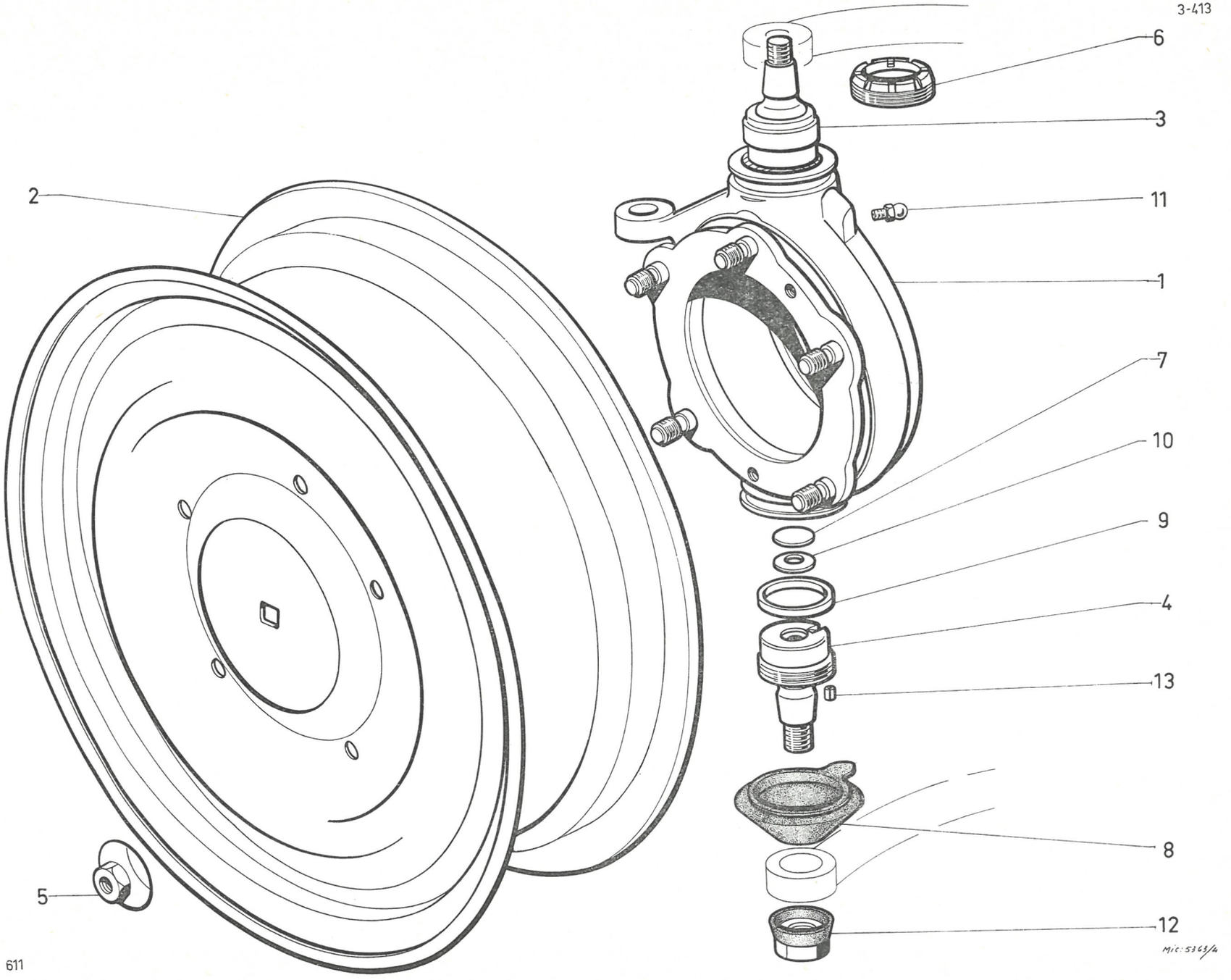

3-422

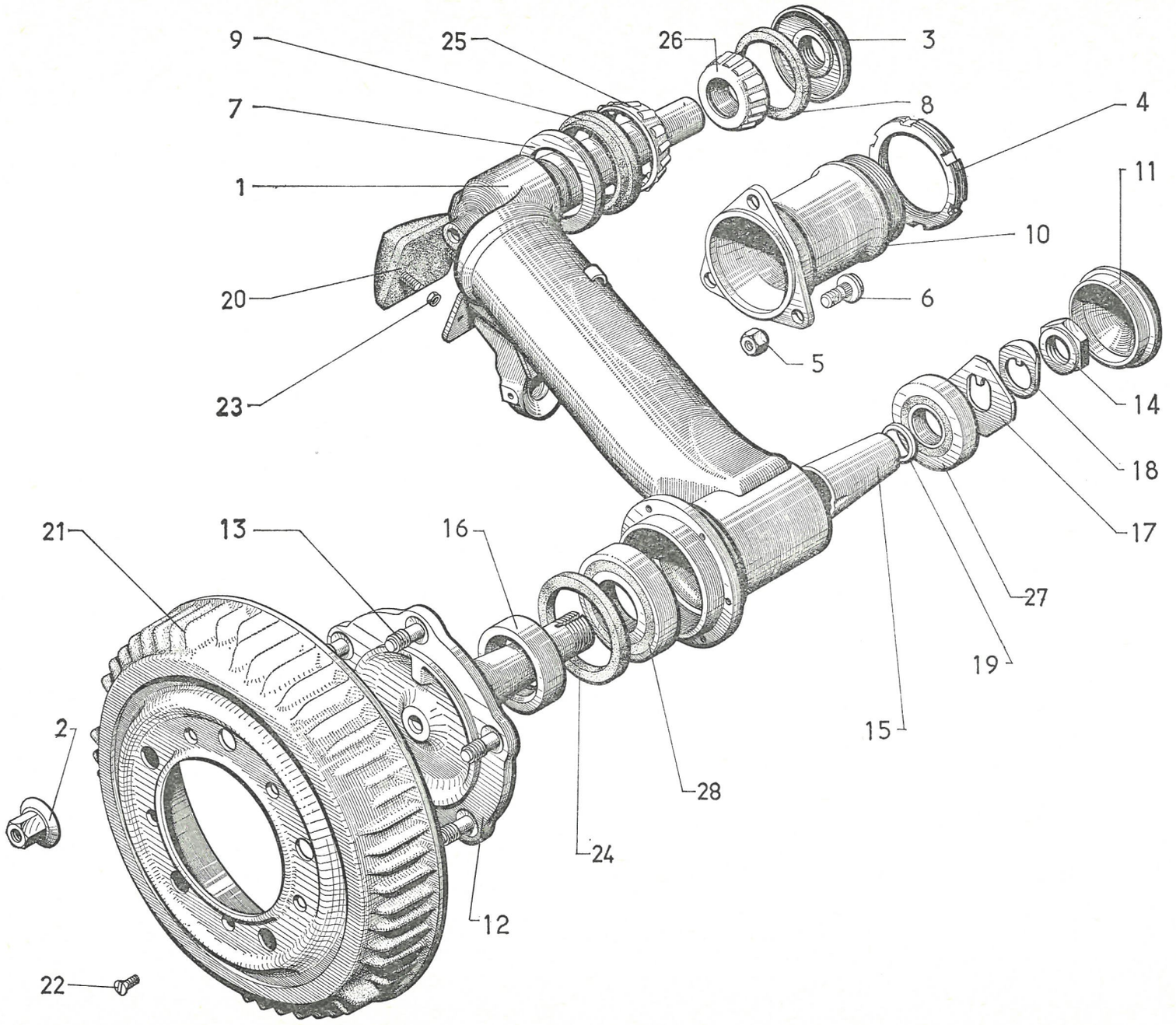

611

I	NUMÉROS	K		Bras AR - Moyeux	Hintere Schwingarme Naben	Rear arms - Hubs	Brazos traseros Nucleos	Bracci posteriori Mozzi
1				Bras nu :	Schwingarm :	Arm only:	Brazo desnudo :	Braccio nudi :
	DX 422-1 D	1	G - BL.	–	–	–	–	–
	DX 422-1 E	1	D - BL.	–	–	–	–	–
	DJF 422-1	1	G - BK.	– avec plaquette pour butée.	– mit Plakette für Anschlag.	– with plate for buffer.	– con plaqueta para tope.	– con plachetta per reggispinta.
	DJF 422-1 A	1	D - BK.	– avec plaquette pour butée.	– mit Plakette für Anschlag.	– with plate for buffer.	– con plaqueta para tope.	– con plachetta per reggispinta.
2	1 A 5 419 948 D A *9416-007 L*	10	H 12 × 125.	Écrou.	Mutter.	Nut.	Tuerca.	Dado.
				Écrou :	Mutter :	Nut:	Tuerca :	Dado :
3	0 D 5 404 571 M *D 422-2*	2	H 30 × 150.	–	–	–	–	–
4	0 D 5 404 573 J *D 422-6*	2	⌀ 66 × 150.	–	–	–	–	–
5	ZC 9615 081 U	6	H 9 × 125 - h 9.	–	–	–	–	–
6	0 D 5 401 785 E	6	9 × 22.	Vis (repère ⌀ 9 sur tête).	Schraube (Markierung ⌀ 9 auf Kopf).	Screw (marking ⌀ 9 on head).	Tornillo (marca ⌀ 9 sobre cabecha).	Vite (segno ⌀ 9 sulla testa).
7	1 D 5 404 562 P *D 422-80 B*	2		Coupelle.	Teller.	Cup.	Copela.	Scodellino.
8	1 D 5 404 568 E *D 422-91*	2	54 × 62 × 4.	Joint caoutchouc.	Gummidichtung.	Rubber ring.	Junta de caucho.	Guarnizione di gomma.
9	1 D 5 404 566 H *D 422-95 C*	2	54 × 72 × 12,5.	Bague d'étanchéité.	Dichtungsgarnitur.	Sealing bush.	Anillo de estanqueidad.	Anello di tenuta.
10	1 D 5 404 564 L *D 422-96*	2		Palier.	Schwingarmnabe.	Bearing.	Palier.	Supporto.
11	1 D 5 404 563 A *DS 422-98*	2	⌀ 63.	Bouchon.	Stopfen.	Cap.	Tapón.	Tappo.
12	DX 426-011	2	1 ⌀ 25 × 150.	Fusée.	Nabe.	Stub axle.	Mangueta.	Fusello.
13	1 D 5 405 217 J *DX 426-2 A*	10	⌀ 12 × 125 - L 33.	Toc de roue.	Radbolzen.	Wheel stud.	Esparrago de rueda.	Colonnetta ruota.
14		2	H 25 × 150.	Écrou de fusée :	Mutter :	Nut for stub axle:	Tuerca de mangueta :	Dado del fusello :
	0 D 5 404 980 H *D 426-3*		BL.	–	–	–	–	–
	DF 426-3		e 10,5 - BK.	–	–	–	–	–
15	D 426-15	2	L 72,78.	Entretoise conique.	Konische Abstandshülse.	Distance piece.	Separador conico.	Distanziale conico.

I	NUMÉROS	K		Bras AR - Moyeux *(Suite)*	Hintere Schwingarme Naben *(Forts.)*	Rear arms - Hubs *(Cont.)*	Brazos traseros Nucleos *(Cont.)*	Bracci posteriori Mozzi *(Cont.)*
16	1 D 5 404 981 U *DX 426-89*	2	40 × 62 × 14,5.	Bague.	Ring.	Bush.	Anillo.	Boccola.
17	1 D 5 404 978 L *DS 426-93*	2	e 3.	Rondelle (50 sur plats).	Anlaufscheibe.	Washer.	Arandela.	Rondella.
18	1 D 5 404 979 X *D 426-99*	1	⌀ 25 - BL.	Arrêtoir.	Sicherungsblech.	Lockwasher.	Freno.	Arresto.
19			25,1 × 31,8.	Rondelle :	Beilegscheibe :	Washer:	Arandela :	Rondella :

NUMÉROS	K		NUMÉROS	K		NUMÉROS	K		NUMÉROS	K	
D 426-300	?	e 1,98 - 2,02.	D 426-311	?	e 2,42 - 2,46.	D 426-322	?	e 2,86 - 2,90.	D 426-333	?	e 3,30 - 3,34.
D 426-301		– 2,02 - 2,06.	D 426-312		– 2,46 - 2,50.	D 426-323		– 2,90 - 2,94.	D 426-334		– 3,34 - 3,38.
D 426-302		– 2,06 - 2,10.	D 426-313		– 2,50 - 2,54.	D 426-324		– 2,94 - 2,98.	D 426-335		– 3,38 - 3,42.
D 426-303		– 2,10 - 2,14.	D 426-314		– 2,54 - 2,58.	D 426-325		– 2,98 - 3,02.	D 426-336		– 3,42 - 3,46.
D 426-304		– 2,14 - 2,18.	D 426-315		– 2,58 - 2,62.	D 426-326		– 3,02 - 3,06.	D 426-337		– 3,46 - 3,50.
D 426-305		– 2,18 - 2,22.	D 426-316		– 2,62 - 2,66.	D 426-327		– 3,06 - 3,10.	D 426-338		– 3,50 - 3,54.
D 426-306		– 2,22 - 2,26.	D 426-317		– 2,66 - 2,70.	D 426-328		– 3,10 - 3,14.	D 426-339		– 3,54 - 3,58.
D 426-307		– 2,26 - 2,30.	D 426-318		– 2,70 - 2,74.	D 426-329		– 3,14 - 3,18.	D 426-340		– 3,58 - 3,62.
D 426-308		– 2,30 - 2,34.	D 426-319		– 2,74 - 2,78.	D 426-330		– 3,18 - 3,22.	D 426-341		– 3,62 - 3,66.
D 426-309		– 2,34 - 2,38.	D 426-320		– 2,78 - 2,82.	D 426-331		– 3,22 - 3,26.	D 426-342		– 3,66 - 3,70.
D 426-310		– 2,38 - 2,42.	D 426-321		– 2,82 - 2,86.	D 426-332		– 3,26 - 3,30.			

20		4		Butée caoutchouc :	Gummianschlag :	Rubber buffer:	Tope de caucho :	Reggispinta di gomma :
	1 D 5 404 572 Y *D 437-1*		⌀ 48,5 - BL.	– ronde.	– rund.	– round.	– redondo.	– rotonda.
	DF 437-1		54 × 54 - BK.	– carrée.	– viereckig.	– square.	– cuadrado.	– quadrata.
21		2	5 ⌀ 12,95.	Tambour de frein :	Bremstrommel :	Brake drum:	Tambor de freno :	Tamburo freni :
	DX 451-5		⌀ ext. 295 - BL.	–	–	–	–	–
	DVF 451-5		⌀ ext. 305 - BK.	–	–	–	–	–
22	ZD 9463 900 U	4	TF M 5 × 10.	Vis.	Schraube.	Screw.	Tornillo.	Vite.
23	ZD 9248 900 U	4	H 7 × 100 - BK R.p. ZD 9524 100 U.	Écrou.	Mutter.	Nut.	Tuerca.	Dado.

3-422

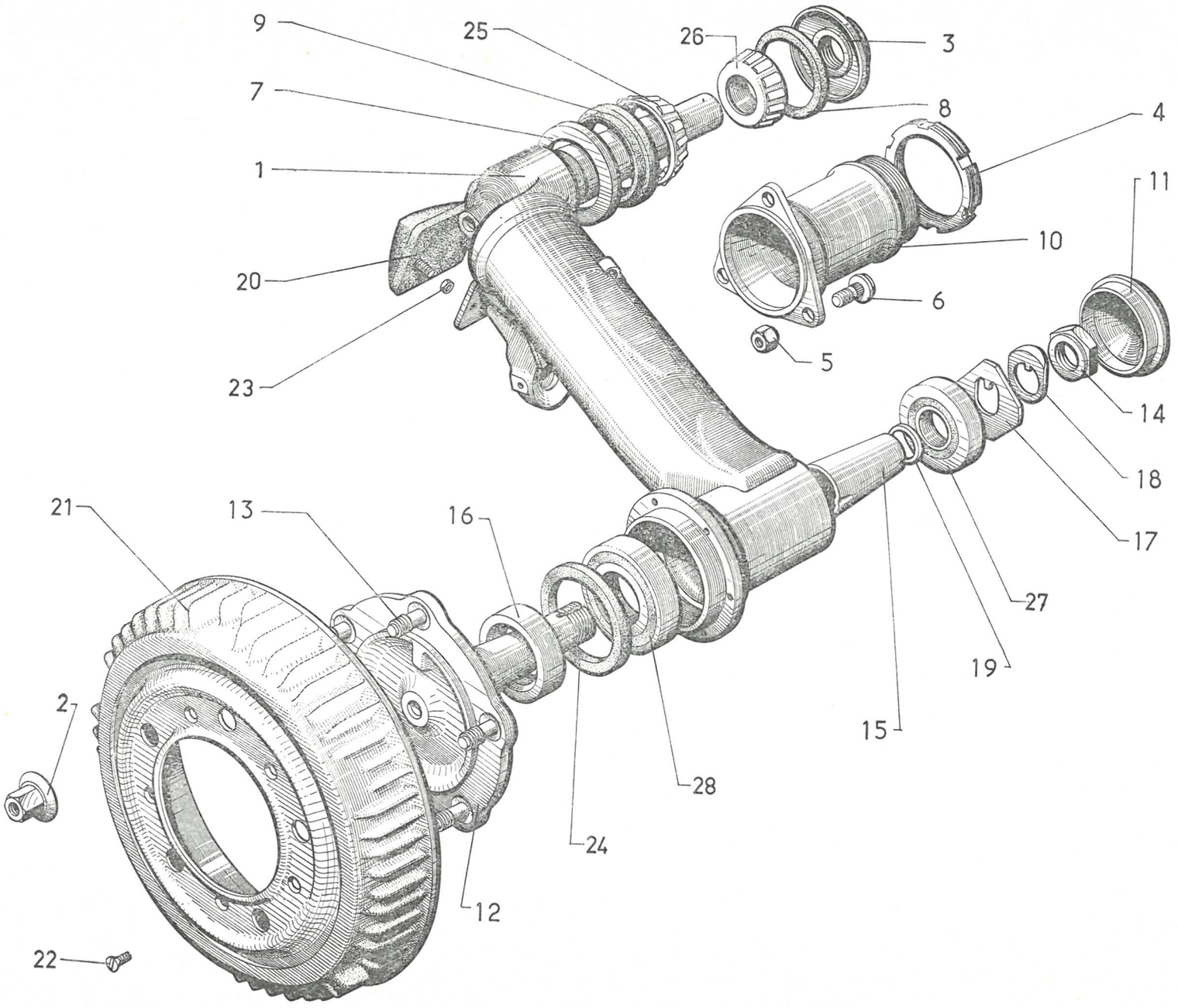

611

3-422

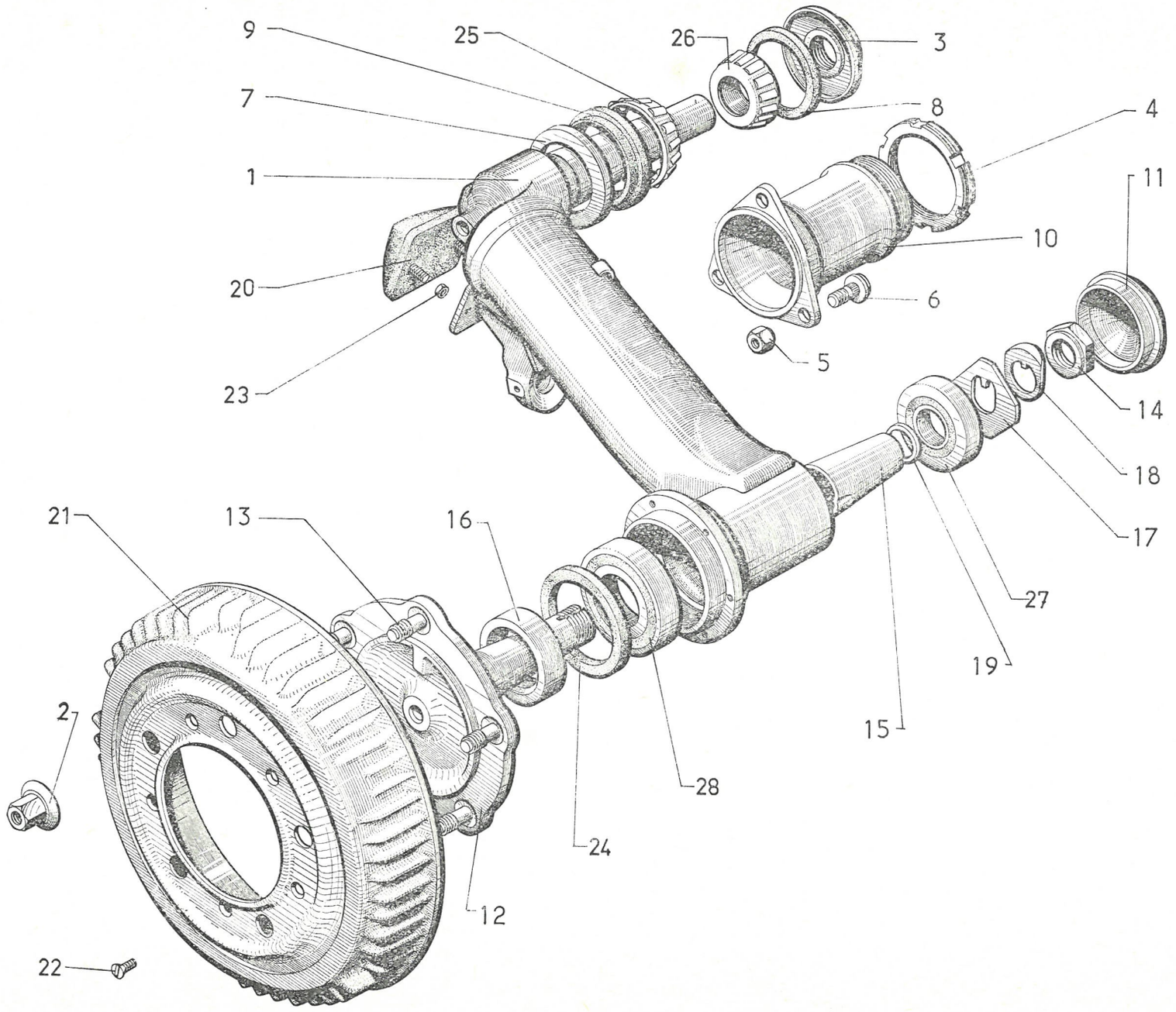

611

I	NUMÉROS	K		Bras AR - Moyeux *(Suite)*	Hintere Schwingarme Naben *(Forts.)*	Rear arms - Hubs *(Cont.)*	Brazos traseros Nucleos *(Cont.)*	Bracci posteriori Mozzi *(Cont.)*
24	ZC 9612 531 U	2	62 × 81 × 6.	Bague d'étanchéité.	Dichtungsgarnitur.	Sealing bush.	Anillo de estanqueidad.	Anello di tenuta.
25	ZC 9620 051 U	2		Cage à 14 rouleaux.	Lagerkäfig mit 14 Schrägrollen.	Cage with 14 rollers.	Caja a 14 rodillos.	Gabbia a 14 rulli.
26	ZC 9620 053 U	2	⌀ int. 30.	Cage à rouleaux.	Schrägrollenlager.	Cage with rollers.	Caja a rodillos.	Gabbia a rulli.
27	ZC 9620 070 U	2	25 × 62 × 17.	Roulement à rouleaux.	Rollenlager.	Roller bearing.	Rodamiento a rodillos.	Cuscinetto a rulli.
28	ZC 9620 079 U	2	40 × 80 × 18.	Roulement à rouleaux.	Rollenlager.	Roller bearing.	Rodamiento a rodillos.	Cuscinetto a rulli.
			(USA)	**Pièces spéciales**	**Spezialteile**	**Special parts**	**Piezas especiales**	**Pezzi speciali**
21		2		Tambour :	Bremstrommel :	Brake drum:	Tambor :	Tamburo :
	DX 451-205 A		⌀ ext. 295 - BL.	–	–	–	–	–
	DVF 451-205 A		⌀ ext. 305 - BK.	–	–	–	–	–

I	NUMÉROS	K		Cylindres de suspension AV	Vordere Federzylinder	Front suspension cylinders	Cilindros de suspensión delantera	Cilindri di sospensione anteriore
1	9 D 5 415 538 U	2		Sphère avec amortisseur (repère 59).	Federkörper mit Stossdämpfer (Mark. 59).	Sphere with damper (marked 59).	Esfera con amortiguador (marca 59).	Sfera con ammortizzatore (segno 59).
2				Cylindre complet:	Federzylinder, komplett :	Cylinder, complete:	Cilindro completo :	Cilindro completo :
	2 D 5 420 192 F	1	G.	–	–	–	–	–
	DXN 434-016 B	1	D.	–	–	–	–	–
3	1 D 5 409 998 B *DX 434-284 A*	2		Tige complète.	Komplette Stösselstange.	Complete rod.	Varilla completa.	Asta completa.
4	GX 20 448 01 A	2		Jonc de logement de billes	Ring der Lagerung.	Ring f. ball seat.	Retén de alojamiento de bola.	Arresto alloggiamento.
5		2	⌀ 54 × 150 - h 19.	Écrou de cylindre :	Mutter f. Federzylinder :	Cylnider nut:	Tuerca de cilindro :	Dado cilindro :
	0 D 5 409 957 F *DX 434-89 A*		→ 5/72.	–	–	–	–	–
	1 D 5 410 537 K		5/72 →.	–	–	–	–	–
6	1 D 5 409 956 V *DX 434-90 A*	2	35 × 47,6 × 5.	Rondelle d'appui.	Anlegscheibe.	Thrust washer.	Arandela de apoyo.	Rondella d'appoggio.
7	1D 5 409 958 S *DS 9434-976 A*	2	34,5 × 41,5 × 5.	Rondelle feutre.	Filzscheibe.	Felt washer.	Arandela fieltro.	Rondella di feltro.
				Joint :	Dichtung :	Sealing:	Junta :	Guarnizione :
8	1 D 5 409 961 Z *DX 434-111*	2	48 × 53,9 × 3 → 5/72.	– d'écrou.	– f. Mutter.	– f. nut.	– de tuerca.	– per dado.
	1 D 5 410 536 Z		49,2 × 53 × 3 5/72 →.	–	–	–	–	–
9	DX 434-299 A	2	⌀ int. 34,9 - h 4.	– « Teflon ».	– « Teflon ».	– « Teflon ».	– « Teflon ».	– « Teflon ».
10	ZD 9504 300 U	2	35,6 × 42,8 × 3,6.	– torique.	– Dichtring.	– ring.	– torica.	– gommino.
11	ZD 9482 100 U	3	37,5 × 42,4 × 2,45.	– torique.	– Dichtring.	– ring.	– torica.	– gommino
12	DX 433-85	1	G - ⌀ 36 × 150.	Embout de sphère.	Endstück a. Federkörper.	End piece for sphere.	Terminal de esfera.	Terminale della sfera.
13	1 D 5 409 959 C *DX 434-286 A*	2		Pare-poussière.	Dichtstulpen.	Dust cover.	Guardapolvo.	Parapolvere.
14	1 D 5 409 990 P *D 9434-963 L*	2	⌀ int. 25.	Bague caoutchouc.	Schutzhülse.	Rubber bush.	Anillo caucho.	Boccola di gomma.
15	1 D 5 409 960 N *D 434-65*	2		Anneau caoutchouc.	Gummiring.	Rubber ring.	Anillo caucho.	Anello di gomma.

3-434/1

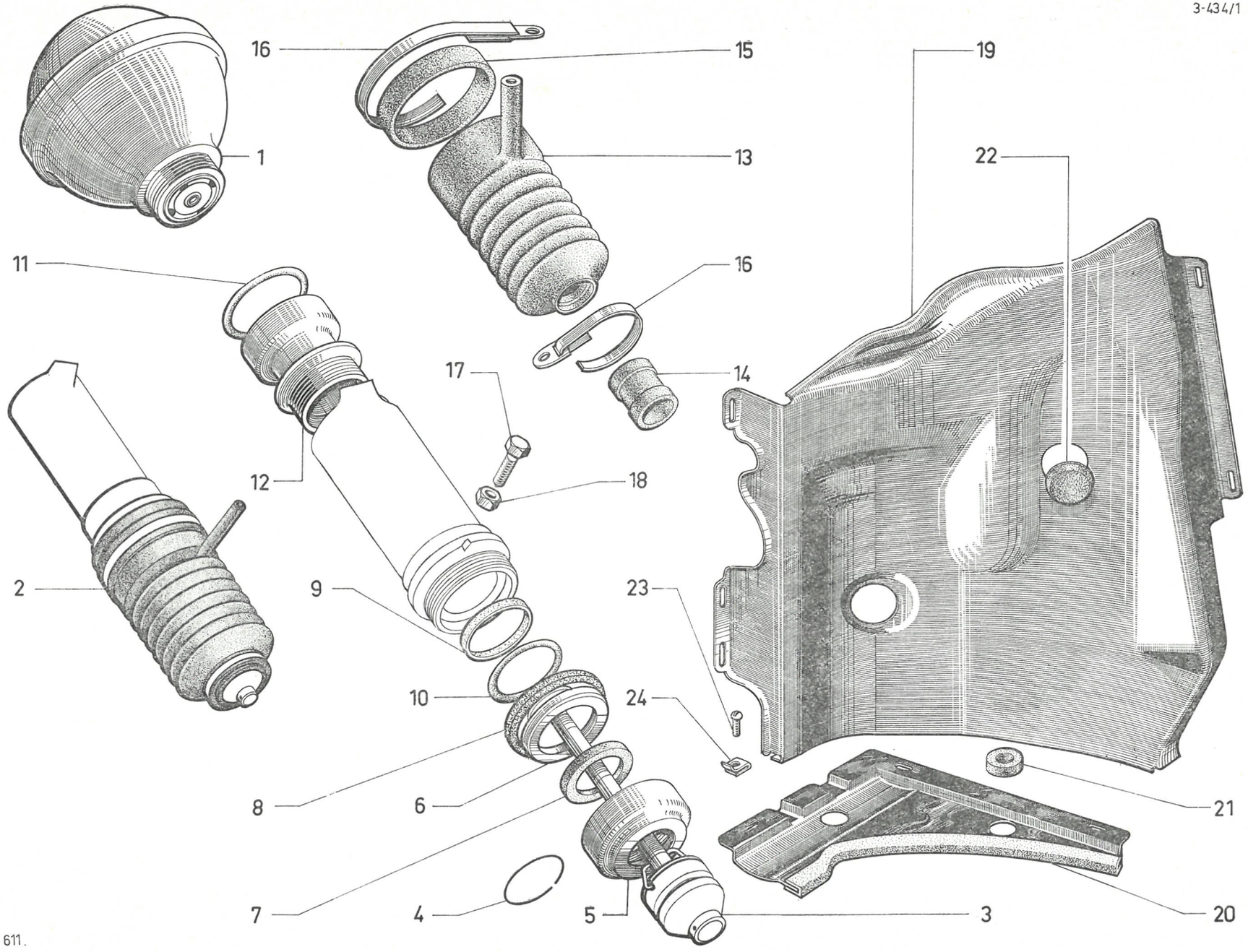

611.

3-434/1

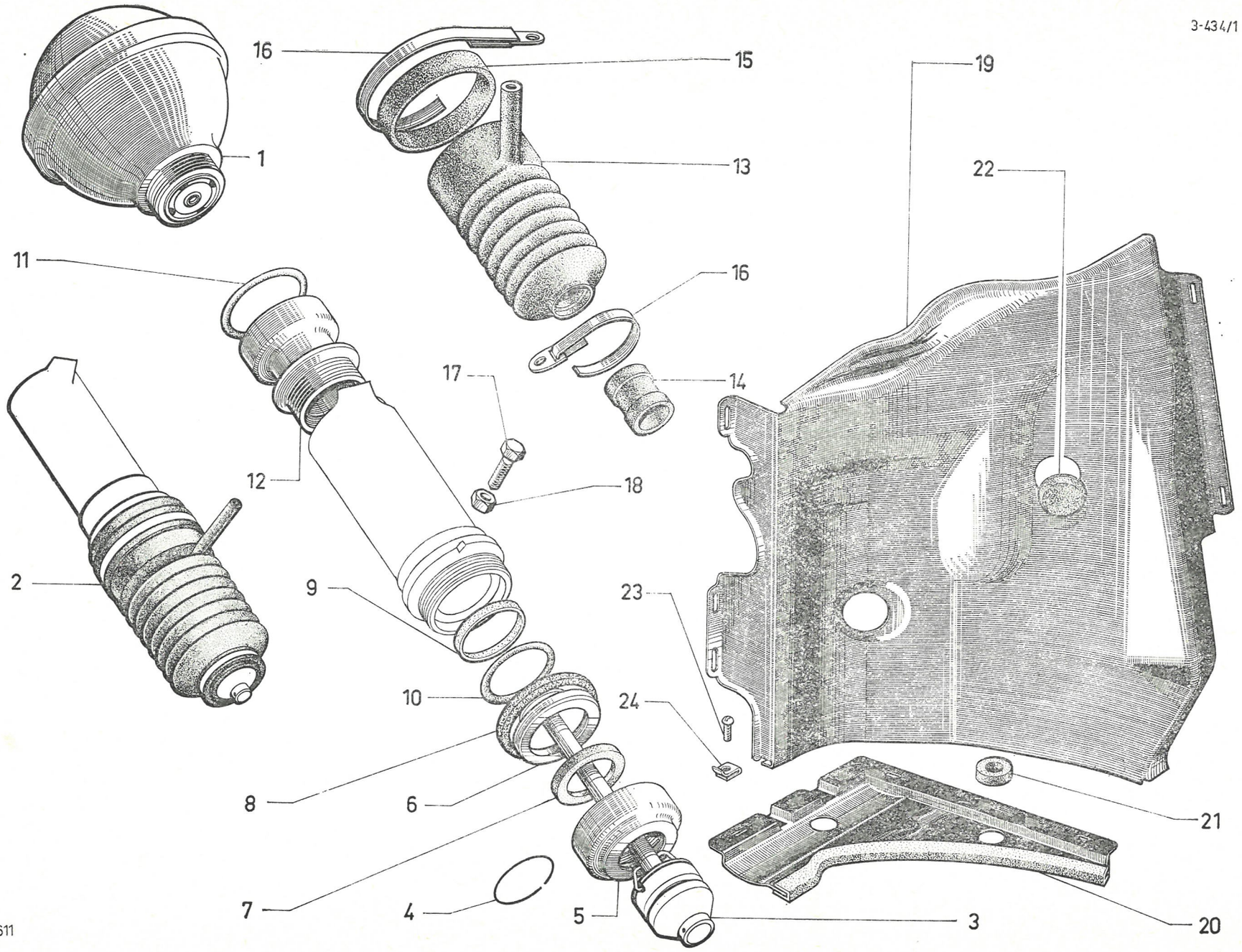

611

I	NUMÉROS	K		Cylindres de suspension AV (Suite)	Vordere Federzylinder (Forts.)	Front suspension cylinders (Cont.)	Cilindros de suspensión delantera (Cont.)	Cilindri di sospensione anteriore (Cont.)
16				Collier :	Schlauchband :	Collar:	Collar :	Fascetta :
	ZD 9614 000 U	2	L 474.	–	–	–	–	–
	ZC 9614 011 U	2	L 240.	–	–	–	–	–
17	ZC 9621 045 U	4	TH 7 × 28.	Vis.	Schraube.	Screw.	Tornillo.	Vite.
18	ZC 9615 079 U	4		Écrou.	Mutter.	Nut.	Tuerca.	Dado.
19				Écran latéral :	Seitliche Abschirmung :	Lateral shield:	Pantalla lateral :	Schermo laterale :
	DX 434-5 C	1	G.	–	–	–	–	–
	DX 434-5 D	1	D.	–	–	–	–	–
20				Écran inférieur :	Untere Abschirmung :	Lower shield:	Pantalla inferior :	Schermo inferiore :
	DX 434-106	1	G.	–	–	–	–	–
	DX 434-107	1	D.	–	–	–	–	–
21	DS 434-57	2	20 × 44 × 13.	Rondelle caoutchouc.	Gummischeibe.	Rubber washer.	Arandela caucho.	Rondella di gomma.
22	1 D 5 412 367 R *DS 744-128*	4	⌀ 40.	Bouchon caoutchouc.	Gummistopfen.	Rubber plug.	Tapón caucho.	Tappo di gomma.
23				Vis d'écran :	Schraube f. Abschirmblech :	Shield screw:	Tornillo de muesca :	Vite per schermo :
	ZD 9366 130 W	12	TH 5 × 16.	–	–	–	–	–
	ZD 9275 600 Z	4	TR - TA 3 × 10.	– sur auvent.	– am Windfangblech.	– on body.	– sobre alero.	– sulla lamiera laterale.
24	ZC 9615 714 U	4	⌀ 3.	Écrou clip.	Clips-Mutter.	Nut clip.	Tuerca clip.	Graffetta.

I	NUMÉROS	K		Cylindres de suspension AR	Hintere Federzylinder	Rear suspension cylinders	Cilindros de suspensión trasera	Cilindri di sospensione posteriore
1				Sphère, avec amortisreur :	Federkörper ohne Stossdämpfer :	Sphere, without damper:	Bloque neumático, sin amortiguador :	Blocco pneumatico senza ammortizzatore :
	9 D 5 415 539 E	2	BL.	– (repère 26).	– (Mark. 26).	– (marked 26).	– (marca 26).	– (segno 26).
	9 D 5 415 540 R	2	BK.	– (repère 37).	– (Mark. 37).	– (marked 37).	– (marca 37).	– (segno 37).
2	ZD 9482 100 U	2	37,5 × 42,4 × 2,45.	Joint torique.	Ringdichtung.	Sealing ring.	Junta torica.	Gommino.
3		2		Cylindre complet :	Federzylinder, komplett :	Cylinder, complete:	Cilindro completo :	Cilindro completo :
	2 D 5 410 163 V *DXN 434-02 D*		BL.	–	–	–	–	–
	DVN 434-02 D		BK.	–	–	–	–	–
4		2	L 255.	Tige de piston :	Kolbenstange :	Piston rod:	Varilla de pistón :	Asta per pistone :
	DF 434-3		BK.	–	–	–	–	–
	1 D 5 410 068 M *DS 434-3*		BL.	–	–	–	–	–
5	1 D 5 409 990 P *D 9434-963 L*	2	⌀ int. 25.	Anneau.	Schutzring.	Rubber bush.	Anillo.	Boccola.
6	1 D 5 409 960 N *DX 434-65*	2		Bague de pare-poussière.	Schutzhülse f. Stulpen.	Rubber ring.	Anillo de guardapolvo.	Boccola per parapolvere.
7	1 D 5 412 335 D *D 434-67*	2		Patte de maintien.	Haltelasche.	Securing plate.	Pata de mantenimiento.	Staffa di ritenuta.
8		2		Pare-poussière :	Dichtstulpen :	Dust cover:	Guardapolvo :	Parapolvere :
	DV 434-274 A		BK.	–	–	–	–	–
	1 D 5 410 161 Y *DX 434-274 A*		BL.	–	–	–	–	–
9				Rondelle feutre :	Filzscheibe :	Felt washer:	Arandela fieltro :	Rondella di feltro :
	1 D 5 409 958 S *DS 9434-976 A*	2	34,5 × 41,5 × 5 - BL.	–	–	–	–	–
	DS 434-76		39,5 × 47,5 × 5 - BK.	–	–	–	–	–
10	DVF 434-79	2	⌀ ext. 64,7 - h 8 - BK.	Coupelle.	Blechdeckel.	Closing cup.	Copela.	Scodellino.
11	1 D 5 412 332 W *DX 434-80*	2		Épingle.	Verbind.-Bügel.	Rod pin.	Freno.	Forcellina.
12	1 D 5 412 331 K *DX 434-81*	2		Pare-poussière.	Dichtstulpen.	Dust cover.	Guardapolvo.	Parapolvere.

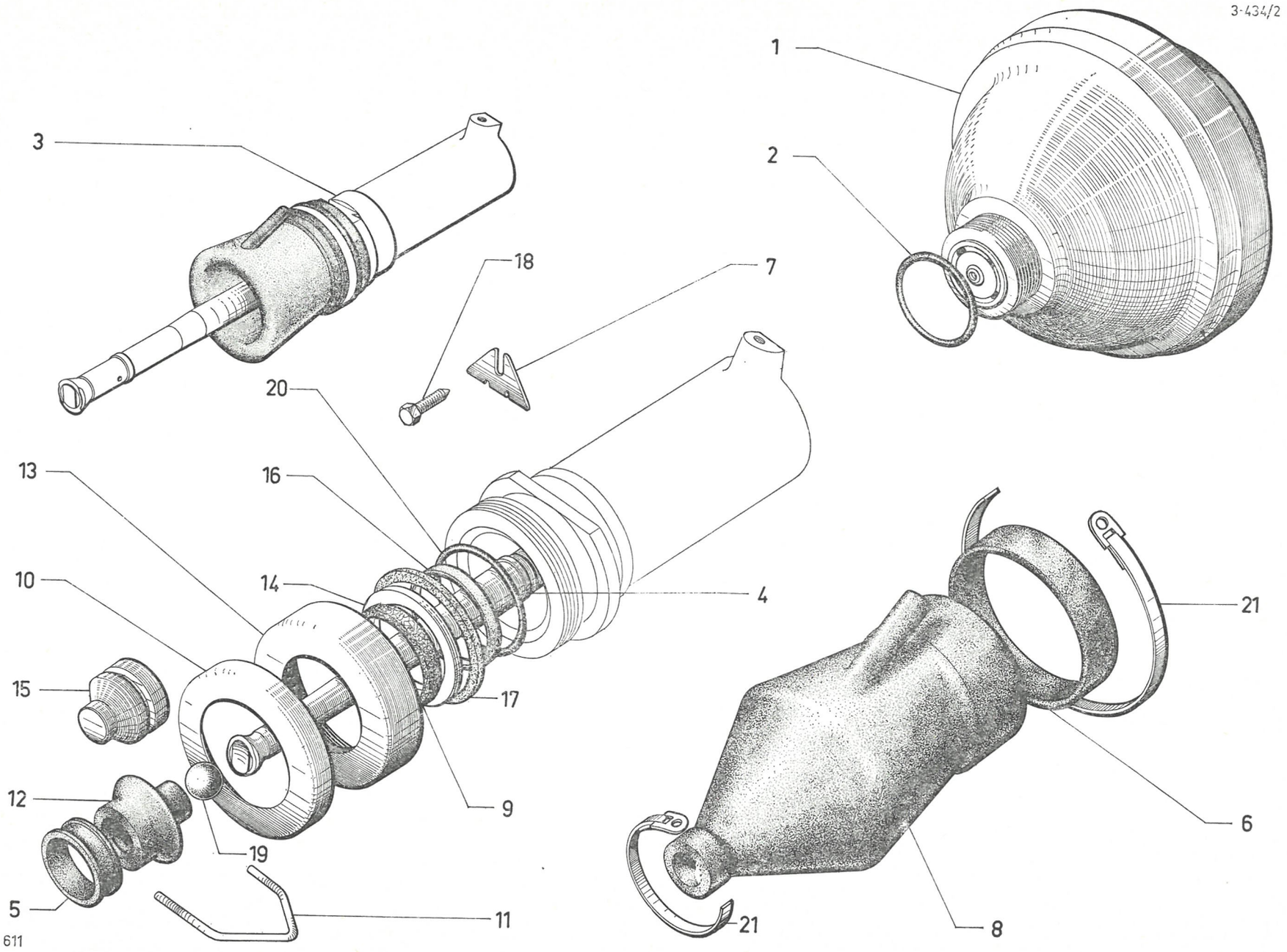
3-434/2
1
2
3
18
7
20
13
16
10
14
4
15
17
12
9
19
5
11
21
6
21
8
611

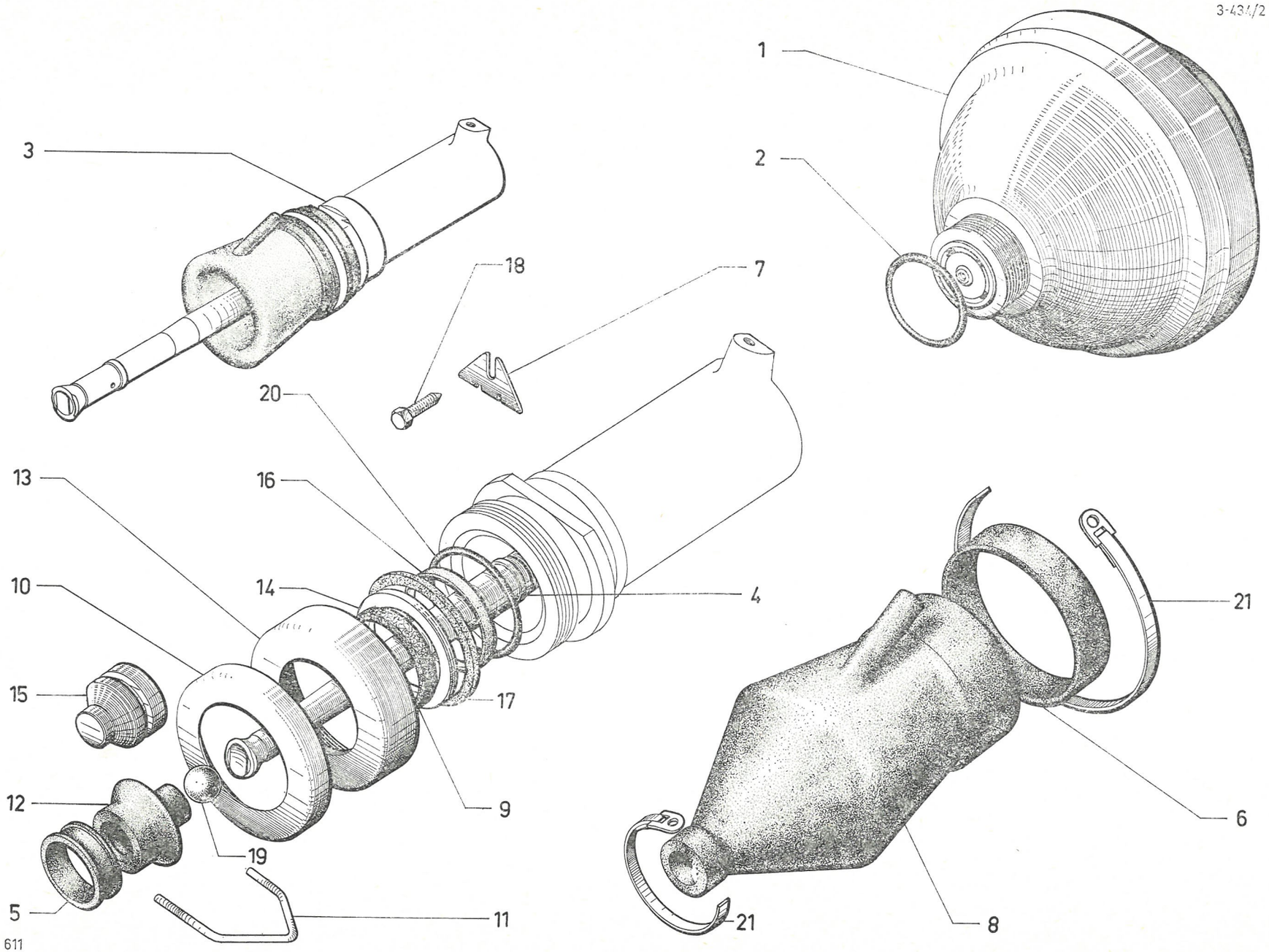
3-434/2
1
2
3
18
7
20
13
16
10
14
4
15
17
9
12
19
5
11
21
6
21
8
611

I	NUMÉROS	K		Cylindres de suspension AR *(Suite)*	Hintere Federzylinder *(Forts.)*	Rear suspension cylinders *(Cont.)*	Cilindros de suspensión trasera *(Cont.)*	Cilindri di sospensione posteriore *(Cont.)*
13		2		Écrou de cylindre :	Mutter f. Federzylinder :	Cylinder nut:	Tuerca de cilindro :	Dado cilindro :
	0 D 5 409 957 F *DX 434-89 A*		⌀ 54 × 150 - BL → 5/72.	– 1 gorge int.	– 1 Innen-Nut.	– 1 inner groove.	– 1 ranura interior.	– 1 gola interna.
	1D 5 410 537 K		⌀ 54 × 150 - BL 5/72 →.	–	–	–	–	–
	DVF 434-89 A		⌀ 59 × 150 - BK.	–	–	–	–	–
14		2		Rondelle d'appui :	Anlegscheibe :	Thrust washer:	Arandela d'apoyo :	Rondella d'appoggio :
	1 D 5 409 956 V *DX 434-90 A*		35 × 47,5 × 5 - BL.	–	–	–	–	–
	DVF 434-90 A		40 × 52,6 × 5 - BK.	–	–	–	–	–
15	1 D 5 412 334 T *DX 434-259 A*	2	1 ⌀ 3,2.	Logement de bille.	Sitz f. Kugel.	Ball seat.	Alojamiento de bola.	Alloggiamento per sfera.
16		2		Joint « Teflon » de piston :	«Teflon»-Dichtung für Kolben :	Joint « Teflon »:	Junta « Teflon » de pistón :	Guarn. « Teflon » per pistone :
	DVF 434-299 A		⌀ int. 40 - BK.	–	–	–	–	–
	DX 434-299 A		⌀ int. 35 - BL.	–	–	–	–	–
17		2		Joint (repère blanc) :	Dichtung (weisse Mark.) :	Joint (white marking):	Junta (marca blanca) :	Guarn. (segno bianco) :
	1 D 5 409 961 Z *DX 434-111*		48 × 53,9 × 3 - BL → 5/72.	–	–	–	–	–
	1 D 5 410 536 Z		49,2 × 53 × 3 - BL 5/72 →.	–	–	–	–	–
	DVF 434-120		54 × 59 × 3,2 - BK.	–	–	–	–	–
18	ZD 9366 530 W	2	TH 5 × 25.	Vis.	Schraube f. Haltelasche.	Plate screw.	Tornillo pata mantenimiento.	Vite staffa di ritenuta.
19	ZD 9410 800 U	2	⌀ 15,875.	Bille de tige.	Kugel f. Kolbenstange.	Rod ball.	Bolla de varilla de pistón.	Staffa per asta del pistone.
20		2		Joint torique :	Ringdichtung für Federzylinder :	Sealing ring:	Junta torica de cilindro :	Gommino per cilindro :
	ZD 9504 300 U		36,5 × 42,8 × 3,6 - BL.	–	–	–	–	–
	ZD 9504 100 U		40,6 × 47,8 × 3,6 - BK.	–	–	–	–	–
21				Collier :	Schlauchband :	Collar:	Collar :	Fascetta :
	ZC 9614 000 U	2	L 474.	– côté cylindre.	– auf Seite Federzylinder.	– cylinder, side.	– lado cilindro.	– lato cilindro.
	ZC 9614 011 U	4	L 240.	– côté levier.	– auf Hebelseite.	– lever side.	– lado leva.	– lato leva.

I	NUMÉROS	K		Correcteurs de hauteur Commande	Höhenkorrektoren Betätigung	Height correctors Control	Correctores de altura Mando	Correttori dell'altezza Comando
1	U 40-851	2		Correcteur.	Korrektor.	Corrector.	Corrector.	Correttore.
2			49 × 63.	Coupelle d'étanchéité :	Dichtteller :	Sealing cup:	Copela de estanqueidad :	Scodellino di tenuta :
	1 D 5 410 408 H *DS 435-168*	2		– côté écrou.	– auf Mutterseite.	– nut side.	– lado tuerca.	– lato dado.
	1 D 5 410 407 X *DS 435-169*	2	1 ⌀ 8.	– côté chape.	– auf Gabelseite.	– bearing end.	– lado estribo.	– lato collegamento.
3	1 D 5 410 406 L *DS 9435-167 L*	4	⌀ ext. 61.	Bague.	Haltering.	Ring.	Anillo.	Anelli.
4	1 D 5 410 405 A *D 435-96*	4	5 × 36 × 1,5.	Coupelle.	Blechdeckel.	Cup.	Copela.	Scodellino.
5	1 D 5 410 732 E *U 9040-848 L*	4	1 ⌀ 3.	Membrane.		Diaphragm.	Membrana.	Membrana.
6	1 D 5 410 404 P *DS 435-82*	4	e 5.	Coupelle int. de membrane.	Blechdeckel, innen, für Membrane.	Inner cup.	Copela interior de membrana.	Scodellino int. della membrana.
7	1 D 5 410 403 D	4		Ressort de clapet.	Ventilfeder.	Valve spring.	Muelle de valvula.	Molla valvola.
8	ZC 9620 525 U	4	5 × 9,85 × 0,6.	Circlip.	Seegering.	Circlip.	Clip.	Arresto elastico.
9	1 D 5 410 402 T	4	5,8 × 25 × 0,2.	Clapet.	Ventil.	Valve.	Valvula.	Valvola.
				Support :	Träger :	Bracket:	Soporte :	Supporto :
10	DX 435-55	1	AV.	–	–	–	–	–
11	DM 435-122	1	AR.	–	–	–	–	–
				Tige de commande :	Betätigungsstange :	Control rod:	Varilla de mando :	Asta di comando :
12	DX 435-51 A	1	AV.	–	–	–	–	–
13	DX 435-05	1	AR.	–	–	–	–	–
14	D 435-149	1	6 × 36 × 60.	Manchon.	Dichtstutzen.	Sleeve.	Manguito.	Manicotto.
				Vis :	Schraube :	Screw:	Tornillo :	Vite :
15	ZD 9345 900 W	1	TH 7 × 35.	–	–	–	–	–
16	ZC 9622 814 U	1	7 × 22,5.	–	–	–	–	–
17	ZD 9345 030 W	4	TH 7 × 16.	–	–	–	–	–
18	ZD 9522 100 U	3	H 7 × 100.	Écrou.	Mutter.	Nut.	Tuerca.	Dado.
19	DX 435-140	1		Tôle.	Abschirmblech.	Protective panel.	Chapa.	Lamiera.
20	DX 435-144	2	11 × 15 × 355.	Garniture.	Garnitur.	Sealing.	Guarnición.	Guarnizione.

3-435/1

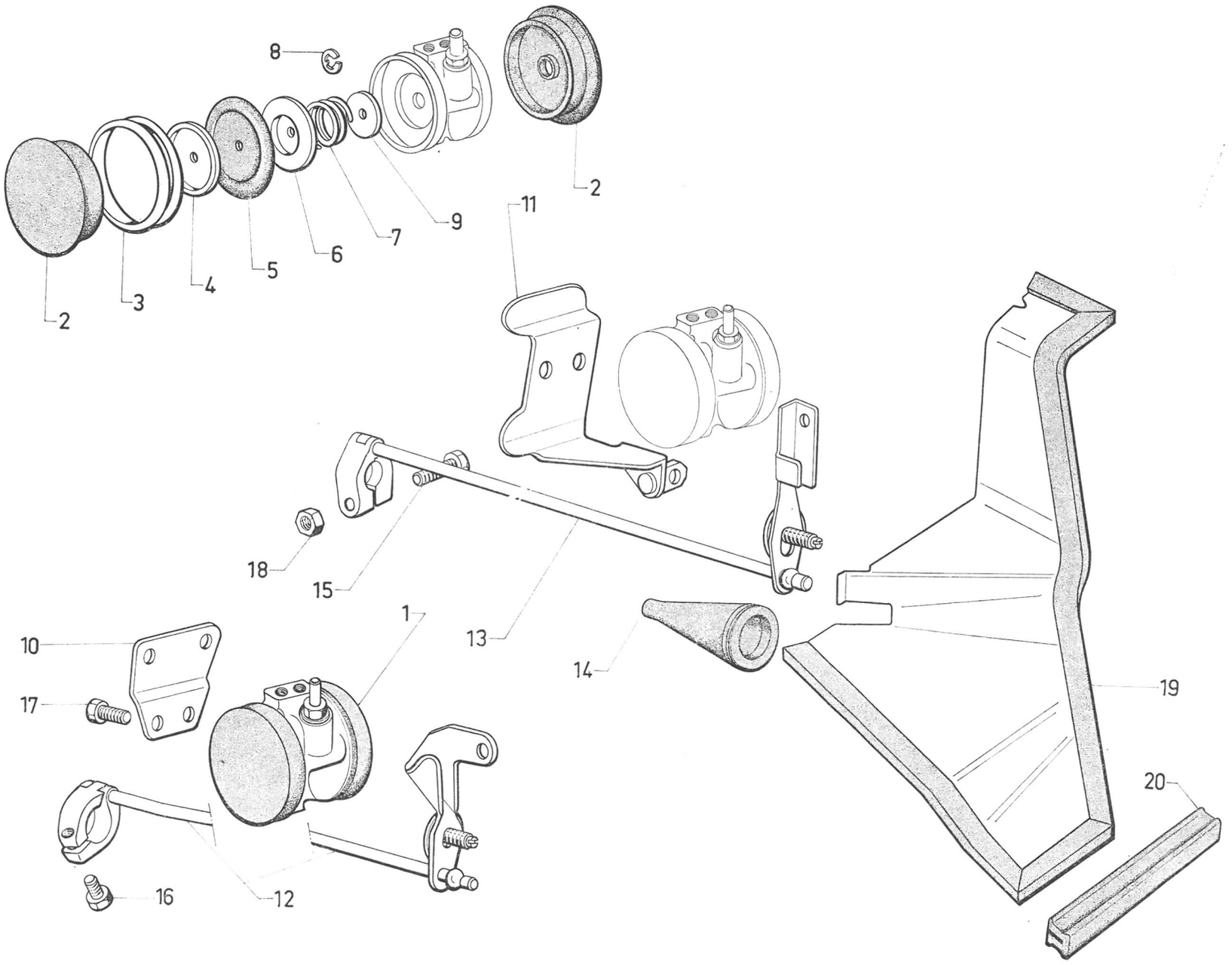

3-435/2

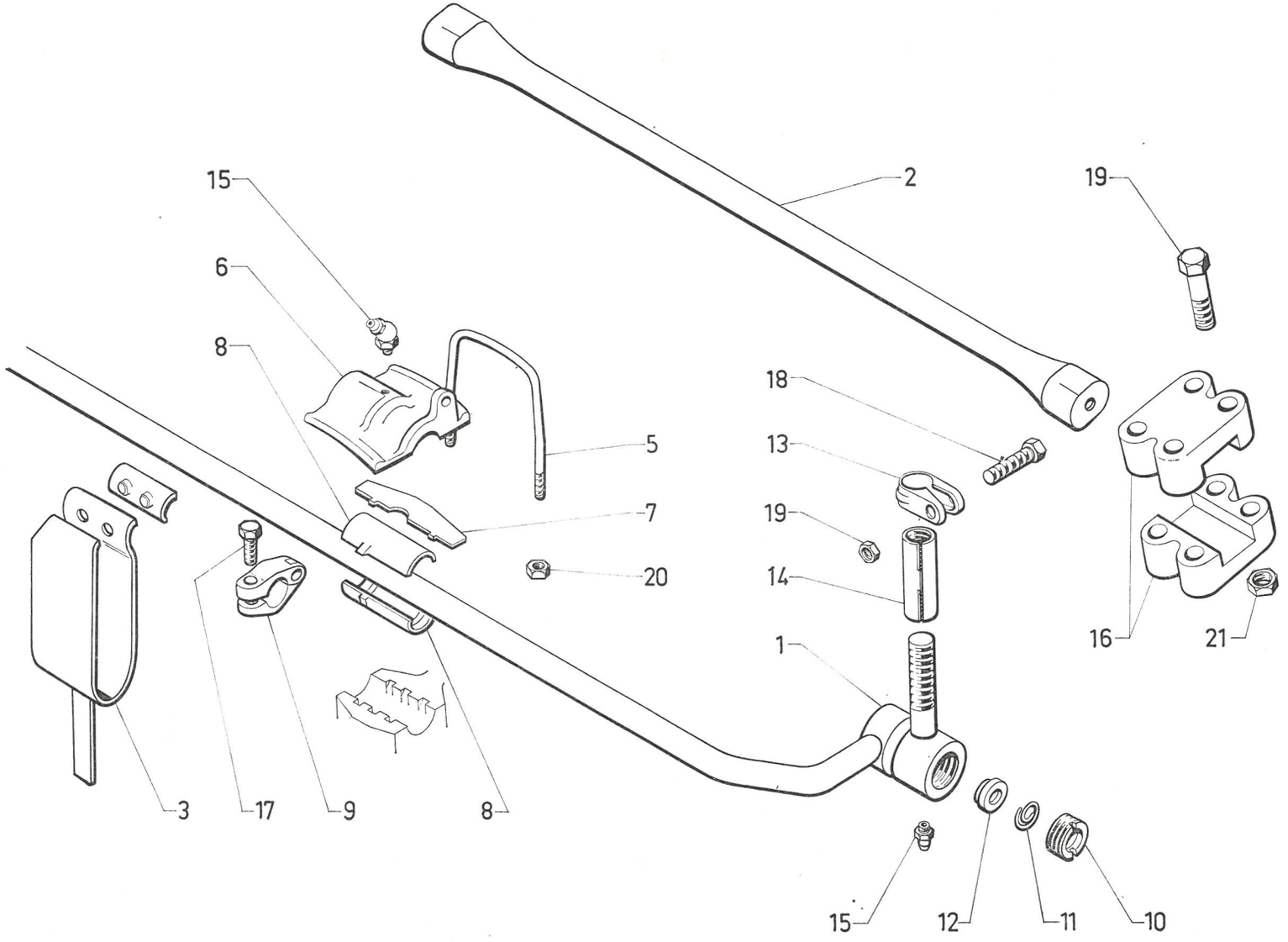

I	NUMÉROS	K		Barres anti-roulis	Stabilisatoren	Anti-roll bars	Barras estabilizadoras	Barre anti-rullio
				Barre anti-roulis :	Stabilisator :	Anti-roll bar:	Barra estabilizadora :	Barra antirullio :
1	DS 435-23	1	AV.	–	–	–	–	–
2	DS 435-11	1	AR.	–	–	–	–	–
3	DX 435-39 A	2		Ressort anti-bruit, patte L 125.	Geräuschdämpf.-Feder, Lasche 125 lang.	Spring, anti-rattle, lug L 125.	Muelle anti-ruido, pata L 125.	Molla antirumore, staffa L 125.
4	DX 435-174	2		Coussinet de ressort anti-bruit.	Schalenhälfte f. Feder.	Bush for anti-rattle spring.	Cojinete de muelle anti-ruido.	Cuscinetto molla antirumore.
5				Étrier de palier :	Bügelschraube für Lagerdeckel :	Bearing clamp:	Freno de palier :	Staffa del supporto :
	1 D 5 412 609 G *D 435-58*	2	AV - entr. 72.	–	–	–	–	–
	1 D 5 412 610 T *D 435-58 A*	2	AR - entr. 83.	–	–	–	–	–
6				Palier avec coussinet et ergot :	Lagerdeckel, mit Lagerschale und Nase :	Cap with bearing:	Palier con cojinete y espiga :	Supporto con cuscinetto e grano :
	DX 435-112 C	1	G.	–	–	–	–	–
	DV 435-112	1	D.	–	–	–	–	–
	DX 435-112 D	1	D.	– C^{de} dynamique de phares.	– Betätig. f. Scheinwerfer.	– self-levelling H. lamps.	– mando dinamico de faros.	– C^{do} dinamico dei fari.
7				Cale de barre :	Beilegscheibe für Stabilisator :	Adjusting shim:	Suplemento de barra :	Spessore barra :

NUMÉROS	K		NUMÉROS	K		NUMÉROS	K		NUMÉROS	K	
1 D 5 412 865 P *D 435-153*	?	e 1.	1 D 5 412 867 L *D 435-153 B*	?	e 0,90.	1 D 5 412 869 H *D 435-153 D*	?	e 0,80.	1 D 5 412 871 E *D 435-153 F*	?	e 0,70.
1 D 5 412 866 A *D 435-153 A*		– 0,95.	1 D 5 412 868 X *D 435-153 C*		– 0,85.	1 D 5 412 870 U *D 435-153 E*		– 0,75.	1 D 5 412 872 R *D 435-153 G*		– 0,65.

				Demi-coussinet (nylon), 2 gorges int.:	Lagerschalenhälfte, (Nylon) 2 Innennuten :	Half-bearing (nylon), 2 inner grooves :	Medio-cojinete (nilon), 2 muescas interiores :	Semicuscinetto, 2 gol. int.:
8								
	DX 435-111	2	Inf.	–	–	–	–	–
	DX 435-111 A	2	Sup. - 2 ⌀ 3.	–	–	–	–	–

I	NUMÉROS	K		Barre anti-roulis *(Suite)*	Stabilisatoren *(Forts.)*	Anti-roll bars *(Cont.)*	Barras estabilizadoras *(Cont.)*	Barre anti-rullio *(Cont.)*
9	DS 435-70	2		Collier de butée.	Schelle f. Anschlag.	Stop collar.	Collar de tope.	Collare d'arresto.
10	0 D 5 410 215 K *DS 435-148*	2	⌀ 30 × 150.	Écrou de cuvette.	Mutter f. Kugelpfanne.	Cup nut.	Tuerca cubeta.	Dado per scodellino.
11	1 D 5 410 216 W *D 413-81*	2	⌀ ext. 25,5.	Ressort de rotule.	Feder f. Kugelbolzen.	Spring.	Muelle de rotula.	Molla rotula.
12	1 D 5 410 214 Z *DS 435-147*	2	⌀ 26 - e 5,40.	Cuvette de rotule.	Kugelpfanne.	Cup.	Cuveta de rotula.	Scodellino della rotula.
13	1 D 5 411 822 C	4		Collier.	Klemmschelle.	Sleeve clamp.	Collar de cierre.	Collare.
14				Manchon :	Hülse :	Sleeve:	Barra :	Manicotto :
	1 D 5 412 644 M	1	D - L 62,5.	– ⌀ 14 × 125 à D.	– ⌀ 14 × 125, Rechtsgewinde.	– ⌀ 14 × 125, RH.	– ⌀ 14 × 125 à D.	– ⌀ 14 × 125 D.
	1 D 5 411 821 S	1	G - L 80.	– ⌀ 14 × 125 à D et à G.	– ⌀ 14 × 125, Rechts-und Linksgewinde.	– ⌀ 14 × 125, RH and LH.	– ⌀ 14 × 125 à D y G.	– ⌀ 14 × 125 D e S.
15				Graisseur :	Schmiernippel :	Lubricator:	Engrasador :	Ingrassatore :
	ZD 9473 700 U	2		– de rotule.	– Kugelbolzen.	– for socket.	– de rotula.	– della rotula.
	ZD 9473 900 U	2		– de palier.	– Lagerdeckel.	– for bearing.	– de palier.	– del supporto.
16	ZC 9431 442 U	4	Entr. 29-42.	Bride.	Anschlussflanch.	Flange.	Brida.	Flangia.
				Vis :	Schraube :	Screw:	Tornillo :	Vite :
17	ZC 9622 814 U	3	7 × 22,5.	–	–	–	–	–
18	ZD 9374 300 W	4	TH 7 × 30.	–	–	–	–	–
19	ZD 9424 700 X	8	TH 12 × 55.	–	–	–	–	–
				Écrou :	Mutter :	Nut:	Tuerca :	Dado :
20	ZD 9524 100 U	13	H 7 × 100.	–	–	–	–	–
21	ZD 9540 400 U	8	H 12 × 125.	–	–	–	–	–

3-435/2

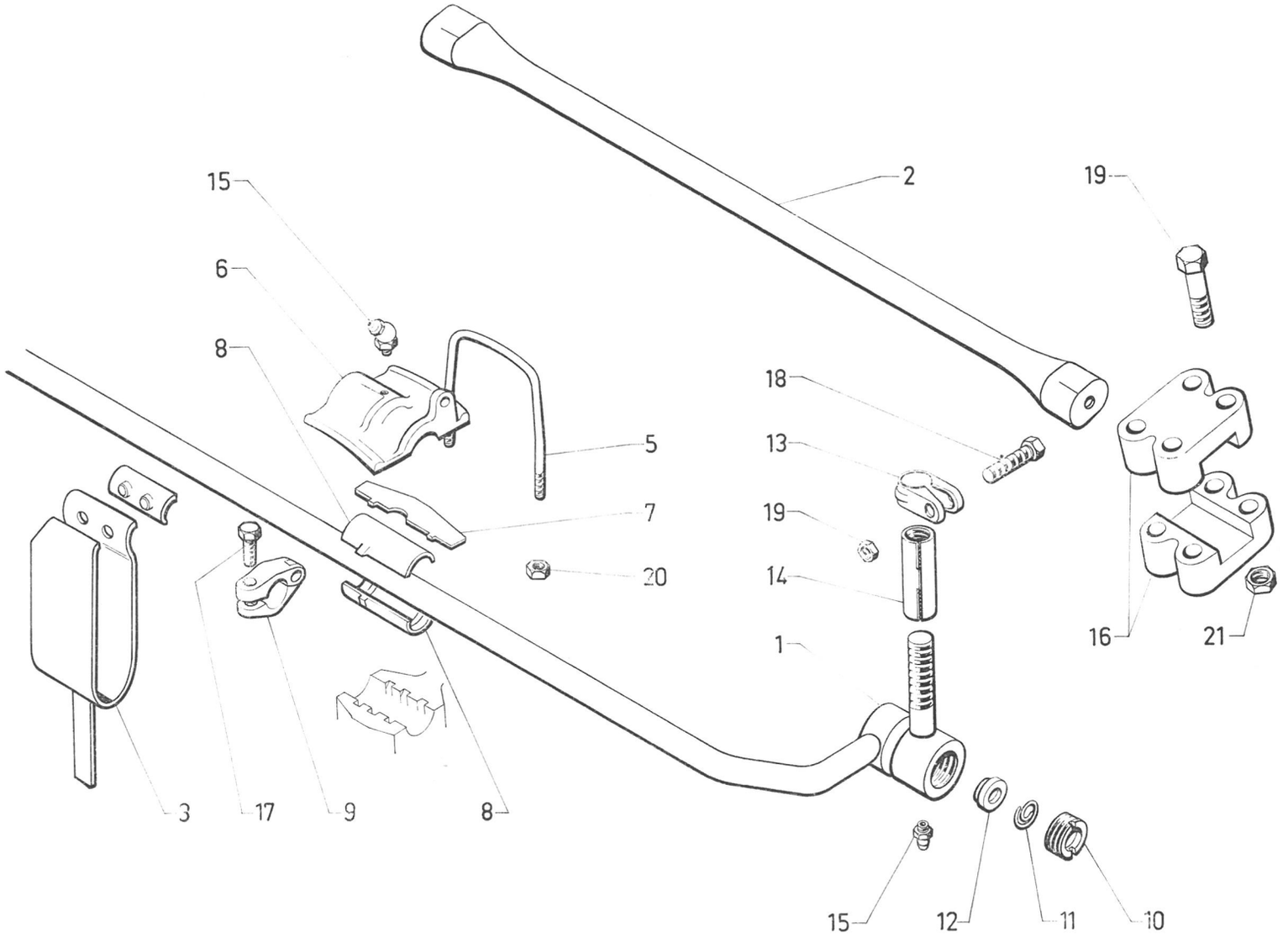

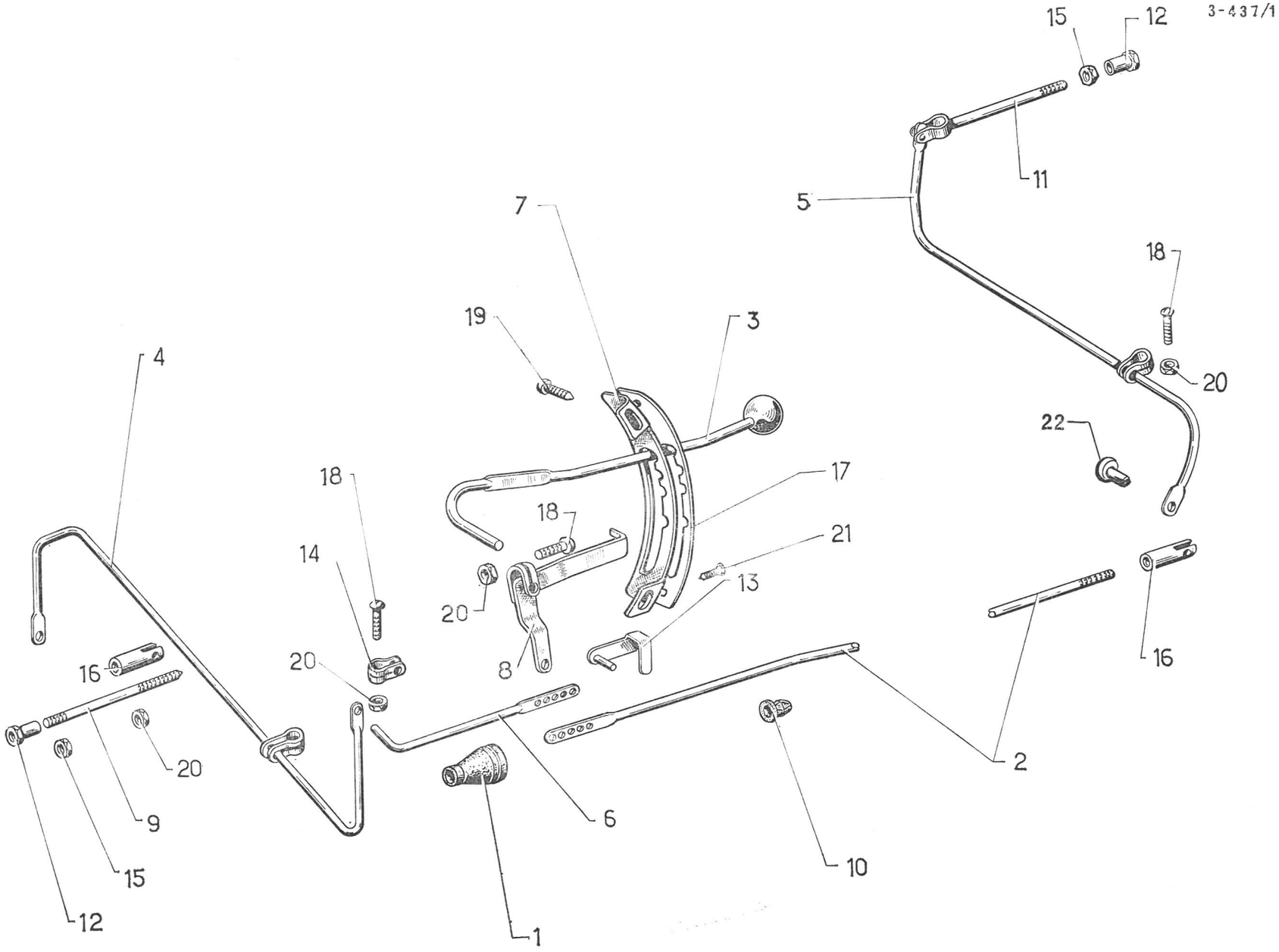
3-437/1
15
12
11
5
7
18
19
3
20
4
22
18
17
18
21
14
13
20
16
8
16
20
2
20
9
6
15
10
12
1

I	NUMÉROS	K	D à G	Commande de variation de hauteur	Höhenverstellung	Manual height control	Mando de variación de altura	Comando variazione dell'altezza
1	D 435-149	1	6 × 36 × 60.	Manchon de tige réglable.	Stutzen f. Verstellstange.	Sleeve for rod.	Manguito de varilla reglable.	Parapolvere per asta regolabile.
2	DM 437-5	1	L 2170.	Tige de liaison AR.	Hint. Verbindungsstange.	Link rod, rear.	Varilla de unión trasera.	Asta di collegamento post.
3		1		Levier de commande :	Betätigungshebel :	Control lever:	Leva de mando :	Leva del comando :
	DM 437-6		Sauf PA.	– boule blanche.	– weisser Knopf.	– white knob.	– bola blanda.	– pomello bianco.
	DX 437-6		PA.	– boule noire - Levier nickel.	– schwarzer Knopf - Nickelhebel.	– black knob - Plated lever.	– bola negra - Leva niquelada.	– pomello nero - Leva nichelata.
4	DM 437-8 A	1		Tige de torsion AV complète.	Vord. Torsionsstange, komplett.	Torsion rod, front.	Varilla de torsión delan. completa.	Asta di torsione ant. comp.
5	DM 437-9	1		Tige de torsion AR complète.	Hint. Torsionsstange, komplett.	Torsion rod, rear.	Varilla de torsión tras. completa.	Asta di torsione post. completa.
6	DM 437-55	1		Tige de liaison réglable.	Verstellstange.	Link rod, adjustable.	Varilla de unión reglable.	Asta di collegamento regolabile.
7	DX 437-73	1	2 ⌀ 5,5.	Secteur de levier de commande.	Rastensegment.	Quadrant for lever.	Selector leva de mando.	Settore per leva comando.
8	DM 437-80	1		Levier de renvoi.	Übertragungshebel.	Relay lever.	Leva de reenvio.	Leva di rinvio.
9	DM 437-101	1	⌀ 5 × 75 - L 81.	Tige de liaison AV.	Vord. Ausgleichsstange.	Link rod, front.	Varilla unión delantera.	Asta di collegamento ant.
10	1 D 5 411 036 J *DM 437-109*	4		Coussinet de tige de liaison AR.	Lagerstück f. hint. Stange.	Nylon bush.	Cojinete de varilla unión tras.	Cuscinetto per asta colle. post.
11	2 D 5 410 535 N *DM 437-110*	1	L 96.	Tige avec chape.	Stange m. Gabelkopf.	Rod with clevis.	Varilla con estribo.	Asta con terminale.
12	0 D 5 410 532 F *DM 437-112*	2	TH 5 × 75 - L 11,5.	Écrou de tige de liaison.	Mutter f. Ausgleichsstange.	Nut for link rod.	Tuerca de varilla unión.	Dado per asta di colleg.
13	1 D 5 410 530 J *DM 437-113*	1		Axe sur levier de renvoi.	Bolzen am Verstellhebel.	Pin with lever.	Eje sobre leva de reenvio.	Perno sulla leva di rinvio.
14	DM 437-118 A	1		Collier de tige de torsion AV.	Schelle f. vordere. Torsionsstange.	Collar for torsion rod.	Collar varilla de torsión delan	Fascetta per asta di tors. ant.
15	0 D 5 410 533 S *DM 437-119*	2	H 5 × 75.	Contre-écrou de tiges AV et AR.	Konter-Mutter f. Stange.	Locknut for rods.	Contra-tuerca de varilla delan. y tras.	Controdado per aste ant. e post.

I	NUMÉROS	K	D à G	Commande de variation de hauteur *(Suite)*	Höhenverstellung *(Forts.)*	Manual height control *(Cont.)*	Mando de variación de altura *(Cont.)*	Comando variazione dell'altezza *(Cont.)*
16	1 D 5 412 944 Y *DM 437-123*	2	⌀ 5 × 75 - L 35.	Chape de tiges AV et AR.	Gabelkopf f. Stange.	Clevis for link rods.	Estribo de varilla delan. y tras.	Terminale per aste ant. e post.
17	DX 437-133	1	PA - 2 ⌀ 4,5.	Enjoliveur de secteur.	Zierleiste für Rastensegment.	Quadrant embellisher.	Embellecedor de selector.	Cornice de settore.
18	ZD 9453 500 U	3	TCB 5 × 20.	Vis de collier.	Schraube f. Klemmschelle.	Collar screw.	Tornillo de collar.	Vite per collare.
19	ZD 9453 000 W	2	TCB 5 × 10.	Vis de secteur.	Schraube für Rastensegment.	Quadrant screw.	Tornillo de selector.	Vite per settore.
20	ZD 9231 900 U	4	H 5 × 75.	Écrou.	Mutter.	Nut.	Tuerca.	Dado.
21	ZD 9275 600 Z	2	PA - TA 3 × 10.	Vis d'enjoliveur de secteur.	Schraube f. Zierleiste.	Embellisher screw.	Tornillo de embellecedor de selector.	Vite per cornice del settore.
22	ZD 9233 000 U	?	⌀ 4 - L 13.	Rivet.	Niet.	Rivet.	Remache.	Rivetto.
				Tige de commande avec chape :	Betätigungsstange mit Gabelkopf :	Control rod with clevis:	Varilla de mando con estribo :	Asta di C^do con terminale :
	2 D 5 425 605 T	1	AV (I = 9 + 12 + 15 + 16).	–	–	–	–	–
	2 D 5 425 606 D	1	AR (I = 2 + 16).	– intermédiaire.	– Zwischentstück.	– intermediate.	– intermedia.	– intermedia.
	2 D 5 425 607 P	1	AR (I = 11 + 12 + 15).	–	–	–	–	–

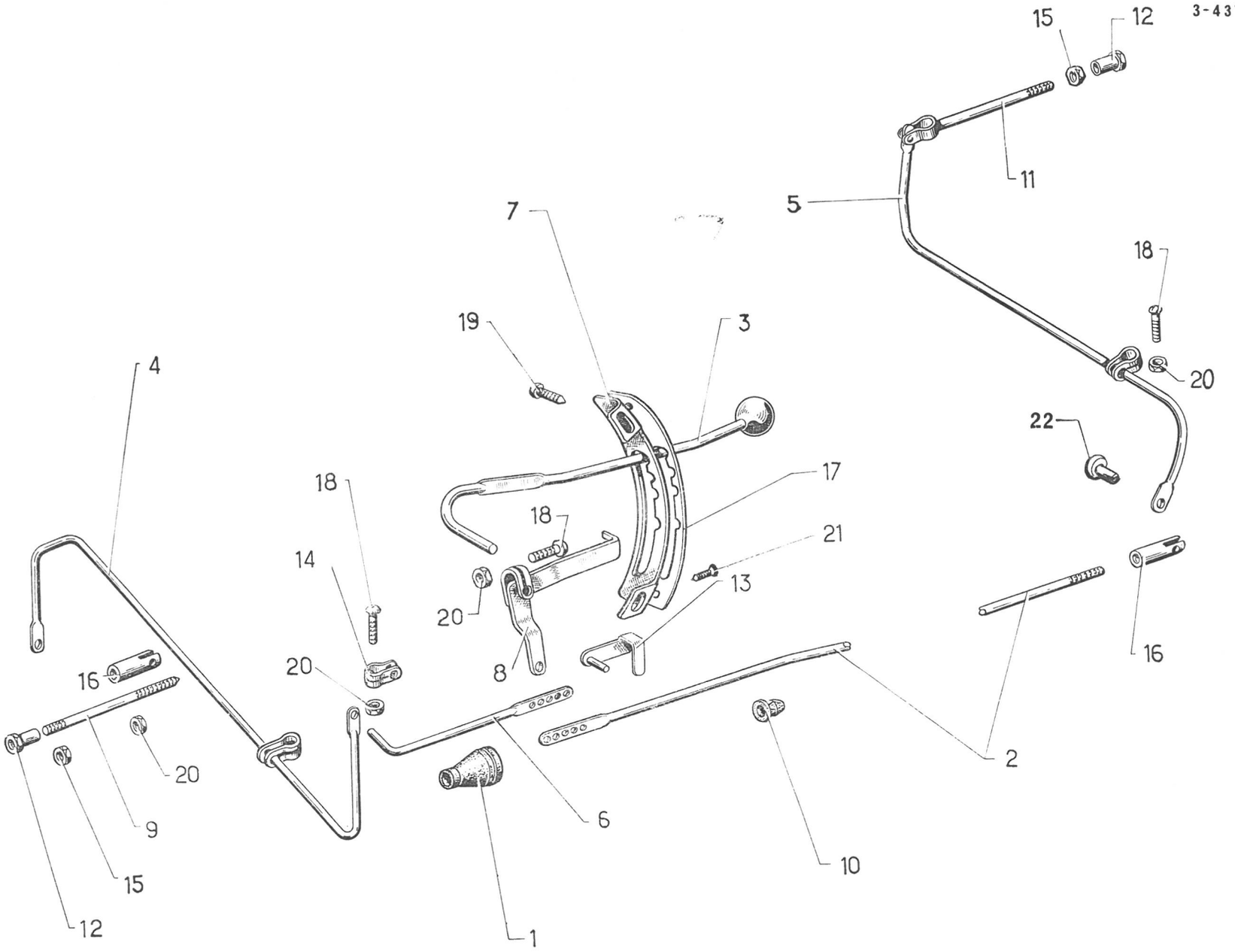
3-437/1
15
12
11
5
7
18
19
3
20
4
22
17
18
18
21
14
13
20
16
8
16
20
2
20
9
6
10
15
12
1

611

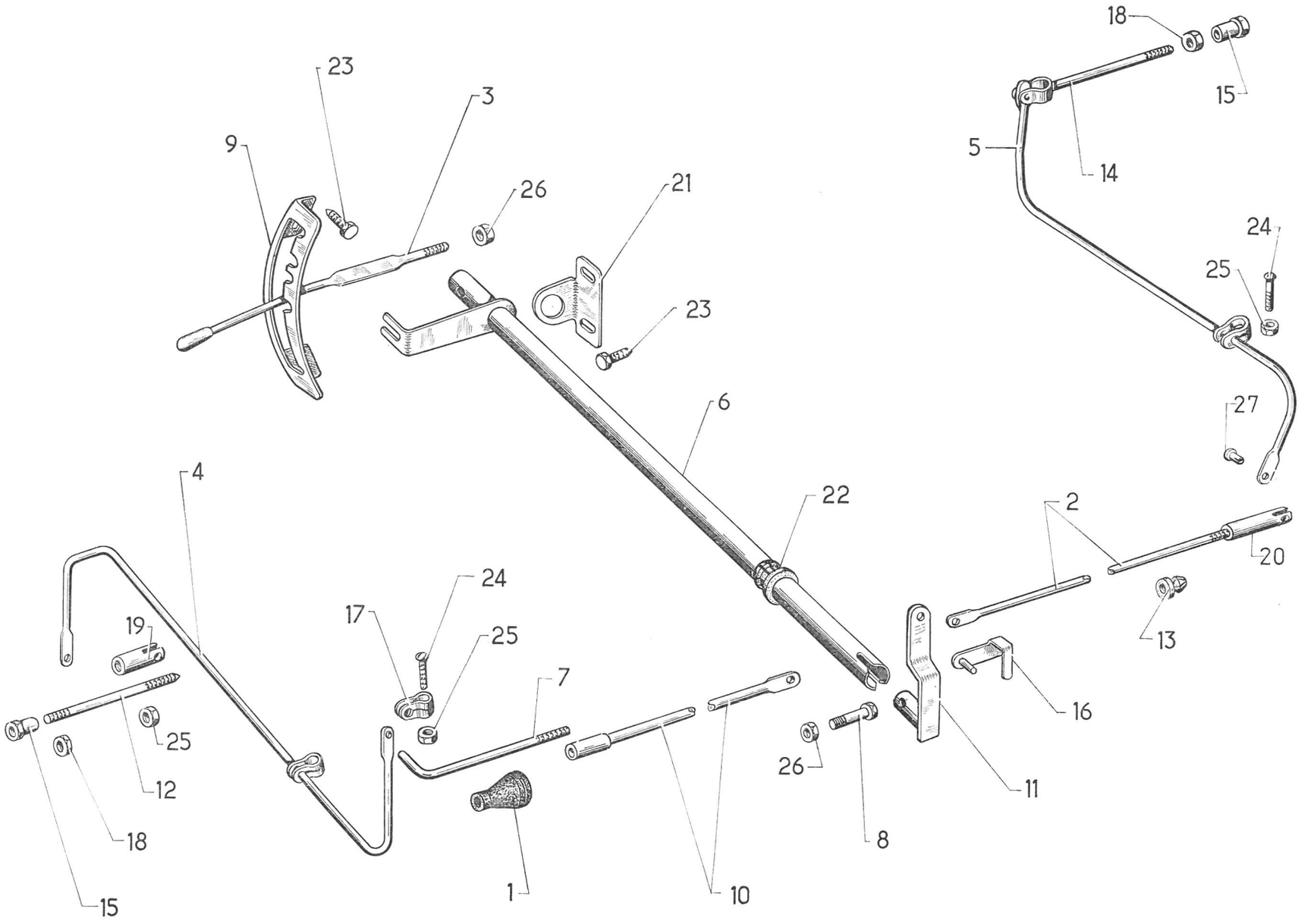
3-437/2
18
15
23
3
9
26
21
5
14
24
25
23
6
27
4
22
2
20
24
17
25
19
7
13
16
25
12
26
11
18
8
1
10
15
611

I	NUMÉROS	K	D à D	Commande de variation de hauteur	Höhenverstellung	Manual height control	Mando de variación de altura	Comando variazione dell'altezza
1	D 435-149	1	6 × 36 × 60.	Manchon de tige AV.	Stutzen f. vordere Ansgleichsstange.	Sleeve for rod.	Manguito de varilla delan.	Parapolvere per asta ant.
2	DM 437-5 A	1	L 1564.	Tige de liaison AR.	Hint. Ausgleichsstange.	Link rod, rear.	Varilla de unión tras.	Asta di colleg. post.
3	DX 437-6 A	1	L 227.	Levier de commande.	Betätigungshebel.	Control lever.	Leva de mando.	Leva di comando.
4	DM 437-8 A	1		Tige de torsion AV, complète.	Vord. Torsionsstange, komplett.	Torsion rod, front.	Varilla de torsión delan. completa.	Asta di tors. ant. completa.
5	DM 437-9	1		Tige de torsion AR, complète.	Hint. Torsionsstange, komplett.	Torsion rod, rear.	Varilla de torsión tras. completa.	Asta di tors. post. completa.
6	DX 437-50	1	1 ⌀ 7,5.	Arbre de renvoi.	Übertragungsstange.	Control spindle.	Arbol de reenvio.	Albero di rinvio.
7	DM 437-55 A	1	⌀ 5 × 75.	Tige de liaison réglable.	Verstellstange.	Link rod, adjustable.	Varilla de unión reglable.	Asta di colleg. regolabile.
8	ZD 9372 100 W	1	TH 7 × 28.	Vis de levier de renvoi.	Schraube für Übertragungshebel.	Screw for relay lever.	Tornillo de leva de reenvio.	Vite per leva di rinvio.
9	DX 437-73 B	1	L 30.	Secteur de levier.	Rastensegment.	Quadrant for lever.	Selector de leva.	Settore della leva.
10	DM 437-76	1	⌀ 5 × 75 - L 562.	Tube de liaison AV.	Vord. Verbindungsstange.	Front link tube.	Tubo de unión delantero.	Tubo di colleg. ant.
11	DM 437-82 A	1	1 ⌀ 7,2.	Levier de renvoi.	Übertragungshebel.	Relay lever.	Leva de reenvio.	Leva di rinvio.
12	DM 437-101	1	⌀ 5 × 75 - L 81.	Tige de liaison AV.	Vord. Ausgleichsstange.	Link rod, front.	Varilla de unión delantera.	Asta di colleg. ant.
13	1 D 5 411 036 J *DM 437-109*	3		Coussinet de tige AR.	Lagerstück für Ausgleichsstange.	Nylon bush.	Cojinete de varilla trasera.	Cuscinetto per asta post.
14	2 D 5 410 535 N *DM 437-110*	1	L 96.	Tige avec chape.	Ausgleichsstange mit Gabelkopf.	Rod with yoke.	Varilla con estribo.	Asta con terminale.
15	0 D 5 410 532 F *DM 437-112*	2	TH 5 × 75 - L 11,5.	Écrou de tiges AV et AR.	Mutter f. Ausgleichsstange.	Nut for link rod.	Tuerca de varilla delan. y tras.	Dado per aste ant. e post.
16	1 D 5 410 530 J *DM 437-113*	1		Axe de levier de renvoi.	Bolzen f. Verstellhebel.	Pin with lever.	Eje de leva de reenvio.	Perno per leva di rinvio.
17	DM 437-118 A	1		Collier de tige de torsion AV.	Schelle f. vordere Torsionsstange.	Collar for torsion rod.	Collar de varilla de torsión delantera.	Fascetta per asta tors. ant.

I	NUMÉROS	K	D à D	Commande de variation de hauteur *(Suite)*	Höhenverstellung *(Forts.)*	Manual height control *(Cont.)*	Mando de variación de altura *(Cont.)*	Comando variazione dell'altezza *(Cont.)*
18	0 D 5 410 533 S *DM 437-119*	2	H 5 × 75.	Contre-écrou de tiges AV et AR.	Kontermutter f. vord. u. hint. Ausgl.-Stange.	Locknut for rods.	Contra-tuerca de varilla delan. y tras.	Controdado per aste ant. e post.
19	1 D 5 412 944 Y *DM 437-123*	1	⌀ 5 × 75 - L 35.	Chape de tige AV.	Gabelkopf f. vordere Stange.	Clevis for front rod.	Estribo de varilla delant.	Terminale per asta ant.
20	DM 437-123 A	1	⌀ 5 × 75 - L 63.	Chape de tige AR.	Gabelkopf f. hintere Stange.	Clevis for rear rod.	Estribo de varilla tras.	Terminale per asta post.
21	DX 437-148	1	⌀ 23,2.	Support d'arbre de renvoi.	Halterung für Übertragungsstange.	Bracket for spindle.	Soporte de arbol de reenvio.	Supporto d'albero di rinvio.
22	1 D 5 412 941 R *DM 437-149 A*	2	19,5 × 23 × 8,5.	Coussinet d'arbre de renvoi.	Lagerung für Übertragungsstange.	Bearing for spindle.	Cojinette de arbol de reenvio.	Cuscinetto d'albero di rinvio.
23	ZD 9366 130 W	4	TH 5 × 16.	Vis de support et secteur.	Schraube.	Screw.	Tornillo.	Vite.
24	ZD 9453 500 U	2	TCB 5 × 20.	Vis de collier.	Schraube f. Schelle.	Screw.	Tornillo de collar.	Vite per collare.
25	ZD 9232 000 U	3	H 5 × 75.	Écrou.	Mutter.	Nut.	Tuerca.	Dado.
26	ZD 9524 000 W	1	H 6 × 100.	Écrou de levier de commande.	Mutter für Betätigungshebel.	Nut for contro lever.	Tuerca de leva de mando.	Dado per leva di C^{do}.
	ZD 9524 100 U	1	H 7 × 100.	Écrou de levier de renvoi.	Mutter für Übertragungshebel.	Nut for relay lever.	Tuerca de leva de reenvio.	Dado per leva di rinvio.
27	ZD 9233 000 U	?	⌀ 4 - L 13.	Rivet.	Niet.	Rivet.	Remache.	Rivetto.
				Tige de commande avec chape :	Betätigungsstange mit Gabelstück :	Control rod with clevis:	Varilla de mando con estribo :	Asta di C^{do} con terminale :
	2 D 5 425 605 T	1	AV (I = 12 + 15 + 18 + 19).	–	–	–	–	–
	2 D 5 425 608 A	1	AV (I = 7 + 10).	– intermédiaire.	– Zwischenstück.	– intermediate.	– intermedia.	– intermedia.
	2 D 5 425 609 L	1	AR (I = 2 + 20).	– intermédiaire.	– Zwischenstück.	– intermediate.	– intermedia.	– intermedia.
	2 D 5 425 607 P	1	AR (I = 14 + 15 + 18).	–	–	–	–	–

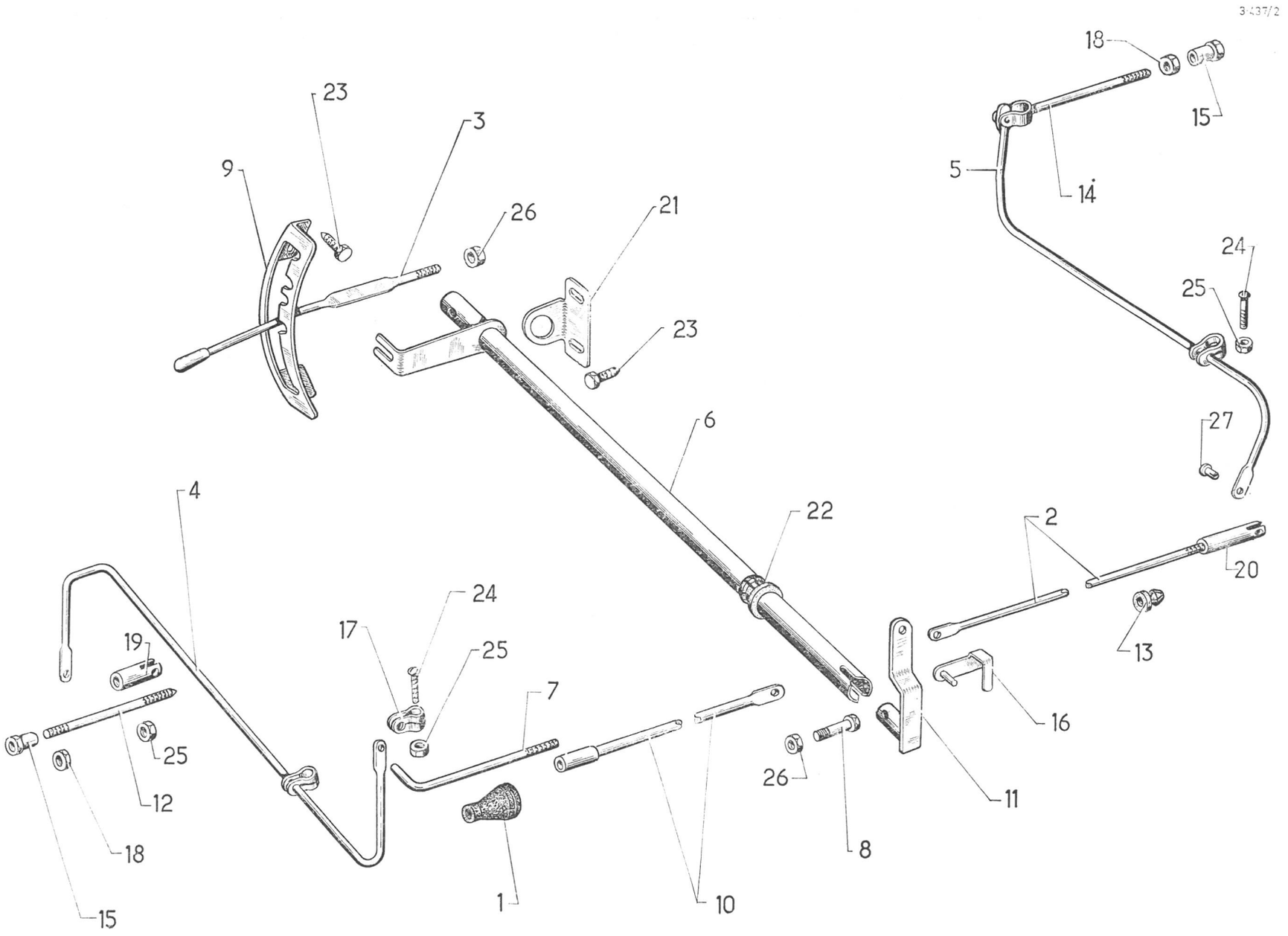
3-437/2
18
15
23
3
9
26
21
5
14
24
25
23
6
27
4
22
2
20
24
17
25
19
7
13
16
25
26
11
12
8
18
1
10
15

3-441/1

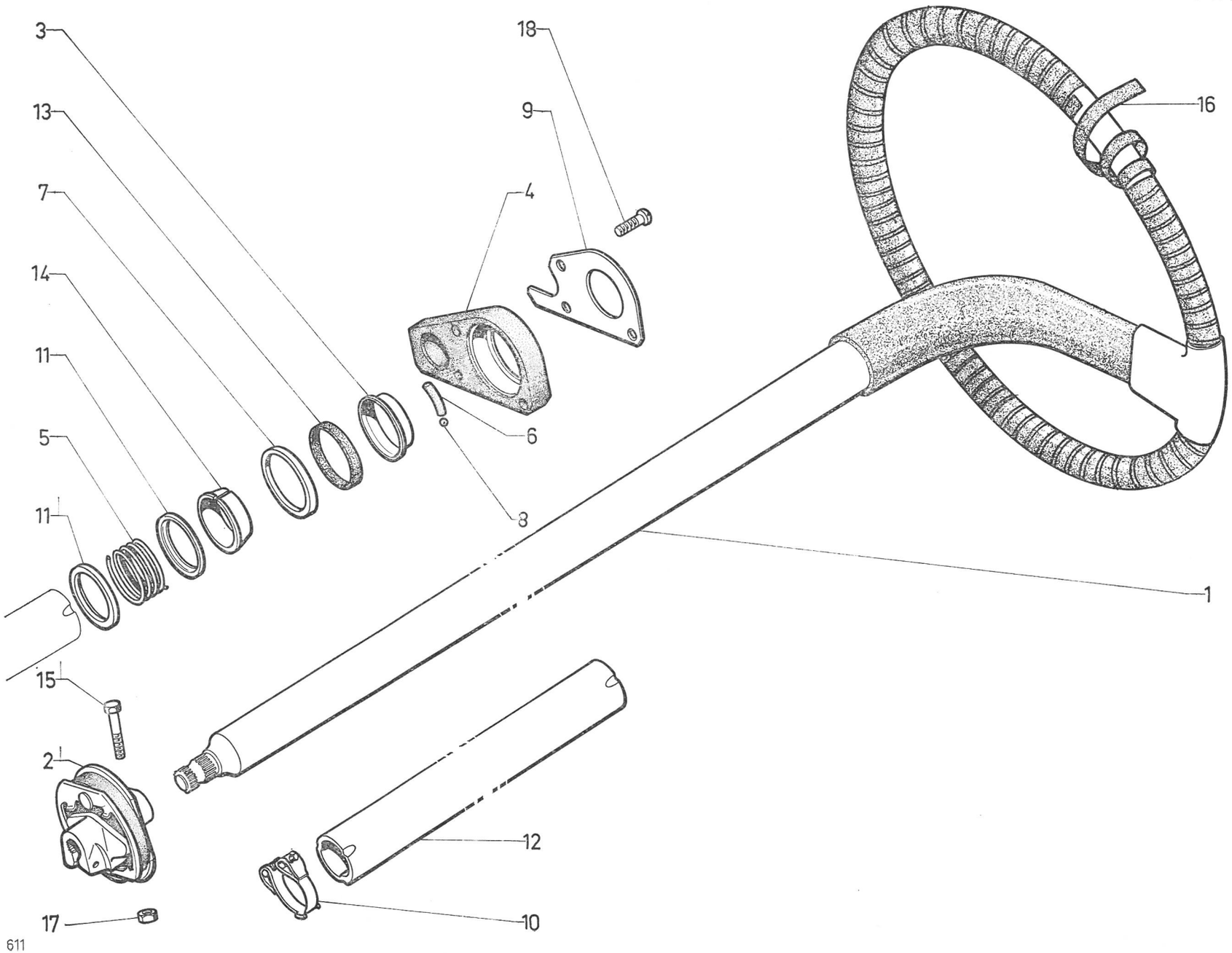

I	NUMÉROS	K	Sauf (USA) (CDN) (S)	Volant de direction non assistée	Lenkrad (ohne Servolenkung)	Steering wheel (manual)	Volante de dirección (non asistida)	Volante dello sterzo (non assistito)
1	DV 441-1 C	1		Volant noir mat.	Lenkrad (gekörnt) schwarz.	Steering wheel, mat black.	Volante negro mate.	Volante nero matto.
2	DM 441-6	1		Accouplement.	Verbindung.	Coupling piece.	Acoplamiento.	Accoppiamento.
3	D 441-8	1	43,6 × 55 × 11.	Bague int.	Innenring.	Inner race.	Anillo interior.	Anello inter.
4	DW 441-9	1		Bague ext.	Aussenring.	Outer race.	Anillo exterior.	Anello ester.
5	DX 441-10	1	⌀ int. 41.	Ressort. diam. du fil 3,6.	Feder.	Spring.	Muelle.	Molla.
6	DS 441-12	3	⌀ 5,5.	Segment nylon.	Nylon-Segment.	Nylon spacer.	Segmento de nylon.	Segmento di nylon.
7	DW 441-57	1	⌀ ext. 56,8 - e 4.	Cuvette.	Teller.	Cup.	Cubeta.	Scodellino.
8	ZD 9270 700 U	9	⌀ 6.	Bille.	Kugel.	Ball.	Bola.	Sfera.
9	DJ 441-277 A	1	1 ⌀ 44,5.	Plaque d'arrêt.	Abdeckhülse.	Stop plate.	Plaqueta de freno.	Piastra d'arresto.
10	DS 441-69	1	⌀ int. 40.	Collier.	Schelle.	Collar.	Collar.	Collare.
11	D 441-78	3	40,5 × 49.	Rondelle.	Anlaufscheibe.	Washer.	Arandela.	Rondella.
12	DS 441-83 A	1	L 330.	Entretoise.	Abstandshülse.	Distance piece.	Separador.	Distanziale.
13	D 441-85 A	1	47,5 × 55,5 × 7.	Rondelle feutre.	Filzscheibe.	Felt washer.	Arandela de fieltro.	Rondella di feltro.
14	DS 441-87	1	39,8 × 48.	Bague tôle.	Federteller (geschlitzt).	Split bush.	Anillo de chapa.	Scodellino di lamiera.
15	0 D 5 410 643 M *DM 441-100*	2	TH 7 × 35.	Vis.	Schraube.	Screw.	Tornillo.	Vite.
16	DX 441-104 A	1	*l* 12,5 - L 8000.	Lanière, noir mat.	Abdeckband, schwarz.	Binding, mat black.	Correa, negro mate.	Nastro, nero opaco.
17	ZD 9524 100 U	2	H 7 × 100.	Écrou.	Mutter.	Nut.	Tuerca.	Dado.
18	ZD 9453 700 W	3	TR 5 × 25.	Vis.	Schraube.	Screw.	Tornillo.	Vite.
			D à D	**Pièce spéciale**	**Spezialteil**	**Special part**	**Pieza especial**	**Pezzo speciale**
4	DW 441-13	1		Bague ext.	Aussenring.	Outer race.	Anillo exterior.	Anello esterno.

I	NUMÉROS	K		Volant de direction assistée (commande mécanique de BV)	Lenkrad (Servolenkung u. mechanisch. Getriebe-Schaltung)	Steering wheel (power steering a. mechanic. gearbox)	Volante de direcciòn (asist. y mando mecan. de caja velocidades)	Volante dello sterzo (assistito e comando meccanico della SC)
1	DX 441-202 A	1		Volant.	Lenkrad.	Steering wheel.	Volante.	Volante.
2	D 441-8	1	43,6 × 55 × 11.	Bague int.	Innenring.	Inner race.	Anillo interior.	Anello inter.
3	DW 441-9	1		Bague ext.	Aussenring.	Outer race.	Anillo exterior.	Anello exter.
4	DX 441-10	1	⌀ int. 41.	Ressort fil ⌀ 3,6.	Feder, Draht-⌀ 3,6.	Spring wire ⌀ 3,6.	Muelle hilo ⌀ 3,6.	Molla filo ⌀ 3,6.
5	DS 441-12	3	⌀ 5,5.	Segment nylon.	Nylon-Segment.	Nylon spacer.	Segmento de nylon.	Segmento di nylon.
6	DW 441-57	1	⌀ ext. 56,8 - e 4.	Cuvette.	Teller.	Cup.	Cuveta.	Scodellino.
7	1 D 5 410 646 U	1		Enjoliveur.	Verzierung.	Embellisher.	Embellecedor.	Abbellimento.
8	DJ 441-277 A	1	⌀ 44,5.	Plaque d'arrêt.	Halteblech.	Stop plate.	Plaqueta de freno.	Piastra d'arresto.
9	DS 441-69	1	⌀ int. 40.	Collier.	Schelle.	Collar.	Collar.	Collare.
10	D 441-78	3	40,5 × 49.	Rondelle.	Anlaufscheibe.	Washer.	Arandela.	Rondella.
11	DS 441-83 A	1	L 330.	Entretoise.	Abstandshülse.	Distance piece.	Separador.	Distanziale.
12	D 441-85 A	1	47,5 × 55,5 × 7.	Rondelle feutre.	Filzscheibe.	Felt washer.	Arandela de fieltro.	Rondella di feltro.
13	DS 441-87	1	39,8 × 48.	Bague tôle.	Federteller (geschlitzt).	Split bush.	Anillo de chapa.	Scodellino di lamiera.
14	0 D 5 410 643 M *DM 441-100*	1	TH 7 × 35.	Vis.	Schraube.	Screw.	Tornillo.	Vite.
15	DS 445-01	1	⌀ 5 - h 235.	Ressort avec roulement.	Feder, mit Kugellager.	Spring with roller bearing.	Muelle con rodamiento.	Molla con cuscinetto a sfere.
16	DS 445-1	1		Came de positionnement.	Kurvenscheibe für Geradeausfahrt.	Positioning cam.	Leva de posicionado.	Camma d'allineamento.
17	D 445-91	1		Collier.	Schelle.	Clamp.	Collar.	Staffa di ritenuta.
18	DX 445-94	1	L 22.	Pontet.	Steg.	Bridge rod.	Puente.	Vite.
19	D 445-97	1	5 × 12 × 16	Palier caoutchouc.	Gummilagerung.	Rubber bush.	Palier de caucho.	Boccola di gomma.

3-441/2

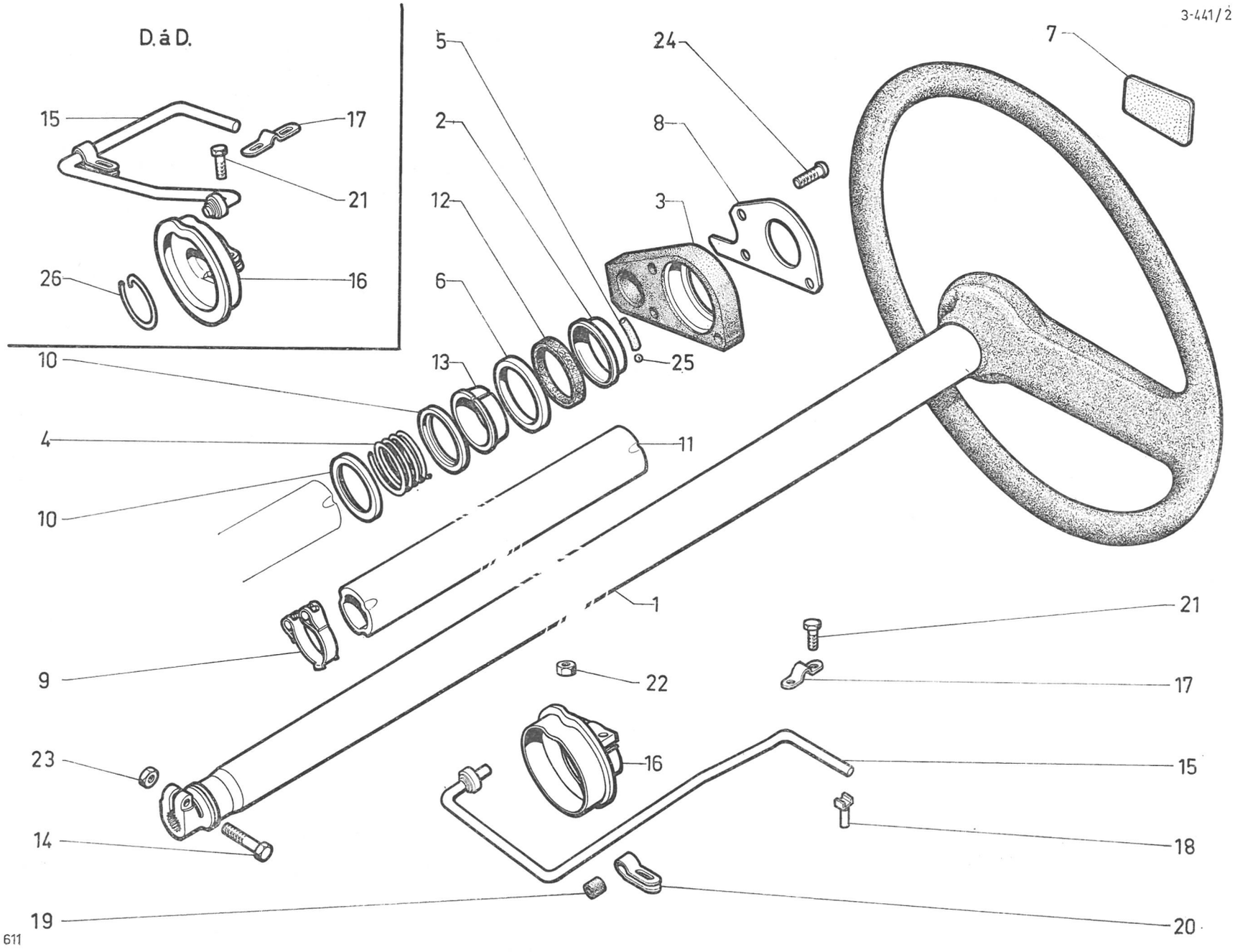
D. á D.
15
17
21
26
16
5
2
12
6
13
10
4
10
9
23
14
19
24
8
3
7
25
11
1
22
16
21
17
15
18
20
611

3-441/2

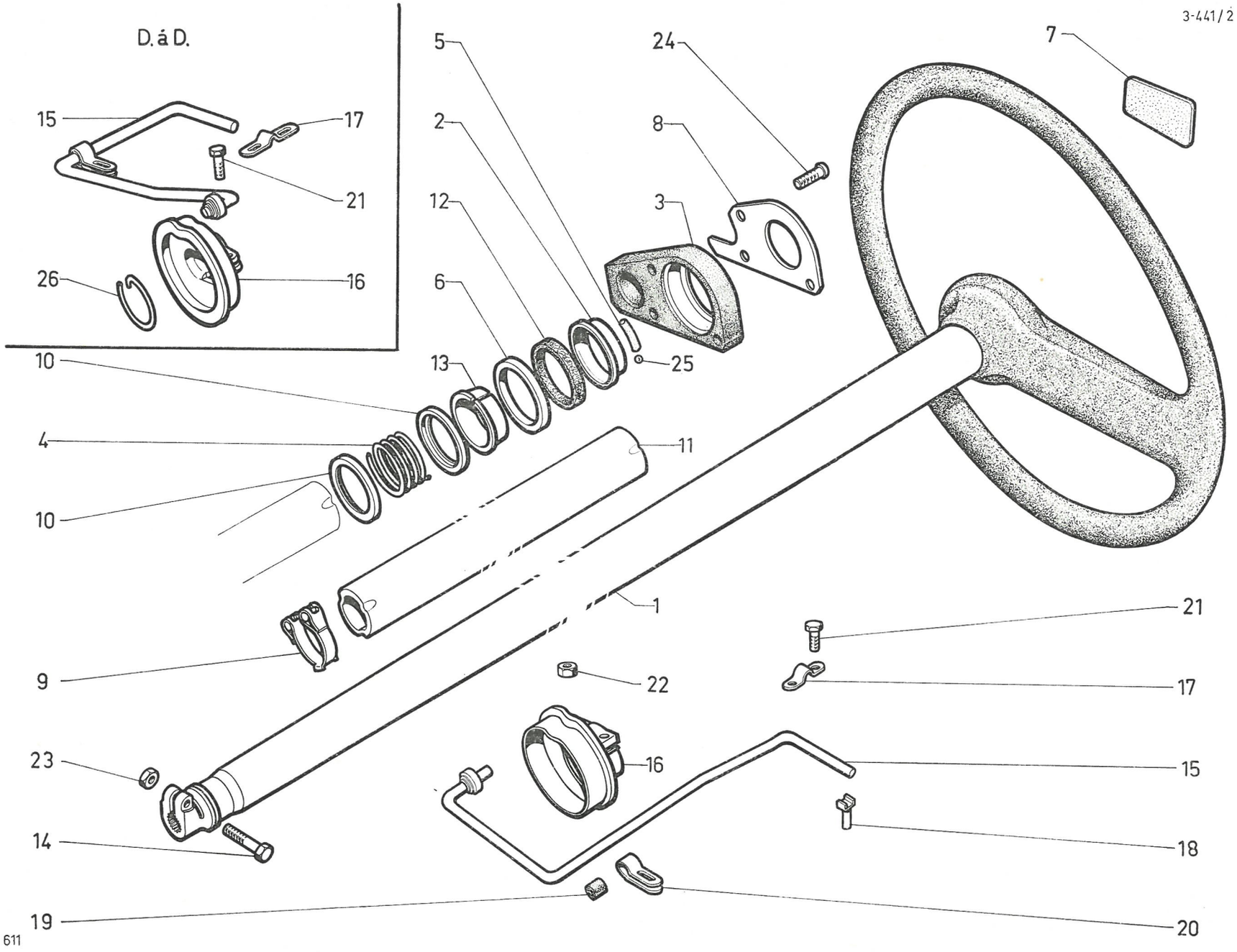
D. á D.
15
17
21
26
16
5
2
12
6
13
10
4
10
9
23
14
19
24
8
3
25
11
1
22
16
7
21
17
15
18
20
611

I	NUMÉROS	K		Volant de direction assistée (commande mécanique de BV) *(Suite)*	Lenkrad (Servolenkung u. mechanisch. Getriebe-Schaltung) *(Forts.)*	Steering wheel (power steering a. mechanic. gearbox) *(Cont.)*	Volante de direcciòn (asist. y mando mecan. de caja velocidades) *(Cont.)*	Volante dello sterzo (assistito e comando) meccanico della SC *(Cont.)*
20	D 445-98	1	*l* 12.	Support.	Schelle.	Bush holder.	Soporte.	Supporto.
21	ZD 9366 330 W	3	TH 5 × 20.	Vis.	Schraube.	Screw.	Tornillo.	Vite.
22	ZD 9232 000 W	2	H 5 × 75.	Écrou.	Mutter.	Nut.	Tuerca.	Dado.
23	ZD 9524 100 U	1	H 7 × 100.	Écrou.	Mutter.	Nut.	Tuerca.	Dado.
24	ZD 9453 700 W	3	TR 5 × 25.	Vis.	Schraube.	Screw.	Tornillo.	Vite.
25	ZD 9270 700 U	9	⌀ 6.	Bille.	Kugel.	Ball.	Bola.	Sfera.
			D à D	**Pièces spéciales**	**Spezialteile**	**Special parts**	**Piezas especiales**	**Pezzi speciali**
3	DW 441-13	1		Bague ext.	Aussenring.	Outer race.	Anillo exterior.	Anello esterno.
15		1	⌀ 5.	Ressort avec roulement :	Feder m. Kugellager :	Spring with roller bearing:	Muelle con rodamiento :	Molla con cuscinetto :
	DX 445-02 A			–	–	–	–	–
	DX 445-903 A		(IE).	–	–	–	–	–
16	DX 445-93	1	1 ⌀ 17.	Came de positionnement.	Kurvenscheibe.	Positioning cam.	Leva de posicionado.	Camma d'alliamento.
17	DX 445-91	1		Collier.	Schelle.	Clamp.	Collar.	Staffa.
26	DS 445-87	1	⌀ 40.	Jonc de sécurité.	Sicherungsring.	Securing ring.	Anillo de retención.	Arresto di sicurezza.

I	NUMÉROS	K		Volant de direction (Cde hydraulique de BV)	Lenkrad (hydraulisches Getriebe)	Steering wheel (hydraulic gearbox)	Volante de direcciòn (mando hidraulico de caja de velocidades)	Volante dello sterzo (comando idraulico della SC)
1		1		Support avec roulement :	Lenkungsträger mit Kugellager :	Bracket with ball bearing:	Soporte con rodamiento :	Supporto con cuscinetto :
	DX 441-902 A			–	–	–	–	–
	DX 441-903 A		(IE).	–	–	–	–	–
2	DX 441-202 A	1		Volant.	Lenkrad.	Steering wheel.	Volante.	Volante.
3	D 441-8	1	43,6 × 55 × 11.	Bague int.	Innenring.	Inner race.	Anillo interior.	Anello inter.
4	D 441-9	1	45 × 66.	Bague ext.	Aussenring.	Outer race.	Anillo exterior.	Anello ester.
5	DX 441-10	1	⌀ int. 41.	Ressort fil ⌀ 3,6.	Feder, Draht-⌀ 3,6.	Spring, wire ⌀ 3,6.	Muelle, hilo ⌀ 3,6.	Molla, filo ⌀ 3,6.
6	DS 441-12	3	⌀ 5,5.	Segment nylon.	Nylon-Segment.	Nylon spacer.	Segmento nylon.	Segmento di nylon.
7	1 D 5 410 646 U	1		Enjoliveur.	Zierstück.	Embellisher.	Embellecedor.	Abbellimento.
8	DX 441-267 A	1	⌀ int. 48-55.	Bague.	Abdeckhülse.	Bush.	Anillo.	Boccola.
9	DS 441-69	1	⌀ int. 40.	Collier.	Rohrschelle.	Collar.	Collar.	Collare.
10	D 441-78	3	40,5 × 49.	Rondelle.	Anlaufscheibe.	Washer.	Arandela.	Rondella.
11		1		Entretoise :	Abstandshülse :	Distance piece:	Separador :	Distanziale :
	DS 441-83 A		L 330.	–	–	–	–	–
	DX 441-290 A		L 330 - (IE).	– avec étranglement.	– m. Verengung.	– with narrowing.	– con estrechamiento.	– con strettura.
12	D 441-85 A	1	47,5 × 55,5 × 7.	Rondelle feutre.	Filzring.	Felt washer.	Arandela fieltro.	Rondella di feltro.
13	DS 441-87	1	39,8 × 48.	Bague tôle.	Federteller (geschlitzt).	Split bush.	Anillo chapa.	Scodellino di lamiera.
14	1 D 5 418 602 Y *DX 441-295 A*	1	L 50.	Gaine caoutchouc.	Dichtungshülse.	Rubber sheath.	Fonda caucho.	Guaina di gomma.
15	0 D 5 410 643 M *DM 441-100*		TH 7 × 35.	Vis.	Schraube.	Screw.	Tornillo.	Vite.
16	DX 441-286 A	1	2 ⌀ 7 × 100 - entr. 52.	Contre-plaque.	Gegenblech.	Counterplate.	Contraplaca.	Contraplacca.
17	DS 445-01	1	h 235.	Ressort avec roulement.	Feder mit Kugellager.	Spring with roller bearing.	Muelle con rodamiento.	Molla con cuscinetto a rulli.

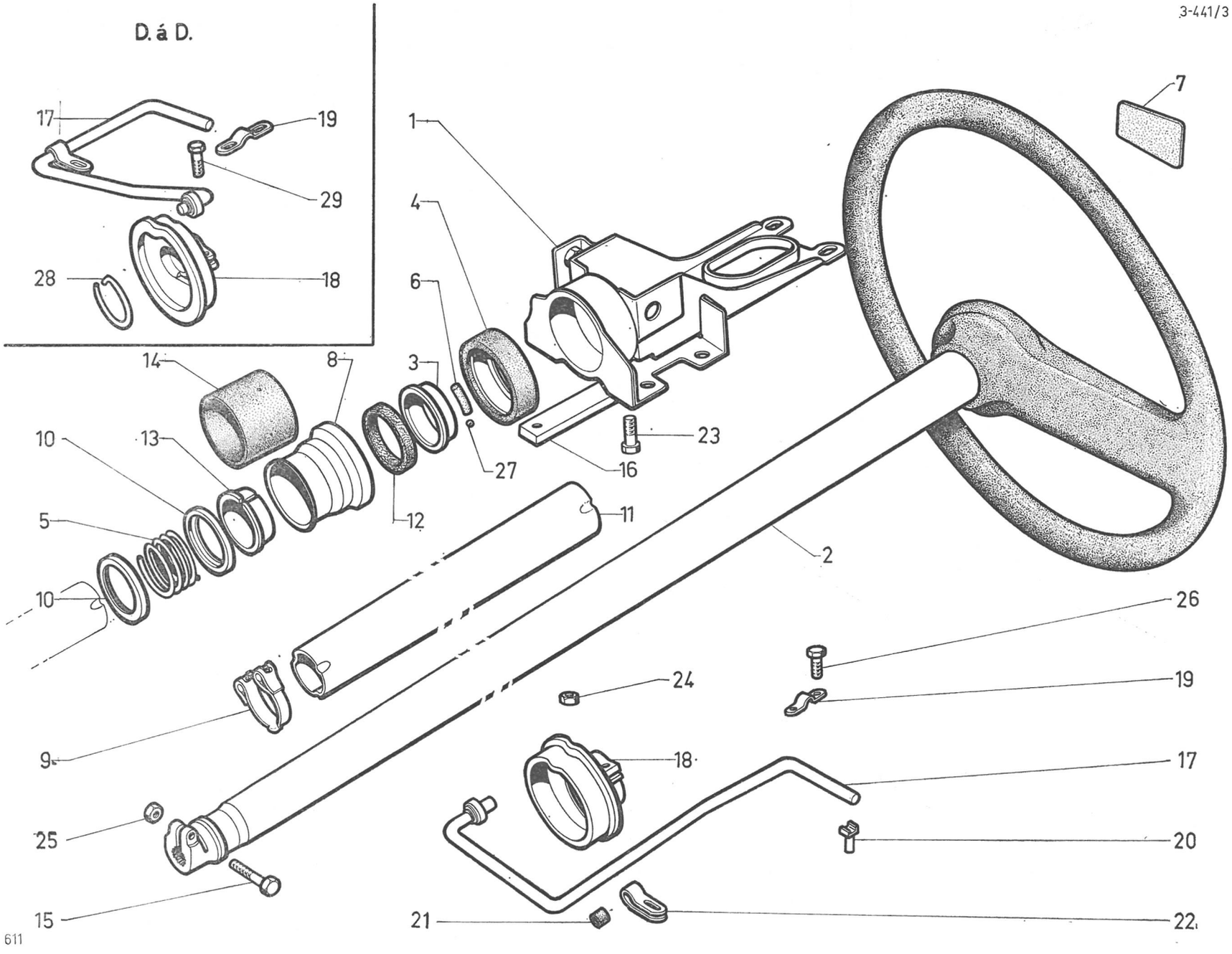
3-441/3
D. á D.
17
19
29
28
18
1
4
6
3
14
8
10
13
5
10
12
27
16
23
11
2
7
26
19
24
9
18
17
25
20
15
21
22
611

3-441/3

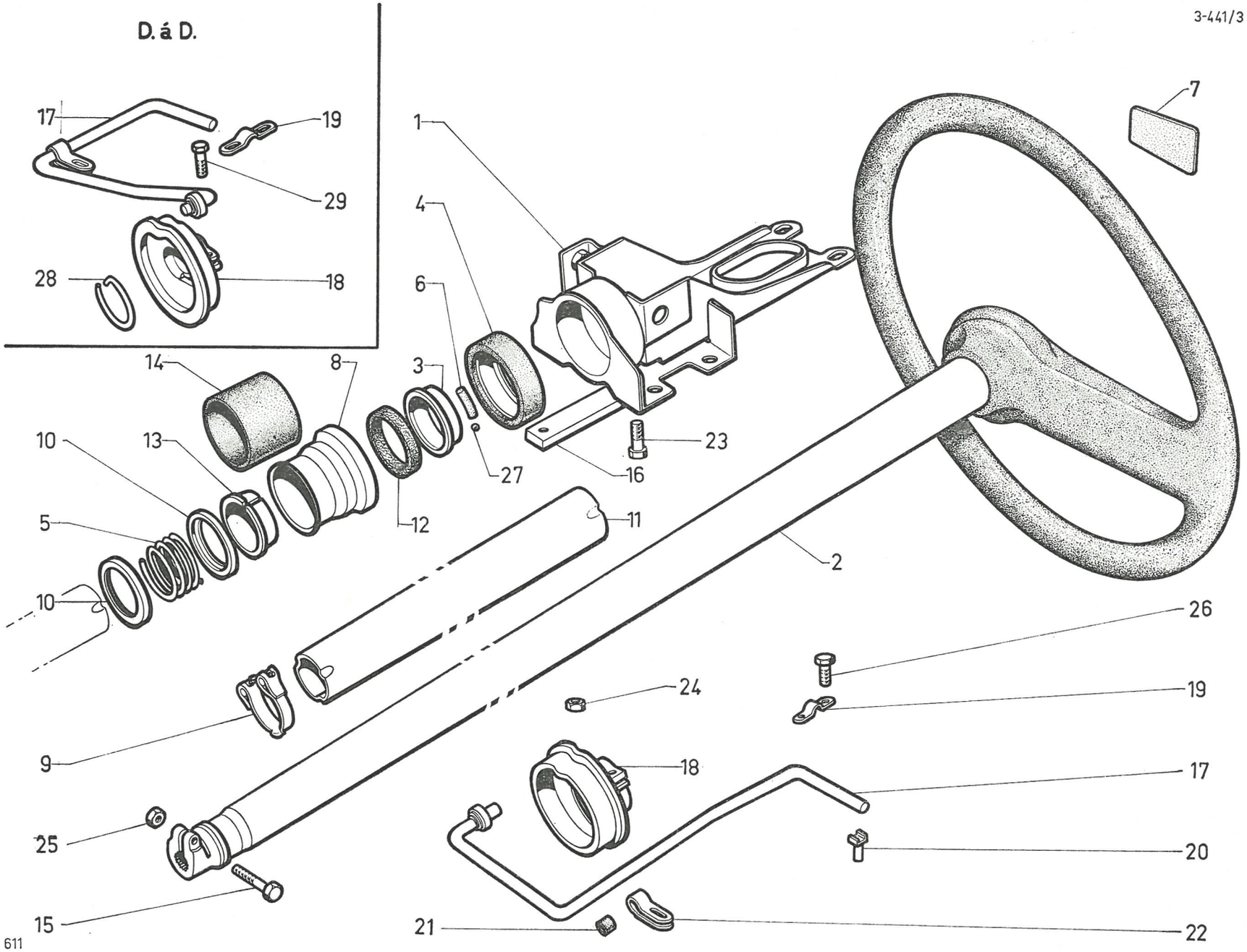
D. á D.
17
19
29
28
18
1
4
6
3
14
8
10
13
5
10
27
16
23
12
11
2
7
26
19
24
9
18
17
25
20
15
21
22
611

I	NUMÉROS	K		Volant de direction (Cde hydraulique de BV) (Suite)	Lenkrad (hydraulisches Getriebe) (Forts.)	Steering wheel (hydraulic gearbox) (Cont.)	Volante de dirección (mando hidraulico de caja de velocidades) (Cont.)	Volante dello sterzo (comando idraulico della SC) (Cont.)
18	DS 445-1	1		Came de positionnement.	Kurvenscheibe für Geradeausfahrt.	Positioning cam.	Leva de posicionado.	Camma d'allineamento.
19	D 445-91	1		Collier.	Rohrschelle.	Clamp.	Collar.	Staffa.
20	DX 445-94	1	L 22.	Pontet de ressort.	Steg f. Federeinstellung.	Bridge rod.	Puente de muelle.	Vite molla all. sterzo.
21	D 445-97	1	5 × 12 × 16.	Palier caoutchouc.	Gummi-Lagerung.	Rubber bush.	Palier caucho.	Boccola di gomma.
22	D 445-98	1	12.	Support.	Schelle f. Gummilagerung.	Bush holder.	Soporte.	Staffa.
23	ZD 9345 030 W	2	TH 7 × 15.	Vis.	Schraube.	Screw.	Tornillo.	Vite.
24	ZD 9232 000 W	1	H 5 × 75.	Écrou.	Mutter.	Nut.	Tuerca.	Dado.
25	ZD 9524 100 U	1	H 7 × 100.	Écrou.	Mutter.	Nut.	Tuerca.	Dado.
26	ZD 9250 230 Z	2	TR 5 × 12,5.	Vis.	Schraube.	Screw.	Tornillo.	Vite.
27	ZD 9270 700 U	9	⌀ 6.	Bille.	Kugel.	Ball.	Bola.	Sfera.
			D à D	**Pièces spéciales**	**Spezialteile**	**Special parts**	**Piezas especiales**	**Pezzi speciali**
1	DX 441-905 A	1		Support avec roulement.	Lenkungsträger mit Kugellager.	Bracket with ball bearing.	Soporte con rodamiento.	Supporto con cuscinetto.
11	DS 441-83 B	1	L 350.	Entretoise.	Abstandshülse.	Distance piece.	Separador.	Distanziale.
17		1		Ressort avec roulement :	Feder mit Kugellager :	Spring with roller bearing:	Muelle con rodamiento :	Molla con cuscinetto a sfere :
	DX 445-02 A			–	–	–	–	–
	DX 445-903 A		(IE).	–	–	–	–	–
18	DX 445-93	1	1 ⌀ 17.	Came de positionnement.	Kurvenscheibe.	Positioning cam.	Leva de posicionado.	Camma d'allineamento.
20	DX 445-91	1		Collier.	Schelle.	Clamp.	Collar.	Staffa.
28	DS 445-87	1	⌀ 40.	Jonc de sécurité.	Sicherungsring.	Securing ring.	Anillo de retención.	Arresto di securezza.
29	ZD 9028 400 U	3	TH 5 × 14.	Vis de came.	Schraube für Kurvenscheibe.	Cam screw.	Tornillo de leva.	Vite per camma.

I	NUMÉROS	K	Sauf (USA) (CDN) (S)	Crémaillère de direction non assistée	Zahnstange für Lenkung (keine Servolenkung)	Rack for manual Steering	Cremallera de dirección (non asistida)	Cremagliera dello sterzo (non assistito)
1	9 D 5 409 730 N *DM 442-05 A*	1		Boîtier complet.	Komplettes Gehäuse.	Complete box.	Caja completa.	Scatola completa.
2	DM 442-04 A	1		Carter.	Zahnstangengehäuse.	Rack housing.	Carter.	Scatola.
3	1 D 5 411 162 D *DX 334-62*	1		Bouchon.	Stopfen.	Plug.	Tapón.	Tappo.
4	1 D 5 411 161 T *DX 442-1*	1	⌀ 22.	Guide.	Dämpfungsstössel.	Plunger guide.	Guia.	Guida.
5	1 D 5 411 166 X *DS 442-2*	1	⌀ ext. 16,75.	Ressort	Feder.	Spring.	Muelle.	Molla.
6	1 D 5 411 167 H *DS 442-3*	1	⌀ ext. 24 × 150 - ⌀ int. 9 × 125.	Écrou.	Mutter.	Nut.	Tuerca.	Dado.
7	DM 442-4 A	1		Crémaillère.	Zahnstange.	Steering rack.	Cremallera.	Cremagliera.
8	DM 442-8 A	1		Rotule (sans trou de goupille).	Mittelbolzen (ohne Splintloch).	Ball pin (without hole).	Rotula (sin orificio de grupilla).	Rotula (senza foro per coppiglia.)
9	DM 442-9	1		Pignon.	Ritzel.	Pinion.	Piñón.	Pignone.
10	DM 442-19 A	1	⌀ 14 × 150 - « Nylstop ».	Écrou.	Mutter.	Nut.	Tuerca.	Dado.
11	DM 442-20	2		Gaine caoutchouc.	Dichtstulpen.	Rubber sheath.	Funda caucho.	Parapolvere di gomma.
12	1 D 5 411 095 A *D 442-21*	1	H 12 × 125.	Écrou.	Mutter.	Nut.	Tuerca.	Dado.
13	D 442-52	2	⌀ 30 × 100.	Bouchon.	Stopfen.	Cap.	Tapón.	Tappo.
14	DV 442-55	1		Bouchon embout.	Endstopfen.	End cap.	Tapón terminal.	Tappo terminale.
15	D 442-58	1	⌀ 30 × 100.	Écrou.	Mutter.	Nut.	Tuerca.	Dado.
16	DM 442-60 A	1	16,2 × 21 × 9,5.	Rondelle caoutchouc.	Gummischeibe.	Rubber washer.	Arandela caucho.	Rondella di gomma.
17	1 D 5 411 160 G *D 442-68*	1	⌀ 14,2.	Arrêtoir.	Sicherungsblech.	Lock washer.	Freno.	Arresto.
18	1 D 5 411 157 Z *DX 442-76*	1	16,5 × 23 × 28 × 5.	Dé de guidage.	Führungsstück.	Guide block.	Dedo guía.	Piastrina per guida.

3-442/1

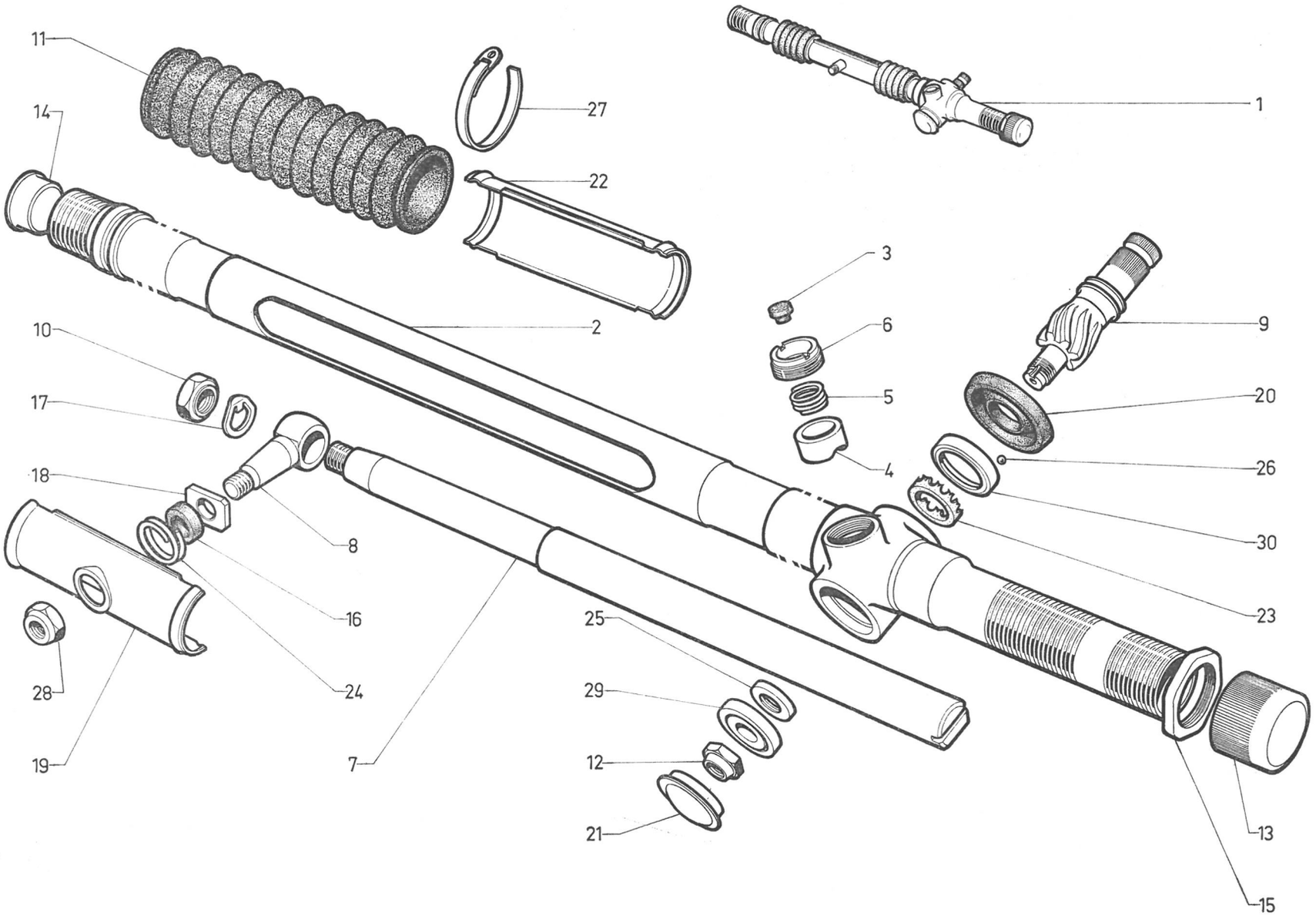
11
14
27
22
1
2
3
6
5
4
9
20
26
30
23
10
17
18
8
16
24
28
19
7
25
29
12
21
13
15

3-442/1

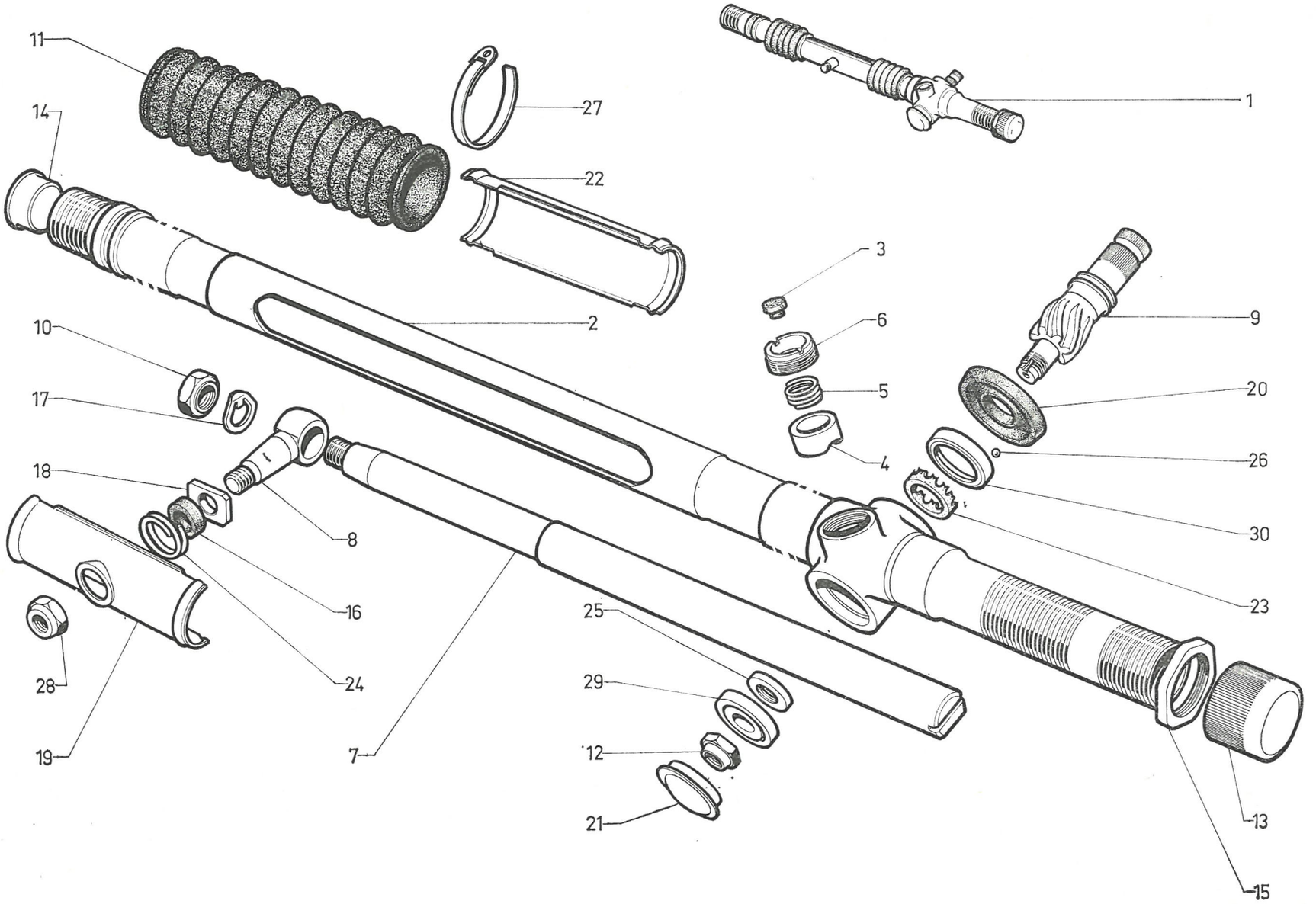
11
14
27
22
1
3
6
9
2
10
5
20
17
4
26
18
8
30
16
23
25
28
24
29
19
7
12
13
21
15

I	NUMÉROS	K	Sauf (USA) (CDN) (S)	Crémaillère de direction non assistée *(Suite)*	Zahnstange für Lenkung (keine Servolenkung) *(Forts.)*	Rack for manual steering *(Cont.)*	Cremallera de dirección (non asistida) *(Cont.)*	Cremagliera dello sterzo (non assistito) *(Cont.)*
19	DM 442-79	1		Cache mobile sup.	Obere Schutzrohrhälfte.	Upper slide.	Chapa movil superior.	Copricremagliera super.
20	DM 442-86	1		Coupelle d'étanchéité.	Dichtscheibe.	Sealing cup.	Copela de estanqueidad.	Scodellino di tenuta.
21	D 442-93	1	⌀ 34,05.	Bouchon tôle.	Blechstopfen.	Cap, sheet metal.	Tapón (chapa).	Tappo di lamiera.
22	DM 442-94	1		Cache mobile inf.	Untere Schutzrohrhälfte.	Lower slide.	Chapa movil inferior.	Copricremagliera infer.
23	DS 442-103	1		Cage nylon.	Nylon-Käfig.	Nylon cage.	Caja nylon.	Gabbia di nylon.
24	DM 442-120 A	1		Ressort fil ⌀ 2,5.	Feder, Draht- ⌀ 2,5.	Spring, wire ⌀ 2,5.	Muelle, hilo ⌀ 2,5.	Molla, filo ⌀ 2,5.
25	DS 442-300 à DS 442-364	?	12 × 18.	Rondelle de réglage (Voir : crémaillère de direction assistée pour épaisseur).	Einstellscheibe (Bezüglich Stärke siehe : Zahnstange für Servolenkung).	Adjusting washer (See: power steering rack for thickness).	Arandela de reglaje (Para espesores, ver : cremallera dirección asistida).	Rondella per regolazione (Per gli spessori, vedere: cremagliera sterzo assistito).
26	ZD 9270 700 U	10	⌀ 6.	Bille.	Kugel.	Ball.	Bola.	Sfera.
27	ZC 9614 000 U	4	L 474.	Collier.	Schlauchband.	Clip.	Collar.	Fascetta.
28	ZC 9615 750 U	1	H 12 × 150 - h 9,3 - « Nylstop ».	Écrou.	Mutter.	Nut.	Tuerca.	Dado.
29	ZC 9620 067 U	1	12 × 32 × 10.	Roulement à billes.	Kugellager.	Ball bearing.	Rodamiento de bolas.	Cuscinetto a sfere.
30	ZC 9620 121 U	1	29 × 35 × 7,5.	Bague.	Aussenring.	Race.	Anillo.	Anello per cuscinetto.
			D à D	**Pièces spéciales**	**Spezialteile**	**Special parts**	**Piezas especiales**	**Pezzi speciali**
2	DM 442-010 A	1		Carter (sans butée fixe de braquage).	Gehäuse (ohne festen Anschlag f. Radeinschlag).	Rack housing (without fixed stop.)	Carter (sin tope).	Scatola (senza arresto fisso della sterzata).
1	9 D 5 409 731 Z *DM 442-011 A*	1		Boîtier complet.	Gehäuse, komplett.	Steering box, compl.	Caja completa.	Scato completa.
7	DM 442-6 A	1		Crémaillère.	Zahnstange.	Steering rack.	Cremallera.	Cremagliera.
9	DM 442-13	1		Pignon.	Ritzel.	Pinion.	Piñón.	Pignone.

I	NUMÉROS	K		Crémaillère de direction assistée	Zahnstange für Servolenkung	Rack for power steering	Cremallera de dirección (asistida)	Cremagliera dello sterzo (assistito)
1	9 D 5 409 726 V	1		Boîtier complet.	Komplettes Gehäuse.	Complete box.	Caja completa.	Scatola completa.
2	D 442-04 A	1		Carter.	Gehäuse.	Housing.	Carter.	Scatola.
3	1 D 5 411 162 D *DX 334-62*	1		Bouchon.	Stopfen.	Plug.	Tapón.	Tappo.
4	1 D 5 411 161 T *DX 442-1*	1	⌀ 22.	Guide poussoir.	Dämpfungsstössel.	Plunger guide.	Guía empujador.	Guida premicremagliera.
5	1 D 5 411 166 X *DS 442-2*	1	⌀ ext. 16,5.	Ressort.	Feder.	Spring.	Muelle.	Molla.
6	1 D 5 411 167 H *DS 442-3*	1	⌀ ext. 24 × 150 - ⌀ int. 9 × 125.	Écrou.	Mutter.	Nut.	Tuerca.	Dado.
7	D 442-4	1	L 435 - ⌀ 14 × 150.	Crémaillère.	Zahnstange.	Rack.	Cremallera.	Cremagliera.
8	DS 442-8	1	⌀ 12 × 150.	Rotule (sans trou de goupille).	Bolzen (ohne Splintloch).	Ball pin (without hole).	Rotula (sin orificio de grupilla).	Rotula (senza foro per coppiglia).
9	D 442-20	2	⌀ int. 40.	Gaine caoutchouc.	Dichtstulpen.	Rubber sheath.	Funda caucho.	Parapolvere di gomma.
10	1 D 5 411 095 A *D 442-21*	1	H 12 × 125.	Écrou de pignon.	Mutter f. Ritzel.	Pinion nut.	Tuerca de piñón.	Dado per pignone.
11	D 442-52	2	⌀ 30 × 100.	Bouchon.	Stopfen.	Cap.	Tapón.	Tappo.
12	D 442-58	1	⌀ 30 × 100.	Écrou.	Mutter.	Nut.	Tuerca.	Dado.
13	D 442-59	1	⌀ 40 × 100.	Contre-écrou.	Kontermutter.	Lock nut.	Contra tuerca.	Controdado.
14	1 D 5 411 158 K *D 442-60*	1	16,5 × 28,5 × 9.	Rondelle caoutchouc.	Gummidichtung.	Rubber washer.	Arandela caucho.	Rondella di gomma.
15	1 D 5 411 160 G *D 442-68*	1	⌀ 14,2.	Arrêtoir.	Sicherheitsblech.	Lock washer.	Freno.	Arresto.
16	1 D 5 411 157 Z *DX 442-76*	1	16,5 × 23 × 28 × 5.	Dé de guidage.	Führungsstück.	Guide block.	Dedo guía.	Piastrina di guida.
17	D 442-79	1	L 145 - 1 ⌀ 18.	Cache-mobile sup.	Ob. Schutzrohrhälfte.	Upper slide.	Chapa movil superior.	Copricremagliera mobile super.

3-442/2

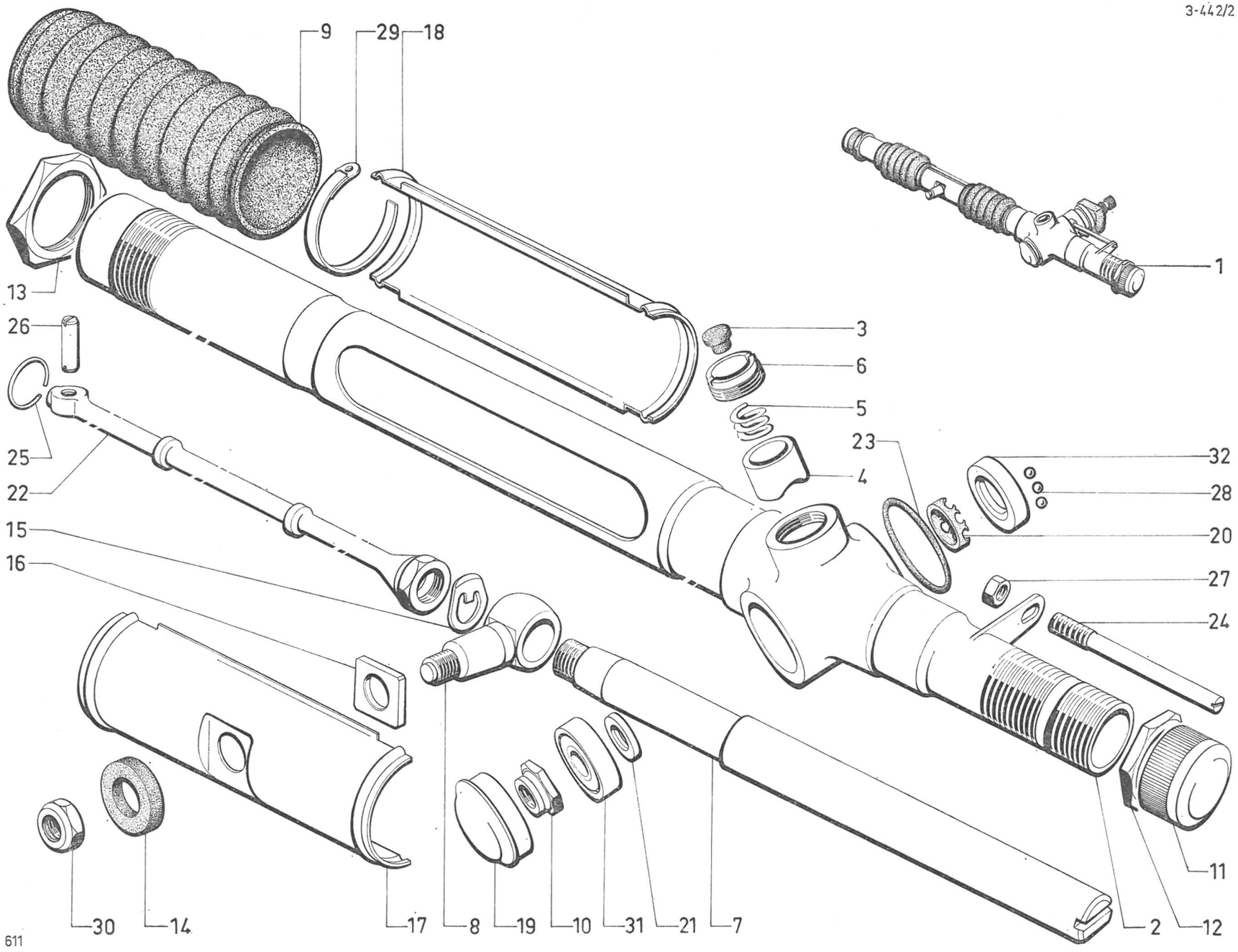
9
29
18
1
13
26
3
6
5
25
22
4
23
32
28
15
16
20
27
24
11
30
14
17
8
19
10
31
21
7
2
12
611

3-442/2

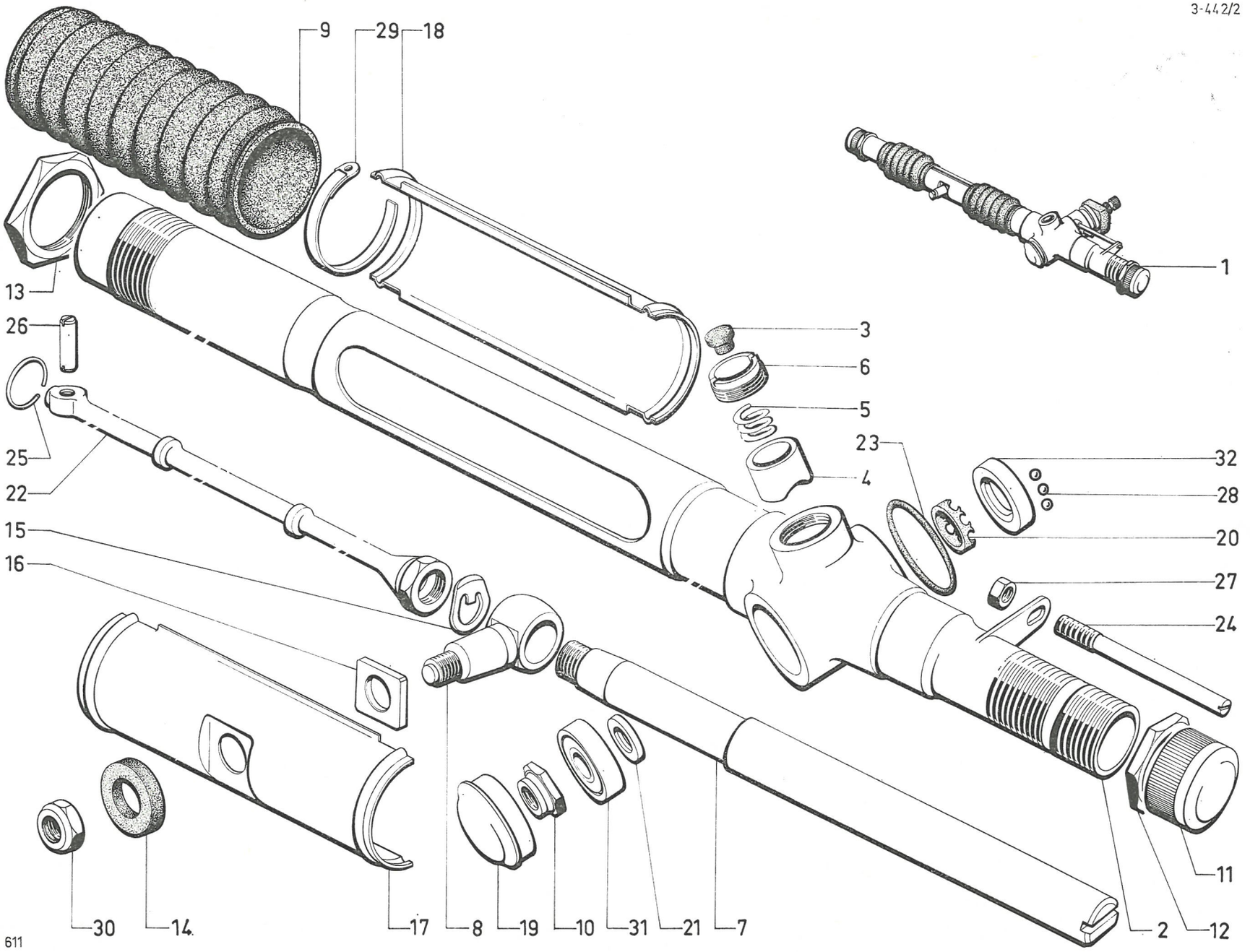
9
29
18
1
13
26
3
6
5
25
22
23
4
32
28
15
16
20
27
24
11
30
14
17
8
19
10
31
21
7
2
12
611

I	NUMÉROS	K		Crémaillère de direction assistée *(Suite)*	Zahnstange für Servolenkung *(Forts.)*	Rack for power steering *(Cont.)*	Cremallera de dirección (asistida) *(Cont.)*	Cremagliera dello sterzo (assistito) *(Cont.)*
18	D 442-79 A	1	L 145.	Cache-mobile inf.	Unt. Schutzrohrhälfte.	Lower slide.	Chapa movil inferior.	Copricremagliera mobile infer.
19	D 442-93	1	⌀ 34,05.	Bouchon tôle.	Verschlussblech.	Cap, sheet metal.	Tapón (chapa).	Tappo di lamiera.
20	DS 442-103	1		Cage nylon.	Nylon-Kugelkäfig.	Nylon cage.	Caja nylon.	Gabbia di nylon.
21		?	12 × 18.	Rondelle de réglage :	Einstellscheibe :	Adjusting washer:	Arandela de reglaje :	Rondella di regolazione :

NUMÉROS	K		NUMÉROS	K		NUMÉROS	K		NUMÉROS	K	
DS 442-300	?	e 3,35 - 3,37.	DS 442-317	?	e 3,69 - 3,71.	DS 442-334	?	e 4,03 - 4,05.	DS 442-351	?	e 4,37 - 4,39.
DS 442-301		– 3,37 - 3,39.	DS 442-318		– 3,71 - 3,73.	DS 442-335		– 4,05 - 4,07.	DS 442-352		– 4,39 - 4,41.
DS 442-302		– 3,39 - 3,41.	DS 442-319		– 3,73 - 3,75.	DS 442-336		– 4,07 - 4,09.	DS 442-353		– 4,41 - 4,43.
DS 442-303		– 3,41 - 3,43.	DS 442-320		– 3,75 - 3,77.	DS 442-337		– 4,09 - 4,11.	DS 442-354		– 4,43 - 4,45.
DS 442-304		– 3,43 - 3,45.	DS 442-321		– 3,77 - 3,79.	DS 442-338		– 4,11 - 4,13.	DS 442-355		– 4,45 - 4,47.
DS 442-305		– 3,45 - 3,47.	DS 442-322		– 3,79 - 3,81.	DS 442-339		– 4,13 - 4,15.	DS 442-356		– 4,47 - 4,49.
DS 442-306		– 3,47 - 3,49.	DS 442-323		– 3,81 - 3,83.	DS 442-340		– 4,15 - 4,17.	DS 442-357		– 4,49 - 4,51.
DS 442-307		– 3,49 - 3,51.	DS 442-324		– 3,83 - 3,85.	DS 442-341		– 4,17 - 4,19.	DS 442-358		– 4,51 - 4,53.
DS 442-308		– 3,51 - 3,53.	DS 442-325		– 3,85 - 3,87.	DS 442-342		– 4,19 - 4,21.	DS 442-359		– 4,53 - 4,55.
DS 442-309		– 3,53 - 3,55.	DS 442-326		– 3,87 - 3,89.	DS 442-343		– 4,21 - 4,23.	DS 442-360		– 4,55 - 4,57.
DS 442-310		– 3,55 - 3,57.	DS 442-327		– 3,89 - 3,91.	DS 442-344		– 4,23 - 4,25.	DS 442-361		– 4,57 - 4,59.
DS 442-311		– 3,57 - 3,59.	DS 442-328		– 3,91 - 3,93.	DS 442-345		– 4,25 - 4,27.	DS 443-262		– 4,59 - 4,61.
DS 442-312		– 3,59 - 3,61.	DS 442-329		– 3,93 - 3,95.	DS 442-346		– 4,27 - 4,29.	DS 442-363		– 4,61 - 4,63.
DS 442-313		– 3,61 - 3,63.	DS 442-330		– 3,95 - 3,97.	DS 442-347		– 4,29 - 4,31.	DS 442-364		– 4,63 - 4,65.
DS 442-314		– 3,63 - 3,65.	DS 442-331		– 3,97 - 3,99.	DS 442-348		– 4,31 - 4,33.			
DS 442-315		– 3,65 - 3,67.	DS 442-332		– 3,99 - 4,01.	DS 442-349		– 4,33 - 4,35.			
DS 442-316		– 3,67 - 3,69.	DS 442-333		– 4,01 - 4,03.	DS 442-350		– 4,35 - 4,37.			

22	DX 444-6	1	⌀ 14 × 150 - L 460.	Tige de commande	Kolbenstange.	Control rod.	Varilla de mando.	Asta del comando.
23	D 444-13	1	37 × 47,6 × 5,3.	Joint caoutchouc.	Gummidichtung.	Rubber seal.	Junta caucho.	Guarnizione di gomma.
24	D 444-80	1	⌀ 7 × 100 - L 105,5.	Tige d'arrêt de raccord.	Haltestift f. Lenkkopf.	Stop rod for union.	Varilla de freno de racord.	Asta d'arresto del raccordo.
25	DX 444-98	1	⌀ int. 19,5.	Segment d'arrêt.	Haltespange.	Locking ring.	Segmento freno.	Segmento d'arresto.
26	DX 444-97	1		Axe d'attelage.	Achse f. Kolbenstange.	Connecting pin.	Eje.	Perno d'attaco.

I	NUMÉROS	K		Crémaillère de direction assistée *(Suite)*	Zahnstange für Servolenkung *(Forts.)*	Rack for power steering *(Cont.)*	Cremallera de dirección (asistida) *(Cont.)*	Cremagliera dello sterzo (assistido) *(Cont.)*
27	ZD 9524 100 U	1	H 7 × 100.	Écrou.	Mutter.	Nut.	Tuerca.	Dado.
28	ZD 9270 700 U	10	⌀ 6.	Bille.	Kugel.	Ball.	Bola.	Sfera.
29	ZC 9614 000 U	4	L 474.	Collier.	Schlauchband.	Collar.	Collar.	Fascetta.
30	ZC 9615 750 U	1	H 12 × 150 - h 9,3 - « Nylstop ».	Écrou.	Mutter.	Nut.	Tuerca.	Dado.
31	ZC 9620 067 U	1	12 × 32 × 10.	Roulement à billes.	Kugellager.	Ball bearing.	Rodamiento de bolas.	Cuscinetto a sfere.
32	ZC 9620 121 U	1	29 × 35 × 7,5.	Bague de roulement.	Aussenring f. Kugellager.	Ball race.	Anillo de rodamiento.	Anello per cuscinetto.
	ZC 9000 747 U	1		Pochette de joints pour commande de crémaillère	Beutel m. Dichtungen für Zahnstangenbetätigung.	Packet of joints for rack control.	Paquete de juntas para mando de cremallera.	Bustina di guarnizioni per comando cremagliera.
			D à D	**Pièces spéciales**	**Spezialteile**	**Special parts**	**Piezas especiales**	**Pezzi speciali**
2	D 442-010 A	1		Carter (sans butée fixe de braquage).	Gehäuse (ohne festen Anschlag f. Radeinschlag).	Housing without stop.	Carter sin tope.	Scatola senza arresto.
1	9 D 5 409 729 C	1		Boîtier complet.	Lenkgehäuse, komplett.	Steering box, compl.	Caja completa.	Scatola completa.
7	D 442-6	1		Crémaillère.	Zahnstange.	Rack.	Cremallera.	Cremagliera.
24	DS 444-58	1	⌀ 7 × 100 - L 103.	Tige d'arrêt de raccord.	Haltestift f. Anschluss.	Stop rod f. union.	Varilla de freno.	Asta d'arresto.
			Ⓢ	**Pièce spéciale**	**Spezialteil**	**Special part**	**Pieza especial**	**Pezzo speciale**
1	9 D 5 402 181 J	1		Boîtier complet (faisceau revêtu rilsan).	Komplettes Gehäuse (Rohrbündel mit Rilsan-Belag).	Complete box (pipe assy coated with rilsan).	Caja completa (haz de tubos revestito de rilsan).	Scatola completa (fascio idraulico revestito con rilsan).

3-442/2

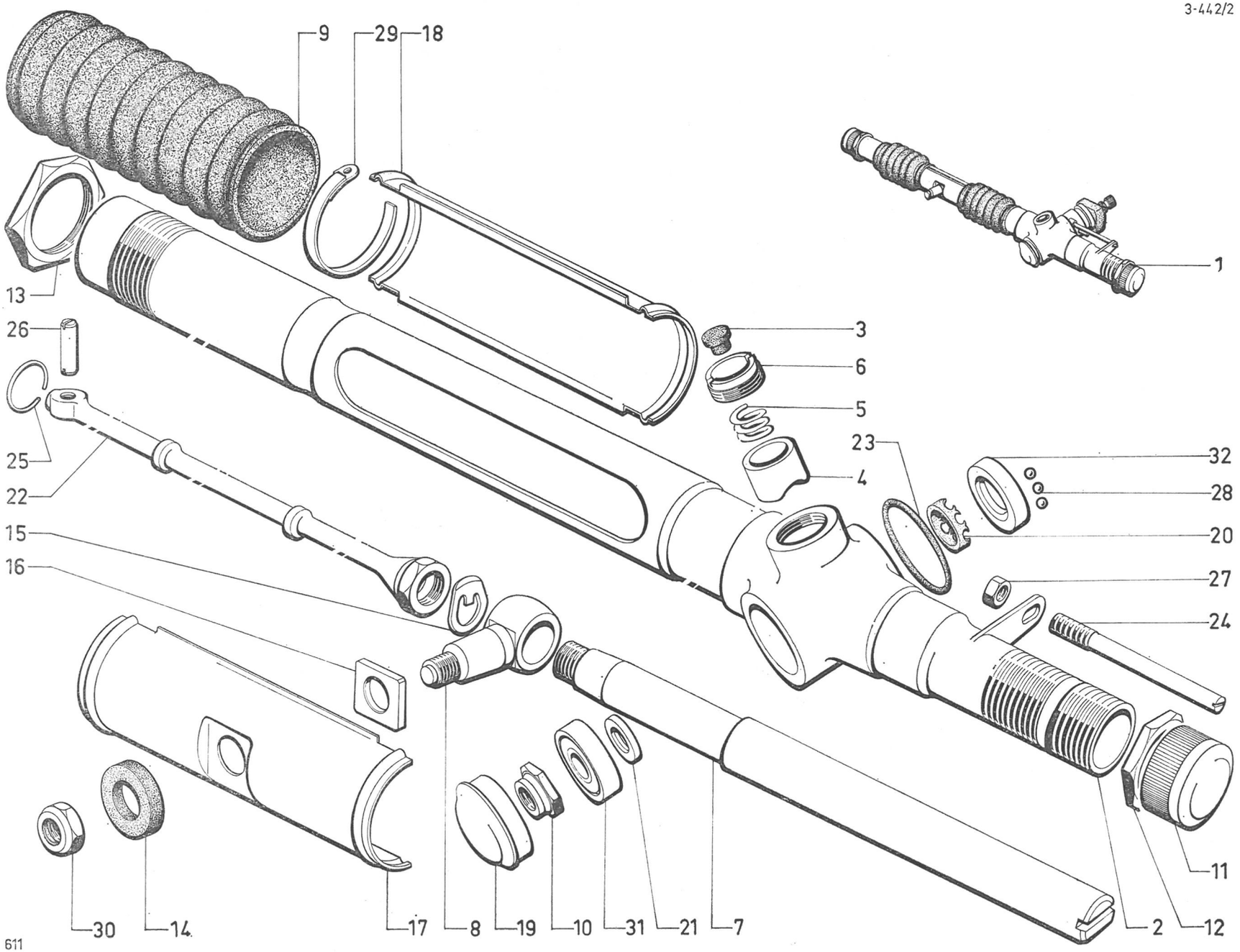
9
29
18
1
13
3
26
6
5
23
32
4
28
25
22
20
15
16
27
24
11
30
14
17
8
19
10
31
21
7
2
12
611

3-443/1

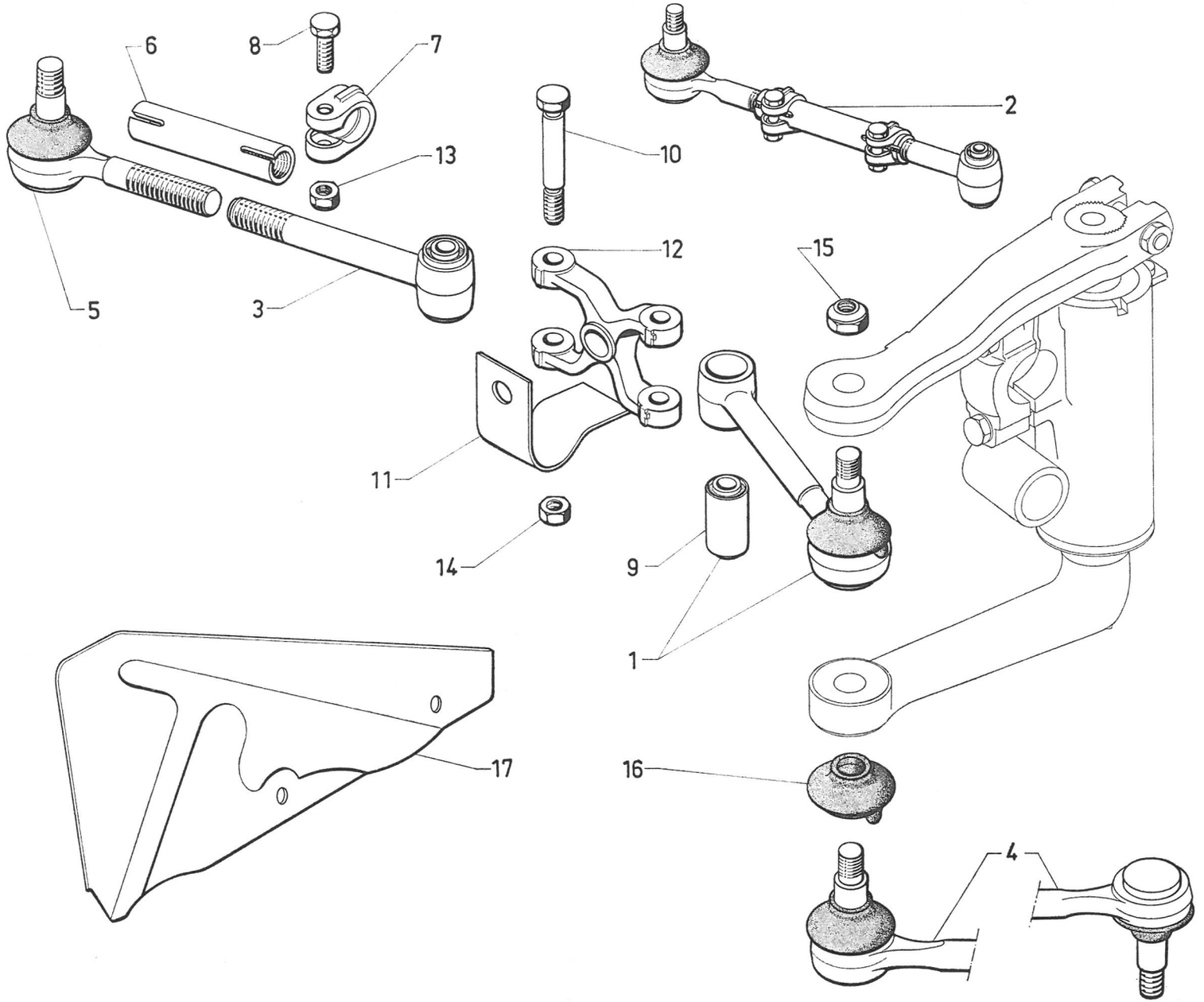

I	NUMÉROS	K		Barres de direction	Spurstangen	Steering rods	Barras de dirección	Barre dello sterzo
				Barre :	Spurstange :	Rod:	Barra :	Barra :
1	DX 443-01 A	1	G.	–	–	–	–	–
2	DX 443-011 A	1	D.	– complète.	– komplett.	– complete.	– completa.	– completa.
3	D 443-01 A	1	D.	– nue.	– ohne Ausrüstung.	– only.	– desnuda.	– nuda.
4	9 D 5 409 796 F	1	G.	– d'accouplement.	– zur Verbindung.	– for linking.	– de acoplamiento.	– di accoppiamento.
	9 D 5 409 797 S	1	D.	–	–	–	–	–
5	1 D 5 411 820 F *DX 443-04 A*	1	D.	Embout avec rotule.	Endstück m. Kugelzapfen.	End piece with ball pin.	Terminal con rotula.	Terminale con rotula.
6	1 D 5 411 821 S *DS 443-10*	1	⌀ 14 × 125.	Manchon réglable.	Einstellhülse.	Sleeve, adjustable.	Terminal de reglaje.	Manicotto regolabile.
7	1 D 5 411 822 C *D 443-70*	2	⌀ int. 17,7.	Collier.	Spannschelle.	Clamp.	Collar.	Collare.
8	ZD 9346 100 U	2	TH 7 × 32.	Vis.	Schraube.	Screw.	Tornillo.	Vite.
9	1 D 5 411 823 N *D 443-7*	2	10 × 22 × 33.	Palier élastique.	Silentblock.	Flexible bush.	Palier elastico.	Supporto elastico.
10	1 D 5 411 824 Z *DM 443-96 A*	2		Axe.	Bolzen.	Bolt.	Eje.	Perno.
11	DX 442-120	1	e 2,2.	Ressort de rotule.	Feder f. Mittelbolzen.	Ball pin spring.	Muelle de rotula.	Molla per rotula.
12	1 D 5 411 159 W *DS 443-73*	1	e 17.	Jumelle.	Gabel.	Schackle.	Gemelo.	Biscottino.
13	ZD 9524 100 U	2	H 7 × 100.	Écrou.	Mutter.	Nut.	Tuerca.	Dado.
14	ZD 9530 400 U	2	H 9 × 125 - h 8,9 - « Nylstop ».	Écrou.	Mutter.	Nut.	Tuerca.	Dado.
15	ZD 9533 300 U	6	H 12 × 125 - h 11,8 - « Nylstop ».	Écrou.	Mutter.	Nut.	Tuerca.	Dado.
16	1 D 5 411 815 B *DX 443-94 A*	4	⌀ int. 13 × 40.	Gaine.	Dichtstulpen.	Dust cover.	Funda.	Guaina.
17		1		Écran :	Abdeckblech :	Screen:	Pantalla :	Schermo :
	DX 443-12		G - 2 ⌀ 8,5 - entr. 132.	–	–	–	–	–
	DX 443-12 A		D - 2 ⌀ 8,5 - entr. 132.	–	–	–	–	–
			bvm - D à D	**Pièce spéciale**	**Spezialteil**	**Special part**	**Pieza especial**	**Pezzo speciale**
17	DV 443-14	1	G.	Écran.	Abdeckblech.	Screen.	Pantalla.	Schermo.

I	NUMÉROS	K		Relais de direction	Zwischenlagerungen für Lenkung	Steering relays	Relé de dirección	Rinvio dello sterzo
1			⌀ int. 46.	Boîtier de relais:	Gehäuse für Zwischenlagerung :	Relay housing:	Caja de relé :	Scatola di rinvio :
	DX 443-05	2		– nu.	– ohne Ausrüstung.	– only.	– desnuda.	– nuda.
				– complet.	– komplett.	– complete.	– completa.	– completa.
	9 D 5 409 800 Z	1	G - **dna.**	–	–	–	–	–
	9 D 5 409 806 P	1	G - **da.**	–	–	–	–	–
	9 D 5 409 801 K	1	D - **dna.**	–	–	–	–	–
	9 D 5 409 802 W	1	D - **dna.**	– (phares directionnels).	– (bei lenkungsbetätigten Scheinwerfern).	– (directional H lamps).	– (faros direccionales).	– (faro direzionale).
	9 D 5 409 807 A	1	D - **da.**	–	–	–	–	–
	9 D 5 409 724 Y	1	D - **da.**	– (phares directionnels).	– (bei lenkungsbetätigten Scheinwerfern).	– (directional H lamps).	– (faros direccionales).	– (faro direzionale).
2		2		Levier inférieur :	Unterer Hebel :	Lower lever:	Leva inferior :	Leva inferiore :
	9 D 5 409 794 J		**dna.**	– repère : 1 gorge largeur 10.	– Mark. : 1 Nut, 10 mm breit.	– 1 groove, width 10.	– marca : 1 ranura, *l* 10.	– 1 gola, *l* 10.
	9 D 5 409 795 V		**da.**	–	–	–	–	–
3		1		Levier supérieur :	Oberer Hebel :	Upper lever:	Leva superior :	Leva superiore :
	D 443-9		G - entr. 130 - **da.**	–	–	–	–	–
	D 443-9 A	1	D - entr. 130 - **da.**	–	–	–	–	–
	DM 443-9 A	1	G - 1 ⌀ 7 × 100 - **dna.**	–	–	–	–	–
	DM 443-15	1	D - **dna.**	–	–	–	–	–
4	DS 443-88	2	L 122.	Axe inf.	Unterer Bolzen.	Lower spindle.	Eje inferior.	Perno infer.
5	DX 443-83	2	2 ⌀ 7 - h 14,5.	Chapeau.	Deckel.	Cap.	Sombrerete.	Coperchio.
6	1 D 5 411 828 T *DX 443-67*	2	⌀ 48 × 150.	Écrou.	Ringmutter.	Relay nut.	Tuerca.	Dado.
7	ZC 9619 050 U	2	45 × 35,5 × 2,5.	Rondelle élastique.	Federscheibe.	Flexible washer.	Arandela elastica.	Rondella elastica.
8	ZC 9620 264 U	2	⌀ int. 25,5.	Bague de roulement sup.	Ring f. ob. Kugellager.	Upper bearing race.	Anillo de rodamiento superior.	Anello per cuscinetto super.
9	ZD 9410 300 U	56	⌀ 7,144.	Bille.	Kugel.	Ball.	Bola.	Sfera.
10	ZC 9612 608 U	2	32 × 46 × 7.	Bague d'étanchéité, sup.	Ring f. ob. Abdichtung.	Sealing bush, upper.	Anillo estanqueidad superior.	Anello di tenuta super.

3·443/2

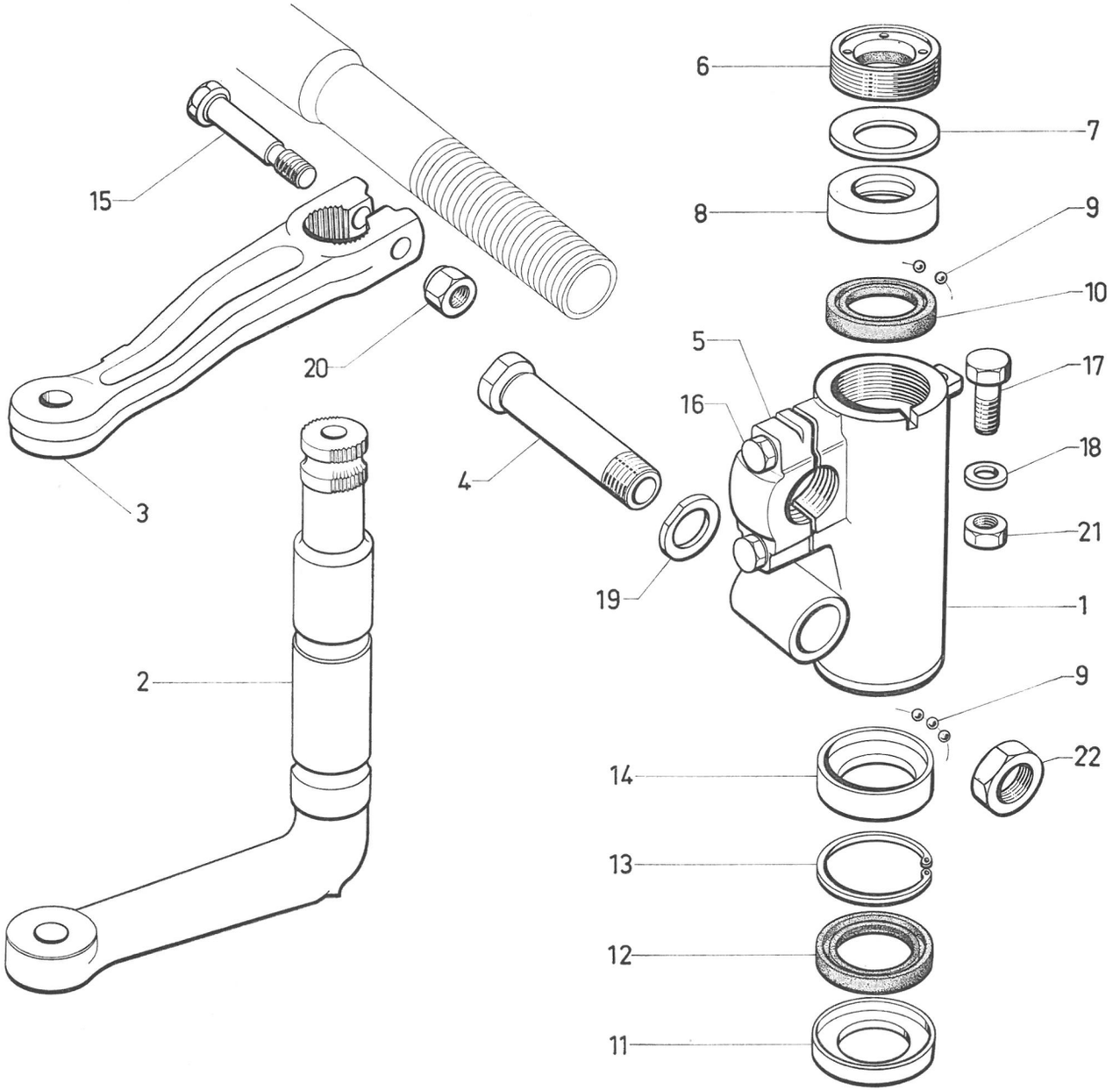

3-443/2

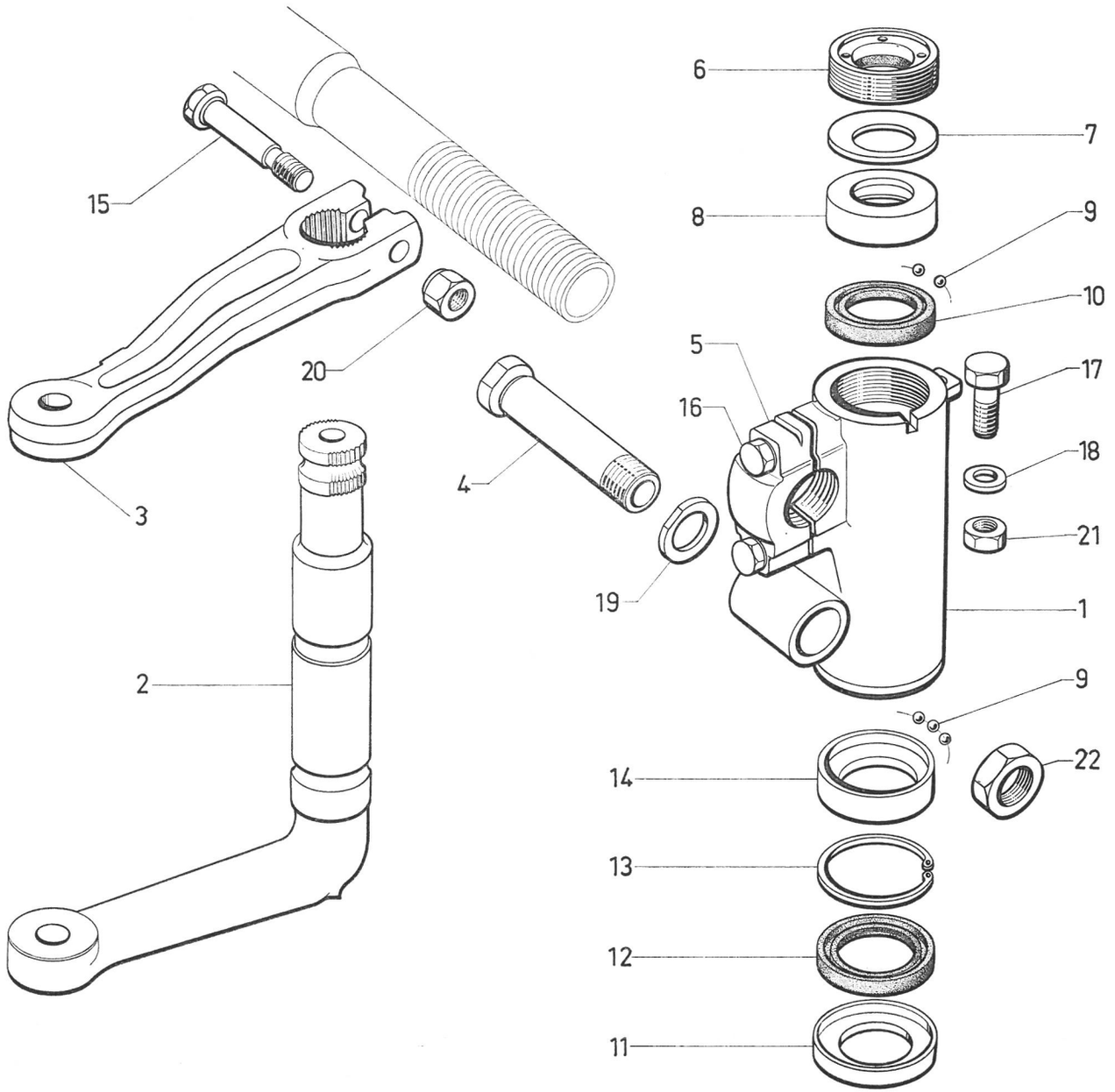

I	NUMÉROS	K		Relais de direction *(Suite)*	Zwischenlagerungen für Lenkung *(Forts.)*	Steering relays *(Cont.)*	Relé de dirección *(Cont.)*	Rinvio dello sterzo *(Cont.)*
11	1 D 5 411 829 D *DX 443-57*	2	⌀ int. 53,5 × 33.	Coupelle.	Teller.	Cup.	Copela.	Scodellino.
12	ZC 9612 641 U	2	32 × 46 × 7.	Bague d'étanchéité, inf.	Ring f. unt. Abdichtung.	Sealing bush, lower.	Anillo estanqueidad inferior.	Anello di tenuta infer.
13	ZC 9620 540 U	2	⌀ 46 - e 1,75.	Circlip.	Seegerring.	Circlip.	Clip.	Arresto elastico.
14	ZC 9620 260 U	2	⌀ int. 33,78.	Bague de roulement inf.	Ring f. unt. Kugellager.	Lower bearing race.	Anillo de rodamiento inferior.	Anello per cuscinetto infer.
15	0 D 5 411 830 P *DX 443-74*		TH 9 × 125 - L 53,5.	Vis de levier.	Schraube f. Hebel.	Lever screw.	Tornillo de leva.	Vite per leva.
16	ZD 9346 100 U	4	TH 7 × 32.	Vis.	Schraube.	Screw.	Tornillo.	Vite.
17	ZD 9345 900 W	2	TH 7 × 35.	Vis.	Schraube.	Screw.	Tornillo.	Vite.
18		?	7,5 × 14.	Rondelle :	Einstellscheibe :	Washer:	Arandela :	Rondella :
	D 443-89		e 2.	–	–	–	–	–
	D 443-89 A		– 3.	–	–	–	–	–
19	DS 443-71	2	22 × 43 × 6.	Rondelle.	Scheibe.	Washer.	Arandela.	Rondella.
20	ZC 9615 081 W	2	H 9 × 125 - h 9.	Écrou.	Mutter.	Nut.	Tuerca.	Dado.
21	ZD 9524 100 U	2	H 7 × 100.	Écrou.	Mutter.	Nut.	Tuerca.	Dado.
22	D 443-87	2	H 20 × 150.	Écrou.	Mutter.	Nut.	Tuerca.	Dado.
			D à D	**Pièces spéciales**	**Spezialteile**	**Special parts**	**Piezas especiales**	**Pezzi speciali**
1		1		Boîtier de relais complet :	Komplettes Gehäuse für Zwischenlagerung :	Relay housing, complete:	Caja de relé completa :	Scatola di rinvio completa :
	9 D 5 409 803 G		G - **dna.**	–	–	–	–	–
	9 D 5 409 804 T		D - **dna.**	–	–	–	–	–
	9 D 5 409 805 D		D - **dna.**	– (phares directionnels).	– (bei lenkungsbetätigten Scheinwerfern).	– (directional headlamps).	– (faros direccionales).	– (fari direzionali).
3		1		Levier supérieur :	Unterer Hebel :	Lower lever:	Leva inferior :	Leva inferiore :
	DM 443-9 B		G - **dna.**	–	–	–	–	–
	DM 443-15 A		D - 1 ⌀ 7 × 100 - **dna.**	–	–	–	–	–

I	NUMÉROS	K		Pignon de direction assistée	Ritzel für Servolenkung	Power steering pinion	Piñón de dirección asistida	Pignone per sterzo assistito
1	9 D 5 409 733 W	1		Pignon complet.	Zahnstangenritzel, kompl.	Pinion.	Piñón completo.	Pignone completo.
2	D 442-91	1	⌀ 20 × 125.	Embout sphérique.	Endstück, kugelförmig.	Spherical end piece.	Terminal esferico.	Terminale sferico.
3	DS 444-02 A	2	L 18,5.	Bouchon de dash-pot, avec ressort et rondelle.	Stopfen f. Steuergehäuse mit Feder u. Anschlagring.	Cap for dashpot with spring and washer.	Tapón de dash-pot con muelle y arandela.	Tappo per dash-pot con molla e rondella.
4	D 444-9	1		Fourche.	Verbindungsgabel.	Fork.	Horquilla.	Forcella.
5	DS 444-12	1		Gaine caoutchouc.	Gummihülle.	Rubber sheath.	Funda caucho.	Parapolvere a soffietto.
6	DS 444-62	2	H 7 × 100.	Écrou de réglage.	Einstellmutter.	Adjusting nut.	Tuerca de reglaje.	Dado di regolazione.
7	D 444-76	1		Raccord orientable, nu.	Lenkkopf, o. Ausrüstung.	Rotating union, only.	Racor orientable desnudo.	Raccordo girevole nudo.
8	1 D 5 429 970 N *DS 444-73*	2	2 ⌀ 7,6 - 2 ⌀ entr. 16.	Plaquette.	Dichtungsplakette.	Seal plate.	Plaqueta.	Placchetta.
9	ZD 9503 300 U	1	24,5 × 29,9 × 2,7.	Joint torique.	Dichtring.	Seal ring.	Junta torica.	Gommino.
10	DS 444-89	2	⌀ 7 × 100 - L 18,5.	Vis de réglage.	Einstellschraube.	Adjusting screw.	Tornillo de reglaje.	Vite per regolazione.
11	DXN 444-90	2	8,8 × 11,5 × 9.	Bague caoutchouc.	Gummihülse.	Rubber bush.	Anillo caucho.	Anello di gomma.
12	1 D 5 416 870 X *D 444-91*	2	2,5 × 14,75.	Aiguille de commande.	Stift f. Schieber.	Control needle.	Aguja de mando.	Spina del comando.
13	DX 444-92	2	22 × 3,5.	Joint.	Dichtung.	Cap.	Junta.	Guarnizione.
14	DX 444-233 A	4	23,7 × 25 × 2,9 - « Teflon ».	Joint.	Dichtung.	Gasket.	Junta.	Guarnizione.
15	1 D 5 411 351 H *DXN 444-111*	4	25 × 29 × 2,5.	Joint caoutchouc.	Gummidichtung.	Rubber joint.	Junta caucho.	Guarnizione di gomma.
16	ZD 9231 900 U	4	H 5 × 75.	Écrou.	Mutter.	Nut.	Tuerca.	Dado.
17	ZD 9481 800 U	4	4,2 × 8 × 1,9.	Joint torique.	Dichtring.	Sealing ring.	Junta torica.	Gommino.
18	ZC 9614 000 U	1	L 474.	Collier.	Schlauchband.	Collar.	Collar.	Fascetta.
	ZC 9000 748 U	1		Pochette de joints pour pignon de crémaillère.	Beutel m. Dichtungen für Zahnstangenritzel.	Packet of joints for rack pinion.	Paquete de juntas para piñón de cremallera.	Bustina di guarnizioni per pignone della cremagliera.
			D à D	**Pièces spéciales**	**Spezialteile**	**Special parts**	**Piezas especiales**	**Pezzi speciali**
1	9 D 5 409 734 G	1		Pignon complet.	Zahnritzel kompl.	Pinion, complete.	Piñón completo.	Pignone completo.
7	D 444-69	1		Raccord orientable, nu.	Lenkkopf, o. Ausrüstung.	Rotating union, only.	Racor orientable desnudo.	Raccordo girevole nudo.

3-444/1

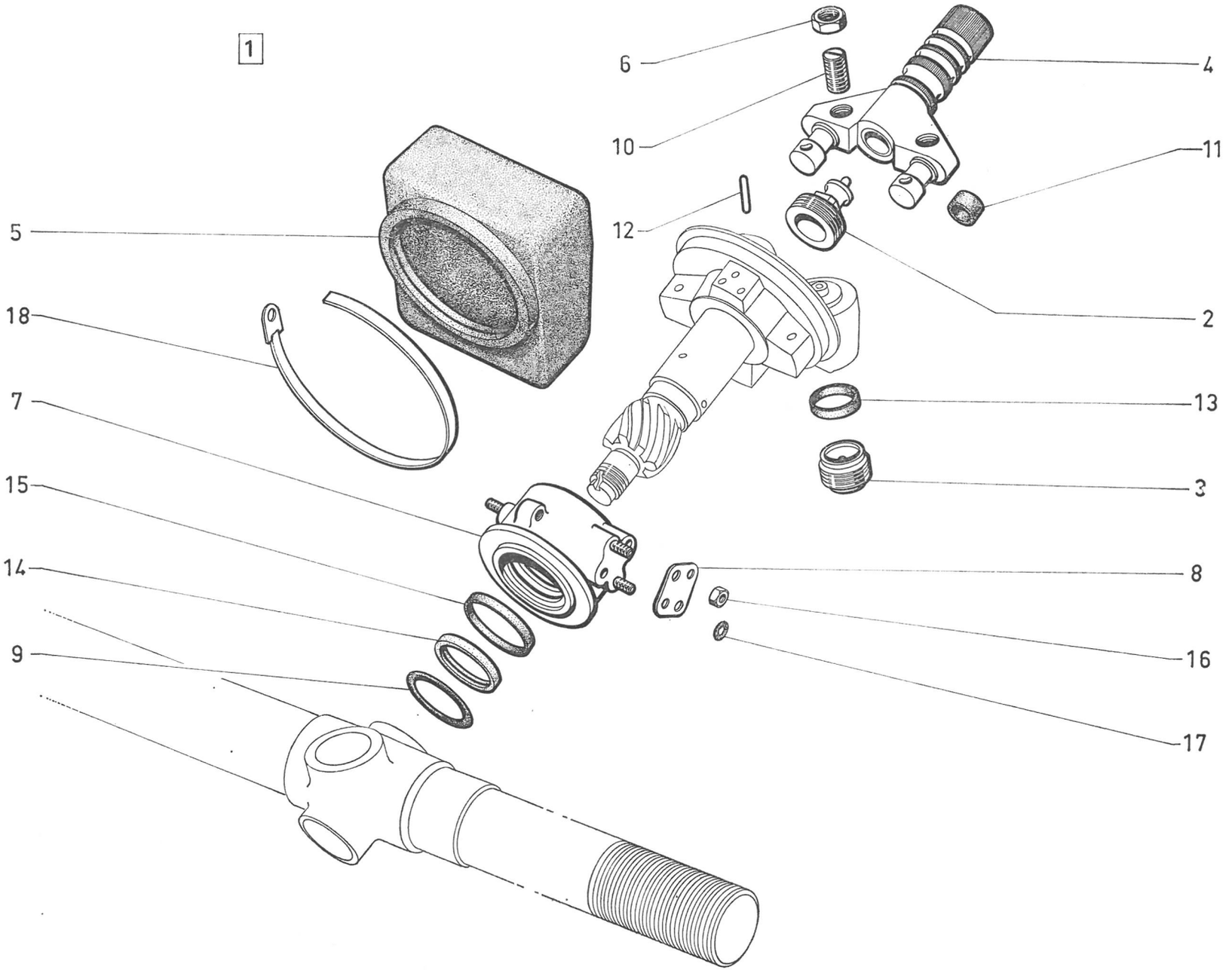

611

3-444/2

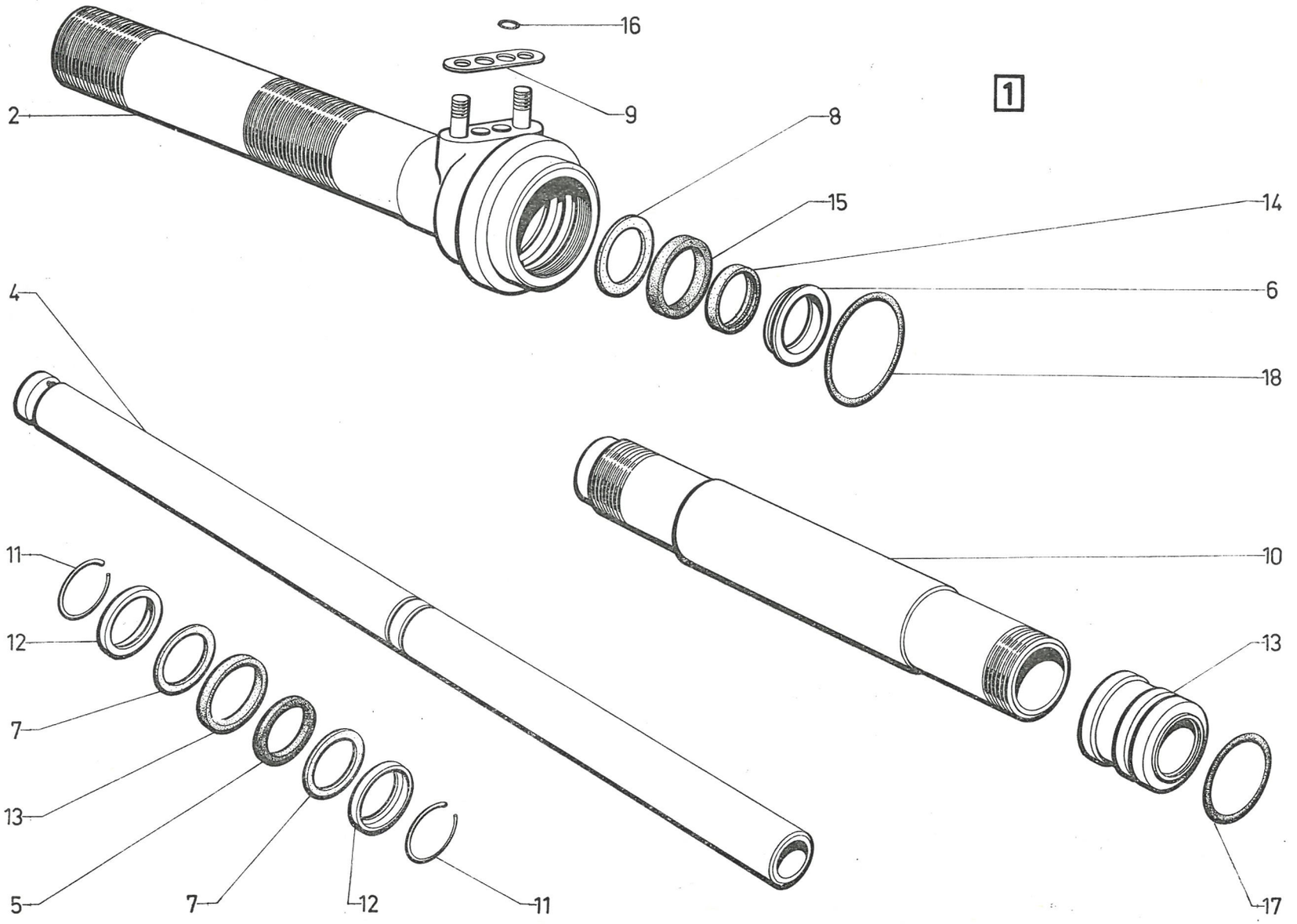

611

I	NUMÉROS	K		Commande de direction assistée	Betätigung für Servolenkung	Power steering control	Mando de dirección asitida	Comando per sterzo assistito
1	9 D 5 409 736 D	1		Commande de crémaillère avec embouts et piston ⌀ 19.	Betätig. f. Zahnstange mit Endstücken u. Kolben ⌀ 19.	Control unit for rack with end pieces and piston ⌀ 19.	Mando de cremallera con terminal y piston ⌀ 19.	Comando della cremagliera con terminale e pistone ⌀ 19.
2	DX 442-57	1	D - L 233.	Embout bagué.	Endstück, ausgebüchst.	End piece, bushed.	Terminal de anillo.	Terminale imboccolato.
3	DX 444-2	1	G - ⌀ int. 19.	Embout bagué.	Endstück, ausgebüchst.	End piece, bushed.	Terminal de anillo.	
4	DX 444-4	1	⌀ ext. 19.	Piston de crémaillère.	Zahnstangenkolben.	Rack piston.	Pistón de cremallera.	Pistone della cremagliera.
5	DXN 444-64 A	1	18,5 × 24 × 2,2.	Joint caoutchouc.	Gummidichtung.	Rubber seal.	Junta caucho.	Guarnizione di gomma.
6				Entretoise d'embout :	Abstandshülse f. Endstück :	Distance piece:	Separador de terminal :	Distanziale per terminale :
	DX 444-71	1	D - 19,2 × 29,5 × 4,5.	–	–	–	–	–
	DX 444-71 A	1	G - 19,2 × 28,7 × 5,5.	–	–	–	–	–
7	DX 444-72	2	19 × 25,3 × 1 - Rilsan.	Rondelle de piston.	Scheibe für Kolben.	Piston washer.	Arandela de piston.	Rondella per pistone.
8	DX 444-78	2	19 × 26,6 × 0,3 - Rilsan.	Rondelle.	Scheibe.	Washer.	Arandela.	Rondella.
9	DS 444-85	1	2 ⌀ 7,6 - 2 ⌀ entr. 30.	Plaquette.	Dichtungsplakette.	Seal plate.	Plaqueta.	Placcheta.
10	DX 444-88	1	⌀ int. 25,4 - L 205.	Cylindre sans embouts.	Zylinder o. Endstücke.	Cylinder without end pieces.	Cilindro sin terminal.	Cilindro senza terminale.
11	DX 444-98	2		Jonc d'arrêt (fil ⌀ 1).	Sicherungsdraht (Draht- ⌀ 1).	Locking ring (wire ⌀ 1).	Junquillo de freno (hilo ⌀ 1).	Arresto elastico (filo ⌀ 1).
12		?	19 × 20,2 × 24,8. e ⌀ 19 :	Rondelle :	Scheibe :	Washer:	Arandela :	Rondella :
	DX 444-99		1,30 - 1,38.	–	–	–	–	–
	DX 444-99 A		1,38 - 1,46.	–	–	–	–	–
	DX 444-99 B		1,46 - 1,54.	–	–	–	–	–
	DX 444-99 C		1,54 - 1,62.	–	–	–	–	–
	DX 444-99 D		1,62 - 1,70.	–	–	–	–	–
	DX 444-99 E		1,70 - 1,78.	–	–	–	–	–
	DX 444-99 F		1,78 - 1,86.	–	–	–	–	–
13	DX 444-234 A	1	24,2 × 25,7 × 2,3 - « Teflon ».	Joint de piston.	Dichtung f. Kolben.	Piston joint.	Junta de piston.	Guarnizione pistone.
14	DX 444-108 A	2	18,6 × 20 × 4,4 - « Teflon ».	Joint d'embout.	Dichtung f. Endstück.	End piece joint.	Junta de terminal.	Guarnizione terminale.
15	DXN 444-110 A	2	20 × 26,6 × 4.	Joint caoutchouc.	Gummidichtung.	Rubber joint.	Junta caucho.	Guarnizione di gomma.
16	ZD 9481 800 U	2	4,2 × 8 × 1,9.	Joint torique.	Dichtring.	Sealing ring.	Junta torica.	Gommino.
17	ZD 9482 600 U	2	27,7 × 33,1 × 2,7.	Joint torique.	Dichtring.	Sealing ring.	Junta torica.	Gommino.
18	ZD 9482 700 U	1	37 × 44 × 3,5.	Joint torique.	Dichtring.	Sealing ring.	Junta torica.	Gommino.

I	NUMÉROS	K	« Simplex »	Anti-vol	Diebstahlsicherung	Anti-theft device	Anti-robo	Antifurto
1				Anti-vol complet :	Diebstahlsicherung, komplett :	Anti-theft device, compl.:	Anti-robo compl. :	Antifurto completo :
	2 D 5 412 879 S	1	bvm - BW.	– contacteur, 8 fils.	– Kontaktschloss mit 8 Kabeln :	– wsitch with 8 wires.	– contactor con 8 hilos.	– contattore, 8 fili.
	2 D 5 412 876 J	1	bvh.	– contacteur, 6 fils.	– Kontaktschloss mit 6 Kabeln.	– wsitch with 6 wires.	– contactor con 6 hilos.	– contattore, 6 fili.
2	AZ 611-73	2		Écrou à demi-corps arrachable.	Mutter m. Abreisskopf.	Nut whit snap off head.	Tuerca de cabeza arrancable.	Dado a testa tranciabile.
3	DX 611-214 A	1		Bague de verrouillage complète.	Verriegelungsring, kompl.	Locking bush, compl.	Casquillo de cierre.	Boccola di bloccaggio completa.
4	DX 611-286 A	2	L 29.	Vis.	Schraube.	Screw.	Tornillo.	Vite.
5	DX 611-247 A	1	20 × 35 × 1,5.	Rondelle de protection.	Schutzscheibe.	Protection washer.	Arandela de protección.	Rondella di protezione.
			D à D	**Pièce spéciale**	**Spezialteil**	**Special part**	**Pieza especial**	**Pezzo speciale**
1	2 D 5 412 880 C	1	bvm - BW.	Antivol complet, 8 fils.	Diebstahlsicherung, komplett mit 8 Kabeln.	Anti-theft device, complete with 8 wires.	Anti-robo completo con 8 hilos.	Antifurto completo con 8 fili.
			(USA) (CDN)	**Pièces spéciales**	**Spezialteile**	**Special parts**	**Piezas especiales**	**Pezzi speciali**
				Anti-vol complet :	Diebstahlsicherung, komplett :	Anti-theft device, complete:	Anti-robo completo :	Antifurto completo :
1	2 D 5 412 877 V	1	bvh.	– 7 fils.	– 7 Kabel.	– with 7 wires.	– con 7 hilos.	– con 7 fili.
	2 D 5 412 881 N	1	bvm - BW.	– 9 fils.	– 9 Kabel.	– with 9 wires.	– con 9 hilos.	– con 9 fili.
			(D)	**Pièces spéciales**	**Spezialteile**	**Special parts**	**Piezas especiales**	**Pezzi speciali**
1				Anti-vol complet (clés pliables) :	Diebstahlsicherung (zusammenlegbarer Schlüssel) :	Anti-theft device (folding key):	Anti-robo (llave plegable) :	Antifurto (chiave piegevole) :
	2 D 5 412 882 Z	1	bvm - BW.	– 8 fils.	– 8 Kabel.	– with 8 wires.	– con 8 hilos.	– con 8 fili.
	2 D 5 412 878 F	1	bvh.	– 6 fils.	– 6 Kabel.	– with 6 wires.	– con 6 hilos.	– con 6 fili.
			(AUS)	**Pièces spéciales**	**Spezialteile**	**Special parts**	**Piezas especiales**	**Pezzi speciali**
1				Anti-vol complet :	Diebstahlsicherung, kompl. :	Anti-theft, device complete:	Anti-robo completo :	Antifurto speciale :
	2 D 5 420 567 G	1		– 8 fils.	– 8 Kabel.	– 8 wires.	– con 8 hilos.	– con 8 fili.
	2 D 5 420 566 W	1	DX - DX (IE).	– 6 fils.	– 6 Kabel.	– 6 wires.	– con 6 hilos.	– con 6 fili.

3-611

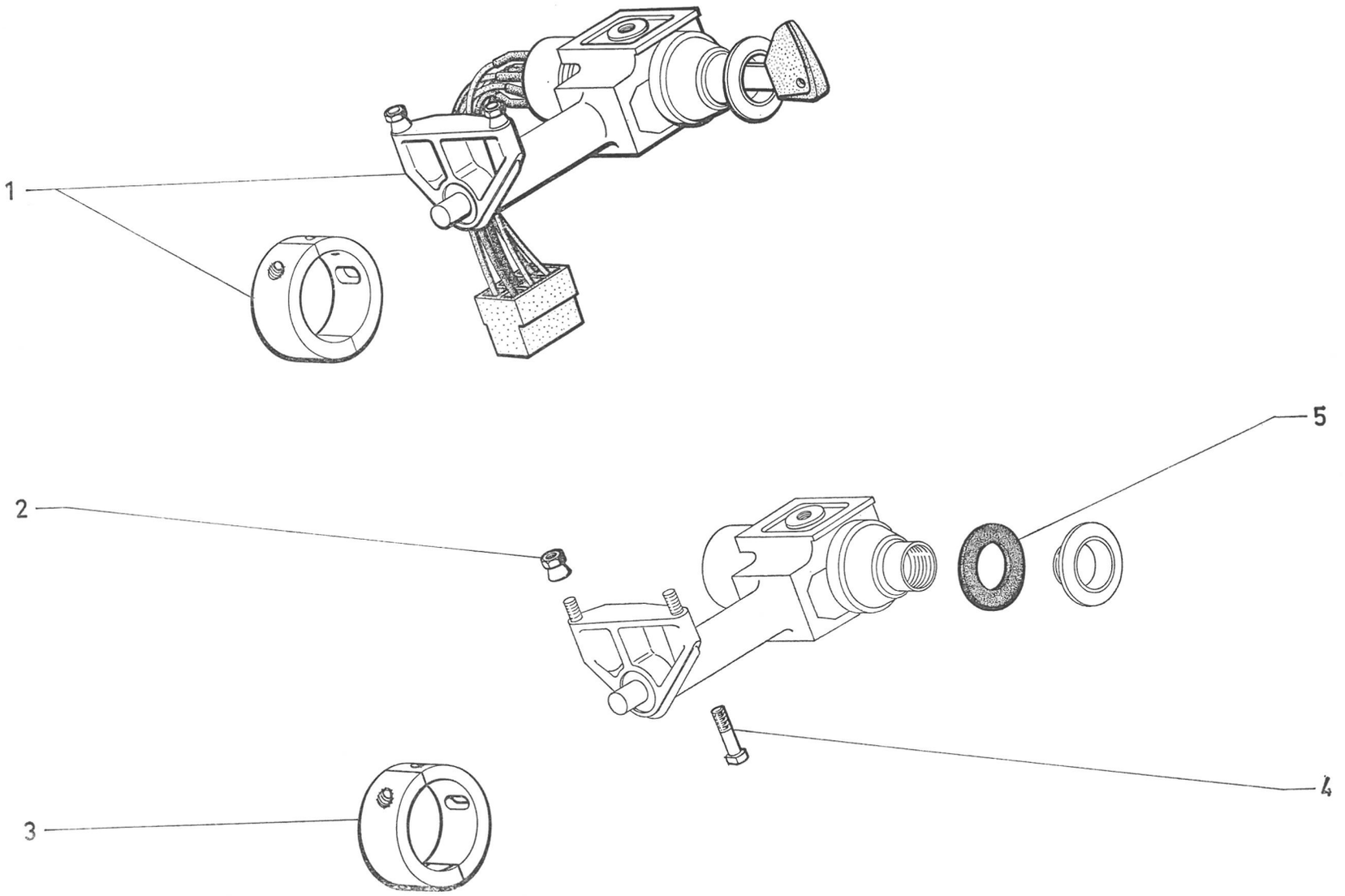

SOUS-GROUPES	DÉSIGNATION DES CHAPITRES	UNTER-GRUPPEN	BEZEICHNUNG DE KAPITEL	UNDER-GROUPS	DESCRIPTION OF CHAPTERS
4-314/1	Pédalier - D à G - **bvm**	**4-314/1**	Pedalwerk - D à G - **bvm**	**4-314/1**	Pedal gear - LHD - **bvm**
4-314/2	Pédalier - D à D - **bvm**	**4-314/2**	Pedalwerk - D à D - **bvm**	**4-314/2**	Pedal gear - RHD - **bvm**
4-371	Paliers et arbres de différentiel	**4-371**	Achsträger und Differentialwellen	**4-371**	Differential shafts and bearings
4-373	Transmissions	**4-373**	Gelenkwellen	**4-373**	Driveshafts
4-451/1	Freins avant hydrauliques	**4-451/1**	Vorderradbremsen, hydraulisch	**4-451/1**	Front hydraulic brakes
4-451/2	Freins arrière	**4-451/2**	Hinterradbremsen	**4-451/2**	Rear brakes
4-453/1	Cylindres de freins arrière	**4-453/1**	Bremszylinder, hinten	**4-453/1**	Rear brake cylinders
4-453/2	Doseur de frein - DV - DT - DP - D à G	**4-453/2**	Bremsbetätigung - DV - DT - DP - D à G	**4-453/2**	Brake control - DV - DT - DP - LHD
4-453/3	Commande de frein hydraulique - Sauf DV - DT - DP - D à G	**4-453/3**	Hydraulische Bremsbetätigung - Mit Ausnahme DV - DT - DP - D à G	**4-453/3**	Hydraulic brake control - Except DV - DT - DP - LHD
4-454/1	Freins avant mécaniques	**4-454/1**	Vorderradbremsen, mechanisch	**4-454/1**	Front mecanical brakes
4-454/2	Frein de parking	**4-454/2**	Feststellbremse	**4-454/2**	Parking brake
4-454/3	Frein à main - D à D - **bvm**	**4-454/3**	Handbremse - D à D - **bvm**	**4-454/3**	Handbrake - RHD - **bvm**
4-456	Répartiteur de freinage - Sauf DV - DT - DP - D à G	**4-456**	Bremskraftverteiler - Mit Ausnahme DV - DT - DP - D à G	**4-456**	Braking distribution unit - Except DV - DT DP - LHD

GRUPO 4

GRUPPO 4

SUBGRUPOS	DESIGNACION DE LOS CAPITULOS	SOTTOGRUPPI	DENOMINAZIONE DEI CAPITOLI
4-314/1	Soporte de pedales - D à G - **bvm**	**4-314/1**	Pedaliera - D à G - **bvm**
4-314/2	Soporte de pedales - D à D - **bvm**	**4-314/2**	Pedaliera - D à D - **bvm**
4-371	Soportes y arboles de diferencial	**4-371**	Supporti e semiassi del differenziale
4-373	Transmisiones	**4-373**	Trasmissioni
4-451/1	Frenos delanteros hidraulicos	**4-451/1**	Freni anteriori idraulici
4-451/2	Frenos traseros	**4-451/2**	Freni posteriori
4-453/1	Bombines de frenos traseros	**4-453/1**	Cilindretti freni posteriori
4-453/2	Dosificador de freno - DV - DT - DP D à G	**4-453/2**	Dosatore freno - DV - DT - DP - D à G
4-453/3	Mando de frenos hidraulicos - Excepto DV - DT - DP - D à G	**4-453/3**	Comando freni idraulici - Salvo DV - DT - DP - D à G
4-454/1	Frenos delanteros mecanicos	**4-454/1**	Freni anteriori meccanici
4-454/2	Freno de aparcamiento	**4-454/2**	Freno di parcheggio
4-454/3	Freno a mano - D à D - **bvm**	**4-454/3**	Freno a mano - D à D - **bvm**
4-456	Repartidor de freno - Excepto DV - DT - DP - D à G	**4-456**	Ripartitore di frenatura - Salvo DV - DT - DP - D à G

I	NUMÉROS	K	D à G - bvm	Pédalier	Peldalwerk	Pedal gear	Soporte de pedales	Pedaliera
				Pédalier complet :	Pedalwerk, kompl. :	Pedal gear, complete:	Soporte completo :	Pedaliera completa :
1	2 D 5 404 555 N	1	DV - DT - DP.	–	–	–	–	–
2	2 D 5 404 557 K	1	DJ - DJF - DLF.	–	–	–	–	–
3				Câble de débrayage :	Kupplungszug :	Clutch cable:	Cable de embrague :	Cavo C^{do} frizione :
	2 D 5 404 244 H	1	L 605.	–	–	–	–	–
	2 D 5 404 245 U	1	L 596,5 - (IE).	–	–	–	–	–
				Pédale baguée:	Pedal, ausgebüchst :	Pedal, bushed:	Pedal con casquillo :	Pedale imboccolato :
4	2 D 5 403 958 Z	1	DV - DT - DP.	– de frein.	– Bremspedal.	– f. brake.	– de freno.	– per freno.
5	2 D 5 403 955 S	1		– de débrayage	– Kupplungspedal.	– f. clutch.	– de embrague.	– per frizione.
				Garniture :	Garnituren :	Linings:	Guarniciónes :	Guarnizioni :
6	2 D 5 404 246 E	1		– d'étanchéité.	– zur Abdichtung.	– sealing.	– de estanqueidad.	– di tenuta.
7	1 D 5 428 365 T *DM 453-97*	2		– de pédales.	– f. Pedale.	– f. pedal pads.	– de pedales.	– per pedali.
8				Support de pédales :	Träger f. Pedale :	Pedal bracket:	Soporte de pedales :	Supporto per pedali :
	2 D 5 403 951 Y	1	DV - DT - DP.	–	–	–	–	–
	2 D 5 403 953 V	1	DJ - DJF - DLF.	–	–	–	–	–
				Ressort :	Feder :	Spring:	Muelle de :	Molla :
9	1 D 5 403 961 G	1	DV - DT - DP.	– rappel de frein.	– f. Bremse.	– f. brake return.	– retroceso de freno.	– per richiamo del freno.
10	1 D 5 404 554 C	1		– rappel de débrayage.	– f. Kupplung.	– f. clutch return.	– retroceso de embrague.	– per richiamo della frizione.
11	1 D 5 404 243 X	1		– d'assistance.	– zum Ausgleich.	– f. assistance.	– de asistencia.	– di assistenza.
12	DJ 314-195	1	⌀ 20 - L 105.	Gaine anti-bruit.	Geräuschdämpfungshülle.	Sheath, anti-rattle.	Funda antirruido.	Guaina antiremore.
13	DV 453-110	1	18 × 27 × 1 - DV - DT - DP.	Rondelle.	Scheibe.	Washer.	Arandela.	Rondella.
				Levier :	Hebel :	Lever:	Leva :	Leva :
14	DJ 314-83	1	⌀ 7 × 100.	– de débrayage.	– zur Betätig. der Kuppl.	– f. clutch control.	– de embrague.	– per C^{do} frizione.
15	DV 314-33 A	1		– de tige de poussée.	– f. Verbindungsstange.	– f. push rod.	– de varilla empuje.	– per asta di spinta.

4-314/1

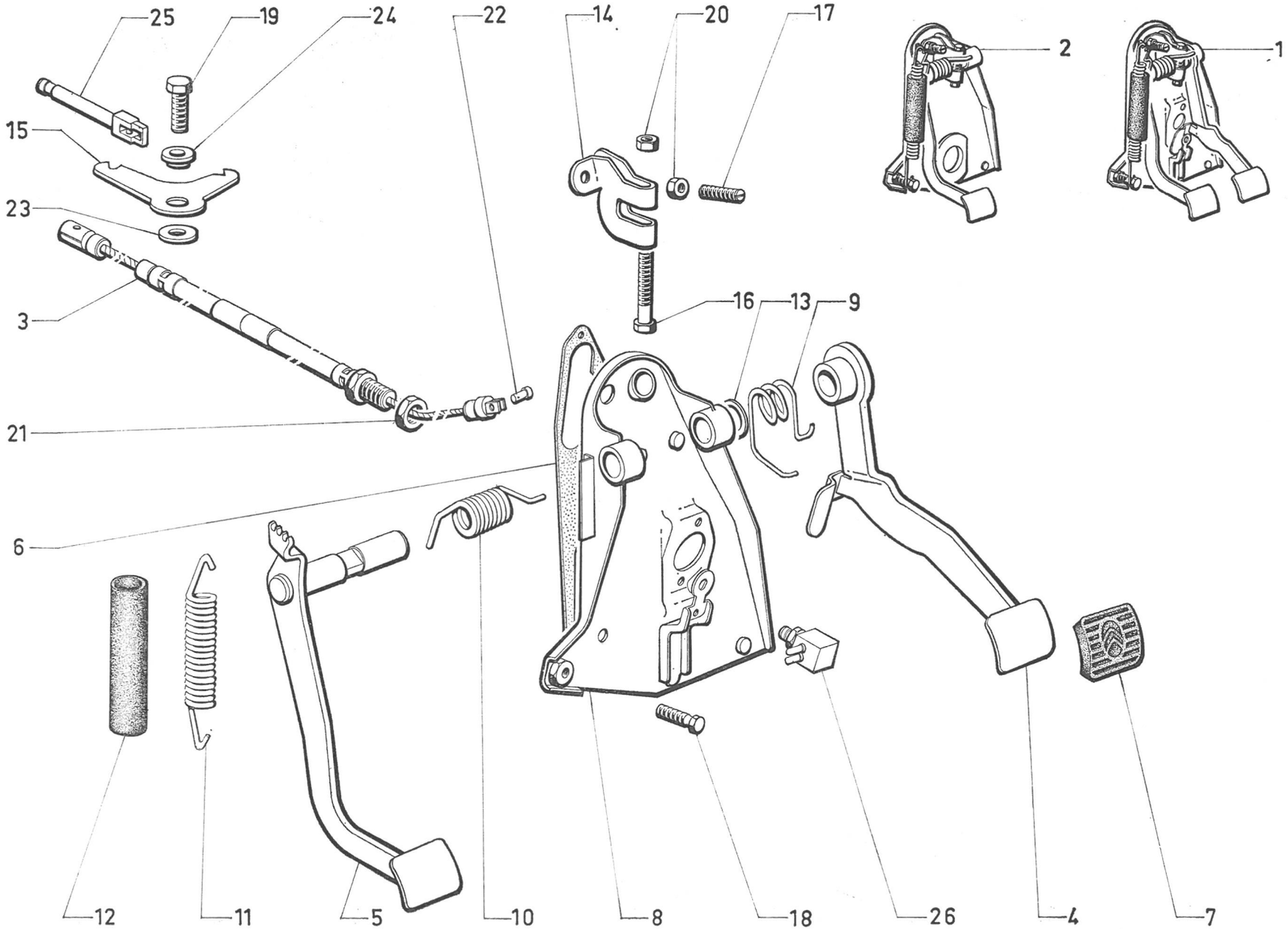

4-314/1

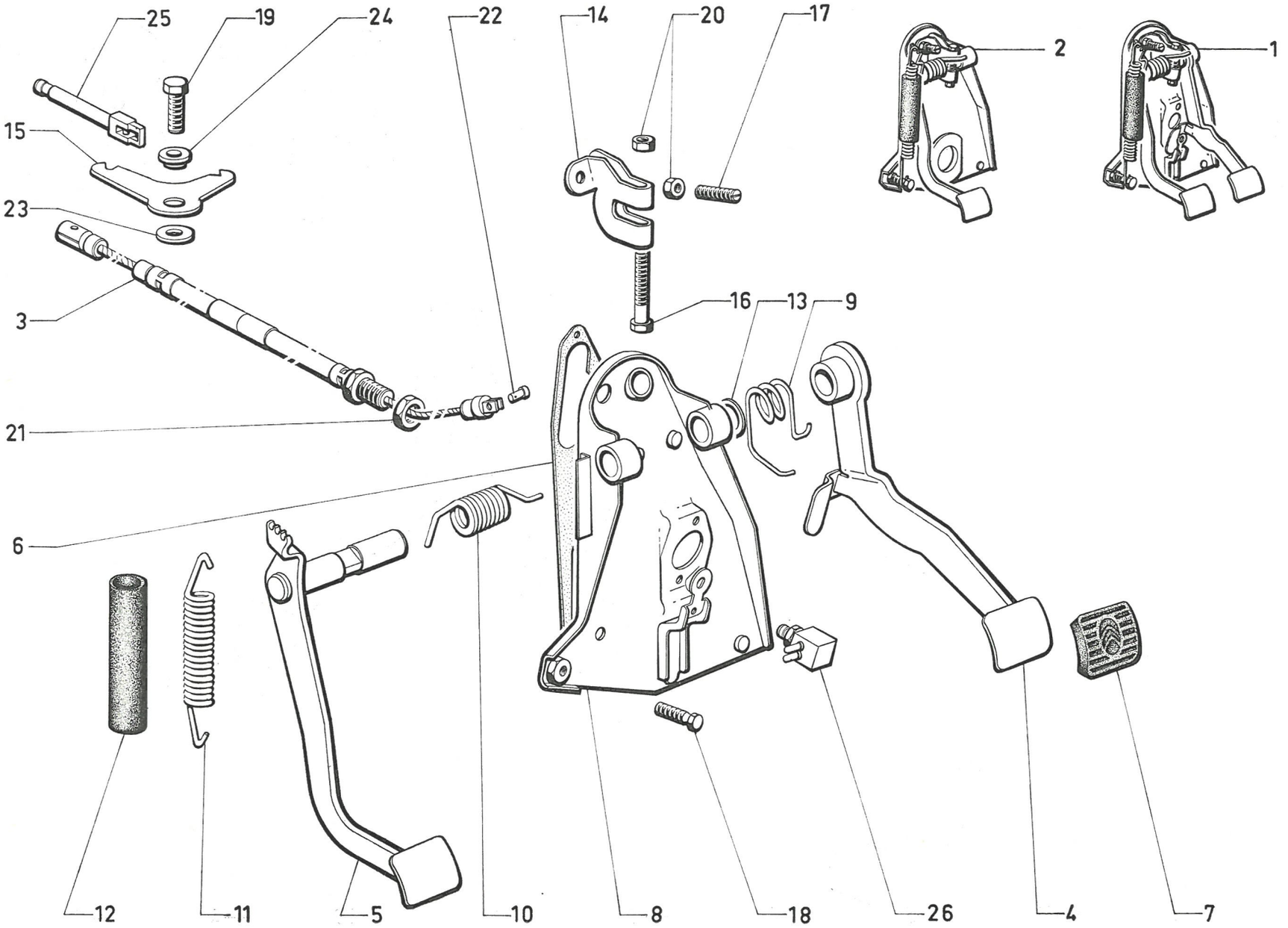

611

I	NUMÉROS	K	D à G - bvm	Pédalier *(Suite)*	Pedalwerk *(Forts.)*	Pedal gear *(Cont.)*	Soporte de pedales *(Cont.)*	Pedaliera *(Cont.)*
				Vis :	Schraube :	Screw:	Tornillo :	Vite :
16	ZD 9372 700 U	1	TH M 7 × 60.	– de levier débrayage.	– f. Hebel.	– f. clutch lever.	– de leva embrague.	– per leva C^{do}.
17	DM 314-177	1	⌀ 7 × 100 - L 35.	– de réglage.	– zur Einstellung.	– f. adjustment.	– de reglaje.	– per regolazione.
18	DJ 314-134	1	TH 9 × 35.	– de ressort d'assistance.	– f. Ausgleichsfeder.	– f. assistance spring.	– de muelle asistencia.	– per molla assistenza.
19	ZD 9371 900 U	1	TH M 7 × 20.	– de levier de tige.	– f. Hebel.	– f. push rod lever.	– de varilla empuje.	– per asta spinta.
				Écrou :	Mutter :	Nut:	Tuerca :	Dado :
20	ZD 9526 100 Z	2	H M 7 × 100.	–	–	–	–	–
21	ZC 9614 201 W	1	H 16 × 150.	–	–	–	–	–
22	DV 314-178	1	⌀ 5 - L 13,5.	Axe.	Bolzen.	Pin.	Eje.	Perno.
23	DM 314-88	1	7,2 × 22 × 2.	Rondelle.	Scheibe.	Washer.	Arandela.	Rondella.
24	DM 314-95 B	1	7,2 × 20 × 7,2.	Palier.	Büchse.	Bush.	Casquillo.	Boccola.
25	DV 314-97	1	L 112.	Tige de poussée.	Verbindungsstange.	Push rod.	Varilla de empuje.	Asta di spinta.
26	1 Y 5 420 474 W *AY 9476-902 A*	1	DV - DT.	Contacteur de stop.	Stopplichtschalter.	Stop switch.	Contactor de stop.	Contattore dello stop.

I	NUMÉROS	K	D à D - bvm	Pédalier de débrayage	Pedalwerk	Pedal gear	Soporte de pedales	Pedaliera
1	DV 314-016 A	1		Pédalier complet.	Pedalwerk, komplett.	Pedal gear, complete.	Soporte de pedal, compl.	Pedaliera completa.
2	DS 454-113	1	45 × 80 × 1.	Étanchéité.	Dichtgarnitur.	Sealing.	Guarnición.	Guarnizione.
3	DV 314-448 A	1		Support.	Pedalträger.	Bracket.	Soporte.	Supporto.
4	DJ 314-125	1		Coussinet.	Lagerung.	Bearing.	Cojinete.	Cuscinetto.
5	DV 314-438 A	1		Pédale (axe L 126,5).	Pedal (Achse 126,5 lang).	Pedal (spindle L 126,5).	Pedal (eje L 126,5).	Pedale (perno L 126,5).
6	1 D 5 428 365 T *DM 453-97*	1		Garniture.	Garnitur f. Pedal.	Rubber pad.	Guarnición.	Copripatino.
7	DV 314-481 A	1		Levier de ressort d'assistance.	Hebel f. Ausgleichsfeder.	Assistance spring lever.	Leva de muelle de asist.	Leva molla assistenza.
8	ZD 9372 700 U	1	TH M 7 × 60.	Vis de levier.	Schraube f. Hebel.	Lever screw.	Tornillo de leva.	Vite per leva.
9	DJ 314-122	1	⌀ ext. 19,2.	Ressort d'assistance.	Ausgleichsfeder.	Assistance spring.	Muelle d'asistencia.	Molla di assistenza.
10	DJ 314-195	1	⌀ 20 - L 105.	Gaine anti-bruit.	Geräuschdämpfungshülle.	Anti-rattle sheath.	Funda antirruido.	Guaina antirumore.
11	DV 314-134 A	1	TH 9 × 42.	Vis de ressort.	Schraube f. Feder.	Screw f. spring.	Tornillo de muelle.	Vite per molla.
12	DM 314-51 D	1	11 spires.	Ressort.	Pedalfeder.	Spring.	Muelle.	Molla.
13	DM 314-83 B	1		Levier.	Ausrückhebel.	Lever.	Leva.	Leva.
14	ZD 9372 500 W	1	TH M 7 × 50.	Vis de levier.	Schraube f. Hebel.	Lever screw.	Tornillo de leva.	Vite per leva.
15	DM 314-109	1	7 × 10 × 12,6.	Entretoise.	Abstandshülse.	Spacer.	Separador.	Distanziale.
16	DM 314-177	1	⌀ 7 × 35.	Vis de réglage.	Einstellschraube.	Adjusting screw.	Tornillo de reglaje.	Vite di regolazione.
17	ZD 9524 100 U	?	H M 7 × 100.	Écrou.	Mutter.	Nut.	Tuerca.	Dado.
18	DV 314-178	1		Axe de câble.	Bolzen f. Zug.	Cable pin.	Eje de cable.	Perno del cavo.
19	DV 314-39 A	1	L 525.	Câble.	Kupplungszug.	Cable.	Cable.	Cavo.
20				Levier de tige :	Hebel f. Stange :	Lever f. rod:	Leva de varilla :	Leva per asta :
	DV 314-36	1		–	–	–	–	–
	DJ 314-436 A	1	(IE).	–	–	–	–	–
21	DV 314-97	1	⌀ 6 - L 112.	Tige de poussée.	Verbindungsstange.	Push rod.	Varilla de empuje.	Asta di spinta.
22	ZD 9345 030 W	?	TH M 7 × 16.	Vis.	Schraube.	Screw.	Tornillo.	Vite.

4-314/2

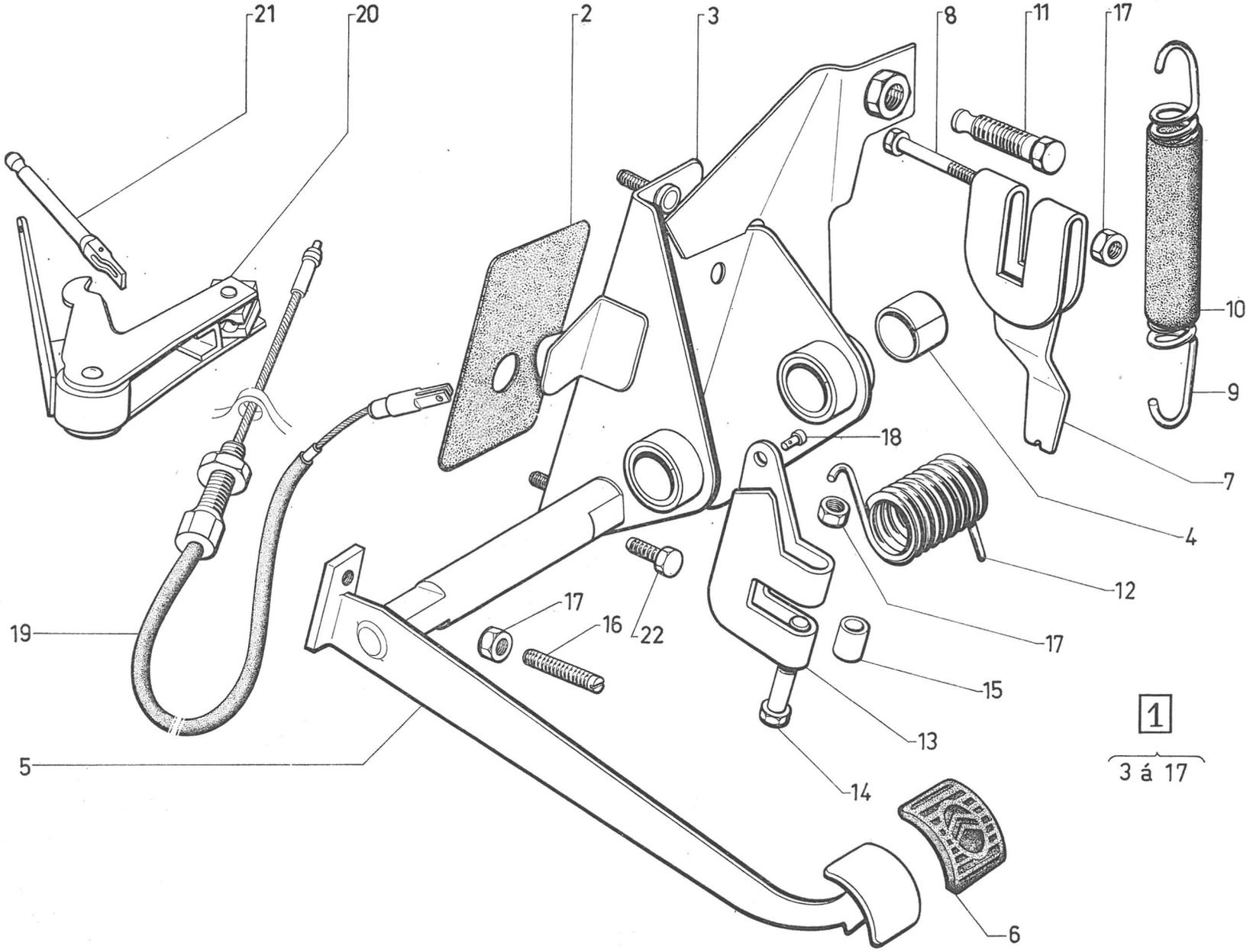

511

4-371

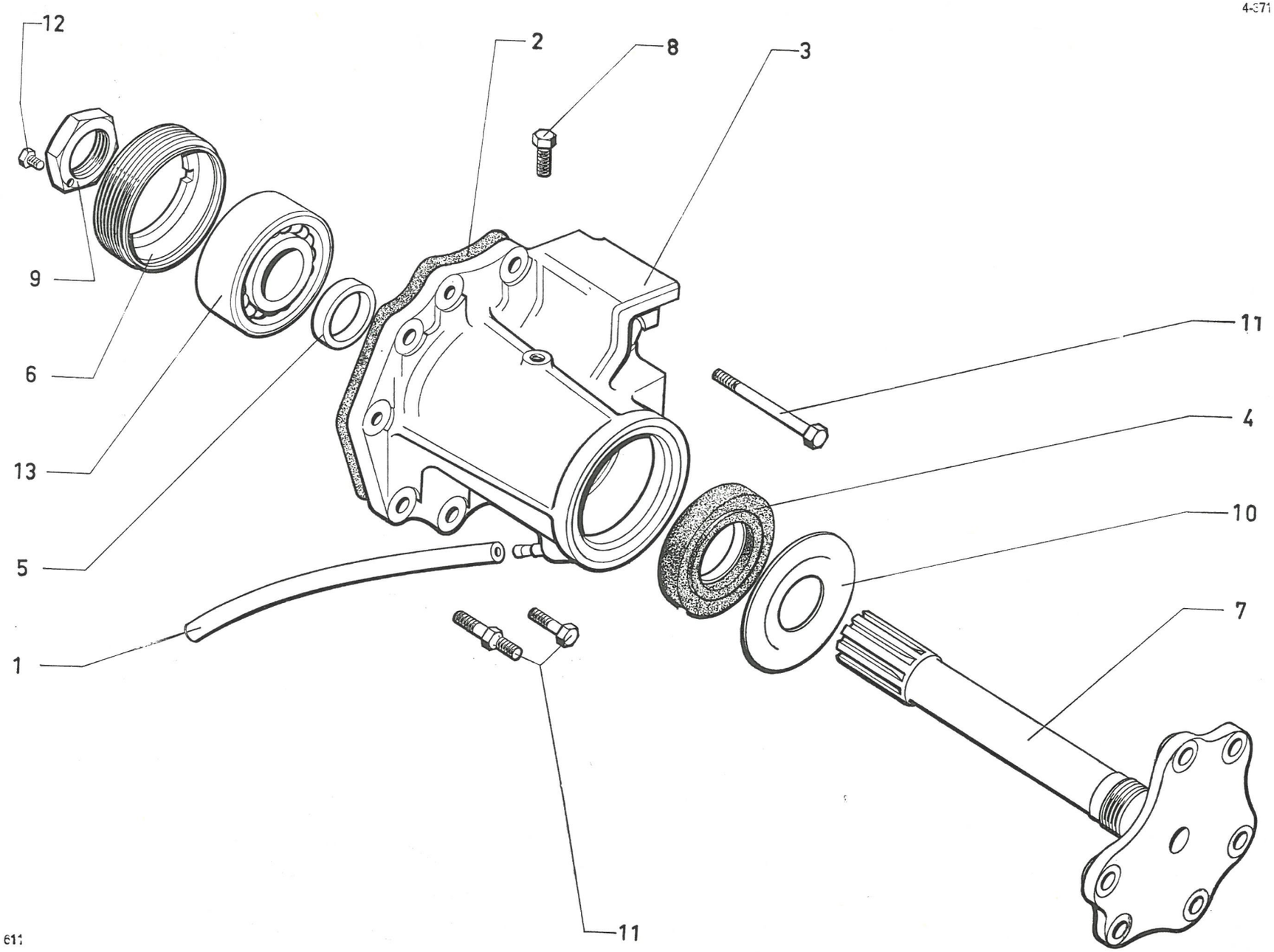

I	NUMÉROS	K		Paliers et arbres de différentiel	Achsträger u. Differentialwellen	Differential shaft and bearing.	Palieres y arbol de diferencial	Supporti e semiassi del differenziale
1	1 A 5 412 214 N *A 451-80*	2	5 × 7 × 18,5.	Tube souple.	Bigsames Rohr.	Flexible pipe.	Tubo flexible.	Tubo flessibile.
2	1 D 5 411 381 J *DV 331-79*	2	6 ⌀ 9 - 4 ⌀ 8.	Joint.	Dichtung.	Gasket.	Junta.	Guarnizione.
3			6 ⌀ 9 - 4 ⌀ 8.	Palier d'arbre :	Achsträger :	Shaft bearing:	Palier de arbol :	Supporto semiasse :
	2 D 5 412 196 T *DV 371-3*	1	G.	–	–	–	–	–
	2 D 5 412 197 D *DV 371-3 A*	1	D.	–	–	–	–	–
	2 D 5 421 776 Y *DX 371-103 A*	1	D - BW.	–	–	–	–	–
4	2 D 5 421 779 F *DV 371-5*	2	39 × 65 × 8,5.	Bague d'étanchéité.	Dichtungsgarnitur.	Sealing bush.	Anillo de estanqueidad.	Anello di tenuta.
5	1 D 5 411 614 S *DV 371-92*	2	30,2 × 38 × 8,5.	Bague d'appui.	Abstandshülse.	Thrust bush.	Anillo de apoyo.	Boccola d'appoggio.
6	1 D 5 411 609 M *D 371-93*	2	⌀ 74 × 150.	Bague écrou.	Ringmutter.	Ring nut.	Anillo tuerca macho.	Ghiera maschio.
7				Arbre nu :	Welle, ohne Ausrüstung :	Shaft, only:	Arbol desnudo :	Semiasse nudo :
	1 D 5 411 611 J *DV 371-94*	1	G - L 244,25.	–	–	–	–	–
	1 D 5 411 612 V *DV 371-94 A*	1	D - L 201,15.	–	–	–	–	–
	2 D 5 421 777 J *DX 371-193 A*	1	G - L 270,25 - BW.	–	–	–	–	–
	2 D 5 421 778 V *DX 371-194 A*	1	D - L 175,15 - BW.	–	–	–	–	–
8	1 D 5 411 610 Y *D 371-95*	2	⌀ 7 × 100.	Vis d'arrêt.	Klemmschraube.	Locking screw.	Tornillo de freno.	Vite d'arresto.
9	1 D 5 411 678 M *D 371-96*	2	H 30 × 150.	Écrou.	Mutter.	Nut.	Tuerca.	Dado.
10	1 D 5 411 613 F *D 371-99*	2	⌀ 35 × 71,5.	Rondelle d'arrêt.	Ölabweisring.	Oil retaining washer.	Arandela de retención.	Rondelle paraolio.
11				Vis de palier :	Schraube für Lager:	Bearing screw:	Tornillo de palier :	Vite del supporto :
	ZD 9371 900 U	1	TH M 7 × 20.	–	–	–	–	–
	ZD 9372 000 W	5	TH M 7 × 25.	–	–	–	–	–
	ZD 9345 230 W	2	TH M 7 × 70.	–	–	–	–	–
	ZD 9382 700 U	10	TH M 9 × 30.	–	–	–	–	–
	ZD 9383 800 U	2	TH M 9 × 75.	–	–	–	–	–
	ZD 9383 400 W	1	TH M 9 × 50 - BW.	–	–	–	–	–
	ZD 9372 400 W	1	TH M 7 × 45 - BW.	–	–	–	–	–
	DX 394-355 A	1	TH 7 × 100 - L 45 - (IE).	Vis colonnette.	Stützschraube.	Shouldered screw.	Tornillo columnita.	Vite colonnetta.
12	ZC 9508 440 U	2	TH 6 × 11.	Vis.	Schraube.	Screw.	Tornillo.	Vite.
13	ZC 9620 267 U	2	30 × 72 × 23,8.	Roulement double.	Doppel-Schrägrollenlager.	Roller bearing, double.	Rodamiento doble.	Cuscinetto doppio a rulli.

I	NUMÉROS	K		Transmissions	Gelenkwellen	Transmissions	Transmisiones	Trasmissioni
1				Transmission complète :	Gelenkwelle, komplett :	Transmission complete:	Transmisión completa :	Trasmisione completa :
	DX 373-015 A	1	G.	–	–	–	–	–
	DX 373-016 A	1	D.	–	–	–	–	–
2				Plateau avec croisillon :	Schiebestück mit Kreuzgelenk :	Flange with crosshead:	Plato con cruceta :	Piatto con crociera :
	2 D 5 405 498 N *DX 372-9*	2	→ 1/72.	–	–	–	–	–
	2 S 5 424 337 K	2	1/72 →.	–	–	–	–	–
3	2 D 5 405 534 E *DX 373-6 D*	2	4 ⌀ 34.	Mâchoire double.	Doppel-Schiebestück.	Double yoke.	Mandibula doble.	Manicotto doppio.
4				Arbre avec croisillon (du graisseur à l'extrémité) :	Welle mit Kreuzgelenk (vom Schmiernippel bis zum Ende) :	Shaft with crosshead (from lubricator to end):	Arbol con cruceta (del engrasador a la punta) :	Semiasse con crociera (da ingrassatore all' estremita) :
	2 D 5 418 196 K	1	G.	– L 371.	– Länge 371.	– L 371.	– L 371.	– L 371.
	2 D 5 418 197 W	1	D.	– L 293.	– Länge 293.	– L 293.	– L 293.	– L 293.
5	1 D 5 405 496 S *DS 372-98*	8	23 × 32 × 3,6.	Joint nylon.	Nylon-Dichtung.	Nylon gasket.	Junta de nylon.	Guarnizione di nylon.
6	1 D 5 405 500 K *DX 372-3*	8	34 × 12,8.	Coussinet avec aiguilles.	Lagerschale mit Nadeln.	Bearing with needles.	Cojinetes con agujas.	Cuscinetto con rulli.
7		?		Segment d'arrêt :	Sicherungsring :	Circlip:	Segmento de freno :	Segmento d'arresto :
	1 D 5 405 535 R *DX 372-6*		e 1,40.	–	–	–	–	–
	1 D 5 405 536 B *DX 372-6 A*		– 1,45.	-	–	–	–	–
	1 D 5 405 537 M *DX 372-6 B*		– 1,50.	–	–	–	–	–
	1 D 5 405 538 Y *DX 372-6 C*		– 1,55.	–	–	–	–	–
	1 D 5 405 539 J *DX 372-6 D*		– 1,60.	–	–	–	–	–
	1 D 5 405 540 V *DX 372-6 E*		– 1,65.	–	–	–	–	–
	1 D 5 405 541 F *DX 372-6 F*		– 1,70.	–	–	–	–	–
8	1 D 5 405 542 S *DX 373-93*	8	⌀ 34.	Bouchon de coussinet.	Stopfen f. Lagerschale.	Bearing cap.	Tapón de cojinete.	Tappo del cuscinetto.
9	1 D 5 410 075 N *DX 373-94*	2	104,8 × 109,9 × 8.	Joint.	Dichtung.	Sealing.	Junta.	Guarnizione.

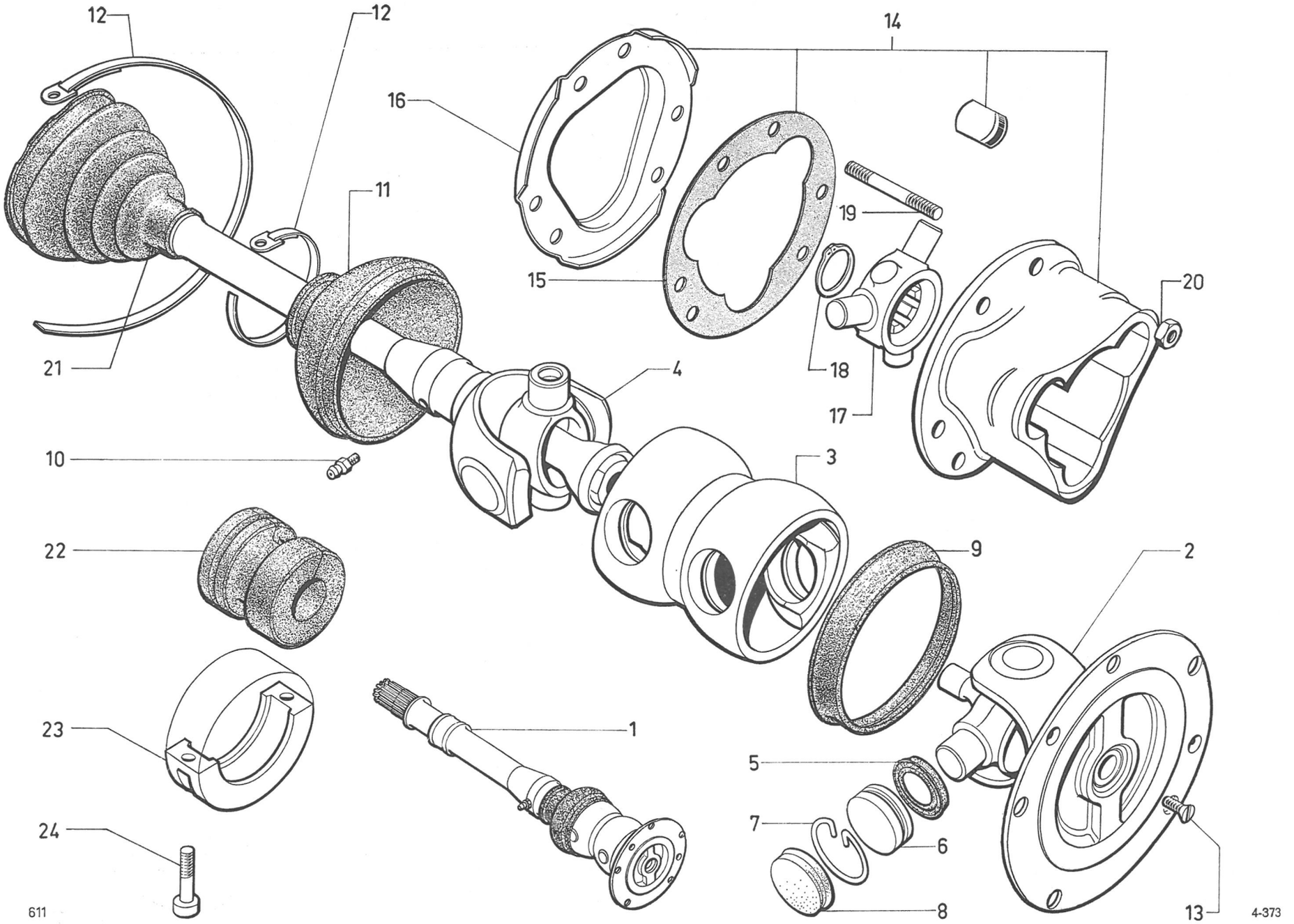
12
12
14
16
11
19
15
20
21
18
4
17
10
3
22
9
2
23
1
5
7
6
24
8
13
611
4-373

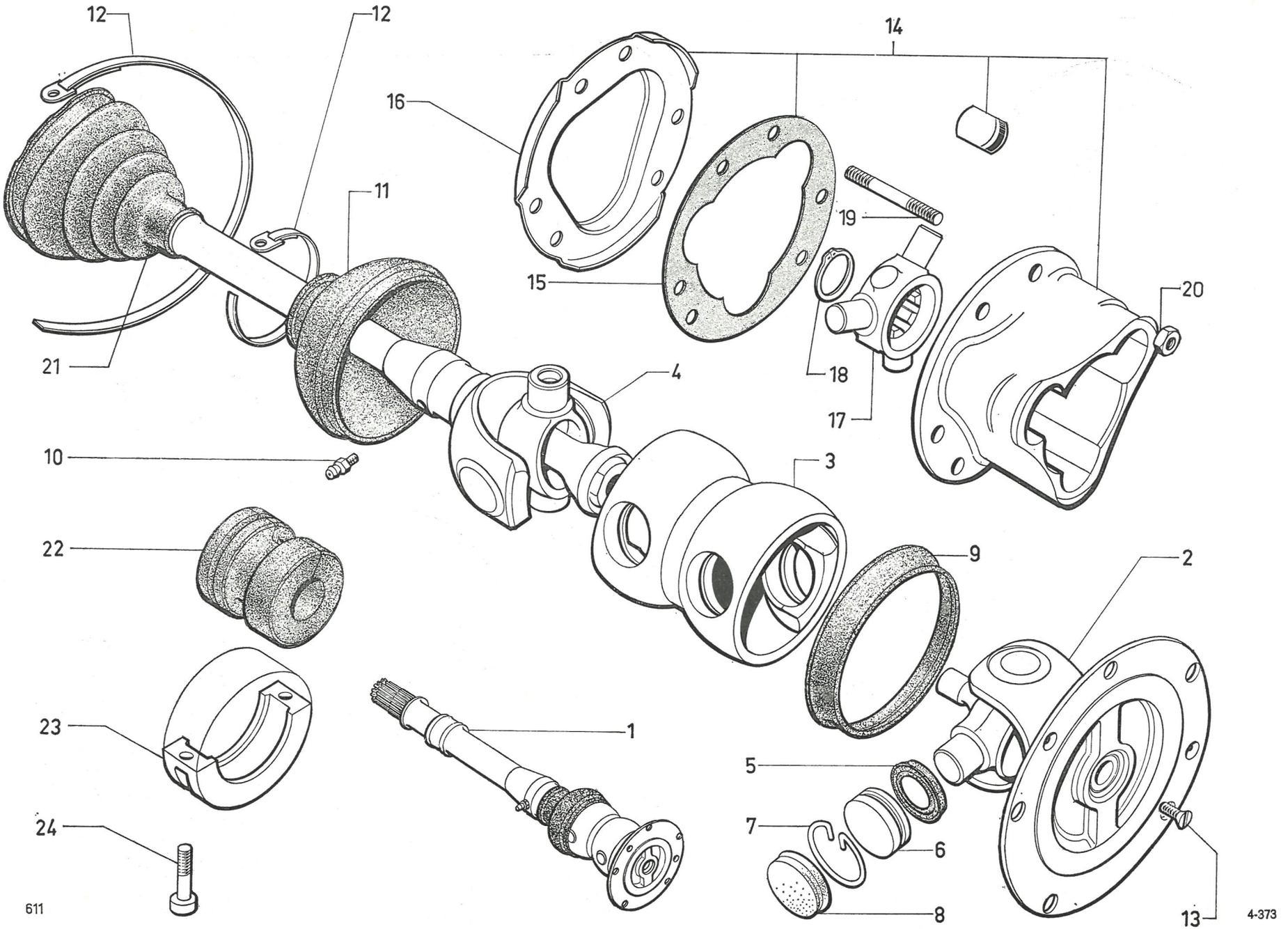
12
12
14
16
11
19
15
20
21
18
4
17
10
3
22
9
2
23
1
5
7
6
24
8
13
611
4-373

I	NUMÉROS	K		Transmissions *(Suite)*	Gelenkwellen *(Forts.)*	Transmissions *(Cont.)*	Transmisiones *(Cont.)*	Trasmissioni *(Cont.)*
10	ZD 9473 700 U	2	⌀ 7 × 100.	Graisseur.	Schmiernippel.	Lubricator.	Engrasador.	Ingrassatore.
11		2		Gaine, côté roue :	Dichtkappe :	Dust-cover:	Guardapolvo :	Parapolvere :
	DX 373-99		⌀ int. 96-40,5 (1°).	– caoutchouc.	– Gummi.	– rubber.	– caucho.	– gomma.
	2 S 5 406 460 V S *373-299 A*		⌀ int. 96-40 (2°).	– polyuréthane.	– Polyurethane.	– polyurethane.	– polyurethane.	– polyurethane.
12				Collier :	Schelle :	Collar:	Collar :	Fascetta :
	ZC 9614 000 U	4	L 474.	–	–	–	–	–
	ZC 9614 004 U	2	L 765.	–	–	–	–	–
13	ZD 9464 000 Z	4	TF M 5 × 12.	Vis.	Schraube.	Screw.	Tornillo.	Vite.
14	2 D 5 430 517 J	2		Entraîneur avec rotules et tôle.	Mitnehmer mit Roller und Blech.	Drive housing with rollers and plate.	Arrastrador con rotulas y chapas.	Trascinatore con rotule e lamiera.
15	1 D 5 409 967 P *DS 373-71*	2		Joint.	Dichtung.	Sealing.	Junta.	Guarnizione.
16	1 H 5 409 968 A *HY 373-272 A*	2		Tôle de fermeture.	Verschlussblech.	Closing plate.	Chapa de cierre.	Lamiera di chiusura.
17	1 D 5 409 978 J	2		Tri-axes.	Tri-Achse.	Tri-axle.	Trieje.	Triasse.
18	ZD 9036 800 U	2	30 × 36 × 1,5.	Jonc d'arrêt.	Sicherungsring.	Circlip.	Junquillo.	Arresto elastico.
19	1 D 5 423 871 V *DX 373-268 A*	12	⌀ 12 × 125 - L 51.	Goujon.	Stehbolzen.	Stud.	Esparrago.	Prigioniero.
20	ZC 9615 032 U	12	H 12 × 125.	Écrou à embase.	Mutter mit Anschlag.	Shouldered nut.	Tuerca con base.	Dado a coletto.
21	1 D 5 409 965 T *DX 373-288 A*	2		Gaine caoutchouc.	Dichtkappe.	Dust-cover.	Guarda-polvo.	Parapolvere.
22				Bloc étouffeur de vibrations :	Gummiblock zur Schwingungsdämfpung :	Damper block:	Bloque anti-vibrador :	Blocco antivibrazione :
	DX 373-100 A	1	G.	– repère jaune.	– gelbe Markierung.	– yellow marking.	– señal amarillo.	– segno giallo.
	DX 373-101 A	1	D.	– repère bleu.	– blaue Markierung.	– blue marking.	– señal azul.	– segno blu.
23	DX 373-102	8		Demi-boîtier.	Gehäusehälfte.	Half casing.	Media-caja.	Semiscatola.
24	ZC 9621 352 Z	8	⌀ 6 × 100 - L 25.	Vis.	Schraube.	Screw.	Tornillo.	Vite.

I	NUMÉROS	K		Freins avant hydrauliques	Hydraulische Vorderradbremsen	Hydraulic front brakes	Freno delanteros hidraulicos	Freni anteriori idraulici
1				Étrier complet sans plaquettes :	Tragplatte, komplett, ohne Bremsplaketten :	Housing complete, without plates :	Cuerpo completo sin plaquetas :	Corpo completo, senza placchette :
	DVN 451-020	1	G.	–	–	–	–	–
	DVN 451-020 A	1	D.	–	–	–	–	–
2	2 D 5 405 273 T *DX 451-223 A*	2	⌀ ext. 300.	Plateau de frein.	Bremstragplatte.	Brake disc.	Plato de freno.	Disco freni.
3	1 D 5 402 984 M	1	« Textar » V 1.431.	Jeu de 4 plaquettes (avec fil d'usure).	Satz von 4 Bremsplaketten (m. Kabel).	Set of 4 plates (with lead).	Juego de 4 plaquetas (con hilo).	Serie di 4 pattini (con cavetto).
4	1 D 5 411 954 M *DV 451-77*	2	L 121.	Ressort épingle.	Federspange.	Spring pin.	Muelle mantenimiento.	Molla per ritenuta del pattino.
5	1 D 5 405 436 P *DV 453-46*	4	⌀ ext. 60 - h 45,5.	Piston.	Kolben.	Piston.	Pistón.	Pistone.
6	1 D 5 405 437 A *DV 453-164*	4	60 × 65 × 5.	Joint feutre.	Filzdichtung.	Felt gasket.	Junta de fieltro.	Guarnizione feltro.
7	ZD 9503 800 U	4	59,2 × 69,8 × 5,3.	Joint torique.	Ringdichtung.	Ring seal.	Junta torica.	Gommino.
8	DX 453-28	1	⌀ 7 × 100 - h 8.	Bouchon nylon.	Nylon-Stopfen.	Nylon plug.	Tapón de nylon.	Tappo di nylon.
9	DV 453-123	1	⌀ 9 × 125 - ⌀ 7 × 100.	Vis de purge, sans joint.	Entlüftungsschraube ohne Dichtung.	Bleed screw, without gasket.	Tornillo de purga, sin junta.	Vite di spurgo, senza guarniz.
10	ZD 9482 800 U	1	3,4 × 7,2 × 1,9.	Joint torique, repère blanc.	Ringdichtung, weisse Markierung.	Ring seal, white marking.	Junta torica, marca blanca.	Gommino, segno bianco.
11	ZC 9621 101 U	4	TH 9 × 125 - L 107.	Vis.	Schraube.	Screw.	Tornillo.	Vite.
12	ZC 9621 102 U	4	TH 14 × 150 - L 115.	Vis.	Schraube.	Screw.	Tornillo.	Vite.

4-451/1

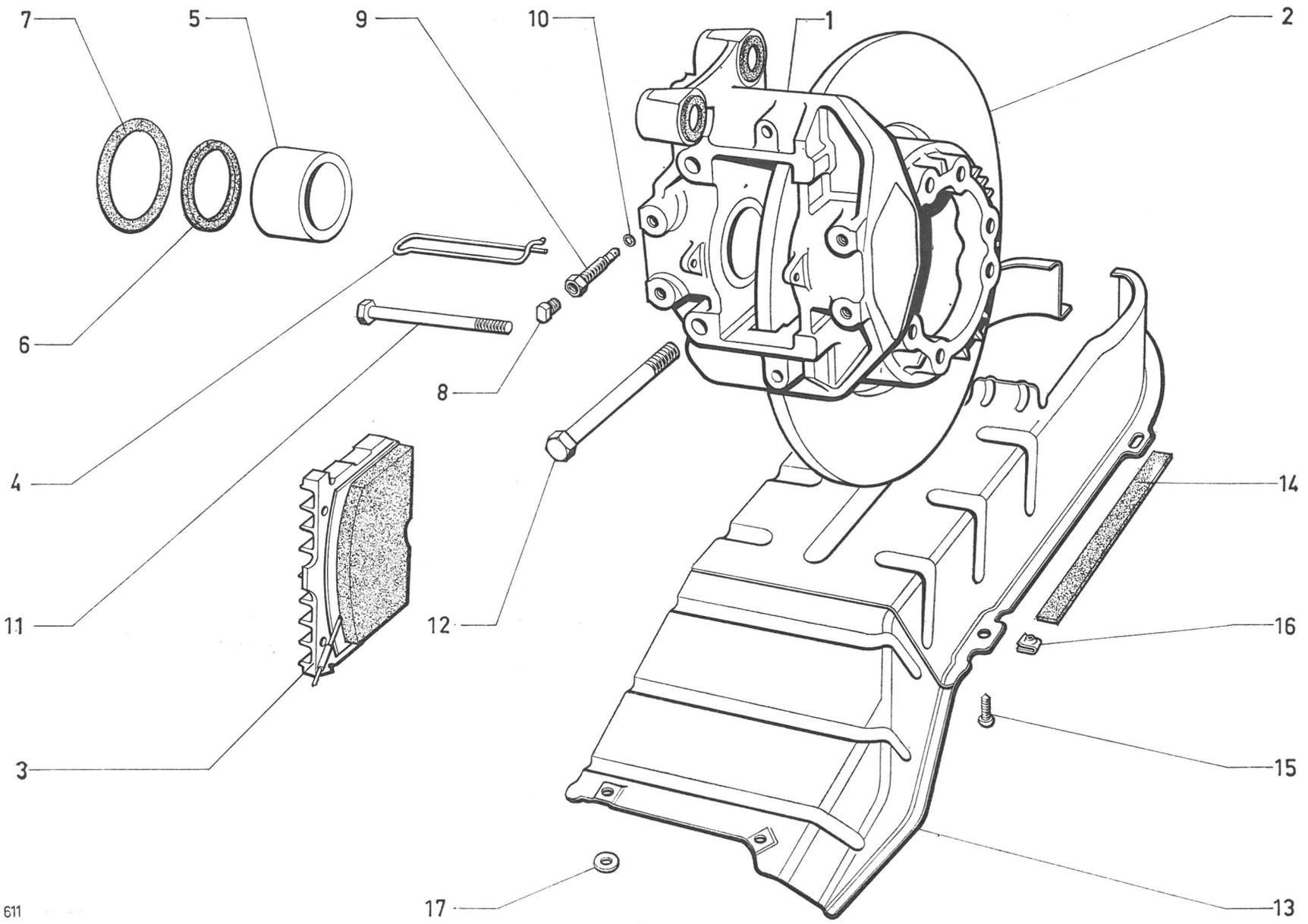

4-451/1

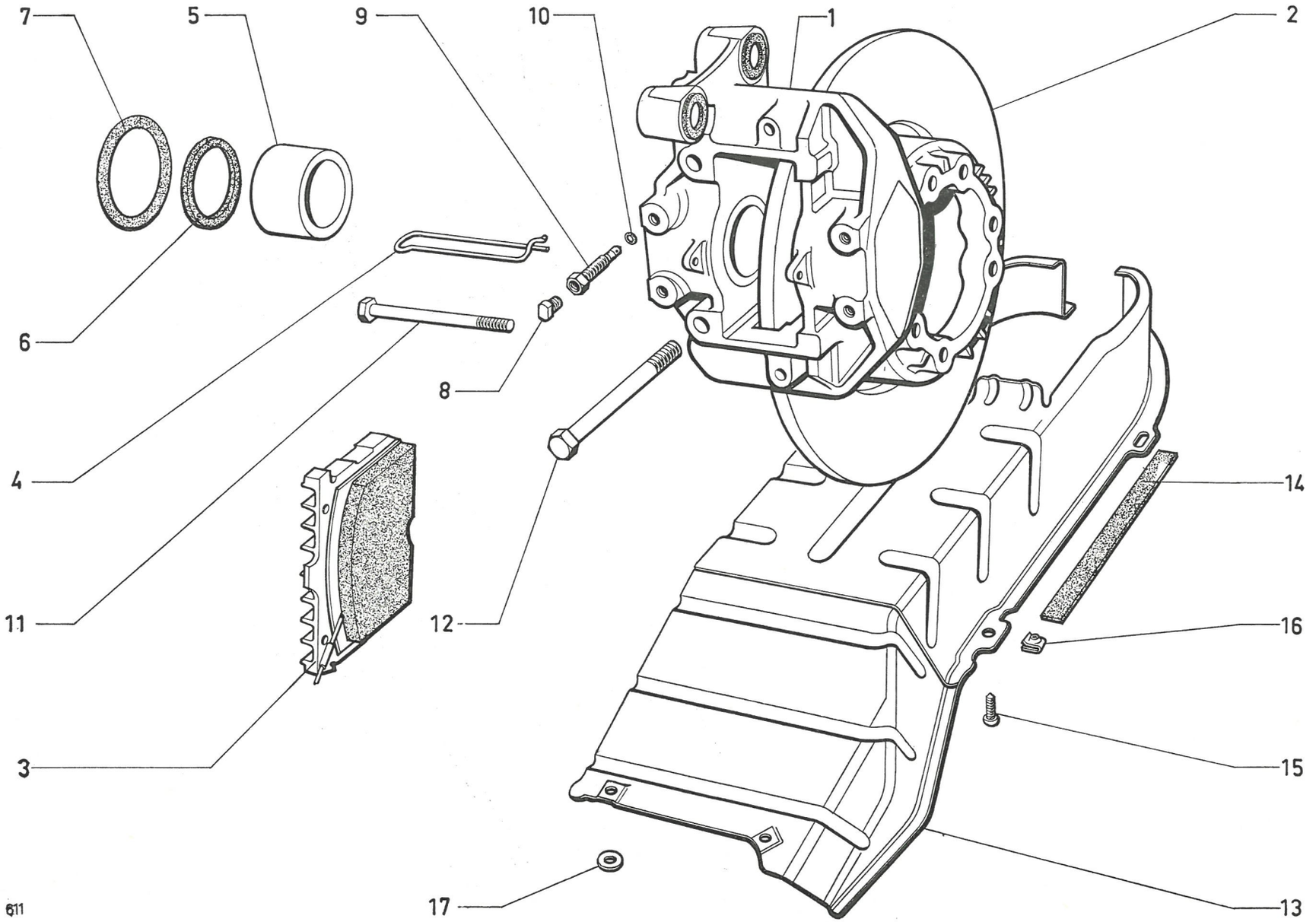

I	NUMÉROS	K		Freins avant hydrauliques (Suite)	Hydraulische Vorderradbremsen (Forts.)	Hydraulic front brakes (Cont.)	Freno delanteros hidraulicos (Cont.)	Freni anteriori idraulici (Cont.)
13				Conduit de refroidissement:	Kühlluftschacht :	Cooling duct:	Conducto de refrigeración :	Condotto di raffredamento:
	DX 452-80	1	G.	–	–	–	–	–
	DX 452-178 A	1	D.	–	–	–	–	–
	DX 452-101 A	1	G - DX - (IE).	–	–	–	–	–
	DX 452-184 A	1	G - BW.	–	–	–	–	–
	DX 452-185 A	1	D - BW.	–	–	–	–	–
	DX 452-187 A	1	G - BW - (IE).	–	–	–	–	–
14	DX 452-95	4	171 × 15 × 2.	Cale anti-bruit.	Geräuschdämpf.-Scheibe.	Antirattle packing.	Suplemento antiruido.	Spessore antirumore.
15	ZD 9274 600 Z	11	TR - TA 4,85 × 16.	Vis.	Schraube.	Screw.	Tornillo.	Vite.
16	ZC 9615 745 U	11	⌀ 4,85.	Écrou clip.	Clips-Mutter.	Nut clip.	Tuerca clip.	Graffetta.
17	ZC 9619 133 W	11	5,25 × 15 × 1,5.	Rondelle.	Scheibe.	Washer.	Arandela.	Rondella.
				Pièces spéciales	**Spezialteile**	**Special parts**	**Piezas especiales**	**Pezzi speciali**
2	2 D 5 405 272 G *DX 451-224 A*	2	USA CDN	Plateau de frein (repère MIN 036).	Bremstragplatte (Mark. MIN 036).	Brake disc (marked MIN 036).	Plato de freno (marcado MIN 036).	Disco freno (segnato MIN 036).
3	1 D 5 417 740 D	1	« Textar » USA CDN	Jeu de 4 plaquettes (repère V 1.431 FF).	Satz v. 4 Bremsplatten (Mark. V 1.431 FF).	Set of 4 plates (marked V 1.431 FF).	Juego de 4 plaquetas (marcado V 1.431 FF).	Serie di 4 pattini (segno V 1.431 FF).

I	NUMÉROS	K		Freins arrière	Hinterradbremsen	Rear brakes	Frenos traseros	Freni posteriori
1	A 451-3	4	⌀ 9.	Axe de réglage.	Lagerbolzen f. Einstellung.	Adjusting pin.	Eje de reglaje.	Perno di regolazione.
2	A 451-16	4	*l* 32.	Came de réglage.	Einstellnocken.	Adjusting cam.	Leva de reglaje.	Camma di regolazione.
3				Tige guide :	Führungsstange :	Guide rod:	Varilla guía:	Asta guida :
	A 451-83	4	L 35 - BL.	–	–	–	–	–
	DF 451-83	4	L 38 - BK.	–	–	–	–	–
4	A 451-85	4	⌀ 18.	Ressort d'appui.	Anpressfeder.	Thrust spring.	Muelle de apoyo.	Molla d'appoggio.
5	A 451-86	4	⌀ 9 - h 10.	Entretoise.	Abstandsbüchse.	Distance piece.	Separador.	Distanziale.
6				Plateau avec axes :	Bremsteller mit Lagerbolzen :	Back plate with pins:	Plato con ejes :	Piatto con perni :
	DF 451-03	2	⌀ 313 - BL.	–	–	–	–	–
	DS 451-03	2	⌀ 303 - BK.	–		–	–	–
7	DS 451-2	4	⌀ 12 - L 26.	Axe de point fixe.	Lagerbolzen.	Anchor pin.	Eje de punta fija.	Perno del punto fisso.
8	DS 451-15	4	e 7.	Excentrique.	Einstellexzenter.	Eccentric.	Excentrica.	Eccentrico.
9				Jeu de 4 segments :	Satz von 4 Bremsbacken :	Set of 4 brake shoes:	Juego de 4 segmentos	Serie di 4 ceppi :
	DS 451-016 A	1	« Ferodo » 623 - BL.	– garniture L 175 - *l* 35.	– Belag 175 lang, 35 breit.	– lining L 175 - *l* 35.	– guarnición L 175 - *l* 35.	– guarnitura L 175 - *l* 35.
	DF 451-016 A	1	« Ferodo » 623 - BK.	– garniture L 175 - *l* 45.	– Belag 175 lang, 45 breit.	– lining L 175 - *l* 45.	– guarnición L 175 - *l* 45.	– guarnitura L 175 - *l* 45.
10	D 451-21 A	2	⌀ ext. 14.	Ressort.	Rückholfeder.	Spring.	Muelle.	Molla.
11	DX 451-61	1	31 × 45.	Plaquette caoutchouc.	Gummiplatte.	Rubber plate.	Plaqueta de caucho.	Placchetta di gomma.
12	DS 451-87	8		Colonnette d'appui.	Stützbolzen.	Thrust pin.	Eje de apoyo.	Colonnetta d'appoggio.
13	DS 451-90	2	2 ⌀ 10,5 - entr. 40.	Arrêtoir.	Sicherungsblech.	Lockplate.	Freno.	Arresto.

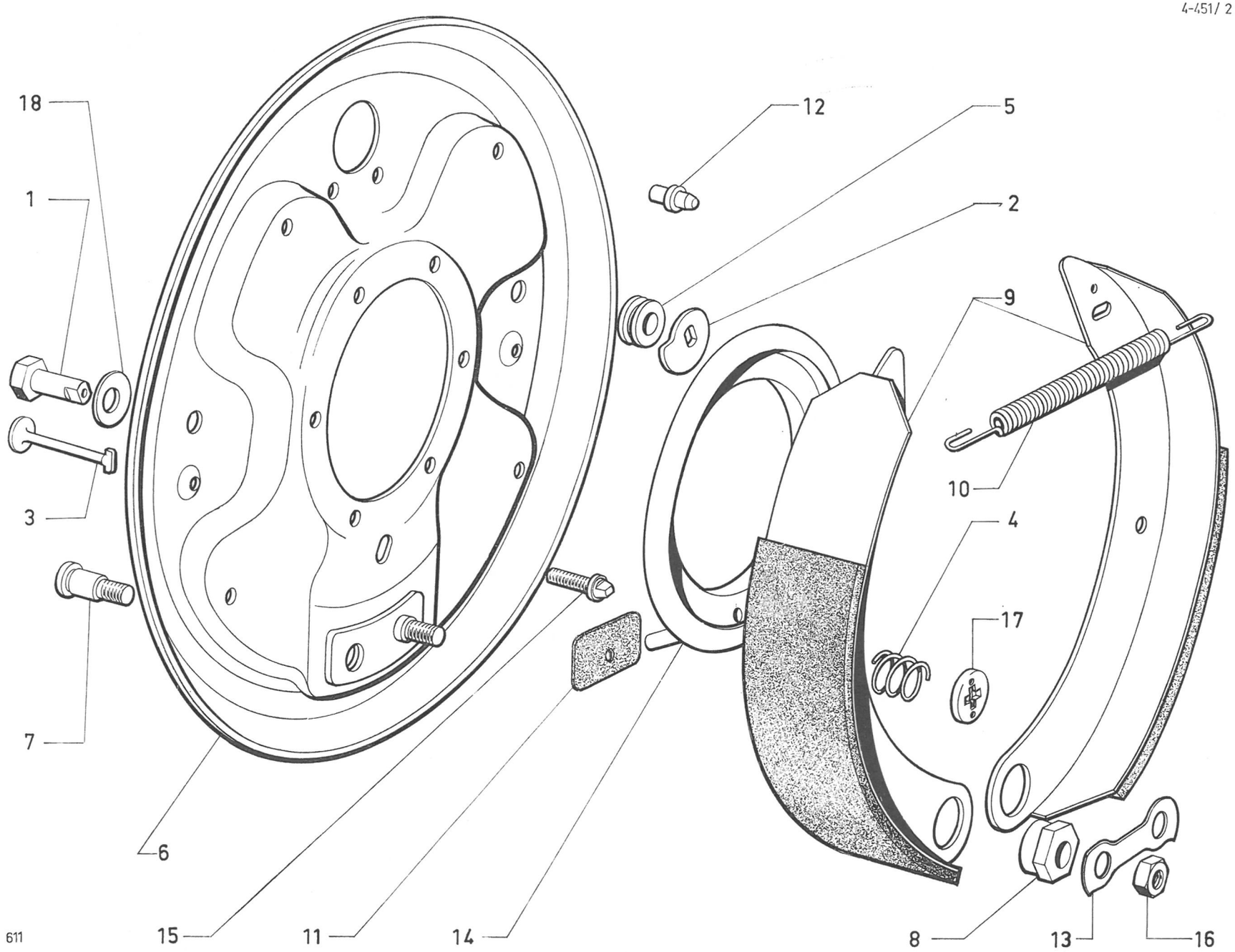
18
1
3
7
6
15
11
14
12
5
2
9
10
4
17
8
13
16
611

4-451/ 2

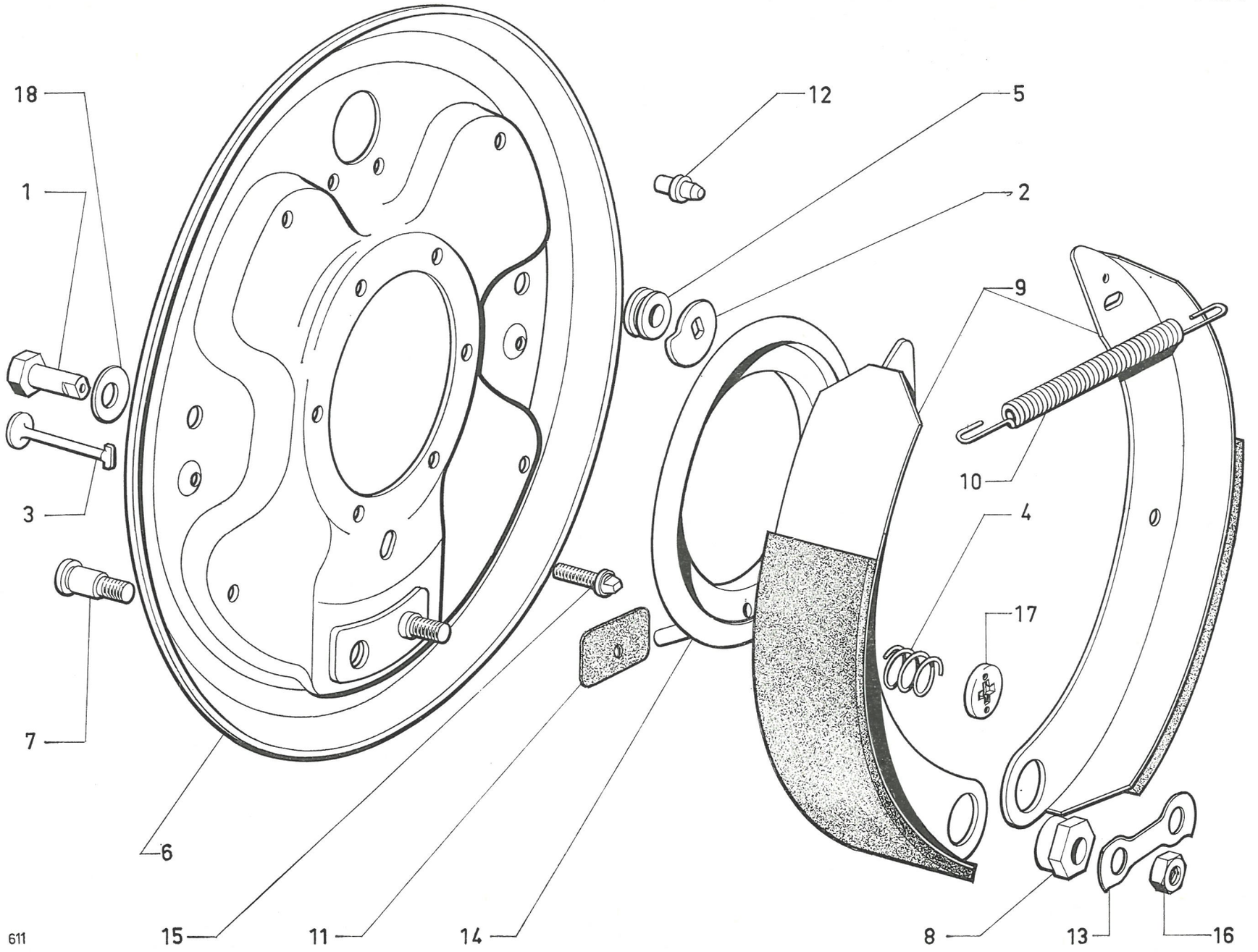

611

I	NUMÉROS	K		Freins arrière *(Suite)*	Hinterradbremsen *(Forts.)*	Rear brakes *(Cont.)*	Frenos traseros *(Cont.)*	Freni posteriori *(Cont.)*
14	D 415-91 A	2	85 × 134.	Déflecteur.	Ölabweiser.	Oil thrower.	Deflector.	Deflettore.
15	D 451-110	12	⌀ 7 - L 23.	Vis.	Schraube.	Screw.	Tornillo.	Vite.
16	ZD 9522 300 U	4	H M 9 × 125.	Écrou.	Mutter.	Nut.	Tuerca.	Dado.
17	ZC 9438 157 U	4	⌀ int. 19.	Calotte de ressort.	Kreuzstück für Anpressfeder.	Spring cap.	Eje de muelle.	Calottina molla.
18	ZC 9619 051 U	8	9,5 × 27.	Rondelle expansible.	Federscheibe.	Flexible washer.	Arandela expansible.	Rondella espansibile.
				Pièces spéciales	**Spezialteile**	**Special parts**	**Piezas especiales**	**Pezzi speciali**
9				Jeu de 4 segments :	Satz von 4 Bremsbacken :	Set of 4 brake shoes:	Juego de 4 segmentos :	Serie di 4 ceppi :
	DX 451-017 A	1	« Ferodo » - BL (USA) (CDN).	– garniture L 175 - *l* 35 (repère SAFF F 535F).	– Belag 175 lang, 35 breit (Mark. SAFF F 535F).	– lining L 175 - *l* 35 (marked SAFF F 535 FF).	– guarnición L 175 - *l* 35 (mark. SAFF F 535 FF).	– guarnitura L 175 - *l* 35 (segno SAFF F 535 FF).
	DJF 451-017 A	1	« Ferodo » - BK (USA) (CDN).	– garniture L 175 - *l* 45 (repère SAFF F 535 FF).	– Belag 175 lang, 45 breit (Mark. SAFF F 535 FF).	– lining L 175 - *l* 45 (marked SAFF F 535 FF).	– guarnición L 175 - *l* 45 (mark. SAFF F 535 FF).	– guarnitura L 175 - *l* 45 (segno SAFF F 535 FF).

I	NUMÉROS	K		Cylindre de frein arrière	Bremszylinder (hinten)	Rear brake cylinders	Bombines de freno traseros	Cilindri per freni posteriori
1	1 A 5 411 350 X *A 453-26*	2	⌀ 7 × 100.	Vis de purge.	Entlüftungsschraube.	Bleed screw.	Tornillo de purga.	Vite di spurgo.
2	1 T 5 405 105 S *A 9453-928* L	2		Capuchon caoutchouc de vis.	Gummikappe für Schraube.	Rubber cap for screw.	Capuchón caucho de tornillo.	Cappuccio di gomma per vite.
3				Cylindre complet :	Bremszylinder, komplett :	Cylinder, complete:	Cilindro completo :	Cilindretto completo :
	DXN 453-05	2	BL.	–	–	–	–	–
	DVN 453-05	2	BK.	–	–	–	–	–
4				Piston :	Kolben :	Piston:	Pistón :	Pistone :
	1 D 5 410 037 A	4	⌀ 18 - BL.	–	–	–	–	–
	1 D 5 410 038 L	4	⌀ 20 - BK.	–	–	–	–	–
5	DX 453-24	4	8 × 27.	Pare-poussière caoutchouc.	Dichtstulpen, Gummi.	Rubber dust cap.	Guardapolvo de caucho.	Parapolvere di gomma.
6	ZD 9371 800 W	4	TH M 7 × 12.	Vis.	Schraube.	Screw.	Tornillo.	Vite.
7				Joint torique :	Dichtring :	Sealing ring:	Junta torica :	Gommino :
	ZD 9500 600 U	4	12,1 × 17,5 × 2,7 - BL.	–	–	–	–	–
	ZD 9503 600 U	4	15,1 × 20,5 × 2,7 - BK.	–	–	–	–	–

4-453/1

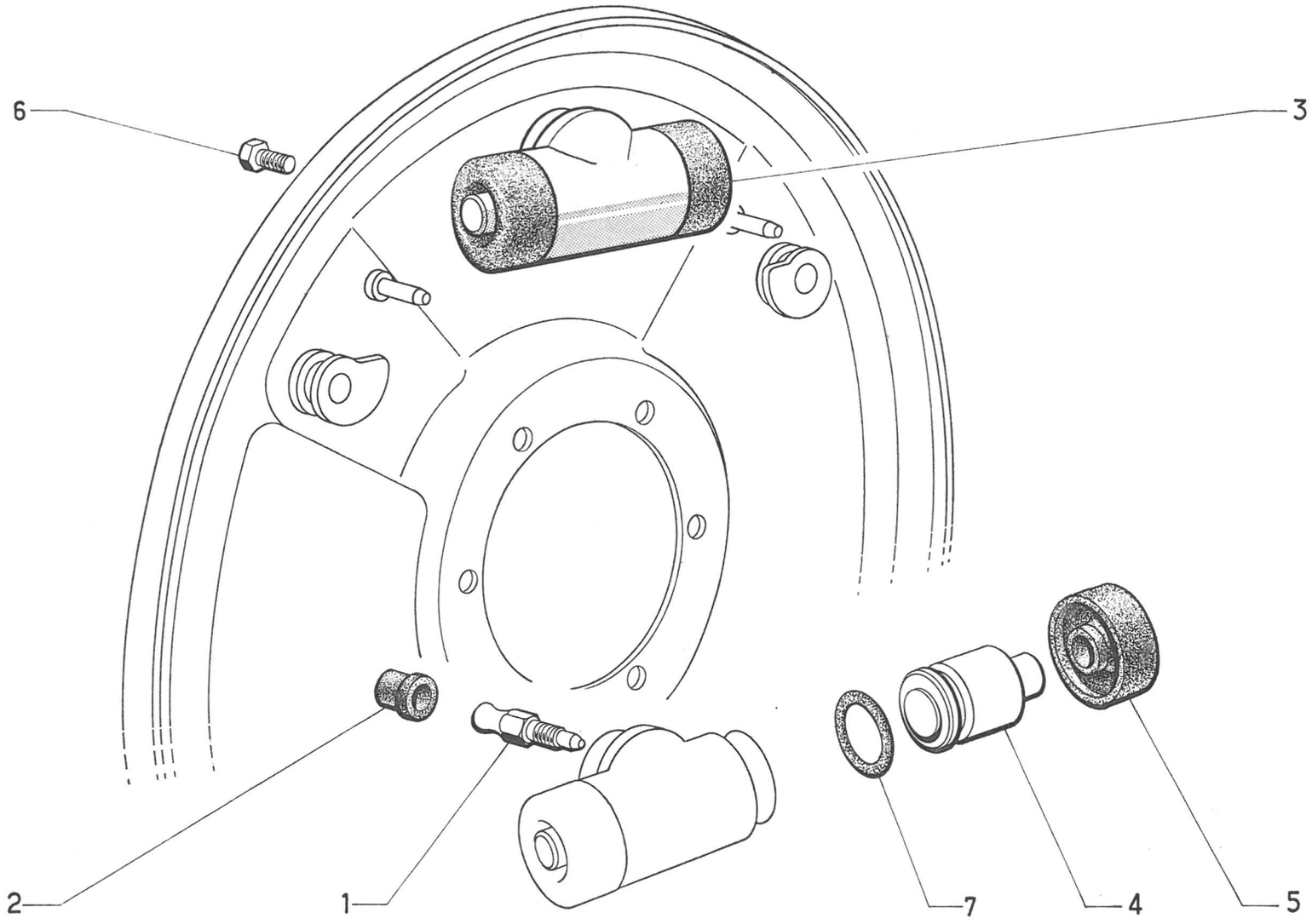

4-453/2

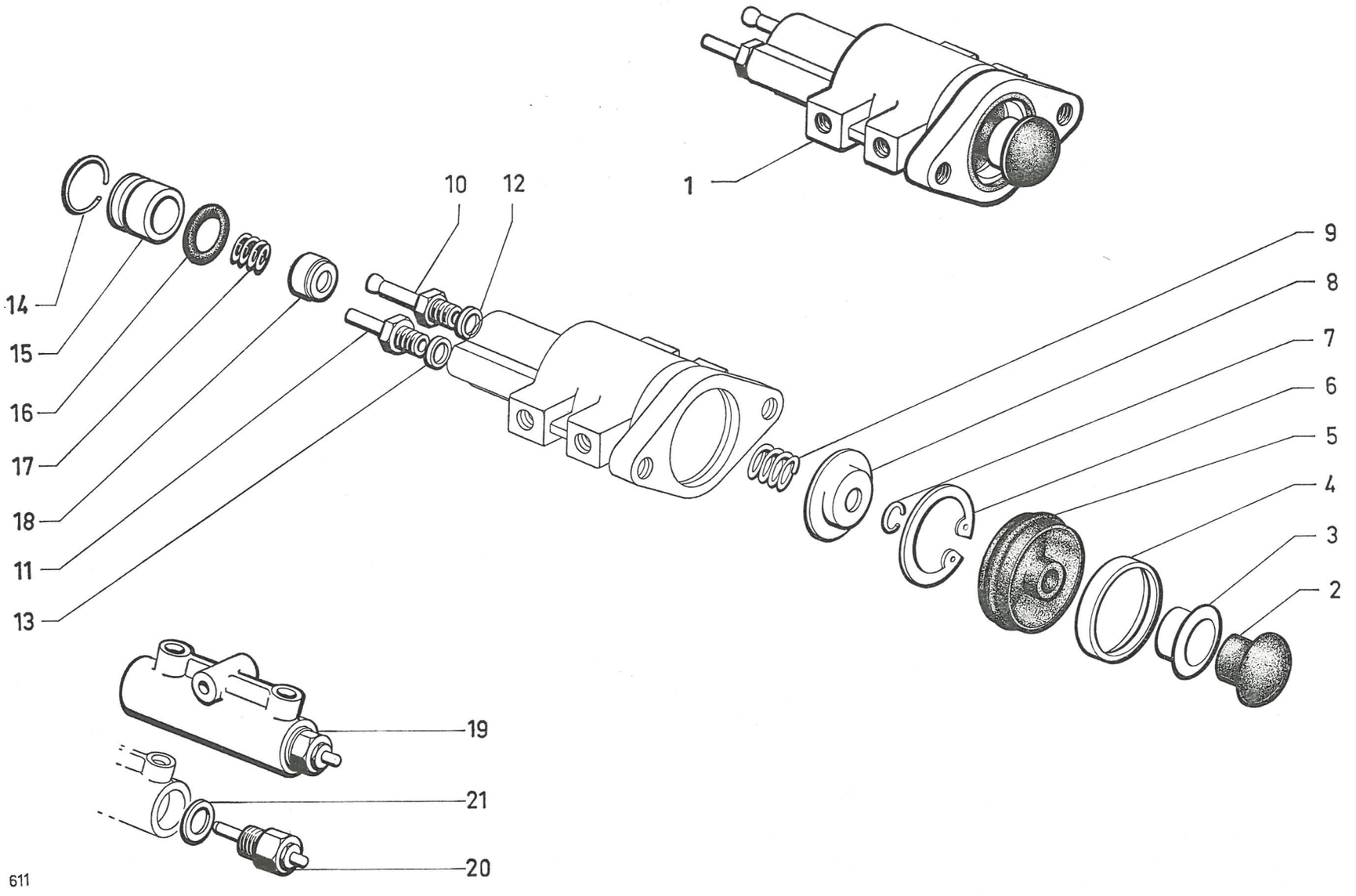

I	NUMÉROS	K	DV - DT - DP - D à G	Doseur de frein	Bremsventil	Brake control valve	Dosificador de freno	Dosatore freno
1	1 D 5 403 999 V	1		Doseur complet.	Bremsventil, komplett.	Complete control valve.	Dosificador completo.	Dosatore completo.
2	1 G 5 425 201 B *GX 25 200 01 A*	1		Amortisseur caoutchouc.	Gummi-Stossdämpfer.	Damping rubber.	Amortiguador de caucho.	Ammortizzatore.
3	GX 25 199 01 A	1	6,5 × 10 × 16 × 6,5.	Coupelle.	Teller.	Cup.	Copela.	Scodellino.
4	1 G 5 424 455 T *GX 25 143 01 A*	1	27 × 32 × 7.	Bague de maintien.	Haltering.	Retaining ring.	Anillo de sujeción.	Anello di fissaggio.
5	1 G 5 424 454 G *GX 25 142 01 A*	1		Protecteur caoutchouc.	Gummiabschirmung.	Rubber protection.	Protector de caucho.	Protettore di gomma.
6	ZC 9620 568 U	1		Circlips.	Seegerring.	Circlip.	Clip.	Graffetta.
7	1 D 5 415 019 C *DM 453-17*	2		Jonc.	Sicherungsdraht.	Clip.	Anillo de retención.	Anello d'arresto.
8		1		Collerette d'appui :	Anpressscheibe	Thrust disc:	Collarete de apoyo :	Collarino d'appoggio :
	1 G 5 424 453 W *GX 25 139 01 A*		8,5 × 15 × 33 - e 6,6 → 6/72.	–	–	–	–	–
	1 G 5 431 873 Y		8,5 × 15 × 33 - e 6,9 6/72 →.	–	–	–	–	–
9	1 G 5 431 086 U *GX 25 140 01 A*	1	⌀ int. 14,8.	Ressort (4 spires).	Feder (4 Wicklungen).	Spring (4 turns).	Muelle (4 espiras).	Molla (4 spire).
				Tube raccord :	Rohrverbindung :	Union pipe:	Tubo de unión :	Tubetto raccordo :
10	1 G 5 411 353 E *DM 453-149*	1	⌀ 7 × 100.	–	–	–	–	–
11	1 S 5 410 333 T *DM 9453-151 L*	1	⌀ 6 × 100.	–	–	–	–	–
				Joint cuivre :	Kupferdichtung :	Copper joint:	Junta de cobre :	Guarniz. di rame :
12	ZD 9247 600 U	1	7,2 × 11 × 1.	–	–	–	–	–
13	ZC 9617 805 U	1	6,2 × 10 × 1.	–	–	–	–	–
14	1 D 5 416 662 L *DS 9314-236 L*	1		Jonc.	Sicherungsdraht.	Clip.	Anillo de retención.	Anello d'arresto.
15	1 G 5 424 452 K *GX 25 147 01 A*	1	⌀ 20 - h 17.	Bouchon.	Stopfen.	Plug.	Tapón.	Tappo.

I	NUMÉROS	K	DV - DT - DP - D à G	Doseur de frein *(Suite)*	Bremsventil *(Forts.)*	Brake control valve *(Cont.)*	Dosificador de freno *(Cont.)*	Dosatore freno *(Cont.)*
16	ZD 9487 100 U	1	16,8 × 20,6 × 1,9 R.p. ZD 9482 300 U.	Joint torique.	Dichtring.	Sealing ring.	Junta torica.	Gommino.
17	1 G 5 425 199 E *GX 25 146 01 A*	1	⌀ int. 8,5.	Ressort (4 spires).	Feder (4 Wicklungen).	Spring (4 turns).	Muelle (4 espiras).	Molla (4 spire).
18	1 G 5 425 198 U *GX 25 145 01 A*	1	5,7 × 14 × 8.	Rondelle d'appui.	Anschlagscheibe.	Thrust washer.	Arandela de apoyo.	Rondella d'appoggio.
				Pièces spéciales	**Spezialteile**	**Special parts**	**Piezas especiales**	**Pezzi speciali**
19	2 D 5 415 898 G	2	(USA) (CDN) (S) (N) ((CH) 9/72 →).	Détecteur de fuites.	Verlustanzeiger.	Leak finder.	Detector de fugas.	Revelatore fughe.
20	GX 25 220 01 A	2	(USA) (CDN) (S) (N) ((CH) 9/72 →).	Contacteur.	Schalter.	Switch.	Contator.	Contattore.
21	ZD 9247 800 U	2	16,3 × 22 × 1.	Joint.	Dichtung.	Gasket.	Junta.	Guarnizione.

I	NUMÉROS	K	Sauf DV - DT - DP - D à G	Commande de frein hydraulique	Hydraulische Bremsbetätigung	Hydraulic brake control	Mando de frenos hidraulicos	Comando del freno idraulico
1	DXN 394-9	1		Faisceau de commande.	Rohrbündel.	Pipe assy.	Haz de mando.	Fascio idraulico del C^{do}.
2	DJ 394-45	1	5 × 7 × 300.	Tube de purge (nylon).	Entlüftungsrohr (Nylon).	Bleed tube (nylon).	Tubo de purga (nylon).	Tubo nylon di spurgo.
3	2 D 5 403 992 U	1		Plancher de pédale avec C^{de}.	Pedalboden mit Bremsbetätigung.	Pedal panel with control unit.	Plancha de pedal con mando.	Pianale del pedale con C^{do}.
4	1 D 5 410 496 P *DXN 453-021*	1		Corps de commande avec tiroirs.	Betätig.-Gehäuse mit Schiebern.	Body of control unit with slides.	Cuerpo de mando con tirador.	Corpo del comando con pitoncini.
5	1 D 5 403 991 H	1		Pédale (tige ⌀ 9 × 125).	Pedal (Gewinde 9 × 125).	Pedal (stem ⌀ 9 × 125).	Pedal (varilla ⌀ 9 × 125).	Pedale (asta ⌀ 9 × 125).
6	1 D 5 410 179 U *D 453-15*	2		Jonc de tiroir.	Sicherungsdraht für Schieber.	Circlip.	Junquillo de freno.	Arresto del pistoncino.
7	DS 453-36	1	e 5,5.	Bague de patin (caoutchouc).	Dichtmanschette für Bremsknopf (Gummi).	Rubber grommet.	Anillo de patin (caucho).	Boccola di gomma per pattino.
8	DV 453-51	2		Ressort de tiroir.	Feder f. Schieber.	Slide spring.	Muelle de freno.	Molla del pistoncino.
9	1 D 5 410 494 T *DX 453-52*	2	20 × 24 × 3,5.	Joint (caoutchouc).	Gummidichtung.	Rubber joint.	Junta mando (caucho).	Guarn. di gomma del C^{do}.
10	1 D 5 410 491 K *DS 453-53 A*	2	6,4 × 8,4 × 14,65 × 7.	Rondelle de ressort de tiroir.	Teller f. Schieber-Feder.	Spring washer.	Arandela muelle de freno.	Rondella della molla del piston.
11	1 D 5 411 230 T *DS 453-54 A*	1	6 ⌀ 7,6.	Plaquette porte-joints.	Dichtungsplakette.	Seal plate.	Plaqueta porta-juntas.	Placchetta portagommini.
12	1 D 5 411 181 K *DS 453-69*	2	6,35 × 13,2 × 1.	Joint de tiroir (feutre).	Filzdichtung f. Schieber.	Felt joint.	Junta de fieltro.	Guarn. di feltro per pistoncino.
13	1 D 5 410 495 D *D 453-70*	2	⌀ 24 × 150.	Bouchon de commande.	Stopfen f. Gehäuse.	Plug.	Tapón de mando.	Tappo del comando.
14	1 D 5 411 237 U *DS 453-97 A*	1	⌀ 42.	Garniture de pédale.	Garnitur f. Bremspedal.	Rubber pad.	Guarnición de pedal.	Copripattino.
15	1 D 5 411 236 H *DS 453-98 A*	1		Patin de pédale.	Bremsknopf.	Pedal pad.	Patin de pedal.	Pattino del pedale.
16	1 D 5 411 229 G *D 453-115*	2	7 × 16.	Axe de pédale.	Pedalachse.	Pedal spindle.	Eje de pedal.	Perno del pedale.

4-453/3

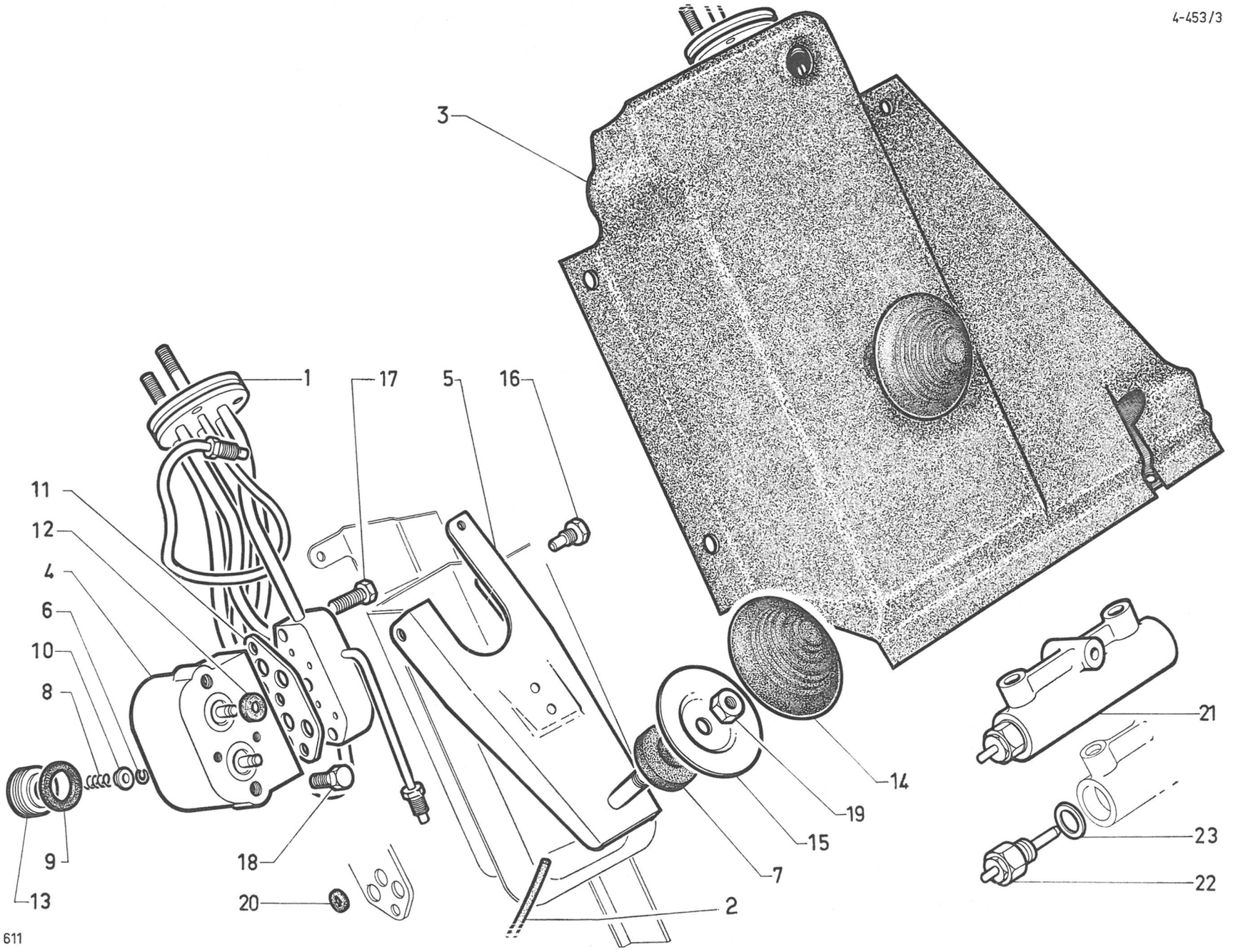

4-453/3

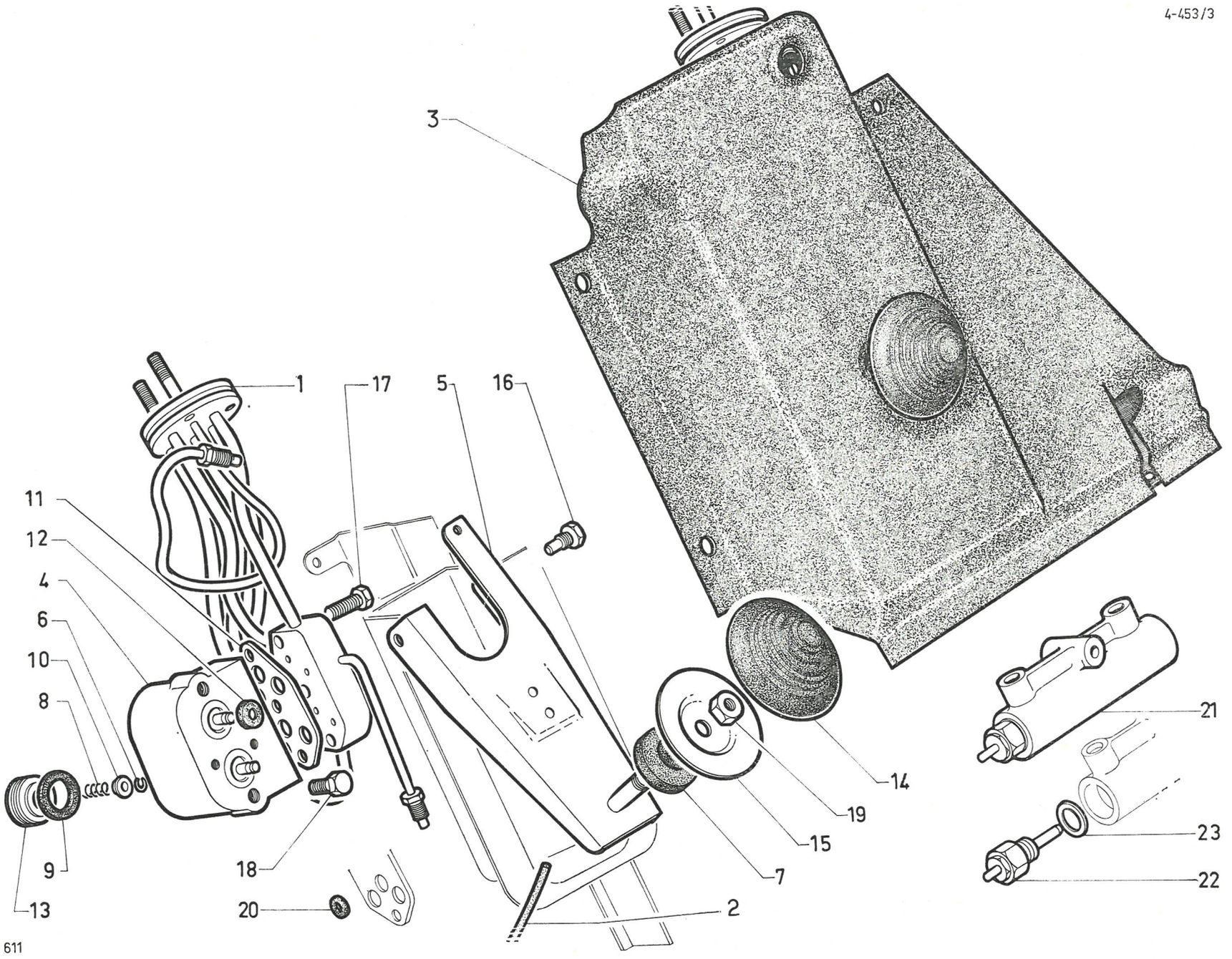

I	NUMÉROS	K	Sauf DV - DT - DP - D à G	Commande de frein hydraulique *(Suite)*	Hydraulische Bremsbetätigung *(Forts.)*	Hydraulic brake control *(Cont.)*	Mando de frenos hidraulicos *(Cont.)*	Comando del freno idraulico *(Cont.)*
17	ZD 9368 600 U	3	TH M 6 × 28.	Vis de bride.	Schraube z. Flanschbefest.	Screw.	Tornillo de brida.	Vite della flaugia.
18	ZD 9345 500 W	2	TH M 7 × 14.	Vis de commande.	Schraube f. Bremsbetätig.	Screw.	Tornillo de mando.	Vite del comando.
19	ZD 9522 300 U	2	H M 9 × 125.	Écrou de patin.	Mutter f. Bremsknopf.	Nut.	Tuerca de patin.	Dado per pattino.
20	ZD 9481 800 U	6	4,2 × 8 × 1,9.	Joint de plaquette.	Gummiring f. Dichtplak.	Sealing ring.	Junta de plaqueta.	Guarn. della placchetta.
	ZC 9000 744 U	1		Pochette de joints de commande.	Beutel m. Dichtungen für Bremsbetätigung.	Packet of joints for control unit.	Paquete de juntas para mando.	Bustina di guarnizioni per comando.
				Pièces spéciales	**Spezialteile**	**Special parts**	**Piezas especiales**	**Pezzi speciali**
1				Faisceau de commande :	Rohrbündel :	Pipe assy:	Haz de mando :	Fascio idr. del C^do :
	DXN 394-9 A	1	D à D.	–	–	–	–	–
	5 D 5 403 257 E	1	(USA) (CDN) (N) ((CH) 9/72 →).	–	–	–	–	–
	5 D 5 411 838 B	1	(S).	– (rilsanisé).	– (Rilsan).	– (rilsanised).	– (rilsanisado).	– (rilsanizzato).
3				Plancher de pédale avec commande :	Pedalboden mit Betätigung :	Pedal panel with control unit:	Placha de pedal con mando :	Pianale del pedale con comando :
	2 D 5 403 993 E	1	D à D.	–	–	–	–	–
	2 D 5 403 995 B	1	(USA) (CDN) (N) ((CH) 9/72 →).	– avec détecteurs.	– m. Verlustanzeiger.	– with leak finder.	– con detector fugas.	– con revelatore fughe.
	2 D 5 415 242 B	1	(S).	– avec détecteurs.	– m. Verlustanzeiger.	– with leak finder.	– con detector fugas.	– con revelatore fughe.
21	1 D 5 403 252 A	2	(USA) (CDN) (N) (S) ((CH) 9/72 →).	Détecteur de fuites (pour tube ⌀ 3,5).	Verlustanzeiger (für Rohr ⌀ 3,5).	Leak finder (for tube ⌀ 3.5).	Detector de fugas (para tubo ⌀ 3,5).	Revelatore fughe (per tubo ⌀ 3,5).
22	GX 25 220 01 A	2	(USA) (CDN) (N) (S) ((CH) 9/72 →).	Contacteur.	Schalter.	Switch.	Contactor.	Contattore.
23	ZD 9247 800 U	2	16,3 × 22 × 1.	Joint.	Dichtung.	Gasket.	Junta.	Guarnizione.

I	NUMÉROS	K		Freins avant mécaniques	Mechanische Vorderradbremsen	Mechanical front brake	Frenos delanteros mecanicos	Freni anteriori meccanici
1	1 D 5 411 051 X *DV 454-11*	4	⌀ 9 × 125 - L 56.	Poussoir réglable.	Verstellb. Stösselhülse.	Push-rod, adjustable.	Empujador de reglaje.	Spingipattino regolabile.
2	DV 454-56	2		Support et leviers.	Träger und Hebel.	Bracket and levers.	Soporte y levas.	Supporto e leve.
3				Jeu de 4 plaquettes :	Satz zu 4 Bremschuhen :	Set of 4 pads:	Juego de 4 plaquetas :	Serie di 4 patini :
	1 D 5 403 825 D	1	« Férodo » 583.	–	–	–	–	–
	1 D 5 403 826 P	1	« Férodo » 583-584 Ⓓ.	–	–	–	–	–
4	2 D 5 411 049 A *DX 454-50*	4	⌀ int. 14,1 - ⌀ 9 × 125.	Levier bagué.	Hebel, ausgebüchst.	Lever, bushed.	Leva anillada.	Leva imboccolata.
5	1 D 5 413 919 W *DV 454-66 A*	2		Ressort 12 spires.	Feder 12 Wicklungen.	Spring 12 coils.	Muelle 12 espiras.	Molla 12 spire.
6	DV 454-79	4	e 10.	Ressort anti-bruit.	Geräuschdämpfungsfeder.	Anti-rattle spring.	Muelle antiruido.	Molla antirumore.
7	1 D 5 411 048 P *DX 454-122*	4	14,1 × 16 × 11.	Coussinet.	Lagerring f. Hebel.	Lever bush.	Cojinete de leva.	Cuscinetto leva.
8	ZD 9522 300 U	4	H M 9 × 125 - R.p. ZC 9615 081 U.	Écrou.	Mutter.	Nut.	Tuerca.	Dado.
9	ZC 9621 105 U	4	TH 12 × 150 - L 60.	Vis.	Schraube.	Screw.	Tornillo.	Vite.
			D à D	**Pièces spéciales**	**Spezialteile**	**Special parts**	**Piezas especiales**	**Pezzi speciali**
2				Support et leviers :	Träger und Hebel :	Bracket and levers:	Soporte y levas :	Supporto e leve :
	DV 454-56	1	G.	–	–	–	–	–
	DV 454-36	1	D.	–	–	–	–	–
4				Levier bagué :	Hebel, ausgebüchst :	Lever, bushed:	Leva anillada :	Leva imboccolata :
	2 D 5 411 049 A *DX 454-50*	2	G.	–	–	–	–	–
	DX 454-129	1	D int.	– coudé.	– gebogen.	– elbowed.	– acodado.	– a gomito.
	DX 454-130	1	D ext.	– coudé.	– gebogen.	– elbowed.	– acodado.	– a gomito.

4 454/1

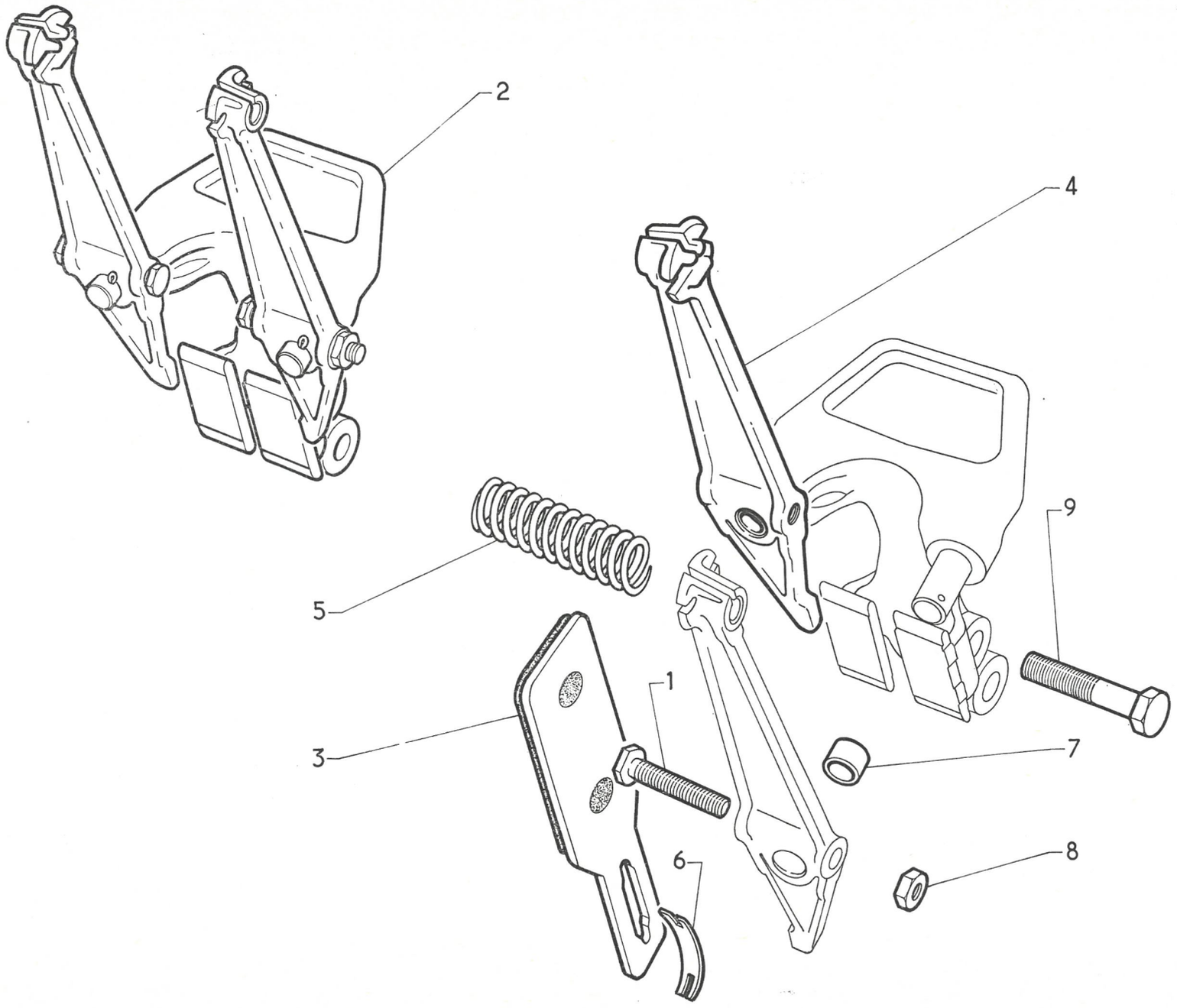

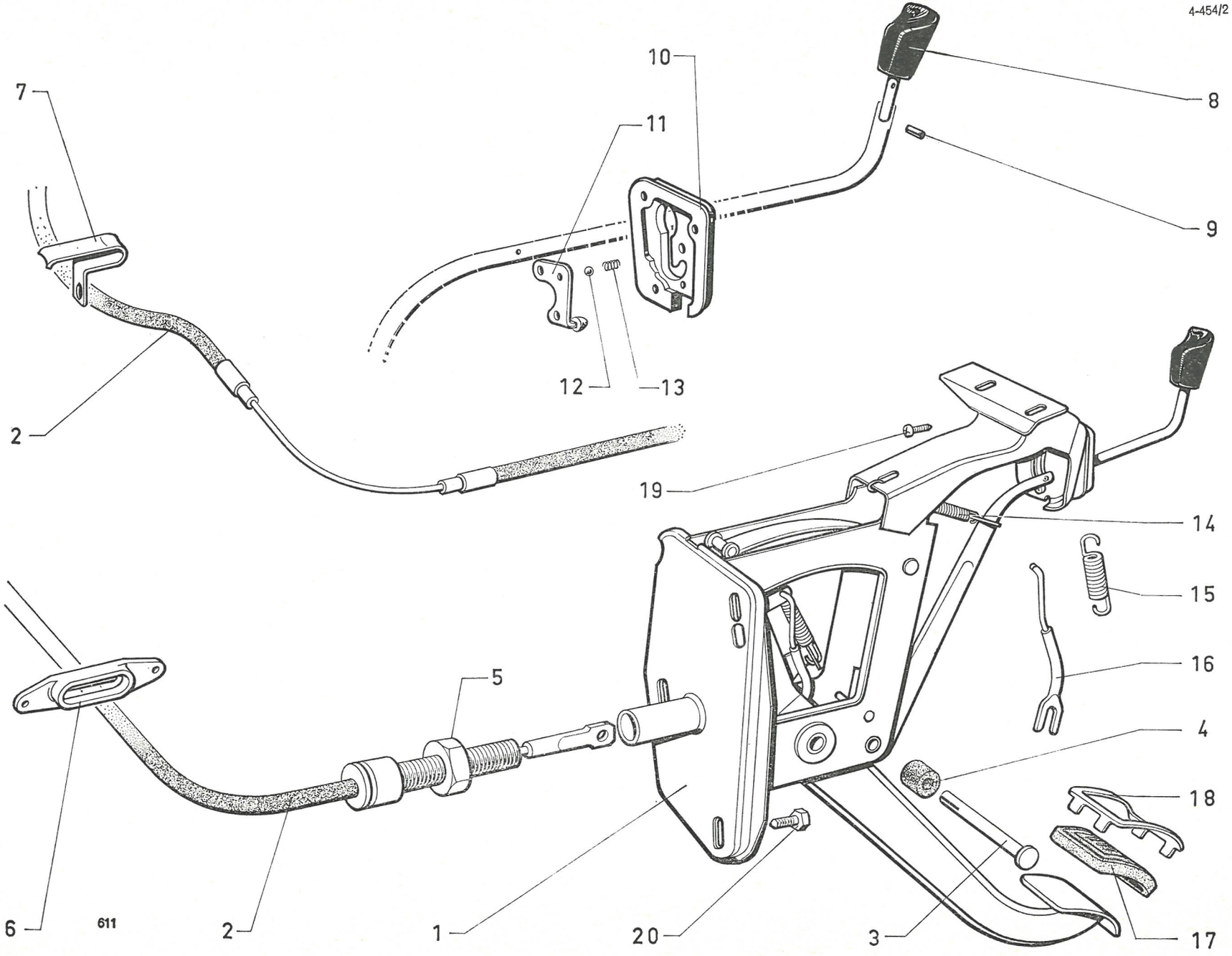
4-454/2
10
7
11
8
9
12
13
2
19
14
15
16
5
4
18
6
611
2
1
20
3
17

I	NUMÉROS	K	D à G D à D - bvh	Frein de parking	Feststellbremse	Parking brake	Freno mecanico	Freno meccanico
1	DX 454-015 A	1		Commande complète.	Bremsbetätigung, kompl.	Control, complete.	Mando completo.	Comando completo.
2	DX 454-1	1	L 1297.	Câble.	Bremszug.	Cable.	Cable.	Cavo.
3	DX 454-115	1	⌀ 7 - L 51.	Axe de câble.	Bolzen f. Bremszug.	Cable pin.	Eje de cable.	Perno cavo.
4	DX 454-66	2	7 × 18 × 16.	Butée caoutchouc.	Gummianschlag.	Rubber stop.	Tope de caucho.	Reggispinta di gomma.
5	ZC 9615 054 W	2	H 14 × 150.	Écrou de butée réglable.	Mutter f. einstellbares Endstück.	Stop nut.	Tuerca de tope.	Dado reggispinta.
6	DX 454-95	1	2 ⌀ 4,35 - entr. 77.	Œillet de câble.	Ösenführung f. Bremszug.	Cable guide.	Pasacable.	Guidacavo.
7				Patte de câble :	Lasche f. Bremszug :	Cable lug:	Pata de cable :	Staffa per cavo :
	DX 454-117	1	1 ⌀ 9,5.	–	–	–	–	–
	DX 454-231 A	1	2 ⌀ 9,5.	–	–	–	–	–
8	DX 454-260 A	1	⌀ 32 - L 58.	Bouton de manœuvre.	Betätigungsknopf.	Actuating knob.	Botón de maniobra.	Bottone di manovra.
9	ZC 9617 078 U	1	⌀ 2,3 - L 8.	Goupille « mécanindus ».	Passröhrchen.	Tubular cotter.	Pasador tubular.	Coppiglia tubolare.
10	DX 454-243 A	1		Grille de positionnement.	Führungsplatte.	Positioning gate.	Rejilla de posicionado.	Griglia di posizionam.
11	DX 454-25	1		Doigt de blocage.	Arretierungsdaumen.	Catch.	Dedo de cierre.	Nasello di bloccaggio.
12	ZD 9270 300 U	1	⌀ 4.	Bille de doigt.	Kugel.	Ball.	Bola.	Sfera.
				Ressort de :	Feder für :	Spring for:	Muelle de :	Molla per :
13	D 454-127	1	3 spires - ⌀ ext. 3,5.	– bille.	– Kugel.	– ball.	– bola.	– bola.
14	D 454-26 A	1	22 spires - ⌀ ext. 9,8.	– levier.	– Hebel.	– lever.	– leva.	– leva.
15	D 454-28	1	22 spires - ⌀ ext. 10,5.	– verrou.	– Riegel.	– lock.	– cerrojo.	– chiavistello.
16	DX 454-103	1		Biellette de liaison.	Verbindungsstange.	Connecting rod.	Bieleta de unión.	Bielletta di collegamento.
17				Garniture de pédale :	Pedalgummi :	Pedal pad:	Guarnición de pedal :	Copripattino :
	1 D 5 420 552 U *D 9454-963 L*	1		–	–	–	–	–
	1 D 5 417 079 U *DX 454-63*	1	PA.	–	–	–	–	–

I	NUMÉROS	K	D à G D à D - bvh	Frein de parking *(Suite)*	Feststellbremse *(Forts.)*	Parking brake *(Cont.)*	Freno mecanico *(Cont.)*	Freno meccanico *(Cont.)*
18	DX 454-71	1	PA.	Enjoliveur de garniture.	Zierleiste f. Pedalgummi.	Pad embellisher.	Embellecedor de guarnición.	Cornice per copripattino.
				Vis de :	Schraube für :	Screw for:	Tornillo de :	Vite per :
19	ZD 9275 600 Z	3	TR - TA 3,52 × 9,5.	– grille.	– Führungsplatte.	– gate.	– rejilla.	– griglia.
20	ZD 9345 130 W	4	TH M 7 × 18.	– commande.	– Bremsvorrichtung.	– control.	– mando.	– comando.
			D à D - bvh	**Pièces spéciales**	**Spezialteile**	**Special parts**	**Piezas especiales**	**Pezzi speciali**
1	DX 454-08 C	1		Commande complète.	Bremsbetätigung, kompl.	Control, complete.	Mando completo.	Comando completo.
2	DX 454-34	1	L 1228.	Câble.	Bremszug.	Cable.	Cable.	Cavo.
10	DX 454-31	1		Grille de positionnement.	Führungsplatte.	Positioning gate.	Rejilla de posicionado.	Griglia di posizionamento.
	DX 454-45	1	L 80.	Axe de butée de ressort.	Achse für Feder-Anschlag.	Pin f. spring stop.	Eje de tope de muelle.	Perno per reggispinta molla.
	DX 454-100 A	1	⌀ 32 - L 58.	Bouton de manœuvre.	Betätigungsknopf.	Actuating knob.	Botón de maniobra.	Bottone di manovra.
	DX 454-102	1	⌀ ext. 14,5.	Ressort de bouton.	Feder f. Knopf.	Knob spring.	Muelle de botón.	Molla per bottone.
	DX 454-106 A	1	⌀ int. 20.	Protecteur de bouton.	Abschirmung f. Knopf.	Knob protection.	Protector de botón.	Protettore per bottone.
	DX 454-121	1	15 × 18 - L 370.	Garniture de câble.	Garnitur für Bremszug.	Cable sheath.	Guarnición de cable.	Guarnizione del cavo.
	ZD 9524 100 U	2	H M 7 × 100.	Écrou de commande :	Mutter für Bremsvorrichtung :	Control nut:	Tuerca de mando :	Dado del comando :
	ZD 9250 400 W	2	M 7 × 100.	– carré.	– Vierkant.	– square.	– cuadrada.	– quadrato.

4-454/2

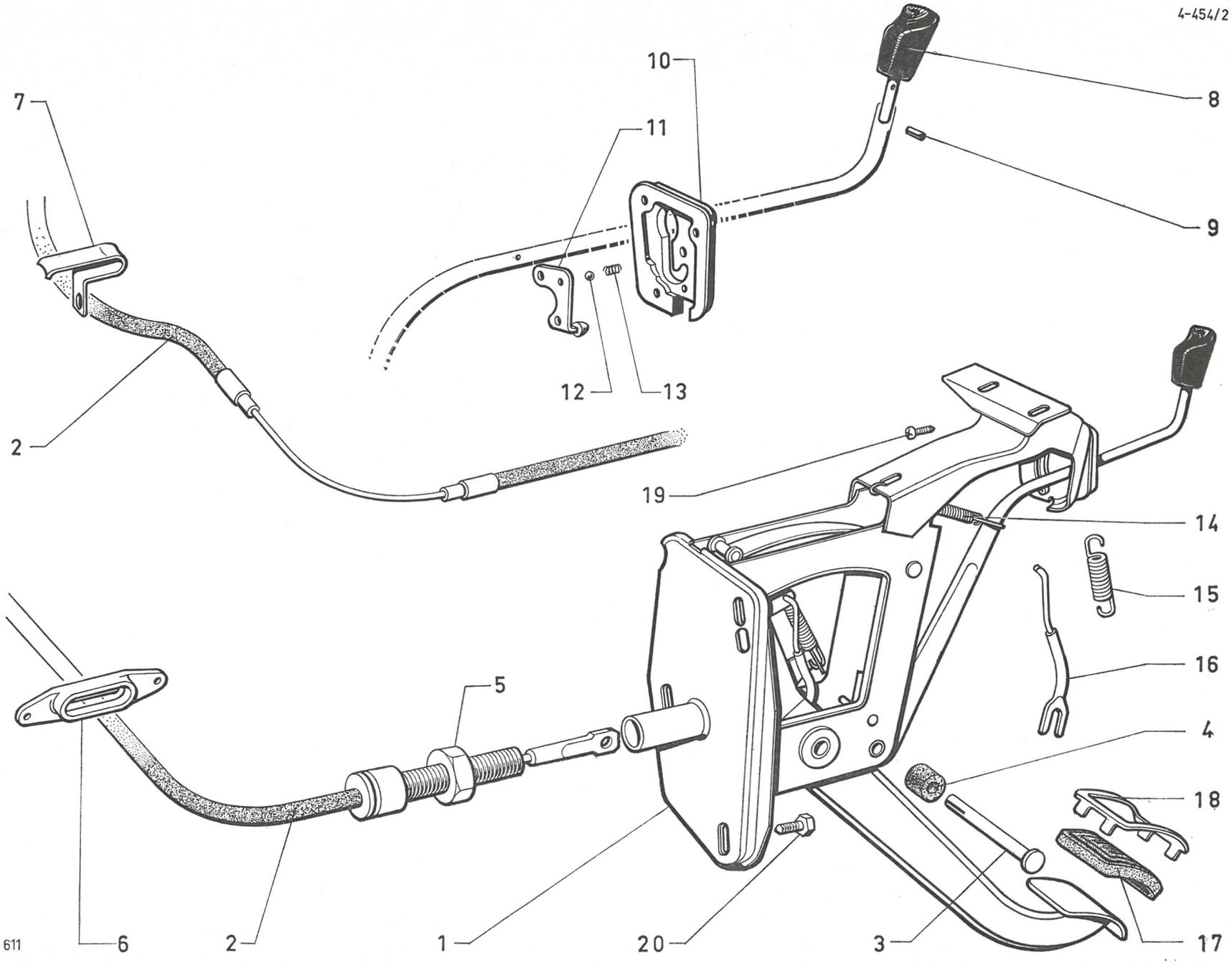

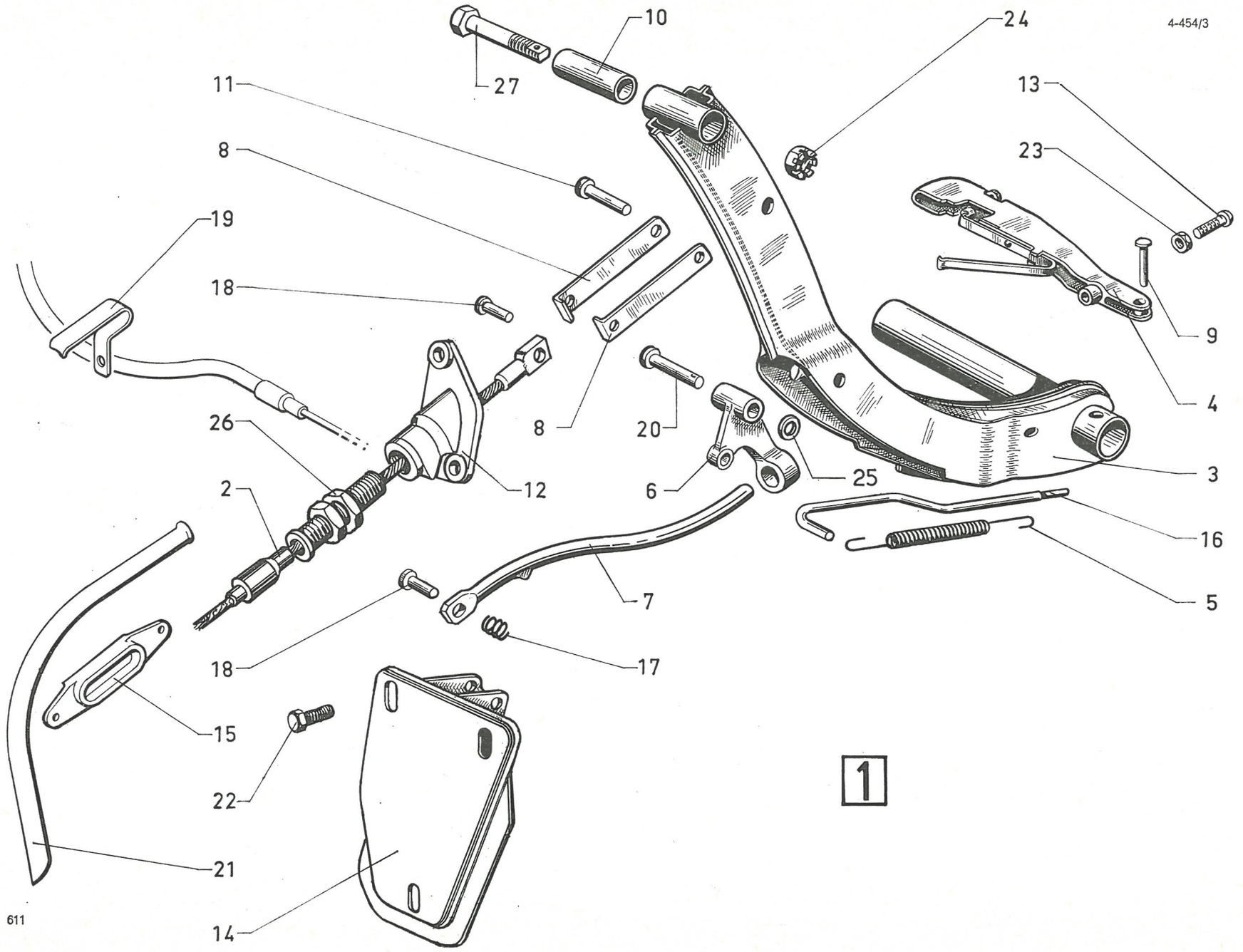
4-454/3
10
24
27
11
13
8
23
19
18
9
4
26
8
20
3
2
12
6
25
16
7
5
18
17
15
22
1
21
611
14

I	NUMÉROS	K	D à D - bvm	Frein à main	Handbremse	Handbrake	Freno de mano	Freno a mano
1	DJ 454-010 A	1		Levier de frein complet.	Handbremshebel, kompl.	Handbrake lever assy.	Leva de freno compl.	Leva de freno compl.
2	DV 454-34	1	L 1380.	Câble.	Bremsseil.	Cable.	Cable.	Cavo.
3	DJ 454-6	1		Levier et demi-tirant.	Bremshebel m. Zuglas chen.	Lever and half-rods.	Leva y medio-tirantes.	Leva e semitiranti.
4	DJ 454-27	1		Poignée (noire).	Griff (schwarz).	Handle (black).	Manecilla (negra).	Maniglia (nera).
5	DM 454-28	1	⌀ ext. 8.	Ressort.	Verriegelungsfeder.	Spring.	Muelle.	Molla.
6	DM 454-29	1		Verrou.	Verriegelungsstück.	Lock.	Cerrojo.	Chiavistello.
7	DM 454-30	1	⌀ 10.	Secteur.	Klemmstange.	Locking sector.	Leva de cierre.	Settore di bloccaggio.
8	DJ 454-52	2	L 65.	Demi-tirant.	Zuglasche.	Half-rod.	Medio-tirante.	Semitirante.
9	DM 454-54	1	4 × 23.	Axe.	Bolzen.	Pin.	Eje.	Perno.
10	DM 454-55	1	9 × 13 × 34.	Entretoise.	Abstandsbüchse.	Distance bush.	Separador.	Distanziale.
11	DM 454-57	1	7 × 26,2.	Axe.	Bolzen.	Rod pin.	Eje.	Perno.
12	DV 454-62	1	2 ⌀ 8.	Support.	Stütze.	Stop support.	Soporte.	Supporto.
13	DM 454-67	1	TR 4 × 16.	Vis.	Schraube.	Screw.	Tornillo.	Vite.
14	DV 454-91	1	3 ⌀ 7,5 - 2 ⌀ 17,5 × 11,5.	Plaque.	Halteblech.	Plate.	Plaqueta.	Placca.
15	DX 454-95	1	2 ⌀ 4,35 - entr. 77.	Œillet de câble.	Ösenstück f. Bremszug.	Grommet.	Pasa cable.	Passafilo per cavo.
16	DM 454-103	1		Tige.	Stange.	Rod.	Varilla.	Asta.
17	DM 454-109	2	⌀ int. 7,3.	Ressort.	Feder.	Spring.	Muelle.	Molla.
18	DM 454-115	2	7 × 24.	Axe.	Bolzen.	Clevis pin.	Eje.	Perno.
19	DX 454-117	1	1 ⌀ 9,5.	Patte.	Führungslasche.	Cable lug.	Pata.	Staffa.
20	DM 454-119	1	6 × 38,5.	Axe.	Lagerbolzen.	Lock pin.	Eje.	Perno.

I	NUMÉROS	K	D à D - bvm	Frein à main *(Suite)*	Handbremse *(Forts.)*	Handbrake *(Cont.)*	Freno de mano *(Cont.)*	Freno a mano *(Cont.)*
21	DV 454-121	1	15 × 18 - L 195.	Garniture de câble.	Garnitur f. Bremszug.	Cable sheath.	Guarnición de cable.	Guaina del cavo.
22	ZD 9345 130 W	5	TH M 7 × 18.	Vis.	Schraube.	Screw.	Tornillo.	Vite.
23	ZD 9226 900 Z	1	H 4 × 75.	Écrou.	Mutter.	Rod nut.	Tuerca.	Dado.
24	ZD 9236 800 W	1	H 9 × 125.	Écrou crénelé.	Kronenmutter.	Nut, castellated.	Tuerca almenada.	Dado a corona.
25	ZC 9619 137 U	1	6,25 × 12,1.	Rondelle.	Scheibe.	Washer.	Arandela.	Rondella.
26	ZC 9615 054 W	2	H 14 × 150.	Écrou de butée.	Anschlagmutter.	Nut.	Tuerca de tope.	Dado arresto.
27	ZC 9621 057 U	1	TH 9 × 50.	Vis de levier.	Schraube f. Bremshebel.	Lever screw.	Tornillo de leva.	Vite della leva.

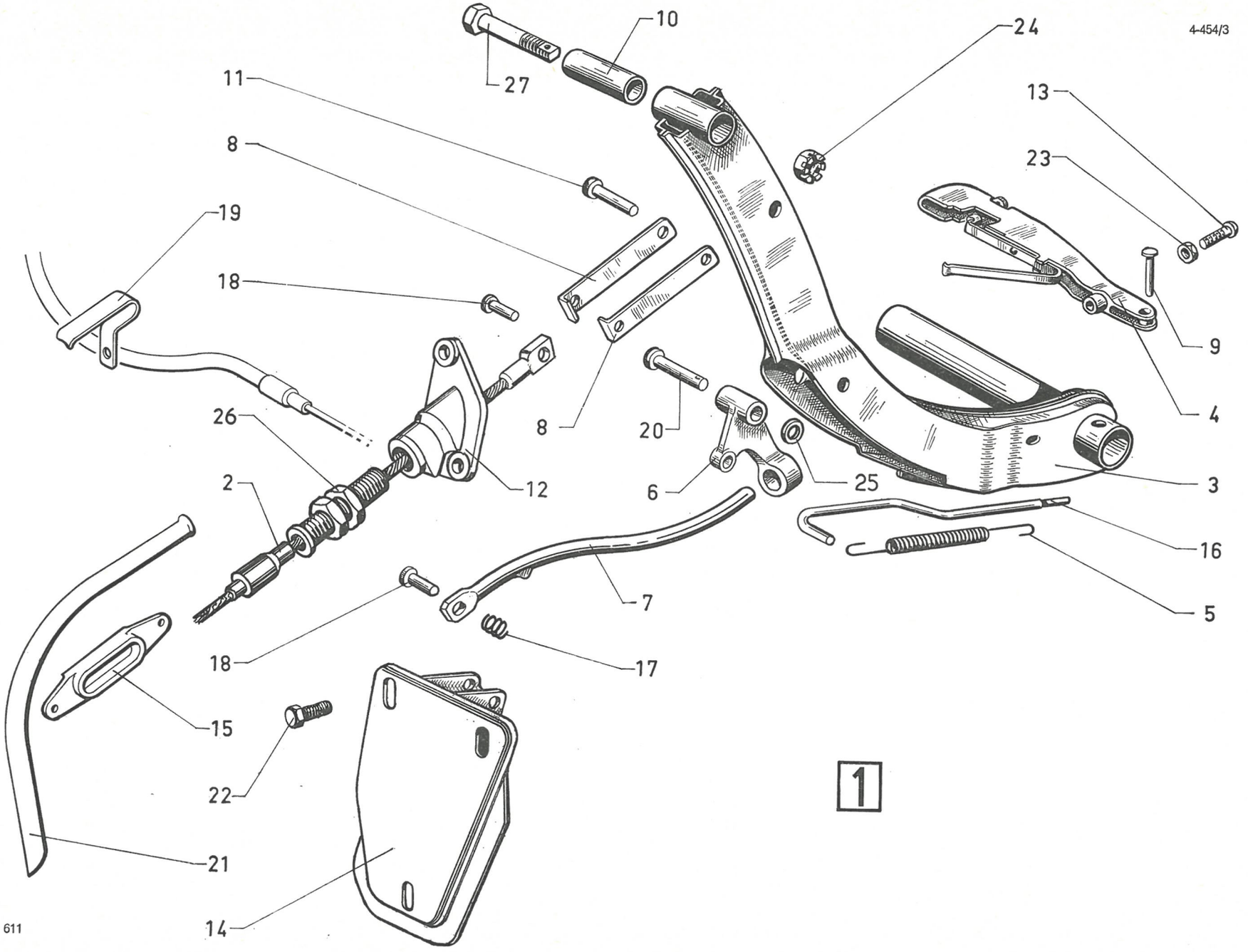
4-454/3
10
24
27
11
13
8
23
19
18
9
4
26
8
20
2
12
6
25
3
16
7
5
18
17
15
22
21
14
611
1

4-456

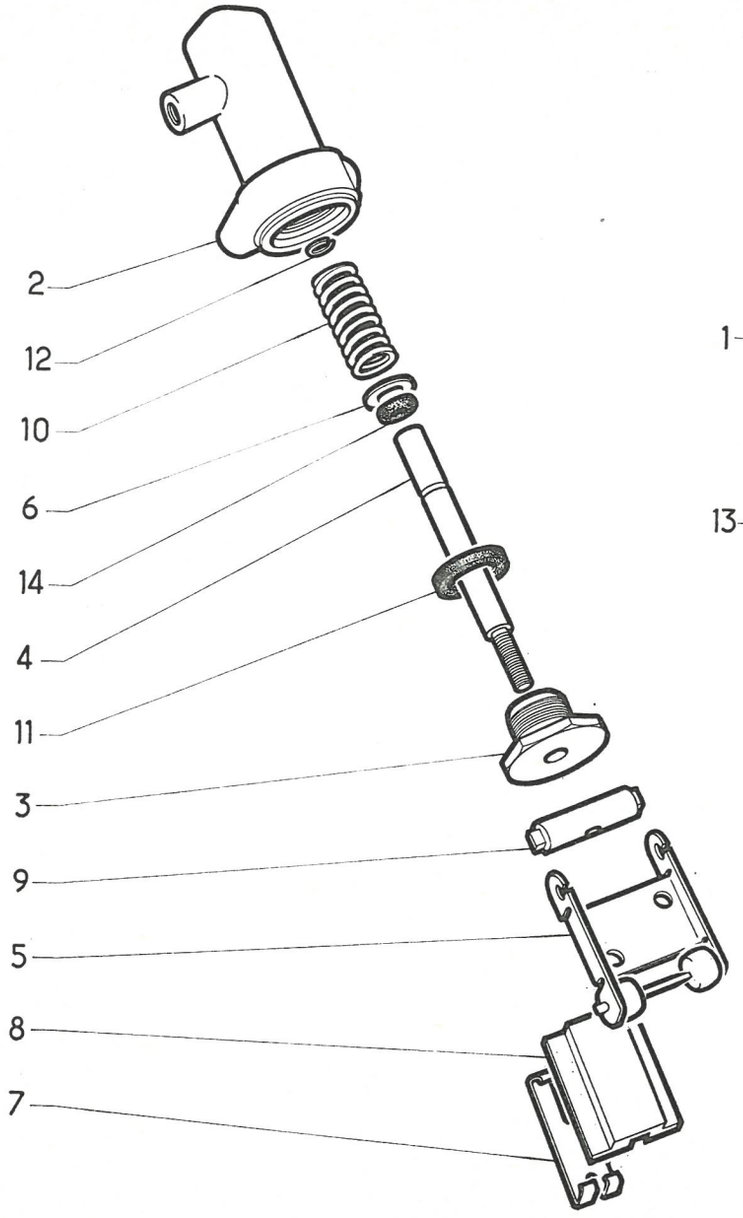

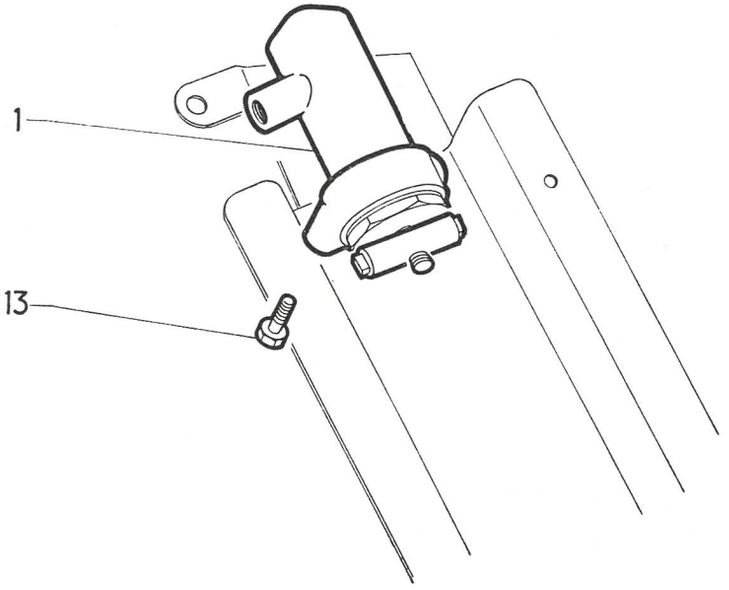

I	NUMÉROS	K	Sauf DV - DT - DP - D à G	Répartiteur de freinage	Bremskraftverteiler	Brake distr. unit	Repartidor de freno	Ripartitore di frenatura
1	2 D 5 410 185 J *DXN 456-0*	1		Répartiteur complet.	Bremskraftverteiler, komplett.	Brake distribution unit, compl.	Repartidor de freno, compl.	Ripartitore di frenatura, completto.
2	2 D 5 410 176 L *D 456-1*	1		Corps de répartiteur.	Gehäuse für Bremskraftverteiler.	Body of distributor.	Cuerpo de repartidor.	Corpo del ripartitore.
3	1 D 5 410 181 R *D 456-2*	1	⌀ 16 × 150.	Bouchon.	Stopfen.	Plug.	Tapón.	Tappo.
4	1 D 5 410 177 X *DF 456-3*	1	⌀ 6,35 - L 78.	Tiroir.	Schieber.	Rod.	Rarilla de repartidor.	Pistoncino.
5	D *456-4*	1		Bielle porte-galets.	Gabelstück m. Rollen.	Spindle with rollers.	Bieleta de repartidor.	Biella porta rulli.
6	1 D 5 410 183 M *DS 456-50*	1	7 × 11,25 × 1.	Rondelle de ressort.	Anlegscheibe f. Feder.	Spring washer.	Arandela de muelle.	Rondella della molla.
7	1 D 5 411 231 D *D 456-92*	1		Plaquette de retenue.	Krallenblech.	Retaining plate.	Plaqueta de retención.	Placchetta di ritenuta.
8	1 D 5 411 232 P *D 456-93*	1	25 × 34.	Plateau.	Schiene.	Plate.	Plato.	Piatello.
9	1 D 5 410 184 Y *D 456-96*	1	9 × 32.	Axe.	Knebel.	Pin.	Eje.	Perno.
10	1 D 5 410 180 E *DF 456-98*	1	⌀ 2,4.	Ressort.	Feder.	Spring.	Muelle.	Molla.
11	1 D 5 410 182 B *DX 456-99*	1	16 × 20,4 × 4.	Joint.	Dichtung.	Joint.	Junta.	Guarnizione.
12	1 D 5 410 179 U *D 453-15*	1		Jonc de tiroir.	Sicherungsdraht für Schieber.	Circlip f. rod.	Junquillo de freno.	Arresto del pistoncino.
13	ZD 9366 000 U	7	TH M 5 × 14.	Vis.	Schraube.	Screw.	Tornillo.	Vite.
14	ZD 9500 300 U	1	5,7 × 9,1 × 1,7.	Joint torique.	Dichtring.	Sealing ring.	Junta torica.	Gommino.

INDEX

INDEX

NUMÉROTATION A

NUMÉROS	SOUS-GROUPE	REPÈRE
AM 112-86	1-112/2	15
AM 142-76	2-142/2	
	2-142/4	
AZ 212-7 A	2-211/1	12
	2-211/2	12

NUMÉROS	SOUS-GROUPE	REPÈRE
A 451-3	4-451/2	1
A 451-16	4-451/2	2
A 451-83	4-451/2	3
A 451-85	4-451/2	4

NUMÉROS	SOUS-GROUPE	REPÈRE
A 451-86	4-451/2	5
A 533-12 B	2-533/1	3
A 533-17 B	2-533/1	4
AM 533-252 A	2-533/2	3

NUMÉROS	SOUS-GROUPE	REPÈRE
AM 533-270 A	2-533/1	27
AZ 611-73	3-611	2
AY 9576-902 A	4-314/1	26

NUMÉROTATION D

NUMÉROS	SOUS-GROUPE	REPÈRE
DX 001-016 A	1-001	
DY 001-016 A	1-001	
DX 001-038 A	1-001	
DX 001-039 A	1-001	
DJ 033-0 I	1-033/1	
DT 033-013 A	1-033/2	
DXN 033-013 A	1-033/1	
DJ 033-018 A	1-033/2	
DJ 033-019 A	1-033/2	
DJ 033-022 A	1-033/2	
DJ 033-023 A	1-033/2	
DXN 33-0 H	1-033/1	
DVF 41-03 B	3-412	1
DVF 41-03 C	3-412	1
DX 41-03 B	3-412	1
DX 41-03 C	3-412	1
DX 111-01 C	1-114/1	1
DY 111-01 D	1-114/1	1
DX 111-012 A	1-114/1	1
DX 112-01 E	1-112/1	1
DX 112-016 A	1-112/1	1
DV 112-023 A	1-112/1	1
DX 112-95 B	1-112/1	15
DX 113-038	1-121	1
DX 113-038 A	1-121	1
DX 113-039 A	1-121	1
DX 113-040 A	1-121	1
DX 114-5 B	1-114/1	3

NUMÉROS	SOUS-GROUPE	REPÈRE
DX 114-5 D	1-114/1	3
DJ 114-102 A	1-114/1	3
DX 121-018 A	1-121	3
DX 121-019 D	1-121	2
DX 121-019 G	1-121	2
DX 121-022	1-121	3
DX 121-244 A	1-121	2
DX 121-245 A	1-121	2
DX 122-4	1-123	4
DV 123-1 A	1-123	1
DX 124-8 A	1-124	4
DX 124-63	1-124	9
DX 132-69	2-171/1	5
DX 132-81	1-112/2	11
DV 132-82 B	2-171/2	9
DY 132-83	2-171/1	9
DX 132-204 A	1-112/2	13
DX 132-205 A	1-114/2	11
DX 132-279 A	2-171/2	6
DX 132-281 A	2-171/2	7
DX 132-282 A	2-171/2	8
DX 132-283 A	2-171/2	9
DX 132-286 A	2-171/2	15
DX 132-288 A	2-171/2	16
DJ 141-01 A	2-141/1	6
DJ 141-01 B	2-141/1	6
DX 141-01	2-141/1	6
DX 141-01 A	2-141/1	6

NUMÉROS	SOUS-GROUPE	REPÈRE
DX 141-67	2-141/1	2
DX 141-85	2-141/2	1
	2-141/3	3
DX 141-86	2-141/2	1
	2-141/3	3
DX 141-96	2-141/1	7
DX 141-98	2-141/1	8
DV 141-117 A	2-141/1	6
DX 141-117 A	2-141/2	3
	2-141/3	4
DX 141-119 A	2-141/2	4
	2-141/3	2
DX 141-120 A	2-141/2	2
	2-141/3	5
DX 142-02	2-142/1	1
	2-142/2	1
	2-142/4	2
DX 142-02 A	2-142/3	1
DXN 142-020	2-142/1	24
DJ 142-027 A	2-141/2	6
DX 142-027 A	2-141/2	6
DX 142-1	2-142/1	1
	2-142/2	1
DX 142-6	2-142/1	3
	2-142/2	2
DJ 142-7 A	2-142/1	4
DV 142-7 D	2-142/1	4
DX 142-7 A	2-142/1	4

NUMÉROS	SOUS-GROUPE	REPÈRE
DM 142-10 A	2-142/3	3
	2-142/4	1
DX 142-11	2-142/3	1
	2-142/4	2
DJ 142-13 A	2-142/3	4
DV 142-13 D	2-142/3	4
DX 142-13 A	2-142/3	4
DV 142-52 A	2-142/1	5
	2-142/3	5
DX 142-52	2-142/1	5
	2-142/3	5
DX 142-61	2-142/1	6
	2-142/3	6
DX 142-65	2-142/3	7
	2-142/4	3
DX 142-70	2-142/3	8
	2-142/4	4
DS 142-90	2-142/1	7
	2-142/2	3
DX 142-96	2-142/1	8
	2-142/3	9
DD 142-98	2-171/1	12
DV 142-99 C	2-142/1	9
	2-142/3	10
DX 142-99 B	2-142/1	9
	2-142/3	10
DJ 142-112	2-142/1	10
	2-142/3	11

INDEX *(suite)*

NUMÉROS	SOUS-GROUPE	REPÈRE
DX 142-142 A	2-142/2	32
DX 142-145	2-142/3	14
	2-142/4	7
DX 142-162	2-142/1	12
	2-142/3	15
DV 142-172 A	2-142/1	13
DX 142-172 A	2-142/1	13
	2-142/3	16
DX 142-189 A	2-142/2	5
	2-142/4	8
DX 142-194 A	2-142/2	6
	2-142/4	9
DX 142-209 A	2-141/3	8
	2-142/2	7
DX 142-219 A	2-142/2	33
DX 142-229 A	2-141/3	16
DV 142-235 A	2-142/1	9
DX 142-235 A	2-142/1	9
	2-142/3	10
DX 142-241 A	2-142/1	4
DX 142-243 A	2-142/1	1
	2-142/2	1
DX 142-244 A	2-142/1	21
	2-142/3	
DX 142-254 A	2-141/3	17
DX 142-258 A	2-141/3	12
DX 142-301 A	2-142/1	1
	2-142/2	1
DX 142-313 A	2-142/2	7
DX 142-319 A	2-142/4	10
DX 142-322 A	2-142/2	8
	2-142/4	11
DX 142-325 A	2-142/2	9
	2-142/4	12
DX 142-340 A	2-142/2	10
	2-142/4	13
DX 142-347 A	2-142/2	11
	2-142/4	14
DX 142-352 A	2-142/2	34
DV 142-353 A	2-171/1	12
DX 142-353 A	2-141/2	8
	2-141/3	6
DX 142-360 A	2-141/2	10
	2-141/3	14
	2-142/2	35
DX 142-367 A	2-141/2	11
	2-141/3	9
DX 142-368 A	2-141/2	12
	2-141/3	10

NUMÉROS	SOUS-GROUPE	REPÈRE
DX 142-369 A	2-141/2	13
DX 142-370 A	2-141/2	14
DX 142-371 A	2-141/2	15
DX 142-372 A	2-141/2	16
DX 142-373 A	2-141/2	17
DX 142-375 A	2-141/2	18
	2-141/3	20
DX 142-378 A	2-141/2	19
	2-141/3	21
DX 142-379 A	2-141/2	20
	2-141/3	22
DX 142-382 A	2-142/2	12
	2-142/4	12
DX 142-392 A	2-142/2	36
DX 142-395 A	2-142/2	17
DX 142-397 A	2-142/2	13
	2-142/4	16
DX 144-204 A	1-144/3	2
DX 144-212 A	1-144/1	7
DX 144-214 A	1-144/3	3
DX 144-215 A	1-144/3	4
DX 144-216 A	1-144/3	5
DX 144-217 A	1-144/3	6
DJ 144-218 A	1-144/3	10
DX 144-218 A	1-144/3	11
DX 144-226 A	1-144/3	13
DX 144-235 A	1-144/2	3
DX 144-241 A	1-144/2	2
DX 144-243 A	1-144/3	15
DX 144-244 A	1-144/3	16
DX 144-245 A	1-144/3	17
DX 144-246 A	1-144/3	18
DX 144-249 A	1-144/3	19
DX 144-256 B	1-112/1	16
DX 144-258 A	1-144/3	20
DX 144-262 A	1-144/3	21
DX 144-263 A	1-144/3	22
DX 144-267 A	1-144/2	3
DX 144-274 A	1-144/2	3
DX 144-906 B	1-144/2	1
DX 171-0 B	2-171/1	1
DX 171-010 A	2-171/1	1
DX 171-011 A	2-171/1	1
DX 171-014 A	2-171/1	1
DX 171-017 A	2-171/1	1
DX 171-019 A	2-171/2	1
DV 171-3 B	2-171/1	10
DV 171-3 C	2-171/1	10
DX 171-3	2-171/1	10

NUMÉROS	SOUS-GROUPE	REPÈRE
DX 171-5	2-171/1	2
	2-171/2	2
DX 171-5 A	2-171/1	2
DX 171-206 A	2-171/2	4
DX 171-207 A	2-171/2	3
DX 171-208 A	2-171/2	2
DX 171-209 A	2-171/2	
DX 171-231 A	2-171/1	14
DX 171-241 A	2-171/2	4
DX 171-257 A	2-171/2	3
DX 171-291 A	2-171/1	13
DX 171-295 A	2-171/1	3
DX 171-296 A	2-171/1	3
DX 171-297 A	2-171/1	19
DX 171-905 A	2-171/2	1
DS 175-63	3-394/9	9
DX 181-9	2-181/1	4
	2-181/2	1
DX 181-14	2-181/1	4
	2-181/2	1
DV 181-96	2-181/1	6
DX 181-104 B	2-181/1	1
	2-181/2	2
DX 181-104 C	2-181/1	1
DX 181-105	2-181/1	2
	2-181/2	3
DX 181-105 A	2-181/1	2
DX 181-204 B	2-181/2	4
DX 181-206 A	2-181/1	3
DX 181-213 A	2-181/2	5
DX 181-216 A	2-181/1	4
DX 181-223 A	2-181/1	4
DV 184-1 A	2-184/2	1
DV 184-2	2-184/2	2
DV 184-3	2-184/2	6
DX 184-49	2-184/2	26
DV 184-50	2-184/1	3
DV 184-52	2-184/1	14
DX 184-55 A	2-184/1	1
DV 184-56 A	2-184/2	7
DV 184-57	2-184/2	20
DV 184-57 A	2-184/2	19
DX 184-59	2-184/1	2
DX 184-61 A	2-184/1	3
DV 184-65	2-184/2	8
DV 184-66	2-184/2	12
DV 184-72 B	2-184/2	10
DX 184-74	2-184/2	14
DV 184-77 A	2-184/2	9

NUMÉROS	SOUS-GROUPE	REPÈRE
DV 184-79 A	2-184/2	4
DV 184-80	2-184/2	11
DV 184-81	2-184/2	5
DV 184-86 A	2-184/1	4
DV 184-88	2-184/1	2
DX 184-91	2-184/1	5
DV 184-93	2-184/1	6
DV 184-94	2-184/1	8
DV 184-94 A	2-184/1	9
DV 184-94 C	2-184/1	7
DX 184-94 A	2-184/1	9
DV 184-95	2-184/1	10
DV 184-101	2-184/2	16
DV 184-102	2-184/2	15
DV 184-102 A	2-184/2	18
DD 211-019	2-211/1	2
DX 211-019	2-211/1	2
	2-211/2	2
DX 211-021 A	2-211/1	1
DX 211-022 A	2-211/1	1
DX 211-15 A	2-211/1	4
DM 211-16	2-211/1	5
DM 211-16 B	2-211/1	5
DX 211-16 A	2-211/1	5
DX 211-16 B	2-211/1	5
DM 211-17	2-211/1	6
DD 211-40 R	2-211/1	7
	2-211/2	3
DX 211-61	2-211/1	8
	2-211/2	4
DX 211-100 A	2-211/1	25
DX 211-116	2-211/1	9
	2-211/2	5
DX 211-201 A	2-211/2	1
DX 211-202 A	2-211/1	3
DX 211-203 A	2-211/1	3
DX 211-206 A	2-211/1	13
DX 211-207 A	2-211/1	13
DX 211-208 A	2-211/2	6
DX 211-212 A	2-211/2	7
DX 211-215 A	2-211/1	4
DX 211-216 A	2-211/2	8
DY 211-217 A	2-211/1	6
DV 211-230 A	2-211/1	1
DY 211-231 A	2-211/1	1
DV 211-232 A	2-211/1	1
DY 211-232 A	2-211/1	1
DV 211-234 A	2-211/1	1
DX 211-235 A	2-211/1	1

INDEX *(suite)*

NUMÉROS	SOUS-GROUPE	REPÈRE
DX 211-239 A	2-211/2	9
DX 211-240 A	2-211/2	10
DX 212-04 C	2-211/1	10
DX 212-025 A	2-211/2	11
DX 212-029 A	2-211/1	10
DS 212-7 G	2-211/1	12
DV 212-7	2-211/1	12
DX 212-7 A	2-211/1	12
	2-211/2	12
DX 212-7 C	2-211/1	12
DX 212-7 E	2-211/1	12
DF 212-52	2-211/1	14
	2-211/2	15
DS 212-73 D	2-211/1	16
	2-211/2	17
DX 212-77	2-211/1	17
	2-211/2	18
DX 212-113 A	2-211/1	19
	2-211/2	19
DS 212-115 A	2-211/1	20
	2-211/2	20
DX 212-140	2-211/1	21
	2-211/2	21
DX 212-142	2-211/1	23
DV 212-207 A	2-211/1	12
DX 212-207 A	2-211/1	12
DY 212-207 A	2-211/1	12
	2-211/2	12
DX 212-238 A	2-211/1	15
DX 212-248 A	2-211/1	22
	2-211/2	23
DX 212-252 A	2-211/2	24
DS 212-283 A	2-211/1	18
DX 212-292 A	2-211/1	23
DH 222-01	1-222	4
DX 222-01	1-222	4
DV 224-1	1-222	29
DX 225-77	1-225	2
DX 225-95	1-225	3
DX 225-210 A	1-225	1
DX 225-219 A	1-225	17
DX 225-279 A	1-225	1
DX 225-298 A	1-225	5
DX 225-299 A	1-225	6
DX 231-214 A	1-231	4
DX 231-903 A	1-231	3
DX 234-01 B	1-231	8
DV 235-35 A	2-141/1	12
DV 235-35 B	2-141/1	12
DX 235-140 A	2-141/1	12
DX 235-141 A	2-141/1	12
DX 241-1	1-231	9
DS 241-93	1-231	10
DX 241-101 A	1-231	
DX 241-102 A	1-231	
DX 241-104 A	1-231	
DX 241-105 A	1-231	
DX 241-194 A	1-231	
DX 241-195 A	1-231	
DX 241-196 A	1-231	
DX 251-2	1-331/1	1
DV 314-016 A	4-314/2	1
DXN 314-017	1-314/1	3
DXN 314-025	1-314/1	4
DXN 314-029 A	1-314/1	3
DX 314-9 A	2-312/1	5
	2-312/2	5
DX 314-10	1-314/1	5
DXN 314-29	1-314/1	6
DV 314-33 A	4-314/1	15
DX 314-35	1-314/2	3
DV 314-36	4-314	
DV 314-39 A	4-314/2	19
DM 314-51 D	4-413/2	12
DS 314-58	1-314/1	7
DX 314-58 A	1-314/2	4
D 314-70	1-334/4	2
D 314-70 A	1-334/4	2
DX 314-74	1-314/1	8
D 314-78	1-334/4	3
DM 314-83 B	4-314/2	13
DJ 314-83	4-314/1	14
DM 314-88	4-314/1	23
DX 314-89	1-314/1	9
DM 314-95 B	4-314/1	24
DV 314-96	2-312/1	6
DV 314-97	4-314/1	25
	4-314/2	21
DM 314-109	4-314-2	15
DX 314-121	1-314/1	10
DJ 314-122	4-314/2	9
DJ 314-125	4-314/2	4
DJ 314-134	4-314/1	18
DV 314-134 A	4-314/2	11
DX 314-136	1-314/1	13
DY 314-140 A	1-314/3	6
DX 314-160	1-314/1	14
DX 314-161	1-314/3	7
DX 314-165	1-314/1	15
DM 314-177	4-314/1	17
	4-314/2	16
DV 314-178	4-314/1	22
	4-314/2	18
DX 314-178	1-314/3	8
DS 314-185	1-314/1	16
DS 314-189 A	1-314/1	17
DJ 314-195	4-314/1	12
	4-314/2	10
DX 314-210	1-314/2	7
	1-314/3	9
DX 314-216	1-314/3	10
DY 314-216	1-314/3	11
DX 314-221 A	1-314/1	19
DX 314-223	1-314/1	20
DX 314-225	1-314/1	21
DS 314-229	1-314/1	25
DS 314-233	1-314/3	8
	1-314/2	12
DS 314-279	1-314/1	22
DX 314-287	1-314/2	22
DX 314-350	1-314/1	23
DX 314-406 A	1-314/2	15
DXN 314-406 A	1-314/2	15
DXN 314-413 A	1-314/2	1
DX 314-426 A	1-334/4	1
DX 314-427 A	1-314/2	6
DX 314-428 A	1-314/2	20
DX 314-435 A	1-314/2	19
DJ 314-436 A	4-314/2	20
DV 314-438 A	4-314/2	5
DV 314-448 A	4-314/2	3
DX 314-470 A	1-334/4	2
DX 314-472 A	1-314/2	16
DV 314-481 A	4-314/2	7
DXN 314-905 A	1-314/2	2
DX 322-175 A	2-322	6
DX 322-902 A	2-322	1
DJ 331-011 A	1-331/2	3
DJ 331-1	1-331/1	3
DJ 331-1 A	1-331/1	3
DJ 331-1 B	1-331/1	3
DJ 331-1 C	1-331/1	3
DX 331-1	1-331/1	3
DX 331-1 A	1-331/1	3
DX 331-1 D	1-331/1	3
DX 331-3	1-331/1	4
DX 331-73	1-331/1	7
DX 331-73 A	1-334/1	3
	1-334/3	3
DX 331-73 B	1-331/1	8
DX 331-73 C	1-331/1	8
DX 331-73 D	1-331/1	19
	2-533/1	23
	2-533/2	28
DX 331-74	1-334/1	4
DV 331-79	4-371	2
DJ 331-87	1-331/1	10
DX 331-87	1-331/1	10
DX 331-87 A	1-331/1	9
DX 331-101 A	1-331/1	3
DX 331-110 A	1-334/1	2
DJ 331-116 A	1-334/2	2
DJ 331-121 A	1-331/2	1
DJ 331-122 A	1-331/2	1
DJ 331-123 A	1-331/2	1
DJ 331-124 A	1-331/2	1
DJ 331-126 A	1-331/2	1
DJ 331-128 A	1-331/2	1
DJ 331-129 A	1-334/3	1
DJ 331-150 A	1-331/2	2
DS 332-4	1-333/1	2
DX 332-94	1-333/2	2
DJ 332-106 A	1-333/3	1
DX 333-8 D	1-333/1	8
DV 333-13	1-333/2	5
	1-333/3	29
DX 333-16 A	1-333/2	6
DV 333-17	1-333/1	9
DX 333-17	1-333/1	9
DV 333-23	1-333/2	7
DJ 333-126 A	1-333/3	10
DJ 333-127 A	1-333/3	32
DXN 334-07	1-334/8	1
DXN 334-07 A	1-334/8	1
DXN 334-08	1-394	1
DXN 334-09	1-394	2
DXN 334-010 A	1-334/8	1
DXN 334-011 A	1-334/8	2
DXN 334-013	1-394	3
DX 334-014 A	1-334/4	4
DXN 334-014	1-334/8	2
DX 334-016 A	1-334/4	4
DX 334-017 A	1-334/4	4
DX 334-1	1-334/1	6
DJF 334-2 A	1-334/4	5

INDEX *(suite)*

NUMÉROS	SOUS-GROUPE	REPÈRE
DW 334-2	1-334/5	1
	1-334/6	1
DX 334-2	1-334/4	5
	1-334/7	8
DS 334-4 A	1-334/4	6
D 334-11	1-334/4	7
DV 334-14	1-334/1	8
	1-334/2	8
DX 334-20	1-334/1	11
	1-334/3	14
DX 334-21	1-334/1	12
DX 334-22	1-334/1	13
DX 334-24 A	1-334/1	14
	1-394	4
DX 334-27	1-334/1	15
DJ 334-30	1-334/2	15
DJ 334-31 A	1-334/2	15
DS 334-41	1-334-8	3
DS 334-42	1-334/8	4
DS 334-50 A	1-334/4	8
DJ 334-54	1-334/6	3
D 334-55	1-334/4	9
DM 334-58	1-334/5	5
	1-334/6	4
DS 334-59 A	1-334/8	6
DS 334-61	1-334/8	7
DM 334-63 A	1-334/5	6
	1-334/6	5
DS 334-63 A	1-334/8	9
D 334-65	1-334/4	10
DJ 334-66	1-334/5	8
D 334-67	1-334/4	11
DX 334-69	1-394	5
DJ 334-71	1-334/5	9
DJ 334-75	1-334/5	11
	1-334/6	8
DJ 334-79	1-334/5	13
DX 334-84	1-334/8	11
DM 334-87 A	1-334/5	16
	1-334/6	12
DX 334-89 A	1-334/8	12
DM 334-90	1-334/5	17
	1-334/6	13
D 334-92	1-334/8	13
DM 334-92 A	1-334/5	18
D 334-94	1-334/8	14
DJ 334-95	1-334/5	19
	1-334/6	14
DM 334-96	1-334/5	20
	1-334/6	15
DS 334-96	1-334/8	15
DX 334-97 A	1-334/8	16
DM 334-98	1-334/5	21
	1-334/6	16
D 334-100	1-334/4	12
DS 334-101	1-334/8	17
D 334-102	1-334/4	13
D 334-102 A	1-334/4	13
DJ 334-102	1-334/5	22
DX 334-102 A	1-334/4	13
DV 334-103	1-334/2	18
D 334-106	1-334/7	9
D 334-106 A	1-334/7	9
D 334-106 B	1-334/7	9
D 334-106 C	1-334/7	9
DJ 334-109	1-334/5	23
	1-334/6	17
DX 334-110	1-334/1	17
DJ 334-112	1-334/5	24
	1-334/6	18
DJ 334-114 A	1-334/5	25
DJ 334-115 A	1-334/6	19
DJ 334-118	1-334/5	26
	1-334/6	20
DJ 334-123	1-334/3	19
DX 334-125 A	1-334/4	14
	1-334/7	3
DX 334-126 A	1-334/4	14
DX 334-138	1-394	6
DJ 334-140	1-334/5	28
	1-334/6	22
D 334-142	1-334/4	15
	1-334/7	10
DJ 334-142	1-334/5	29
	1-334/6	23
D 334-143	1-334/4	16
DS 334-143	1-334/8	18
D 334-144	1-334/7	12
DS 334-149 A	1-334/8	19
DJ 334-156 A	1-334/6	25
DV 334-163	1-334/4	18
	1-334/5	31
	1-334/7	4
D 334-167	1-334/4	17
DS 334-170 A	1-334/8	21
DJ 334-173 A	1-334/5	27
DJ 334-177 B	1-334/6	24
DX 334-177	1-394	7
DJ 334-184	1-334/6	26
DM 334-190	1-334/5	12
	1-334/6	9
DJ 334-191 A	1-334/6	27
DJ 334-192 A	1-334/6	27
D 334-196	1-334/4	19
DJ 334-199	1-334/6	28
DJ 334-201	1-334/6	29
DJ 334-221 A	1-334/6	26
D 334-244	1-334/8	23
D 334-245	1-334/8	23
D 334-246	1-334/8	24
D 334-248	1-334/4	20
DJ 334-256 A	1-334/6	30
DJ 334-257	1-334/5	33
	1-334/6	31
DJ 334-259	1-334/2	19
DS 334-277	1-334/8	25
DS 334-280	1-394	8
DS 334-281	1-394	9
DJ 334-296 A	1-334/3	22
DJ 334-403 A	1-334/5	2
DX 334-403 A	1-334/7	6
DJ 334-404 A	1-334/5	3
DX 334-404 A	1-334/7	11
DJ 334-405 A	1-334/6	21
DX 334-405 A	1-334/7	11
DX 334-411 A	1-334/7	13
DJ 334-415 A	1-334/4	23
DJ 334-430 A	1-334/3	24
DJ 334-433 A	1-334/3	24
DX 334-443	1-334/8	5
DJ 334-450 A	1-334/6	2
DX 334-450 A	1-334/4	8
DJ 334-458 A	1-334/6	28
DJ 334-466 A	1-334/6	29
DJ 334-471 A	1-334/6	27
DX 334-471 A	1-334/4	14
	1-334/7	3
DX 334-475 A	1-334/8	10
DX 334-477 A	1-334/7	5
DJ 334-479 A	1-334/5	13
DX 334-479 A	1-334/7	14
DX 334-481 A	1-334/7	15
DX 334-487 A	1-334/7	5
DX 335-06 A	1-333/1	10
DX 343-101 A	1-343	1
DX 343-196 A	1-343	11
DV 344-02 A	1-343	14
DJ 344-010 A	1-343	14
DT 344-010 A	1-343	14
DX 344-010 A	1-343	14
DX 344-5	1-333/2	10
DJ 344-297 A	1-333/3	34
DT 344-297 A	1-333/3	34
DX 373-015 A	4-373	1
DX 373-016 A	4-373	1
DX 373-99	4-373	11
DX 373-100 A	4-373	23
DX 373-101 A	4-373	23
DX 373-102	4-373	24
DX 373-268 A	4-373	20
DV 381-1 A	1-331/1	14
DX 381-1	1-331/1	14
DT 381-101 A	1-331/2	12
DX 381-101 A	1-331/2	12
DM 391-02 A	3-391/1	2
DX 391-020	3-391/2	3
DF 391-13	3-391/2	7
DS 391-13 A	3-391/2	7
DX 391-16	3-391/2	9
DD 391-18	3-391/2	10
DXN 391-26	3-392	1
DM 391-60	3-391/1	8
DX 391-74	3-391/2	17
DX 391-81	3-391/2	
DS 391-82	3-391/2	20
DS 391-86	3-391/2	22
DS 391-86 A	3-391/2	22
DX 391-88	3-391/2	23
	2-532/1	2
	2-532/2	2
DX 391-103	3-391/2	27
D 391-109	3-394/9	21
DX 391-111	3-391/2	28
DX 391-111 A	3-391/2	28
DX 391-111 B	3-391/2	28
D 391-127	1-334/8	28
DS 391-127	2-171/2	18
DS 391-131 A	3-391/2	29
DS 391-175	3-394/7	1
	3-394/8	1
DS 391-177	3-394/7	3
	3-394/8	3
DS 391-178 A	3-394/7	10
	3-394/8	11
DS 391-179	3-394/7	5
	3-394/8	5

INDEX *(suite)*

NUMÉROS	SOUS-GROUPE	REPÈRE
DS 391-180	3-394/7	4
	3-394/8	4
DX 391-183	3-392	1
DX 391-454 A	3-391/2	14
D 391-512 à D 391-529	3-391/2	31
DX 392-52	3-391/3	15
DF 392-81	3-392	3
DX 392-96	3-391/3	15
DX 392-190 A	3-394/9	11
DX 392-196 A	3-391/3	15
DVN 393-02	3-393	1
DXN 393-02	3-393	1
D 393-2	3-393	2
DX 393-3	3-393	3
DXN 393-4	3-393	4
DXN 393-22	3-393	5
DXN 393-23	3-393	6
DXN 393-50	3-393	6
DX 393-73	3-393	8
D 393-75	3-393	9
DXN 394-9	4-453/3	1
DXN 394-9 A	4-453/3	1
DXN 394-17	1-334/8	22
DXN 394-18	1-334/8	22
DXN 394-19	3-394/2	1
DXN 394-20 B	3-394/4	1
	3-394/5	1
DX 394-25	3-394/6	1
DX 394-26	3-394/6	2
DX 394-27	3-394-7	6
	3-394/8	6
DX 394-28	3-394/7	7
	3-394/8	7
DXN 394-29	3-394/2	1
DX 394-32 A	3-394/4	2
	3-394/5	3
DX 394-33	3-394/1	3
DXN 394-36	1-314/1	31
DX 394-42	3-394/3	3
	3-394/4	6
	3-394/5	7
DJ 394-45	4-453/3	2
DX 394-45	1-334/8	29
DJ 394-46	1-314/1	56
	3-394/3	6
	3-394/6	3
DXN 394-50	3-394/7	17
	3-394/8	17
DJ 394-51	3-394/9	8
DJ 394-53	1-114/2	9
DX 394-53 A	2-142/1	29
	2-142/2	39
DX 394-54	3-394/9	11
DX 394-55 A	1-314/1	30
DV 394-56 A	3-394/1	5
DX 394-56 A	3-394/1	5
DX 394-58 A	3-394/4	9
	3-394/5	11
DXN 394-59 B	2-142/1	25
DXN 394-61	1-394	11
DXN 394-62	1-394	12
DXN 394-63	1-394	13
DX 394-68	3-394/3	3
	3-394/4	6
	3-394/5	7
DVN 394-71	1-314/3	16
	3-394/7	15
	3-394/8	18
DXN 394-72	3-394/1	1
DJF 394-96	3-394/6	8
DX 394-96	3-394/6	8
DXN 394-103	1-314/1	31
DXN 394-107 A	1-314/3	15
DX 394-108	3-394/9	19
DX 394-116 A	3-394/1	7
DVN 394-122	3-394/1	9
DX 394-123 A	3-394/8	9
DXN 394-129 A	1-314/3	15
DXN 394-130	1-394	11
DXN 394-130 A	1-394	11
DX 394-132	1-314/1	32
DX 394-133	1-314/3	14
DXN 394-137	1-314/1	34
DXN 394-147	3-394/7	23
	3-394/8	22
DXN 393-148	3-394/7	22
	3-394/8	21
DX 394-149	3-394/7	26
	3-394/8	26
DXN 394-151	3-394/7	24
	3-394/8	23
DXN 394-155	1-334/8	20
DVN 394-157	3-394/7	19
DX 394-161	3-394/9	18
DV 394-162	3-394/2	4
DX 394-170 A	3-394/1	11
DX 394-171 A	3-394/1	12
DXN 394-172	3-393	15
DX 394-173	3-394/9	22
DX 394-183	3-394/1	13
DX 394-184	3-394/6	4
DJF 394-185	3-394/6	6
DX 394-185	3-394/6	6
DX 394-187	3-394/8	8
DX 394-188	1-314/1	35
DX 394-191	3-394/7	19
	3-394/8	8
DX 394-195	3-394/6	7
DX 394-196	3-394/9	16
DX 394-203 A	1-314/2	24
DXN 394-206 A	1-314/1	34
DXN 394-208 A	3-394/4	
	3-394/5	
DXN 394-209 A	3-394/4	
	3-394/5	
DX 394-212 A	3-394/4	
	3-394/5	
DJF 394-214 A	3-394/6	6
DX 394-214 A	3-394/6	6
DJF 394-215 A	3-394/6	8
DX 394-215 A	3-394/6	8
DX 394-302 A	1-314/1	33
DXN 394-304 A	1-314/2	12
DXN 394-305 A	3-394/7	18
	3-394/8	19
DX 394-306 A	3-394/5	8
DXN 394-306 A	1-314/1	31
DX 394-307 A	3-394/5	9
DXN 394-307 A	1-314/1	31
DX 394-308 A	3-394/5	10
DXN 394-308A	1-334/8	20
	3-394/8	16
DX 394-310 A	3-394/7	11
	3-394/8	12
DXN 394-312 A	1-314/3	14
DXN 394-313 A	3-394/7	12
	3-394/8	13
DX 394-314 A	3-394/7	14
	3-394/8	15
DX 394-315 A	3-394/1	5
DXN 394-316 A	1-394	11
DXN 394-318 A	1-334/8	22
DXN 394-319 A	1-314/1	34
DX 394-321 A	1-314/2	18
DXN 394-321 A	1-334/8	20
DXN 394-322 A	1-314/2	11
DX 394-323 A	2-142/2	38
DX 394-324 A	1-314/1	32
DX 394-328 A	1-314/2	9
DX 394-340 A	1-314/1	32
DXN 394-340 A	1-314/1	11
DX 394-341 A	1-314/1	33
DXN 394-341 A	1-314/1	12
DX 394-353 A	1-331/1	7
DX 394-354 A	2-211/2	
	1-331/1	7
DX 394-355 A	4-371	11
DXN 394-357 A	3-394/1	6
DXN 394-360 A	1-314/1	34
DXN 394-372 A	3-394/1	1
DXN 394-374 A	1-334/8	20
DXN 394-375 A	1-314/2	10
DX 394-380 A	1-314/1	30
DX 394-397 A	3-394/9	16
DX 394-398 A	1-314/1	55
DX 394-399 A	1-314/1	55
DVF 412-3 A	3-412	3
DX 412-3	3-412	3
DX 412-3 A	3-412	3
D 412-84 à D 412-84 M	3-412	8
D 412-85	3-412	9
DX 413-04 A	3-413	4
DX 413-300 à DX 413-370	3-413	9
DJF 422-1	3-422	1
DJF 422-1 A	3-422	1
DX 422-1 D	3-422	1
DX 422-1 E	3-422	1
DX 426-011	3-422	12
DF 426-3	3-422	14
D 426-15	3-422	15
D 426-300 à D 426-342	3-422	19
DX 433-85	3-434/1	12
DVN 434-02 D	3-434/2	3
DXN 434-016 B	3-434/1	2
DF 434-3	3-434/2	4
DX 434-4	3-412	14
DX 434-4 A	3-412	14

INDEX *(suite)*

NUMÉROS	SOUS-GROUPE	REPÈRE
DX 434-5 C	3-434/1	19
DX 434-5 D	3-434/1	19
DS 434-57	3-434/1	21
DS 434 76	3 434/2	9
DVF 434-79	3-434/2	10
DVF 434-89 A	3-434/2	13
DVF 434-90 A	3-434/2	14
DX 434-106	3-434/1	20
DX 434-107	3-434/1	20
DVF 434-120	3-434/2	17
DV 434-274 A	3-434/2	8
DX 434-284 A	3-434/1	3
DVF 434-299 A	3-434/2	16
DX 434-299 A	3-434/1	9
	3-434/2	16
DX 435-05	3-435/1	13
DS 435-11	3-435/2	2
DS 435-23	3-435/2	1
DM 435-33	3-394/9	17
DX 435-39 A	3-435/2	3
DX 435-51 A	3-435/1	12
DX 435-55	3-435/1	10
DM 435-61	3-394/9	7
DS 435-70	3-435/2	9
DS 435-110 A	1-314/2	25
	1-314/3	30
DX 435-111	3-435/2	8
DX 435-111 A	3-435/2	8
DV 435-112	3-435/2	6
DX 435-112 C	3-435/2	6
DX 435-112 D	3-435/2	6
DM 435-122	3-435/1	11
DX 435-140	3-435/1	19
DX 435-144	3-435/1	20
D 435-149	3-435/1	14
	3-437/1	1
	3-437/2	1
DM 435-165	3-394/9	23
DX 435-174	3-435/2	4
DF 437-1	3-422	20
D 437-3	3-412	16
DM 437-5	3-437/1	2
DM 437-5 A	3-437/2	2
DM 437-6	3-437/1	3
DX 437-6	3-437/1	3
DX 437-6 A	3-437/2	3
DM 437-8 A	3-437/1	4
	3-437/2	4
DM 437-9	3-437/1	5
	3-437/2	5
DX 437-50	3-437/2	6
DM 437-55	3-437/1	6
DM 437-55 A	3-437/2	7
DX 437-73	3-437/1	7
DX 437-73 B	3-437/2	9
DM 437-76	3-437/2	10
DM 437-80	3-437/1	8
DM 437-82 A	3-437/2	11
DM 437-101	3-437/1	9
	3-437/2	12
DM 437-118 A	3-437/1	14
	3-437/2	17
DM 437-123 A	3-437/2	20
DX 437-133	3-437/1	17
DX 437-148	3-437/2	21
DV 441-1 C	3-441/1	1
DM 441-6	3-441/1	2
D 441-8	3-441/1	3
	3-441/2	2
	3-441/3	3
D 441-9	3-441/3	4
DW 441-9	3-441/1	4
	3-441/2	3
DX 441-10	3-441/1	5
	3-441/2	4
	3-441/3	5
DS 441-12	3-441/1	6
	3-441/2	5
	3-441/3	6
DW 441-13	3-441/1	4
	3-441/2	3
DW 441-57	3-441/1	7
	3-441/2	6
DS 441-69	3-442/1	10
	3-441/2	9
	3-441/3	9
D 441-78	3-441/1	11
	3-441/2	10
	3-441/3	10
DS 441-83 A	3-441/1	12
	3-441/2	11
	3-441/3	11
DS 441-83 B	3-441/3	11
D 441-85 A	3-441/1	13
	3-441/2	12
	3-441/3	12
DS 441-87	3-441/1	14
	3-441/2	13
	3-441/3	13
DX 441-104 A	3-441/1	16
DX 441-202 A	3-441/2	1
	3-441/3	2
DX 441-267 A	3-441/3	8
DJ 441-277 A	3-441/1	9
	3-441/2	8
DX 441-286 A	3-441/3	16
DX 441-290 A	3-441/3	11
DX 441-902 A	3-441/3	1
DX 441-903 A	3-441/3	1
DX 441-905 A	3-441/3	1
D 442-04 A	3-442/2	2
DM 442-04 A	3-442/1	2
D 442-010 A	3-442/2	2
DM 442-010 A	3-442/1	2
D 442-4	3-442/2	7
DM 442-4 A	3-442/1	7
D 442-6	3-442/2	7
DM 442-6 A	3-442/1	7
DM 442-8 A	3-442/1	8
DS 442-8	3-442/2	8
DM 442-9	3-442/1	9
DM 442-13	3-442/1	9
DM 442-19 A	3-442/1	10
D 442-20	3-442/2	9
DM 442-20	3-442/1	11
D 442-52	3-442/1	13
	3-442/2	11
DV 442-55	3-442/1	14
DX 442-57	3-444/2	2
D 442-58	3-442/1	15
	3-442/2	12
D 442-59	3-442/2	13
DM 442-60 A	3-442/1	16
D 442-79	3-442/2	17
D 442-79 A	3-442/2	18
DM 442-79	3-442/1	19
DM 442-86	3-442/1	20
D 442-91	3-444/1	2
D 442-93	3-442/1	21
	3-442/2	19
DM 442-94	3-442/1	22
DS 442-103	3-442/1	23
	3-442/2	20
DM 442-120 A	3-442/1	24
DX 442-120	3-443/1	11
DS 442-300 à DS 442-364	3-442/2	21
D 443-01 A	3-443/1	3
DX 443-01 A	3-443/1	1
DX 443-05	3-443/2	1
DX 443-011 A	3-443/1	2
D 443-9	3-443/2	3
D 443-9 A	3-443/2	3
DM 443-9 A	3-443/2	3
DM 443-9 B	3-443/2	3
DX 443-12	3-443/1	17
DX 443-12 A	3-443/1	17
DV 443-14	3-443/1	17
DM 443-15	3-443/2	3
DM 443-15 A	3-443/2	3
DS 443-71	3-443/2	19
DX 443-83	3-443/2	5
D 443-87	3-443/2	22
DS 443-88	3-443/2	4
D 443-89	3-443/2	18
D 443-89 A	3-443/2	18
DS 444-02 A	3-444/1	3
DX 444-2	3-444/2	3
DX 444-4	3-444/2	4
DX 444-6	3-442/2	22
D 444-9	3-444/1	4
DS 444-12	3-444/1	5
D 444-13	3-442/2	23
DS 444-58	3-442/2	24
DS 444-62	3-444/1	6
DXN 444-64 A	3-444/2	5
D 444-69	3-444/1	7
DX 444-71	3-444/2	6
DX 444-71 A	3-444/2	6
DX 444-72	3-444/2	7
DS 444-73	3-444/1	8
D 444-76	3-444/1	7
DX 444-78	3-444/2	8
D 444-80	3-442/2	24
DS 444-85	3-444/2	9
DX 444-88	3-444/2	10
DS 444-89	3-444/1	10
DXN 444-90	3-444/1	11
DX 444-92	3-444/1	13
DX 444-97	3-442/2	26
DX 444-98	3-442/2	25
	3-444/2	11

INDEX *(suite)*

NUMÉROS	SOUS-GROUPE	REPÈRE
DX 444-99 à DX 444-99 F	3-444/2	12
DX 444-108 A	3-444/2	14
DXN 444-110 A	3-444/2	15
DX 444-233 A	3-444/1	14
DX 444-234 A	3-444/2	13
DS 445-01	3-441/2	15
	3-441/3	17
DX 445-02 A	3-441/2	15
	3-441/3	17
DS 445-1	3-441/2	16
	3-441/3	18
DS 445-87	3-441/2	26
	3-441/3	28
D 445-91	3-441/2	17
	3-441/3	19
DX 445-91	3-441/2	17
	3-441/3	20
DX 445-93	3-441/2	16
	3-441/3	18
DX 445-94	3-441/2	18
	3-441/3	20
D 445-97	3-441/2	19
	3-441/3	21
D 445-98	3-441/2	20
	3-441/3	22
DX 445-903 A	3-441/2	15
	3-441/3	17
DF 451-03	4-451/2	6
DS 451-03	4-451/2	6
DF 451-016 A	4-451/2	9
DS 451-016 A	4-451/2	9
DJF 451-017 A	4-451/2	9
DX 451-017 A	4-451/2	9
DVN 451-020	4-451/1	1
DVN 451-020 A	4-451/1	1
DS 451-2	4-451/2	7
DVF 451-5	3-422	21
DX 451-5	3-422	21
DS 451-15	4-451/2	8
D 451-21 A	4-451/2	10
DX 451-61	4-451/2	11
DF 451-83	4-451/2	3
DS 451-87	4-451/2	12
DS 451-90	4-451/2	13
D 451-91 A	4-451/2	14
D 451-110	4-451/2	15
DVF 451-205 A	3-422	21
DX 451-205 A	3-422	21
DX 452-80	4-451/1	13
DX 452-95	4-451/1	14
DX 452-101 A	4-451/1	13
DX 452-178 A	4-451/1	13
DX 452-184 A	4-451/1	
DX 452-185 A	4-451/1	13
DX 452-187 A	4-451/1	13
DVN 453-05	4-453/1	3
DXN 453-05	4-453/1	
DVN 453-028	3-392	1
DX 453-24	4-453/1	5
DX 453-28	4-451/1	8
DS 453-36	4-453/3	7
DV 453-51	4-453/3	8
DJF 453-95	3-394/6	9
DJF 453-95 A	3-394/6	9
DM 453-97	4-314/1	7
	4-314/2	6
DM 453-103	4-454/3	16
DV 453-110	4-314/1	13
DM 453-121	3-394/9	17
DV 453-123	4-451/1	9
DM 453-130	3-392	3
D 453-149	3-394/9	14
DJF 453-168	3-394/6	11
DX 453-168	3-394/6	11
DJF 453-170	3-394/6	11
DX 453-170	3-394/6	11
D 453-177	3-394/9	15
DS 453-216 A	3-394/4	13
	3-394/5	14
DJF 453-392 A	3-394/6	11
DX 454-08 C	4-454/2	1
DJ 454-010 A	4-454/3	1
DX 454-015 A	4-454/2	1
DX 454-1	4-454/2	2
DJ 454-6	4-454/3	3
DX 454-25	4-454/2	11
D 454-26 A	4-454/2	14
DJ 454-27	4-454/3	4
D 454-28	4-454/2	15
DM 454-28	4-454/3	5
DM 454-29	4-454/3	6
DM 454-30	4-454/3	7
DX 454-31	4-454/2	10
DV 454-34	4-454/3	2
DX 454-34	4-454/2	2
DV 454-36	4-454/1	2
DX 454-45	4-454/2	
DJ 454-52	4-454/3	8
DM 454-54	4-454/3	9
DM 454-55	4-454/3	10
DV 454-56	4-454/1	2
DM 454-57	4-454/3	11
DV 454-62	4-454/3	12
DX 454-66	4-454/2	4
DM 454-67	4-454/3	13
DX 454-71	4-454/2	18
DV 454-79	4-454/1	6
DV 454-91	4-454/3	14
DX 454-95	4-454/2	6
	4-454/3	15
DX 454-100 A	4-454/2	
DX 454-102	4-454/2	
DX 454-103	4-454/2	16
DX 454-106 A	4-454/2	
DM 454-109	4-454/3	17
DS 454-113	4-314/2	2
DM 454-115	4-454/3	18
DX 454-115	4-454/2	3
DX 454-117	4-454/2	7
	4-454/3	19
DM 454-119	4-454/3	20
DV 454-121	4-454/3	21
DX 454-121	4-454/2	
D 454-127	4-454/2	13
DX 454-129	4-454/1	4
DX 454-130	4-454/1	4
DX 454-231 A	4-454/2	7
DX 454-243 A	4-454/2	10
DX 454-260 A	4-454/2	8
D 456-4	4-456	5
DX 471-4	3-413	2
DX 511-278 A	2-211/1	24
D 522-6	1-334/4	21
DX 532-03	2-532/2	4
DX 532-07	2-532/1	5
DX 532-018 A	2-532/2	1
DX 532-030 A	2-532/2	1
DX 532-6	2-532/2	6
DX 532-32 A	2-532/2	9
DX 532-37 A	2-532/2	12
DX 532-68	2-532/2	16
DX 532-71	2-532/1	14
DX 532-72	2-532/1	15
DX 532-81 A	2-532/2	18
DX 532-83	2-532/2	19
DX 532-90	2-532/2	20
DX 532-95	2-532/1	18
DX 532-132 A	2-532/1	10
	2-532/2	9
DV 533-012	2-533/1	24
DX 533-018	2-533/2	4
DV 533-023	2-533/1	5
DV 533-024 A	2-533/2	1
DX 533-024 A	2-533/1	1
DV 533-4	2-533/1	6
DV 533-5	2-533/1	7
DV 533-12	2-533/1	8
DV 533-22	2-533/1	9
DV 533-41	2-533/1	10
DV 533-43	2-533/1	11
DX 533-85 A	2-533/1	12
DV 533-97 A	2-533/1	13
DV 533-109 A	2-533/2	6
DV 533-110 A	2-533/2	7
DX 533-111 A	2-533/1	14
DV 533-113 A	2-533/2	10
DV 533-114 A	2-533/2	11
DV 533-115 A	2-533/2	12
DV 533-116 A	2-533/2	13
DX 533-116 A	2-533/1	15
DV 533-117 A	2-533/2	14
DV 533-118 A	2-533/2	15
DX 533-118 A	2-533/1	16
DV 533-119 A	2-533/2	16
DX 533-119 A	2-533/1	17
DV 533-120 A	2-533/2	17
DX 533-120 A	2-533/1	18
DV 533-121 A	2-533/2	18
DV 533-123 A	2-533/2	20
DV 533-124 A	2-533/2	21
DV 533-125 A	2-533/2	22
DX 533-131 A	2-533/1	19
DX 533-132 A	2-533/1	20
DX 533-133 A	2-533/1	13
DX 533-134 A	2-533/1	21
DV 533-202 A	2-533/2	23
DV 533-203 A	2-533/2	24
DV 533-216 A	2-533/2	29
DV 533-234 A	2-533/2	27
DX 611-214 A	3-611	3
DX 611-247 A	3-611	5
DX 611-286 A	3-611	4
DX 614-114 A	1-144/3	24
DS 642-66	1-231	12

NUMÉROS	SOUS-GROUPE	REPÈRE	NUMÉROS	SOUS-GROUPE	REPÈRE	NUMÉROS	SOUS-GROUPE	REPÈRE	NUMÉROS	SOUS-GROUPE	REPÈRE
DJ 8312-000 A	2-312/2	1	DM 9453-147 A	3-392	4	DM 9453-151 L	4-453/2	11	DX 9532 995 A	2-532/1	19
DX 9211-900 A	2-211/1	25	DM 9453-147 B	3-392	4	DV 9453-165 L	3-392	5	DV 9533-267 A	2-533/2	25
DS 9314-236 L	4-453/2	14	DM 9453-147 L	3-392	4						

NUMÉROTATION GX

GX 03 128 01 A	1-114/2	10	GX 13 278 01 A	3-391/3	14	GX 25 143 01 A	4-453/2	4	GX 25 199 01 A	4-453/2	3
GX 06 108 01 A	2-211/1	28	GX 20 448 01 A	3-434/1	4	GX 25 145 01 A	4-453/2	18	GX 25 200 01 A	4-453/2	2
	2-211/2	13	GX 25 139 01 A	4-453/2	8	GX 25 146 01 A	4-453/2	17	GX 25 220 01 A	4-453/2	20
GX 11 137 01 A	2-532/1	8	GX 25 140 01 A	4-453/2	9	GX 25 147 01 A	4-453/2	15		4-453/3	22
GX 11 145 01 A	2-532/1	17	GX 25 142 01 A	4-453/2	5						

NUMÉROTATION H

HY 174-99	1-394	14	HY 532-11	2-532/2	7	HY 532-58	2-532/2	14	HY 532-94 A	2-532/2	21
HY 532-07 A	2-532/2	5	HY 532-19 B	2-532/2	8	HY 532-80	2-532/2	17	HY 535-1 A	2-532/2	22

NUMÉROTATION N

N 113-91 A	1-121	10	N 123-50 A à N 123-50 I	1-123	7	N 124-95	1-124	25	N 223-70	1-222	26
N 114-74 A	1-114/2	9				N 142-98	2-171/1	12	N 231-87	1-231	7
N 122-10	1-123	5				N 171-8	2-171/2	19	N 394-49	3-393	16

NUMÉROS	SOUS-GROUPE	REPÈRE	NUMÉROS	SOUS-GROUPE	REPÈRE	NUMÉROS	SOUS-GROUPE	REPÈRE	NUMÉROS	SOUS-GROUPE	REPÈRE
NUMÉROTATION U											
U 30-743	3-393	10	U 40-851	3-435/1	1	U 9030-824 L	1-314/1	29			
NUMÉROTATION ZC											
ZC 9000 270 U	1-001		ZC 9508 440 U	4-371	12	ZC 9614 023 U	1-144/1	20	ZC 9615 745 U	1-225	14
ZC 9000 271 U	1-001		ZC 9602 009 U	2-171/1	18		2-141/2	21		4-451/1	16
ZC 9000 274 U	1-001		ZC 9612 531 U	3-422	24	ZC 9614 036 U	2-141/3	24	ZC 9615 750 U	3-442/1	28
ZC 9000 336 U	1-001		ZC 9612 608 U	3-443/2	10		1-314/1	48		3-442/2	30
ZC 9000 337 U	1-001		ZC 9612 617 U	3-394/9	1	ZC 9614 038 U	1-334/8	36	ZC 9615 752 U	3-413	12
ZC 9000 339 U	1-001		ZC 9612 620 U	3-412	20	ZC 9614 081 U	2-141/1	13	ZC 9615 764 U	1-225	18
ZC 9000 718 U	1-334/8	41		1-123	17	ZC 9614 201 U	4-314/1	21	ZC 9615 791 U	1-144/3	32
ZC 9000 719 U	1-314/1	58	ZC 9612 629 U	2-211/1	26		1-334/5	40	ZC 9615 806 U	1-144/2	7
ZC 9000 740 U	3-391/2	41		2-211/2	27	ZC 9615 021 U	1-334/6	37	ZC 9615 819 U	1-144/2	6
ZC 9000 744 U	4-453/3			2-211/1	27	ZC 9615 032 I	4-373	21	ZC 9615 929 U	2-142/1	21
ZC 9000 747 U	3-442/2		ZC 9612 638 U	2-211/2	28	ZC 9615 033 U	3-394/6	13		2-142/3	
ZC 9000 748 U	3-444/1		ZC 9612 641 U	3-443/2	12	ZC 9615 038 U	1-314/3	26	ZC 9616 002 U	2-181/1	8
ZC 9000 749 U	3-391/3	26	ZC 9613 007 U	1-334/1	26		1-112/1	10	ZC 9616 023 U	1-331/1	25
ZC 9088 629 U	1-334/5	21		1-334/2	26		1-126	6		1-331/2	26
	1-334/6	16	ZC 9613 015 U	1-331/1	24	ZC 9615 049 W	2-181/1	12	ZC 9616 026 U	1-394	20
ZC 9117 290 U	1-114/1	13	ZC 9613 684 W	1-225	12		2-181/2		ZC 9616 028 U	1-314/3	27
	2-142/1	20		4-373	12		1-231	14		1-334/8	39
	2-142/2	15		3-434/1	16	ZC 9615 054 W	4-454/2	5	ZC 9616 049 U	1-334/8	40
ZC 9295 502 U	2-142/3	23	ZC 9614 000 U	3-434/2	21		4-454/3	26	ZC 9616 057 Z	1-112/1	13
	2-142/4	18		3-442/1	27		1-334/4	24	ZC 9616 059 U	1-334/8	41
ZC 9408 451 U	1-343	15		3-442/2	29	ZC 9615 079 W	1-334/8	35	ZC 9616 064 U	2-142/1	28
ZC 9431 442 U	3-435/2	16		3-444/1	18		3-434/1	18	ZC 9616 065 U	1-331/1	25
ZC 9438 157 U	4-451/2	17		1-225	13		3-391/2	32		1-331/2	26
ZC 9451 253 U	1-114/1	4	ZC 9614 004 U	4-373	12	ZC 9615 081 U	3-422	5	ZC 9616 081 U	1-112/1	11
ZC 9452 478 U	3-412	18		3-314/1	57		3-443/2	20	ZC 9616 088 U	2-141/1	3
ZC 9457 069 U	1-114/2	25		3-394/9	3	ZC 9615 600 U	2-171/2		ZC 9616 092 U	1-314/3	28
ZC 9457 403 U	3-391/1	22	ZC 9614 011 U	3-434/1	16	ZC 9615 714 U	3-434/1	24	ZC 9616 096 W	1-112/1	13
	1-114/2	26		3-434/2	21				ZC 9616 100 X	1-124	2
ZC 9508 093 U	1-121	18	ZC 9614 022 U	2-141/1	13						
	2-322	7									

INDEX *(suite)*

NUMÉROS	SOUS-GROUPE	REPÈRE
ZC 9616 102 U	1-314/1	42
ZC 9616 103 W	1-112/1	11
ZC 9616 107 U	2-181/1	8
	2-181/2	
ZC 9616 110 U	1-114/1	14
ZC 9616 115 U	1-112/1	11
ZC 9616 122 U	1-112/1	13
ZC 9616 124 W	1-225	15
ZC 9616 129 W	1-314/3	19
ZC 9616 139 W	2-211/1	
	2-211/2	
ZC 9616 150 U	2-141/2	22
	2-141/3	23
ZC 9616 154 W	2-141/1	3
	2-181/1	11
ZC 9616 164 W	1-114/2	22
	2-141/1	3
ZC 9616 169 U	1-231	15
ZC 9616 182 U	1-231	15
ZC 9616 183 U	1-231	15
ZC 9616 502 W	1-112/1	13
ZC 9616 505 Z	1 112/1	12
ZC 9616 512 W	2-142/2	41
ZC 9616 514 U	1-231	15
ZC 9616 515 U	1-231	15
ZC 9617 005 U	1-114/1	15
ZC 9617 010 U	3-391/1	23
ZC 9617 029 U	3-413	13
ZC 9617 053 U	1-114/1	15
	1-123	18
ZC 9617 078 U	4-454/2	9
ZC 9617 080 U	2-312/2	
ZC 9617 805 U	4-453/2	13
ZC 9617 813 U	1-225	16
ZC 9618 700 U	1-334/4	27
ZC 9619 050 U	3-443/2	7
ZC 9619 051 U	4-451/2	18
ZC 9619 059 U	3-413	10
ZC 9619 059 U	3-413	10
ZC 9619 092 U	2-142/1	21
	2-142/2	16
	2-142/3	24
	2-142/4	19
ZC 9619 127 U	1-114/1	16
	1-114/2	27
ZC 9619 133 W	4-451/1	17
ZC 9619 137 U	4-454/3	25
ZC 9619 160 U	1-334/5	43
	1-334/6	40
ZC 9619 840 U	3-393	17
ZC 9620 049 U	3-412	21
ZC 9620 051 U	3-412	22
	3-422	25
ZC 9620 052 U	3-412	23
ZC 9620 053 U	3-422	26
ZC 9620 067 U	3-442/1	29
	3-442/2	31
ZC 9620 070 U	3-422	27
ZC 9620 073 U	3-391/2	41
ZC 9620 079 U	3-422	28
ZC 9620 103 U	2-532/2	33
ZC 9620 110 U	1-123	19
ZC 9620 111 U	1-121	19
ZC 9620 115 U	3-412	24
ZC 9620 121 U	3-442/1	30
	3-442/2	32
ZC 9620 159 U	1-333/1	16
	1-333/3	20
ZC 9620 161 U	1-333/2	14
ZC 9620 164 U	1-333/2	15
ZC 9620 172 U	1-333/2	16
	1-333/3	40
ZC 9620 174 U	1-333/1	17
	1-333/3	21
ZC 9620 218 U	1-333/1	18
	1-333/3	22
ZC 9620 260 U	3-443/2	14
ZC 9620 264 U	3-443/2	8
ZC 9620 267 U	4-371	13
ZC 9620 272 U	1-333/1	19
ZC 9620 316 U	2-532/2	34
ZC 9620 331 U	1-333/3	23
ZC 9620 333 U	1-333/3	39
ZC 9620 335 U	1-333/3	38
ZC 9620 501 U	1-121	20
ZC 9620 525 U	3-435/1	8
ZC 9620 540 U	3-443/2	13
ZC 9620 543 U	1-333/1	20
	1-333/3	24
ZC 9620 562 U	1-333/3	25
ZC 9620 564 U	2-141/2	24
ZC 9620 567 U	1-334/7	16
ZC 9620 568 U	4-453/2	6
ZC 9620 806 U	1-314/1	52
	3-394/9	2
ZC 9620 807 U	1-314/1	53
	1-334/8	31
	3-394/9	2
ZC 9620 808 U	3-394/9	2
ZC 9620 810 U	3-394/9	2
ZC 9621 037 U	3-412	25
ZC 9621 044 U	1-114/1	17
ZC 9621 045 U	3-434/1	17
ZC 9621 057 U	4-454/3	27
ZC 9621 070 U	1-314/1	54
ZC 9621 085 Z	2-533/1	
	2-533/2	
ZC 9621 086 U	2-533/1	
ZC 9621 101 U	4-451/1	11
ZC 9621 102 U	4-451/1	12
ZC 9621 105 U	4-454/1	9
ZC 9621 107 U	1-314/3	29
ZC 9621 112 U	1-114/2	21
ZC 9621 131 U	1-314/1	54
ZC 9621 147 U	2-142/1	17
	2-142/3	20
ZC 9621 156 U	2-142/2	
	2-142/4	20
ZC 9621 351 U	3-412	25
ZC 9621 352 Z	4-373	25
ZC 9621 353 Z	1-314/2	13
ZC 9621 354 U	2-141/2	
	2-141/3	
ZC 9621 357 U	2-142/4	
	1-144/1	18
ZC 9621 526 U	2-184/2	24
ZC 9622 814 U	3-435/1	16
	3-435/2	17
ZC 9622 816 W	1-334/4	26
ZC 9807 802 U	1-334/5	44
	1-334/6	41

NUMÉROTATION 5 000 000

5 400 388 V	2-142/2	7
5 400 392 N	2-142/2	
	2-142/4	
5 400 393 Z	2-142/2	
	2-142/4	
5 400 394 K	2-142/2	
	2-142/4	
5 401 378 F	1-144/1	5
5 401 379 S	1-144/1	6
5 401 569 G	2-533/1	2
5 401 570 T	2-533/2	2

NUMÉROS	SOUS-GROUPE	REPÈRE
5 401 621 X	1-144/1	9
5 401 702 C	3-391/3	9
5 401 703 N	3-391/3	1
5 401 785 E	3-422	6
5 401 879 B	3-391/3	16
5 401 964 A	2-184/2	3
5 401 966 X	2-184/2	13
5 401 973 Y	1-231	16
5 402 058 X	3-394/1	11
5 402 060 U	3-394/1	12
5 402 064 M	3-394/6	4
5 402 066 J	3-394/1	3
5 402 108 R	3-394/4	5
5 402 109 B	3-394/3	3
	3-394/4	6
	3-394/5	7
5 402 115 S	3-394/4	2
	3-394/5	3
5 402 124 P	3-394/1	7
5 402 144 G	3-394/2	4
5 402 154 R	1-314/1	30
5 402 158 J	2-142/1	25
5 402 159 V	3-394/3	3
	3-394/4	6
	3-394/5	7
5 402 164 Z	3-394/5	8
5 402 166 W	3-394/1	6
5 402 167 G	1-314/1	30
5 402 181 J	3-442/2	1
5 402 219 X	1-121	4
5 402 222 E	1-001	
5 402 223 R	1-001	
5 402 225 M	1-231	5
5 402 227 J	1-231	5
5 402 231 C	2-533/1	1
5 402 233 Z	2-533/2	1
5 402 914 B	1-001	
5 402 917 J	1-001	
5 402 935 E	2-532/1	16
5 402 937 B	2-532/1	13
5 402 938 M	2-532/1	4
5 402 984 M	4-451/1	3
5 403 008 Y	3-394/6	5
5 403 059 C	3-394/1	9
5 403 199 Z	1-231	3
5 403 252 A	4-453/3	21
5 403 257 E	4-453/3	1
5 403 277 X	2-211/1	12
	2-211/2	12
5 403 305 U	3-394/8	24
5 403 308 J	3-413	2
5 403 325 U	3-394/7	20
5 403 629 Y	1-033/1	
5 403 630 J	1-033/2	
5 403 631 V	1-033/2	
5 403 632 F	1-033/2	
5 403 633 S	1-033/2	
5 403 825 D	4-454/1	3
5 403 826 P	4-454/1	3
5 403 951 Y	4-314/1	8
5 403 953 V	4-314/1	8
5 403 955 S	4-314/1	5
5 403 958 Z	4-314/1	4
5 403 961 G	4-314/1	9
5 403 991 H	4-453/3	5
5 403 992 U	4-453/3	3
5 403 993 E	4-453/3	3
5 403 995 B	4-453/3	3
5 403 999 V	4-453/2	1
5 404 017 R	3-394/4	2
5 404 090 J	1-144/3	1
5 404 091 V	1-144/3	33
5 404 243 X	4-314/1	11
5 404 244 H	4-314/1	3
5 404 245 U	4-314/1	3
5 404 246 E	4-314/1	6
5 404 554 C	4-314/1	10
5 404 555 N	4-314/1	1
5 404 557 K	4-314/1	2
5 404 562 P	3-412	12
	3-422	7
5 404 563 A	3-422	11
5 404 564 L	3-422	10
5 404 566 H	3-412	13
	3-422	9
5 404 568 E	3-422	8
5 404 571 M	3-422	3
5 404 572 Y	3-422	20
5 404 573 J	3-422	4
5 404 978 L	3-422	17
5 404 979 X	3-422	18
5 404 980 H	3-422	14
5 404 981 U	3-422	16
5 405 060 C	3-412	3
5 405 075 R	3-412	2
5 405 076 B	3-412	2
5 405 082 S	3-412	7
5 405 105 S	2-142/1	23
	1-314/1	2
	4-453/1	2
5 405 216 Y	3-413	3
5 405 217 J	3-422	13
5 405 272 G	4-451/1	2
5 405 273 T	4-451/1	2
5 405 436 P	4-451/1	5
5 405 437 A	4-451/1	6
5 405 496 S	4-373	5
5 405 498 N	4-373	2
5 405 500 K	4-373	6
5 405 534 E	4-373	3
5 405 535 R à 5 405 541 F	4-373	7
5 405 542 S	4-373	8
5 406 370 S	1-333/3	3
5 406 374 K	1-333/3	9
5 406 375 W	1-333/3	10
5 406 376 G	1-333/3	32
5 406 378 D	1-334/3	5
5 406 379 P	1-334/3	7
5 406 383 H	1-334/3	21
5 406 402 P	1-334/5	4
5 406 432 R	1-334/3	11
5 406 434 M	1-334/3	13
5 406 435 Y	1-334/3	8
5 406 436 J	1-334/3	16
5 406 440 C	1-333/3	13
5 406 446 T	1-333/3	18
5 406 447 D	1-333/3	18
5 406 448 P	1-333/3	18
5 406 449 A	1-333/3	11
5 406 463 C	1-331/2	13
5 406 667 V	3-412	4
5 406 668 F	3-412	4
5 409 724 Y	3-443/2	1
5 409 726 V	3-442/2	1
5 409 729 C	3-442/2	1
5 409 730 N	3-442/1	1
5 409 731 Z	3-442/1	1
5 409 733 W	3-444/1	1
5 409 734 G	3-444/1	1
5 409 736 D	3-444/2	1
5 409 739 L	1-314/3	2
5 409 757 G	3-391/2	1
5 409 758 T	3-391/2	1
5 409 762 L	3-391/1	1
5 409 764 H	3-391/3	1
5 409 777 Z	3-392	1
5 409 788 U	3-413	1
5 409 789 E	3-413	1
5 409 794 J	3-443/2	2
5 409 795 V	3-443/2	2
5 409 796 F	3-443/1	4
5 409 797 S	3-443/1	4
5 409 800 Z	3-443/2	1
5 409 801 K	3-443/2	1
5 409 802 W	3-443/2	1
5 409 803 G	3-443/2	1
5 409 804 T	3-443/2	1
5 409 805 D	3-443/2	1
5 409 806 P	3-443/2	1
5 409 807 A	3-443/2	1
5 409 966 S	3-413	6
5 409 870 K	3-413	7
5 409 906 B	3-394/1	7
5 409 907 M	3-394/3	8
5 409 908 Y	3-394/3	9
5 409 909 J	3-394/3	2
5 409 910 V	3-394/3	1
5 409 911 F	3-394/1	8
5 409 912 S	3-394/1	2
5 409 913 C	3-394/1	10
5 409 956 V	3-434/1	6
	3-434/2	14
5 409 957 F	3-434/1	5
	3-434/2	13
5 409 958 S	3-434/1	7
	3-434/2	9
5 409 959 C	3-434/1	13
5 409 960 N	3-434/1	15
	3-434/2	6
5 409 961 Z	3-434/1	8
	3-434/2	17
5 409 965 T	4-373	22
5 409 967 P	4-373	15
5 409 968 A	4-373	16
5 409 970 X	4-373	18
5 409 977 Y	4-373	14
5 409 978 J	4-373	17
5 409 990 P	3-434/1	14
	3-434/2	5
5 409 999 M	3-394/1	5
5 410 000 Y	3-394/5	9
5 410 001 J	3-394/5	6
5 410 010 G	3-394/6	1

INDEX *(suite)*

NUMÉROS	SOUS-GROUPE	REPÈRE
5 410 014 A	3-394/6	2
5 410 017 H	3-394/4	1
	3-394/5	1
5 410 037 A	4-453/1	4
5 410 038 L	4-453/1	4
5 410 068 M	3-434/2	4
5 410 072 F	3-413	8
5 410 075 N	4-373	9
5 410 161 Y	3-434/2	8
5 410 163 V	3-434/2	3
5 410 176 L	4-456	2
5 410 177 X	4-456	4
5 410 179 U	3-392	2
	4-453/3	
	4-456	12
5 410 180 E	4-456	10
5 410 181 R	4-456	3
5 410 182 B	4-456	11
5 410 183 M	4-456	6
5 410 184 Y	4-456	9
5 410 185 J	4-456	1
5 410 214 Z	3-435/2	12
5 410 215 K	3-435/2	10
5 410 216 W	3-435/2	11
5 410 218 T	3-412	14
5 410 219 D	3-412	14
5 410 352 Z	3-394/1	13
5 410 361 X	3-394/2	1
5 410 386 U	2-184/1	4
5 410 402 T	3-435/1	9
5 410 403 D	3-435/1	7
5 410 404 P	3-435/1	6
5 410 405 A	3-435/1	4
5 410 406 L	3-435/1	3
5 410 407 X	3-435/1	2
5 410 408 H	3-435/1	2
5 410 491 K	4-453/3	10
5 410 494 T	4-453/3	9
5 410 495 D	4-453/3	13
5 410 496 P	4-453/3	4
5 410 530 J	3-437/1	13
	3-437/2	16
5 410 532 F	3-437/1	12
	3-437/2	15
5 410 533 S	3-437/1	15
	3-437/2	18
5 410 535 N	3-437/1	11
	3-437/2	14
5 410 540 T	3-394/6	7

NUMÉROS	SOUS-GROUPE	REPÈRE
5 410 588 P	3-412	16
5 410 589 A	3-412	16
5 410 590 L	3-412	17
5 410 591 X	3-412	17
5 410 592 H	3-412	15
5 410 593 U	3-412	5
5 410 594 E	3-412	6
5 410 643 M	3-441/1	15
	3-441/2	14
	3-441/3	15
5 410 646 U	3-441/2	7
	3-441/3	7
5 410 683 X	1-334/7	7
5 410 684 H	1-334/7	
5 410 732 E	3-435/1	5
5 410 961 U	1-334/7	11
5 410 971 C	1-334/7	5
5 410 972 N	1-334/7	5
5 411 036 J	3-437/1	10
	3-437/2	13
5 411 048 P	4-454/1	7
5 411 049 A	4-454/1	4
5 411 051 X	4-454/1	1
5 411-064 N	2-141/2	5
5 411 071 P	2-171/2	12
5 411 072 R	2-171/2	12
5 411 077 E	2-171/2	11
5 411 078 R	2-171/2	11
5 411 095 A	3-442/1	12
	3-442/2	10
5 411 134 Z	1-144/3	9
	2-171/2	13
5 411 135 K	1-144/3	9
	2-171/2	13
5 411 136 W	1-144/3	8
	2-171/2	13
5 411-137 G	1-144/3	8
	2-171/2	13
5 411 152 V	2-142/2	14
	2-142/4	17
5 411 157 Z	3-442/1	18
	3-442/2	16
5 411 158 K	3-442/2	14
5 411 159 W	3-443/1	12
5 411 160 G	3-442/1	17
	3-442/2	15
5 411 161 T	3-442/1	4
	3-442/2	4

NUMÉROS	SOUS-GROUPE	REPÈRE
5 411 162 D	1-334/8	8
	3-442/1	3
	3-442/2	3
5 411 166 X	3-442/1	5
	3-442/2	5
5 411 167 H	3-442/1	6
	3-442/2	6
5 411 170 R	2-141/2	9
	2-141/3	13
5 411 181 K	4-453/3	12
5 411 212 X	1-314/2	5
5 411 213 H	2-312/2	3
5 411 216 R	2-312/1	8
	2-312/2	6
5 411 219 Y	2-312/2	4
5 411 221 V	2-312/1	12
	2-312/2	11
5 411 223 S	2-312/1	10
	2-312/2	10
5 411 224 C	2-312/1	9
	2-312/2	7
5 411 229 G	4-453/3	16
5 411 230 T	4-453/3	11
5 411 231 D	4-456	7
5 411 232 P	4-456	8
5 411 236 H	4-453/3	15
5 411 237 U	4-453/3	14
5 411 238 E	2-532/2	15
5 411 239 R	2-532/2	13
5 411 350 X	1-314/1	1
	4-453/1	1
5 411 351 H	3-444/1	15
5 411 353 E	4-453/2	10
5 411 374 H	1-331/1	11
	1-331/2	8
5 411 375 U	1-331/1	6
	1-331/2	7
5 411 376 E	1-331/1	12
5 411 378 B	1-334/1	5
	1-334/2	4
	1-334/3	4
5 411 380 Y	1-334/2	3
	1-334/3	3
5 411 382 V	1-114/2	1
	1-331/2	4
	1-334/1	1
	1-344/2	1
	1-334/3	2

NUMÉROS	SOUS-GROUPE	REPÈRE
5 411 384 S	1-331/1	5
	1-331/2	6
5 411 392 D	1-331/1	2
	1-331/2	5
5 411 393 P	1-333/1	7
	1-333/3	7
5 411 396 X	1-333/1	5
	1-333/3	5
5 411 397 H	1-333/1	4
	1-333/3	4
5 411 398 U	1-333/2	1
	1-333/3	26
5 411 399 E	1-333/2	2
	1-333/3	27
5 411 400 R	1-333/3	8
5 411 401 B	1-333/1	6
	1-333/3	6
5 411 402 M	1-333/1	1
	1-333/3	2
5 411 412 W	1-333/3	31
5 411 413 G	1-333/3	30
5 411 416 P	1-333/2	4
	1-333/3	28
5 411 422 E	1-333/2	11
	1-333/3	35
5 411 423 R à 5 411 460 T	1-333/2	12
	1-333/3	36
5 411 461 D	1-334/1	9
	1-334/2	9
	1-334/3	12
5 411 462 P	1-334/1	10
	1-334/2	10
	1-334/3	15
5 411 463 A	1-334/1	16
	1-334/2	16
	1-334/3	17
5 411 465 X	1-334/1	7
	1-334/2	7
	1-334/3	10
5 411 466 H	1-334/2	6
	1-334/3	9
5 411 467 U	1-334/3	20
5 411 481 N	1-334/7	7
5 411 558 H	1-334/2	11
5 411 560 E	1-333/1	14
	1-333/3	17
5 411 561 R, 5 411 562 B, 5 411 563 M	1-333/1	13
	1-333/3	16

INDEX *(suite)*

NUMÉROS	SOUS-GROUPE	REPÈRE
5 411 564 Y	1-333/2	8
	1-333/2	12
5 411 565 J	1-333/2	9
	1-333/3	33
5 411 567 F	1-333/1	11
	1-333/3	14
5 411 568 S 5 411 569 C 5 411 570 N 5 411 571 Z	1-333/1 1-333/3	12 15
5 411 573 W	1-343	1
5 411 574 G	1-343	2
5 411 575 T	1-343	3
5 411 576 D	1-343	4
5 411 577 P	1-343	5
5 411 578 A	1-343	10
5 411 579 L	1-343	6
5 411 580 X	1-343	7
5 411 581 H à 5 411 586 M	1-343	8
5 411 587 Y	1-343	9
5 411 588 J	1-343	9
5 411 589 V	1-343	9
5 411 590 F	1-343	9
5 411 591 S	1-343	11
5 411 592 C à 5 411 599 D	1-343	12
5 411 600 P à 5 411 607 R	1-343	13
5 411 609 M	4-371	6
5 411 610 Y	4-371	8
5 411 611 J	4-371	7
5 411 612 J	4-371	7
5 411 613 F	4-371	10
5 411 614 S	4-371	5
5 411 617 Z	3-394/6	9
5 411 618 K	3-394/6	9
5 411 620 G	3-394/6	10
5 411 621 T	3-394/6	10
5 411 678 M	4-371	9
5 411 679 Y	1-331/1	16
	1-331/2	11
5 411 680 J	1-331/1	15
	1-331/2	10
5 411 682 F	1-114/1	2
5 411 684 C	1-124	4
5 411 687 K	1-112/1	3
5 411 688 W	1-112/1	5
5 411 691 D	1-231	1
5 411 693 A	1-112/1	4
5 411 701 M	1-121	10
5 411 706 S	1-114/1	4
5 411 815 B	3-443/1	16
5 411 820 F	3-443/1	5
5 411 821 S	3-435/2	14
	3-443/1	6
5 411 822 C	3-435/2	13
	3-443/1	7
5 411 823 N	3-443/1	9
5 411 824 Z	3-443/1	10
5 411 828 T	3-443/2	6
5 411 829 D	3-443/2	11
5 411 830 P	3-443/2	15
5 411 838 B	4-453/3	1
5 411 890 S	1-112/1	2
5 411 892 N	1-114/1	4
5 411 893 Z	1-114/2	4
	1-121	8
5 411 898 D	1-121	17
5 411 902 X	1-121	13
5 411 903 H	1-121	14
5 411 905 E	1-121	15
5 411 909 Y	1-123	2
5 411 912 F	1-123	6
5 411 954 M	4-451/1	4
5 411 956 J	3-394/9	4
5 412 002 J	1-112/1	7
5 412 003 V	1-112/1	7
5 412 004 F	1-112/1	8
5 412 005 S	1-112/1	8
5 412 008 Z	1-124	13
5 412 009 K	1-124	21
5 412 010 W	1-124	7
5 412 011 G	1-124	1
5 412 013 D	1-124	18
5 412 014 P	1-124	12
5 412 016 L	1-124	11
5 412 018 H	1-124	22
5 412 019 U	1-124	10
5 412 021 R	1-124	14
5 412 028 S	1-112/2	7
5 412 029 C	2-171/1	11
5 412 030 N	1-112/2	8
	1-114/2	12
5 412 031 Z	1-114/2	13
5 412 038 A	1-114/2	5
5 412 039 L	2-171/1	4
	2-171/2	5
5 412 043 E	2-141/1	1
5 412 044 R	2-141/1	9
5 412 071 J	3-394/9	11
5 412 149 G	2-181/1	5
	2-181/2	6
5 412 153 A	1-114/2	14
5 412 157 U	1-114/2	16
5 412 158 E	1-114/2	15
5 412 161 M	1-222	5
5 412 162 Y	1-222	17
5 412 163 J	1-222	19
5 412 164 V	1-222	18
5 412 165 F	1-222	8
5 412 166 S	1-222	9
5 412 169 Z	1-222	10
5 412 170 K	1-222	6
5 412 171 W	1-222	12
5 412 172 G	1-222	15
5 412 173 T	1-222	2
5 412 174 D	1-222	1
5 412 177 L	1-225	4
5 412 178 X	1-112/2	11
5 412 180 U	1-222	3
5 412 193 K	1-334/2	17
	1-334/3	18
5 412 196 T	4-371	3
5 412 197 D	4-371	3
5 412 198 P	1-112/2	10
5 412 214 N	4-371	1
5 412 283 N	2-142/1	11
	2-142/2	4
	2-142/3	12
	2-142/4	5
5 412 284 Z	2-142/1	2
	2-142/3	2
5 412 292 L	1-144/2	2
5 412 331 K	3-434/2	12
5 412 332 W	3-434/2	11
5 412 334 T	3-434/2	15
5 412 335 D	3-434/2	7
5 412 344 B	2-211/1	29
	2-211/2	14
5 412 349 F	1-231	
5 412 350 S	3-394/9	13
5 412 352 N	1-144/1	12
5 412 353 Z	1-144/1	1
5 412 354 K	1-144/1	2
5 412 355 W	1-144/1	11
5 412 356 G	1-144/1	3
5 412 357 T	1-144/1	4
5 412 358 D	1-144/3	14
5 412-359 P	1-144/1	10
5 412 360 A	2-171/2	14
5 412 361 L	1-144/3	12
5 412 367 R	3-434/1	22
5 412 449 T	2-142/4	10
5 412 452 A	2-142/3	4
5 412 453 L	2-142/3	1
	2-142/4	2
5 412 454 X	2-142/3	1
	2-142/4	2
5 412 528 B	3-392	1
5 412 529 M	3-393	7
5 412 537 Z	3-391/3	12
5 412 538 K	3-391/3	7
5 412 539 W	3-391/3	2
5 412 540 G	3-391/3	10
5 412 542 D	3-391/3	3
5 412 543 P	3-391/3	8
5 412 551 B	1-112/1	9
5 412 552 M	1-112/1	9
5 412 553 Y	1-112/2	4
5 412 562 W	1-124	20
5 412 564 T	1-124	19
5 412 566 P	1-124	17
5 412 567 A	1-124	27
5 412 568 L	1-124	15
5 412 570 H	1-124	16
5 412 571 U	1-124	23
5 412 572 E	1-124	24
5 412 573 R	1-124	26
5 412 574 B	1-123	8
5 412 575 M	1-123	9
5 412 576 Y	1-123	9
5 412 578 V	1-222	29
5 412 579 F	1-112/2	6
5 412 609 G	3-435/2	5
5 412 610 T	3-435/2	5
5 412 644 M	3-435/2	14
5 412 797 A	3-391/3	6
5 412 798 L	3-391/3	5
5 412 800 H	3-391/3	4
5 412 801 U	3-391/3	9
5 412 806 Y	3-394/9	4

INDEX *(suite)*

NUMÉROS	SOUS-GROUPE	REPÈRE
5 412 807 J	2-532/1	3
	2-532/2	3
5 412 808 V	3-394/9	24
5 412 823 H	1-114/2	17
5 412 824 U	1-112/2	1
5 412 828 M	1-121	6
5 412 829 Y	1-121	7
5 412 865 P à 5 412 872 R	3-435/2	7
5 412 876 J	3-611	1
5 412 877 V	3-611	1
5 412 878 F	3-611	1
5 412 879 S	3-611	1
5 412 880 C	3-611	1
5 412 881 N	3-611	1
5 412 882 Z	3-611	1
5 412 941 R	3-437/2	22
5 412 944 Y	3-437/1	16
	3-437/2	19
5 412 977 G	2-211/1	11
	2-211/2	22
5 413 011 B	1-334/5	15
	1-334/6	15
5 413 012 M	1-334/5	7
	1-334/6	6
	1-314/1	26
5 413 013 Y	1-334/5	10
	1-334/6	7
5 413 014 J	1-334/5	32
5 413 015 V	1-334/5	42
	1-334/6	39
	3-394/1	4
	3-394/3	7
5 413 085 F	3-394/4	8
	3-394/5	12
5 413 089 Z	3-394/9	5
5 413 097 L	3-393	11
5 413 134 N	2-142/3	13
	2-142/4	6
5 413 146 U	1-121	5
5 413 189 L	1-314/3	13
5 413 195 B	1-334/5	14
	1-334/6	10
5 413 198 J	1-334/5	30
5 413 215 U	2-142/1	22
	1-314/1	1
5 413 291 V	3-394/9	13
5 413 292 F	1-394	10
	3-394/9	13
5 413 305 X	1-144/1	15
	3-394/9	8
5 413 306 H	1-144/1	14
	3-394/9	4
5 413 308 E	3-394/9	10
5 413 467 H	2-211/2	1
5 413 468 U	2-211/2	6
5 413 469 E	2-211/2	8
5 413 599 T	1-331/2	9
5 413 603 L	1-114/2	8
5 413 606 U	1-114/2	7
5 413 608	2-171/1	7
5 413 610 M	2-171/1	6
5 413 611 Y	2-171/1	8
5 413 618 Z	1-114/1	5
5 413 621 G	2-141/1	14
5 413 624 P	1-114/2	2
5 413 625 A	1-114/2	3
5 413 851 G	1-121	17
5 413 853 D	1-121	16
5 413 854 P	1-123	7
5 413 855 A	1-124	8
5 413 856 L	1-124	5
5 413 858 H	1-114/2	6
5 413 919 W	4-454/1	5
5 414 050 V	1-123	11
5 414 053 C	1-231	6
5 414 055 Z	1-114/1	3
5 414 057 W	1-114/1	3
5 414 058 G	1-123	1
5 414 063 L	2-141/1	10
5 414 064 X	2-141/1	11
5 414 066 U	2-141/1	6
5 414 070 M	1-222	24
5 414 071 Y	1-222	25
5 414 072 J	1-222	27
5 414 073 V	1-222	22
5 414 074 F	1-222	28
5 414 075 S	1-222	23
5 414 079 K	1-231	7
5 414 080 W	1-231	11
5 414 404 T	1-231	2
5 414 407 A	1-123	10
5 414 408 L	1-231	4
5 414 409 X	2-141/1	14
5 414 415 M	1-112/1	2
5 414 416 Y	1-112/1	3
5 414 418 V	1-112/1	1
5 414 419 F	1-124	3
5 414 421 C	1-112/2	3
5 414 423 Z	1-112/1	14
	1-112/2	5
5 414 425 W	2-181/1	3
5 414 432 X	1-112/2	2
5 414 433 H	1-114/1	7
5 414 434 U	1-114/1	6
5 414 435 E	1-123	3
5 414 438 M	2-211/1	11
	2-211/2	22
5 414 464 V	1-222	5
5 414 465 F	1-222	20
5 414 467 C	1-222	13
5 414 468 N	1-222	14
5 414 469 Z	1-222	7
5 414 473 T	1-123	3
5 414 474 D	2-171/1	7
5 414 475 P	2-171/1	6
5 414 477 L	2-171/1	8
5 414 483 B	1-121	4
5 414 484 M	1-222	21
5 414 771 G	2-532/1	11
5 414 773 D	2-532/1	7
5 414 774 P	2-532/2	15
5 414 775 A	2-532/2	11
5 415 009 U	3-391/2	21
5 415 010 F	3-391/2	8
5 415 014 Y	3-391/2	6
5 415 015 J	3-391/2	4
	3-392	2
5 415 017 F	3-391/2	5
5 415 018 S	3-391/2	25
5 415 019 C	3-391/1	15
	3-391/2	26
	4-453/2	7
5 415 021 Z	3-391/2	12
5 415 022 K	3-391/2	30
5 415 023 W	3-391/2	29
5 415 024 G	3-391/2	15
5 415 025 T	3-391/2	16
5 415 027 P	3-391/2	13
5 415 041 S	3-391/2	2
5 415 048 T	3-391/2	11
5 415 049 D	3-391/2	19
5 415 050 P	3-391/2	18
5 415 135 N	1-144/1	8
5 415 242 B	4-453/3	3
5 415 423 U	3-391/3	14
5 415 437 W	3-392	7
5 415 438 G	3-392	5
5 415 441 P	3-392	6
5 415 508 T	3-392	7
5 415 509 D	3-392	6
5 415 510 P	3-392	5
5 415 520 Y	1-222	11
5 415 522 V	1-144/1	13
5 415 538 U	3-434/1	1
5 415 539 E	3-434/2	1
5 415 540 R	3-434/2	1
5 415 541 B	3-392	1
5 415 547 D	3-391/1	11
5 415 609 R	3-391/1	7
5 415 612 Y	3-391/1	5
5 415 615 F	3-391/1	3
5 415 616 S	3-391/1	14
5 415 617 C	3-391/1	12
5 415 626 A	3-392	3
5 415 627 L	3-392	4
5 415 642 Z	3-391/1	16
5 415 643 K	3-391/1	16
5 415 644 W	3-391/1	16
5 415 645 G	3-391/1	16
5 415 646 T	3-391/1	9
5 415 648 P	3-391/1	10
5 415 649 A	3-391/1	6
5 415 650 L	3-391/1	4
5 415 684 F	3-391/1	13
5 415 712 K	3-392	1
5 415 789 X	2-141/1	6
5 415 824 C	1-144/3	23
	2-171/2	17
	1-314/1	27
	3-394/9	13
5 415 861 E	1-333/2	6
5 415 863 B	1-333/1	8
5 415 874 W	2-312/1	1
5 415 898 G	4-453/2	19
5 415 992 D	2-533/2	21
5 415 993 P	2-533/1	10
5 415 995 L	1-033/1	
5 415 996 X	1-033/1	
5 416 220 G	2-211/1	15
	2-211/2	16
5 416 221 T	2-211/1	12
5 416 222 D	2-211/1	12

INDEX *(suite)*

NUMÉROS	SOUS-GROUPE	REPÈRE
5 416 224 A	2-533/1	22
	2-533/2	26
5 416 314 D	2-532/1	20
5 416 494 G	3-394/1	4
	3-394/2	5
	3-394/3	11
	3-394/4	7
	3-394/5	13
	3-394/6	12
5 416 495 W	3-394/7	9
	3-394/8	10
5 416 518 W	3-394/1	4
5 416 551 E	1-121	5
5 416 552 R	2-312/1	2
	2-312/2	2
5 416 582 S	3-394/7	25
	3-394/8	25
5 416 612 T	1-121	6
5 416 613 D	1-121	7
5 416 616 L	1-121	11
5 416 617 X	1-121	12
5 416 691 B	1-112/1	6
5 416 801 X	3-394/9	8
5 416 803 U	3-394/7	2
	3-394/8	2
5 416 817 W	1-314/3	1
5 416 821 P	1-314/3	3
5 416 823 L	1-314/3	5
5 416 824 X	1-314/3	4
5 416 854 Y	1-314/3	24
5 416 855 J	1-314/3	31
5 416 866 D	1-333/1	3
5 416 868 A	3-391/3	13
5 416 870 X	3-444/1	12
5 416 901 J	3-394/7	21
	3-394/8	20
5 416 907 Z	3-394/1	4
5 416 909 W	1-314/1	18
	3-394/9	10
5 416 949 F	3-394/7	13
5 416 954 K	3-394/7	13
	3-394/8	14
5 416 960 A	3-394/2	3
5 416 963 H	3-394/3	4
	3-394/4	3
	3-394/5	6
5 416 966 R	3-394/4	12
5 416 973 S	3-394/1	10
5 416 975 N	3-394/3	

NUMÉROS	SOUS-GROUPE	REPÈRE
5 416 978 W	3-394/2	3
	3-394/3	4
5 416 983 A	3-394/4	3
	3-394/5	6
5 416 987 U	3-394/1	8
5 416 991 M	3-394/1	2
5 416 995 F	3-394/1	10
5 416 998 N	3-394/1	7
5 417 001 W	3-394/3	8
5 417 004 D	3-394/3	2
5 417 008 X	3-394/3	
5 417 011 E	3-394/3	
5 417 014 M	3-394/3	
5 417 018 F	3-394/3	
5 417 020 C	3-394/3	
5 417 022 Z	3-394/3	
5 417 024 W	3-394/3	
5 417 030 L	3-394/4	4
	3-394/5	10
5 417 032 H	3-394/4	5
	3-394/5	8
5 417 035 R	3-394/8	14
5 417 042 S	3-394/3	5
	3-394/4	11
	3-394/5	5
5 417 044 N	3-394/3	10
	3-394/4	10
	3-394/5	4
5 417 046 K	3-394/4	12
	3-394/5	2
5 417 048 G	3-394/2	2
5 417 050 D	3-394/5	8
5 417 054 X	3-394/5	6
5 417 058 R	3-394/4	12
	3-394/5	2
5 417 067 N	3-394/3	5
	3-394/4	11
	3-394/5	5
5 417 070 W	3-394/3	10
	3-394/4	10
	3-394/5	4
5 417 075 A	3-394/9	20
5 417 079 U	4-454/2	17
5 417 142 D	3-394/8	14
5 417 143 P	3-394/5	6
5 417 242 R	3-394/9	4
5 417 243 B	3-394/7	26
	3-394/8	27
5 417 562 C	1-334/2	5

NUMÉROS	SOUS-GROUPE	REPÈRE
5 417 527 N	1-334/2	14
5 417 530 W	1-334/2	12
	1-334/3	6
5 417 531 G	2-312/1	11
	2-312/2	9
5 417 532 T	2-312/1	8
	2-312/2	6
5 417 535 F	2-312/1	3
5 417 662 F	3-394/7	16
	3-394/8	16
5 417 664 C	3-394/7	8
5 417 668 W	3-394/8	16
5 417 669 G	3-394/8	16
5 417 740 D	4-451/1	3
5 417 788 A	1-334/2	13
5 417 789 L	2-312/1	4
5 417 790 X	2-312/1	5
5 417 794 R	2-312/1	7
	2-312/2	12
5 418 113 H	2-533/1	18
5 418 114 U	2-533/1	25
5 418 115 E	2-533/1	26
5 418 196 K	4-373	4
5 418 197 W	4-373	4
5 418 348 M	3-392	4
5 418 467 F	1-231	
5 418 537 S	3-412	10
5 418 538 C	3-412	10
5 418 539 N	3-412	11
5 418 540 Z	3-412	10
5 418 599 R	3-391/2	24
5 418 602 Y	3-441/3	14
5 419 133 V	2-141/2	23
	2-141/3	15
5 419 306 A	2-184/1	13
5 419 307 L	2-184/1	12
5 419 308 X	2-184/1	11
5 419 310 U	3-394/4	8
	3-394/5	12
5 419 316 J	1-144/3	7
	2-171/2	10
5 419 460 Z	2-533/2	5
5 419 463 G	2-533/2	9
5 419 464 T	2-533/2	19
5 419 948 D	3-413	5
	3-422	2
5 420 094 R	2-141/3	11
5 420 097 Y	2-142/2	9
	2-142/4	12

NUMÉROS	SOUS-GROUPE	REPÈRE
5 420 192 F	3-434/1	2
5 420 430 T	2-322	3
5 420 440 B	1-121	3
5 420 442 Y	1-121	3
5 420 550 X	1-314/1	27
	1-334/7	
	1-334/8	27
	3-394/9	13
5 420 552 U	4-454/2	17
5 420 566 W	3-611	1
5 420 567 G	3-611	1
5 420 595 L	3-391/3	10
5 420 596 X	3-391/3	11
5 420 597 H	3-391/3	16
5 421 104 U	2-322	5
5 421 106 R	2-322	2
5 421 256 W	2-211/2	26
5 421 352 P	2-322	4
5 421 777 J	4-371	7
5 421 778 V	4-371	7
5 421 779 F	4-371	4
5 421 784 K	1-343	14
5 421 785 W	1-333/2	10
5 421 807 K	2-141/3	7
5 421 964 S	2-141/3	19
5 421 966 N	2-141/3	1
5 421 967 Z	2-141/3	18
5 422 133 D	2-211/2	25
5 422 150 N	1-334/7	1
5 422 156 D	1-334/7	1
5 422 158 A	1-334/7	2
5 422 177 G	1-334/7	2
5 422 564 N	2-211/2	7
5 422 565 Z	2-211/2	
5 422 581 Y	2-532/1	12
5 422 583 V	2-532/1	6
5 422 584 F	2-532/1	9
5 422 585 S	2-532/1	1
5 422 817 N	1-121	10
5 422 818 Z	1-121	9
5 422 849 L	2-171/2	10
5 422 850 R	2-171/2	12
5 422 851 H	2-171/2	12
5 423 369 N	2-533/2	8

NUMÉROTATION D

NUMÉROS	SOUS-GROUPE	REPÈRE	NUMÉROS	SOUS-GROUPE	REPÈRE	NUMÉROS	SOUS-GROUPE	REPÈRE	NUMÉROS	SOUS-GROUPE	REPÈRE
DX 033-106 A	1-331/3	22	DX 124-195 A	1-124	25	DXN 394-305 A	1-333/8	14	DS 451-016 A	4-451/2	9
DX 033-111 A	1-333/5	29	DX 331-73 D	2-533/3		DXN 394-314 A	3-334/8	20 (D à D)	DJF 451-017 A	4-451/2	
DX 033-116 A	1-331/3	20	DX 344-105 A	1-333/4	17				DX 451-017 A	4-451/2	
DX 033-120 A	1-331/3	3	DX 344-106 A	1-333/4	26	DF 451-016 A	4-451/2	9	DV 533-110 A	2-533/3	
DX 124-108 A	1-124	4	DX 381-101 A	1-333/4	18						

NUMÉROTATION GX

GX 06 151 01 A	2-211/1	5	GX 08 202 01 A	1-331/3	19	GX 09 309 01 A	1-333/1	19			

NUMÉROTATION ZC

ZC 9030 795 U	1-333/5	28	ZC 9614 110 U	1-144/1	20	ZC 9620 573 U	1-231	8	ZC 9621 086 U	2-533/3	
ZC 9613 015 U	1-331/2		ZC 9615 081 U	4-454/1	8	ZC 9621 085 Z	2-533/3		ZC 9854 103 U	2-532/1	20
ZC 9614 040 U	1-331/3	21	ZC 9617 089 U	2-312/2	13						

NUMÉROTATION 5 000 000

5 401 569 G	2-533/3		5 403 332 V	1-331/3	3	5 404 190 W	1-314/1	34	5 410 536 Z	3-434/1	8
5 402 307 D	1-331/3	11	5 403 521 Z	1-331/3	15	5 405 272 G	4-451/1			3-434/2	17
5 402 984 M	4-451/1	3	5 403 523 W	1-331/3	14	5 409 998 B	3-434/1	3			

INDEX *(suite)*

NUMÉROS	SOUS-GROUPE	REPÈRE
5 410 537 K	3-434/1 ou 3-434/2	5 ou 13
5 411 381 J	4-371	2
5 411 384 S	1-331/3	12
5 411 679 Y	1-333/4	36
5 411 893 Z	2-322	6
5 412 278 J	1-333/8	12
5 412 306 N	1-331/2	3
5 412 307 S	1-331/2	
5 412 308 K	1-331/2	
5 412 310 G	1-331/2	
5 412 313 P	1-333/3	13
5 412 314 A	1-333/3	3
5 412 319 E	1-033/2	
5 412 321 B	1-033/2	
5 412 322 M	1-033/2	
5 412 325 W	1-033/2	
5 412 326 F	1-033/2	
5 412 329 Y	1-033/2	
5 413 581 X	1-333/8	13
5 414 364 H	1-231	8
5 414 365 U	1-231	8
5 415 028 A	3-391/2	20
5 415 582 Y	1-331/1 ou 1-331/2	5 ou 6
5 415 733 N	2-532/2	22
5 416 221 T	2-211/2	12
5 416 222 D	2-211/2	12
5 416 224 A	2-533/3	
5 417 740 D	4-451/1	
5 418 395 Y	1-331/3	16
5 418 486 M	1-331/3	18
5 419 455 V	2-533/2 ou 2-533/3	3
5 419 456 F	2-533/3	
5 419 459 N	2-533/3	
5 419 462 W	2-533/3	
5 419 464 T	2-533/3	
5 419 465 D	2-533/3	
5 419 473 R	2-533/3	
5 419 956 R	2-533/1	3
5 420 592 D	3-392	5
5 420 842 W	1-123	3
5 421 776 Y	4-371	3
5 421 837 L	1-231	5
5 421 968 K	1-333/5	29
5 422 134 P	1-331/3	23
5 422 493 S	1-333/8	11
5 422 494 C	1-333/8	9
5 422 495 N	1-333/8	7
5 422 670 R	2-211/1	1
5 422 671 B	2-211/1	1
5 422 672 M	2-211/1	1
5 422 673 Y	2-211/1	1
5 422 674 J	2-211/1	1
5 422 675 V	2-211/1	
5 422 676 F	2-211/1	3
5 422 677 S	2-211/1	6
5 422 678 C	2-211/1	4
5 422 687 A	1-333/5	28
5 422 688 L	1-333/5	28
5 422 754 D	2-211/1	5
5 422 868 T	1-331/3	26
5 422 870 P	1-331/3	24
5 422 888 K	1-331/3	34
5 422 891 T	1-333/4	11
5 422 895 L	1-331/3	32
5 433 896 X	1-333/6	22
5 422 897 H	1-333/5	2
5 422 898 U	1-333/5	3
5 422 899 E	1-333/5	4
5 422 900 R	1-333/5	5
5 422 901 B	1-333/5	6
5 422 902 M	1-333/5	7
5 422 903 Y	1-333/5	38
5 422 904 J	1-333/5	35
5 422 905 V	1-333/6	19
5 422 906 F	1-333/6	25
5 422 907 S	1-333/4	33
5 422 908 C	1-333/5	37
5 422 909 N	1-333/5	32
5 422 911 K	1-333/7	3
5 422 912 W	1-333/5	33
5 422 915 D	1-333/4	15
5 422 917 A	1-333/5	34
5 422 918 L	1-333/7	6
5 422 919 X	1-333/6	29
5 422 920 H	1-333/4	14
5 422 921 U	1-333/4	34
5 422 922 E	1-331/3	5
5 422 924 B	1-333/7	31
5 422 925 M	1-333/7	32
5 422 926 Y	1-333/7	2
5 422 927 S	1-333/5	27
5 422 931 C	1-333/6	10
5 422 932 N	1-333/6	21
5 422 934 K	1-333/8	6
5 422 935 W	1-333/3	33
5 422 936 G	1-333/4	32
5 422 937 T	1-333/6	20
5 422 938 D	1-333/7	19
5 422 939 P	1-333/7	27
5 422 940 A	1-333/7	27
5 422 941 L	1-333/5	10
5 422 942 X	1-333/7	15
5 422 943 H	1-333/5	17
5 422 945 E	1-333/5	11
5 422 946 R	1-333/5	12
5 422 947 B	1-333/5	16
5 422 948 M	1-333/7	22
5 422 949 Y	1-333/7	23
5 422 950 J	1-333/7	26
5 422 951 V	1-333/7	16
5 422 952 F	1-333/7	17
5 422 953 S	1-333/5	21
5 422 954 C	1-333/5	22
5 422 955 N	1-333/5	23
5 422 956 Z	1-333/6	13
5 422 957 K	1-333/6	16
5 422 959 G	1-333/4	7
5 422 960 T	1-333/5	
5 422 961 D	1-333/5	17
5 422 962 P	1-333/7	19
5 422 963 A	1-333/5	15
5 422 964 L	1-333/5	11
5 422 965 X	1-333/5	13
5 422 966 H	1-333/5	13
5 422 967 U	1-333/5	18
5 422 968 E	1-333/5	14
5 422 969 R	1-333/5	16
5 422 970 B	1-333/5	20
5 422 971 M	1-333/6	28
5 422 972 Y	1-333/7	8
5 422 973 J	1-333/5	26
5 422 974 V	1-333/6	9
5 422 975 F	1-333/4	9
5 422 977 C	1-333/7	21
5 422 978 N	1-333/7	4
5 422 979 Z	1-333/6	1
5 422 980 K	1-333/6	8
5 422 981 W	1-333/8	3
5 422 982 G	1-333/6	6
5 422 983 T	1-333/6	15
5 422 984 D	1-333/6	23
5 422 985 P	1-333/6	7
5 422 986 A	1-333/6	5
5 422 987 L	1-331/3	29
5 422 988 X	1-331/3	31
5 422 989 H	1-333/7	28
5 422 990 U	1-333/5	1
5 422 991 E	1-333/5	39
5 422 992 R	1-333/4	1
5 422 993 B	1-331/3	2
5 422 994 M	1-331/3 ou 1-333/4	27 ou 16
5 422 995 Y	1-331/3	1
5 422 996 J	1-333/4	6
5 422 997 V	1-333/4	23
5 422 998 F	1-333/4	30
5 422 999 S	1-333/5	31
5 423 000 C	1-331/3	30
5 423 001 N	1-333/6	26
5 423 002 Z	1-333/7	5
5 423 003 K	1-331/3	4
5 423 004 W	1-333/5	18
5 423 005 G	1-333/6	18
5 423 006 T	1-331/3	36
5 423 007 D	1-333/6	27
5 423 008 P	1-333/6	17
5 423 009 A	1-333/4 ou 1-333/7	3 ou 18
5 423 010 L	1-333/4	35
5 423 012 H	1-333/74	25
5 423 013 U	1-333/6	11
5 423 014 E	1-333/6 ou 1-333/7	2 ou 36
5 423 015 R	1-333/8	4
5 423 016 B	1-333/7	33
5 423 017 M	1-333/7	34
5 423 018 Y	1-333/7	11
5 423 019 J	1-333/7	13
5 423 020 V	1-333/7	9
5 423 021 F	1-333/5	25
5 423 023 C	1-333/7	10
5 423 024 N	1-333/7	30
5 423 025 Z	1-333/5	8
5 423 026 K	1-333/4	12
5 423 027 W	1-333/5	24
5 423 028 G	1-333/6	12
5 423 029 T	1-331/3 ou 1-333/7	33 ou 35
5 423 030 D	1-333/7	1
5 423 031 P	1-331/3	28
5 423 033 L	1-331/3	6
5 423 034 X	1-331/3	7
5 423 035 H	1-333/5	9

INDEX *(suite)*

NUMÉROS	SOUS-GROUPE	REPÈRE
5 423 036 U	1-333/5	9
	1-333/8	5
5 423 037 E	1-333/5	9
5 423 038 R	1-333/5	9
5 423 039 B	1-333/5	9
5 423 041 Y	1-333/6	14
5 423 042 J	1-333/6	3
5 423 044 F	1-331/3	35
5 423 045 S	1-331/3	8
	1-333/6	24
5 423 046 C	1-333/6	4
5 423 047 N	1-333/4	24
5 423 048 Z	1-333/4	2
5 423 049 K	1-333/4	4
5 423 050 W	1-333/8	2
5 423 051 G	1-333/4	5
5 423 052 T	1-333/4	31
5 423 053 D	1-333/4	27
5 423 054 P	1-333/4	27
5 423 055 A	1-333/4	27
5 423 056 L	1-333/4	29
5 423 057 X	1-333/4	28
5 423 058 H	1-333/4	25
5 423 059 U	1-333/5	30
5 423 060 E	1-333/4	8
5 423 061 R	1-333/4	13
5 423 062 B	1-333/7	7
5 423 325 K	1-333/6	
5 423 326 W	1-331/3	
5 423 327 G	1-333/7	36
5 423 328 T	1-333/7	
5 423 329 D	1-333/7	24
5 423 330 P	1-333/5	39
5 423 331 A	1-333/7	29
5 423 333 X	1-333/4	36
5 423 324 H	1-333/8	1
5 423 335 U	1-333/7	12
5 423 336 E	1-333/7	14
5 423 452 R	3-394/9	8
5 423 484 N	3-394/3	3
	3-394/4	6
	3-394/5	7
5 423 485 Z	3-394/3	3
	3-394/4	6
	3-394/5	7
5 423 490 D	1-333/8	8
5 423 491 P	1-333/8	7
5 423 871 V	4-373	19
5 423 873 S	1-333/4	19
5 423 874 C	1-333/4	20
5 423 906 A	1-333/4	21
5 424 298 L	1-334/7	7
5 424 299 X	1-334/7	7
5 424 337 K	4-373	2
5 424 452 K	4-453/2	15
5 424 453 W	4-453/2	8
5 424 454 G	4-453/2	5
5 424 455 T	4-453/2	4
5 424 483 X	2-141/3	11
5 424 485 U	1-141/3	12
5 424 500 G	3-393	9
5 424 596 A	2-142/4	9
5 424 598 X	1-331/1	7
5 424 654 F	3-393	10
5 424 657 N	3-393	3
5 424 664 P	3-393	4
5 424 669 U	3-393	5
5 424 688 A	2-533/3	
5 424 691 H	2-533/2	
5 425 198 U	4-453/2	18
5 425 199 E	4-453/2	17
5 425 201 B	4-453/2	2
5 425 605 T	3-437/1	
	3-437/2	
5 425 606 D	3-437/1	
5 425 607 P	3-437/1	
	3-437/2	
5 425 608 A	3-437/2	
5 425 609 L	3-437/2	
5 425 993 K	2-533/3	
5 425 994 W	2-533/3	
5 426 236 B	1-314/1	56
	3-394/3	6
5 427 439 C	3-391/2	23
5 427 606 T	2-532/2	9
5 427 609 A	2-532/1	10
	2-532/2	9
5 427 823 B	3-391/2	7
5 427 933 X	3-391/3	22
5 427 934 H	3-391/2	22
5 428 086 K à 5 428 103 Y	3-391/2	31
5 428 282 R	1-394	12
5 428 283 B	1-394	12
5 428 364 G	3-391/2	29
5 428 379 V	2-533/3	
5 428 380 F	2-533/3	
5 428 381 S	2-533/3	
5 428 382 C	2-533/3	
5 428 383 N	2-533/3	
5 428 384 Z	2-533/3	
5 428 385 K	2-533/3	
5 428 387 G	2-533/3	
5 428 388 T	2-533/3	
5 429 970 N	3-444/1	8
5 429 993 N	2-532/2	1
5 429 994 Z	2-532/1	1
5 430 262 M	2-533/2	5
	2-533/3	
5 430 263 Y	2-533/3	
5 430 264 J	2-533/3	
5 430 265 V	2-533/3	
5 430 517 J	4-373	14

CITROËN

MODÈLES "D"

1972

(Depuis Juillet 1971)

N° 611

TOME II

D

1972

(Depuis Juillet 1971)

N° 611

TOME II

N° 611

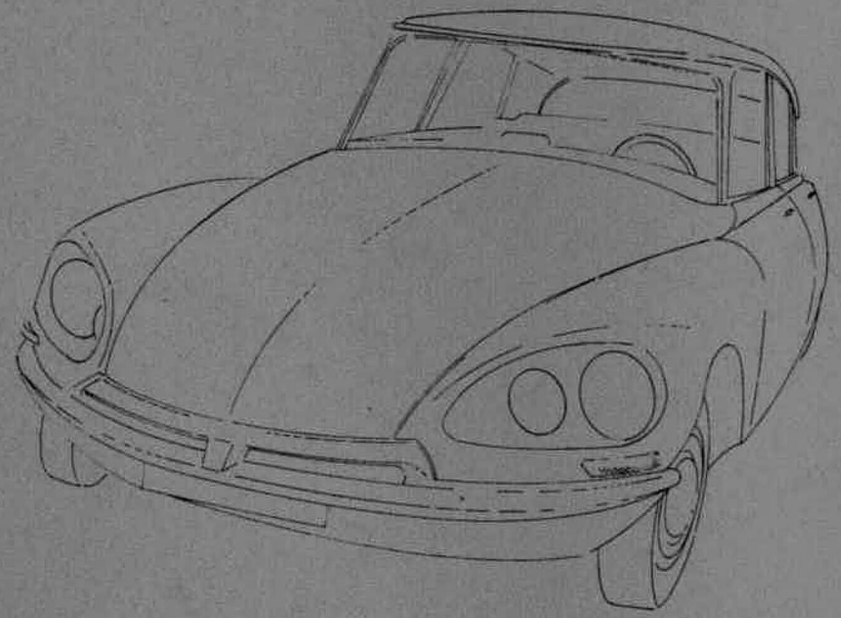

MODÈLES 72

(depuis juillet 1971)

TOME II

EDITION JANVIER 1972

CITROËN

MODÈLES "D"

1972

(Depuis juillet 1971)

N° 611

TOME II

SOCIÉTÉ ANONYME AUTOMOBILES CITROËN
Capital 600 000 000 F — Siège Social : 117 à 167, quai André-Citroën, PARIS-XVe

SERVICE DES PIÈCES DE RECHANGE
23, rue Ernest-Cognacq, 92-LEVALLOIS-PERRET
Adresse télégraphique : Citroën-Levallois Télex : 62732-62733 - Téléphone : 737-52-10

R. C. SEINE 64 B 5019

INDICATIONS GÉNÉRALES

Le présent catalogue comprend des illustrations et la nomenclature des pièces mécaniques et de carrosserie des voitures particulières modèles « D », 1972.

a) **Présentation.** — La reliure est constituée par un système permettant le remplacement facile des pages, lorsque des corrections importantes y seront apportées.

b) **Classement et nomenclature.** — Les pièces sont classées par organes ou ensembles. Sur les planches illustrées elles sont groupées en ordre de montage avec indication d'un repère pour chaque pièce. Dans le texte placé en regard, elles sont classées en ordre correspondant au repère (colonne 1).

Le nombre d'exemplaire de chaque pièce figurant dans un organe ou sous-ensemble est indiqué dans la colonne coefficient (K).

Les cotes et caractéristiques figurant dans les textes ne sont données qu'à titre indicatif, notre Bureau d'Études pouvant à tout moment y apporter des modifications.

Les cotes sont indiquées en millimètres.

Pour la signification des symboles se reporter au tableau « symboles utilisés dans les textes ».

c) **Lecture du catalogue.** — Consulter tout d'abord la légende des symboles pour identifier le type de châssis et de carrosserie ; se reporter ensuite au tableau des groupes. En tête de chaque groupe vous trouverez le détail en sous-groupes. Rechercher la pièce sur la planche illustrée qui en indique le repère, se reporter au repère sur la page de texte, et lire le numéro qui y correspond.

Pour les pièces qui ne comportent pas d'illustration, rechercher directement dans le texte désignation et numéro.

Si, exceptionnellement, vous n'avez pas la certitude de nous passer commande d'une façon exacte, il est utile de nous indiquer : numéro de châssis et numéro de moteur.

Pour vous faciliter la recherche d'une pièce, dont vous ne connaîtriez que le numéro, nous avons établi dans le présent catalogue un index numérique vous indiquant le sous-groupe où figure la pièce considérée.

d) **Recommandation.** — Vous devrez apporter le plus grand soin à respecter scrupuleusement :

— les lettres (majuscules en préfixe ou suffixe),

— les tirets séparant les deux nombres.

L'omission d'un de ces éléments dans la rédaction d'un numéro en modifie totalement le sens, vous risqueriez donc en faisant une erreur dans la rédaction du numéro de pièce, de recevoir une pièce totalement différente de celle désirée.

e) **Prix et conditions de vente.** — Les prix sont donnés dans un fascicule distinct, ils peuvent être modifiés à tout moment.

Les conditions de vente figurent en tête de notre tarif pièces de rechange.

GENERELLE HINWEISE

Der vorliegende Ersatzteil-Katalog enthält die Abbildungen und die Bezeichnungen der mechanischen Teile und der Karosserieteile speziell der Wagentypen « D », Baujahr 1972.

a) **Aufmachung.** — Der Einband des Kataloges ist so vorgenommen, dass die einzelnen Seiten leicht auswechselbar sind, damit wichtige Korrekturen und Ergänzungen nachgetragen werden können.

b) **Kennzeichnung und Listen-Numerierung.** — Die einzelnen Bauteile sind gemäss ihren Baugruppen und Untergruppen gekennzeichnet. Auf den Bildseiten sind sie nach dem Montagesinn angeordnet, mit Angabe einer Kennziffer für jedes Ersatzteil. Im gegenüberstehenden Textteil sind sie in der der Kennziffer entsprechenden Reihenfolge angeordnet (erste Spalte).

Die zweite Spalte enthält die Referenz-Nummer eines jeden Teiles, die bei jeder Bestellung angegeben werden muss.

Die Zahl in der dritten Spalte zeigt an, in welcher Anzahl jedes Teil in dem in dem betreffenden Kapitel behandelten Organteil enthalten ist.

Die Abmessungen und die Beschreibung sind nur als Anhaltspunkt angegeben, wobei werksseitig jederzeit Änderungen vorgenommen werden können.

Die Abmessungen der Teile sind in Millimetern angegeben.

Die Bedeutung der Symbole in der « Zeichenerklärung » nachschlagen.

c) **Handhabung des Kataloges.** — Zunächst Kennzeichnung der Chassis- und Karosserietypen nachschlagen, dann im Verzeichnis der Baugruppen. Zu Beginn einer jeden Baugruppe finden Sie die Untergruppen, aus der diese Baugruppe besteht. Dann das gesuchte Bauteil auf der Bildseite ermitteln und seine Kennziffer feststellen, sie im Textteil suchen und die zugehörige Beschreibung und die Referenz-Nummer lesen.

Bei den Bauteilen, die im Bildteil nicht gezeigt sind und deren Auffinden zu keinerlei Verwechslung Anlass gibt, ist die Listennummer direkt im beschreibenden Text zu suchen.

Wenn ausnahmsweise ein Bauteil nicht sicher und exakt genug angefordert werden kann, muss üblicherweise folgendes zusätzlich angegeben werden : Fahrgestellnummer, Motornummer und Karosserietyp.

Um das Auffinden eines Teiles zu erleichtern, dessen Nr. Sie nur kennen, haben wir ein « Inhaltsverzeichnis » aufgestellt, welches die Untergruppe angibt, in welcher Sie das betreffende Teil finden.

d) **Empfehlungen.** — Sie sollten die grösste Sorgfalt bei Abfassung der Bestellungen walten lassen und die Teile-Nrn. wie folgt angeben :

— grosse Buchstaben vor und nach der Zahl stehend,

— beide Zahlen durch Bindestrich getrennt.

Ein Fehler bei der Wiedergabe eines dieser Buchstaben oder Zeichen entstellt die Bauteilbezeichnung vollständig. Man läuft dann Gefahr, ein ganz anderes Bauteil als das gewünschte zu erhalten.

e) **Preise und Lieferungsbedingungen.** — Die Preise sind in einer besonderen Preisliste niedergelegt ; sie können jederzeit geändert werden.

Die Lieferungsbedingungen erscheinen in der Einleitung der Preisliste für Ersatzteile.

GENERAL INFORMATION

This catalogue consists of illustrations and descriptions of the mechanical and body parts for the " D " models 1972.

a) **Arrangement.** — The binding is of a type which allows easy replacement of the pages, when any considerables changes are made.

b) **Classification and names.** — The parts are classified by units or groups. In the illustration, they are grouped in the order in which they are assembled, with a mark number shown for each part. In the text, on the opposite page, they are arranged in the order of the mark numbers (1st column).

The number of each part used in a unit or group is shown in the " K " column.

Dimensions and particulars are given in the text for identification only and are subject to modification as may become necessary.

Dimensions are quoted in millimetres.

For explanation of particulars given in the text, please refer to the "table of symbols ".

c) **Reading the catalogue.** — Consult the table of symbols in order to identify the car type. Consult the table of groups. At the head of each group you will find the undergroups that compose it. Look for the part in the illustration on which the mark number is shown, look up this number on the text page and read the corresponding part number.

For parts not illustrated, look for the name and number directly in the text.

If it should happen that in some rare case, you are not certain of being able to write out the order correctly, it is advisable to give us the chassis and engine numbers.

To make it easier to find a part the number of which you know, we have compiled an " Index " that shows you the undergroup in which the part concerned appears.

d) **Recommendation.** — You should take great care to make out your order and respect:

— capital letters as prefix and as suffix,

— hyphens separating the two numbers.

The omission of one of these items, when composing a number, completely alters the meaning and you would thus risk making an error in writing out the number of a part and being sent a part entirely different from the one required.

e) **Prices and conditions of sale.** — Prices are given in a separate list; they are subject to alteration without notice.

The conditions of sale are shown at the head of our price lists for spare parts.

INDICACIONES GENERALES

El presente catálogo comprende ilustraciones y nomenclatura de las piezas mecânicas y de carroceria de los coches del modelo « D » 1972.

a) **Presentación.** — La encuadernaciôn está constituida por un sistema que permite la sustituciôn facil de las pâginas cuando se efectûen modificaciones importantes.

b) **Classificación y nomenclatura.** — Las piezas están clasificadas por ôrganos o conjuntos. Sobre las planchas ilustradas son agrupadas en orden de montaje con indicaciôn de una cifra de senal para cada pieza. En el texto de la pâgina de enfrente son clasificadas por orden correspondiente a la cifra de senal (columna 1).

El nûmero de unidades de cada pieza, dentro de un ôrgano o subconjunto, está indicato en la columna de « coeficiente » (K).

Las medidas y caracteristicas son dadas nada mas que a titulo informativo, ya que nuestra oficina de estudio puede en todo momento volver a modificarlas.

Las dimenciones son indicadas en milimetros.

El significado de los simbolos se encuentra en la « leyenda de los simbolos ».

c) **Lectura del catálogo.** — Consultar antes la leyenda de los sîmbolos de vehiculos para identificar el tipo de chasis y de carrocería; pasar después a la tabla de los grupos. En cabeza de cada grupo se encuentran los subgrupos que lo componén. Localisar la pieza sobre la pâgina ilustrada que indicará la cifra de señal, buscarla sobre la pâgina de texto y leer el número que corresponde.

Para piezas que no estén ilustradas, buscar directamente en el texto la designaciôn y el número.

Excepcionalmente, si no se tiene la certeza de pasar el pedido con exactitud, es necesario nos indiquen el número de chasis y de motor.

Para facilitar la localizaciôn de una pieza de la que solo se conoce el número, hemos establecido un « indice numerico » que indica el grupo donde se encuentra.

d) **Recomendaciones.** — Se debe de aportar el mayor cuidado y respectar escrupulosamente :

— las letras (majusculas en prefijo o sufijo),

— los guiones separando los dos números.

La omision de uno de estos elementos, dentro de la redacciôn de un número, modifica totalmente la significaciôn, arriesgando asi a que cometan un error dentro de la redacciôn del nûmero de piezas, y asi recibir una pieza totalmente diferente a la que deseen.

e) **Precios y condiciones de venta.** — Los precios son editados en una tarifa especial, que se puede modificar en todo momento.

Las condiciones de venta figuran en cabeza de nuestra tarifa de piezas de recambio.

INDICAZIONI GENERALI

Il presente catalogo comprende le illustrazioni e le denominazioni di parti meccaniche e di carrozzeria per vetture « D », modelli, 1972.

a) **Presentazione.** — La rilegatura permette la facile sostituzione delle pagine quando vengono apportate sostanziali modifiche.

b) **Classificazione e denominazione.** — I pezzi sono classificati per organi o complessivi. Sulle tavole, i pezzi sono raggruppati per ordine di montaggio e contraddistinti da un numero progressivo. Nella colonna 1 della pagina a lato del testo, i pezzi sono elencati seguendo l'ordine progressivo dato sulla tavola.

I quantitativi occorrenti per la formazione di un organo o di un sottogruppo, sono indicati nella colonna K (coefficiente).

Le quote e caratteristiche sono date a titolo indicativo potendo l'Ufficio Studi apportare eventuali modifiche resesi necessarie.

Le quote sono indicate in millimetri.

Il significato dei simboli si trova al « prospetto dei simboli ».

c) **Lettura del catalogo.** — Consultare subito il prospetto dei simboli per individuare il tipo di vettura e passare poi, alla tabella dei gruppi. In cima a ogni gruppo si trovano i sottogruppi che lo compongono. Ricercare il pezzo sulla tavola che indicherà il numero progressivo ; riportarsi quindi alla pagina a lato del testo e leggere il numero corrispondente.

Per i ricambi senza disegno, cercare direttamente nel testo la denominazione ed il numero.

Se, eccezionalmente, non si è certi di richiedere una ordinazione esatta, è indispensabile indicare : il numero del telaio e del motore.

Per facilitare la ricerca di un pezzo, di cui si conosce solo il numero, è stato stabilito un « indice numerico » sul quale figura il sottogruppo che riporta il pezzo da richiedere.

d) **Raccomandazione.** — Si dovrà fare molta attenzione e rispettare scrupolosamente :
— le lettere (maiuscole in prefisso ed in suffisso),
— il trattino che separa i due numeri.

L'omissione di uno dei suddetti elementi nella trascrizione del numero, ne modifica totalmente il senso, ciò che comporta il rischio di ricevere, per un errore di trascrizione, un pezzo di ricambio totalmente differente da quello richiesto.

e) **Prezzi e condizioni di vendita.** — I prezzi sono dati su listino fornito a parte, e possono essere ulteriormente modificati.

Le condizioni di vendita figurano in testa ai nostri tariffari per pezzi di ricambio.

SYMBOLES UTILISÉS DANS LES TEXTES

( )	Montage spécial pour pays indiqués par lettres de nationalité Exemple : (CH) = SUISSE
AMBU	Version Ambulance
AR	Arrière
AV	Avant
BL	Carrosseries Berline, toutes versions
BK	Carrosseries Break, toutes versions
BREAK	Version Break
BV	Boîte de vitesses
bvh	Boîte de vitesses hydraulique
bvm	Boîte de vitesses mécanique
BW	Boîte de vitesses Borg Warner
cent.	Central
Ch	Chauffage
Climat.	Climatisateur
Co	Contact (rondelle spéciale)
COMM	Version Commerciale
Cr	Crantée (rondelle spéciale)
CONF	Habillage intérieur « Confort »
D	Côté droit
D à D	Direction à Droite
D à G	Direction à Gauche
da	Direction assistée
dna	Direction non assistée
d.e.o.	Demander en outre
e	Épaisseur
entr.	Entraxes
ext.	Extérieur
F	Longueur de filetage
FAMI	Version Familiale
G	Côté gauche
H	Hexagonal
h	Hauteur
(IE)	Injection électronique
inf.	Inférieur
int.	Intérieur
L	Longueur
l	Largeur
lat.	Latéral
LUXE	Habillage intérieur ordinaire
M	Filetage I.S.O.
N.F.P.	Ne fournissons plus
PA	Pallas
PO	Équipement antipoussière
R.m.p.	Remplace modèle précédent
R.p.	Remplacé par
Sauf	Excepté
sup.	Supérieur
TA	Taraudeuse
TF	Tête fraisée
TFB	Tête fraisée bombée
TH	Tête hexagonale
TR	Tête ronde
TT	Tous Types
V	Volt
W	Watt
(XT)	Montage EXPORT
⌀	Diamètre, alésage ou filetage
?	Nombre d'exemplaires variable dans le montage
1°	1re Possibilité
2°	2e Possibilité
2/72 →	Depuis
→ 2/72	Jusque

ZEICHENERKLÄRUNG

( )	Spezialmontage für Länder gekennzeichnet durch Nationalitätszeichen Beispielsweise : (CH) = SCHWEIZ	D à G	Linkslenkung	PA	Pallas
		da	Hydraulische Lenkung	PO	Ausrüstung mit Staubschutz
AMBU	Modell Ambulance	dna	Mechanische Lenkung	R.m.p.	Ersetzt die früheren Ausführungen
AR	Hinten	d.e.o.	Dazu	R.p.	Ersetzt durch
AV	Vorn	e	Stärke	Sauf	Mit Ausnahme
BL	Limousinen, alle Modelle	entr.	Achsabstand	sup.	Oben
BK	Break-Karosserien, alle Modelle	ext.	Aussenseite	TA	Blechschraube
BREAK	Modell Break	F	Gewinde	TF	Fräskopf
BV	Getriebe	FAMI	Modell Familiale	TFB	Gewölbter Fräskopf
bvh	Getriebe (Hydraulische Schaltung)	G	Linke Seite	TH	Sechskantkopf
bvm	Getriebe (Mechanische Schaltung)	H	Sechskant	TR	Rundkopf
BW	Getriebe (Borg Warner)	h	Höhe	TT	Alle Typen
cent.	Mitten	(IE)	Elektronische Einspritzung	V	Volt
Ch	Heizung	inf.	Unten	W	Watt
Climat.	Luftumwälzer	int.	Innen	(XT)	Montage EXPORT
Co	Kontakt (auf konvexer Fläche geriffelt)	L	Länge	⌀	Durchmesser, Bohrung oder Gewinde
COMM	Modell Commerciale	*l*	Breite	?	Stückzahl nach Bedarf
Cr	Verzahnt	lat.	Seitwärts befindlich	1°	1. Ausführung
CONF	Innere Ausrüstung « Komfort »	LUXE	Einfache Innenausrüstung	2°	2. Ausführung
D	Rechte Seite	M	I.S.O.-Gewinde	2/72 →	Ab
D à D	Rechtslenkung	N.F.P.	Nicht mehr lieferbar	→ 2/72	Bis

SYMBOLS USED IN THE TEXT

( )	Special fitting for countries indicated by the letters of nationality Example: (CH) = SWITZERLAND
AMBU	Ambulance model
AR	Rear
AV	Front
BL	Saloons, all models
BK	Estate cars, all models
BREAK	Break model
BV	Gearbox
bvh	Gearbox (hydraulic control)
bvm	Gearbox (manual control)
BW	Borg Warner gearbox
cent.	Central
Ch	Heating
Climat.	Air conditioner
Co	Contact (special washer)
COMM	Commercial model
Cr	Shakeproof (washer)
CONF	Inside fitting, « Comfort »
D	Right hand side
D à D	Right hand steering
D à G	Left hand steering
da	Power steering
dna	Manual steering
d.e.o.	Order in addition
e	Thickness
entr.	Distance betwen centres
ext.	External
F	Length of threading
FAMI	Familial model
G	Left hand side
H	Hexagonal
h	Height
(IE)	Electronic injection
inf.	Lower
int.	Internal
L	Length
l	Width
lat.	Lateral
LUXE	Inside fitting, « Plain »
M	I.S.O. thread
N.F.P.	No longer supplied
PA	Pallas specification
PO	Special fitting, dust-proof
R.m.p.	Replaces preceding models
R.p.	Superseded by
Sauf	Except
sup.	Upper
TA	Thread cutter screw
TF	Countersunk head
TFB	Rounded countersunk head
TH	Hexagonal head
TR	Round head
TT	All types
V	Volt
W	Watt
(XT)	EXPORT fitting
⌀	Diameter, bore or thread
?	As necessary
1°	1st Possibility
2°	2nd Possibility
2/72 →	Since
→ 2/72	Until

LEYENDA DE LOS SIMBOLOS

( )	Montaje especial para paises indicados por letras de nacionalidad. Ejemplo : (CH) = SUIZA	D à G	Dirección a izquierda	PA	Pallas
		da	Dirección asistida	PO	Equipo contra el polvo
AMBU	Version : Ambulancia	dna	Dirección non asistida	R.m.p.	Reemplaza los modelos precedentes
AR	Atras	d.e.o.	Pedir ademas	R.p.	Reemplazado por
AV	Delante	e	Espesor	Sauf	Excepto
BL	Berlina, todas versiones	entr.	Entre ejes	sup.	Superior
BK	Carrocerias Break, todas versiones	ext.	Lado exterior	TA	Terrajante
BREAK	Versión : Break	F	Enroscamiento	TF	Cabeza avellanada
BV	Caja de velocidades	FAMI	Versión : Familial	TFB	Cabeza avellanada bombeada
bvh	Caja de velocidades « hidraulica »	G	Lado izquierdo	TH	Cabeza exagonal
bvm	Caja de velocidades « mecanica »	H	Hexagonal	TR	Cabeza redonda
BW	Caja de velocidades Borg Warner	h	Altura	TT	Todos tipos
cent.	Central	(IE)	Injección electronica	V	Voltio
Ch	Calefacción	inf.	Inferior	W	Vatio
Climat.	Climatizador	int.	Interior	(XT)	Montaje EXPORT
Co	Contacto (estrias sobre lado convexo)	L	Longitud	⌀	Diametro, alisadura o rosca
COMM	Versión : Comercial	*l*	Anchura	?	Según necesidades
Cr	Dentado	lat.	Lateral	1º	1ª Posibilidad
CONF	Equipo interior « Confort »	LUXE	Equipo interior sencillo	2º	2ª Posibilidad
D	Lado derecho	M	Rosca I.S.O.	2/72 →	Desde
D à D	Dirección a derecha	N.F.P.	No fabricamos mas	→ 2/72	Hasta

PROSPETTO DEI SIMBOLI

( )	Montaggio speciale per paesi indicati con le lettere di nazionalità Esempio : (CH) = SVIZZERA
AMBU	Versione : Ambulance
AR	Posteriore
AV	Anteriore
BL	Berlina, tute versioni
BK	Carrozzerie Break, tute versioni
BREAK	Versione : Break
BV	(SC) scatola cambio
bvh	Scatola cambio « idraulica »
bvm	Scatola cambio « meccanica »
BW	Scatola cambio Borg Warner
cent.	Centrale
Ch	Riscaldamento
Climat.	Climatizzatore
Co	Contatto (striato sulla faccia convessa)
COMM	Versione : Commerciale
Cr	Dentado
CONF	Equipaggiamento interno « Confort »
D	Lato destro
D à D	Guida a destra
D à G	Guida a sinistra
da	Sterzo assistito
dna	Sterzo non assistito
d.e.o.	Richiedere inoltre
e	Spessore
entr.	Interasse
ext.	Esterno
F	Filettatura
FAMI	Versione : Familiale
G	Lato sinistro
H	Esagonale
h	Altezza
(IE)	Iniezione elettronica
inf.	Inferiore
int.	Interno
L	Lunghezza
l	Larghezza
lat.	Laterale
LUXE	Equipaggiamento interno ordinario
M	Filettatura I.S.O.
N.F.P.	Non piu fornito
PA	Pallas
PO	Equipaggiamento contro la polvere
R.m.p.	Sostituisce i modelli precedenti
R.p.	Sostituito da
Sauf	Salvo
sup.	Superiore
TA	Filettante
TF	Testa svasata
TFB	Testa svasata tonda
TH	Testa esagonale
TR	Testa tonda
TT	Tutti i tipi
V	Volt
W	Watt
(XT)	Montaggio ESPORT
⌀	Diametro, alesaggio o filettatura
?	Secondo richiesta
1°	1ª Possibilità
2°	2ª Possibilità
2/72 →	Da
→ 2/72	Fino a

TABLEAU DES GROUPES

N° GROUPE	DÉSIGNATION DES ORGANES	TÉLÉPHONE
5	TABLEAU DE BORD - ACCESSOIRES - SIGNALISATION - ÉCLAIRAGE - CABLERIES	43-94
6	SUSPENSION MOTEUR - ALIMENTATION D'ESSENCE - ÉCHAPPEMENT - REFROIDISSEMENT - CLIMATISATION - PARE-CHOCS	41-47
7	CARROSSERIE - HABILLAGE EXT. - GLACES - SERRURES - PLANCHE DE BORD	43-20
8	HABILLAGE INT. - SIÈGES - GARNITURES - ACCESSOIRES DE ROUES	43-66

VERZEICHNIS DER BAUGRUPPEN

GRUPPENNUMMER	BEZEICHNUNG DER BAUGRUPPEN
5	ARMATURENBRETT UND ZUBEHÖR - BELEUCHTUNG - BLINKER - HUPPEN - VERKABELUNG
6	MOTORAUFHÄNGUNG - KRAFTSTOFFANLAGE - AUSPUFFANLAGE - KÜHLUNG - KLIMAANLAGE - STOSSSTANGEN
7	KAROSSERIE - KAROSSERIETEILE - GLASSCHEIBEN - SCHLÖSSER - ARMATURENBRETT
8	KAROSSERIE-AUSKLEIDUNG - SITZE - SITZBEZÜGE - RADZUBEHÖR

TABLE OF GROUPS

GROUP NUMBER	DESCRIPTION OF THE GROUPS
5	INSTRUMENT PANEL - ACCESSORIES - SIGNALLING - LIGHTING - WIRING
6	ENGINE MOUNTINGS - PETROL SYSTEM - EXHAUST - COOLING - AIR CONDITIONING - BUMPERS
7	BODY - BODY PARTS - GLASSES - LOCKS - DASH-BOARD
8	INTERIOR TRIMMING - SEATS - SEAT TRIMMING - WHEEL ACCESSORIES

TABLA DE GRUPOS

Nº DE GRUPO	DESIGNACION DE LOS GRUPOS
5	TABLERO DE ABORDO - ACCESORIOS - SINALISACION - ALUMBRADO - CABLES ELECTRICOS
6	SUSPENSION DEL MOTOR - ALIMENTACION DE GASOLINA - ESCAPE - REFRIGERACION - CLIMATIZACION - PARACHOQUES
7	CARROCERIA - PIEZAS DE CARROCERIA - CRISTALES - CERRADURAS - PLANCHA DE ABORDO
8	GUARNICION INTERIOR - ASIENTOS - GUARNICIONES DE ASIENTOS - ACCESORIOS DE RUEDAS

TABELLA DEI GRUPPI

Nº DI GRUPPO	DENOMINAZIONE DEI GRUPPI
5	QUADRO STRUMENTAZIONI - ACCESSORI - SIGNALIZZAZIONE - ILLUMINAZIONE - CAVETTI - ELETTRICI
6	SOSPENSIONE MOTORE - ALIMENTAZIONE CARBURANTE - SCARICO - RAFFREDDAMENTO - CLIMATIZZAZIONE - PARAURTI
7	CARROZZERIA - PEZZI DI CARROZZERIA - CRISTALLI - SERRATURE - CRUSCOTTO
8	RIVESTIMENTI INTERNI - SEDILI - RIVESTIMENTI PER SEDILI - ACCESSORI PER RUOTE

GROUPE 5 — BAUGRUPPE 5 — GROUP 5

SOUS-GROUPES	DÉSIGNATION DES CHAPITRES	UNTER-GRUPPEN	BEZEICHNUNG DER KAPITEL	UNDER-GROUPS	DESCRIPTION OF CHAPTERS
5-511	Câbleries	**5-511**	Verkabelung	**5-511**	Wiring
5-512	Équipement électrique	**5-512**	Elektrische Anlage	**5-512**	Electrical equipment
5-521	Tableau de bord (bloc contrôle)	**5-521**	Armaturenbrett (Kontrollgeräte)	**5-521**	Instrument panel (instrument unit)
5-522	Tableau de bord (commutateurs, accessoires)	**5-522**	Armaturenbrett (Schalter, Zubehör)	**5-522**	Instrument panel (switches, accessories)
5-531	Batterie - Fixation	**5-531**	Batterie und Befestigung	**5-531**	Battery and securing
5-541/1	Phares - Indicateurs AV	**5-541/1**	Scheinwerfer - Vordere Blinker	**5-541/1**	Headlamps - Front direction indicators
5-541/2	Phares à iode	**5-541/2**	Jodscheinwerfer	**5-541/2**	Iodine-quartz headlamp
5-541/3	Glaces de phares	**5-541/3**	Gläser für Scheinwerfer	**5-541/3**	Headlamp glasses
5-541/4	Fixation des phares	**5-541/4**	Befestigung der Scheinwerfer	**5-541/4**	Headlamp securing
5-541/5	Cde dynamique AV des phares	**5-541/5**	Vordere, automatische Scheinwerferbetätigung	**5-541/5**	Front self levelling headlamp device
5-5416	Cde dynamique AR des phares	**5-541/6**	Hintere, automatische Scheinwerferbetätigung	**5-541/6**	Rear self levelling headlamp device
5-541/7	Cde directionnelle des phares	**5-541/7**	Betätigung der lenkungsabhängigen Scheinwerfer	**5-541/7**	Directional control of driving lamps
5-541/8	Phares - Indicateurs AV (USA) (CDN)	**5-541/8**	Scheinwerfer - Vordere Blinker (USA) (CDN)	**5-541/8**	Headlamps - Front direction indicators (USA) (CDN)
5-544/1	BL - Feux AR - Éclairage de coffre	**5-544/1**	BL - Rückleuchten - Kofferraumleuchte	**5-544/1**	BL - Rear light - Boot lighting
5-544/2	BL - Feux AR - Éclairage de coffre (USA) (CDN)	**5-544/2**	BL - Rückleuchten - Kofferraumleuchte (USA) (CDN)	**5-544/2**	BL - Rear light - Boot lighting (USA) (CDN)
5-544/3	BK - Feux AR	**5-544/3**	BK - Rückleuchten	**5-544/3**	BK - Rear light
5-544/4	BK - Feux AR (USA) (CDN)	**5-544/4**	BK - Rückleuchten (USA) (CDN)	**5-544/4**	BK - Rear light (USA) (CDN)
5-545	Éclairage intérieur	**5-545**	Innenbeleuchtung	**5-545**	Interior lighting
5-561	Essuie-glace	**5-561**	Scheinbenwischer	**5-561**	Windscreen wiper
5-564	Lave-glace	**5-564**	Scheinbenwaschanlage	**5-564**	Windscreen washer
5-571/1	Avertisseur de route	**5-571/1**	Signalhorn	**5-571/1**	Horn
5-571/2	Avertisseur à compresseur	**5-571/2**	Kompressorhorn	**5-571/2**	Compressor horn
5-651/1	Boîte à gants - Cendriers	**5-651/1**	Handschuhkasten - Aschenbecher	**5-651/1**	Glove box - Ashtray
5-651/2	Boîte à gants - Cendriers (USA) (CDN)	**5-651/2**	Handschuhkasten - Aschenbecher (USA) (CDN)	**5-651/2**	Glove box - Ashtray (USA) (CDN)
5-653	Poste de radio « Continental-Edison » → 7/72	**5-653**	Radiogerät « Continental-Edison » → 7/72	**5-653**	Radio set « Continental-Edison » → 7/72
5-653/1	Poste de radio « Blaupunkt » 7/72 →	**5-653/1**	Radiogerät « Blaupunkt » 7/72 →	**5-653/1**	Radio set « Blaupunkt » 7/72 →

GRUPO 5

SUBGRUPOS	DESIGNACION DE LOS CAPITULOS
5-511	Cables electricos
5-512	Equipo electrico
5-521	Tablero de abordo (conjunto de instrumentos)
5-522	Tablero de abordo (conmutadores, accesorios)
5-531	Bateria y sujeción
5-541/1	Faros - Indicadores delanteros
5-541/2	Faros de yodo
5-541/3	Cristales de faros
5-541/4	Sujeción de faros
5-541/5	Mando dinamico delantero de faros
5-541/6	Mando dinamico trasero de faros
5-541/7	Mando direccional de faros
5-541/8	Faros - Indicadores delanteros (USA) (CDN)
5-544/1	BL - Luces traseras - Alumbrado de maleta
5-544/2	BL - Luces traseras - Alumbrado de maleta (USA) (CDN)
5-544/3	BK - Luces traseras
5-544/4	BK - Luces traseras (USA) (CDN)
5-545	Alumbrado interior
5-561	Limpiaparabrisas
5-564	Lavaparabrisas
5-571/1	Bocina
5-571/2	Bocina con compresor
5-651/1	Caja para guantes - Ceniceros
5-651/2	Caja para guantes - Ceniceros (USA) (CDN)
5-653	Radiorreceptor « Continental-Edison » → 7/72
5-653/1	Radiorreceptor « Blaupunkt » 7/72 →

GRUPPO 5

SOTTOGRUPPI	DENOMINAZIONE DEI CAPITOLI
5-511	Cavetti elettrici
5-512	Equipaggiamento elettrico
5-521	Quadro strumentazioni (quadro controllo)
5-522	Quadro strumentazioni (commutatori, accessori)
5-531	Batteria e fissaggio
5-541/1	Fari - Indicatori anteriori
5-541/2	Fari ad iodio
5-541/3	Cristalli per fari
5-541/4	Fissaggio dei fari
5-541/5	Comando dinamico ant. dei fari
5-541/6	Comando dinamico post. dei fari
5-541/7	Comando direzionale dei fari
5-541/8	Fari - Indicatori ant. (USA) (CDN)
5-544/1	BL - Luci posteriori - Fanalino baule
5-544/2	BL - Luci posteriori - Fanalino baule (USA) (CDN)
5-544/3	BK - Luci posteriori
5-544/4	BK - Luci posteriori (USA) (USA)
5-545	Illuminazione interna
5-561	Tergicristallo
5-564	Lavacristallo
5-571/1	Avvertitore acustico
5-571/2	Avvertitore acustico a compressore
5-651/1	Vano ripostiglio - Cassetto portacenere
5-651/2	Vano ripostiglio - Cassetto portacenere (USA) (CDN)
5-653	Posto radio « Continental-Edison » → 7/72
5-653/1	Posto radio « Blaupunkt » 7/72 →

I		K	Câbleries	Kabelbündel	Wiring	Cableria	Cavetteria
			NOTA : Les repères indiqués en tête des colonnes correspondent aux désignations suivantes :	ANM. : Die am Kopf der Spalten angegebenen Markierungen entsprechen folgenden Bezeichnungen :	NOTE: The numbers at the top of the columns correspond to the following descriptions:	NOTA : Las cifras de señal indicadas al principio de las columnas corresponden a las designaciones siguientes :	NOTA : I riferimenti indicati in cima alle colonne corrispondono alle seguenti designazioni :
1			Caractéristiques.	Daten.	Characteristics.	Características.	Caratteristiche.
2	AV	1	Planche de bord à ailes et fusibles.	Armaturenbrett zu Kotflügel und Sicherungen.	Dashboard to wings and fuses.	De la plancha de abordo a aletas y fusibles.	Da cruscotto ai paraf. e fusibili.
3	AR	1	Commutateur à éclairage intérieur, coffre et lanternes.	Schalter zur Innenbeleuchtung, Kofferraum u. Rückleuchten.	Switch to interior lighting, boot and rear lights.	Del conmutador al alumbrado interior, maleta y linternas.	Da commutatore a illum. int., baule e fanalini.
4	AR Ch —15°	1	Commutateur à éclairage intérieur coffre, lanternes et chauffage AR.	Schalter zur Innenbeleuchtung, Kofferraum, Rückleuchten und hint. Heizung.	Switch to interior lighting, boot, rear lights and rear heater.	Del conmutador al alumbrado interior, maleta, linternas y calefacción trasera.	Da commutatore a illum. int., baule, fanalini e riscald. post.
5	AV G	1	Phare, indicateur, avertisseur et relais.	Scheinwerfer, Blinker, Horn und Relais	Headlamp, indicator, horn and relay.	Faro, indicador, bocina y relé.	Faro, indicatore, avvertitore acustico e relé.
6	AV D	1	Phare et indicateur.	Scheinwerfer und Blinker.	Headlamp and indicator.	Faro y indicador.	Faro e indicatore.
7	(IE)	1	Partie électronique (côté moteur).	Elektronische Anlage (Motorseite)	Electronic part (engine side).	Parte electronica (lado motor).	Parte elettronica (lato motore).
8	(IE)	1	Partie électronique (côté carrosserie).	Elektronische Anlage (Karosserieseite).	Electronic part (body side).	Parte electronica (lado carroceria).	Parte elettronica (lato carrozzeria).
9		1	Hayon AR.	Hecktüre.	Lower rear door.	Puerta trasera.	Portello post.

DX - DJ (IE)	Câbleries	Kabelbündel	Wiring	Cableria	Cavetteria
1	2	3	4	5	6	7	8
PA	2 D 5 413 159 K dº	2 D 5 413 163 D 2 D 5 413 164 P		DX 511-25 F dº	DX 511-25 G dº	DX 511-137 A dº	DX 511-136 B dº
(XT)							
→ 9/72	2 D 5 413 160 W	2 D 5 413 163 D	2 D 5 413 171 R	DX 511-25 F	DX 511-25 G	DX 511-137 A	DX 511-136 B
9/72 →	2 D 5 426 559 M	dº	dº	dº	dº	dº	dº
PA → 9/72	2 D 5 413 160 W	2 D 5 413 164 P	2 D 5 413 172 B	dº	dº	dº	dº
9/72 →	2 D 5 426 559 M	dº	dº	dº	dº	dº	dº
D à D							
PA	2 D 5 413 162 T dº	2 D 5 413 163 D 2 D 5 413 164 P	2 D 5 413 171 R 2 D 5 413 172 B	DX 511-25 F dº	DX 511-25 G dº	DX 511-137 A dº	DX 511-138 B dº

DX - DJ (Sauf IE) — Câbleries — Kabelbündel — Wiring — Cableria — Cavetteria

1	2	3	4	5	6			
PA	2 D 5 413 159 K dº	2 D 5 413 163 D 2 D 5 413 164 P		DX 511-25 F dº	DX 511-25 G dº			
(XT)								
→ 9/72	2 D 5 413 160 W	2 D 5 413 163 D	2 D 5 413 171 R	DX 511-25 F	DX 511-25 G			
9/72 →	2 D 5 426 559 M	dº	dº	dº	dº			
PA → 9/72	2 D 5 413 160 W	2 D 5 413 164 P	2 D 5 413 172 B	dº	dº			
9/72 →	2 D 5 426 559 M	dº	dº	dº	dº			
(USA) (CDN)								
PA	2 D 5 413 161 G dº		2 D 5 413 167 X 2 D 5 413 168 H	DX 511-25 H dº	DX 511-25 I dº			
D à D								
PA	2 D 5 413 162 T dº	2 D 5 413 163 D 2 D 5 413 164 P	2 D 5 413 171 R 2 D 5 413 172 B	DX 511-25 F dº	DX 511-25 G dº			

DY	Câbleries	Kabelbündel	Wiring	Cableria	Cavetteria
1	2	3	4	5	6
PA	2 D 5 413 159 K dº	2 D 5 413 163 D 2 D 5 413 164 P		DX 511-25 F dº	DX 511-25 G dº
(XT)					
→ 9/72	2 D 5 413 160 W	2 D 5 413 163 D	2 D 5 413 171 R	DX 511-25 F	DX 511-25 G
9/72 →	2 D 5 426 559 M	dº	dº	dº	dº
PA → 9/72	2 D 5 413 160 W	2 D 5 413 164 P	2 D 5 413 172 B	dº	dº
9/72 →	2 D 5 426 559 M	dº	dº	dº	dº
D à D					
PA	2 D 5 413 162 T dº	2 D 5 413 163 D 2 D 5 413 164 P	2 D 5 413 171 R 2 D 5 413 172 B	DX 511-25 F dº	DX 511-25 G dº

DV - DT - DP	Câbleries	Kabelbündel	Wiring	Cableria	Cavetteria
1	2	3	4	5	6
	2 D 5 413 159 K	2 D 5 413 165 A		DX 511-25 F	DX 511-25 G
(XT)					
→ 9/72	2 D 5 413 160 W	2 D 5 413 165 A	2 D 5 413 173 M	DX 511-25 F	DX 511-25 G
9/72 →	2 D 5 426 559 M	dº	dº	dº	dº
USA CDN					
DV	2 D 5 413 161 G		2 D 5 413 169 U	DX 511-25 H	DX 511-25 I
D à D					
	2 D 5 413 162 T	2 D 5 413 165 A	2 D 5 413 173 M	DX 511-25 F	DX 511-25 G
« MOC »	2 D 5 413 160 W	2 D 5 413 169 U	2 D 5 413 169 U	DX 511-25 F	DX 511-25 G

DJF - DLF	Câbleries	Kabelbündel	Wiring	Cableria	Cavetteria

1	2	3	5	6			9	
	2 D 5 413 159 K	2 D 5 413 166 L	DX 511-25 F	DX 511-25 G			DF 511-4	
(XT)								
→ 9/72	2 D 5 413 160 W	2 D 5 413 166 L	DX 511-25 F	DX 511-25 G			DF 511-4	
9/72 →	2 D 5 426 559 M	dº	dº	dº			dº	
USA CDN								
DJF	2 D 5 413 161 G	2 D 5 413 166 L	DX 511-25 H	DX 511-25 J				
D à D								
	2 D 5 413 162 T	2 D 5 413 166 L	DX 511-25 F	DX 511-25 G			DF 511-4	

I	NUMÉROS	K		Câbleries (Suite)	Kabelbündel (Forts.)	Wiring (Cont.)	Cableria (Cont.)	Cavetteria (Cont.)
				Câblerie :	Kabelbündel :	Wiring:	Haz de cables :	Fascio cavi :
	2 D 5 412 810 S *DX 511-53*	1		– de signal d'usure de frein.	– f. Warnleuchte für Bremsbelagabnutzung.	– f. brake wear signal.	– de siñal de desgaste de frenos.	– per segnale usura freni.
	DS 511-63 A	2		– de masse de phare et d'indicateur.	– zum Anschluss an Masse des Scheinwerfers u. des Blinkers.	– f. headlamp and indicator hearthing.	– de masa de faro y de indicador.	– di massa per faro e indicatore.
	DV 571-75 B	1		– d'avertisseur à compresseur.	– f. Kompressorhorn.	– f. compressor horn.	– de bocina con compresor.	– per avvertitore a compressore.
	DX 511-264 A	1	(XT).	– de signal de détresse.	– f. Warnblinkanlage.	– f. distress signal.	– de señal de peligro.	– per segnale di pericolo.
	2 D 5 400 737 N	1	→ 3/72.	– de climatiseur.	– f. Luftumwälzer.	– f. air conditioner.	– de climatizador.	– per climatizzatore.
	2 D 5 425 122 T	1	3/72 →.	–	–	–	–	–
	2 D 5 425 123 D	1	BW - climat. 3/72 →.	–	–	–	–	–
	DF 511-4	1	BK.	– de hayon AR.	– f. Hecktür.	– f. tale gate.	– de puerta trasera.	– per portello post.
	DX 511-275 A	1	(IE).	Fil d'alimentation de pompe à injection.	Plus-Kabel für Benzinpumpe.	Feed lead f. injection pump.	Hilo de alimentación de bomba de injección.	Cavetto di alimentazione per pompa iniezione.
				Fil élastique de lunette AR chauffante :	Kabel f. Heizbare Heckscheibe :	Lead f. heated rear window:	Filo elastico de luneta tras. termica :	Cavetto elastico per lunotto post. termico :
	DJF 511-201 A	1		– de masse.	– Massekabel.	– hearth lead.	– de masa.	– di massa.
	DJF 511-202 A	1		– d'alimentation.	– Pluskabel.	– feed lead.	– de alimentación.	– d'alimentazione.
				Câblerie :	Kabelbündel :	Wiring :	Haz :	Fascio :
	2 D 5 416 247 A	1	BW.	– de ventilateur et contacteur de BV.	– f. Gebläserad und Schalter am Getriebe.	– f. fan and switch on gearbox.	– de ventilador y contactor de CC.	– per ventilatore e contattore della SC.
	2 D 5 416 745 N	1	BW.	– de ventilateur et climatiseur sur BV (option)	– f. Gebläserad und Einbau Luftumwälzer (am Getriebe).	– f. fan and air conditioner option (on gearbox).	– de ventilador y opción climatizador (sobre CC).	– per ventilatore e opzione climatizzatore (sulla SC).
	2 D 5 403 977 F	1	DX - DJ 7/72 →.	– thermo-contact sur ventilateur.	– f. Thermo-Schalter am Gebläserad.	– f. thermo-switch on fan.	– de termo-contacto sobre ventilador.	– per termo-contatto sul ventilatore.
			USA CDN	**Pièces spéciales**	**Spezialteile**	**Special parts**	**Piezas especiales**	**Pezzi speciali**
				Câblerie :	Kabelbündel :	Wiring:	Haz de cables :	Fascio cavi :
	2 D 5 416 743 S	1		– de ventilation de climatiseur.	– f. Gebläse.	– f. blower.	– de ventilador de climatizador.	– per ventilatore.
	2 D 5 422 172 C	1		– de détection de ceinture de sécurité.	– f. Warnanlage der Sicherheitsgurte.	– f. safety belt warning device.	– de detección de cinturones de seguridad.	– di segnalazione cinture securezza.

I	NUMÉROS	K		Équipement électrique	Elektr. Ausrüstung	Electrical equipment	Equipo electrico	Equipaggiamento elettrico
			« Norma ».	Coffret de lampes :	Satz Glühbirnen :	Set of bulbes:	Juego de lamparas :	Serie di lampade :
	ZC 9001 215 U	1	(C 153).	–	–	–	–	–
	ZC 9001 216 U	1	(C 154).	– « iode ».	– mit 1 Jodglühbirne.	– with 1 q.i. bulb.	– con 1 lampara de yodo.	– a 1 lampada a iodio.
	ZC 9001 212 U	1	(152) → 7/72.	– « biode ».	– mit 2 Jodglühbirnen.	– with 2 q.i. bulbs.	– con 2 lamparas de yodo.	– a 2 lampade a iodio.
	ZC 9858 120 U	1	7/72 →.	– « biode ».	– mit 1 Jodglühbirne zu 2 Glühfaden.	– with 1 q.i. bulb with 2 filaments.	– con 1 lampara de yodo de 2 filamentos.	– a 1 lampada a iodio a 2 filamenti.
	DX 511-286 A	1	L 500.	Câble de batterie : – négatif à la masse.	Batteriekabel : – Massekable.	Battery cable: – negative.	Cable de bateria : – negativo a masa.	Cavo batteria : – negativo a massa.
	2 D 5 401 158 P	1	L 950 - bvm.	– positif.	– Pluskabel.	– positive.	– positivo.	– positivo.
	ZC 9003 732 U	?	20/10.	Câble 1 conducteur « au mètre » : –	Kabel, einadrig (Meterware) : –	Cable, single core (by the meter): –	Cable del conductor (por metro) : –	Cavo ad un conduttore (a metro) : –
	ZC 9003 733 U	?	12/10.	–	–	–	–	–
	AM 523-6 B	1		Boîtier à 4 fusibles.	Sicherungskasten.	Fuse box.	Caja de fusibles.	Scatola portafusibili.
	1 D 5 415 527 Z *DM 9523-004 B*	?	16 A - ⌀ 7 - L 32.	Fusible : –	Sicherung : –	Fuse: –	Fusible : –	Fusibile : –
	1 D 5 415 528 K *DX 9523-004 L*	?	10 A - ⌀ 7 - L 32.	–	–	–	–	–
	ZD 9250 800 U	2	TFB 4,85 × 16.	Vis du support.	Schraube für Sicherungskasten.	Screw for support.	Tornillo del soporte.	Vite supporto.
	1 D 5 413 297 K *DX 511-246 A*	1		Connecteur : – 6 voies, vert, mâle.	Anschlussstücke : – Sechsfachstecker, grün.	Connection pieces: – 6 ways, green (male).	Conectadores de : – 6 vias, verde, macho.	Connettori a : – 6 vie, verde maschio.
	1 D 5 413 298 W *DX 9511-942 L*	1		– 6 voies, jaune, mâle.	– Sechsfachstecker, gelbe.	– 6 ways, yellow (male).	– 6 vias, amarillo, macho.	– 6 vie, giallo, maschio.
	1 D 5 413 299 G *DX 9511-248 A*	1		– 6 voies, blanc, mâle.	– Sechsfachstecker, weiss.	– 6 ways, white (male).	– 6 vias, blanco, macho.	– 6 vie, bianco, maschio.
	1 D 5 413 295 N *DX 9511-247 A*	1		– 4 voies, noir, mâle.	– Vierfachstecker, schwarz.	– 4 ways, black (male).	– 4 vias, negro, macho.	– 4 vie, nero, maschio.
	DX 511-132 A	1	(IE).	– 12 voies, mâle.	– Zwölffachstecker.	– 12 ways (male).	– 12 vias, macho.	– 12 vie, maschio.
	DX 511-133 A	1	(IE).	– 12 voies, femelle.	– Zwölffachsteckerbüchse.	– 12 ways (female).	– 12 vias, hembra.	– 12 vie, femmina.
	DX 511-239 A	1	(IE).	– 25 voies.	– 25-fachanschlussstück.	– 25 ways.	– 25 vias.	– 25 vie.
	DX 511-241 A	7	(IE).	– 2 voies.	– 2-fachanschlussstück.	– 2 ways.	– 2 vias.	– 2 vie.
	DX 511-250 A	1	(IE).	– 3 voies.	– 3-fachanschlussstück.	– 3 ways.	– 3 vias.	– 3 vie.
	DX 511-251 A	1	(IE).	– 4 voies.	– 4-fachanschlussstück.	– 4 ways.	– 4 vias.	– 4 vie.
	DX 511-252 A	1	(IE).	– 2 voies, sur pompe.	– 2-fachanschlussstück, an Pumpe.	– 2 ways, f. pump.	– 2 vias, sobre bomba.	– 2 vie, sulla pumpa.

I	NUMÉROS	K		Équipement électrique (Suite)	Elektr. Ausrüstung (Forts.)	Electrical equipment (Cont.)	Equipo electrico (Cont.)	Equipaggiamento elettrico (Cont.)
	DX 511-240 A	1	(IE).	Poignée de connecteur 25 voies.	Griff für 25-Fachanschlussstück.	Handle f. 25-way connection piece.	Manecilla de conectador de 25 vias.	Manilla per connettore a 25 vie.
	ZC 9613 685 U	2	TR 3 × 15 - (IE).	Vis de poignée.	Schraube f. Griff.	Screw f. handle.	Tornillo de manecilla.	Vite per manilla.
				Protecteur de connecteur :	Abschirmung für Anschlussstück :	Protection for connection piece:	Protector de conectador :	Protettore per connettore:
	DX 511-242 A	2	⌀ 9 et 40 - (IE).	–	–	–	–	–
	DX 511-243 A	1	⌀ 8 et 36 - (IE).	–	–	–	–	–
	DX 511-244 A	7	⌀ 7 et 32 - (IE).	–	–	–	–	–
	DX 511-245 A	1	⌀ 17,5 - 2 trous 1,8 - (IE).	–	–	–	–	–
	DX 511-249 A	1	(IE).	Œillet.	Schutzöse.	Grommet.	Ojete.	Passafilo.
				Agrafe :	Klammer :	Clip:	Grapa :	Graffetta :
	ZC 9619 891 U	1	⌀ 4,5.	– de fil de lunette AR chauffante.	– f. Kabel der heizbaren Heckscheibe.	– f. rear heating glass lead.	– de hilo de luneta termica trasera.	– per filo del lunotto termico post.
	ZC 9619 820 U	1		– de câblerie AV.	– f. vord. Kabelbündel.	– f. front wiring.	– de haz delantero.	– de fascio ant.
	ZC 9619 799 U	?		– de câblerie.	– für Kabelbündel.	– for wiring.	– de haz.	– de fascio.
	ZC 9619 869 U	?		–	–	–	–	–
	ZC 9619 874 U	?		–	–	–	–	–
				Bague de protection :	Schutzhülse :	Protection bush:	Casquillo de protección :	Boccola di protezione :
	DS 511-95	2	3 × 19 × 45.	–	–	–	–	–
	1 D 5 412 806 Y *D 9511-997 L*	1	4 × 16 × 20.	–	–	–	–	–
	D 511-98	1	12,5 × 50 × 20.	–	–	–	–	–
	DM 512-86 A	?		Protecteur (carton presspahn).	Abschirmung (Presspan).	Protector (cardboard).	Protector (cartón).	Protezione cartone.
	DM 512-98	1	15 × 25 × 480 - (DV - DT).	Tube (caoutchouc) protection câblerie AR.	Gummischutzrohr für hinteres Kabelbündel.	Rubber tube for rear wiring.	Tubo (caucho) de protec. de cables tras.	Tubo protez. cavetteria post.
				Œillet caoutchouc :	Gummiöse :	Rubber grommet:	Ojete de caucho :	Passafilo di gomma :
	ZD 9106 100 U	?	8 × 18 × 4.	–	–	–	–	–
	ZD 9106 200 U	?	12 × 12 × 5.	–	–	–	–	–
	ZD 9106 300 U	?	14 × 12 × 6.	–	–	–	–	–
	ZD 9106 400 U	?	16 × 32 × 7.	–	–	–	–	–
	ZD 9106 500 U	?	22 × 38 × 8.	–	–	–	–	–
				Jeu de 100 embouts de 10 couleurs :	Satz zu 100 Endstücken von 10 Farben :	Set of 100 end-pieces of 10 different colours:	Juego de 100 extremos de 10 colores :	Serie di 100 estremi di 10 colori :
	DX 511-151 A	?		– pour cosse.	– f. Kabelschuhe.	– f. terminals.	– de terminales.	– per capicorda.
	DX 511-152 A	?		– pour clip femelle 6,35.	– f. Steckbüchsen 6,35.	– f. femal clip of 6,35.	– de clip hembra 6,35.	– per graffette femmine.

I	NUMÉROS	K		Équipement électrique *(Suite)*	Elektr. Ausrüstung *(Forts.)*	Electrical equipment *(Cont.)*	Equipo electrico *(Cont.)*	Equipaggiamento elettrico *(Cont.)*
				Bague caoutchouc :	Gummiring :	Rubber bush:	Anillo de caucho :	Boccola di gomma :
	AZ 512-5	?	⌀ 3.	–	–	–	–	–
	A 512-5 B	?	⌀ 4.	–	–	–	–	–
				Fiche femelle :	Steckbüchse :	Socket:	Fija hembra :	Spina femmina :
	AZ 512-3	?	⌀ 3.	–	–	–	–	–
	A 512-3 B	?	⌀ 4.	–	–	–	–	–
				Fiche mâle :	Stecker :	Plug:	Fija macho :	Spina maschia :
	AZ 512-4	?	⌀ 3.	–	–	–	–	–
	1 A 5 412 276 M *A 512-4 A*	?	⌀ 4.	–	–	–	–	–
	1 D 5 416 245 D		BW.	Clip femelle plate de fiches du contacteur sur BV.	Clip, flach f. Stecker am Getriebesschalter.	Flat femal clip f. gearbox with plug.	Clip hembra llana de fija de contactor sobre CC.	Graffetta femina piatta per spina del contattore sulla CC.
				Cosse :	Kabelschuh :	Terminal:	Terminal :	Capocorda :
	ZC 9614 540 U	?	⌀ 3,25.	–	–	–	–	–
	ZC 9614 541 U	?	⌀ 4,5.	–	–	–	–	–
	ZC 9614 542 U	?	⌀ 5,5.	–	–	–	–	–
	ZC 9614 543 U	?	⌀ 6,25.	–	–	–	–	–
	ZC 9614 544 U	?	⌀ 8,5.	–	–	–	–	–
				Clip :	Steckverbindung :	Clips:	Clips :	Graffette :
	1 D 5 412 142 F	?	6,35.	– femelle.	– Steckhülse.	– female.	– hembras.	– femmine.
	1 D 5 412 143 S	?	6,35.	– mâle (languette L 8).	– Stecker (Zünge 8 lang).	– male (tong 8 long).	– machos (lengüeta 8 L).	– maschi (linguetta 8 L).
	DX 511-99	?	6,35.	– femelle avec ergot.	– Flachstecker.	– female, with dowel.	– hembras, con espiga.	– femmine, con grano.
	DX 511-236 A	?	2,86 - (IE).	– femelle sur connecteur 2,3,4 voies.	– Steckhülse am Anschlussstück.	– female, on 2, 3 and 4 way connection pieces.	– hembras sobre conectadores de 2, 3 y 4 vias.	– femmine sul connettore a 2, 3 e 4 vie.
	DX 511-237 A	?	2,2 - (IE).	– femelle sur connecteur 25 voies.	– Steckhülse am Anschlussstück.	– female, on 25-way connection pieces.	– hembras sobre conectadores de 25 vias.	– femmine sul connettori a 25 vie.
	1 D 5 416 245 D	?	4,75 - BW.	– contacteur sur BV.	– f. Schalter am Getriebe.	– f. switch on gearbox.	– de contactor de C.V.	– per contattore sulla S.C.
				Fiche de connecteur 12 voies :	Steckverbindung für 12-Fachanschlussstück :	Pieces f. pluging in the 12-way connections:	Ficha de conectador de 12 vias :	Spina per connettore a 12 vie :
	DX 511-134 A	?	⌀ 2 - (IE).	– mâle.	– Stecker.	– plug.	– macho.	– maschio.
	DX 511-135 A	?	⌀ 2 - (IE).	– femelle.	– Steckhülse.	– socket.	– hembra.	– femmina.
	ZC 9722 458 U	1		Barette 1 borne.	Abzweigleiste, 1 Klemme.	Junction block, 1 terminal.	Barreta 1 borne.	Barra 1 morsetto.
	ZC 9710 022 U	1	5 × 75.	Écrou en ébonite.	Ebonit-Mutter.	Ebonite nut.	Tuerca de ebonita.	Dado.

I	NUMÉROS	K		Équipement électrique *(Suite)*	Elektr. Ausrüstung *(Forts.)*	Electrical equipment *(Cont.)*	Equipo electrico *(Cont.)*	Equipaggiamento elettrico *(Cont.)*
	1 M 5 420 276 U *AM 9511-970 L*	1	6 × 100 × 430.	Vis borne accessoire.	Schraube für Zubehörklemme.	Screw f. accessory terminal.	Tornillo de borne accesoria.	Vite per morsetto accessorio.
	1 M 5 420 275 H *AM 9511-968 L*	1	6 × 100.	Écrou de fixation de borne.	Mutter.	Nut.	Tuerca.	Dado.
	1 M 5 420 278 R *AM 9511-987 L*	1	6 × 100.	Écrou de serrage.	Mutter.	Nut.	Tuerca.	Dado.
	ZD 9238 500 U	2	Cr 6,2 × 11,3.	Rondelle de borne.	Scheibe.	Washer.	Arandela.	Rondella.
	ZC 9614 151 U	4		Collier de câblerie AR.	Schelle f. hinteres Kabelbündel.	Collar f. rear wiring.	Collar de haz tras.	Fascetta per fascio post.
			(XT)	**Pièces spéciales**	**Spezialteile**	**Special parts**	**Piezas especiales**	**Pezzi speciali**
				Coffret de lampes :	Satz Glühbirnen :	Set of bulbs:	Juego de lamparas :	Serie di lampade :
	ZC 9858 107 U	1	« Norma ».	– sauf iode.	– ohne Jodglühbirne.	– without Q.I. bulb.	– sin lampara de yodo.	– senza lampada a iodio.
	ZC 9001 212 U	1	« Norma » - D à D 7/72 →.	– iode.	– mit 1 Jodglühbirne.	– with 1 Q.I. bulb.	– con 1 lampara de yodo.	– a 1 lampada a iodio.
	ZC 9858 121 U	1	« Norma » 7/72 →.	– biode.	– mit 1 Jodglühbirne zu 2 Glühfaden.	– with 1 Q.I. bulb with 2 filaments.	– con 1 lampara de yodo de 2 filamentos.	– a 1 lampada a iodio a 2 filamenti.
	DX 523-6 B	2		Boîtier à 2 fusibles.	Kasten zu Sicherungen.	2-fuse box.	Caja de 2 fusibles.	Scatola a 2 fusibili.
	1 D 5 405 433 G	2		Support de fusible volant.	Halterung für Lose Sicherung.	Holder for loose fuse.	Soporte de fusible movil.	Supporto per fusibile mobile.
	1 D 5 405 434	?	10 A - ⌀ 5 - L 20.	Fusible.	Sicherung.	Fuse.	Fusible.	Fusibile.

I	NUMÉROS	K	« Jaeger »	Tableau de bord (bloc contrôle)	Armaturenbrett (Kontrollgeräte)	Instrument panel (instrument unit)	Tablero de abordo (instrumentos)	Quadro strumentaz. (blocco controllo)
1				Bloc contrôle, compteur en km :	Kontrollgerät mit Km-Einteilung :	Instrument unit graduated in km:	Conjunto de instrumentos graduado en km :	Blocco controllo graduato in km :
	2 D 5 412 650 C	1	Ch —5° → 7/72.	– noir.	– schwarz.	– black.	– negro.	– nero.
	2 D 5 414 518 G	1	Ch —5° → 7/72.	– rouge de Grenade.	– Granada-rot.	– Granada-red.	– rojo Granada.	– rosso Granata.
	2 D 5 427 180 M	1	Ch —5° 7/72 →.	– noir.	– schwarz.	– black.	– negro.	– nero.
			Ch —15°.	– avec thermomètre :	– mit Thermometer :	– with thermometer:	– con termometro :	– con termometro :
	2 D 5 412 651 N	1	R.p. 5 427 181 Y → 7/72.	– noir.	– schwarz.	– black.	– negro.	– nero.
	2 D 5 414 519 T	1	→ 7/72.	– rouge de Grenade.	– Granada-rot.	– Granada-red.	– rojo Granada.	– rosso Granada.
	2 D 5 427 181 Y	1	7/72 →.	– noir.	– schwarz.	– black.	– negro.	– nero.
2	2 D 5 422 567 W	1	→ 7/72.	Boîte avec voyants :	Gehäuse mit Kontrolleuchten :	Casing with warning lights:	Caja con pilotos :	Scatola con spie :
	2 D 5 435 430 L	1		–	–	–	–	–
3	2 D 5 421 994 T	1	→ 7/72.	Circuit imprimé :	Gedruckter Stromkreis :	Printed circuit:	Circuito inserto :	Circuito inserito :
	2 D 5 435 426 T	1	R.p. 5 421 994 T 7/72 →.	–	–	–	–	–
4				Couvercle avec verres :	Deckel m. Glasscheiben :	Cover with glasses:	Tapa con cristales :	Coperchio con vetri :
	DX 521-244 A	1	→ 7/72.	– noir.	– schwarz.	– black.	– negro.	– nero.
	2 D 5 420 206 H	1	→ 7/72.	– rouge de Grenade.	– Granada-rot.	– Granada-red.	– rojo Granada.	– rosso Granada.
	2 D 5 435 574 B	1	Ch —5° 7/72 →.	– noir.	– schwarz.	– black.	– negro.	– nero.
	2 D 5 435 429 A	1	Ch —15° 7/72 →.	–	–	–	–	–
5				Compteur de vitesses :	Tachometer :	Speedometer:	Contador :	Contattore :
	2 D 5 400 979 U	1	→ 7/72.	– en km.	– m. Km-Einteilung.	– graduated in km.	– graduado en km.	– graduato in km.
	2 D 5 435 427 D	1	7/72 →.	–	–	–	–	–
6				Flexible, côté BV :	Tachospirale, an Getriebe-Seite :	Flexible drive on gearbox side:	Flexible, lado caja cambio :	Flessibile, lato SC :
	DX 521-203 A	1	L 900 - D à G.	– (4 vitesses).	– (4-Ganggetriebe).	– (4-speed gearbox).	– (CC de 4 velocidades).	– (SC a 4 marce).
			D à D - BW.	–	–	–	–	–
	AM 521-3 K	1	L 1240.	– (5 vitesses).	– (5-Ganggetriebe).	– (5-speed gearbox).	– (CC de 5 velocidades).	– (SC a 5 marce).
			D à G - BW.	–	–	–	–	–
7	2 D 5 415 556 P *DX 521-204 A*	1		Flexible, côté compteur.	Tachospirale, an Tachoseite.	Flexible drive on speedometer side.	Flexible, lado contador.	Flessibile, lato contattore.
8	DX 521-260 A	1	bvm.	Patte de flexible.	Lasche f. Tachospirale.	Lug f. flexible drive.	Pata de flexible.	Staffa per flessibile.
9	DS 521-96 B	3	8 × 21 × 60.	Protecteur.	Gummihülse.	Sleeve.	Protector.	Protezione.
10	D 9391-125 L	1	L 62.	Collier de flexible.	Schelle f. Tachospirale.	Collar f. flexible drive.	Collar de flexible.	Faschetta.
11	DX 521-228 A	1	→ 7/72.	Compte-tours :	Tourenzähler :	Revolution indicator:	Cuentarre voluciones :	Contagiri :
	2 D 5 435 428 P	1	7/72 →.	–	–	–	–	–
12	DX 521-201 A	1		Indicateur d'essence.	Kraftstoff-Anzeiger.	Fuel gauge.	Indicador de gasolina.	Indicatore benzina.

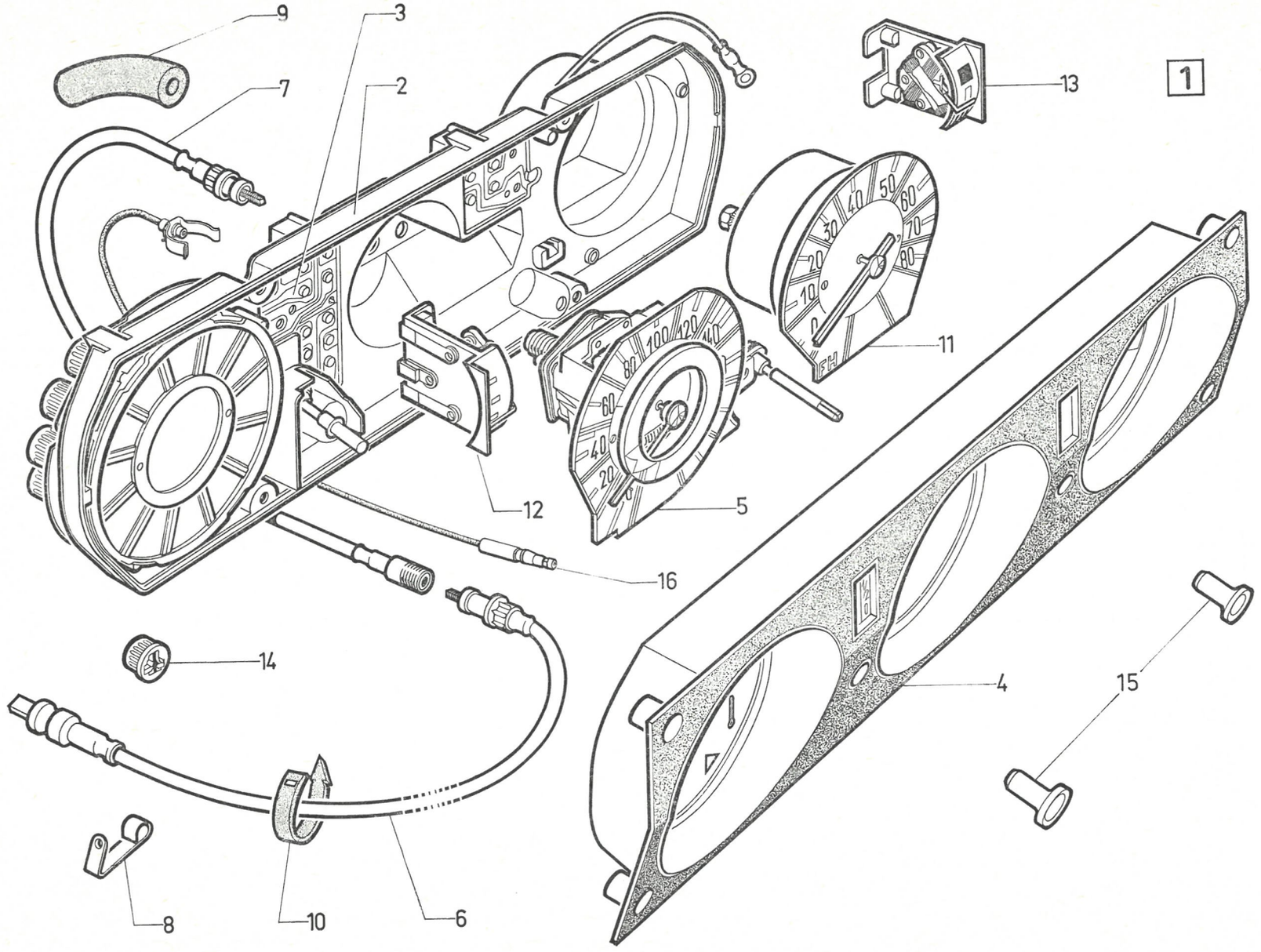
9
3
7
2
13
1
11
12
5
16
14
4
15
8
10
6
611

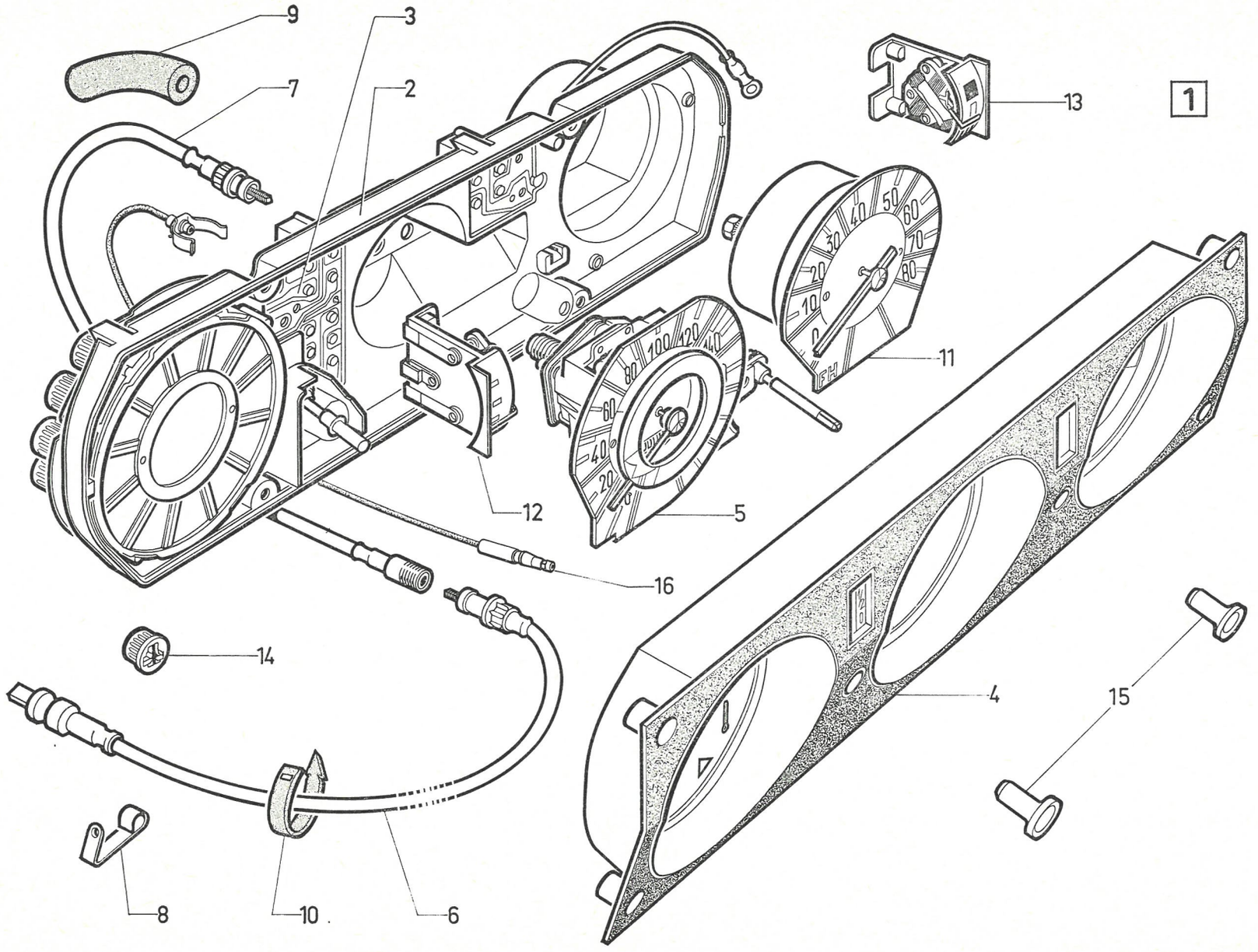
9
3
7
2
13
1
11
12
5
16
14
4
15
8
10
6

I	NUMÉROS	K	« Jaeger »	Tableau de bord (bloc contrôle) *(Suite)*	Armaturenbrett (Kontrollgeräte) *(Forts.)*	Instrument panel (instrument unit) *(Cont.)*	Tablero de abordo (instrumentos) *(Cont.)*	Quadro strumentaz. (blocco controllo) *(Cont.)*
13	DX 521-215 A	1	Ch —15°.	Thermomètre d'eau.	Wasserthermometer.	Thermometer f. water.	Termometro para agua.	Termometro per l'acqua.
14				Douille de lampe :	Fassung f. Glühbirne :	Socket f. bulb:	Enchufe de lampara :	Zoccolo per lampada :
	DX 521-261 A	3	→ 7/72.	– à baïonnette.	– mit Bajonettsockel.	– with bayonet base.	– de bayoneta.	– a baionetta.
	DX 9521-299 A	10		– sans culot.	– ohne Metallsockel.	– with metal base.	– sin culote metalico.	– senza culatta metallica.
15	DX 521-293 A	2		Bouton de voyant et compteur.	Knopf f. Kontrolleuchten und Tageszähler.	Knob f. warning lights and mileage recorder.	Botón de pilotos y contador.	Bottone per spie e contattore.
16	2 D 5 412 655 G	1		Flexible de lumière pour antivol.	Kabel f. Leuchte der Diebstahlsicherung.	Lead f. antitheft device light.	Hilo de luz de antirrobo.	Cavetto per luce del antifurto.
				Lampe :	Glühbirne :	Bulb:	Lampara :	Lampada :
	ZC 9614 680 U	10	12 V - 3 W → 7/72.	– sans culot.	– ohne Metallsockel.	– without metal base.	– sin culote metalico.	– senza culata metallica.
	ZC 9614 682 U	10	12 V - 2 W 7/72 →.	–	–	–	–	–
	ZC 9706 747 U	3	12 V - 2 W → 7/72.	– à baïonnette.	– m. Bajonettsockel.	– with bayonet base.	– de bayoneta.	– a baionetta.
	ZD 9139 600 U	4	TFB 4,85 × 25,4.	Vis de tableau.	Schraube.	Screw.	Tornillo.	Vite.
	ZC 9615 721 U	4	⌀ 4,85.	Écrou de tableau.	Mutter.	Nut.	Tuerca.	Dado.
			(XT)	**Pièces spéciales**	**Spezialteile**	**Special parts**	**Piezas especiales**	**Pezzi speciali**
1				Bloc contrôle, compteur en miles :	Kontrollgerät mit Meileneinteilung :	Instrument unit graduated in miles:	Conjunto de instrumentos graduado en millas :	Blocco controllo graduato in miglia :
	2 D 5 412 652 Z	1	Ch —5° → 7/72.	– noir.	– schwarz.	– black.	– negro.	– nero.
	2 D 5 414 516 K	1	Ch —5° → 7/72.	– rouge de Grenade.	– rot.	– red.	– rojo.	– rosso.
	2 D 5 427 178 R	1	Ch —5° 9/72 →.	– noir.	– schwarz.	– black.	– negro.	– nero.
			Ch —15°.	avec thermomètre :	mit Thermometer :	with thermometer:	con termometro :	con termometro :
	2 D 5 412 653 K	1	→ 7/72.	– noir.	– schwarz.	– black.	– negro.	– nero.
	2 D 5 414 517 W	1	→ 7/72.	– rouge de Grenade.	– rot.	– red.	– rojo.	– rosso.
	2 D 5 427 179 B	1	7/72 →.	– noir.	– schwarz.	– black.	– negro.	– nero.
5				Compteur de vitesses :	Tachometer :	Speedometer:	Contador :	Contattore :
	2 D 5 400 980 E	1	→ 7/72.	– en miles.	– m. Meileneinteilung.	– graduated in miles.	– graduado en millas.	– graduato in miglia.
	2 D 5 435 431 X	1	7/72 →.	–		–	–	–
	1 D 5 422 488 R	1	« Torrix » (USA) (CDN).	Voyant de ceinture de sécurité.	Kontrolleuchte für Sicherheitsgurte.	Warning light for safety belts.	Piloto de cinturones de seguridad.	Spia per cinture securezza.
6	DX 521-205 A	1	L 1250 - D à D.	Flexible de compteur, côté BV.	Tachospirale, an Getriebeseite.	Flexible drive.	Flexible, lado CC.	Flessibile, lato SC.

I	NUMÉROS	K		Tableau de bord (commutateurs-accessoires)	Armaturenbrett (Schalter-Zubehör)	Instrument panel (switches-accessories)	Tablero de abordo (conmutadores-accessorios)	Quadro strumentaz. (commutatori-accessori)
1				Commutateur de phares :	Schalter f. Scheinwerfer :	Switch f. headlamps:	Conmutador de faros :	Commutatore dei fari :
	DX 522-211 A	1	D à G - DV.	–	–	–	–	–
			D à D - bvh.	–	–	–	–	–
	DX 522-214 A	1	D à G.	– option iode.	– bei Jodscheinwerfern.	– « IQ option ».	– opción « yodo ».	– opzione « iodio ».
			D à D - bvh.	– option iode.	– bei Jodscheinwerfern.	– « IQ option ».	– opción « yodo ».	– opzione « iodio ».
2				Commutateur d'indicateurs de direction :	Schalter f. Blinker:	Switch f. direction indicators:	Conmutador de indicador de dirección :	Commutatore per indicatore direzione :
	DX 522-210 A	1	D à G.	–	–	–	–	–
			D à D - bvh.	–	–	–	–	–
3	DX 522-212 A	1		Commutateur d'essuie-glace et de lave-glace.	Schalter f. Scheibenwischer u. Scheibenwaschanlage.	Switch f. windscreen wiper and washer.	Conmutador de limpia- y lavaparabrisas.	Commutatore per tergi- e lavacristallo.
				Interrupteur à poussoir :	Stösselschalter :	Push-witch:	Interruptor pulsador :	Interruttore pulsante :
4	DX 522-8	1	→ 7/72.	– de stationnement.	– für Parkleuchten.	– f. parking lights.	– de luces de estac.	– per luci di sosta.
5	DX 522-218 A	1		– de chauffage.	– für Heizung.	– for heating.	– de calefacción.	– di riscaldamento.
		1		– aération pulsée.	– f. Luftumwälzer.	– f. ventilation blower.	– de aireación pulsada.	– di aerazione pulsata.
6	DX 522-221 A	1	AR.	– de glace chauffante.	– f. heitzb. Heckscheibe.	– f. heated light.	– de cristal termico.	– per cristallo termico.
7	DX 522-40	1		– d'éclairage intérieur.	– f. Innenbeleuchtung.	– f. interior lighting.	– de alumbrado int.	– per illumin. inter.
9	DX 521-214 A	1	« Jaeger ».	Montre.	Zeituhr.	Clock.	Reloj.	Orologio.
10	1 D 5 413 993 A	1	« PK » - Sauf DV.	Allume cigare avec douille :	Zigarren-Anzünder mit Birnenhalter :	Cigar lighter with bulb-holder:	Encendedor de cigarros con portalampara :	Accendisigari con portalampada :
	1 S 5 407 713 P S *652-262 A*		« Schoeller » - DV.	–	–	–	–	–
	1 S 5 407 714 A S *652-263 A*		« PK » - DV R.p. 5 423 156 Y d.e.o. 1-ZC 9624 042 U.	–	–	–	–	–
11	GX 41 340 01 A	1	« PK ».	Bouton avec résistance :	Knopf mit Heizwiderst. :	Knob with resistance:	Botón con resistencia :	Bottone con resistenza :
	GX 41 339 01 A	1	« Schoeller ».	–	–	–	–	–

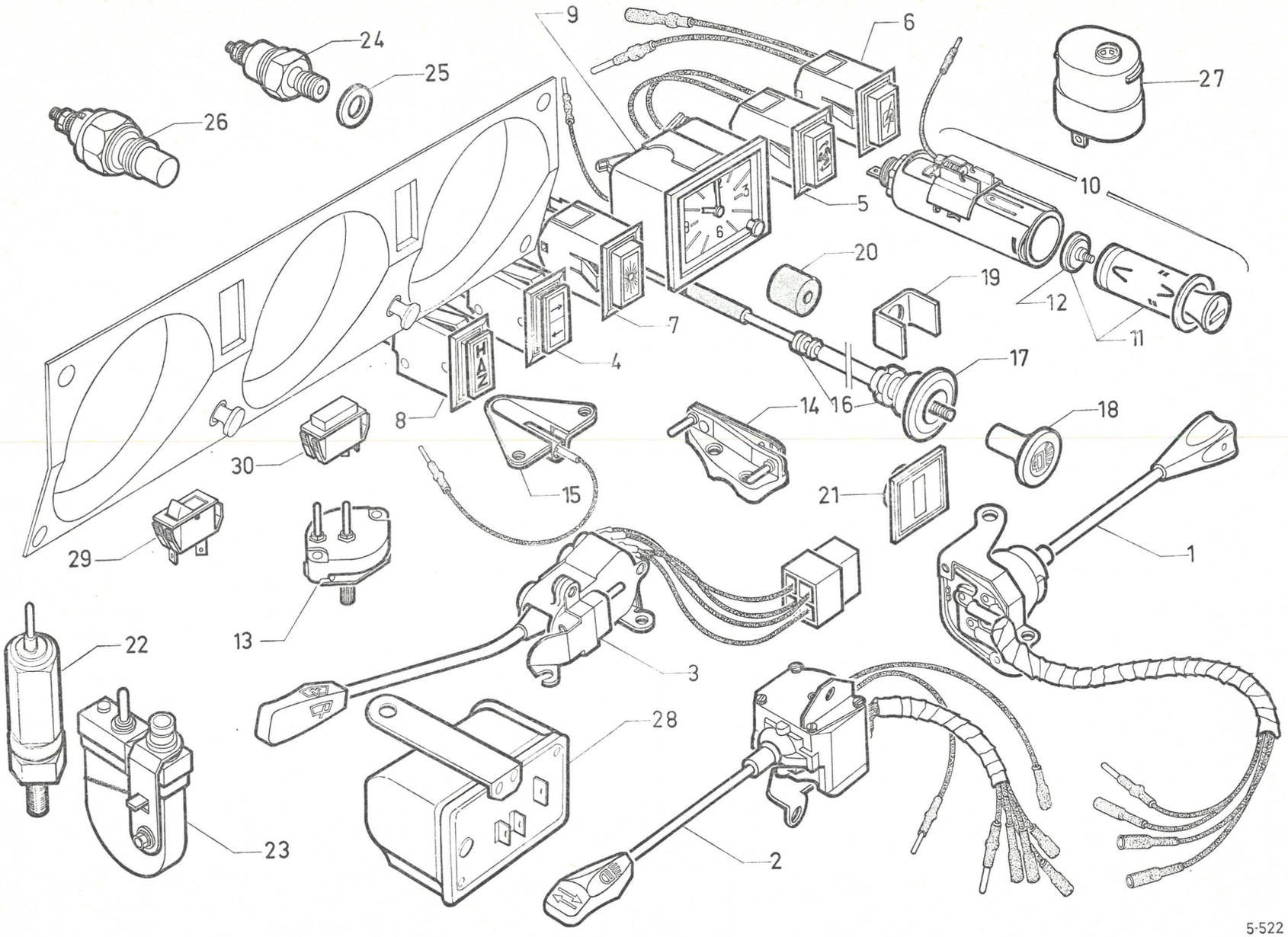
9
6
24
25
27
26
10
5
20
19
12
11
7
4
17
8
14
16
18
30
15
21
29
1
13
22
3
28
23
2
5-522

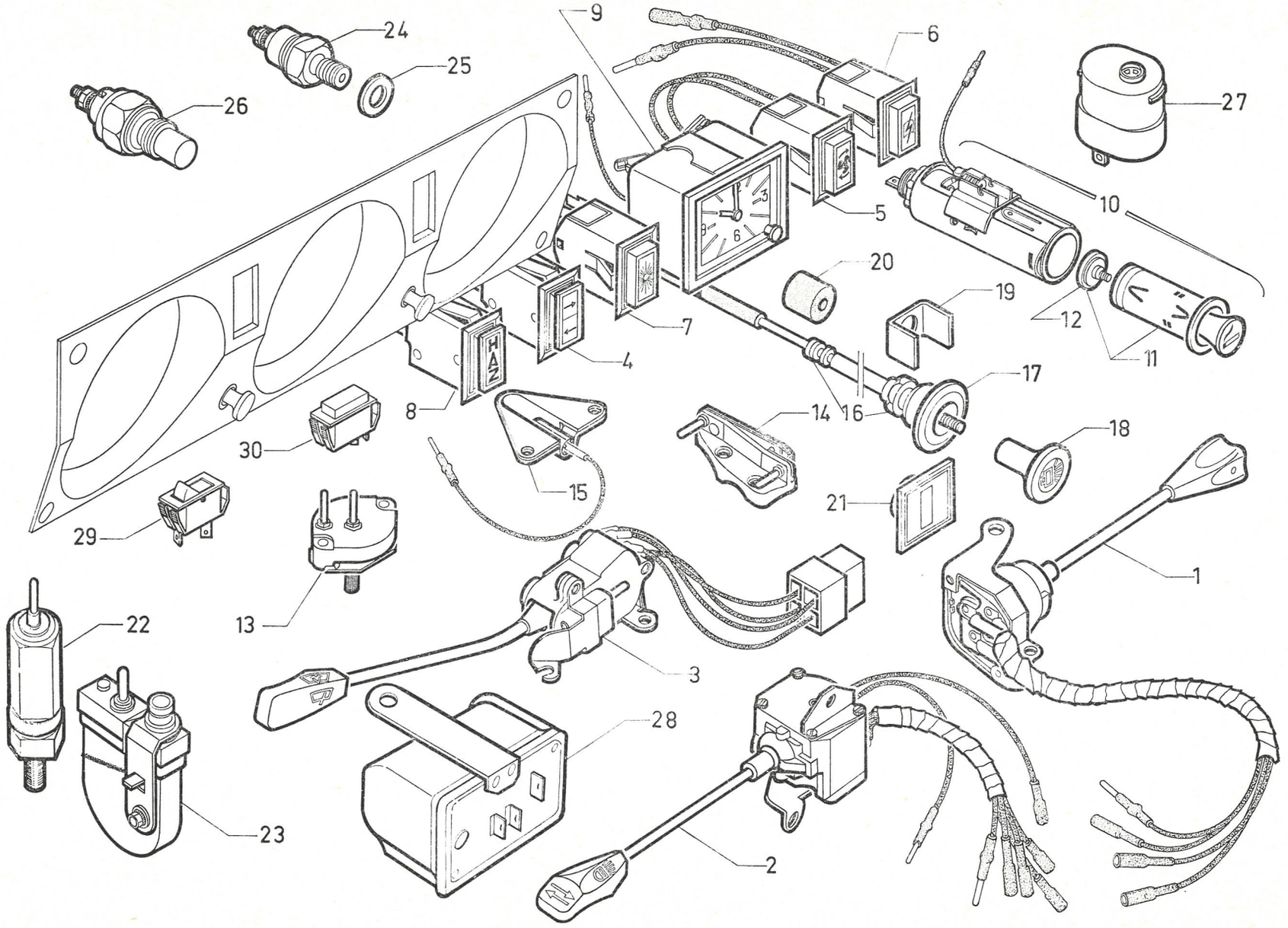
9
24
25
26
6
27
10
5
20
19
12
11
7
4
HAZ
8
17
14
16
18
30
15
21
29
1
13
22
3
28
23
2

I	NUMÉROS	K		Tableau de bord (commutateurs-accessoires) *(Suite)*	Armaturenbrett (Schalter-Zubehör) *(Forts.)*	Instrument panel (switches-accessories) *(Cont.)*	Tablero de abordo (conmutadores-accessorios) *(Cont.)*	Quadro strumentaz. (commutatori-accessori) *(Cont.)*
12	GX 41 341 01 A		« Schoeller ».	Résistance chauffante :	Heizwiderstand :	Heating resistance:	Resistencia termica :	Resistenza termica :
	GX 41 342 01 A		« PK ».	–	–	–	–	–
13	DM 522-12	1		Rhéostat de tableau.	Rheostat.	Reostat.	Reostato.	Reostato.
14	D 522-6	1	bvh.	Contact de démarreur.	Anlasserschalter.	Starter switch.	Contacto de arranque.	Contatto d'avviamento.
15				Éclaireur :	Leuchte für :	Light:	Luz de :	Luce :
	DX 545-112 A	1	« Axo ».	– de chauffage.	– Heizungsbetätigung.	– f. heating control.	– mando de calefacción.	– per C^do riscaldamento.
	1 D 5 426 957 N	2	« Axo » 4/72 →.	– de chauffage (option climatiseur)	– Heizungsbetätigung (Einbau Luftumwälzer).	– f. heating control (air conditioner option).	– mando de calefacción (option climatizador).	– per C^do riscaldamento (opzione climatizzatore).
16	DX 525-111 A	1	L 375.	Tirette de starter.	Starterzug.	Choke control.	Tirador de starter.	Tirante C^do starter.
17	DX 525-197 A	1		Collerette de tirette.	Ring f. Starterzug.	Ring f. control.	Collarete de tirador.	Collarino per tirante.
18	DX 525-82			Bouton de tirette.	Knopf f. Starterzug.	Knob f. control.	Botón del tirador.	Bottone per tirante.
19	1 D 5 416 730 A *DX 525-97*	1		Étrier de tirette.	Bügel f. Starterzug.	Klamp f. control.	Estribo del tirador.	Staffa per tirante.
20	1 D 5 416 426 W *D 9211-956 L*	1	4 × 16 × 20.	Bague caoutchouc.	Gummihülse.	Rubber bush.	Anillo de caucho.	Boccola di gomma.
21	DX 525-105 A	1	(IE).	Obturateur d'emplacement de tirette.	Abschlussstopfen an Stelle des Starterzuges.	Obturator f. control location recess.	Obturador del paso de tirador.	Otturatoredel passaggio per tirante.
				Mano contact de frein :	Bremswarnlichtschalter :	Pressure switch f. brake:	Mano-contacto de freno :	Manocontatto del freno :
22	1 G 5 403 326 E *DVN 9614-902 L*	1	DV - DT - DP.	– sur vanne de sécurité.	– am Sicherheitsschieber.	– on safety valve.	– sobre valvula secur.	– sulla valvola sicur.
		1	Sauf DV - DT (USA) (CDN).	– sur vanne de priorité.	– am Sicherheitsschieber.	– on priority valve.	– sobre valvula prior.	– sulla valvola prior.
23	DXN 614-02	1	Sauf DV - DT - DP.	– sur pédalier.	– am Pedalwerk.	– on pedal gear.	– sobre soporte de pedales.	– sulla pedagliera.
24	1 D 5 413 615 S *DX 614-6*	1	« Torrix ».	Mano-contact de pression d'huile moteur.	Warnlichtschalter für Motoröldruck.	Pressure switch f. engine oil.	Mano-contacto del aceite de motor.	Manocontatto dell'olio motore.
25	1 A 5 413 616 C *A 453-72*	1	10,2 × 18 × 1.	Joint de mano-contact d'huile.	Dichtung f. Warnlicht-Schalter für Öldruck.	Gasket f. oil pressure switch.	Junta del mano-contacto del aceite.	Guarn. per manocontatto dell'olio.
26	1 D 5 414 426 G *DX 614-112 A*	1		Thermo-contact (température d'eau) :	Thermo-Schalter (Wassertemperatur) :	Thermo-switch (water temperature):	Termo-contacto (para temperatura del agua) :	Termocontatto (temperatura acqua) :
		1	DX - DJ → 7/72.	–	–	–	–	–
	1 D 5 435 031 Z	1	DX - DJ 7/72 →.	–	–	–	–	–

I	NUMÉROS	K		Tableau de bord (commutateurs-accessoires) *(Suite)*	Armaturenbrett (Schalter-Zubehör) *(Forts.)*	Instrument panel (switches-accessories) *(Cont.)*	Tablero de abordo (conmutadores-accessorios) *(Cont.)*	Quadro strumentaz. (commutatori-accessori) *(Cont.)*
27				Relais secondaire :	Sekundär-Relais :	Secondary relay:	Relé segundario :	Relè secondario :
	1 D 5 412 818 D *DX 541-19 A*	2	« Cartier ».	– option climatiseur.	– Einbau Luftumwählzer.	– air conditioner.	– opción climatizador.	– opzione climatizzatore.
	1 D 5 412 817 T *DX 524-7*	2	« Sanor ».	–	–	–	–	–
		1	BW.	– de ventilateur.	– f. Gebläse.	– f. blower.	– de ventilador.	– per ventilatore.
29	1 D 5 422 471 C	1	BW.	Interrupteur d'éclaireur de grille.	Schalter f. Leuchte des Schaltschemas.	Switch f. gear-change diagram light.	Interruptor de lamparilla de esquema.	Interruttore per fanalino insegna.
30	1 D 5 422 284 V	1	BW - DX - (DX - IE).	Éclaireur de grille de vitesse.	Leuchte f. Schaltschema.	Light f. gear-change diagram.	Lamparilla de esquema de marchas.	Fanalino per insegna cambio marce.
	1 D 5 426 959 E	1		Support d'éclaireur de chauffage (option climatiseur).	Halterung f. Leuchte der Heizungsbetätigung (Einbau Luftumwälzer).	Bracket f. heating control light (air conditioner option).	Soporte de luz de mando de calefacción (opción climatizador).	Supporto per luce C^do riscaldamento.
	ZD 9246 600 U	1	18,3 × 24 × 1 → 11/72.	Joint de thermo-contact :	Dichtung für Thermo-Schalter :	Gasket f. thermo-switch:	Junta de thermo-contacto :	Guarn. per termocontatto :
	ZD 9247 200 U	1	18,3 × 24 × 2 11/72 →.	–	–	–	–	–
	ZC 9614 153 U	1	L 116.	Collier de relais.	Schelle f. Relais.	Collar f. relay.	Collar de relé.	Fascetta per relè.
				Lampe :	Glühbirne :	Bulb:	Lampara :	Lampada :
	ZC 9706 639 U	1	12 V - 1,5 W.	– de montre.	– f. Zeituhr.	– f. clock.	– de reloj.	– per orlogio.
	ZC 9706 747 U	2	12 V - 2 W.	– d'éclaireur.	– f. Leuchte.	– f. light.	– de luz.	– per luce.
		1		– d'allume-cigare.	– f. Zigarenanzünder.	– f. cigar lighter.	– de encendedor.	– per accendisigari.
			(XT)	**Pièces spéciales**	**Spezialteile**	**Special parts**	**Piezas especiales**	**Pezzi speciali**
1	DX 522-215 A	1	D à D - bvm.	Commutateur de phares :	Schalter f. Scheinwerfer :	Switch f. headlamps:	Conmutador de faros :	Commutatore dei fari :
	DX 522-216 A	1	D à D - bvm.	– option iode.	– bei Jodscheinwerfern.	– « IQ option ».	– opción « yodo ».	– opzione « iodio ».
			D à D - bvm - PA.	–	–	–	–	–
	2 D 5 419 293 J	1	(USA) (CDN).	–	–	–	–	–
	2 D 5 435 239 K	1	bvh - PA (AUS).	–	–	–	–	–
		1	(AUS).	– option iode.	– bei Jodscheinwerfern.	– IQ option.	– opción yodo.	– opzione iodio.
	2 D 5 435 413 B	1	bvm (AUS).	–	–	–	–	–
	2 D 5 435 414 M	1	bvm (AUS).	– option iode.	– bei Jodsscheinwerfern.	– IQ option.	– opción yodo.	– opzione iodio.

I	NUMÉROS	K	(XT)	Tableau de bord (commutateurs-accessoires) (Suite)	Armaturenbrett (Schalter-Zubehör) (Forts.)	Instrument panel (switches-accessories) (Cont.)	Tablero de abordo (conmutadores-accessorios) (Cont.)	Quadro strumentaz. (commutatori-accessori) (Cont.)
				Pièces spéciales (Suite)	**Spezialteile** (Forts.)	**Special parts** (Cont.)	**Piezas especiales** (Cont.)	**Pezzi speciali** (Cont.)
2	DX 522-217 A	1	D à D - **bvm.**	Commutateur d'indicateur de direction :	Schalter f. Blinker :	Switch f. direction indicators:	Conmutador de indicador de dirección :	Commutatore per indicatore direzione :
	DX 522-224 A	1	USA CDN.	–	–	–	–	–
	2 D 5 435 237 N	1	**bvh** (AUS) 11/72 →.	–	–	–	–	–
	2 D 5 435 415 Y	1	**bvm** (AUS) 11/72 →.	–	–	–	–	–
3	DX 522-213 A	1	D à D - **bvh.**	Commutateur d'essuie-glace et de lave-glace :	Schalter f. Scheibenwisher u. Scheibenwaschanlage :	Switch f. windscreen wiper and washer:	Conmutador de limpia-parabrisas y lavaparabrisas :	Commutatore per tergicristallo e lava cristallo :
	DJ 522-216 A	1	D à D - **bvm.**	–	–	–	–	–
	2 D 5 419 294 V	1	USA CDN.	–	–	–	–	–
	2 D 5 435 240 W	1	**bvh** (AUS) 11/72 →.	–	–	–	–	–
	2 D 5 435 241 G	1	**bvm** (AUS) 11/72 →.	–	–	–	–	–
8	DX 522-222 A	1		Interrupteur de signal. de détresse :	Schalter für Warnblinkanlage :	Switch for distress signal:	Interruptor de señal de peligro :	Interruttore per segnale di pericolo :
	1 M 5 419 292 Y	1	« Gelbon » USA CDN → 1/72.	–	–	–	–	–
	1 D 5 424 558 M	1	« Gelbon » USA CDN 1/72 →.	–	–	–	–	–
13	DS 522-12	1		Rhéostat de tableau.	Rheostat.	Rheostat.	Reóstato.	Reostato.
16	DX 525-112 A	1	L 405 - D à D - Sauf DV.	Tirette de starter :	Starterzug :	Choke control:	Tirador de starter :	Tirante C^{do} starter :
	DV 525-103 A	1	L 525 - D à D - DV.	–	–	–	–	–
	DV 525-101 A	1	L 445 - DV USA CDN Ⓢ Ⓓ.	–	–	–	–	–
28	1 D 5 422 812 J *DX 614-113 A*	1	USA CDN.	Bruiteur de clé d'antivol.	Summer f. Schlüssel der Diebstahlsicherung.	Buzzer f. antitheft device key.	Zumbador de llave de anti-robo.	Vibratore per chiave antifurto.
	1 D 5 422 171 S	2	« Torrix » USA CDN 1/72 →.	Contacteur de siège.	Schalter am Sitz.	Switch on seat.	Contactor de asiento.	Contattore per sedile.
	1 D 5 422 488 R	1	« Torrix » USA CDN 1/72 →.	Voyant de ceinture de sécurité.	Kontrolleuchte für Sicherheitsgurte.	Warning light for safety belts.	Piloto de cinturones de securidad.	Spia per cinture di sicurezza.
	1 S 5 407 175 S	1	USA CDN 1/72 →.	Centrale clignotante.	Blinkerzentralgehäuse.	Flasher unit.	Centel.	Scatola di lampeggio.
	1 Q 5 423 970 W	1	USA CDN 1/72 →.	Bruiteur d'alerte de ceinture.	Signalsummer für Sicherheitsgurte.	Buzzer f. safety belts.	Zumbador de cinturones.	Vibratore per cinture.
	1 D 5 422 309 S	1	USA CDN 1/72 →.	Contacteur de frein de secours.	Schalter f. Notbremse.	Switch f. emergency brake.	Contactor de freno de emergencia.	Contattore per freno emergenza.
	1 D 5 420 622 E	1	USA CDN 1/72 →.	Bouton de tirette de starter.	Knopf f. Starterzug.	Knob f. choke control.	Botón de tirador de starter.	Bottone per tirante dello starter.

I	NUMÉROS	K		Tableau de bord (commutateurs-accessoires) *(Suite)*	Armaturenbrett (Schalter-Zubehör) *(Forts.)*	Instrument panel (switches-accessories) *(Cont.)*	Tablero de abordo (conmutadores-accessorios) *(Cont.)*	Quadro strumentaz. (commutatori-accessori) *(Cont.)*
			(XT)	**Pièces spéciales** *(Suite)*	**Spezialteile** *(Forts.)*	**Special parts** *(Cont.)*	**Piezas especiales** *(Cont.)*	**Pezzi speciali** *(Cont.)*
8	DX 522-222 A	1		Interrupteur de signal. de détresse :	Schalter für Warnblinkanlage :	Switch for distress signal:	Interruptor de señal de peligro :	Interruttore per segnale di pericolo :
	1 M 5 419 292 Y	1	« Gelbon » (USA) (CDN) → 1/72.	–	–	–	–	–
	1 D 5 424 558 M	1	« Gelbon » (USA) (CDN) 1/72 →.	–	–	–	–	–
13	DS 522-12	1		Rhéostat de tableau.	Rheostat.	Rheostat.	Reóstato.	Reostato.
16	DX 525-112 A	1	L 405 - D à D - Sauf DV.	Tirette de starter :	Starterzug :	Choke control:	Tirador de starter :	Tirante C^do starter :
	DV 525-103 A	1	L 525 - D à D - DV.	–	–	–	–	–
	DV 525-101 A	1	L 445 - DV (USA) (CDN) (S) (D).	–	–	–	–	–
28	1 D 5 422 812 J *DX 614-113 A*	1	(USA) (CDN).	Bruiteur de clé d'antivol.	Summer f. Schlüssel der Diebstahlsicherung.	Buzzer f. antitheft device key.	Zumbador de llave de anti-robo.	Vibratore per chiave antifurto.
	1 D 5 422 171 S	2	« Torrix » (USA) (CDN) 1/72 →.	Contacteur de siège.	Schalter am Sitz.	Switch on seat.	Contactor de asiento.	Contattore per sedile.
	1 D 5 422 488 R	1	« Torrix » (USA) (CDN) 1/72 →.	Voyant de ceinture de sécurité.	Kontrolleuchte für Sicherheitsgurte.	Warning light for safety belts.	Piloto de cinturones de securidad.	Spia per cinture di sicurezza.
	1 S 5 407 175 S	1	(USA) (CDN) 1/72 →.	Centrale clignotante.	Blinkerzentralgehäuse.	Flasher unit.	Centel.	Scatola di lampeggio.
	1 Q 5 423 970 W	1	(USA) (CDN) 1/72 →.	Bruiteur d'alerte de ceinture.	Signalsummer für Sicherheitsgurte.	Buzzer f. safety belts.	Zumbador de cinturones.	Vibratore per cinture.
	1 D 5 422 309 S	1	(USA) (CDN) 1/72 →.	Contacteur de frein de secours.	Schalter f. Notbremse.	Switch f. emergency brake.	Contactor de freno de emergencia.	Contattore per freno emergenza.
	1 D 5 420 622 E	1	(USA) (CDN) 1/72 →.	Bouton de tirette de starter.	Knopf f. Starterzug.	Knob f. choke control.	Botón de tirador de starter.	Bottone per tirante dello starter.

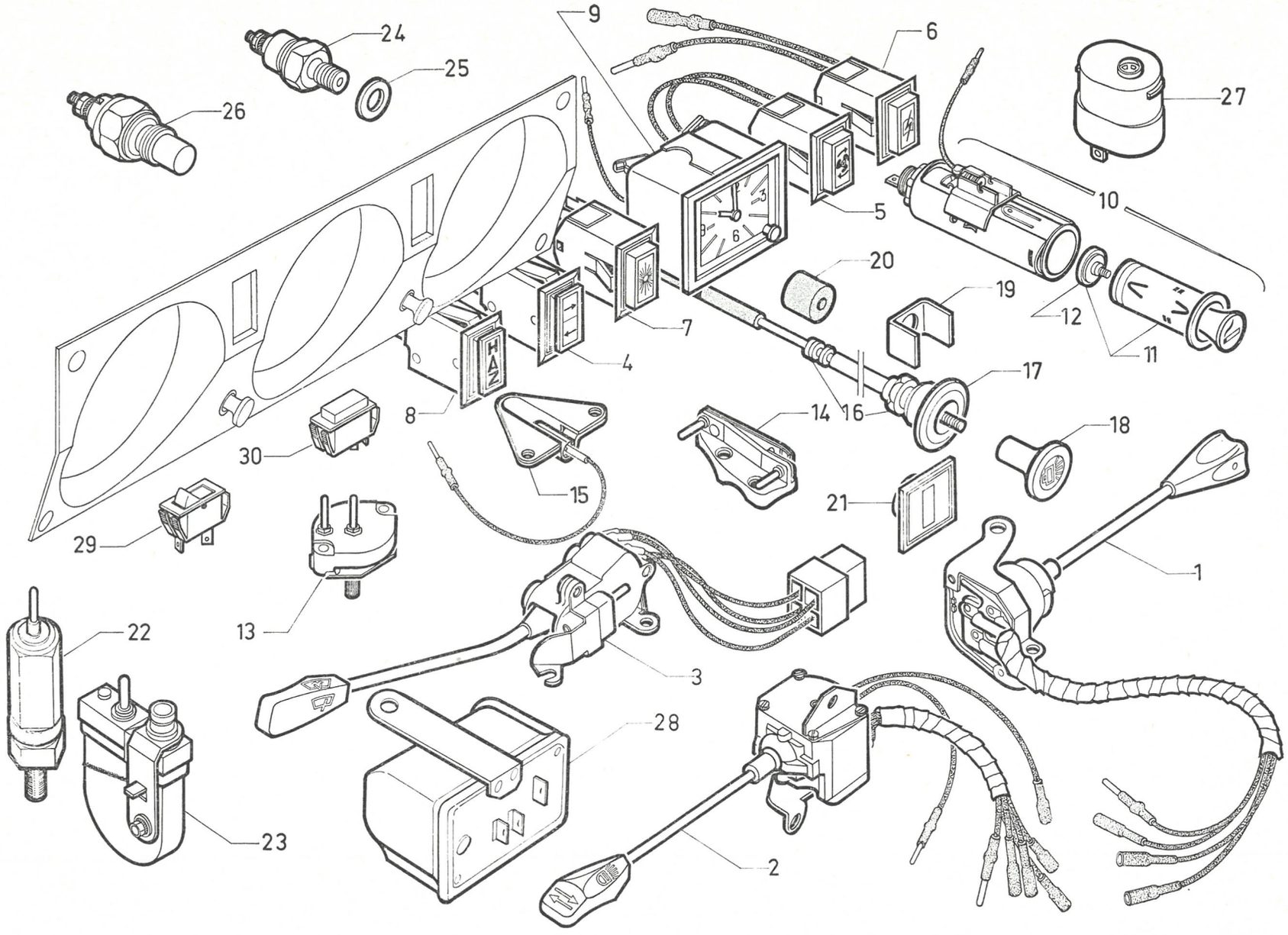
9
6
24
25
26
27
10
5
20
19
12
11
7
4
17
8
14
16
18
30
15
21
29
1
13
22
3
28
23
2

5-531

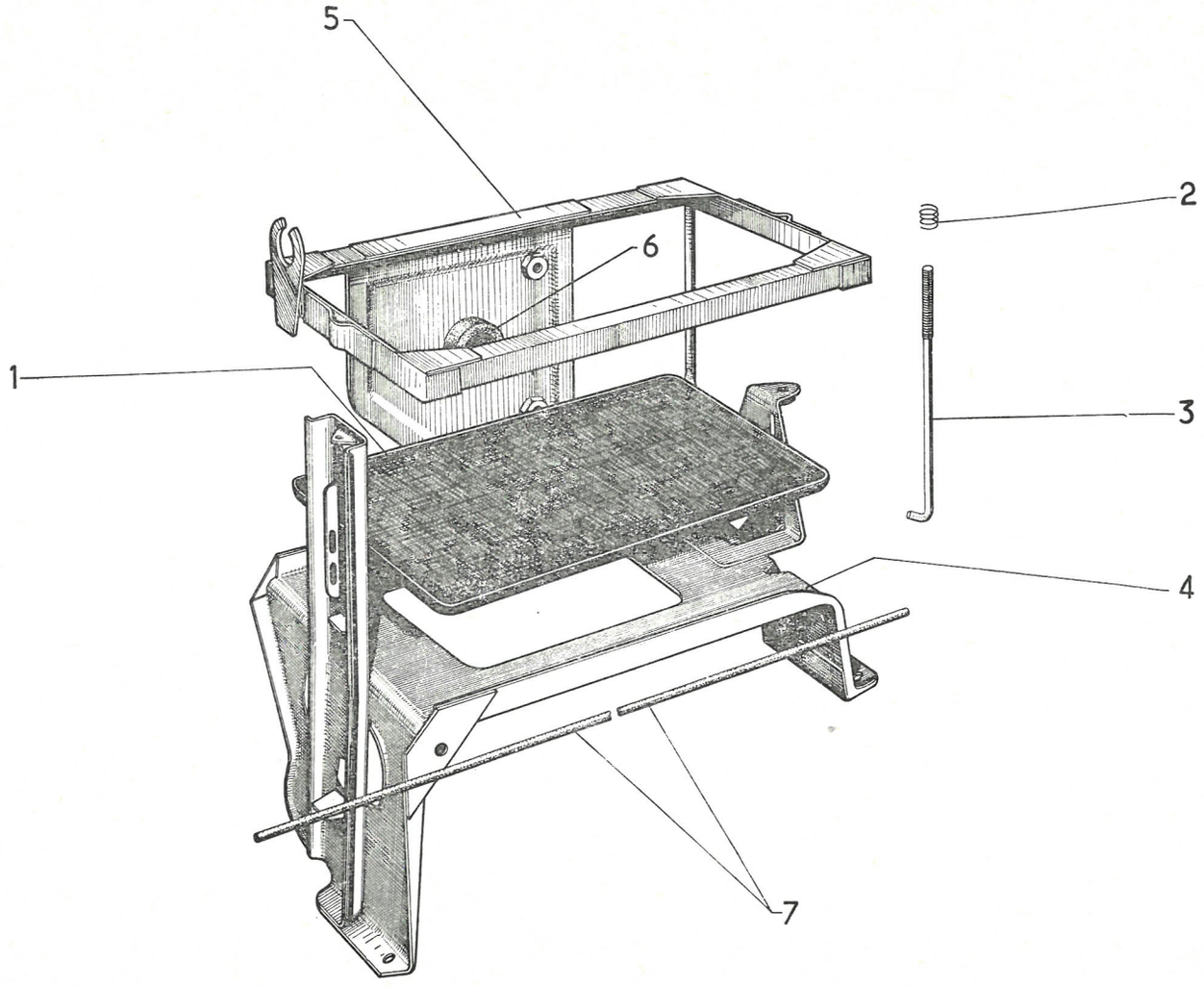

I	NUMÉROS	K		Batterie - Fixation	Batterie - Befestigung	Battery - Securing	Bateria - Sujeción	Batteria - Fissagio
				Batterie :	Batterie :	Battery:	Bateria :	Batteria :
	DS 531-1 I	1	12 V - 40 Ah - TT → 7/72. DLF - DY - DV - DP - DT 7/72 →.	–	–	–	–	–
	ZC 9858 101 U		12 V - 50 Ah - DX - DJ - DJF 7/72 →. DLF - DY - DV - DP - DT (XT) 7/72 →.	–	–	–	–	–
	2 D 5 428 562 J		12 V - 60 Ah - AMBU 7/72 →. DX - DJ - DJF (XT) 7/72 →. Option climatiseur.	–	–	–	–	–
1	DS 531-60	1		Bac de batterie.	Batterieträger.	Battery tray.	Bandeja de bateria.	Cassetta per batteria.
2	1 D 5 412 820 A *DW 531-72*	2	⌀ int. 8,5 - L 20.	Ressort.	Feder.	Spring.	Muelle.	Molla.
3	DS 531-75 A	2	L 164.	Tirant.	Strebe.	Stay.	Tirante.	Tirante.
4	DX 531-91	1		Support.	Träger.	Bracket.	Soporte.	Supporto.
5				Cadre :	Rahmen :	Frame:	Marco :	Telaietto :
	DV 531-297 A	1	DV.	–	–	–	–	–
		1	DT → 7/72.	–	–	–	–	–
	DX 531-297 A	1	DX - DJ - DY - BREAK → 7/72.	–	–	–	–	–
		1	DV - DT - PO.	–	–	–	–	–
		1	DT - DP 7/72 →.	–	–	–	–	–
	DX 531-288 A	1	(IE).	–	–	–	–	–
		1	Option climatiseur.	–	–	–	–	–
		1	DX - DJ - DJF 7/72 →.	–	–	–	–	–
6	DM 535-89	1		Butée.	Anschlag.	Stop.	Tope.	Reggispinta.
7				Gaine :	Hülle :	Sheath:	Funda :	Guaina :
	DS 861-157	1	⌀ 4,5 × 6 - L 810 - D.	–	–	–	–	–
	DS 861-157 A	1	⌀ 4,5 × 6 - L 350 - G.	–	–	–	–	–
				Vis de support :	Schraube f. Träger :	Screw for bracket:	Tornillo de soporte:	Vite per supporto :
	ZD 9345 130 W	3	TH M 7 × 18.	– sur longeron.	– a. Längsträger.	– on side member.	– sobre largero.	– sul longherone.
	ZD 9382 530 W	1	TH M 9 × 25.	– sur traverse.	– an Traverse.	– on crossmember.	– sobre traviesa.	– sulla traversa.

I	NUMÉROS	K		Batterie - Fixation *(Suite)*	Batterie - Befestigung *(Forts.)*	Battery - Securing *(Cont.)*	Bateria - Sujeción *(Cont.)*	Batteria - Fissaggio *(Cont.)*
				Écrou :	Mutter :	Nut:	Tuerca :	Dado :
	ZD 9524 100 U	2	H M 7.	– de tirant.	– für Strebe.	– for stay.	– de tirante.	– per tirante.
	ZD 9528 100 U	1	H M 7.	– (crénelé) de support.	– Kronenmutter.	– castellated.	– almenado.	– a corona.
				Rondelle :	Scheibe :	Washer:	Arandela :	Rondella :
	ZC 9722 429 U	2	16 × 40 × 3.	– (feutre) de borne.	– (Filz) f. Klemme.	– (felt) f. terminal.	– (fieltro) de borne.	– (feltro) per morsetto.
	ZC 9619 106 U	1	9,5 × 24 × 2.	–	–	–	–	–
	ZD 9238 900 U	?	Cr 9,5 × 16,5.	–	–	–	–	–
	ZD 9248 200 U	?	7,5 × 14.	–	–	–	–	–
	ZD 9251 400 U	?	Cr 7,3 × 12.	–	–	–	–	–

I	NUMÉROS	K		Phares Indicateurs AV	Scheinwerfer Vord. Blinker	Headlamps Direction indicators, front	Faros Indicadores delant.	Fari Indicatori ant.
			⌀ 183.	Bloc optique code et route :	Leuchteinheit (Abblend-und Fernlicht) :	Optical unit (dipped and road beam):	Bloque optico de cruces y carreteras :	Blocco ottico a fascio anabbagliante e per strada :
1	DX 541-4 W	2	« Cibié » - DV.	–	–	–	–	–
2	DX 541-4 N	2	« Marchal » - DV. TT ⓣ.	–	–	–	–	–
			⌀ 151.	Bloc optique route fixe :	Leuchteinheit, feststehend (Fernlicht) :	Fixed optical unit (long range):	Bloque optico fijo de carreteras :	Blocco ottico fisso per strada :
3	DL 541-4 A	2	« Cibié » - DV.	–	–	–	–	–
4	DL 541-4 B	2	« Marchal » - DV.	–	–	–	–	–
				Connecteur porte-lampe de position :	Kontaktstück als Birnenhalter f. Standlicht :	Position light bulb holder:	Conectador portalampara de posición :	Connettore portalampada di posizione :
5	DX 541-13 C	2	« Cibié » - DV.	–	–	–	–	–
6	DX 541-13 B	2	« Marchal ».	–	–	–	–	–
				Support de lampe :	Birnenhalter :	Bulb holder:	Portalampara :	Portalampada :
7	DX 541-5 A	2	« Cibié » - DV.	– (plastique).	– (Plastik).	– (plastic).	– (plastico).	– (plastica).
8	DX 541-5	2	« Marchal ».	– (tôle).	– (Blech).	– (metallic).	– (chapa).	– (lamiera).
				Connecteur de lampe:	Kontaktstück für Birne :	Bulb connector:	Conectador de lampara :	Connettore per lampada :
9	1 D 5 422 664 A *DX 541-13*	2	« Marchal ».	– (code et route).	– (Abblend-u. Fernlicht).	– (dipped and road beam).	– (de cruces y carreteras).	– (fascio anabbagliante e per strada).
10	DL 541-13	2	« Cibié ».	– (route).	– (Fernlicht).	– (long range).	– (de carreteras).	– (per strada).
11	DL 541-13 A	2	« Marchal ».	– (route).	– (Fernlicht).	– (long range).	– (de carreteras).	– (per strada).
12	1 D 5 413 301 D *DX 524-110 A*	1	« Axo ».	Relais de phares :	Relais für Scheinwerfer :	Relay f. headlamp:	Relé de faro :	Relé per faro :
		1		– pour caravane.	– bei Anlage f. Anhänger.	– f. caravan equipment.	– opción remolque.	– opzione rimorchio.
13	ZC 9614 153 U	1	L 116.	Collier de relais :	Schelle für Relais :	Collar f. relay:	Collar de relé :	Fascetta per relè :
	1 M 5 413 303 A *AM 175-272 A*	1		– pour caravane.	– bei Anlage f. Anhänger.	– f. caravan equipment.	– opción remolque.	– opzione rimorchio.
14			« Seima ».	Indicateurs de direction (sans lampe) :	Blinker (o. Glühbirne) :	Direction indicators (without bulb):	Indicadores de dirección (sin lampara) :	Indicatori direzione (senza lampada) :
	DX 575-010 V	1	G.	– (jaune).	– (gelb).	– (yellow).	– (amarillo).	– (giallo).
	DX 575-010 W	1	D.	– (jaune).	– (gelb).	– (yellow).	– (amarillo).	– (giallo).
15	DX 575-30 C	2	« Seima ».	Douille d'indicateur.	Fassung f. Blinker.	Socket for indicator.	Portalampara de indicador.	Portalamp. per indicatore.

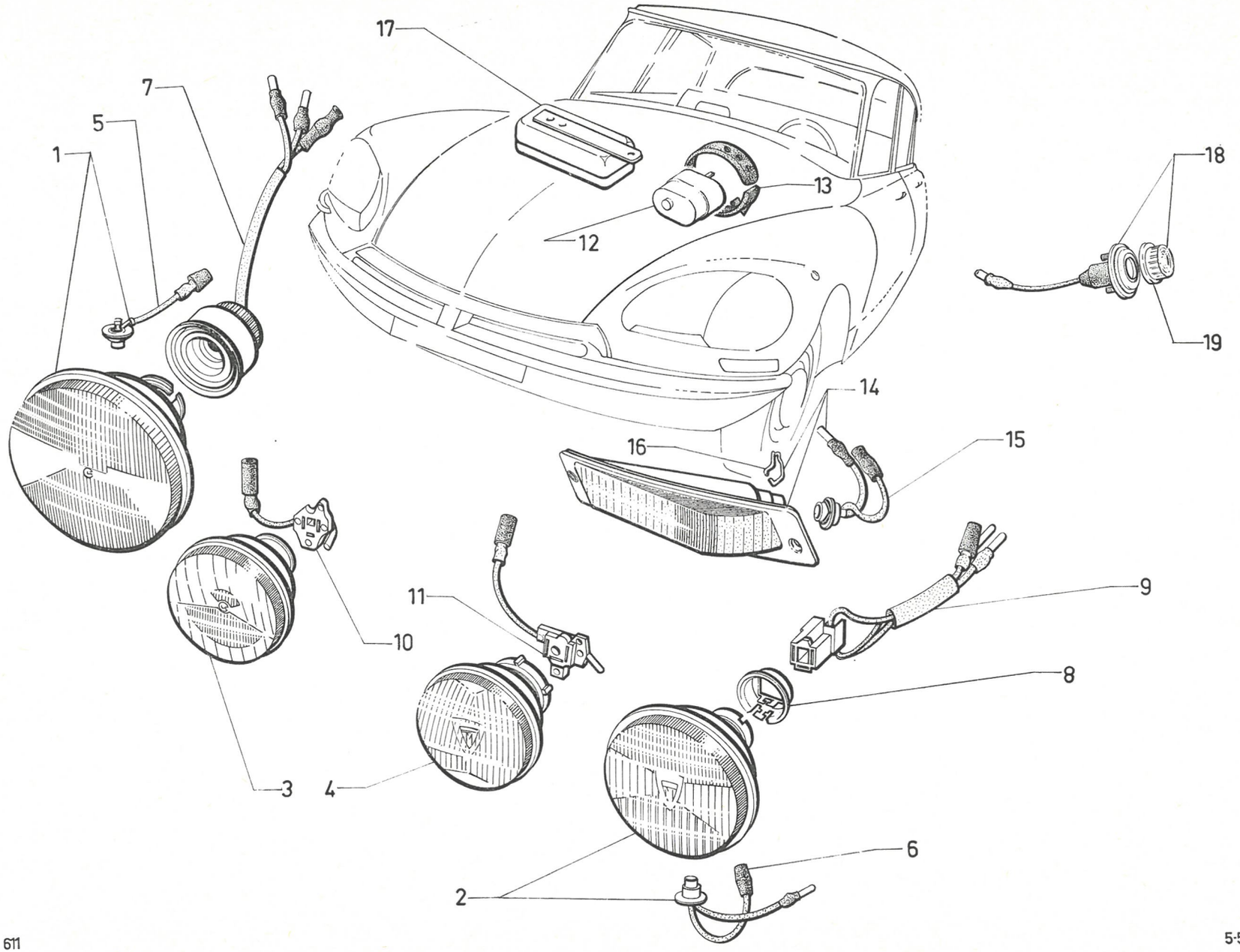

611

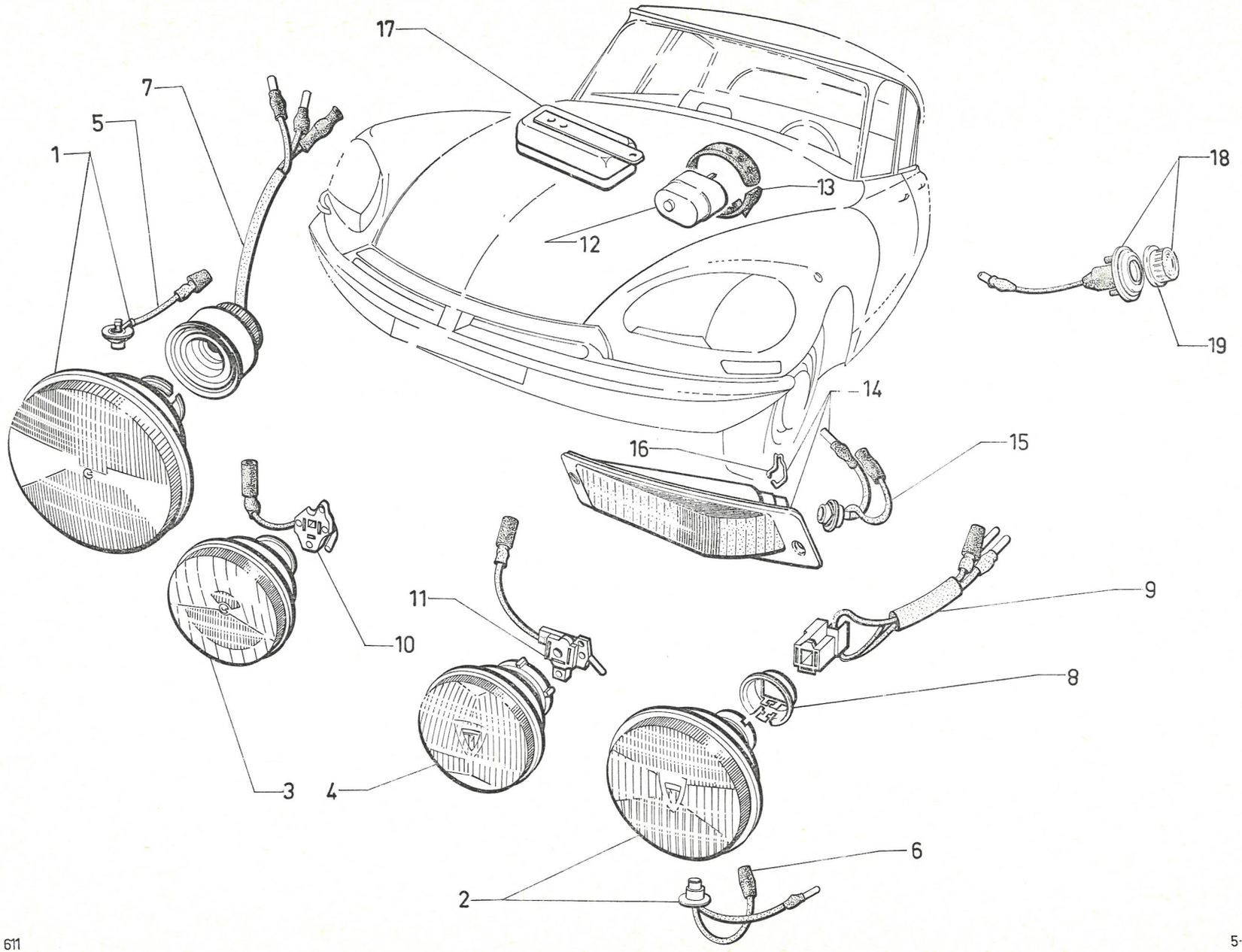
17
7
5
1
18
13
12
19
14
16
15
11
9
10
8
3
4
6
2

I	NUMÉROS	K		Phares Indicateurs AV *(Suite)*	Scheinwerfer Vord. Blinker *(Forts.)*	Headlamps Direction indicators, front *(Cont.)*	Faros Indicadores delant. *(Cont.)*	Fari Indicatori ant. *(Cont.)*
16	DX 575-58	2		Ressort de douille.	Feder f. Fassung.	Spring for socket.	Muelle de portalampara.	Molla per portalampada.
17				Centrale clignotante :	Blinkergehäuse :	Flasher unit:	Centellador :	Scatola di lampeggio :
	DX 9575 243 A	1	« Cartier ».	– (2 plots).	– (2 Steckstücke).	– (2 contact pins).	– (2 clavijas).	– (2 spine).
	DX 9575 240 A	1	« Cartier » - pour relais « Cartier ».	– pour caravane (3 plots).	– (3 Steckstücke).	– (3 contact pins).	– (3 clavijas).	– (3 spine).
				Relais de centrale :	Relais f. Blinker-gehäuse :	Relay f. flasher unit:	Relé de centellador :	Relè per scatola lampeg. :
	ZC 9858 104 U	1	« Scintex » - R.p. ZC 9858 111 U d.e.o. 1-DX 9575-240 A.	– pour caravane.	– bei Anlage f. Anhänger.	– f. caravan equipment.	– opción remolque.	– opzione rimorchio.
	ZC 9858 111 U	1	« Cartier ».	–	–	–	–	–
	ZD 9096 600 U	4	TFB 4,85 × 15,9.	Vis de feu indicateur.	Schraube f. Blinker.	Screw for direction indicator.	Tornillo de indicador de dirección.	Vite per indicatore di direzione.
	ZD 9290 200 U	1	Co 5,1 × 12,2.	Rondelle de centrale clignotante.	Scheibe für Blinker - gehäuse.	Washer for flasher unit.	Arandela de centellador.	Rondella per scatola lampeggio.
				Écrou :	Mutter :	Nut:	Tuerca :	Dado :
	ZD 9525 900 W	1	H M 5.	– de centrale clignotante.	– f. Blinkergehäuse.	– f. flasher unit.	– de centellador.	– per scatola lampeggio.
	ZC 9615 710 U	4		– clip d'indicateur.	– Clipsmutter für Blinker.	– clip-nut for direction indicator.	– clip de indicador de dirección.	– graffetta per indicatore di direzione.
				Lampes :	Gluhbirnen :	Bulbs:	Lamparas :	Lampade :
	ZC 9706 727 U	4	12 V - 45/40 W.	– de phare (jaune).	– f. Scheinwerfer (gelb).	– f. headlamp (yellow).	– de faro (amarilla).	– per faro (gialla).
	ZC 9706 750 U	2	12 V - 21 W.	– d'indicateur.	– f. Blinker.	– f. direction indicator.	– de indicador.	– per indicatore.
	ZC 9706 741 U	2	12 V - 4 W.	– de position.	– f. Standlicht.	– f. position light.	– de luz de posición.	– per luce posizione.
		2		– de feu latéral.	– f. seitliche Leuchte.	– f. lateral light.	– de luz lateral.	– per luce laterale.
			(XT)	**Pièces spéciales**	**Spezialteile**	**Special parts**	**Piezas especiales**	**Pezzi speciali**
1	DX 541-4 X	2	D à D - ⌀ 183 - DV.	Bloc optique code et route.	Leuchteinheit (Abblend-und Fernlicht).	Optical unit dipped (and road beam).	Bloque optico de cruces y carreteras.	Blocco ottico a luce anabbagliante e per strada.
12	1 D 5 413 302 P *DX 9524-111 A*	1	« Axo » Ⓐ → 4/72.	Relais de phares.	Relais f. Scheinwerfer.	Headlamp relay.	Relé de faros.	Relè per fari.
14			« Seima ».	Indicateurs de direction :	Blinker :	Direction indicator:	Indicador de dirección :	Indicatore di direz. :
	2 D 5 403 222 Z	1	G Ⓘ.	– (blanc).	– (weiss).	– (white).	– (blanco).	– (bianco).
	2 D 5 403 223 K	1	D Ⓘ.	– (blanc).	– (weiss).	– (white).	– (blanco).	– (bianco).

I	NUMÉROS	K		Phares Indicateurs AV *(Suite)*	Scheinwerfer Vord. Blinker *(Forts.)*	Headlamps Direction indicators, front *(Cont.)*	Faros Indicadores delant. *(Cont.)*	Fari Indicatori ant. *(Cont.)*
			(XT)	**Pièces spéciales** *(Suite)*	**Spezialteile** *(Forts.)*	**Special parts** *(Cont.)*	**Piezas especiales** *(Cont.)*	**Pezzi speciali** *(Cont.)*
17	1 D 5 413 289 Y *DX 9575-242 A*	1	« Scintex » → 9/72.	Centrale clignotante :	Blinkergehaüse :	Flasher unit:	Centellador :	Scatola di lampeggio :
	1 M 5 429 672 Z	1	« Cartier » (CT 6) 9/72 →.	–	–	–	–	–
18	2 M 5 402 230 S	2	« Seima ».	Feu de rappel latéral.	Seitliche Leuchte.	Lateral direction indicator.	Luz lateral.	Luce laterale.
19	1 D 5 402 940 J	2	« Seima ».	Cabochon de rappel latéral.	Gehäuse f. seitl. Leuchte.	Cover f. lateral indicator.	Tapa de luz lateral.	Coperchio per luce laterale.
	ZC 9706 737 U	4	12 V - 45/40 W.	Lampe de phare blanche.	Weisse Glühbirne für Scheinwerfer.	White bulb for headlamp.	Lampara blanca de faro.	Lampada bianca per faro.
	ZD 9275 100 Z	1	D à D - TR 4,85 × 12,7.	Vis de centrale clignotante.	Schraube f. Blinkergehäu.	Screw f. flasher unit.	Tornillo de centellador.	Vite per scatola lampeggio.

I	NUMÉROS	K	TT - Sauf DV Option DV	Phares à iode	Jodscheinwerfer	Quartz iodine headlamps	Faros de yodo	Fari ad iodio
1		2	⌀ 183.	Bloc optique code et route (biode) :	Leuchteinheit für Jodglühbirnen, doppelt (Abblend-u. Fernlicht) :	Optical unit (IQ double, long range and dipped beam) :	Bloque optico (yodo doble-cruces y carreteras) :	Blocco ottico (iodio doppio-fascio anabbagliante e per strada) :
	2 D 5 404 599 S		« Cibié » → 3/72 R.p. 5 426 695 R.	– (jaune).	– (gelb).	– (yellow).	– (amarillo).	– (giallo).
	2 D 5 426 695 R		« Cibié » 3/72 → 7/72.	– (jaune).	– (gelb).	– (yellow).	– (amarillo).	– (giallo).
	2 D 5 430 118 X		« Cibié » 7/72 →.	–	–	–	–	–
	2 D 5 402 926 G		« Marchal » → 11/71 R.p. 5 421 384 M d.e.o. 1 - 5 421 387 V.	– (jaune).	– (gelb).	– (yellow).	– (amarillo).	– (giallo).
	2 D 5 421 384 M		« Marchal » 11/71 → 7/72.	– (jaune).	– (gelb).	– (yellow).	– (amarillo).	– (giallo).
	2 D 5 430 122 R		« Marchal » 7/72 →.	–	–	–	–	–
2			⌀ 151.	Bloc optique route directionnel (iode) :	Jodleuchteinheit für lenkungsbetät.Scheinwerfer (Fernlicht) :	Steering controlled IQ optical unit (long range):	Bloque optico direccional de yodo (de carreteras) :	Blocco ottico direzionale ad iodio (per strada) :
	2 D 5 404 602 Z	2	« Cibié ».	– (jaune).	– (gelb).	– (yellow).	– (amarillo).	– (giallo).
	2 D 5 402 929 P	2	« Marchal ».	– (jaune).	– (gelb).	– (yellow).	– (amarillo).	– (giallo).
				Connecteur porte-lampe de feu de position :	Kontaktstück als Birnenhalter f. Standlicht :	Lamp holder for position light:	Conectador portalampara de luz de posición :	Connettore portalampada per luce di posizione :
3	AY 541-291 A	2	« Cibié ».	–	–	–	–	–
4	1 D 5 405 087 W	2	« Marchal ».	–	–	–	–	–
				Connecteur porte-lampe de bloc (code et route) :	Kontaktstück als Birnenhalter für Leuchteinheit (Abblend-u. Fernlicht) :	Lamp holder for optical unit (long range and dipped beam):	Conectador portalampara de bloque (cruces y carreteras) :	Connettore portalampada per blocco (fascio anabbagliante e per strada) :
5	1 D 5 405 088 G	2	« Cibié » → 3/72.	–	–	–	–	–
	1 D 5 426 697 M	2	« Cibié » 3/72 → 7/72.	–	–	–	–	–
	2 D 5 430 119 H	2	« Cibié » 7/72 →.	–	–	–	–	–
6	1 D 5 405 086 K	4	« Marchal » → 11/71.	–	–	–	–	–
	2 D 5 421 387 V	2	TT - « Marchal » 11/71 → 7/72.	–	–	–	–	–
		2	D à D 7/72 →.	–	–	–	–	–
	2 D 5 427 352 G	2	« Marchal » 7/72 →.	– de lampe (biode).	– f. Jodglühbirne zu 2 Glühfaden.	– f. 2-filament IQ bulb.	– de lampara de yodo de 2 filamentos.	– per lampada a iodio a 2 filamenti.
	2 D 5 430 123 B	2	« Marchal » 7/72 →.	Boîtier porte-lampe (biode).	Haltegehäuse für Jodglühbirne zu 2 Glühfaden.	Holder casing for 2-filament IQ bulb.	Caja portalampara de lampara de yodo de 2 filamentos.	Scatola portalampada per lampada a iodio a 2 filamenti.

5-541/2

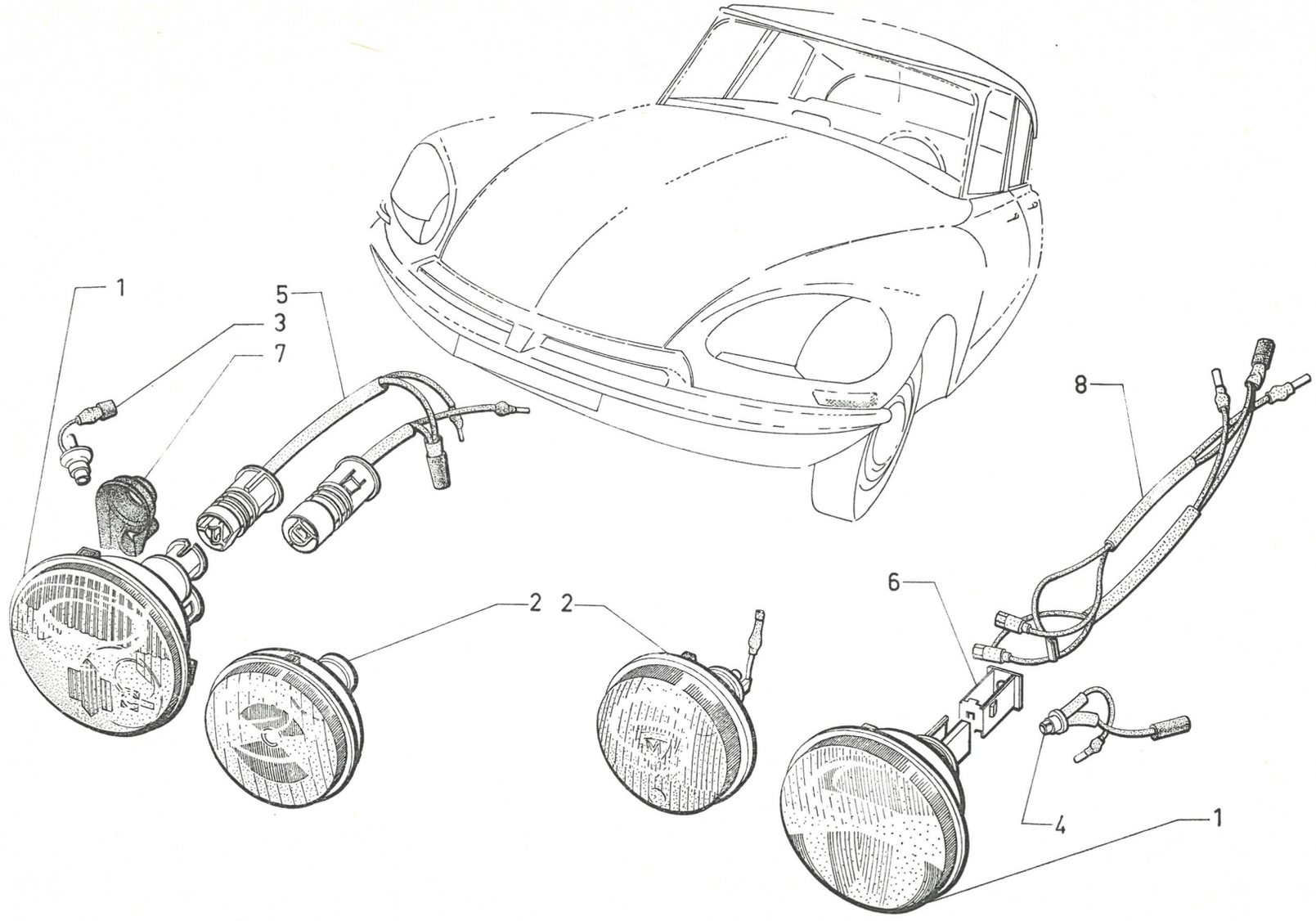

5-541/2

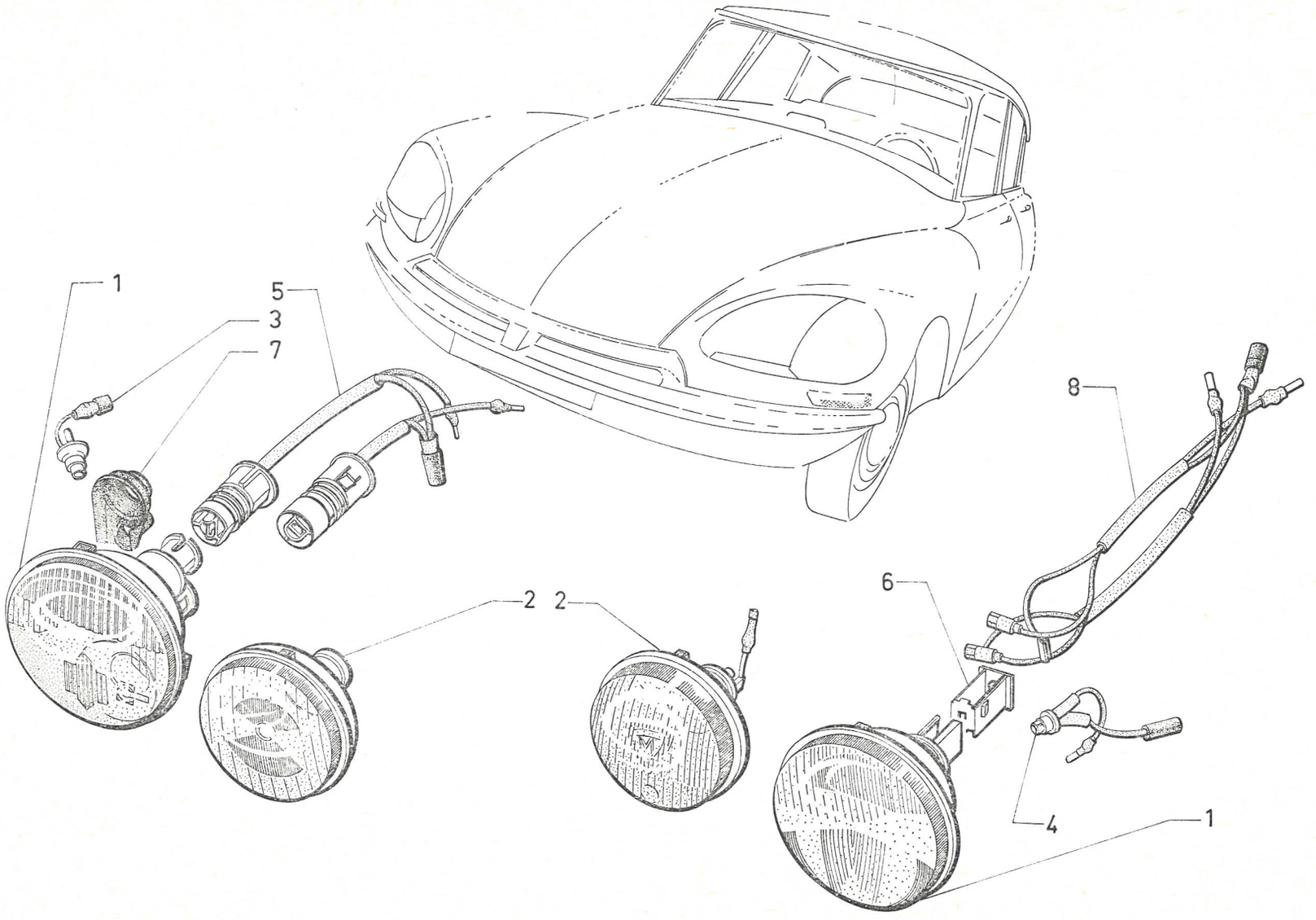

I	NUMÉROS	K	TT - Sauf DV option DV	Phares à iode *(Suite)*	Jodscheinwerfer *(Forts.)*	Quartz iodine headlamps *(Cont.)*	Faros de yodo *(Cont.)*	Fari ad iodio *(Cont.)*
7	1 D 5 405 089 T	2	« Cibié ».	Capuchon sur bloc code et route.	Dichtkappe an Leuchteinheit (Abblend-u. Fernlicht).	Sealing cap on optical unit (long range and dipped beam).	Capuchón sobre bloque (cruces y carreteras).	Capuccio sul blocco (fascio anabbagliante e strada).
8	1 D 5 405 085 Z	2	« Marchal » → 11/71.	Faisceau de bloc code et route.	Kabelbünder für Leuchteinheit (Abblend-u. Fernlicht).	Wiring f. unit (long range and dipped beam).	Haz de hilos de bloque (cruces y carreteras).	Fascio cavetti per blocco (fascio anabbagliante e strada).
				Lampes de phare :	Glühbirnen f. Scheinwerf. :	Bulbs f. headlamps:	Lamparas de faros :	Lampade per fari :
	ZC 9706 746 U	6	55 W → 7/72.	– (iode).	– (Jod).	– (IQ).	– (yodo).	– (iodio).
		2	7/72 →.	–	–	–	–	–
		6	D à D 7/72 →.	–	–	–	–	–
	ZC 9614 684 U	2	55 W 7/72 →.	– jaune (biode).	– gelb (Jod-2 Glühfaden).	– yellow (IQ 2 filam.).	– amarillo (yodo 2 filam.).	– giallo (iodio 2 filam.).
	ZC 9706 741 U	2	4 W.	– de position.	– f. Standleuchten.	– f. position lights.	– de luces de posición.	– per luci posizione.
			(XT)	**Pièces spéciales**	**Spezialteile**	**Special parts**	**Piezas especiales**	**Pezzi speciali**
1			⌀ 183.	Bloc optique code et route blanc (biode) :	Weisse Leuchteinheit für Jodglühbirnen, doppelt (Abblend-u. Fernlicht) :	White optical unit (IQ double-long range and dipped beam):	Bloque optico blanco (yodo doble-cruces y carreteras) :	Blocco ottico bianco (iodio doppio-fascio anabbagliante e per strada) :
	2 D 5 404 600 C	2	« Cibié » → 3/72 R.p. 5 426 698 Y.	– (blanc).	– (weiss).	– (white).	– (blanco).	– (bianco).
	2 D 5 426 698 Y	2	« Cibié » 3/72 → 7/72.	– (blanc).	– (weiss).	– (white).	– (blanco).	– (bianco).
	2 D 5 402 927 T	2	» Marchal » → 11/71 R.p. 5 421 385 Y d.e.o. 1-5 421 387 V.	– (blanc).	– (weiss).	– (white).	– (blanco).	– (bianco).
	2 D 5 421 385 Y	2	« Marchal » 11/71 → 7/72.	–	–	–	–	–
	2 D 5 402 928 D	2	D à D - « Marchal » → 3/72 R.p. 5 421 386 J d.e.o. 1-5 421 387 V.	–	–	–	–	–
	2 D 5 421 386 J	2	D à D - « Marchal » 3/72 →.	–	–	–	–	–
2			⌀ 151.	Bloc optique route directionnel (iode) :	Jodleuchteinheit für lenkungsbetät. Scheinwerfer (Fernlicht) :	Steering controlled IQ optical unit (long range):	Bloque optico de yodo de carretera (direccional) :	Blocco ottico ad iodio per strada (direzionale) :
	2 D 5 404 603 K	2	TT - « Cibié ».	– (blanc).	– (weiss).	– (white).	– (blanco).	– (bianco).
		2	D à D → 7/72.	–	–	–	–	–
	2 D 5 402 930 A	2	« Marchal ».	– (blanc).	– (weiss).	– (white).	– (blanco).	– (bianco).
	DX 541-204 A	2	« Marchal » Ⓘ.	– (blanc).	– (weiss).	– (white).	– (blanco).	– (bianco).
				Lampe de phare (biode) :	Jodglühbirne f. Scheinwerfer (m. 2 Glühfaden) :	IQ Bulb f. headlamp (with 2 filamento):	Lampara de yodo de faro (de 2 filamento) :	Lampada a iodo per faro (a 2 filamenti) :
	ZC 9614 683 U	2	55 W 7/72 →.	– (blanche).	– (weiss).	– (white).	– (blanca).	– (bianca).

I	NUMÉROS	K		Glaces de phares	Glas für Scheinwerfer	Headlamp glasses	Cristales de faros	Cristalli dei fari
1				Glace sur aile :	Glas am Kotflügel :	Glass on wing:	Cristal sobre aleta :	Cristallo sul parafango :
	DX 541-24	1	G - « Cibié ».	–	–	–	–	–
	DX 541-24 A	1	G - « Marchal ».	–	–	–	–	–
	DX 541-25	1	D - « Cibié ».	–	–	–	–	–
	DX 541-25 A	1	D - « Marchal ».	–	–	–	–	–
2	1 D 5 416 472 W	2		Joint entre glace et aile.	Dichtung zw. Glas und Kotflügel.	Joint between glass and wing.	Junta entre cristal y aleta.	Guarn. tra crist. e paraf.
3	1 D 5 416 473 G	2	L 620.	Joint sous glace.	Dichtung unter Scheinwerferglas.	Joint under glass.	Junta bajo cristal.	Guarn. sotto cristallo.
4	DX 541-28	4	L 26.	Garniture de butée.	Garnitur am Anschlag.	Pad for stop.	Guarnición de tope.	Guarn. dell'arresto.
5	DX 541-29	4	Sup.	Butée de glace.	Anschlag f. Glas.	Stop for glass.	Tope de cristal.	Arresto del cristallo.
6	DX 541-30	2	⌀ 7 × 100 - L 253.	Tige de réglage.	Einstellstange.	Adjusting rod.	Varilla de reglaje.	Asta di regolazione.
7	DX 541-33 B	2		Couvre-joint.	Nahtabdeckung (rostfrei).	Cover joint, stainless.	Cubre-junta inoxidable.	Coprigiunto inox.
8				Jonc plastique :	Leiste, Plastik :	Rim, plastic:	Junquillo de plastico :	Cornice di plastica :
	DX 541-34 C	1	G.	–	–	–	–	–
	DX 541-34 D	1	D.	–	–	–	–	–
9	DX 541-91	2	Inf.	Patte.	Lasche.	Clip.	Pata.	Staffa.
10	DX 541-140	2	Inf. - 42 × 25.	Patte.	Lasche.	Clip.	Pata.	Staffa.
11	DX 541-169	4	L 25.	Garniture de patte.	Garnitur f. Lasche.	Pad for clip.	Guarnición de pata.	Guarn. della staffa.
12	ZD 9522 100 U	12	H M 7.	Écrou.	Mutter.	Nut.	Tuerca.	Dado.
13	AY 441-103 A	?	20 × 27 × 1.	Câle d'épaisseur.	Ausgleichsscheibe.	Shim.	Suplemento.	Spessore.
14	DX 541-31	2	⌀ 7 × 100 - L 105.	Tendeur de boîtier.	Spanner z. Gehäusebefest.	Stay for housing.	Tensor de caja.	Tenditore della scatola.
15	DX 541-32	2	⌀ 12 - L 24.	Barillet de tendeur.	Klemme f. Spanner.	Trunnion for stay.	Barrilete de tensor.	Morsetto del tenditore.

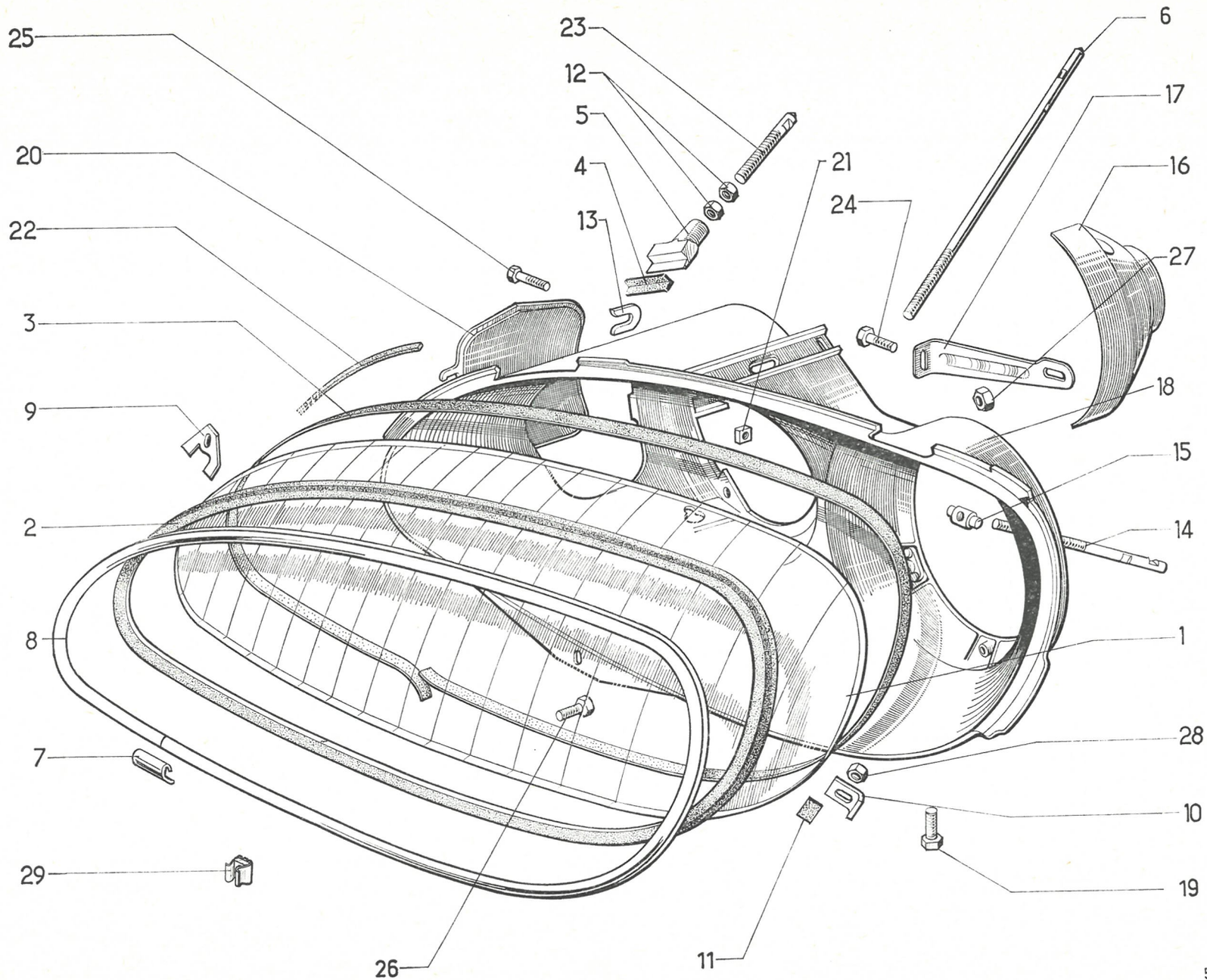
25
23
12
5
4
13
20
22
3
9
2
8
7
29
26
11
21
24
6
17
16
27
18
15
14
1
28
10
19
5-541/3

611

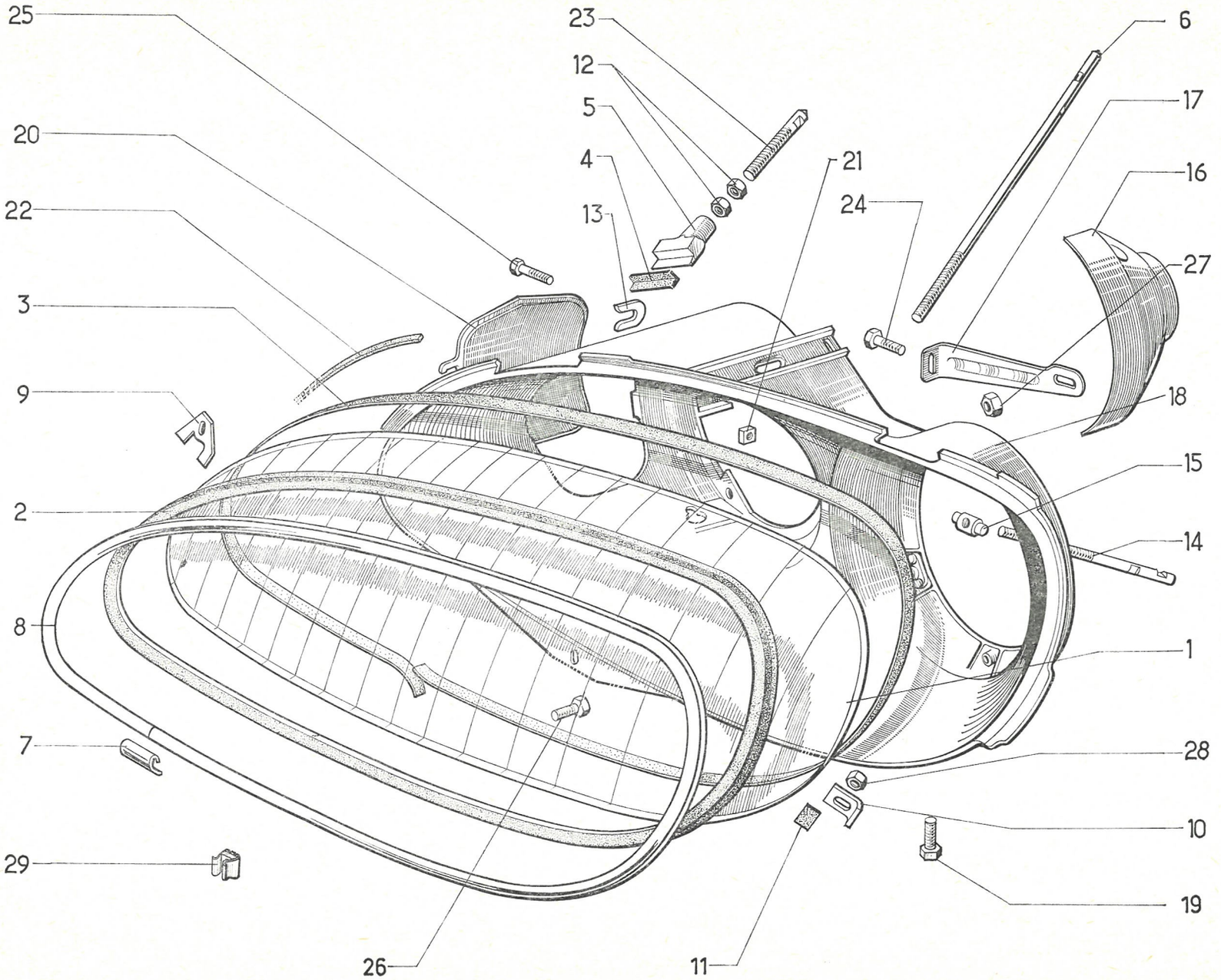
25
23
6
12
17
5
20
4
21
16
22
13
24
27
3
18
9
15
2
14
8
1
7
28
10
29
19
26
11

I	NUMÉROS	K		Glaces de phares *(Suite)*	Glas für Scheinwerfer *(Forts.)*	Headlamp glasses *(Cont.)*	Cristales de faros *(Cont.)*	Cristalli dei fari *(Cont.)*
16	DV 541-42	2		Enjoliveur.	Zierleiste.	Embellisher.	Embellecedor.	Modanatura.
17				Renfort de boîtier (option phares à iode) :	Verstärkung f. Gehäuse (bei Jodscheinwerfern) :	Reinforcement (quartz iodine lights):	Refuerzo de caja (opción faros de yodo) :	Rinforzo per scatola (opzione fari iodio) :
	DX 541-103	1	G.	–	–	–	–	–
	DX 541-103 A	1	D.	–	–	–	–	–
				Boîtier support :	Traggehäuse :	Housing support:	Caja soporte :	Scatola supporto :
18	DX 541-104 B	1	G.	–	–	–	–	–
	DX 541-104 C	1	D.	–	–	–	–	–
19	DX 541-132	2	TH 5 × 10.	Vis de boîtier.	Schraube f. Gehäuse.	Screw for housing.	Tornillo de caja.	Vite per scatola.
20				Trappe de boîtier :	Zugangsklappe f. Gehäuse:	Closing panel:	Trampa de caja :	Sportello della scatola :
	DV 541-136	1	G.	–	–	–	–	–
	DV 541-136 A	1	D.	–	–	–	–	–
21	DX 541-138	2	M 5.	Écrou carré.	Vierkantmutter.	Square nut.	Tuerca cuadrada.	Dado quadro.
22	DX 541-139	2	8 × 6 × 1300.	Joint entre glace et boîtier.	Dichtung zw. Glas und Gehäuse.	Joint between glass and housing.	Junta entre cristal y caja.	Guarn. tra cristallo e scatola.
23	DX 541-172	2	⌀ 7 × 100 - L 60.	Tige de réglage.	Einstellstange.	Adjusting rod.	Vailla de reglaje.	Asta di regolazione.
24	ZD 9365 900 W	6	TH M 5 × 12.	Vis de boîtier.	Schraube f. Gehäuse.	Screw for housing.	Tornillo de caja.	Vite per scatola.
25	ZD 9366 300 W	2	TH M 5 × 20.	Vis de boîtier.	Schraube f. Gehäuse.	Screw for housing.	Tornillo de caja.	Vite per scatola.
26	ZD 9366 130 W	2	TH M 5 × 16.	Vis de boîtier.	Schraube f. Gehäuse.	Screw for housing.	Tornillo de caja.	Vite per scatola.
27	ZD 9525 900 W	4	H M 5.	Écrou de renfort (option phares à iode).	Verstärkungsmutter (bei Jodscheinwerfern).	Nut for reinforcement (quartz iodine lights).	Tuerca de refuerzo (opción faros de yodo).	Dado del rinforzo (opzione fari iodio).
28	ZD 9522 100 U	2	H M 7.	Écrou.	Mutter.	Nut.	Tuerca.	Dado.
29	ZC 9615 819 U	2	M 5.	Écrou en cage.	Käfigmutter.	Nut with cage.	Tuerca con caja.	Dado in gabbia.

I	NUMÉROS	K		Fixation des phares	Befestigung der Scheinwerfer	Headlamp securing	Fijación de faros	Fissaggio dei fari
				Code et route	**Fern- und Abblendlicht**	**Dipped beam and long range**	**De carretera y cruces**	**Anabagliante e per strada**
1	DX 541-86	2		Bouton de réglage.	Einstellknopf.	Adjusting button.	Botón de reglaje.	Pomello di regolazione.
2	DX 541-116	4	H 5 × 80.	Écrou de pivot.	Mutter f. Einstellzapfen.	Nut for pivot.	Tuerca de pivote.	Dado per pivot.
3	DX 541-121	2	⌀ 5 × 80 - L 36.	Pivot fixe.	Feststehender Zapfen.	Fixed pivot.	Pivote fijo.	Pivot fisso.
4	DX 541-122	2	⌀ 5 × 80 - L 69.	Pivot réglable.	Einstellbarer Zapfen.	Adjustable pivot.	Pivote reglable.	Pivot regolabile.
				Route (directionnel)	**Fernlicht (Lenkungsabhängig)**	**Long rang (directional)**	**De carretera (direccionales)**	**Per strada (direzionali)**
5	DX 541-86 A	2		Bouton de réglage.	Einstellknopf.	Adjusting button.	Botón de reglaje.	Pomello di regolazione.
6	DX 541-116	2	H 5 × 80.	Écrou d'axe de réglage.	Mutter f. Einstellachse.	Nut for adjusting spindle.	Tuerca eje de reglaje.	Dado del perno di regolazione.
7				Platine avec axe :	Blech m. Achse :	Plate with spindle:	Platina con eje :	Piastra con perno :
	DX 541-124 B	1	G.	–	–	–	–	–
	DX 541-124 C	1	D.	–	–	–	–	–
8	DX 541-128	2	8 × 13 × 7.	Entretoise.	Gelenkring.	Distance bush.	Separador.	Distanziale.
9	DX 541-129	2		Palier.	Gelenklager.	Bearing.	Palier.	Supporto.
10	DX 541-130	2		Support de réglage.	Träger zur Einstellung.	Adjusting support.	Soporte de reglaje.	Supporto di regolazione.
11	DX 541-131	2		Lame de support.	Trägerblech.	Support blade.	Lamina de soporte.	Lama del supporto.
12	DX 541-133	2	⌀ 5 × 80.	Axe de réglage.	Einstellachse.	Adjusting spindle.	Eje de reglaje.	Perno di regolazione.
13	DX 541-135	12	TH 5 × 14.	Vis de phare.	Schraube f. Scheinwerfer.	Screw for lights.	Tornillo de faro.	Vite del faro.

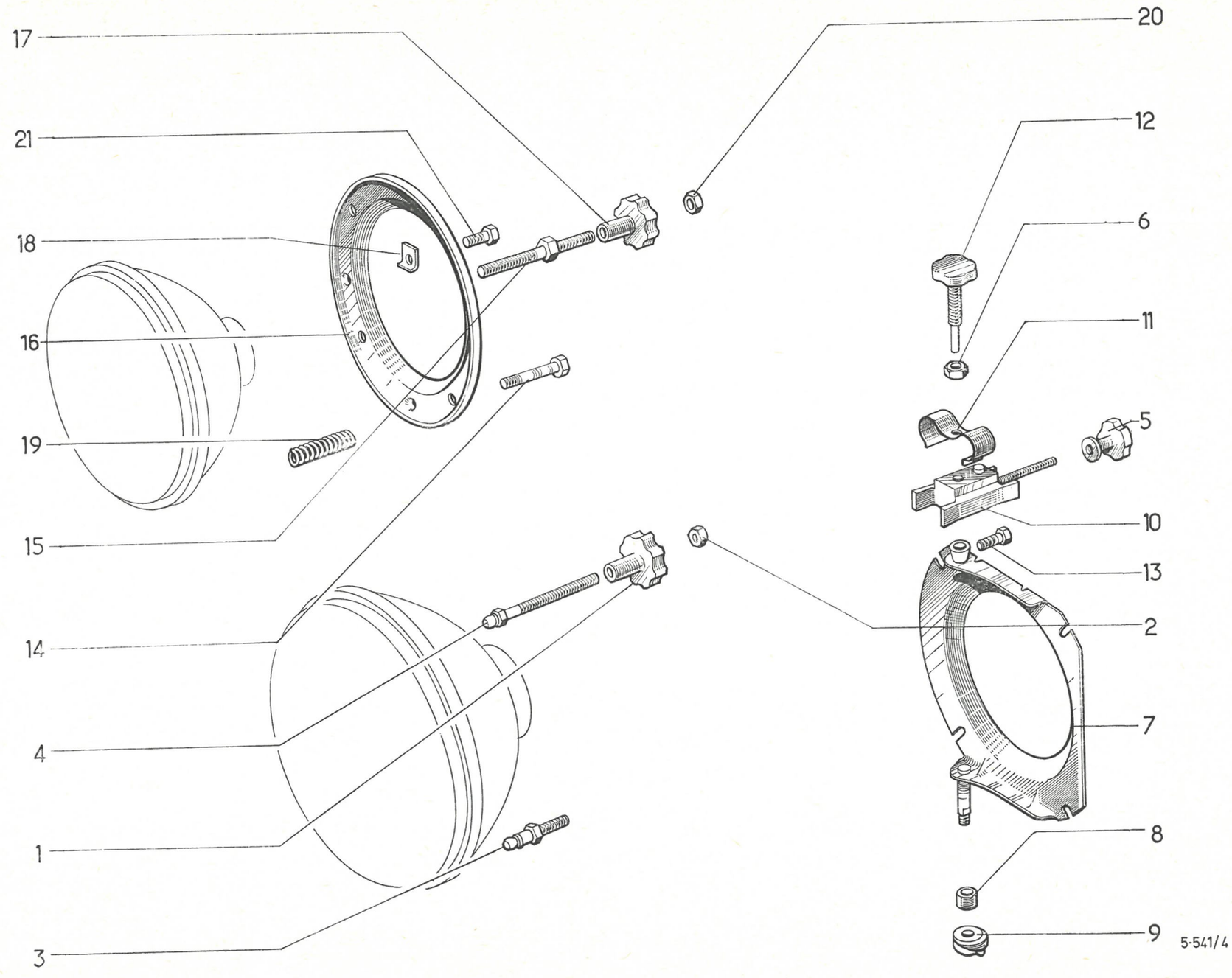
17
21
18
16
19
15
14
4
1
3
20
12
6
11
5
10
13
2
7
8
9
611
5-541/4

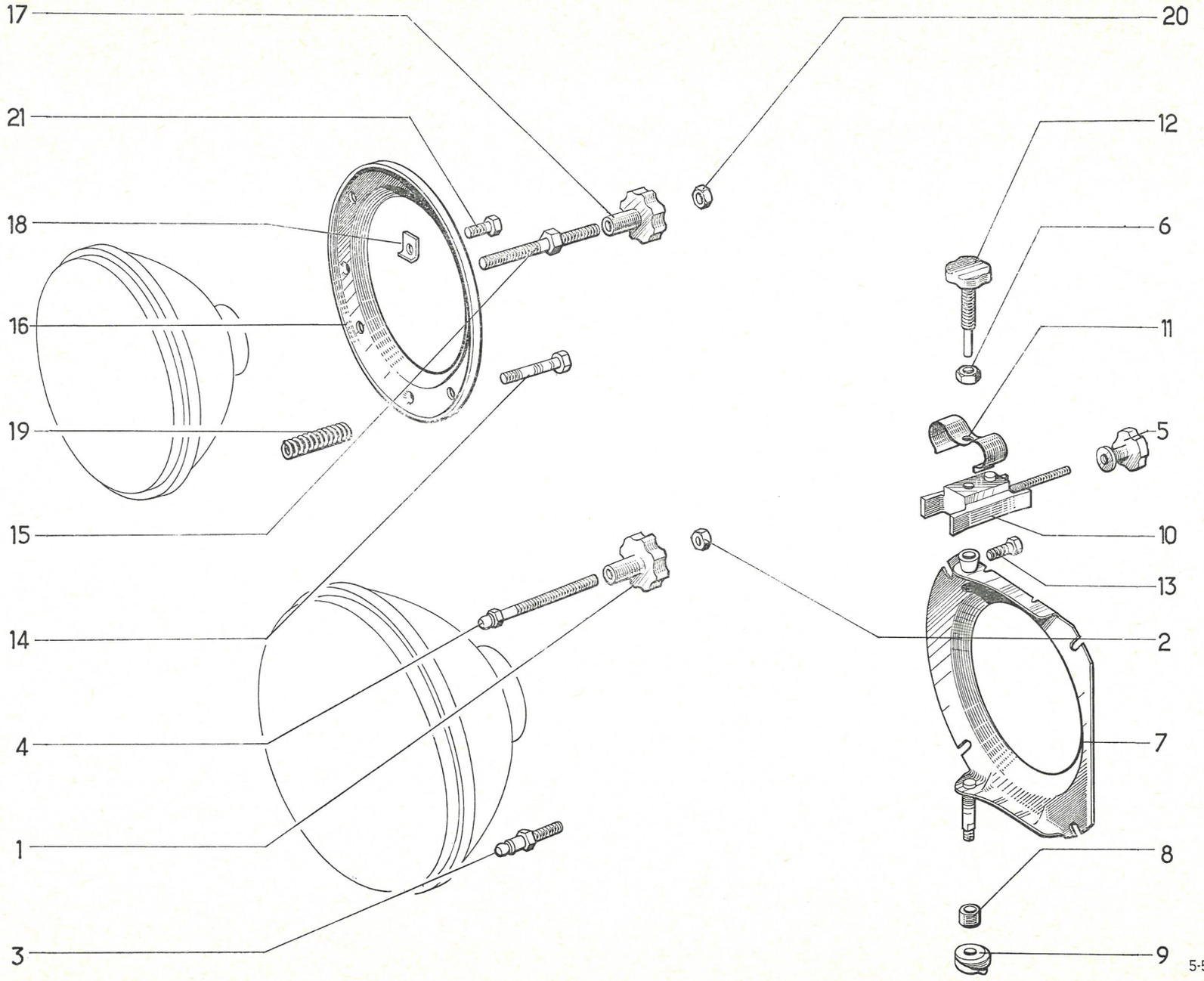
17
21
18
16
19
15
14
4
1
3
20
12
6
11
5
10
13
2
7
8
9

I	NUMÉROS	K		Fixation des phares *(Suite)*	Befestigung der Scheinwerfer *(Forts.)*	Headlamp securing *(Cont.)*	Fijación de faros *(Cont.)*	Fissaggio dei fari *(Cont.)*
				Route (fixe)	**Fernlicht (Feststehend)**	**Long range (fixed)**	**De carretera (fijos)**	**Per strada (fissi)**
14	DX 541-6	4	⌀ 5 × 80 - L 33.	Vis.	Schraube.	Screw.	Tornillo.	Vite.
15	DX 541-6 A	4	⌀ 5 × 80 - L 56.	Vis.	Schraube.	Screw.	Tornillo.	Vite.
16	DX 541-49	2		Platine.	Blech.	Plate.	Platina.	Piastra.
17	DX 541-86	4		Bouton de réglage.	Einstellknopf.	Adjusting button.	Botón de reglaje.	Pomello di regolazione.
18	DX 541-102	2	12 × 15 × 1,5.	Entretoise.	Abstandsring.	Distance piece.	Separador.	Distanziale.
19	DX 541-105	8		Ressort, 11 spires.	Feder, 11 Wicklungen.	Spring, 11 coils.	Muelle de 11 espiras.	Molla 11 spire.
20	DX 541-116	4	H 5 × 80.	Écrou de réglage.	Einstellmutter.	Adjusting nut.	Tuerca de reglaje.	Dado di regolazione.
21	ZD 9365 900 W	4	TH M 5 × 12.	Vis de phare.	Schraube f. Scheinwerfer.	Screw for lights.	Tornillo de faro.	Vite del faro.

I	NUMÉROS	K	PA option TT	Commande dynamique de phares (partie AV)	Automatische Scheinwerfer-betätigung (Vorderer Teil)	Self levelling headlamps device (front part)	Mando dinamico de faros (parte delantera)	Comando dinamico dei fari (parte ant.)
1	DX 541-260 A	1		Temporisateur.	Bewegungsbremse.	Delay device.	Temporizador.	Temporizzatore.
2	DX 541-63 A	1	L 418.	Biellette de temporisateur.	Gestänge für Bewegungsbremse.	Connecting rod.	Bieleta de temporizador.	Biellетta del temporiz.
3	DX 541-64 B	1		Biellette de réglage.	Gestänge f. Einstellung.	Adjusting rod.	Bieleta de reglaje.	Biellетta di regolazione.
4	DX 541-74 A	1		Intégrateur.	Ausgleichshebel.	Integrator.	Integrador.	Integratore.
				Levier nu :	Hebel, ohne Aurüstung :	Lever only:	Leva desnuda :	Leva nuda :
5	DX 541-55 B	1	G.	–	–	–	–	–
6	DX 541-55 A	1	D.	–	–	–	–	–
7	DX 541-79 A	1	L 846.	Barre de commande.	Betätigungsstange.	Control rod.	Barra de mando.	Barra di comando.
8	1 D 5 413 307 U *DX 541-84*	1	⌀ 20 - L 110.	Ressort de barre.	Feder f. Stange.	Spring for rod.	Muelle de barra.	Molla della barra.
9	DX 541-57	2		Embout de levier (nylon).	Hebelknopf (Nylon).	End piece (nylon).	Terminal de leva (nylon).	Terminale per leva (nylon).
10	DX 541-59	1	⌀ 6.	Crochet de ressort.	Einhänghaken f. Feder.	Hook for spring.	Enganche de muelle.	Gancio per molla.
11	DX 541-62 A	2	L 112 - ⌀ 5 × 80.	Tige de commande de phare.	Stange für Betätigungshebel.	Spindle on headlamp.	Varilla de mando de faro.	Asta di C^{do} dei fari.
12	DX 541-86	2	⌀ 5 × 80.	Bouton de réglage.	Einstellknopf.	Adjusting knob.	Botón de reglaje.	Bottone di regolazione.
13	DX 541-116	2	H 5 × 80.	Écrou de bouton.	Mutter f. Einstellknopf.	Nut f. knob.	Tuerca de botón.	Dado per bottone.
14	DX 541-51 A	1	L 93.	Ressort de levier, côté droit.	Feder f. Hebel, rechte Seite.	Lever spring, RH.	Muelle de leva, lado derecho.	Molla della leva (lato D).
15	DX 541-46 A	2	⌀ int. 17 - h 15.	Palier des leviers (avec gorge).	Lager f. Betät.-Hebel (m. Nut).	Bearing for levers (with groove).	Palier de leva (con muesca).	Boccola cusc. per leve (con gola).
16	DX 541-118	2		Pince de palier.	Klammer f. Lager.	Clip for bearing.	Pinceta de palier.	Arresto boccola cuscinetto.
17	DX 541-119	1	30 × 40 × 9.	Rondelle de levier, côté gauche.	Scheibe f. Hebel, linke Seite.	Lever washer, LH.	Arandela de leva, lado izquierdo.	Rondella per leva (lato S).
	ZD 9368 100 U	4	H M 6 × 16.	Vis de barre de commande.	Schraube für Betätigungsstange.	Screw f. control rod.	Tornillo de barra.	Vite per barra.
				Écrou :	Mutter :	Nut:	Tuerca :	Dado :
	ZD 9525 900 W	2	H M 5.	– de tige.	– f. Stange.	– f. spindle.	– de varilla.	– per asta.
	ZD 9526 100 Z	2	H M 7.	– de temporisateur.	– f. Bewegunsbremse.	– f. delay device.	– de temporizador.	– per temporizzatore.
				Rondelle :	Scheibe :	Washer:	Arandela :	Rondella :
	ZD 9233 400 U	2	Cr 5,2 × 9,4.	– de tige.	– f. Stange.	– f. spindle.	– de varilla.	– per asta.
	ZD 9238 500 U	4	Cr 6,3 × 11.	– de barre.	– f. Stange.	– f. rod.	– de barra.	– per barra.
	ZD 9290 400 U	2	Co 7,2 × 14,2.	– de temporisateur.	– f. Bewegunsbremse.	– f. delay device.	– de temporizador.	– per temporizzatore.

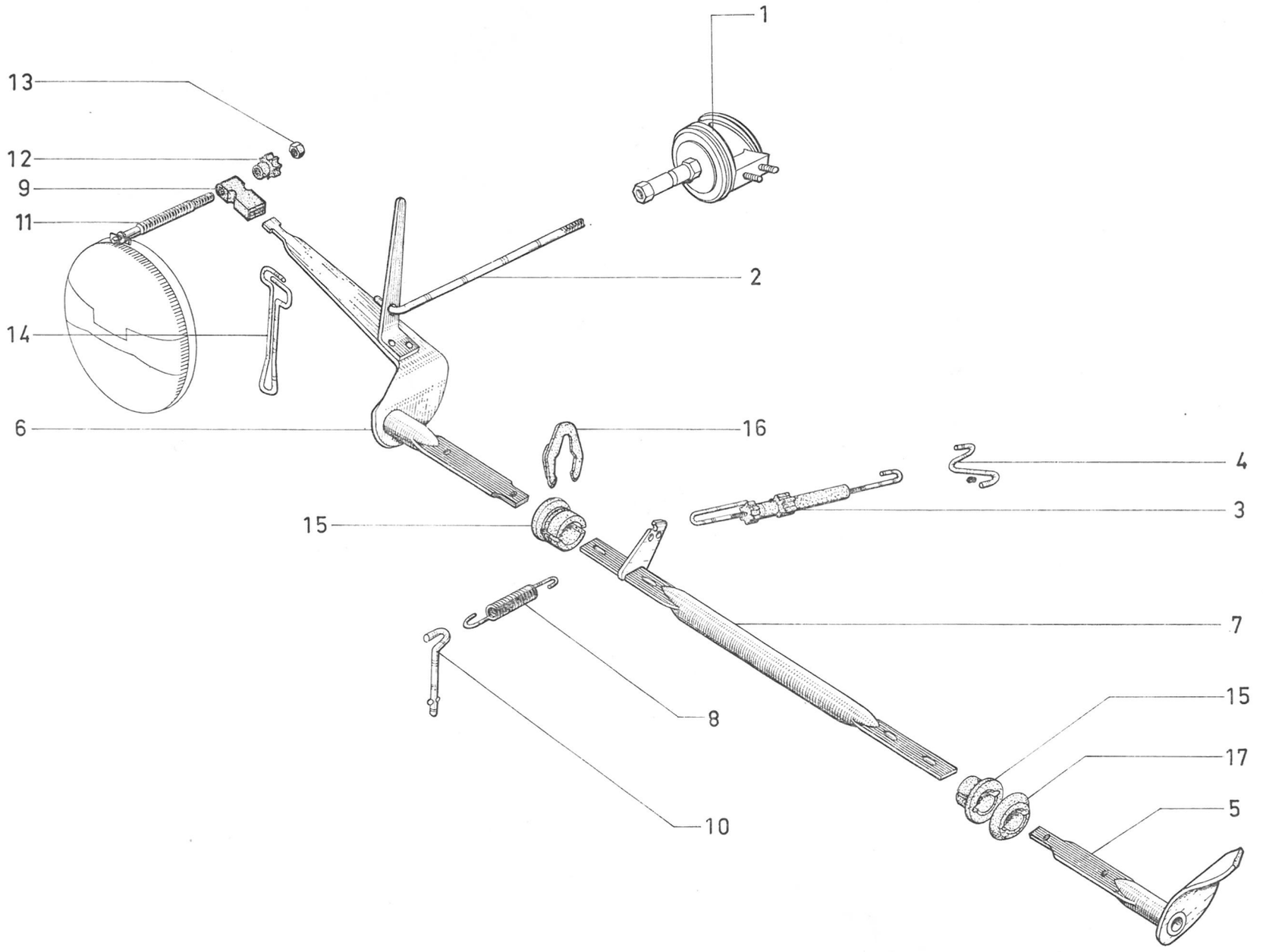

611

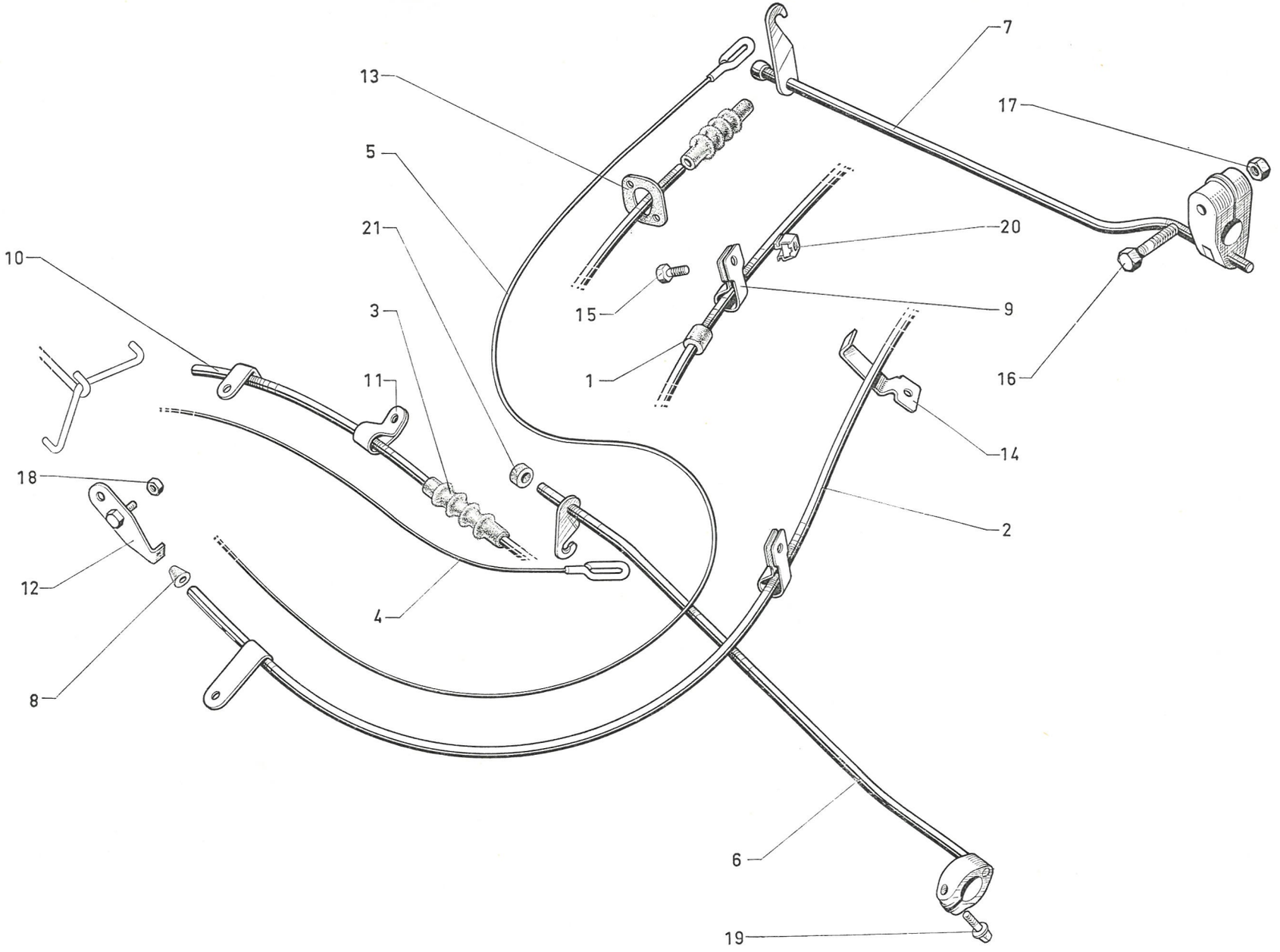
7
13
17
5
21
20
10
15
9
3
1
11
16
14
18
2
12
4
8
6
19

I	NUMÉROS	K	PA option TT	Commande dynamique de phares (partie arrière)	Automatische Scheinwerfer-betätigung (Hinterer Teil)	Selflevelling headlamps device (rear part)	Mando dinamico de faros (parte trasera)	Comando dinamico dei fari (parte post.)
1	DM 453-82 A	6	6,25 × 9 × 17.	Bague caoutchouc.	Gummihülse.	Rubber bush.	Anillo caucho.	Boccola di gomma.
2	DX 541-43	1		Tube arrière.	Hinterer Rohr.	Rear tube.	Tubo trasero.	Tubo post.
3	DX 541-47	2	⌀ 3,25 - L 53.	Protecteur caoutchouc.	Gummidichtstulpen.	Protective rubber.	Protector caucho.	Parapolvere di gomma.
4	DX 541-61	1	L 580.	Câble avant.	Vord. Betätigungszug.	Front cable.	Cable delantero.	Cavo anteriore.
5	DX 541-69	1	L 3320.	Câble arrière.	Hint. Betätigungszug.	Rear cable.	Cable trasero.	Cavo posteriore.
6	DX 541-70	1	L 455.	Tige avant.	Vord. Betätigungsstange.	Front rod.	Varilla delantera.	Asta anteriore.
7	DX 541-71	1	L 365.	Tige arrière.	Hint. Betätigungsstange.	Rear rod.	Varilla trasera.	Asta posteriore.
8	DX 541-73	2	⌀ 1,5 - h 10.	Bouchon nylon.	Nylon-Stopfen.	Nylon plug.	Tapon nylon.	Tappo di nylon.
9	DX 541-78	4		Collier.	Schelle.	Collar.	Collar.	Collare.
10	DX 541-90 A	1	L 330.	Tube avant.	Vord. Zugführung.	Front tube.	Tubo delantero.	Tubo anteriore.
11	DX 541-95	1		Collier.	Schelle.	Collar.	Collar.	Collare.
12	DX 541-108	2		Plaquette serre-câble.	Plakette f. Zughalterung.	Clamp for cable.	Plaqueta cierre de cable.	Placchetta serracavo.
13	DX 541-112	1		Joint caoutchouc.	Gummidichtung.	Rubber seal.	Junta caucho.	Guarnizione di gomma.
14	DX 541-114	1		Patte.	Lasche.	Clamp.	Pata.	Staffa.
15	ZD 9366 130 W	66	TH M 5 × 16.	Vis de collier.	Schraube f. Halteschelle.	Screw for collar.	Tornillo de collar.	Vite per collare.
16	ZD 9345 900 W	1	TH M 7 × 35.	Vis.	Schraube.	Screw.	Tornillo.	Vite.
17	ZD 9522 100 U	1	H M 7.	Écrou.	Mutter.	Nut.	Tuerca.	Dado.
18	ZD 9526 100 Z	2	H M 7.	Écrou.	Mutter.	Nut.	Tuerca.	Dado.
19	ZC 9622 814 U	1	TR M 7 × 22,5.	Vis.	Schraube.	Screw.	Tornillo.	Vite.
20	ZC 9615 819 U	1	M 5.	Écrou en cage.	Käfigmutter.	Nut with cage.	Tuerca con caja.	Dado in gabbia.
21	1 D 5 413 586 B *DX 541-77*	?	6 × 15 × 10.	Rondelle feutre.	Filzscheibe.	Felt washer.	Arandela de fieltro.	Rondella di feltro.

I	NUMÉROS	K	PA option TT	Commande directionnelle de phares secondaires	Lenkungsbetätigte Zweitscheinwerfer	Direccional control of driving lights	Mando direccional de faros secundarios	Comando direzionale dei fari secondari
1	DX 541-116	2	H 5 × 80.	Écrou de levier.	Mutter f. Hebelbefestig.	Nut for lever.	Tuerca de leva.	Dado per leva.
2	DX 541-141	1		Équerre.	Winkelhebel.	Elbowed lug.	Escuadra.	Squadra.
3	DX 541-142 B	1	G - L 742.	Câble de phare.	Scheinwerfer-Zug.	Lamp cable.	Cable de faro.	Cavo del faro.
4	DX 541-142 C	1	D - L 132.	Câble de phare.	Scheinwerfer-Zug.	Lamp cable.	Cable de faro.	Cavo del faro.
5	DX 541-143 A	1	⌀ 5 × 80 - L 265.	Tige arrière.	Hint. Betätigungsstange.	Rear rod.	Varilla trasera.	Asta posteriore.
6	DX 541-144	1	⌀ 5 × 80 - L 178.	Tige avant.	Vord. Betätigungsstange.	Front rod.	Varilla delantera.	Asta anteriore.
7	DX 541-145	1		Levier de renvoi.	Übertragungshebel.	Relay lever.	Leva de reenvio.	Leva di rinvio.
8	DX 541-148	2	⌀ 5 × 80 - L 71,5.	Axe de câble.	Achse f. Scheinwerfer-Zug.	Cable spindle.	Eje de cable.	Perno per cavo.
9	DX 541-149	1		Support de levier.	Träger f. Hebel.	Support for lever.	Soporte de leva.	Supporto della leva.
10	1 D 5 413 309 R *DX 541-152*	2		Ressort, 90 spires.	Feder, 90 Wicklungen.	Spring, 90 coils.	Muelle de 90 espiras.	Molla, 90 spire.
11	DX 541-153	1	7 × 9 × 19.	Entretoise.	Abstandsring.	Distance bush.	Separador.	Distanziale.
12	DX 541-154	1	G.	Levier sur phare.	Hebel am Scheinwerfer.	Lever on lamp.	Leva sobre faro.	Leva sul faro.
	DX 541-154 A	1	D.	Levier sur phare.	Hebel am Scheinwerfer.	Lever on lamp.	Leva sobre faro.	Leva sul faro.
13	DX 541-158	2	⌀5 × 80 - L 56.	Manchon de réglage.	Einstellhülse.	Adjusting sleeve.	Manguito de reglaje.	Manicotto di regolazione.
14	DX 541-159	1		Guide de câble.	Führung für Scheinwerferzug.	Guide for cable.	Guia de cable.	Guidacavo.
15	DX 541-160	3	13 × 10.	Bouton de réglage.	Einstellknopf.	Adjusting knob.	Boton de reglaje.	Pomello di regolazione.
16	DX 541-161	1	L 60.	Manchon de réglage.	Einstellhülse.	Adjusting sleeve.	Manguito de reglaje.	Manicotto di regolazione.
17	DX 541-163	1		Ressort, 38 spires.	Feder, 38 Wicklungen.	Spring, 38 coils.	Muelle de 38 espiras.	Molla 38 spire.
18	DX 541-164	1	⌀ 4 - L 96.	Tige de ressort.	Stange f. Feder.	Spring rod.	Varilla de muelle.	Asta per molla.
19	ZD 9525 900 W	3	H M 5.	Écrou de support.	Mutter f. Träger.	Nut for support.	Tuerca de soporte.	Dado per supporto.
20	ZD 9290 200 U	5	Co 5,1 × 12,2.	Rondelle.	Scheibe.	Washer.	Arandela.	Rondella.
21	ZC 9620 525 U	3		Circlip.	Seegerring.	Circlip.	Clip.	Arresto elastico.

5-541/7

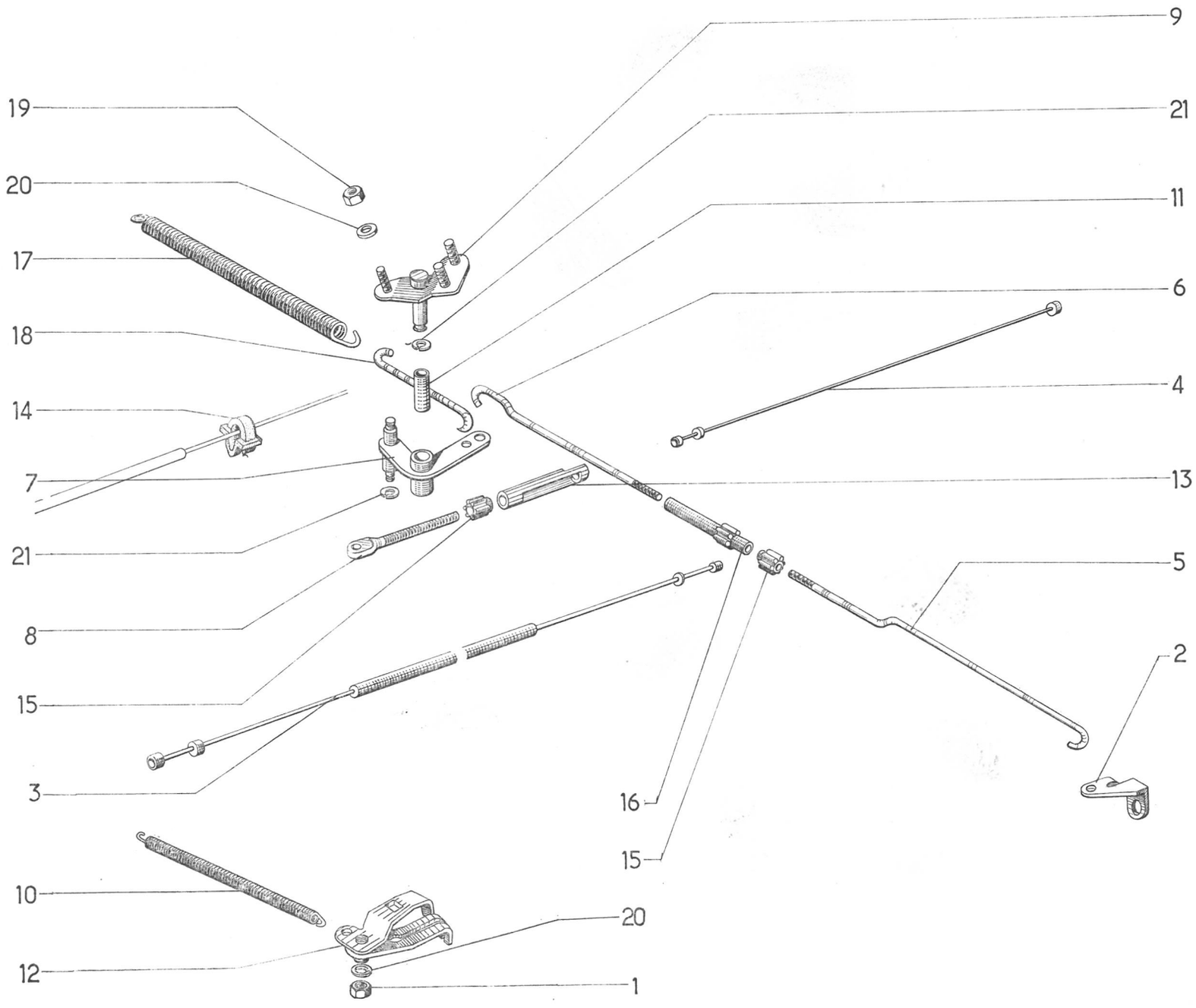

611

5-541/8

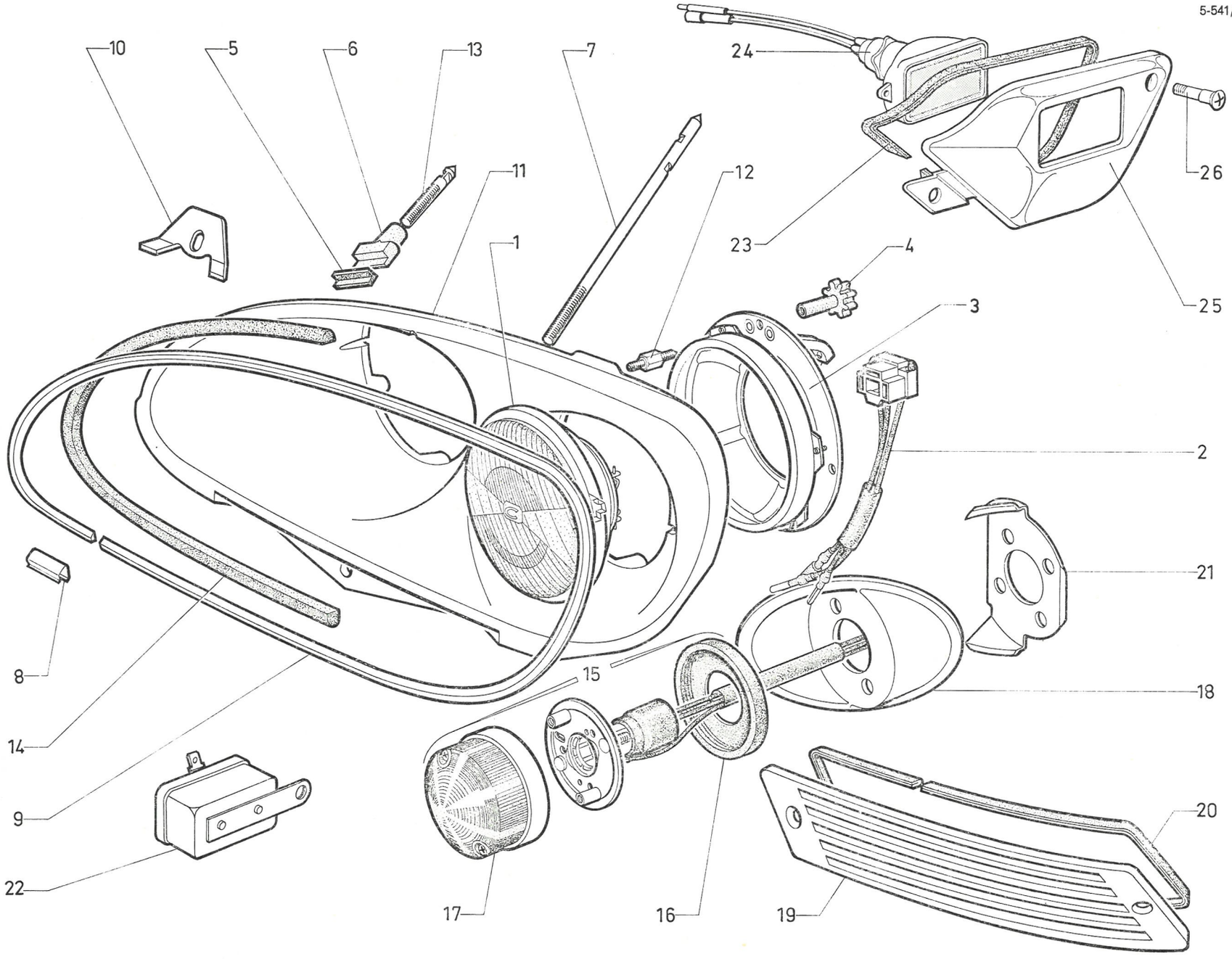

I	NUMÉROS	K	USA CDN	Phares Indicateurs AV	Scheinwerfer Vord. Blinker	Headlamps Direction indicators, front	Faros Indicadores delant.	Fari Indicatori ant.
1	2 D 5 423 952 A *DX 541-2*	4	« Cibié ».	Bloc optique.	Projektor.	Optical unit.	Bloque optico.	Blocco ottico.
2			« Cibié ».	Connecteur :	Kontaktstück :	Connector:	Conectador :	Connettore per faro :
	DL 541-13	2		– fonction route.	– Betrieb Fernlicht.	– main beam.	– función carretera.	– abbagliante.
	DX 541-13	2		– fonction route et code.	– Betrieb Fernlicht-und Abblendlicht.	– main/dipped beam.	– función carretera y cruces.	– abbagliante e anabba.
3			« Cibié ».	Adaptateur de bloc optique :	Passtück f. Projektor :	Adaptor for optical unit:	Adaptador de bloque optico :	Adattatore blocco ottico :
	2 S 5 415 155 F	1	G.	– fonction route et code.	– Betrieb Fernlicht-und Abblendlicht.	– main/dipped beam.	– función : carretera y cruces.	– abbagliante e anabba.
	2 S 5 415 156 F	1	D.	– fonction route et code.	– Betrieb Fernlicht-und Abblendlicht.	– main/dipped beam.	– función : carretera y cruces.	– abbagliante e anabba.
	2 S 5 415 157 C	1	G.	– fonction route.	– Betrieb Fernlicht.	– mean beam.	– función : carretera.	– abbagliante.
	2 S 5 415 158 N	1	D.	– fonction route.	– Betrieb Fernlicht.	– mean beam.	– función : carretera.	– abbagliante.
4	0 D 5 422 666 X *DX 541-167*	12	4 × 75 × 18.	Écrou d'adaptateur.	Mutter f. Passstuck.	Nut for adaptor.	Tuerca de adaptador sobre caja.	Dado fissaggio adattatore.
5	DX 541-28	4	L 26.	Profilé d'arrêt de patin de boîtier.	Halteprofil f. Gehäuse.	Profiled stop for housing pad.	Perfil de retenc. de patín de caja.	Profilo fermo.
6	DX 541-29	4		Butée de serrage de boîtier.	Befestig.-Anschlag für Gehäuse.	Stop securing housing.	Tope sujeción de caja.	Reggispinta per scatola.
7	DX 541-31 A	2	Sup. - 7 × 100 - L 270.	Tige de réglage de butée.	Einstellstange f. Anschlag.	Rod for adjusting stop.	Varilla de regl. de tope.	Asta regolazione regg.
8	DX 541-33 B	2		Couvre-joint sur aile.	Nahtabdeckung am Kotflügel.	Cover joint on wing.	Cubre-junta sobre aleta.	Coprigiunto sul parafango.
9	DX 541-34 C	1	G.	Jonc (plastique) sur aile :	Leiste (Plastik) am Kotflügel :	Strip, plastic on wing:	Perfil (plastico) sobre aleta :	Profilo di plastica :
	DX 541-34 D	1	D.	–	–	–	–	–
10	DX 541-91	2		Patte de fixat. latérales G et D de boîtier :	Seitl. Befest. -Lasche für Gehäuse :	Fastener for side of housing:	Pata dere. isq. de caja :	Staffa fissaggio D e S scatola :
	DX 541-140 A	4	60 × 20.	–	–	–	–	–
11	DX 541-123 B	1	G.	Boîtier support de phares :	Traggehäuse für Scheinwerfer :	Headlamp housing:	Caja soporte de faros :	Scatola supporto fari :
	DX 541-123 C	1	D.	–	–	–	–	–

I	NUMÉROS	K	USA CDN	Phares Indicateurs AV *(Suite)*	Scheinwerfer Vord Blinker *(Forts.)*	Headlamps Direction indicators, front *(Cont.)*	Faros Indicadores delant. *(Cont.)*	Fari Indicatori ant. *(Cont.)*
12	1 D 5 422 665 L *DX 541-165*	12	L 28.	Axe de fixat. d'adaptateur.	Befest.-Achse f. Passtück.	Pin securing adaptor.	Eje de fijación de adaptador.	Perno di fissaggio adattatore.
13	DX 541-172	2	7 × 100 - L 48.	Tige de réglage de butée.	Einstellstange f. Anschlag	Rod adjusting stop.	Varilla de reglaje de tope.	Asta regolazione reggispinta.
14	DX 541-175	2	8 × 8 - L 1300.	Joint entre boîtier et aile.	Dichtung am Kotflügel.	Seat betw. housing a. wing.	Junta entre caja y aleta.	Guarn. tra scatola e parafango.
15	DX 575-218 A	2		Indicateur de direction.	Blinker.	Direction indicator.	Indicador de dirección.	Indicatori direzione.
16	DX 575-7	2		Joint d'indicateur de direction.	Dichtung f. Blinker.	Gasket f. flasher.	Junta de indicador.	Guarn. per indicatori.
17	DX 575-20	2		Couvercle de feu indicateur	Deckel f. Blinker.	Cover f. flasher.	Tapa de indicador.	Coperchio per indicatori.
18	DX 575-66	1	G.	Boîtier d'indicateur :	Blinkergehäuse :	Indicator housing:	Caja de indicador :	Scatola per indicatore :
	DX 575-66 A	1	D.	–	–	–	–	–
19	DX 575-85	1	G.	Enjoliveur d'indicateur :	Zierring f. Blinker :	Indicator embellisher:	Embellecedor de indicador :	Cornice per indicator :
	DX 575-85 A	1	D.	–	–	–	–	–
20	DX 575-86	2		Jonc de finition d'enjoliveur.	Abschlussleiste f. Zierring.	Strip for embellisher.	Perfil de remate del embell.	Profilo finitura per cornice.
21	DX 575-99	2		Support d'indicateur.	Träger f. Blinker.	Support for indicator.	Soporte de indicador.	Supporto indicatore.
22	1 D 5 413 289 Y *DX 9575-242 A*	1	« Scintex ».	Centrale clignotante.	Blinker-Zentralgehäuse.	Flasher unit.	Destellador.	Lampeggiatore.
23	DS 579-93	2	« Seima ».	Profilé encad. de catadioptre.	Rahmenleiste für Rückstrahler.	Finisher f. reflector.	Perfil de captafocos.	Profilo per catadiottro.
24			« Seima ».	Catadioptre :	Rückstrahler :	Reflector:	Captafocos :	Catadiottro :
	DX 579-221 A	1	G.	– (lumineux).	– (mit Leuchtbirne).	– (lighting).	– (luminoso).	– (luminoso).
	DX 579-228 A	1	D.	– (lumineux).	– (mit Leuchtbirne).	– (lighting).	– (luminoso).	– (luminoso).
25	1 D 5 412 920 M	1	G.	Support :	Träger :	Holder:	Soporte :	Supporto :
	1 D 5 412 922 J	1	D.	–	–	–	–	–

5-541/8

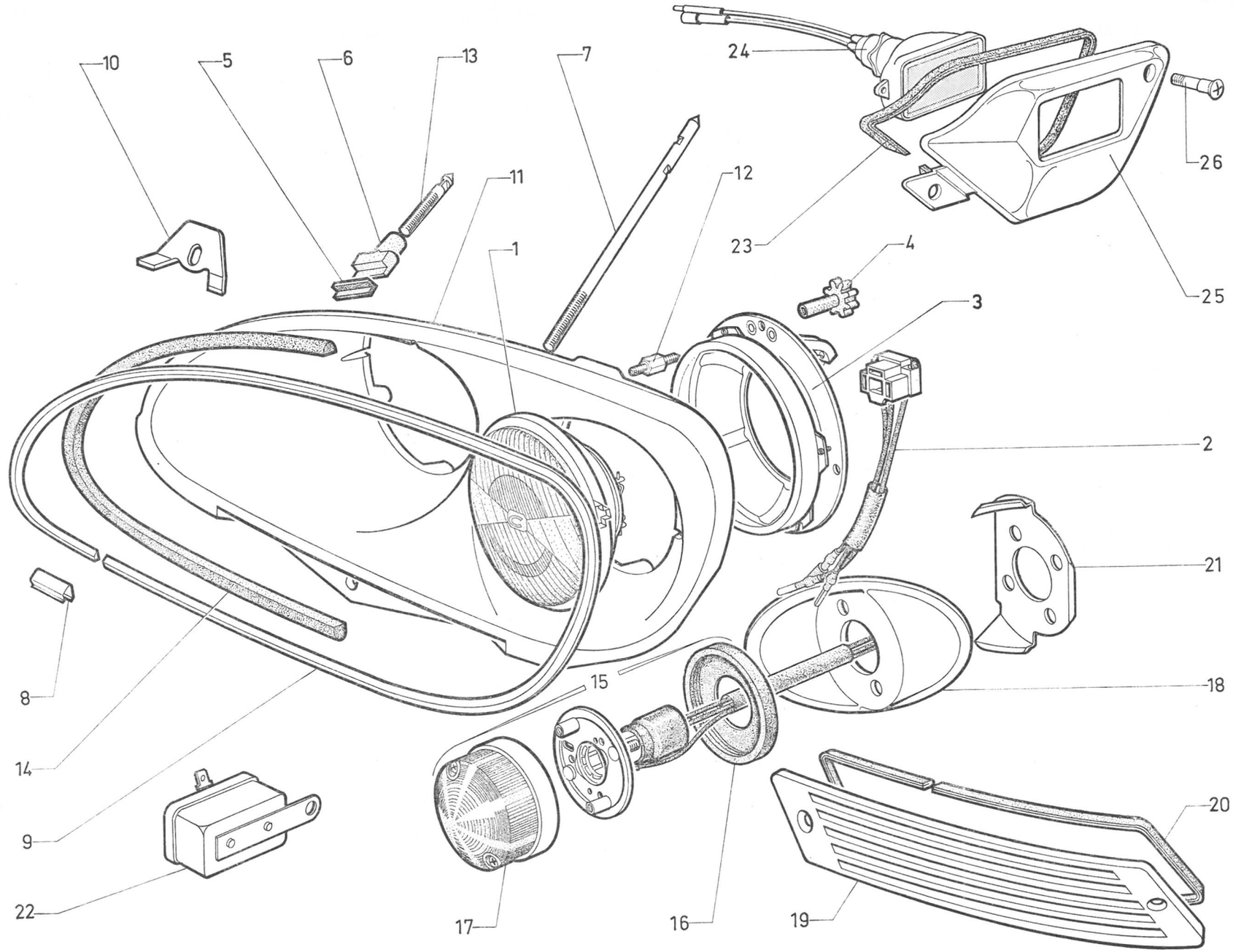

611

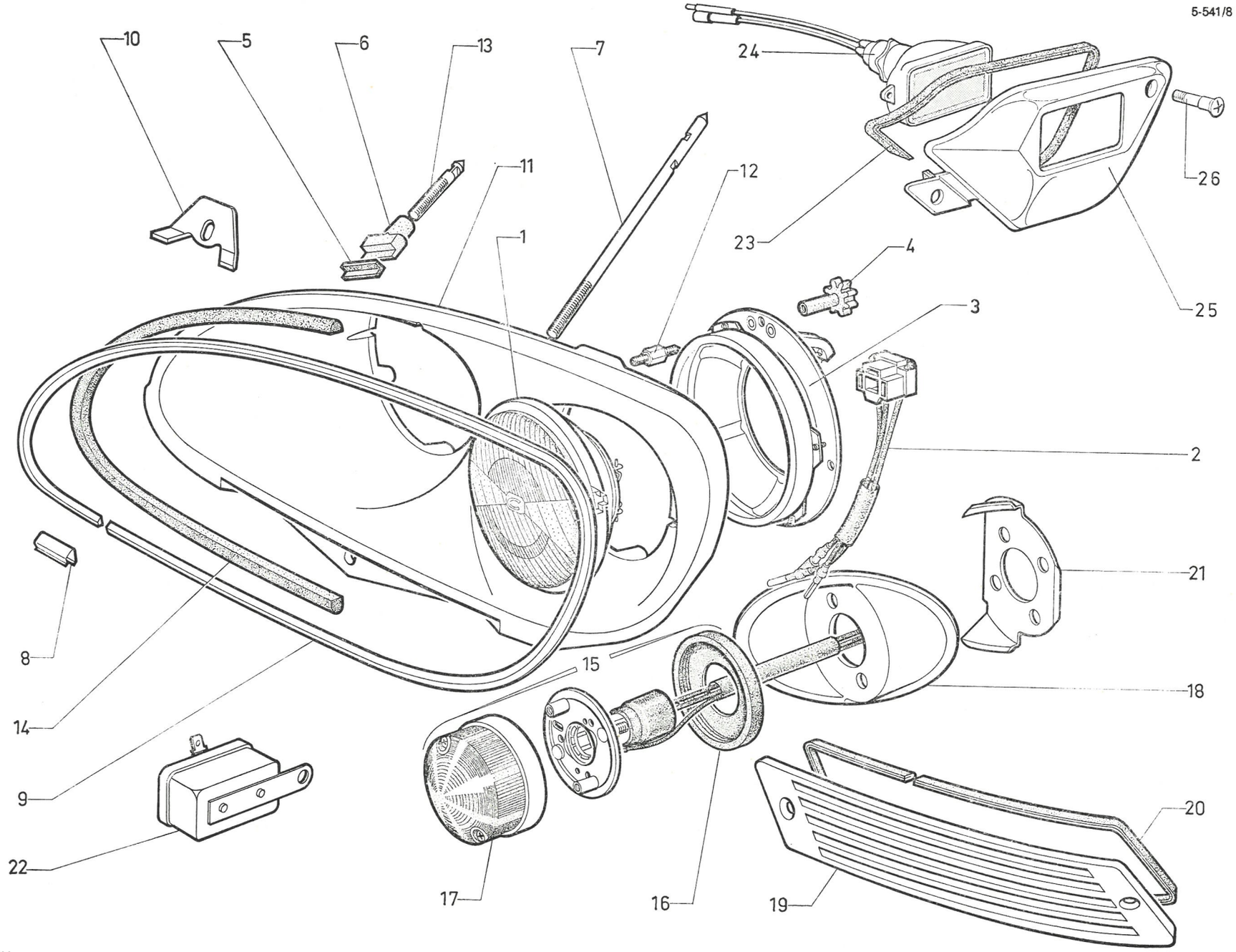
5-541/8
10
5
6
13
7
24
11
12
1
23
4
26
25
3
2
21
8
15
18
14
9
22
17
16
19
20
611

I	NUMÉROS	K	USA CDN	Phares Indicateurs AV *(Suite)*	Scheinwerfer Vord. Blinker *(Forts.)*	Headlamps Direction indicators, front *(Cont.)*	Faros Indicadores delant. *(Cont.)*	Fari Indicatori ant. *(Cont.)*
26	DX 579-225 A	2	M 5.	Vis de catadioptre : – (lumineux).	Schraube f. Rückstr. : –	Screw f. reflector: – (lighting).	Tornillo de captaf. : – (luminoso).	Vite per catadiottro : – (luminoso).
				Lampes :	Glühbirnen :	Bulbs:	Lamparas :	Lampade :
	ZC 9706 727 U	4	12 V - 45/40 W.	– de phares (jaune).	– f. Scheinwerfer (gelb).	– yellow, for headlamps.	– de faro (amarilla).	– per faro (gialla).
	ZC 9706 730 U	2	12 V - 21/5 W.	– d'indicateur de direction.	– f. Blinker.	– for indicator.	– de indicador.	– per indicatori direzione.
	ZC 9706 758 U	2	12 V - 6 W.	– de catadioptre.	– f. Rückstrahler.	– for reflector.	– de captafocos.	– per catadiottro.
				Vis :	Schrauben :	Screws:	Tornillos :	Vite :
	ZD 9366 130 W	2	TH M 5 × 16 - inf.	– de boîtier.	– f. Gehäuse.	– for housing.	– de caja.	– per scatola.
	ZD 9249 900 Z	4	TFB 3,52 × 9,5.	– de catadioptre lumineux.	– f. Rückstrahler.	– f. reflector.	– de captafocos.	– per catadiottro.
	ZC 9613 653 U	4	TFB.	– («Parker») d'enjoliveur.	– Blechschraube.	– thread cutter.	– terrajante.	– filettante.
				Écrou :	Mutter :	Nut:	Tuerca :	Dado :
	ZD 9522 000 W	4	H M 6.	– d'indicateur.	– f. Blinker.	– f. direction ind.	– de indicador.	– per indicatore.
	ZD 9525 900 W	1	H M 6.	– de centrale clignotante.	– f. Blinkergehäuse.	– f. flasher unit.	– de destellador.	– per lampeggiatore.
	ZD 9522 100 W	12	H M 7.	– de boîtier.	– f. Gehäuse.	– f. housing.	– de caja.	– per scatola.
	ZC 9615 710 U	4		– clip d'enjoliveur.	– Clips-Mutter.	– clip-nut.	– clip.	– graffetta.
	ZC 9615 833 U	2		– (cage) de catadioptre lumineux.	– Käfigmutter.	– in cage.	– en cajilla.	– in gabbia.
	ZC 9615 819 U	2	M 5 - inf.	– (cage) de boîtier.	– Käfigmutter.	– in cage.	– en cajilla.	– in gabbia.
				Rondelle:	Scheibe :	Washer:	Arandela :	Rondella :
	ZD 9238 500 U	4	Cr 6,3 × 11.	– d'indicateur.	– f. Blinker.	– f. indicator.	– de indicador.	– per indicatore.
	ZD 9290 200 U	2	Co 5,1 × 12,2.	– de centrale clignotante.	– f. Blinkergehäuse.	– f. flasher unit.	– de destellador.	– per lampeggiatore.
	ZD 9290 400 U	4	Co 7,2 × 14,2.	– latérale de boîtier.	– f. Gehäuse.	– f. housing.	– de caja.	– per scatola.
	ZD 9248 200 U	4	7,5 × 14 - sup.	– de boîtier.	– f. Gehäuse.	– f. housing.	– de caja.	– per scatola.

I	NUMÉROS	K	BL	Feux AR - Éclairage de coffre	Rückleuchten Kofferraumleuchte	Rear lights Boot lighting	Luces traseras Alumbrado de maleta	Luci posteriori Illuminazione baule
1	DX 575-215 A	2	« Seima ».	Réflecteur.	Reflektor.	Reflector.	Reflector.	Riflettore.
				Boîtier d'indicateur :	Blinkergehäuse :	Housing f. indicator:	Caja de indicador :	Porta indicatore :
2	DM 575-6	1	G - DV.	– plastique rouge.	– aus Plastik (rot).	– red plastic.	– de plastico rojo.	– di plastica rossa.
	DM 575-6 A	1	D - DV.	– plastique rouge.	– aus Plastik (rot).	– red plastic.	– de plastico rojo.	– di plastica rossa.
3	DS 575-15 B	1	G.	– métal chromé.	– aus Metall (verchromt).	– chromium plated metal.	– de metal cromado.	– di metàllo cromato.
			G - DV - (XT).	–	–	–	–	–
	DS 575-15 C	1	D.	– métal chromé.	– aus Metall (verchromt).	– chromium plated metal.	– de metal cromado.	– di metallà cromato.
			D - DV - (XT).	–	–	–	–	–
4	DS 575-69 A	1	G.	Patte d'indicateur :	Lasche f. Blinker :	Support plate f. indic.:	Pata de indicador :	Staffa per indicatore :
	DS 575-68 A	1	D.	–	–	–	–	–
				Ressort de déflecteur :	Feder f. Reflecktor :	Spring f. reflector:	Muelle de reflector :	Molla per riflettore :
5	D 575-91	2	DV.	–	–	–	–	–
6	DX 575-91	2		–	–	–	–	–
			DV - (XT).	–	–	–	–	–
7			« Seima ».	Visière d'indicateur :	Abschluss f. Blinker :	Visor f. indicator:	Visera de indicador :	Cornice a visiera :
	DX 575-92	1	G.	–	–	–	–	–
	DX 575-92 A	1	D.	–	–	–	–	–
8	DS 575-8 F	4	Sauf DV.	Joint.	Dichtung.	Gasket.	Junta.	Guarnizione.
10			« Seima ».	Lanterne :	Leuchtenkasten :	Tail light:	Linterna :	Fanalino :
	DX 544-127 A	1	G.	– (collerette noire).	– (schwarze Einfassung).	– (black surround).	– (marco negro).	– (cornice nera).
	DX 544-128 A	1	D.	– (collerette noire).	– (schwarze Einfassung).	– (black surround).	– (marco negro).	– (cornice nera).
	DX 544-129 A	1	G - PA.	– (collerette métallisée).	– (metallisierte Einfassung).	– (metallized surround).	– (marco metalizado).	– (cornice metallizzata).
	DX 544-130 A	1	D - PA.	– (collerette métallisée).	– (metallisierte Einfassung).	– (metallized surround).	– (marco metalizado).	– (cornice metallizzata).
11				Couvercle de lanterne :	Deckel f. Leuchtenkasten :	Tail light cover:	Tapa de linterna :	Coperchio per fanalino :
	DX 544-164 A	2		– (collerette noire).	– (schwarze Einfassung).	– (black surround).	– (marco negro).	– (cornice nera).
	DX 544-172 A	2	PA.	– (collerette métallisée).	– (metallisierte Einfassung).	– (metallized surround).	– (marco metalizado).	– (cornice metallizzata).
12			« Seima ».	Joint de couvercle :	Deckeldichtung :	Gasket f. cover:	Junta de tapa :	Guarn. per coperchio :
	DX 544-123 A	1	G.	–	–	–	–	–
	DX 544-124 A	1	D.	–	–	–	–	–

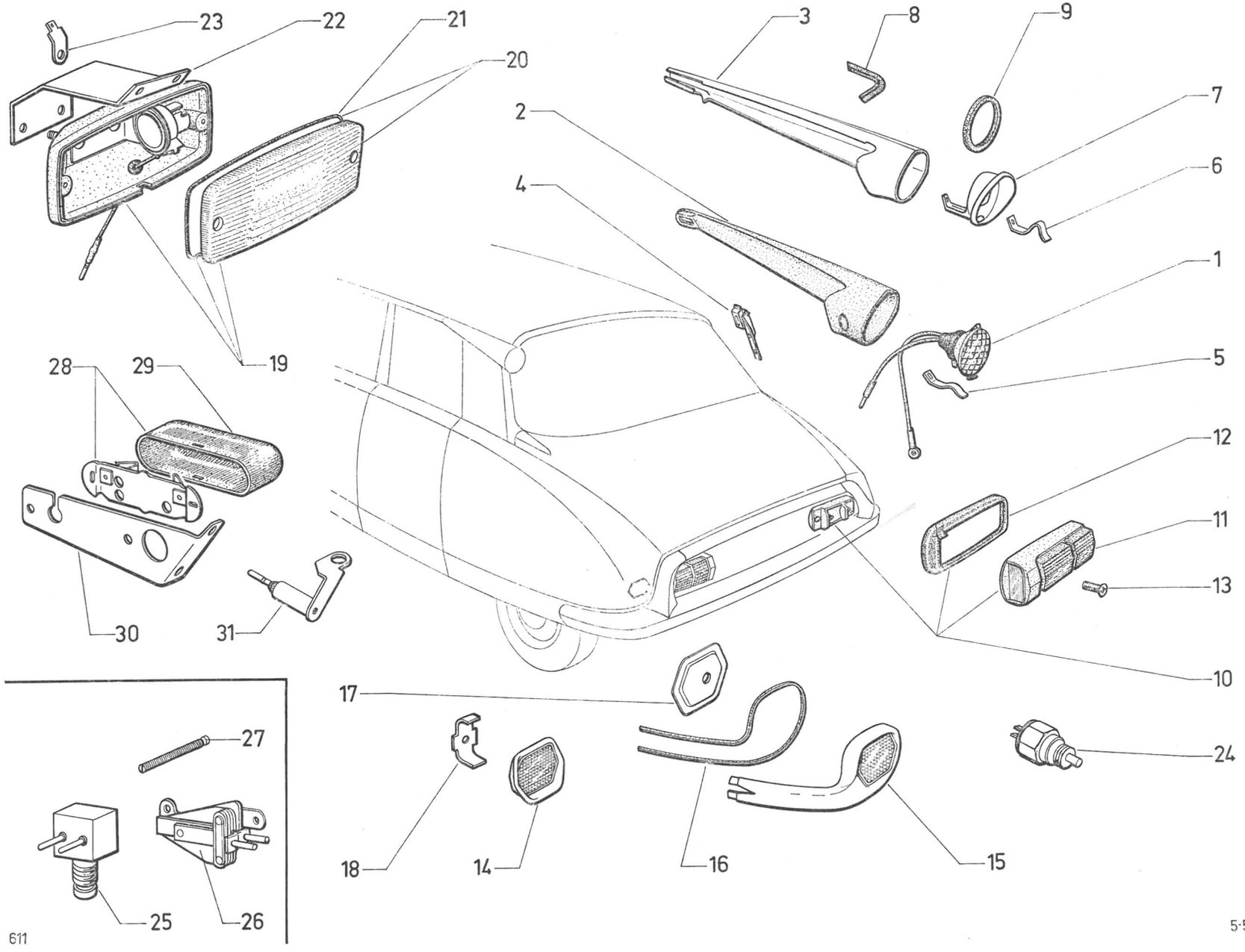
23
22
21
20
19
3
8
9
7
6
2
4
1
5
28
29
12
11
13
30
31
10
17
27
24
18
14
16
15
25
26
611

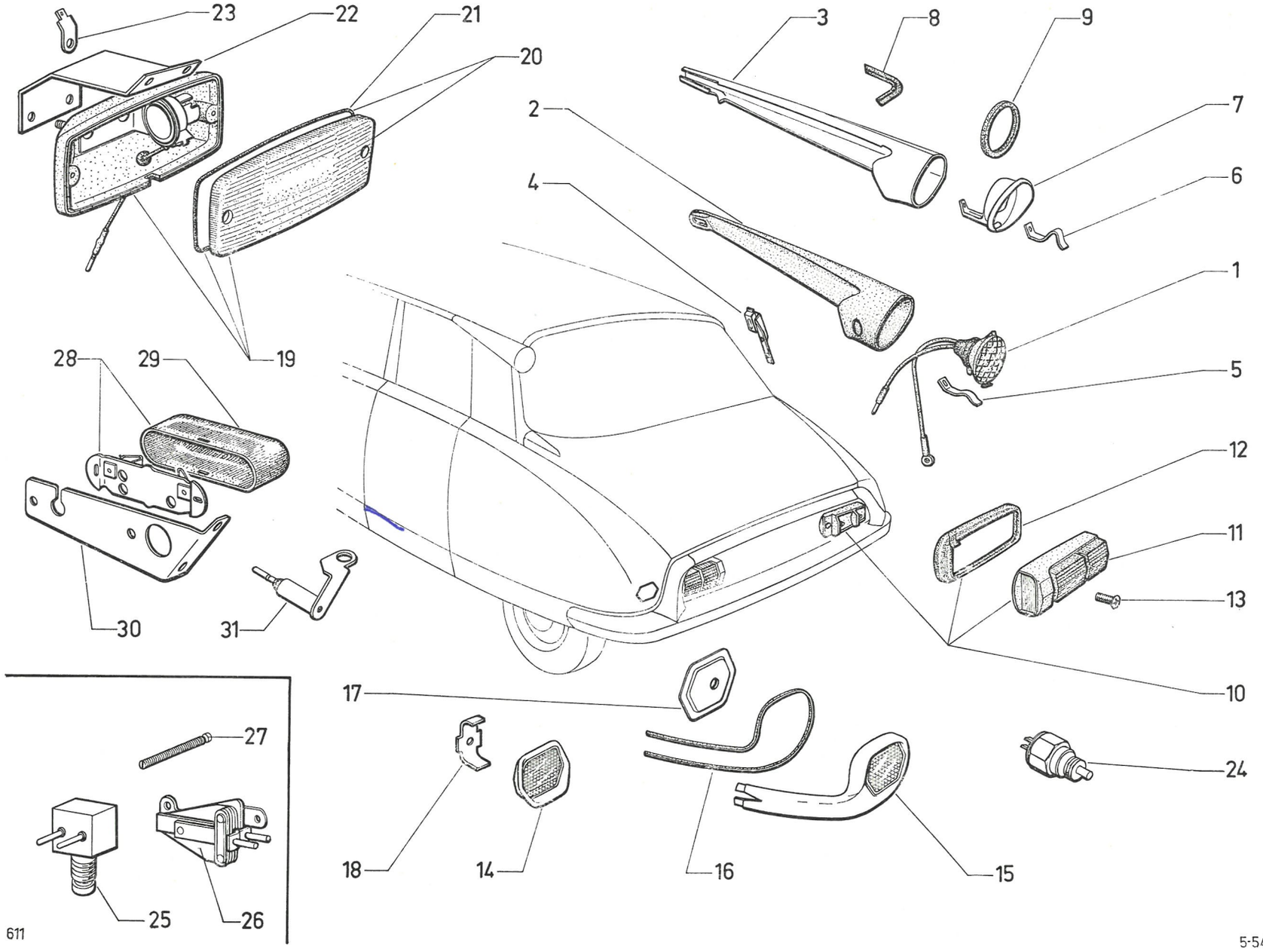
23
22
21
20
19
28
29
30
31
3
8
9
7
6
2
4
1
5
12
11
13
10
17
18
14
16
15
24
27
25
26
611

I	NUMÉROS	K	BL	Feux AR - Éclairage de coffre (Suite)	Rückleuchten Kofferraumleuchte (Forts.)	Rear lights Boot lighting (Cont.)	Luces traseras Alumbrado de maleta (Cont.)	Luci posteriori Illuminazione baule (Cont.)
13	DX 544-117 A	4		Vis de couvercle.	Schraube f. Deckel.	Screw f. cover.	Tornillo de tapa.	Vite per coperchio.
			« Seima ».	Catadioptre :	Rückstrahler :	Red reflector:	Catafaros :	Catadiottro :
14	DS 579-1 C	2			–	–	–	–
15	DS 579-1 G	1	G - PA.		–	–	–	–
	DS 579-1 H	1	D - PA.		–	–	–	–
16	DS 579-93	?	L 1000 - PA.	Profilé de catadioptre.	Profil f. Rückstrahler.	Profiled surround.	Perfil de catafaros.	Profilo per catadiottro.
17	DS 579-98	2	PA.	Contreplaque de catadioptre.	Gegenblech für Rückstrahler.	Counterplate f. reflect.	Contraplaca de catafaros.	Controplacca per catad.
18	DS 851-160	2	Sauf PA.	Pontet de catadioptre.	Steg f. Rückstrahler.	Clamp f. reflector.	Escuadra de catafaros.	Staffa per catadiottro.
19			« Cibié ».	Feu de recul :	Rückfahrleuchte :	Backing light:	Luz de retroceso :	Fanalino di RM :
	1 D 5 410 860 W	2		– (jaune).	– (gelb).	– (yellow).	– (amarilla).	– (giallo).
20			« Cibié ».	Cabochon de feu de recul :	Deckel f. Rückfahrleuchte:	Cover f. backing light:	Tapa de luz de retroceso :	Coperchio per fanalino RM :
	1 D 5 410 863 D	2		– (jaune).	– (gelb).	– (yellow).	– (amarilla).	– (giallo).
21	1 D 5 410 874 Y	2	L 304.	Joint de cabochon.	Dichtung f. Deckel.	Cover gasket.	Junta de tapa.	Guarnizione per coperchio.
22	1 D 5 410 856 C	1	G.	Patte de feu de recul :	Lasche f. Rückfahrleuchte:	Lug f. backing light:	Pata de luz de retroceso :	Staffa per fanalino RM :
	1 D 5 410 857 N	1	D.	–	–	–	–	–
23	ZC 9614 639 U	2	6,35.	Languette cambrée.	Gekrümmte Zünge.	Curved tongue.	Lengüeta arqueada.	Linguetta inarcata.
24	1 D 5 416 294 L *DX 522-026 A*	1	« Torrix ».	Contacteur de feux de recul.	Schalter für Rückfahrleuchte.	Switch f. backing light.	Contacto de luz de retroceso.	Contattore per fanalino RM.
25	AY 9576-902 A	1	DV - DT - D à G.	Interrupteur de stop :	Stopplichtschalter :	Switch f. stop light:	Interruptor de stop :	Interruttore dello stop :
26	DX 576-02	1	DX - DJ - DY - BK.	–	–	–	–	–
		1	D à D - DV - DT.	–	–	–	–	–
27	DS 576-84	1	DX - DJ - DY.	Vis de réglage d'interrupteur.	Einstellschraube für Schalter.	Adjust. screw f. switch.	Tornillo de reglaje de interr.	Vite per interruttore.
28	DS 545-9	1	« Seima ».	Éclaireur de coffre.	Leuchte f. Kofferraum.	Boot lamp.	Lamparilla de maleta.	Fanalino per baule.

I	NUMÉROS	K	BL	Feux AR - Éclairage de coffre *(Suite)*	Rückleuchten Kofferraumleuchte *(Forts.)*	Rear lights Boot lighting *(Cont.)*	Luces traseras Alumbrado de maleta *(Cont.)*	Luci posteriori Illuminazione baule *(Cont.)*
29	DS 545-10	1	« Seima ».	Boîtier transparent.	Gehäuse, transparent.	Transparent cover.	Caja transparente.	Scatola trasparente.
30	DS 545-84	1		Support d'éclaireur.	Träger f. Leuchte.	Bracket f. boot lamp.	Soporte de lamparilla.	Supporto per luce.
31	1 D 5 405 057 V	1	« Gelbon ».	Interrupteur basculant.	Kippschalter.	Tumbler switch.	Interruptor oscilante.	Interruttore oscillante.
				Lampe :	Glühbirne :	Bulb:	Lampara :	Lampada :
	ZC 9706 750 U	2	12 V - 2 W.	– d'indicateur.	– f. Blinker.	– f. indicator.	– de indicador.	– per indicatore.
		2		– de stop.	– f. Stopplicht.	– f. stop light.	– de stop.	– per lo stop.
		2		– de recul.	– f. Rückfahrleuchte.	– f. backing light.	– de luz de retroceso.	– per fanalino RM.
	ZC 9706 751 U	2	12 V - 5 W.	– de plaque de police.	– f. Kennzeichen.	– f. number plate light.	– de luz de placa.	– per luce targa.
		2		– de position.	– f. Standleuchte.	– f. tail light.	– de luz de posición.	– per luce posizione.
	ZC 9707 194 U	2	12 V - 4 W.	– de coffre.	– f. Kofferraumleuchte.	– f. boot light.	– de lamparilla de maleta.	– per fanalino baule.
				Vis :	Schraube :	Screw:	Tornillo :	Vite :
	ZD 9345 030 W	4	TH M 7 × 16.	– de lanterne	– f. Leuchtenkasten.	– f. tail light.	– de linterna.	– per fanalino.
	ZD 9275 600 Z	2	TR 3,52 × 10.	– d'éclaireur.	– f. Leuchte.	– f. lamp.	– de lamparilla.	– per fanalino baule.
	ZD 9345 330 W	4	H M 5 × 12.	– de feu de recul.	– f. Lasche.	– f. lug.	– de pata.	– per staffa.
	ZD 9274 600 Z	2	TR 4,85 × 16.	– d'indicateur.	– f. Blinker.	– f. indicator.	– de indicador.	– per indicatore.
				Écrou :	Mutter :	Nut:	Tuerca :	Dado :
	ZC 9615 712 U	2	4,85.	– clip d'indicateur.	– Clips-Mutter.	– clip f. indicator.	– clip de indicador.	– graffetta per indic.
	ZC 9615 714 U	2	3,52.	– clip d'éclaireur.	– Clips-Mutter.	– clip f. light.	– clip de lamparilla.	– graffetta per fanalino.
	ZD 9524 100 U	4	H M 7.	– de lanterne.	– f. Leuchtenkasten.	– f. tail light.	– de linterna.	– per fanalino.
				Rondelle :	Scheibe :	Washer:	Arandela :	Rondella :
	ZD 9251 400 U	4	Cr 7,3 × 12.	– de lanterne.	– f. Leuchtenkasten.	– f. tail light.	– de linterna.	– per fanalino.
	ZD 9290 200 U	8	Co 5,1 × 12,2.	– de feu de recul.	– f. Rückfahrleuchte.	– f. backing light.	– de luz de retroceso.	– per fanalino RM.
			DT (Mozambique)	**Pièces spéciales**	**Spezialteile**	**Special parts**	**Piezas especiales**	**Pezzi speciali**
	DX 542-02	2	« Lucas ».	Feu de recul, blanc.	Rückfahrleuchte, weiss.	Backing light, white.	Luz, blanca de retroceso.	Luce RM, bianca.
	DX 542-03	2		Cabochon de feu de recul.	Deckel f. Rückfahrleuchte.	Cover f. backing light.	Tapa de luz de retroceso.	Coperchio per luce RM.
	DX 544-07 E	2	« Lucas ».	Feu de position et stop, rouge.	Stand-und Stoppleuchte, rot.	Tail light, red.	Luz de posición y stop, roja.	Luce di posizione e stop, rossa.
	DS 544-08	2	« Lucas ».	Éclaireur de plaque de police.	Kennzeichenleuchte.	Number plate light.	Luz de placa.	Fanalino targa.

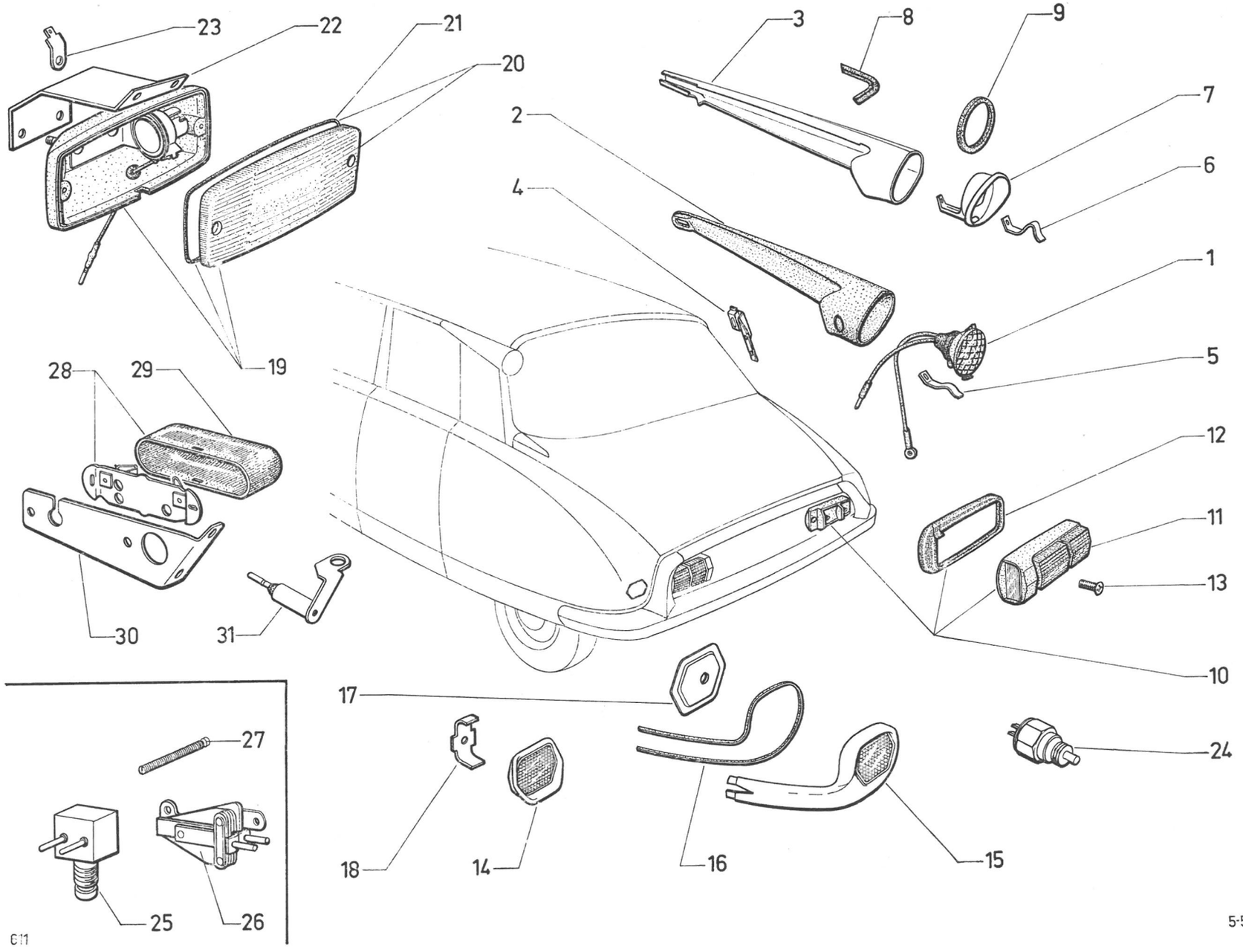
23
22
21
20
19
28
29
30
31
3
8
9
7
6
2
4
1
5
12
11
13
10
17
18
14
16
15
24
27
25
26
611

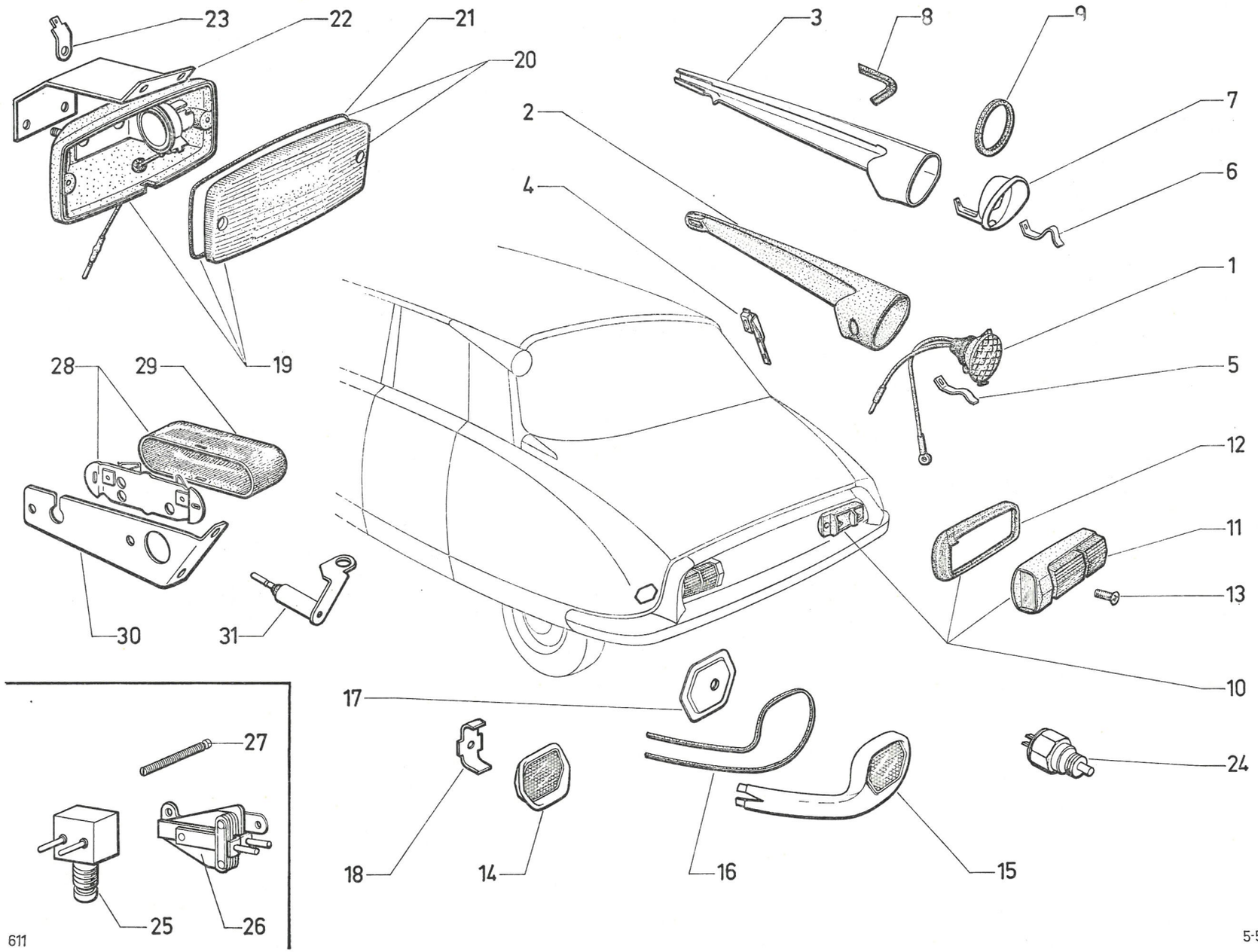
23
22
21
20
19
3
8
9
7
6
2
4
1
5
28
29
30
31
12
11
13
10
17
18
14
16
15
24
27
25
26
611

I	NUMÉROS	K	BL	Feux AR - Éclairage de coffre *(Suite)*	Rückleuchten Kofferraumleuchte *(Forts.)*	Rear lights Boot lighting *(Cont.)*	Luces traseras Alumbrado de maleta *(Cont.)*	Luci posteriori Illuminazione baule *(Cont.)*
	DX 544-185 A	1	G.	Support d'éclaireur :	Träger :	Bracket:	Soporte :	Supporto :
	DX 544-186 A	1	D.	–	–	–	–	–
	DX 544-114 A	1	G.	Plaque de fixation :	Befestigungsplatte :	Securing plate:	Placa de sujeción :	Placca di fissaggio :
	DX 544-115 A	1	D.	–	–	–	–	–
	DX 544-183 A	2		Semelle de feu de recul.	Unterlage für Rückfahrleuchte.	Base f. backing light.	Base de luz de MA.	Base per luce RM.
				Lampes :	Glühbirnen :	Bulbs:	Lamparas :	Lampade :
	ZC 9706 730 U	2	12 V - 21/5 W.	– de position et stop.	– f. Stand-und Stoppleuchte.	– f. tail light.	– de posición y stop.	– per luce posizione e stop.
	ZC 9706 745 U	2	12 V - 21 W.	– de recul.	– f. Rückfahrleuchte.	– f. backing light.	– de luz de MH.	– per luce RM.
	ZC 9706 744 U	2	12 V - 6 W.	– d'éclaireur de plaque.	– f. Kennzeichenleuchte.	– f. number plate light.	– de luz de placa.	– per fanalino targa.
			(XT)	**Pièces spéciales**	**Spezialteile**	**Special parts**	**Piezas especiales**	**Pezzi speciali**
9	DX 575-64	2	ⓓ.	Protecteur caoutchouc.	Gummiabschirmung.	Protective rubber.	Protector de caucho.	Protettore di gomma.
19	1 D 5 410 858 Z	2	« Cibié ».	Feu de recul, blanc.	Rückfahrleuchte, weiss.	White backing light.	Luz de retroceso, blanca.	Luce bianca di RM.
20	1 D 5 410 862 T	2	« Cibié ».	Cabochon, blanc.	Deckel, weiss.	White cover.	Tapa, blanca.	Coperchio, bianco.

I	NUMÉROS	K	BL (USA) (CDN)	Feux AR - Éclairage de coffre	Rückleuchten Kofferraumleuchte	Rear lights Boot lighting	Luces traseras Alumbrado de maleta	Luci posteriori Illuminazione baule
1	DX 575-220 A	2	« Lucas ».	Indicateur de direction.	Blinker.	Direction indicator.	Indicador de dirección.	Indicatore di direzione.
2	DS 575-15 H	1	G.	Boîtier :	Blinkergehäuse :	Housing:	Caja :	Portaindicatore :
	DS 575-15 I	1	D.	–	–	–	–	–
3	DS 575-33	2		Collerette.	Ring.	Collar.	Collar.	Collarino.
4	DS 575-103	1	G.	Support de feu :	Träger f. Leuchte :	Light support:	Soporte de luz:	Supporto per luce :
	DS 575-103 A	1	D.	–	–	–	–	–
5			« Lucas ».	Feu de marche AR :	Leuchte f. RW-Gang :	Backing light:	Luz de retroceso :	Fanalino di RM :
	DX 542-02	2		– (blanc).	– (weiss).	– (white).	– (blanca).	– (bianco).
	DX 542-02 A	2		– (jaune).	– (gelb).	– (yellow).	– (amarilla).	– (giallo).
6	DX 542-03	2	« Lucas ».	Cabochon blanc.	Leuchtenglas (weiss).	White cover.	Tapa blanca.	Coperchio blanco.
7	1 D 5 416 294 L *DX 522-026 A*	1	« Torrix ».	Contacteur de feux de marche AR.	Schalter für leuchte.	Switch f. reverse light.	Contactor de luz de retroceso.	Contattore per fanalino di RM.
8	DX 544-07 E	2	« Lucas ».	Feu rouge (position-stop).	Stand-Stopplicht, rot.	Red tail a. stop light.	Luz roja de posición y stop.	Fanalino (posizione e stop).
9	DS 544-08	2	« Lucas ».	Éclaireur de plaque.	Kenzeichenleuchte.	Number plate light.	Lamparilla de placa.	Fanalino targa.
10	DX 544-114 A	1	G.	Plaque de fixation :	Befest.-Plakette :	Plate f. lamp:	Placa de fijación :	Placca di fissaggio :
	DX 544-115 A	1	D.	–	–	–	–	–
11	DX 544-183 A	2		Semelle de feux de marche AR.	Unterlage für Leuchten für RW-Gang.	Base f. reverse lamps.	Plantilla de luces de retroceso.	Basetta per fanalino di RM.
12	DX 544-185 A	1	G.	Support d'éclaireur :	Träger f. Leuchte :	Support f. plate light:	Soporte de luz de placa :	Supporto per fanalino :
	DX 544-186 A	1	D.	–	–	–	–	–
13	ZD 9245 900 U	1	14,3 × 19 × 1.	Joint de contacteur.	Dichtung f. Schalter.	Sealing f. switch.	Junta de contactor.	Guarnizione per contattore.
14	DX 576-02	1		Interrupteur de stop.	Stopplichtschalter.	Switch f. stop light.	Interruptor de stop.	Interruttore dello stop.
15	DS 576-84	1	DX - DJ - DY.	Vis de réglage d'interrupteur.	Schraube f. Schalter.	Adjust. screw f. switch.	Torn. de reglaje de interr.	Vite di regolaz. per inter.

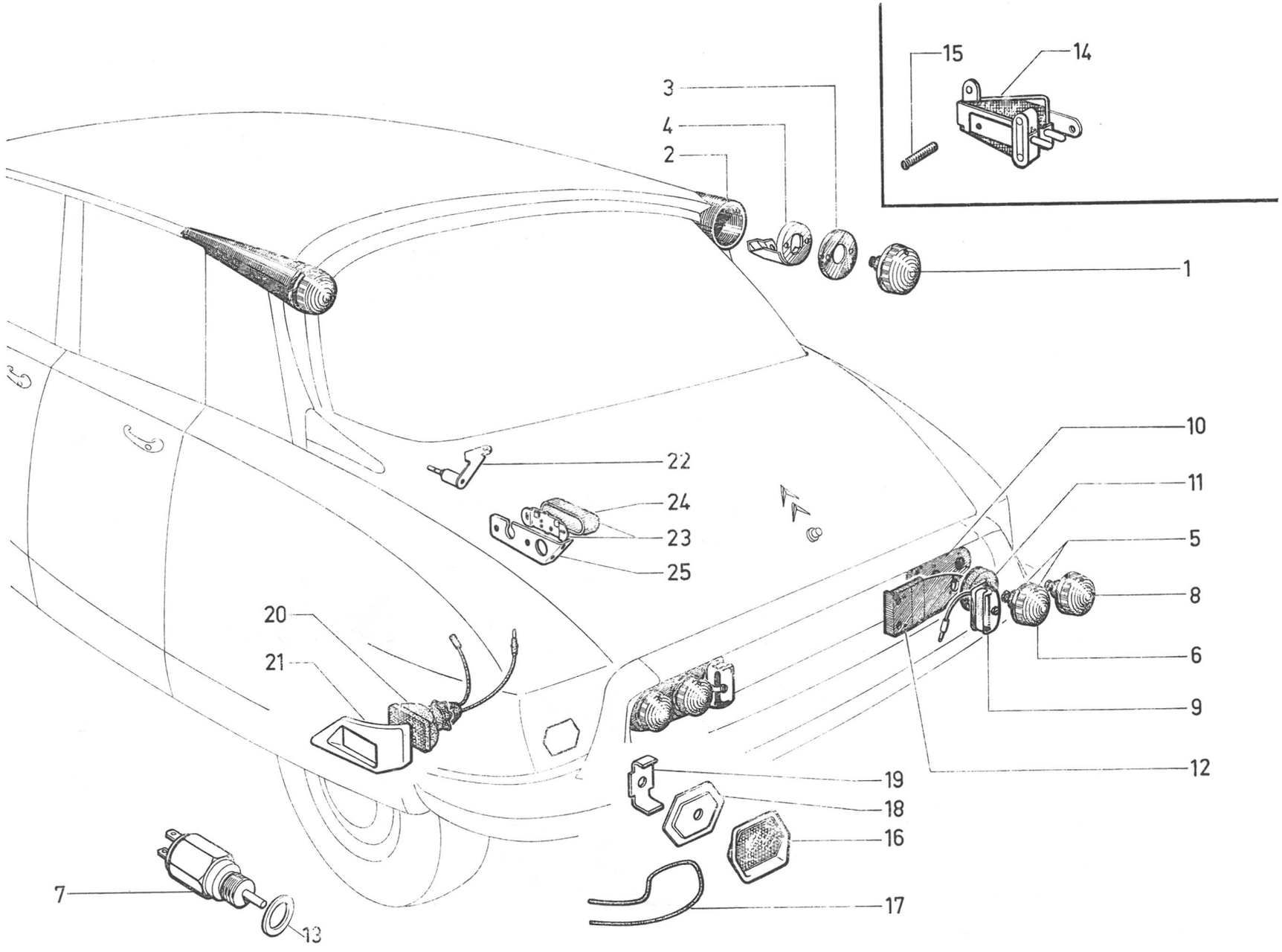

611

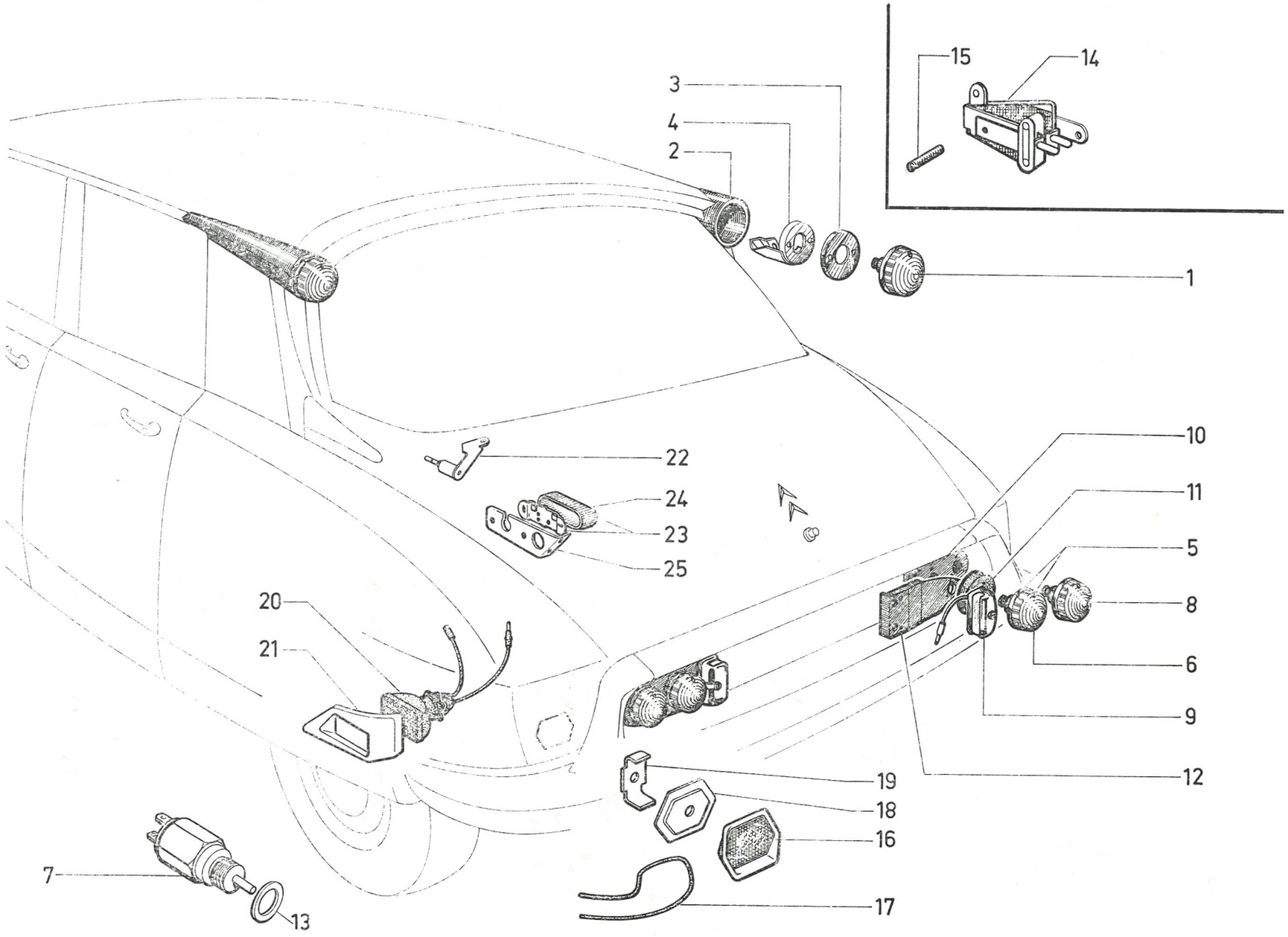
15
14
3
4
2
1
22
24
23
25
10
11
5
8
6
9
12
20
21
19
18
16
17
7
13

I	NUMÉROS	K	BL (USA CDN)	Feux AR - Éclairage de coffre *(Suite)*	Rückleuchten Kofferraumleuchte *(Forts.)*	Rear lights Boot lighting *(Cont.)*	Luces traseras Alumbrado de maleta *(Cont.)*	Luci posteriori Illuminazione baule *(Cont.)*
16			« Seima ».	Catadioptre arrière :	Hint. Rückstrahler :	Rear reflector:	Catafaros tras. :	Catadiottro post. :
	DS 579-1 C	2		–	–	–	–	–
	DS 579-1 G	1	D - PA.	–	–	–	–	–
	DS 579-1 H	1	G - PA.	–	–	–	–	–
17	DS 579-93	?	L 1000 - PA.	Profilé de catadioptre.	Profil f. Rückstrahler.	Profiled surround.	Profil de catafaros.	Profilato per catadiottro.
18	DS 579-98	2	PA.	Contreplaque de catadioptre.	Gegenblech für Rückstrahler.	Counter plate f. reflector.	Contraplaca de catafaros.	Controplacca per catad.
19	DS 851-160	2	Sauf PA.	Pontet de catadioptre AR.	Steg f. Rückstrahler.	Clamp f. reflector.	Escuadra de cataf. tras.	Staffa per catad. post.
20			« Seima ».	Catadioptre latéral :	Seitl. Rückstrahler :	Side reflector:	Catafaros lateral :	Catadiottro laterale :
	DX 579-223 A	1	G.	– (lumineux).	– (mit Leuchtbirne).	– (lighting).	– (luminoso).	– (luminoso).
	DX 579-230 A	1	D.	– (lumineux).	– (mit Leuchtbirne).	– (lighting).	– (luminoso).	– (luminoso).
21	1 D 5 412 924 F	1	G.	Support :	Träger :	Bracket:	Soporte :	Supporto :
	1 D 5 412 926 C	1	D.	–	–	–	–	–
22	1 D 5 405 057 V	1	« Gelbon ».	Interrupteur basculant.	Kippschalter.	Tumbler switch.	Interruptor oscillante.	Interruttore oscillante.
23	DS 545-9	1	« Seima ».	Éclaireur de coffre.	Kofferraumleuchte.	Boot lamp.	Lamparilla de maleta.	Fanalino baule.
24	DS 545-10	1	« Seima ».	Boîtier transparent.	Gehäuse, transparent.	Transparent cover.	Caja transparente.	Scatola traparente.
25	DS 545-84	1		Support d'éclaireur.	Träger f. Leuchte.	Bracket f. light.	Soporte de lamparilla.	Supporto per fanalino.
				Lampe :	Glühbirne :	Bulb:	Lampara :	Lampada :
	ZC 9706 730 U	2	12 V - 21/5 W.	– de feu rouge et stop.	– f. Stand-Stopplicht.	– f. tail a. stop light.	– de posición y stop.	– per posizione e stop.
	ZC 9706 744 U	4	12 V - 6 W.	– d'éclaireur de plaque.	– f. Kenzeichenleuchte.	– f. number plate light.	– de lamparilla de placa.	– per fanalino targa.
	ZC 9707 194 U	1	12 V - 4 W.	– d'éclaireur de coffre.	– f. Kofferraumleuchte.	– f. boot light.	– de lamparilla de maleta.	– per fanalino baule.
	ZC 9706 745 U	2	12 V - 21 W.	– de feu de marche AR.	– f. Leuchte f. RW-Gang.	– f. reverse light.	– de luz de retroceso.	– per fanalino RM.
		2		– d'indicateur de direction	– f. Blinker.	– f. indicator.	– de indicador de direc.	– per indicatore direz.
	ZC 9706 758 U	2	12 V - 6 W	– de catadioptre.	– f. Rückstrahler.	– f. reflector.	– de catafaros.	– per catadiottro.
				Vis :	Schraube :	Screw:	Tornillo :	Vite :
	ZD 9275 600 Z	3	TR 3,52 × 10.	– d'éclaireur et commutateur.	– f. Leuchte u. Schalter.	– f. light and switch.	– de lamparilla y conm.	– per fanalino e commut.
	ZD 9453 000 W	2	TCB M 5 × 10.	– de catadioptre.	– f. Rückstrahler.	– f. reflector.	– de catafaros.	– per catadiottro.
	ZD 9450 900 W	6	TCB M 3 × 18.	– de feux.	– f. Leuchten.	– f. lights.	– de luces.	– per fanalini.
	ZD 9249 900 Z	4	TFB 3,52 × 9,5.	– de catadioptre.	– f. Rückstrahler.	– f. reflector.	– de catafaros.	– per catadiottro.
	ZD 9451 400 Z	4	TCB M 4 × 8.	– de catadioptre.	– f. Rückstrahler.	– f. reflector.	– de catafaros.	– per catadiottro.
				Écrou :	Mutter :	Nut:	Tuerca :	Dado :
	ZC 9615 715 U	2	3,52.	– clips d'éclaireur.	– Clips-Mutter f. Leuchte.	– (clip) f. light.	– de lamparilla.	– per fanalino.
	ZD 9525 700 W	6	M 3.	–	–	–	–	–
	ZD 9525 900 W	4	M 5.	–	–	–	–	–

I	NUMÉROS	K	BK	Feu arrière	Rückleuchten	Rear lights	Luces traseras	Luci posteriori
1	DF 544-3 B	2		Support de feux.	Träger f. Leuchten.	Support plate f. lights.	Soporte de luces.	Supporto per luci.
2	DJF 544-152 A	2	« Axo ».	Feu (orange) de direction.	Blinker (orange).	Direction indicator (orange).	Indicador de dirección (anaranjada).	Indicatore di direzione. (arancione).
3	1 D 5 411 720 U	2	« Axo ».	Feu (rouge) de position et stop.	Stand-u. Stoppleuchte (rot).	Position and stop light (red).	Luz de posición y stop (roja).	Luce di posizione e stop (rosso).
4	1 D 5 410 870 E	2	« Seima ».	Feu de recul, jaune.	Rückfahrleuchte, gelb.	Backing light, yellow.	Luz amarilla de retroceso.	Luce giallo di RM.
5	DJF 544-151 A	2	« Axo ».	Cabochon de feu : – (orange) de direction.	Deckel : – (orange) f. Blinker.	Cover: – (orange) f. dir. indic.	Tapa de luz : – (anaranjada) de dirección.	Coperchio per luce : – (arancione) di direzione.
6	1 D 5 411 722 R	2	« Axo ».	– (rouge) de position et stop.	– (rot) f. Stand-und Stoppleuchte.	– (red) f. position and stop light.	– (roja) de posición y stop.	– (rosso) di posizione e stop.
7	1 D 5 410 876 V	2	« Seima ».	– (jaune) de recul.	– (gelb) f. Rückfahrleuch.	– (yellow) f. backing light.	– (amarilla) de retroceso.	– (giallo) di RM.
8	DF 579-1 B	2		Catadioptre.	Rückstahler.	Reflector.	Catafaros.	Catadiottro.
9				Joint semelle de feux :	Dichtungen f. Leuchten :	Gaskets f. lights:	Juntas de luces :	Guarnizioni per luci :
	DJF 544-144 A	4	« Axo ».	–	–	–	–	–
	DJF 544-183 A	2	« Seima ».	–	–	–	–	–
10	1 D 5 410 865 A	2		Cale de feu de recul.	Unterlage für Rückfahrleuchte.	Base f. backing light.	Base de luz de retroceso.	Basetta per luce RM.
11	0 D 5 414 939 H	4	« Seima » - M 4 × 12.	Vis de cabochon :	Schraube f. Deckel :	Screw f. cover:	Tornillo de tapa :	Vite per coperchio :
	DJF 544-146 A	8	« Axo » - M 4 × 10.	–	–	–	–	–
12	AMB 544-018	2		Éclaireur de plaque.	Kennzeichenleuchte.	Number plate lamp.	Lamparilla de placa.	Fanalino targa.
13	DF 544-93 A	2		Support d'éclaireur.	Träger f. Leuchte.	Bracket f. lamp.	Soporte de lamparilla.	Supporto per fanalino.
14	DX 576-02	1		Interrupteur de stop.	Stopplichtschalter.	Switch f. stop light.	Interruptor de stop.	Interruttore dello stop.
15	DS 576-84	1	5 × 40.	Vis d'interrupteur.	Schraube f. Schalter.	Screw f. switch.	Tornillo de interruptor.	Vite per interruttore.

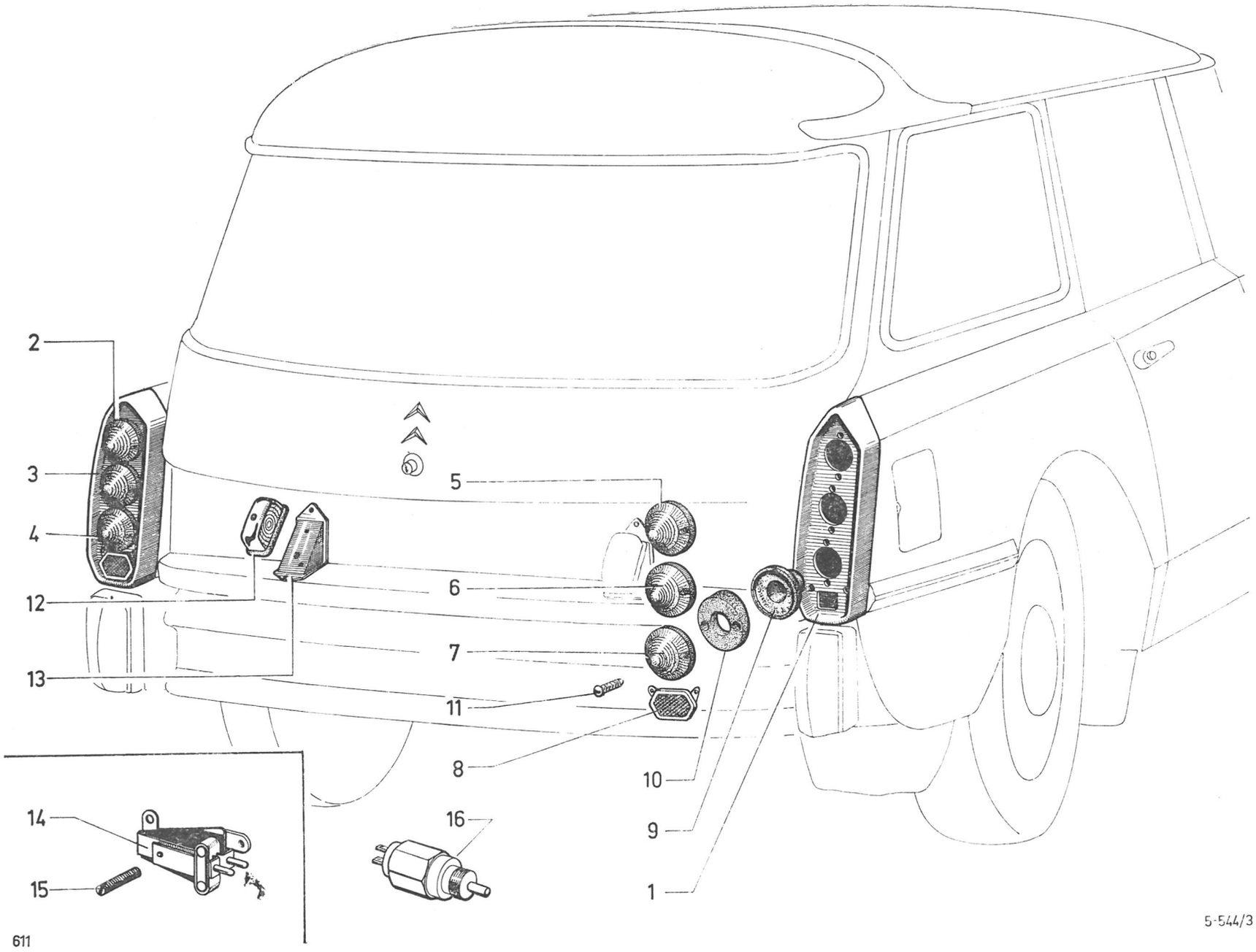
2
3
4
12
13
5
6
7
11
8
10
9
1
14
15
16
611
5-544/3

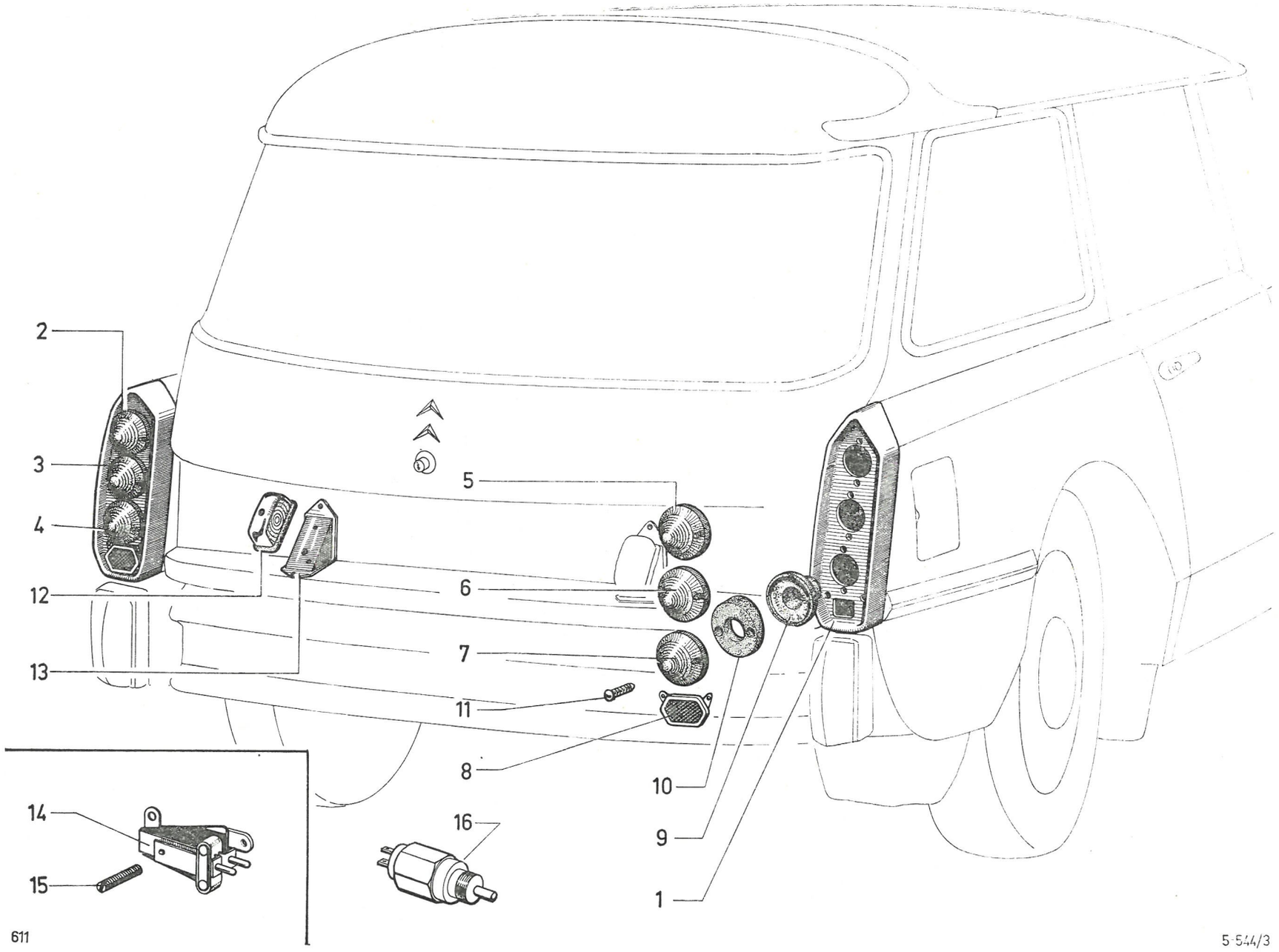
2
3
4
12
13
5
6
7
11
8
10
9
1
14
15
16
611

I	NUMÉROS	K	BK	Feu arrière *(Suite)*	Rückleuchten *(Forts.)*	Rear lights *(Cont.)*	Luces traseras *(Cont.)*	Luci posteriori *(Cont.)*
16	1 D 5 416 294 L *DX 522-026 A*	1		Contacteur de recul.	Schalter für Rückfahrleuchte.	Switch f. backing light.	Contactor de luz de retroceso.	Contattore per luce RM.
				Lampe :	Glühbirne :	Bulb:	Lampara de luz :	Lampada per luce :
	ZC 9706 750 U	2	12 V - 21 W.	– de direction.	– f. Blinker.	– f. direction indicator.	– de dirección.	– di direzione.
		2		– de recul.	– f. Rückfahrleuchte.	– f. backing light.	– de retroceso.	– di RM.
	ZC 9706 752 U	2	12 V - 21/5 W.	– de position et stop.	– f. Stand-und Stoppleuchte.	– f. position and stop light.	– de posición y stop.	– di posizione e stop.
	ZC 9706 741 U	2	12 V - 4 W.	– d'éclaireur de plaque.	– f. Kennzeichenleuchte.	– f. number plate lamp.	– de placa.	– per targa.
				Vis :	Schraube :	Screw:	Tornillo :	Vite :
	ZD 9366 000 U	6	T H M 5 × 14.	– de support de feu.	– f. Träger.	– f. bracket.	– de soporte.	– per supporto.
	ZD 9274 600 Z	4	TR 4,85.	– de support d'éclaireur.	– f. Träger.	– f. bracket.	– de soporte.	– per supporto.
	ZD 9455 700 U	4	TCB M 4 × 10.	– de catadioptre.	– f. Rückstrahler.	– f. reflector.	– de catafaros.	– per catadiottro.
				Écrou :	Mutter :	Nut:	Tuerca :	Dado :
	ZD 9525 900 W	?	H M 5.	–	–	–	–	–
	ZC 9615 712 U	?	4,85.	– clip.	– Clips-Mutter.	– clip-nut.	– clip.	– graffetta.
	ZD 9233 400 U	?	Cr 5,2 × 9,4.	Rondelle.	Scheibe.	Washer.	Arandela.	Rondella.
			(XT)	**Pièces spéciales**	**Spezialteile**	**Special parts**	**Piezas especiales**	**Pezzi speciali**
4	1 D 5 410 867 X	2	« Seima ».	Fer blanc.	Weisse Leuchte.	White light.	Luz blanca.	Luce bianca.
7	1 D 5 410 875 J	2	« Seima ».	Cabochon blanc.	Weisser Deckel.	White cover.	Tapa blanca.	Coperchio bianco.

I	NUMÉROS	K	BK (USA) (CDN)	Feux AR	Rückleuchten	Rear lights	Luces traseras	Luci posteriori
1			« Pecazeaux ».	Feu de direction (orange):	Blinker (orange) :	Direction indicator (orange):	Luz de dirección (anaranjada) :	Indicatore di direz. (arancione) :
	DF 544-09	1	G.	–	–	–	–	–
	DF 544-09 B	1	D.	–	–	–	–	–
2			« Pecazeaux ».	Feu de position et stop (rouge) :	Stand-u. Stoppleuchte (rot) :	Tail a. stop light (red):	Luz (roja) de posición y stop :	Fanalino (rosso) di posiz. e stop :
	DF 544-09 A	1	G.	–	–	–	–	–
	DF 544-09 C	1	D.	–	–	–	–	–
3			« Pecazeaux ».	Feu de marche AR :	Leuchte f. RW-Gang :	Reverse lamp:	Luz de retroceso :	Fanalino di RM :
	DF 542-01	1	G.	– (jaune).	– (gelb).	– (yellow).	– (amarilla).	– (giallo).
	DF 542-01 B	1	D.	– (jaune).	– (gelb).	– (yellow).	– (amarilla).	– (giallo).
	DF 542-01 A	1	G.	– (blanc).	– (weiss).	– (white).	– (blanca).	– (bianco).
	DF 542-01 C	1	D.	– (blanc).	– (weiss).	– (white).	– (blanca).	– (bianco).
4			« Pecazeaux ».	Globe :	Leuchtenglas :	Cover:	Globo :	Globo :
	DF 542-03 A	2		– (blanc).	– (weiss).	– (white).	– (blanco).	– (bianco).
	DF 544-149 A	2		– (jaune).	– (gelb).	– (yellow).	– (amarillo).	– (giallo).
	DF 544-151 A	4		– (rouge).	– (rot).	– (red).	– (rojo).	– (rosso).
5	1 D 5 416 294 L *DX 522-026 A*	1	« Torrix ».	Contacteur feu marche AR.	Schalter f. Leuchte für RW-Gang.	Switch f. reverse light.	Contactor de luz de retroceso.	Contattore per luce di RM.
6	DF 544-3 B	2		Support de feux.	Träger für Leuchten.	Support f. lights.	Soporte de luces.	Supporto per fanalini.
7	DF 544-123 A	6	« Pecazeaux ».	Joint caoutchouc.	Gummidichtung.	Rubber gasket.	Junta de caucho.	Guarnz. di gomma.
8	DS 544-08	2	« Lucas ».	Éclaireur de plaque.	Kennzeichenleuchte.	Number plate light.	Lamparilla de placa.	Fanalino di targa.
9	DX 576-02	1		Interrupteur de stop.	Stopplichtschalter.	Switch f. stop light.	Interruptor de stop.	Interruttore dello stop.
10	DS 576-84	1	5 × 40.	Vis de réglage d'interrupteur.	Einstellschraube für Schalter.	Adjust. screw f. switch.	Torn. de reglaje de interr.	Vite di regolazione per interruttore.
11	DF 579-1 B	2	« Seima ».	Catadioptre AR.	Hint. Rückstrahler.	Rear reflector.	Catafaros tras.	Catadiottro post.

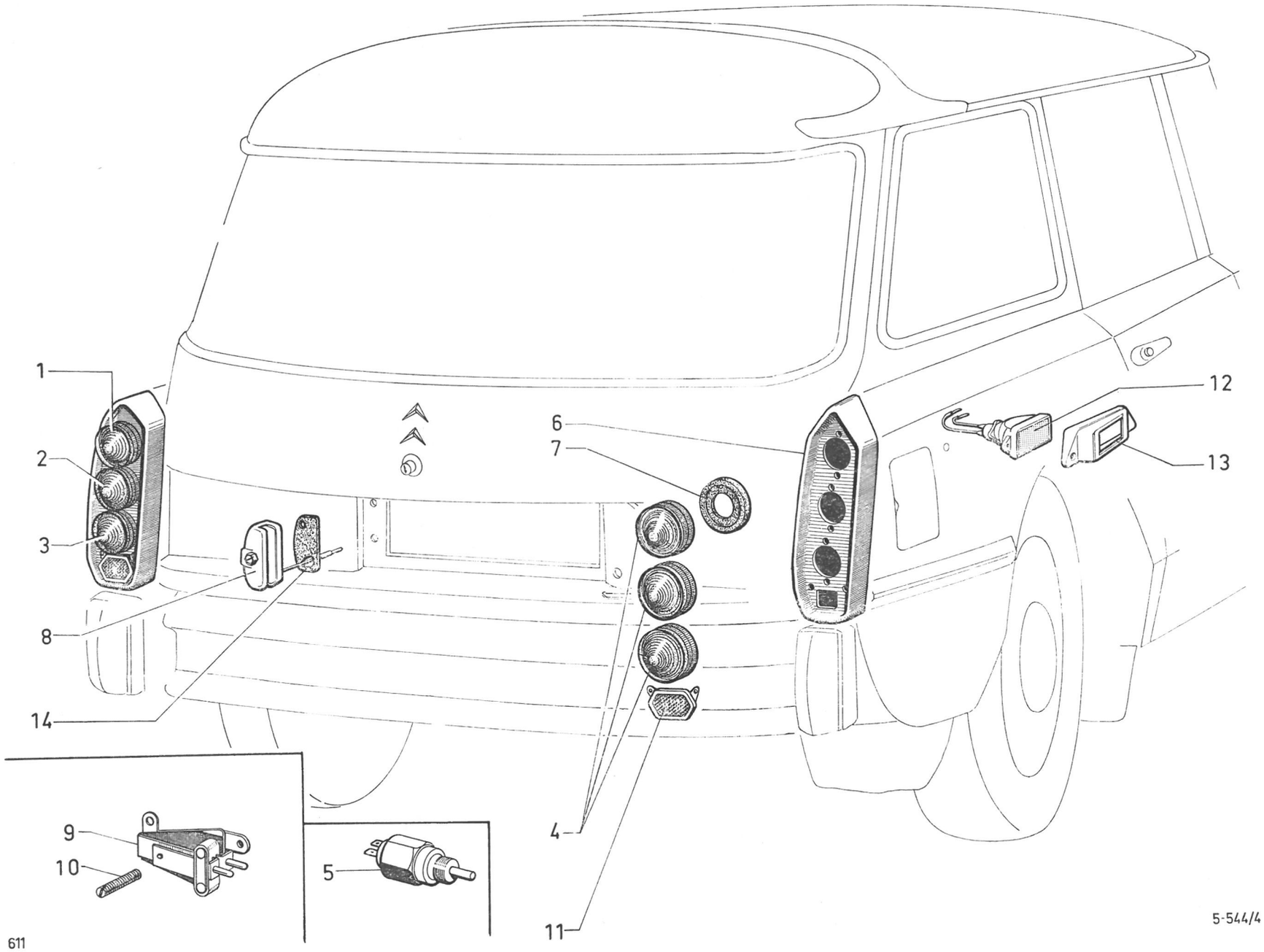
1
2
3
8
14
6
7
12
13
4
11
9
10
5
611
5-544/4

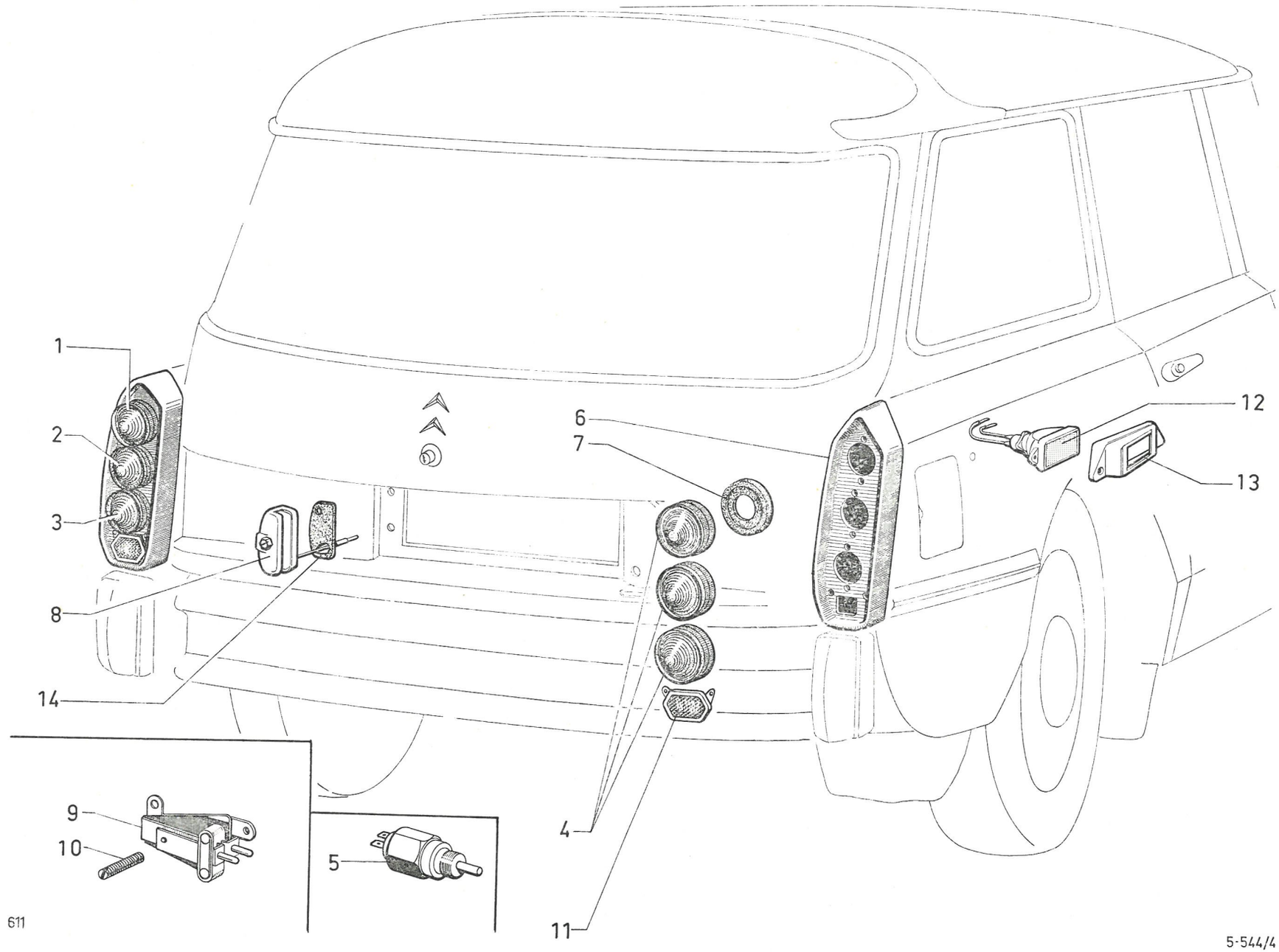
1
2
3
8
14
6
7
4
11
12
13
9
10
5
611

I	NUMÉROS	K	BK (USA) (CDN)	Feux AR (Suite)	Rückleuchten (Forts.)	Rear lights (Cont.)	Luces traseras (Cont.)	Luci posteriori (Cont.)
12			« Seima ».	Catadioptre latéral lumineux :	Seitlicher Rückstrahler (mit Leuchtbirne) :	Lateral reflector (lighting):	Catafaros lateral luminoso :	Catadiottro laterale luminoso :
	DLF 579-223 A	1	G.	–	–	–	–	–
	DLF 579-230 A	1	D.	–	–	–	–	–
13			« Seima ».	Support de catadioptre lumineux :	Träger f. Rückstrahler :	Bracket f. lighting reflector:	Soporte de catafaros luminoso :	Supporto per catadiottro luminoso :
	1 D 5 412 928 F	1	G.	–	–	–	–	–
	1 D 5 412 930 W	1	D.	–	–	–	–	–
14	1 D 5 410 773 A	2		Semelle d'éclaireur.	Unterlage f. Leuchte.	Base f. light.	Base de lamparilla.	Base fanalino.
				Lampes :	Glühbirnen :	Bulbs:	Lamparas :	Lampade :
	ZC 9706 730 U	2	12 V - 21/5 W.	– de position et stop.	– f. Stand-und Stoppleuchte.	– f. tail light.	– de posición y stop.	– di posiz. e stop.
	ZC 9706 744 U	2	12 V - 6 W.	– de plaque.	– f. Kennzeichenleuchte.	– f. number plate light.	– de lamparilla.	– per fanalino targa.
	ZC 9706 745 U	2	12 V - 21 W.	– de direction.	– f. Blinker.	– f. dir. indicator.	– de dirección.	– per ind. direz.
		2		– de marche AR.	– f. Leuchte des RW-Gang.	– f. reverse light.	– de luz retroceso.	– per fanalino RM.
	ZC 9706 758 U	2	12 V - 6 W.	– de catadioptre latéral.	– f. Seitl. Rückstrahler.	– f. lateral reflector.	– de cataforos later.	– per catadiottro laterale.
	ZD 9245 900 U	1	14,3 × 19 × 1.	Joint de contacteur.	Dichtung f. Schalter.	Gasket f. switch.	Junta de contactor.	Guarniz. per conttatore.
				Vis :	Schrauben :	Screw:	Tornillo :	Vite :
	ZD 9366 000 U	6	TH M 5 × 14.	– de support de feux.	– f. Leuchtenträger.	– f. light support.	– de soporte de luces.	– per supporto fanal.
	ZD 9451 500 Z	4	TCB M 4 × 10.	– de catadioptre AR.	– f. hint. Rückstrahler.	– f. rear reflector.	– de catafaros tras.	– per catadiottro post.
	ZD 9251 200 U	9	TR 3 × 10.	– de feux.	– f. Leuchten.	– f. lights.	– de luces.	– per fanalini.
	ZD 9274 600 U	4	TR 4,85.	– de support d'éclaireur.	– f. Leuchtenträger.	– f. number plate light.	– de soporte de lamparilla.	– per sup. fanal. targa.
	ZD 9450 200 U	4	TFB M 4 × 14.	– de catadioptre latéral.	– f. seitl. Rückstrahler.	– f. side reflector.	– de catafaros later.	– per catadiottro later.
	ZD 9249 900 Z	4	TFB 3,52 × 9,5.	– de catadioptre latéral.	– f. seitl. Rückstrahler.	– f. side reflector.	– de catafaros later.	– per catadiottro later.
				Écrou :	Mutter :	Nut:	Tuerca :	Dado :
	ZD 9525 700 W	9	H M 3.	– de feux.	– f. Leuchten.	– f. lights.	– de luces.	– per fanalini.
	ZD 9525 900 W	16	H M 5.	– d'éclaireur et stop.	– f. Kennzeichen-und Stoppleuchte.	– f. plate light a. stop light.	– de lamparilla y stop.	– per fanal. targa e stop.
	ZC 9615 712 U	4	4,85.	– clips de support d'éclaireur.	– Clips-Mutter.	– (clip).	– (clip).	– (graffetta).

I	NUMÉROS	K		Éclairage intérieur	Innenbeleuchtung	Interior lighting	Alumbrado interior	Illuminazione interna
1	DX 545-116 A	2	Sauf PA.	Éclaireur.	Leuchte.	Lighting unit.	Lamparilla.	Fanalino.
2	DX 545-119 A	2	Sauf PA.	Couvercle.	Deckel.	Cover.	Tapa.	Coperchio.
3	DS 545-3	2	AR - DX - DJ - DY.	Platine d'éclaireur.	Tragblech f. Leuchte.	Plate.	Plantilla.	Portalampada per plafoniera.
4	DS 545-4 A	2	DX - DJ - DY.	Glace d'éclaireur.	Leuchtenglas.	Glass.	Cristal.	Coperchio per plafoniera.
5				Plafonnier :	Deckenleuchte :	Ceiling light :	Plafonier :	Plafoniera :
	DF 545-2 C	1	AR - LUXE - BK.	– 1 fil.	– 1 Kabel.	– 1 wire.	– 1 hilo.	– 1 filo.
	DF 545-2 D	1	AR - CONF - BK.	– 2 fils.	– 2 Kabel.	– 2 wires.	– 2 hilos.	– 2 fili.
6	DF 545-20	1	BK.	Couvercle.	Deckel.	Cover.	Tapa.	Coperchio.
7	DS 545-03 A	2	PA.	Éclaireur.	Leuchte.	Lighting unit.	Lamparilla.	Fanalino.
8	DS 545-4 B	2	PA.	Glace.	Leuchtenglas.	Glass.	Cristal.	Coperchio.
9	DS 545-79	2	PA.	Support.	Träger.	Support.	Soporte.	Supporto.
10	1 D 5 420 641 L *DX 9522-007 A*			Commutateur.	Schalter.	Switch.	Conmutador.	Commutatore.
				Lampes :	Glühbirnen :	Bulb:	Lamparas :	Lampade :
	ZC 9706 717 U	2	AV - 12 V - 7 W.	– d'éclaireur.	– f. Leuchte.	– f. lighting unit.	– de lamparilla.	– per fanalino.
		2	AR - DX - DJ - DY.	– d'éclaireur.	– f. Leuchte.	– f. lighting unit.	– de lamparilla.	– per fanalino.
	ZC 9706 604 U	2	AV - 12 V - 15 W - PA.	– d'éclaireur.	– f. Leuchte.	– f. lighting unit.	– de lamparilla.	– per fanalino.
	ZC 9706 067 U	1	AR - 12 V - 7 W - BK.	– de plafonnier.	– f. Deckenleuchte.	– f. ceiling light.	– de plafonier.	– per plafoniera.
				Vis :	Schraube :	Screw:	Tornillo :	Vite :
	ZD 9226 700 Z	4	TR 4,85 × 9,5 - AV.	– d'éclaireur.	– f. Leuchte.	– f. lighting unit.	– de lamparilla.	– per fanalino.
	ZD 9275 600 Z	4	TR 3,52 × 9,5 - AR.	– d'éclaireur.	– f. Leuchte.	– f. lighting unit.	– de lamparilla.	– per fanalino.
		2	AR - BK.	– de plafonnier.	– f. Leuchte.	– f. ceiling light.	– de plafonier.	– per plafoniera.
	ZD 9029 530 U	4	TH 5 × 16 - AV - PA.	– d'éclaireur.	– f. Leuchte.	– f. lighting unit.	– de lamparilla.	– per fanalino.
	ZD 9290 200 U	4	Co 5,1 × 12,2 - AV - PA.	Rondelle d'éclaireur.	Scheibe.	Washer.	Arandela.	Rondella.
			USA	**Pièce spéciale**	**Spezialteil**	**Special part**	**Pieza especial**	**Pezzo speciale**
10	DX 522-263 A	2		Commutateur.	Schalter.	Switch.	Conmutador.	Commutatore.

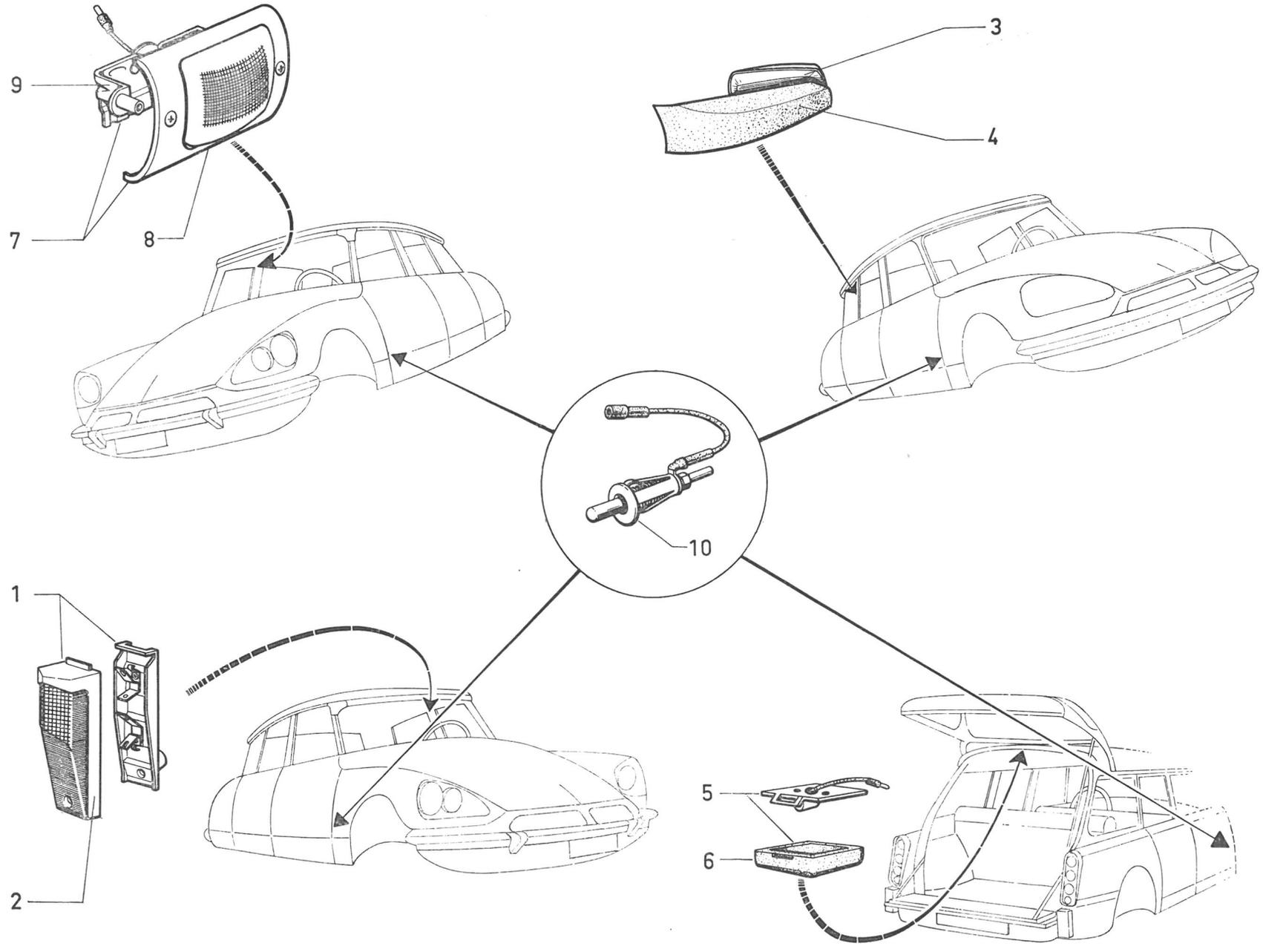

611

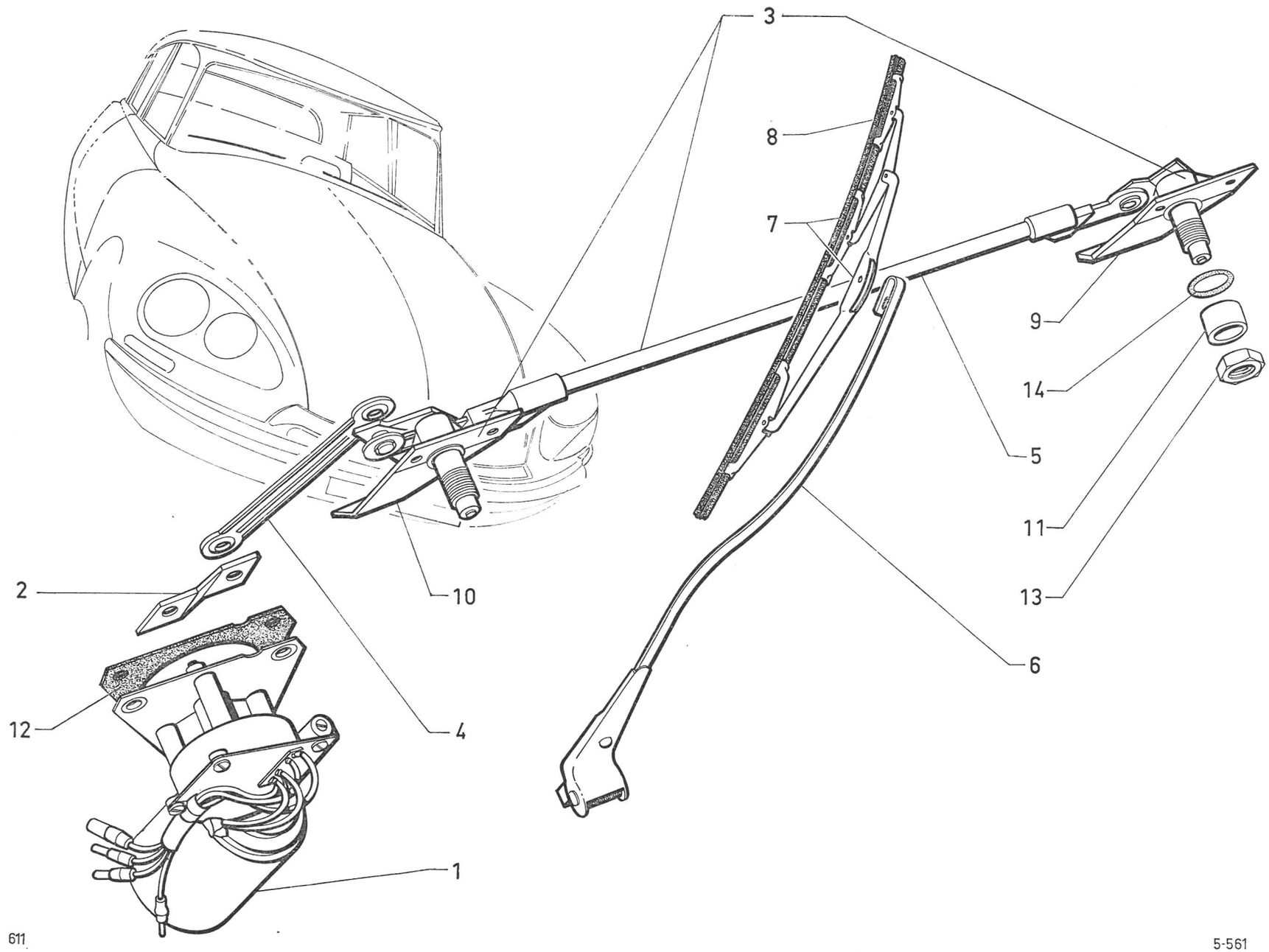

611

I	NUMÉROS	K		Essuie-glace	Scheibenwischer	Windscreen wiper	Limpiaparabrisas	Tergicristallo
1	DX 561-04			Moteur.	Motor.	Motor.	Motor.	Motorino.
2	DS 561-68 B	1		Manivelle.	Betätigungskurbel.	Actuating crank.	Manivela.	Manovella.
3	DX 565-04	1		Mécanisme (sans raclette).	Mechanismus (ohne Wischerarm).	Linkage (without arm).	Mecanismo (sin escobillas).	Meccanismo (senza spazzola).
				Bielle :	Gestänge :	Rods:	Biela :	Biella :
4	1 D 5 427 663 M *DS 565-4*	1		– de commande.	– Verbindungsgestänge.	– actuating rod.	– de mando.	– di comando.
5	DS 565-7 B	1		– de liaison.	– Betätigungsgestänge.	– connecting rod.	– de conección.	– di collegamento.
6	2 D 5 421 258 T	2		Porte-raclette nu.	Wischblatthalter, ohne Ausrüstung.	Wiper arm, only.	Porta-escobilla, desnudo.	Portatergitore, nudo.
7	2 D 5 421 260 P	2	« Bosch ».	Raclette complète :	Wischblatt, komplett :	Wiper rubber with holder:	Escobilla :	Tergitore :
	ZC 9858 116 U	2	« Journée ».	–	–	–	–	–
8	DX 565-100 A	2		Lame caoutchouc.	Wischgummi.	Wiper rubber.	Caucho de escobilla.	Gomma tergitore.
				Axe support :	Achsenträger :	Spindle support plate:	Soporte de eje :	Supporto con perno :
9	DX 565-19 A	1	G.	–	–	–	–	–
10	DX 565-20 B	1	D.	–	–	–	–	–
11	DS 565-49	2	16,5 × 24.	Entretoise d'axe.	Abstandsring f. Achse.	Distance bush.	Separador del eje.	Distanziale del perno.
12	DX 565-57 A	1	1 ⌀ 65.	Joint sous moteur.	Abdichtung unter Motor.	Joint under motor.	Junta bajo motor.	Guarn. sotto motorino.
13	DS 565-94 A	2	H 16 × 100.	Écrou d'axe.	Mutter f. Achse.	Nut for spindle.	Tuerca del eje.	Dado per perno.
14	DS 565-96 A	2		Joint caoutchouc.	Gummidichtung.	Rubber seal.	Junta de caucho.	Guarn. di gomma.
				Vis :	Schraube :	Screw:	Tornillo :	Vite :
	ZD 9366 130 W	6	TH M 5 × 16.	– de support.	– f. Achsenträger.	– f. supporte plate.	– de soporte.	– per supporto.
	23 683 319 *ZD 9368 330 W*	3	TH M 6 × 20.	– de moteur.	– f. Motor.	– f. motore.	– de motor.	– per motore.
			D à D	**Pièces spéciales**	**Spezialteile**	**Special parts**	**Piezas especiales**	**Pezzi speciali**
1	DS 561-01 E	1		Moteur.	Motor.	Motor.	Motor.	Motore.
6	2 D 5 421 259 D	2		Porte-raclette nu.	Wischblatthalter ohne Ausrüstung.	Wiper arm, only.	Porta-escobilla, desnudo.	Portatergitore, nudo.

I	NUMÉROS	K		Lave-glace (électrique)	Scheibenwascher (elektrisch)	Windscreen washer (electric)	Lavaparabrisas (electrico)	Lavacristallo (elettrico)
1	DX 564-268 A	1		Support :	Träger :	Bracket:	Soporte :	Supporto :
	DX 564-261 A	1	(IE).	– (option climatiseur).	– (Luftumwälzer).	– (air conditioner).	– (opción climatizador).	– (opzione climatizzatore).
2	1 D 5 413 315 F *DX 564-72 B*	1		Réservoir :	Behälter:	Tank :	Deposito :	Serbatoio :
	DX 564-212 A	1	(IE).	– (option climatiseur).	– (Luftímwälzer).	– (air conditioner).	– (opción climatizador).	– (opzione climatizzatore).
3	DX 564-209 A	1	« Stop ».	Pompe.	Pumpe.	Pump.	Bomba.	Pompa.
				Tube :	Rohr zwischen :	Pipe between:	Tubo entre :	Tubo fra :
4	DX 564-262 A	1	3,5 × 6,5 × 700.	– entre pompe et réservoir.	– Pumpe u. Behälter.	– pump and tank.	– bomba y deposito.	– pumpa e serbatoio.
	DX 564-103 D	1	3,5 × 6,5 × 1250.	– (option climatiseur).	– (Luftumwälzer).	– (air conditioner).	– (opción climatizador).	– (opzione climatizzatore).
	1 D 5 416 445 C *DX 9564-103 C*	1	3,5 × 6,5 × 480 - (IE).	– (option climatiseur).	– (Luftumwälzer).	– (air conditioner).	– (opción climatizator).	– (opzione climatizzatore).
5	DX 564-104 A	1	3,5 × 6,5 × 600.	– entre pompe et raccord.	– Pumpe u. Verbind.	– pump and union.	– bomba y racor.	– pumpa e raccordo.
6	DX 564-55 A	1	G - 1,8 × 4,8 × 690.	– entre raccord et gicleur	– Verbind. u. Düse.	– union and nozzle.	– racor y surtidor.	– raccordo e spruzzatore.
7	DX 564-55 C	1	D - 1,8 × 4,8 × 50.	– entre raccord et gicleur.	– Verbindung u. Düse.	– union and nozzle.	– racor y surtidor.	– raccordo e spruzzatore.
8	N 564-104	1		Raccord 3 voies.	Dreiwegeverbindung.	3-way union.	Racor de 3 bocas.	Raccordo a 3 vie.
9	DX 564-020	2		Gicleur complet.	Düse, komplett.	Complete nozzle.	Surtidor completo.	Spruzzatore completo.
10	ZC 9619 837 U	3		Agrafe de tube.	Spange f. Rohr.	Clip for pipe.	Grapa de tubo.	Graffetta per tubo.
11				Bague caoutchouc de tube :	Gummihülse f. Rohr zwischen :	Rubber bush for pipe between:	Anillo (caucho) de tubo entre :	Boccola (gomma) per tubo fra :
	DM 453-82 A	2	6 × 17.	– de pompe à réservoir.	– Pumpe u. Behälter.	– pump and tank.	– bomba y deposito.	– pumpa e serbatoio.
	1 D 5 413 306 M *D 391-113*	1	8 × 12 × 15.	– de pompe à raccord.	– Pumpe u. Verbind.	– pump and union.	– bomba y racord.	– pumpa e raccordo.
12	ZD 9106 100 U	1		Œillet caoutchouc.	Gummiöse.	Rubber gommet.	Ojete de caucho.	Passatubo.
				Vis :	Schraube :	Screw:	Tornillo :	Vite :
	ZD 9366 030 W	3	TH M 5 × 14.	– de support.	– für Träger.	– f. bracket.	– de soporte.	– per supporto.
	ZD 9366 530 W	2	TH M 5 × 25.	– de pompe.	– für Pumpe.	– f. pump.	– de bomba.	– per pumpa.
	ZD 9290 200 U		5,1 × 12,2.	Rondelle.	Scheibe.	Washer.	Arandela.	Rondella.

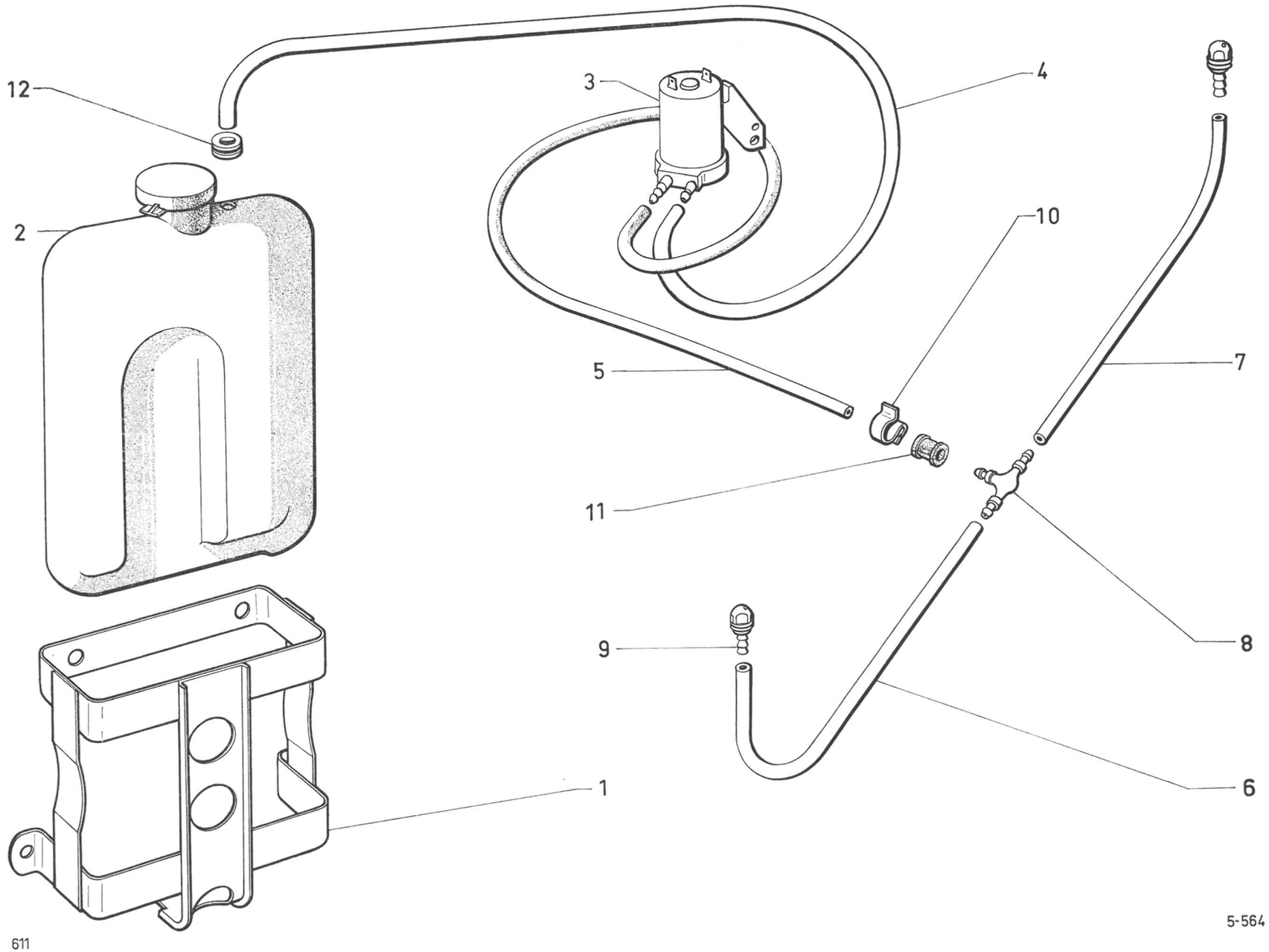
12
3
4
2
10
5
7
11
8
9
1
6
611
5-564

I	NUMÉROS	K		Avertisseur de route	Signalhorn	Horn	Bocina	Avvertitore acustico
			« Ferson ».	Avertisseur :	Signalhorn :	Horn:	Bocina :	Avvertitore :
	2 D 5 412 822 X *DM 9571-004 L*	2		–	–	–	–	–
		3	DX - DJ.	–	–	–	–	–
	DX 571-193 A	2		Support d'avertisseur.	Träger f. Signalhorn.	Horn bracket.	Soporte de bocina.	Supporto per avvertitore.
			L entr. 88,5.	Lame support :	Halteblech :	Support plate:	Lámina :	Lama :
	DM 571-98	4		–	–	–	–	–
		6	DX - DJ.	–	–	–	–	–
	ZD 9248 200 U	3	7,5 × 14 × 1,5.	Entretoise.	Abstandsstück.	Distance piece.	Separador.	Distanziale.
				Vis :	Schraube :	Screw:	Tornillo :	Vite :
	ZD 9371 900 U	1	D - TH M 7 × 20.	– de lames sur support.	– f. Halteblech.	– f. plate.	– de lámina.	– per lama.
	ZD 9372 000 W	1	G - TH M 7 × 25.	– de lames sur support.	– f. Halteblech.	– f. plate.	– de lámina.	– per lama.
	ZD 9345 030 W	2	TH M 7 × 16.	– de support.	– f. Träger.	– f. bracket.	– de soporte.	– per supporto.
	ZD 9524 100 U	2	H M 7.	Écrou de lame.	Mutter f. Halteblech.	Nut f. plate.	Tuerca de lámina.	Dado per lama.
	ZD 9290 400 U	2	Co 7,2 × 14,2.	Rondelle.	Scheibe.	Washer.	Arandela.	Rondella.

I	NUMÉROS	K		Avertisseur à compresseur	Kompressorhorn	Compressor horn	Bocina con compresor	Avvertitore acustico a compressore
	1 D 5 412 817 T *DX 524-7*	1	« Sanor ».	Relais.	Relais.	Relay.	Relé.	Relè.
			« Sanor ».	Avertisseur :	Horn :	Horn:	Bocina :	Avvertitore :
	2 D 5 416 280 J *DX 571-8*	1	L 213.	– son grave.	– tiefer Ton.	– high deep note.	– sonido grave.	– suono grave.
	2 D 5 416 281 V *DX 571-8 A*	1	L 163.	– son aigu.	– heller Ton.	– shrill sound.	– sonido agudo.	– suono acuto.
	DX 571-149 A	1		Support d'avertisseur et relais.	Träger f. Horn u. Relais.	Bracket for horn and relay.	Soporte de bocina y relé.	Supporto avvert. e relè.
	DX 571-148 A			Patte support de relais.	Haltelasche f. Relais.	Bracket f. relay.	Pata de relé.	Staffa per relè.
	2 D 5 420 345 U	1		Compresseur.	Kompressor.	Compressor.	Compresor.	Compressore.
	1 D 5 416 282 F *DX 571-81*	1		Raccord 3 voies.	Dreiwegeverbindung.	3 ways-union.	Racor. de 3 vias.	Raccordo 3 vie.
				Tube (plastique) de raccord 3 voies :	Plastikrohr zwischen 3-Wegeverbindung und :	Tube (plastic) between 3-ways-union and:	Tubo plástico del racor de 3 vias :	Tubetto (plastica) fra raccordo a 3 vie e :
	1 D 5 420 346 E	1	L 145	– de compresseur.	– Kompressor.	– compressor.	– a compresor.	– compressore.
		1		– d'avertisseur.	– Horn.	– horn.	– a bocina.	– avvertitore.
	2 D 5 416 284 C *DX 571-79 B*	1	L 50.	– d'avertisseur.	– Horn.	– horn.	– a bocina.	– avvertitore.
				Vis :	Schraube :	Screw:	Tornillo :	Vite :
	ZD 9345 030 W	?	TH M 7 × 16.	– de compresseur.	– f. Kompressor.	– f. compressor.	– de compresor.	– per compressore.
		?		– de support.	– f. Träger.	– f. bracket.	– de soporte.	– per supporto.
	ZD 9451 400 Z	?	TCB M 4 × 8.	– de relais.	– f. Relais.	– f. relay.	– de relé.	– per relé.
	ZD 9376 700 W	?	TH M 8 × 20.	– d'avertisseur.	– f. Horn.	– f. horn.	– de bocina.	– per avvertitore.
				Écrou :	Mutter :	Nut:	Tuerca :	Dado :
	ZD 9526 100 Z	?	H M 7.	– de compresseur.	– f. Kompressor.	– f. compressor.	– de compresor.	– per compressore.
	ZD 9525 800 Z	?	H M 4.	– de relais.	– f. Relais.	– f. relay.	– de relé.	– per relè.
				Rondelle :	Scheibe :	Washer:	Arandela :	Rondella :
	ZD 9257 300 U	?	Cr 8,5 × 14.	– d'avertisseur.	– f. Horn.	– f. horn.	– de bocina.	– per avvertitore.
	ZD 9290 400 U	?	Co 7,2 × 14,2.	– de compresseur.	– f. Kompressor.	– f. compressor.	– de compresor.	– per compressore.
		?		– de support.	– f. Träger.	– f. bracket.	– de soporte.	– per supporto.
	ZD 9228 400 U	?	Cr 4,2 × 8.	– de relais.	– f. Relais.	– f. relay.	– de relé.	– per relè.

I	NUMÉROS	K		Boîte à gants Cendrier	Handschuhkasten Aschenbecher	Glove box Ashtrays	Caja para guantes Ceniceros	Vano ripostiglio Portacenere
1	DX 651-2 A	1	DX - DJ - DY.	Boîte à gants :	Handschuhkasten:	Glove box:	Caja para guantes :	Vano ripostiglio :
	DV 651-2	1	DV - DT - BREAK.	–	–	–	–	–
		1	ⓘ - Sauf PA.	–	–	–	–	–
2				Couvercle sans verrou :	Deckel ohne Schloss :	Cover without lock:	Tapa sin cerrojo :	Coperchio senza chiavistello :
	2 D 5 416 513 S	1		– (bleu noir).	– (schwarz-blau).	– (blue-black).	– (azul negro).	– (blu nero).
	2 D 5 413 821 F	1		– (grenat).	–(granatfarbig).	– (garnet-red).	– (granate).	– (granato).
3	DX 651-91 A	2		Butée caoutchouc de couvercle.	Gummianschlag f. Deckel.	Rubber stop f. cover.	Tope de caucho de tapa.	Reggispinta per coperchio.
4	1 D 5 410 650 N	1		Verrou avec clefs.	Schloss m. Schlüsseln.	Lock with keys.	Cerrojo con llaves.	Chiavistello con chiavi.
5	1 D 5 410 651 Z	1		Clip de verrou.	Clips f. Schloss.	Clip f. lock.	Clip de cerrojo.	Graffetta per chiavistello.
6	1 D 5 410 656 D	1		Crochet ce fermeture.	Verschlusshaken.	Closing hook.	Gancho de cierre.	Gancio di chiusura.
7	DX 651-123	1		Obturateur.	Verschlussstopfen.	Obturator.	Obturador.	Otturatore.
8	DX 651-71	1		Vide-poche.	Ablagefach.	Map pocket.	Guarda-objetos.	Cassetto portaoggetti.
9	DX 652-201 A	1		Cendrier avant.	Vorderer Aschenbecher.	Front ashtray.	Cenicero delantero.	Portacenere ant.
10				Cendrier arrière :	Hinterer aschenbecher :	Rear ashtray:	Cenicero trasero :	Portacenere post. :
	DS 652-2 A	1		– (gris).	– (grau).	– (grey).	– (gris).	– (grigio).
	DS 652-2	2	PA.	– (chromé).	– (verchromt).	– (chrom-plated).	– (cromado).	– (cromato).
	DV 652-204 A	1		– (noir).	– (schwarz)	– (black).	– (negro).	– (nero).
		2	PA.	–	–	–	–	–
11	DX 652-202 A	1	G.	Glissière de cendrier avant :	Führung f. vorderen Aschenbecher :	Slide f. front ashtray:	Corredera de cenicero delantero :	Slitta per portacenere anteriore :
	DX 652-203 A	1	D.	–	–	–	–	–
12	DX 545-113 A	1	« Axo ».	Éclaireur de boîte à gants.	Leuchte für Handschuhkasten.	Lamp f. glove box.	Lamparilla de caja.	Fanalino per vano.
13	1 D 5 413 549 Z	1	« Axo ».	Éclaireur de cendrier avant.	Leuchte f. vorderen Aschenbecher.	Lamp f. front ashtray.	Lamparilla de cenicero delantero.	Fanalino per portacenere anteriore.

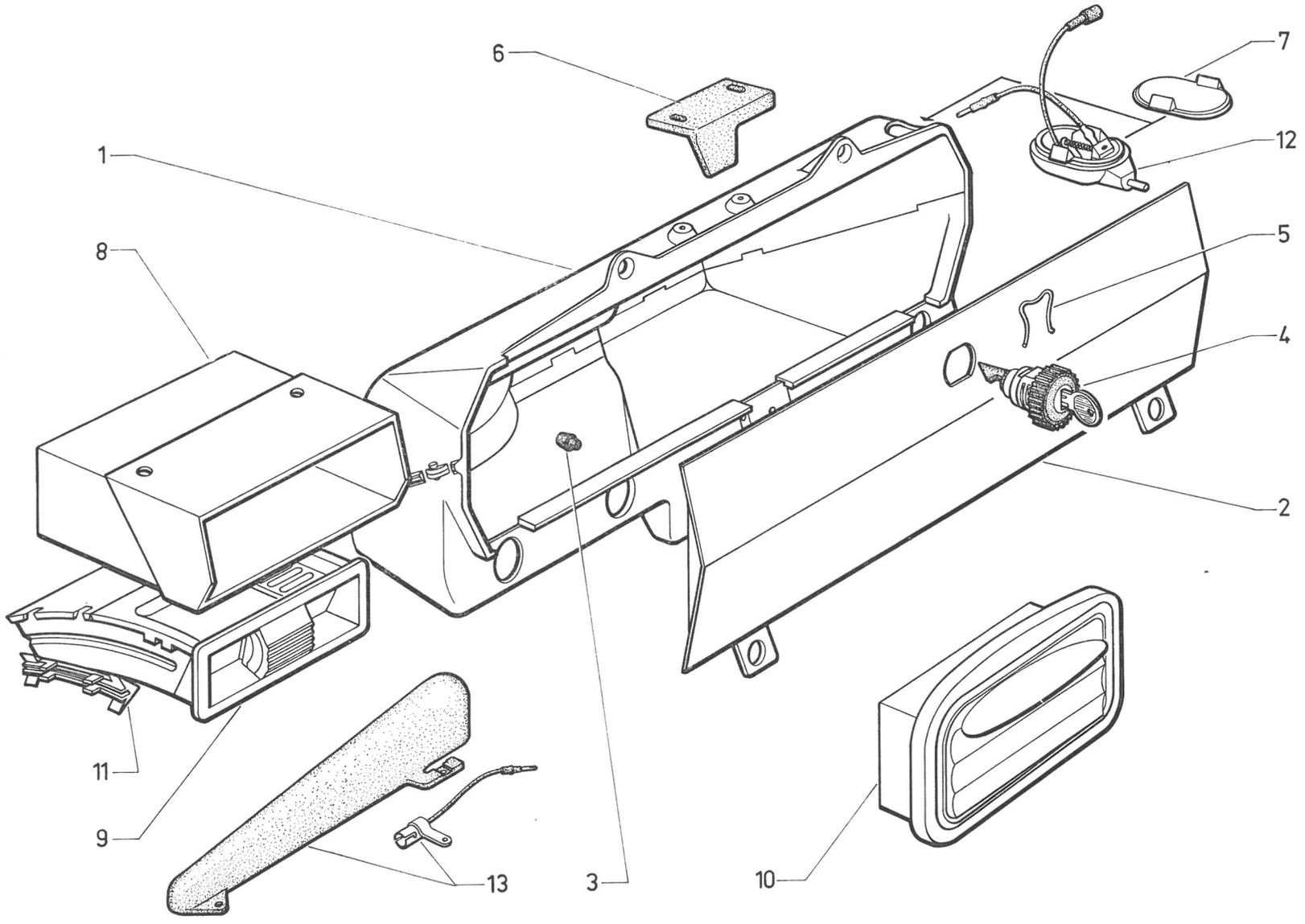

611

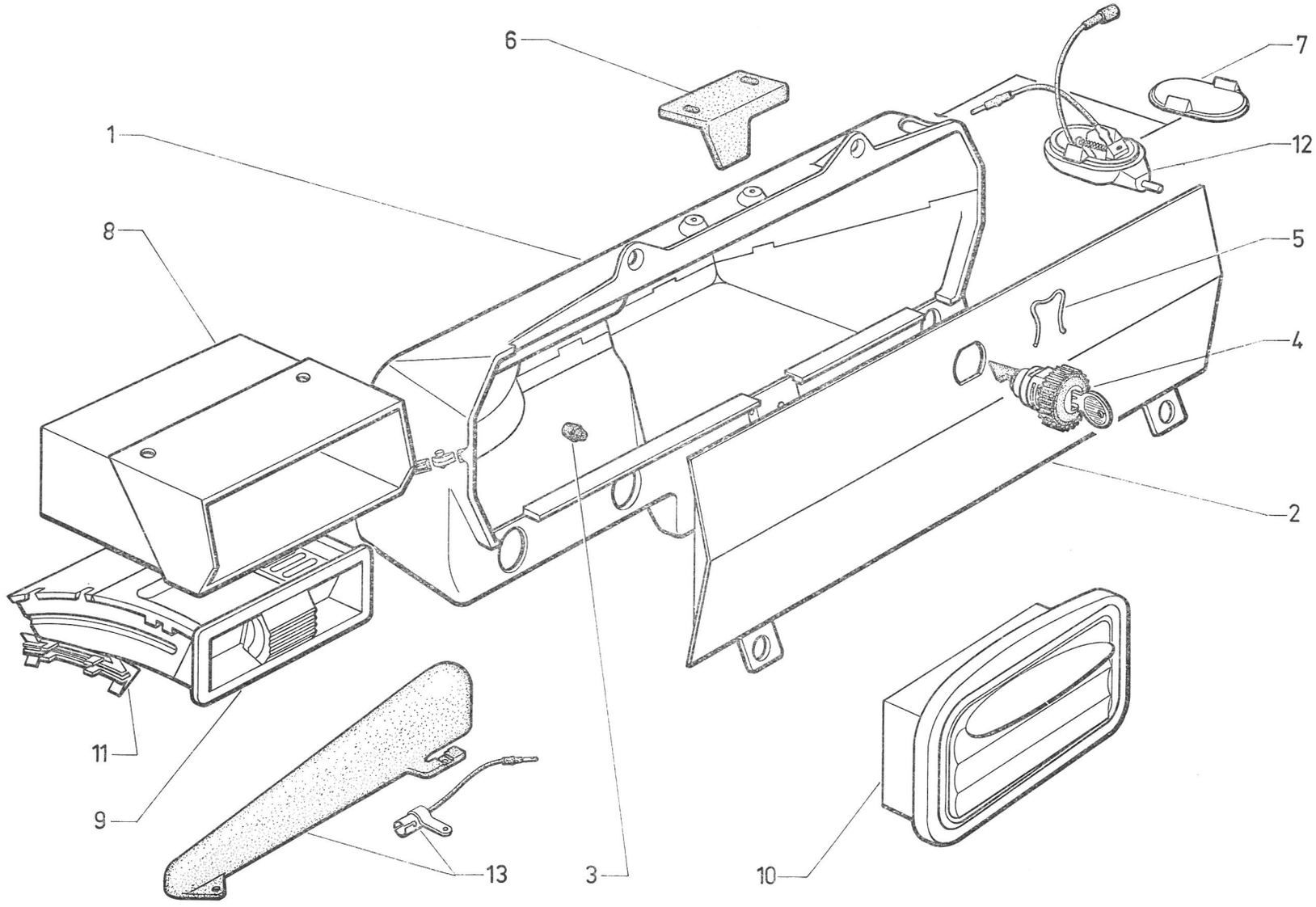
6
7
1
12
8
5
4
2
11
9
13
3
10

I	NUMÉROS	K		Boîte à gants Cendrier *(Suite)*	Handschuhkasten Aschenbecher *(Forts.)*	Glove box Ashtrays *(Cont.)*	Caja para guantes Ceniceros *(Cont.)*	Vano ripostiglio Portacenere *(Cont.)*
	ZC 9706 747 U	?	2 V - 2 W.	Lampe d'éclaireur de Boîte à gants et cendrier.	Glühbirnen f. Leuchten.	Bulbs f. lampes.	Lamparas de lamparillas.	Lampade per fanalini.
				Vis :	Schraube :	Screw:	Tornillo :	Vite :
	ZD 9453 230 W	2	TCB M 5 × 14.	– de vide-poche.	– f. Ablagefach.	– f. map pocket.	– de guarda-objetos.	– per cassetto.
	ZD 9226 300 Z	2	TR 3,52 × 15,9.	– de crochet de fermeture.	– f. Hacken.	– f. hook.	– de gancho.	– per gancio.
		2		– d'éclaireur de cendrier.	– f. Leuchte.	– f. lamp.	– de lamparilla.	– per fanalino.
	ZD 9525 900 W	2	H M 5.	Écrou de vide-poche.	Mutter f. Ablagefach.	Nut f. map pocket.	Tuerca de guarda-objetos.	Dado per cassetto.
				Rondelle :	Scheibe :	Washer:	Arandela :	Rondella :
	ZD 9290 000 U	2	Co 4,1 × 10,2 × 1.	– de crochet.	– f. Verschlusshaken.	– f. hook.	– de gancho.	– per gancio.
	ZD 9276 800 U	2	4,25 × 12 × 1.	– d'éclaireur de cendrier.	– f. Leuchte.	– f. lamp.	– de lamparilla.	– per fanalino.
			(XT)	**Pièces spéciales**	**Spezialteile**	**Special parts**	**Piezas especiales**	**Pezzi speciali**
1	DV 651-2 A	1	D à D. (AUS) 11/72 →.	Boîte à gants :	Handschuhkasten :	Glove box:	Caja para guantes :	Vano ripostiglio :
	DX 651-202 A	1	Ⓘ PA.	–	–	–	–	–
	2 D 5 422 257 B	1	(AUS) 11/72 →.	Couvercle.	Deckel.	Cover.	Tapa.	Coperchio.
4	1 D 5 417 223 J	1	Ⓓ	Verrou avec clefs :	Schloss m. Schlüsseln :	Lock with keys:	Cerrojo con llaves :	Chiavistello con chiavi :
	1 D 5 421 866 B	1	(AUS) 11/72 →.	–	–	–	–	–
	1 D 5 423 162 N	1	(AUS) 11/72 →.	Clip de verrou.	Clips f. Schloss.	Clip f. lock.	Clip de cerrojo.	Graffetta per chiavistello.
	1 D 5 421 723 X	1	(AUS) 11/72 →.	Crochet de fermeture.	Verschlusshaken.	Closing hook.	Gancho de cierre.	Gancio di chiusura.

I	NUMÉROS	K	USA ⑤ CDN	Boîte à gants Cendriers	Handschuhkasten Aschenbecher	Glove box Ashtrays	Caja para guantes Ceniceros	Vano ripostiglio Portacenere
1	DX 545-113 A	1	« Axo ».	Éclaireur.	Leuchte.	Light.	Lamparilla.	Luce.
2		1		Boîte à gants :	Handschuhkasten :	Glove box:	Caja guantera :	Vano ripostiglio :
	DX 651-204 A		DX - DJ - DY.	–	–	–	–	–
	DV 651-204 A			–	–	–	–	–
3	DX 651-203 A	1		Couvercle.	Deckel.	Cover.	Tapa.	Coperchio.
4	DX 651-259 A	1		Poignée de couvercle.	Griff f. Deckel.	Handle for cover.	Empuñadura de tapa.	Impugnatura per coperchio.
5	DX 651-91 A	2		Butée sur euvercle.	Anschlag am Deckel.	Stop for cover.	Tope de tapa.	Reggispinta per coperchio.
6	DX 651-299 A	1		Circlip de poignée.	Clips f. Griff.	Clip for handle.	Segmento de empuñad.	Arresto per impugnat.
7	DX 651-295 A	1		Rondelle de poignée.	Scheibe f. Griff.	Washer f. handle.	Arandela de empuñad.	Rondella per impugnatura.
8	DX 651-230 A	1		Enjoliveur de bouton de poignée.	Zierstück f. Knopf.	Embellisher f. Knob.	Embellecedor de botón.	Abbellimento per bottone.
9	DX 651-298 A	1		Gâche.	Einrastung.	Catch.	Enganche.	Bocchetta.
10	DX 651-217 A	?		Câle de gâche.	Einstellscheibe für Einrastung.	Packing for catch.	Suplemento de enganche.	Spessore per bocchetta.
11	DX 651-123	1		Obturateur sur boîte à gants.	Stopfen am Handschuhkasten.	Plug on clove box.	Obturado sobre caja guantera.	Otturatore sul vano ripostiglio.
12	DX 651-71	1		Vide-poche.	Ablagefach.	Map pocket.	Porta-objetos.	Cassetto portacarte.
13				Cendrier AR :	Hinterer Aschenbecher :	Rear ashtray:	Cenicero trasero :	Portacenere post. :
	DS 652-2	2	PA.	– (gris).	– (grau).	– (grey).	– (gris).	– (grigio).
	DS 652-2 A	1		– (gris).	– (grau).	– (grey).	– (gris).	– (grigio).
	DV 652-204 A	1		– (noir).	– (schwarz).	– (black).	– (negro).	– (nero).
14	DX 652-201 A	1		Cendrier AV.	Vorderer Aschenbecher.	Front ashtray.	Cenicero delantero.	Portacenere ant.
15				Glissière de cendrier AV :	Führung f. vorderen Aschenbecher :	Slide f. front ashtray:	Corredera de cenicero delant. :	Guida portacenere :
	DX 652-202 A	1	G.	–	–	–	–	–
	DX 652-203 A	1	D.	–	–	–	–	–
16	1 D 5 413 549 Z	1	« Axo » - AV.	Éclaireur de cendrier.	Leuchte f. Aschenbecher.	Lamp for ashtray.	Lamparilla de cenicero.	Fanalino per portacenere.
	ZC 9706 747 U	1	12 V - 2 W.	Lampe d'éclaireur.	Glühbirne f. Leuchte.	Bulb for light.	Lampara de lamparilla :	Lampara per luce :
				Vis :	Schraube :	Screw:	Tornillo :	Vite :
	ZD 9453 230 W	2	TCB M 5 × 14.	– de vide-poche.	– f. Ablagefach.	– f. map pocket.	– de porta objetos.	– per cassetto portacarte.
	ZD 9226 300 U	2	TR 3,5 × 15,9.	– de crochet de fermeture.	– f. Verschlusshaken.	– f. closing hook.	– de gancho de cierre.	– per gancio.
	ZD 9525 900 W	2	H M 5.	Écrou de vide-poche.	Mutter f. Ablagefach.	Nut. f. map pocket.	Tuerca de portaobjetos.	Dado per cassetto.
				Rondelle :	Scheibe :	Washer:	Arandela :	Rondella :
	ZD 9290 000 U	2	4,1 × 10,2 × 1,25.	– de crochet.	– f. Verschlusshaken.	– f. hook.	– de gancho.	– per gancio.
	ZD 9290 200 U	2	5,1 × 12,2.	– de vide-poche.	– f. Ablagefach.	– f. map pocket.	– de portaobjetos.	– per cassetto.

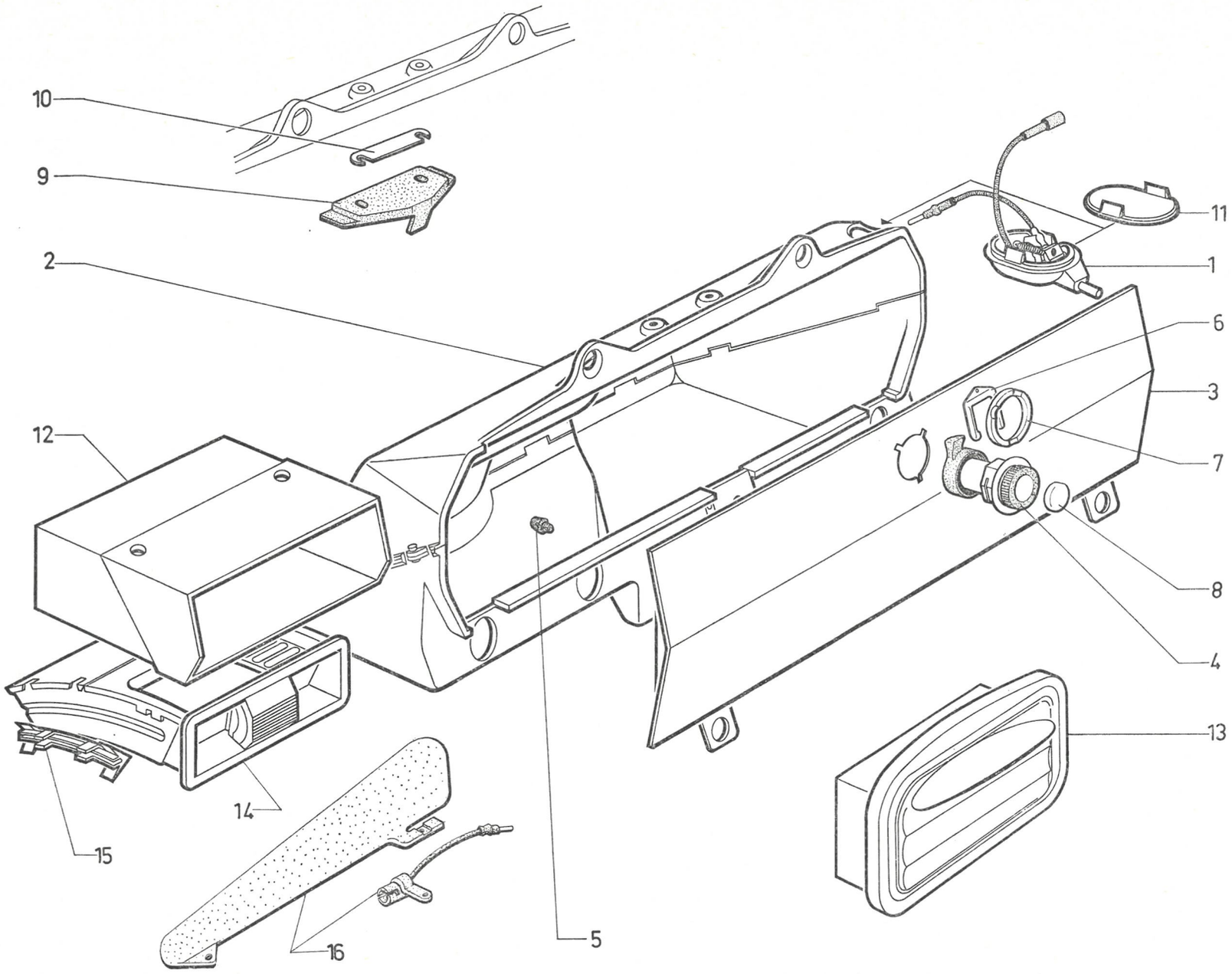
10
9
2
12
11
1
6
3
7
8
4
13
14
15
16
5

I	NUMÉROS	K	« Continental - Edison » → 7/72	Poste de radio	Radiogerät	Radio set	Aparato de radio	Posto radio
		1		Poste de radio complet avec antenne, haut-parleur et fixat. :	Radiogerät, komplett mit Antenne, Lautsprecher und Befestigung :	Radio assy, with aerial, loudspeaker and fixing parts:	Aparato de radio con antena, altavoz y piezas de sujeción :	Posto radio completo con antenna, altoparlante e fissaggio :
	DX 653-021 A		R 43 FM 6 W.	–	–	–	–	–
	2 D 5 404 237 G		R 354 FM 4 W - N.F.P.	–	–	–	–	–
	2 D 5 404 238 T		R 355 AM 4 W - N.F.P.	–	–	–	–	–
		1		Poste seul :	Radiogerät, allein :	Radio only:	Aparato solo :	Posto radio solo :
	DX 653-113 A		R 43 FM 6 W.	–	–	–	–	–
	2 D 5 402 186 N		R 354 FM 4 W.	–	–	–	–	–
	2 D 5 402 187 Z		R 355 AM 4 W.	–	–	–	–	–
	2 D 5 402 189 W	1	4 ohms.	Haut-parleur avant.	Vorderer Lautsprecher.	Front loudspeaker.	Altavoz delantero.	Altoparlante ant.
	2 D 5 402 188 K	1	4 ohms.	Haut-parleur arrière.	Hinterer Lautsprecher.	Rear loudspeaker.	Altavoz trasero.	Altoparlante post.
				Potentiomètre mélangeur :	Mischschalter :	Mixing switch:	Potenciometro mezclador :	Potenziom. miscelatore :
	1 D 5 414 557 F	1	R 43.	–	–	–	–	–
	1 D 5 403 304 R	1	R 354 - R 355.	–	–	–	–	–
	2 D 5 417 919 Z *DW 9653-901 A*	1		Antenne (sans coaxial).	Antenne (ohne Kabel).	Aerial (without lead).	Antena (sin coaxial).	Antenna (senza coassiale).
	2 D 5 420 644 U *DX 9653-166 A*	1	L 2150.	Coaxial.	Antennenkabel.	Lead for aerial.	Coaxial.	Coassiale.
				Condensateur :	Condensator :	Condenser:	Condensador :	Condensatore :
	1 D 5 414 558 S	1		– sur alternateur.	– an Lima.	– on alternator.	– sobre alternador.	– sull' alternatore.
	1 S 5 407 717 H S *9653-101 A*	1		– sur bobine.	– an Zündspule.	– on ignition coil.	– sobre bobina.	– sulla bobina.
	DX 653-99	2		Tresse de mise à masse.	Massekabel.	Braided earth cable.	Cable de masa.	Treccia per massa.
	DX 653-121 A	1	AR.	Fil de liaison HP.	Verbindungskabel für Lautsprecher.	Connecting wire for loudspeaker.	Hilo de conexión de altavoz.	Filo colleg. altoparlante.
				Cordon d'alimentation de poste :	Anschlusskabel f. Geräte :	Feeding wire f. set:	Hilo de alimentación de aparato :	Filo di alimentazione per posto :
	DX 653-126 A	1		–	–	–	–	–
	DX 653-130 A	1	R 43.	–	–	–	–	–
	DW 653-69 B	1		Cache-antenne.	Innere Antennenabschirmung.	Inner cover for aerial.	Tapa inter. de antena.	Copriantenna.
	DX 653-198 A	1		Bouton du potentiomètre.	Einstellknopf für Mischschalter.	Knob for mixing switch.	Botón del potenciometro.	Bottone potenziometro.
	DX 653-170 A	1	4 × 12.	Vis de bouton.	Schraube f. Einstellknopf.	Screw f. knob.	Tornillo de botón.	Vite per bottone.
				Encadrement de grille HP :	Rahmen f. Grill des Lautsprechers :	Surround for grille:	Marco de rejilla de altavoz :	Cornice per griglia altoparlante :
	DW 653-47 A	1	AR.	– (noir).	– (schwarz).	– (black).	– (negro).	– (nero).
	DW 653-47 B	1	AR - PA.	– (cuir naturel).	– (Naturleder).	– (tan leather).	– (cuero natural).	– (cuoio naturale).

I	NUMÉROS	K	« Continental - Edison » → 7/72	Poste de radio (Suite)	Radiogerät (Forts.)	Radio set (Cont.)	Aparato de radio (Cont.)	Posto radio (Cont.)
				Grille de protection de HP :	Lautsprecher-Grill :	Grille for loudspeaker:	Rejilla de altavoz :	Griglia per altoparlante :
	DW 653-55 A	1	AR.	– (noir).	– (schwarz).	– (black).	– (negro).	– (nero).
	DW 653-55 B	1	AR - PA.	– (cuir naturel).	– (Naturleder).	– (tan leather).	– (cuero natural).	– (cuoio naturale).
	DW 653-56	1	AR.	Joint d'insonorisation entre grille.	Garnitur z. Geräusch-dämpfung am Grill.	Joint, antirattle, for grill.	Junta de insonorización de rejilla.	Guarn. insonorizzazione.
	DW 653-57	4	AR.	Protecteur HP.	Abschirmung für Lautsprecher.	Protection for loudspeaker.	Protector de altavoz.	Protettore altoparlante.
	DW 653-58	1	AR - L 15.	Entretoise HP.	Abstandshülse f. Lautspr.	Distance piece f. LS.	Separador de AV.	Distanziale per AP.
	DX 653-119 A	1	AV.	Toile de protection HP.	Stoffabschirmung für Lautsprecher.	Protection cloth for loudspeaker.	Tela de prot. de altavoz.	Protez. di cotone per altoparlante.
	ZC 9619 816 U	3		Agrafe de fil de liaison.	Spange für Verbindungskabel.	Clip for connecting wire.	Grapa de hilo de conexión.	Graffetta per filo colleg.
				Vis :	Schraube :	Screw:	Tornillo :	Vite :
	ZD 9364 000 U	2	TH M 5 × 10.	– de poste.	– f. Radiogerät.	– f. set.	– de aparato.	– per posto.
	ZD 9275 100 Z	4	TR 4,85 × 12,5.	– de HP AV.	– f. vord. Lautsprecher.	– f. front LS.	– de AV delantero.	– per AP ant.
	ZD 9467 900 W		TFB M 4 × 35.	– de HP AR.	– f. hint. Lautsprecher.	– f. rear LS.	– de AV trasero.	– per AP post.
				Écrou :	Mutter :	Nut:	Tuerca :	Dado :
	ZC 9615 721 U	4		– clip de HP AV.	– Clips-Mutter.	– clip-nut.	– clip de AV del.	– graffetta.
	ZC 9615 747 U	4		– clip de HP AR.	– Clips-Mutter.	– clip-nut.	– clip de AV tras.	– graffetta.
	ZD 9525 800 W	4	Co H M 4.	– de HP AV.	– f. vord. Lautsprecher.	– f. front LS.	– de AV delant.	– per AP ant.
				Rondelle :	Scheibe :	Washer:	Arandela :	Rondella :
	ZD 9290 300 U	2	Co 5,1 × 16,2.	– de poste.	– f. Radiogerät.	– f. set.	– de aparato.	– per posto.
	ZD 9290 100 U	4	Co 4,1 × 14,2.	– de HP AR.	– f. hint. Lautsprecher.	– f. rear LS.	– de AV tras.	– per AP post.

I	NUMÉROS	K	« Blaupunkt » 7/72 →	Poste de radio	Radiogerät	Radio set	Aparato de radio	Posto radio
		1		Coffret pour montage (sans poste) :	Satz Einbauteile (ohne Radiogerät) :	Set of fitting parts (without wireless set):	Conjunto de montaje (sin receptor) :	Insieme di montaggio (senza posto) :
	2 D 5 434 024 D		« Hildesheim - Mannheim ».	–	–	–	–	–
			« Hambourg ».	–	–	–	–	–
	2 D 5 434 025 P		« Autoband ».	– à cassettes.	– m. Tonbandabspieler.	– with tape play-back.	– con lector de cinta.	– con lettore nastro.
		1		Poste seul :	Radiogerät, allein :	Radio only:	Aparato solo :	Posto radio solo :
	2 D 5 429 804 J		« Hildesheim ».	–	–	–	–	–
	2 D 5 429 806 F		« Mannheim ».	–	–	–	–	–
	2 D 5 429 808 C		« Hambourg ».	–	–	–	–	–
	2 D 5 429 814 T		« Autoband ».	– à cassettes.	– m. Tonbandabspieler.	– with tape play back.	– con lector de cinta.	– con lettore nastro.
	2 D 5 402 189 W		4 ohms.	Haut-parleur avant.	Vorderer Lautsprecher.	Front loudspeaker.	Altavoz delantero.	Altoparlante ant.
	2 D 5 402 188 K	1	4 ohms.	Haut-parleur arrière.	Hinterer Lautsprecher.	Rear loudspeaker.	Altavoz trasero.	Altoparlante post.
	1 D 5 403 304 R			Potentiomètre mélangeur.	Mischschalter.	Mixing switch.	Potenciometro mezclador.	Potenziometro miscelatore.
	2 D 5 417 919 Z *DW 9653-901 A*	1		Antenne (sans coaxial).	Antenne (ohne Kabel).	Aerial (without lead).	Antena (sin coaxial).	Antenna (senza coassiale).
	2 D 5 420 644 U *DX 9653-166 A*	1	L 1250.	Coaxial.	Antennenkabel.	Lead for aerial.	Coaxial.	Coassiale.
				Condensateur :	Condensator :	Condenser:	Condensador :	Condensatore :
	1 D 5 414 558 S	1	→ 9/92.	– sur alternateur.	– an Lima.	– on alternator.	– sobre alternador.	– sull'alternatore.
	1 S 5 433 939 E	1	9/72 →.	–	–	–	–	–
	1 S 5 407 717 H *S 9653-101 A*	1		– sur bobine.	– an Zündspule.	– on ignition coil.	– sobre bobina.	– sulla bobina.
	DX 653-99	2		Tresse de mise à masse.	Massekabel.	Braided wire for earth.	Cable de masa.	Treccia per massa.
	DX 653-121 A	1	AR.	Fil de liaison HP.	Verbindungskabel für Lautsprecher.	Connecting wire for loudspeaker.	Hilo de conexión de altavoz.	Filo colleg. altoparlante.
	2 D 5 430 498 C	1		Cordon d'alimentation de poste.	Anschlusskabel f. Geräte.	Feeding wire f. set.	Hilo de alimentación de aparato.	Filo di alimentazione per posto.
	2 D 5 430 501 K	1		Rallonge de coaxial.	Verlängerung für Antennenkabel.	Extention for aerial lead.	Prolongador de coaxial.	Alunga per coassiale.
	DW 653-69 B	1		Cache-antenne.	Innere Antennenabschirmung.	Inner cover for aerial.	Tapa inter. de antena.	Copriantenna.
	DX 653-198 A	1		Bouton de potentiomètre.	Einstellknopf für Mischschalter.	Knob for mixing switch.	Botón de potenciometro.	Bottone potenziometro.
	DX 653-170 A	1	4 × 12.	Vis de bouton.	Schraube f. Einstellknopf.	Screw f. knob.	Tornillo de botón.	Vite per bottone.
				Encadrement de grille HP:	Rahmen f. Grill des Lautsprechers :	Surround for grille:	Marco de rejilla de altavoz :	Cornice per griglia altoparlante :
	DW 653-47 A	1	AR.	– (noir).	– (schwarz).	– (black).	– (negro).	– (nero).
	DW 653-47 B	1	AR - PA.	– (cuir naturel).	– (Naturleder).	– (tan leather).	– (cuero natural).	– (cuoio naturale).

I	NUMÉROS	K	« Blaupunkt » 7/72 →	Poste de radio (Suite)	Radiogerät (Forts.)	Radio set (Cont.)	Aparato de radio (Cont.)	Posto radio (Cont.)
	DW 653-55 A	1	AR.	Grille de protection de HP: – (noir).	Lautsprecher-Grill : – (schwarz).	Grille for loudspeaker: – (black).	Rejilla de altavoz : – (negro).	Griglia per altoparlante : – (nero).
	DW 653-55 B	1	AR - PA.	– (cuir naturel).	– (Naturleder).	– (tan leather).	– (cuero natural).	– (cuoio naturale).
	DW 653-56	1	AR.	Joint d'insonorisation entre grille.	Garnitur z. Geräusch-dämpfung am Grill.	Joint, antirattle, for grill.	Junta de insonorización de rejilla.	Guarn. insonorizzazione per griglia.
	DW 653-57	4	AR.	Protecteur HP.	Abschirmung für Lautsprecher.	Protection for loudspeaker	Protector de altavoz.	Protettore altoparlante.
	DW 653-58	1	AR - L 15.	Entretoise HP.	Abstandshülse f. Lautspr.	Distance piece f. LS.	Separador de AV.	Distanziale per AP.
	DX 653-119 A	1	AV.	Toile de protection HP.	Stoffabschirmung für Lautsprecher.	Protection cloth for loudspeaker.	Tela de prot. de altavoz.	Protez. di cotone per altoparlante.
	2 D 5 430 969 X	1		Ensemble fixat. poste.	Satz Befestigungsteile für Radiogerät.	Set of securing parts for radio set.	Conjunto de fijación de receptor.	Insieme fissaggio per posto.
	1 D 5 430 967 A	1	« Hambourg » - N.F.P.	Commande de tonalité.	Knopf f. Tonregelung.	Knob f. tonality control.	Botón de tonalidad.	Bottone regolatore di tono.
	1 D 5 431 235 N	1	« Hambourg » - N.F.P.	Contre-bouton.	Konterknopf.	Counter-knob.	Contra-botón.	Controbottone.
	2 D 5 429 018 R	1		Support AR du poste.	Hintere Halterung für Radiogerät.	Rear bracket f. radio.	Soporte tras. de radio.	Supporto post. per posto.
	1 D 5 429 019 B	1		Patte de fixat. de poste.	Lasche f. Radiogerät.	Securing strip f. radio.	Pata de radio.	Staffa per posto.
	2 D 5 429 028 Z	1		Tôle de finition sur boîtier.	Zierblech am Gehäuse.	Embellisher on casing.	Embellecedor de caja.	Abbellimento scatola.
				Boîtier avec garniture :	Gehäuse m. Bezug :	Casing with trim:	Caja con guarnición :	Scatola con rivestimento :
	2 D 5 429 029 K	1	Sauf PA.	–	–	–	–	–
	2 D 5 434 609 M	1	PA.	– (bleu d'orient).	– (orient-blau).	– (orient blue).	– (azul oriente).	– (blue oriente).
	2 D 5 434 610 Y	1	PA.	– (gris phoque).	– (grau).	– (grey).	– (gris).	– (grigio).
	2 D 5 434 611 J	1	PA.	– (rouge cornaline).	– (rot).	– (red).	– (rojo).	– (rosso).
	2 D 5 434 612 V	1	PA.	– (or clair).	– (gold).	– (gold).	– (oro).	– (oro).
	2 D 5 434 613 F	1	PA.	– (vert jura).	– (grün).	– (green).	– (verde).	– (verde).
	2 D 5 434 614 S	1	PA.	– (marron).	– (braun).	– (brown).	– (color castaño).	– (marrone).
				Vis :	Schraube :	Screw:	Tornillo :	Vite :
	ZD 9214 700 W	2	TH M 5 × 10.	– de support.	– f. Halterung.	– f. support.	– de soporte.	– per supporto.
	ZD 9275 100 Z	4	TR 4,85 × 12,5.	– de HP AV.	– f. vord. Lautsprecher.	– f. front LS.	– de AV delantero.	– per AP ant.
	ZD 9467 900 W	4	TFB M 4 × 35.	– de HP AR.	– f. hint. Lautsprecher.	– f. rear LS.	– de AV trasero.	– per AP post.
	ZD 9453 230 W	1	TCB M 5 × 14.	– du boîtier.	– f. Gehäuse.	– f. casing.	– de caja.	– per scatola.
				Écrou :	Mutter :	Nut:	Tuerca :	Dado :
	ZC 9615 721 U	4		– clip de HP AV.	– Clips-Mutter.	– clip-nut.	– clip de AV del.	– graffetta.
	ZC 9615 747 U	4		– clip de HP AR.	– Clips-Mutter.	– clip-nut.	– clip de AV tras.	– graffetta.
	25 258 019 *ZD 9525 800 W*	4	Co H M 4.	– de HP AV.	– f. vord. Lautsprecher.	– f. front LS.	– de AV delant.	– per AP ant.
				Rondelle :	Scheibe :	Washer:	Arandela :	Rondella :
	22 903 019 *ZD 9290 300 U*	5	Co 5,1 × 16,2.	– du support.	– f. Halterung.	– f. support.	– de soporte.	– per supporto.
	ZD 9290 000 U	4	Co 4,1 × 10,2.	– de HP AR.	– f. hint. Lautsprecher.	– f. rear LS.	– de AV tras.	– per AP post.

GROUPE 6		BAUGRUPPE 6		GROUP 6	
SOUS-GROUPES	DÉSIGNATION DES CHAPITRES	UNTER-GRUPPEN	BEZEICHNUNG DER KAPITEL	UNDER-GROUPS	DESCRIPTION OF CHAPTERS
6-133	Suspension moteur et BV	**6-133**	Motor-und Getriebeaufhängung	**6-133**	Engine and gearbox suspension
6-173/1	Pompe à essence - (Sauf IE)	**6-173/1**	Kraftstoffpumpe - (Mit Ausnahme IE)	**6-173/1**	Fuel pump - (Except IE)
6-173/2	Pompe à essence - (IE)	**6-173/2**	Kraftstoffpumpe - (IE)	**6-173/2**	Fuel pump - (IE)
6-174/1	Tuyauterie d'essence - (Sauf IE)	**6-174/1**	Kraftstoffleitungen - (Mit Ausnahme IE)	**6-174/1**	Fuel piping - (Except IE)
6-174/2	Tuyauterie d'essence - (IE)	**6-174/2**	Kraftstoffleitungen - (IE)	**6-174/2**	Fuel piping - (IE)
6-175/1	Réservoir d'essence	**6-175/1**	Kraftstoffbehälter	**6-175/1**	Fuel tank
6-175/2	Anti-pollution sur alimentation essence Ⓢ (USA)	**6-175/2**	Entgiftungsanlage an Kraftstoffanlage Ⓢ (USA)	**6-175/2**	Evaporative loss control Ⓢ (USA)
6-182/1	Échappement (partie AV)	**6-182/1**	Auspuffanlage (vorderer Teil)	**6-182/1**	Exhaust (front part)
6-182/2	Échappement (partie AR)	**6-182/2**	Auspuffanlage (hinterer Teil)	**6-182/2**	Exhaust (rear part)
6-235/1	Canalisations d'eau - (Sauf IE)	**6-235/1**	Kühlkreislauf - (Mit Ausnahme IE)	**6-235/1**	Water piping - (Except IE)
6-235/2	Canalisations d'eau - (IE) - (BW)	**6-235/2**	Kühlkreislauf - (IE) - (BW-Getriebe)	**6-235/2**	Water piping - (IE) - (BW)
6-242	Conduits de ventilation	**6-242**	Luftführung	**6-242**	Ventilation duct
6-564	Dégivrage	**6-564**	Entfrostung	**6-564**	Defrosting
6-615/1	Pare-chocs AV	**6-615/1**	Stossstange, vorn	**6-615/1**	Bumper, front
6-615/2	Pare-chocs AR - (BL)	**6-615/2**	Stossstange, hinten - (BL)	**6-615/2**	Bumper, rear - (BL)
6-615/3	Pare-chocs AR - (BK)	**6-615/3**	Stossstange, hinten - (BK)	**6-615/3**	Bumper, rear - (BK)
6-641	Pulseur d'air	**6-641**	Gebläse	**6-641**	Blower
6-641/1	Condenseur et pulseur	**6-641/1**	Kondensator und Luftgebläse.	**6-641/1**	Condenser and blower
6-641/2	Canalisations de climatiseur.	**6-641/2**	Leitungen für Klimaanlage	**6-641/2**	Tubing for air conditioner
6-641/3	Compresseur de climatisation.	**6-641/3**	Kompressor f. Klimaanlage	**6-641/3**	Compressor for air conditioner
6-642/1	Chauffage —5 °C	**6-642/1**	Heizung —5 °C	**6-642/1**	Heating —5 °C
6-642/2	Chauffage —15 °C - BL (XT)	**6-642/2**	Heizung —15 °C - BL (XT)	**6-642/2**	Heating —15 °C - BL (XT)
6-642/3	Chauffage —15 °C - BK (XT) - AMBU	**6-642/3**	Heizung —15 °C - BK (XT) - AMBU	**6-642/3**	Heating —15 °C - BK (XT) - AMBU
6-642/4	Bloc central de climatiseur.	**6-642/4**	Zentraleinheit f. Klimaanlage.	**6-642/4**	Central air conditioner unit
6-643	Aération	**6-643**	Lüftung	**6-643**	Ventilation
6-644	Commandes de chauffage —5 °C	**6-644**	Betätigungszüge für Heizung —5 °C	**6-644**	Control units for heating —5 °C
6-644/1	Boîtier de commande et aérateurs	**6-644/1**	Betätigungsgehäuse und Belüfter	**6-644/1**	Control housing and vent. apertures

GRUPO 6

GRUPPO 6

SUBGRUPOS	DESIGNACION DE LOS CAPITULOS	SOTTO-GRUPPI	DENOMINAZIONE DEI CAPITOLI
6-133	Suspensión de motor y caja cambio	**6-133**	Sospensione motore e SC
6-173/1	Bomba de gasolina - (Salvo IE)	**6-173/1**	Pompa benzina - (Salvo IE)
6-173/2	Bomba de gasolina - (IE)	**6-173/2**	Pompa benzina - (IE)
6-174/1	Tubos de gasolina - (Salvo IE)	**6-174/1**	Canalizzazioni benzina - (Salvo IE)
6-174/2	Tubos de gasolina - (IE)	**6-174/2**	Canalizzazioni benzina - (IE)
6-175/1	Deposito de gasolina	**6-175/1**	Serbatoio benzina
6-175/2	Anti-polución sobre alimentación de gasolina Ⓢ (USA)	**6-175/2**	Antipolluzione sull'alimentazione benzina Ⓢ (USA)
6-182/1	Escape (parte delantera)	**6-182/1**	Scarico (parte anteriore)
6-182/2	Escape (parte trasera)	**6-182/2**	Scarico (parte posteriore)
6-235/1	Canalizaciones de agua - (Salvo IE)	**6-235/1**	Canalizzazione acqua - (Salvo IE)
6-235/2	Canalizaciones de agua - (IE) - (BW)	**6-235/2**	Canalizzazione acqua - (IE) - (BW)
6-242	Conducto de ventilación	**6-242**	Condotto di ventilazione
6-564	Antihielo	**6-564**	Sbrinatura
6-615/1	Parachoques anteriores	**6-615/1**	Paraurti anteriori
6-615/2	Parachoques posteriores - (BL)	**6-615/2**	Paraurti posteriori - (BL)
6-615/3	Parachoques posteriores - (BK)	**6-615/3**	Paraurti posteriori - (BK)
6-641	Pulsador de aire	**6-641**	Pulsatore aria
6-641/1	Condensador y pulsator	**6-641/1**	Condensatore e pulsatore
6-641/2	Tubos de climatizador	**6-641/2**	Canalizzazioni per climatizzatore
6-641/3	Compresor de climatización	**6-641/3**	Compressore climatizzatore
6-642/1	Calefacción —5 °C	**6-642/1**	Riscaldamento —5 °C
6-642/2	Calefacción —15 °C - BL (XT)	**6-642/2**	Riscaldamento —15 °C - BL (XT)
6-642/3	Calefacción —15 °C - BK (XT) - AMBU	**6-642/3**	Riscaldamento —15 °C - BK (XT) - AMBU
6-642/4	Conjunto central de climatizador	**6-642/4**	Blocco centrale climatizzatore
6-643	Aireación	**6-643**	Aerazione
6-644	Mandos de calefacción —5 °C	**6-644**	Comandi riscaldamento —5 °C
6-644/1	Caja de mando y aireadores	**6-644/1**	Scatola comandi e aeratori

6-133

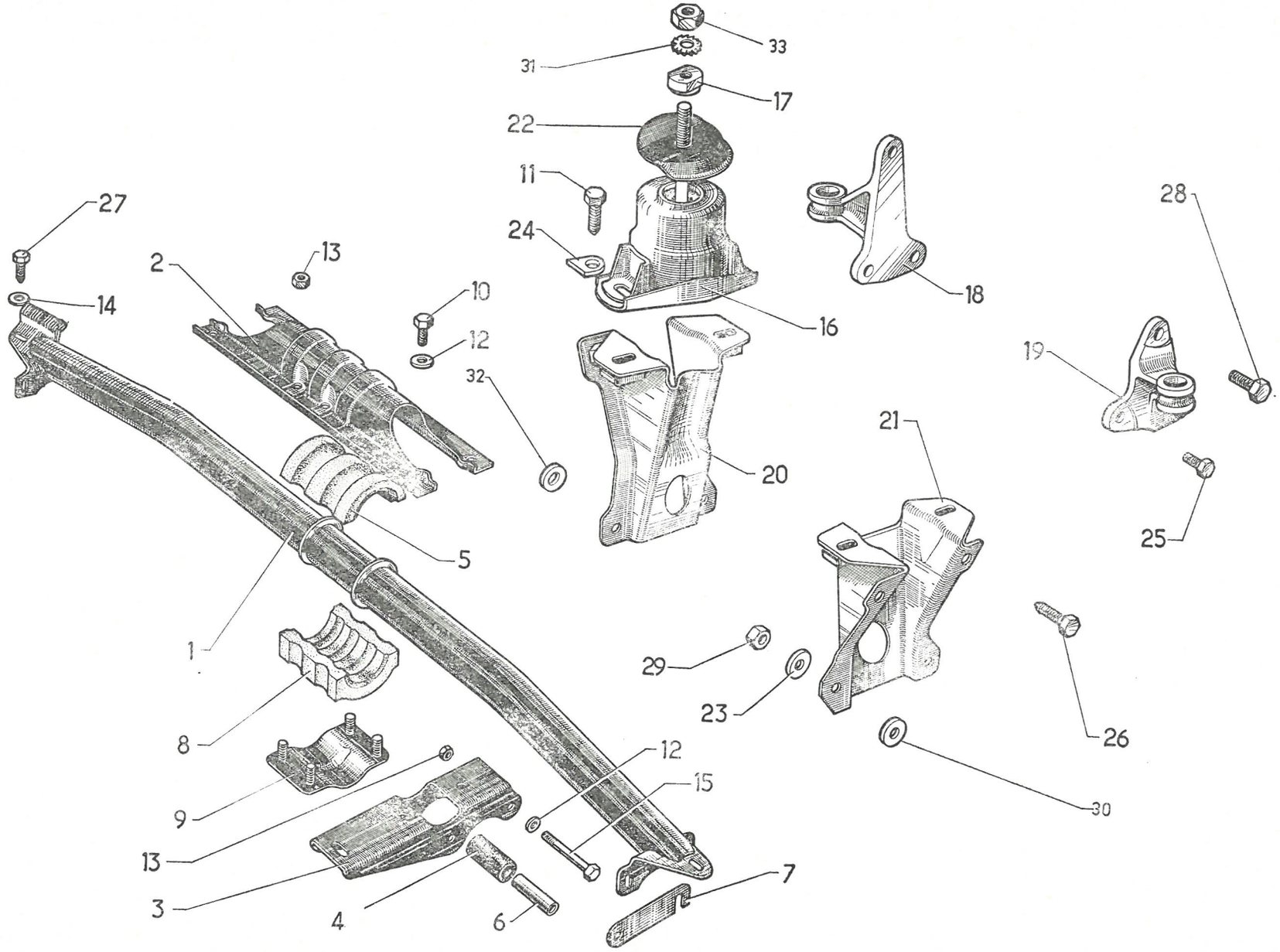
33
31
17
22
11
24
16
18
28
27
13
2
14
10
12
32
20
19
21
25
5
1
29
23
26
8
12
15
9
13
3
4
6
7
30

I	NUMÉROS	K		Suspension moteur et BV	Motor-und Getriebeaufhängung	Engine and gear-box suspension	Suspensión motor y caja de velocidades	Sospensione motore e scatola cambio
				Avant BV	**Getriebe, vorn**	**Front for gear-box**	**Delantero, caja velocidades**	**Ant., SC**
1	DX 133-3 A	1	Inf.	Traverse :	Traverse :	Crossmember:	Traviesa :	Traversa :
2	DX 133-11	1	Sup.	–	–	–	–	–
3	DX 133-201 A	2		Bras supports.	Aufhängungsarm.	Bracket.	Brazo de suspensión.	Bracci supporti.
4	DX 133-14 A	4	⌀ int. 15 - L 40.	Bloc élastique : – repère peinture blanche.	Silentblock : – weisse Farbmarkierung.	Rubber bearing: – white paint marking.	Bloque elástico : – marca pinture blanca.	Boccola reggispinta : – segno bianco.
5	DX 133-50	1	L 98 - h 32 - sup.	Demi-bague.	Gummischale.	Half-bush.	Medio-anillo.	Semi boccola.
6	DX 133-57	4	9 × 15 × 40.	Bague.	Abstandshülse.	Bush.	Anillo.	Boccola.
7	D 133-58 D 133-58 A	? ?	e 1 - sup. e 2.	Cale : –	Beilegscheibe : –	Shim: –	Suplemento : –	Spessore : –
8	DX 133-59	1	L 98 - h 30,5 - inf.	Demi-bague.	Gummischale.	Half-bush.	Medio-anillo.	Semi boccola.
9	DX 133-60	1		Chapeau.	Deckel.	Clamp.	Chapa.	Cappello.
10	ZD 9346 200 U	4	TH M 9 × 18.	Vis de traverse.	Schraube f. Traverse.	Screw.	Tornillo de traviesa.	Vite per traversa.
11	ZD 9382 730 W	6	TH M 9 × 30.	Vis de traverse.	Schraube f. Traverse.	Screw.	Tornillo de traviesa.	Vite per traversa.
12	ZD 9221 700 U	8	9,5 × 16 × 2.	Rondelle.	Scheibe.	Washer.	Arandela.	Rondella.
13	ZD 9524 300 U	8	H M 9 × 125.	Écrou.	Mutter.	Nut.	Tuerca.	Dado.
14	ZD 9275 000 U	6	9,5 × 20 × 2,5.	Rondelle.	Scheibe.	Washer.	Arandela.	Rondella.
15	ZC 9621 027 U	4	TH 9 × 50.	Vis.	Schraube.	Screw.	Tornillo.	Vite.

I	NUMÉROS	K		Suspension moteur et BV (Suite)	Motor-und Getriebeaufhängung (Forts.)	Engine and gear-box suspension (Cont.)	Suspensión motor y caja de velocidades (Cont.)	Sospensione motore e scatola cambio (Cont.)
				Arrière moteur	**Motor, hinten**	**Rear of engine**	**Trasero, motor**	**Post., motor**
16	DS 133-5 A	2		Bloc élastique, axe de 16 (repère couleur noire).	Hint. Silentblock, Zuganker 16 (schwarze Farbmarkierung).	Rubber bearing (black paint marking).	Bloque elástico-eje de 16 (marca color negro).	Blocco elastico, perno da 16 (segno nero).
17	0 D 5 412 041 H *DS 133-66*	2	16 × 125.	Écrou de bloc.	Rundmutter.	Nut.	Tuerca.	Dado.
18	DX 133-74	1	D - ⌀ 16.	Bras support.	Motorträger.	Bracket.	Brazo soporte.	Braccio.
19	DX 133-75	1	G - ⌀ 16.	Bras support.	Motorträger.	Bracket.	Brazo soporte.	Braccio.
20	DS 133-90 A	1	D.	Support moteur.	Motorstütze.	Engine bracket.	Soporte motor.	Supporto motore.
21				Support moteur :	Motorstütze :	Engine bracket:	Soporte motor :	Supporto motore :
	DS 133-91 A	1	G.	–	–	–	–	–
	DX 133-289 A	1	G - (IE).	– avec arrêt de gaine et poulie.	– mit Anschlag und Übertragungsrad.	– with stop and pulley f. cable.	– con reten y polea de cable.	– con arresto i pulleggia di cavo.
22	1 D 5 412 042 U *DX 133-97*	1		Écran de bloc élastique D.	Abschirmung.	Shield.	Tuerca.	Schermo.
23	D 133-107	4	D 7,5 × 26 × 4 → 2/72.	Rondelle des supports :	Scheibe f. Motorträger :	Washer:	Arandela :	Rondella :
		6	G - (IE) → 2/72.	–	–	–	–	–
	ZC 9619 154 U	4	D - 7,5 × 26 × 3 2/72 →.	–	–	–	–	–
		6	G - (IE) 2/72 →.	–	–	–	–	–
24	DS 133-139	4	1 ⌀ 9,5.	Plaquette.	Halteblech.	Plate.	Plaqueta.	Placchetta.
25	ZD 9346 400 U	2	TH M 7 × 22,5.	Vis inf. de bras.	Schraube.	Screw, lower.	Tornillo.	Vite.
26	ZD 9372 030 W	4	TH M 7 × 25.	Vis des supports.	Schraube.	Screw.	Tornillo.	Vite.
27	ZD 9382 730 W	4	TH M 9 × 30.	Vis de bloc élastique.	Schraube.	Screw.	Tornillo.	Vite.
28	ZD 9382 500 U	4	TH M 9 × 25.	Vis sup. de bras.	Schraube.	Screw.	Tornillo.	Vite.
29	ZD 9524 100 U	8	H M 7 × 100.	Écrou des supports.	Mutter.	Nut.	Tuerca.	Dado.
30	ZD 9251 400 U	7	Cr 7,3 × 12 - (IE).	Rondelle.	Scheibe.	Washer.	Arandela.	Rondella.
31	ZD 9281 300 U	2	Cr 16,5 × 26.	Rondelle.	Scheibe.	Washer.	Arandela.	Rondella.
32	ZD 9290 500 Z	1	Co 7,2 × 18,2 - (IE).	Rondelle.	Scheibe.	Washer.	Arandela.	Rondella.
33	ZC 9615 025 U	2	H 16 × 125.	Écrou.	Mutter.	Nut.	Tuerca.	Dado.

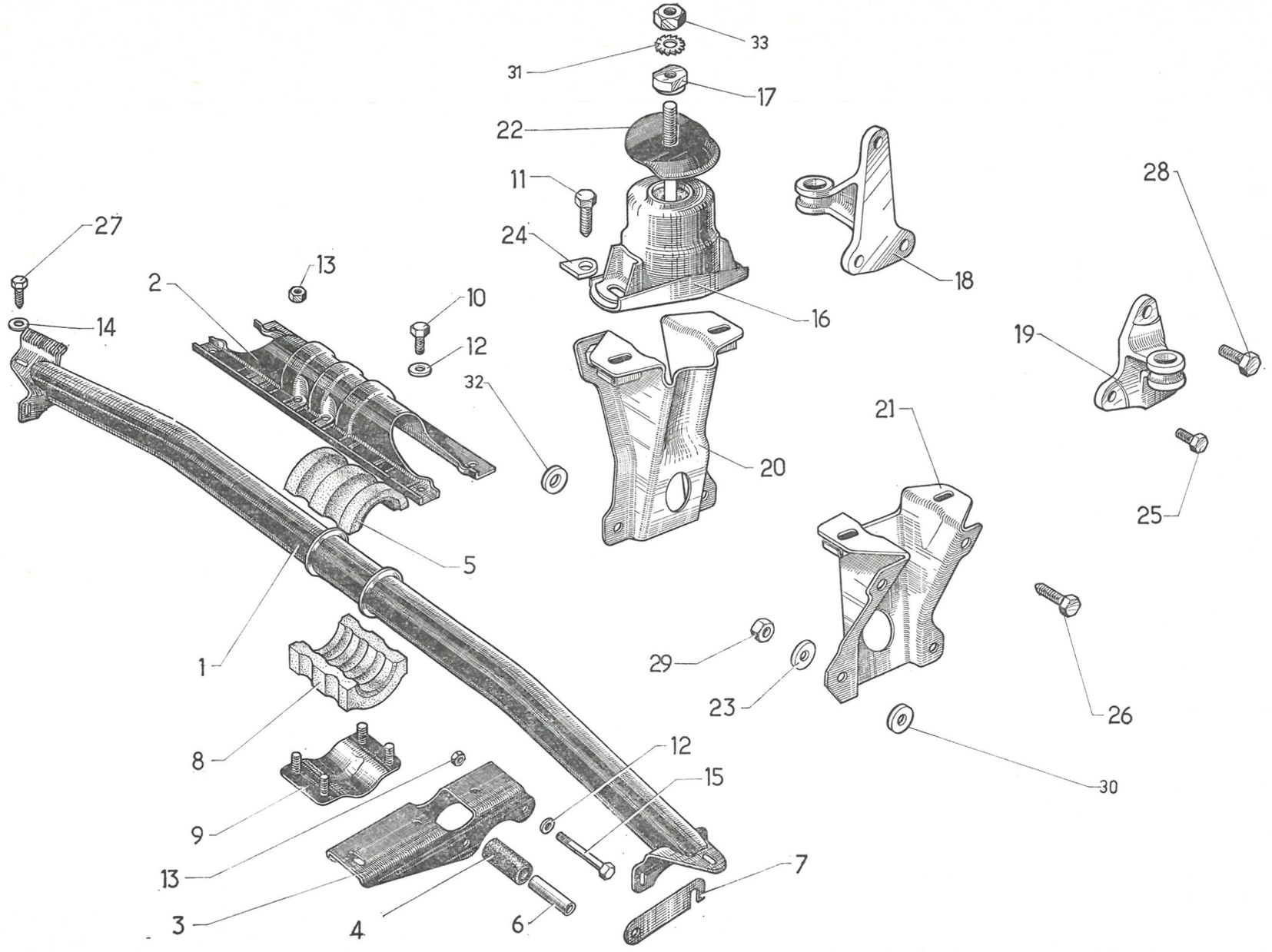
33
31
17
22
11
24
16
18
28
19
27
13
2
10
14
12
32
20
21
25
5
1
29
23
26
8
12
15
30
9
13
3
4
6
7

611

6-173/1

POMPE 1
2·3·4·5·6·7

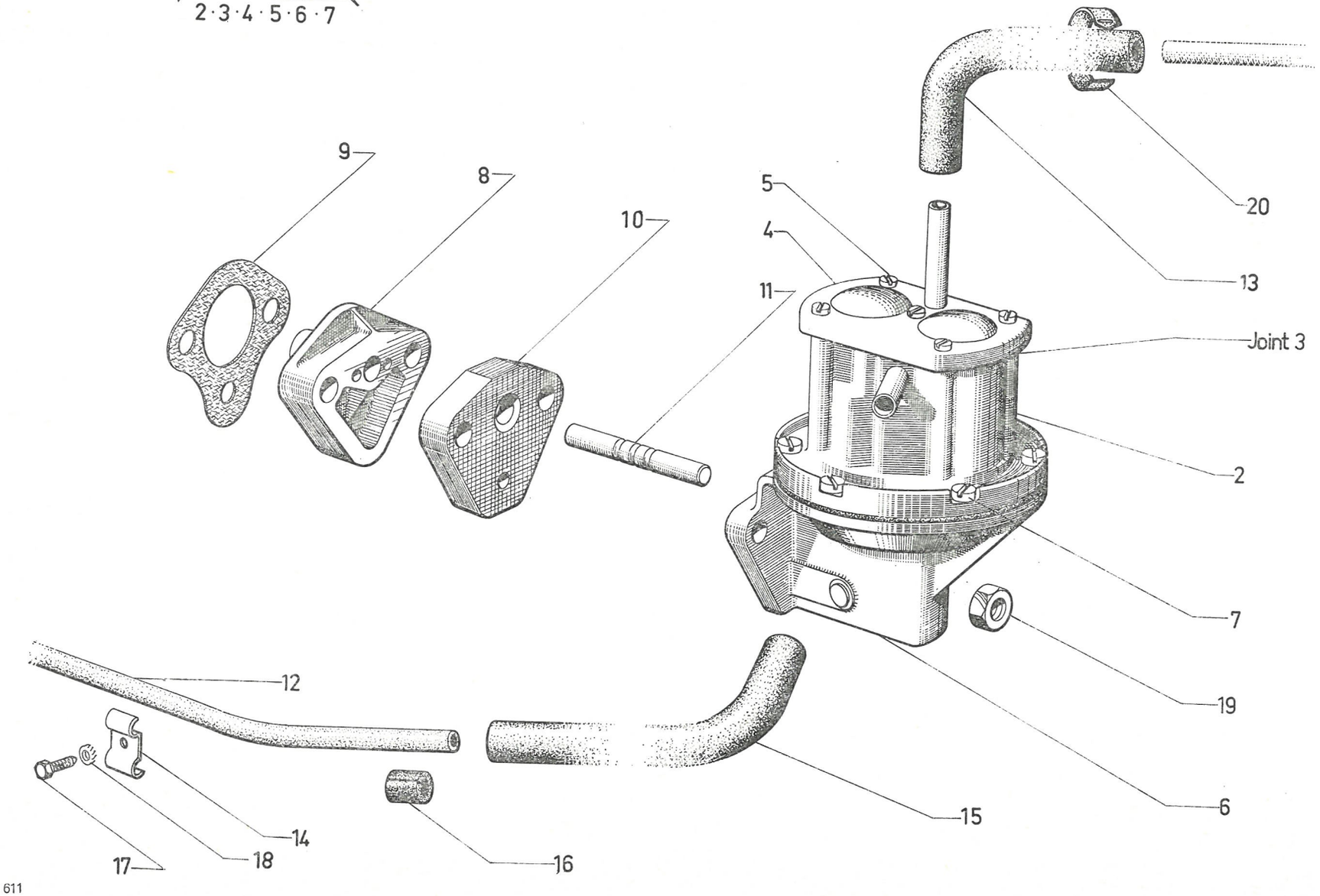

611

I	NUMÉROS	K	Sauf (IE)	Pompe à essence	Kraftstoffpumpe	Fuel pump	Bomba de gasolina	Pompa benzina
1	2 D 5 437 760 M *DV 173-0 A*	1	« Sev ».	Pompe à essence.	Kraftstoffpumpe.	Fuel pump.	Bomba de gasolina.	Pompa benzina.
2	N 173-10	1	« Sup ».	Corps sans couvercle.	Gehäuse, ohne Deckel.	Body without cover.	Cuerpo sin tapa.	Corpo senza coperchio.
3	N 173-11	1		Joint de couvercle.	Deckeldichtung.	Cover joint.	Junta de tapa.	Guarnizione per coperchio.
4	N 173-12	1		Couvercle.	Deckel.	Cover.	Tapa.	Coperchio.
5	N 173-13	5		Vis de couvercle.	Schraube f. Deckel.	Screw for cover.	Tornillo de tapa.	Vite per coperchio.
6	N 173-14	1		Corps inf. avec membrane et levier.	Unt. Gehäuse mit Membrane und Hebel.	Body, lower, with diaphragm and lever.	Cuerpo inferior, con membrana y leva.	Corpo inf. con membrana e leva.
7	N 173-15	6		Vis de pompe.	Schraube f. Pumpe.	Screw for pump.	Tornillo de bomba.	Vite per pompa.
8	1 D 5 412 048 J *DX 173-50 B*	1		Guide de poussoir.	Stösselführung.	Guide for push-rod.	Guía de empujador.	Guida del pistoncino.
9	1 D 5 412 047 Y *DX 173-82*	1		Joint de guide.	Dichtung f. Stösselführung.	Joint for guide.	Junta de guía.	Guarnizione per guida.
10	1 D 5 412 049 V *DX 173-98*	1		Entretoise de pompe.	Abstandshülse.	Distance piece.	Separador.	Distanziale.
		1		Poussoir :	Stössel :	Push-rod:	Empujador :	Pistoncino :
11	1 D 5 412 050 F *DX 173-99*		L 48,06.	– 1 gorge.	– 1 Nut.	– 1 groove.	– 1 ranura.	– 1 gola.
	1 D 5 412 051 S *DX 173-99 A*		L 48,57.	– 2 gorges.	– 2 Nuten.	– 2 grooves.	– 2 ranuras.	– 2 gole.
	1 D 5 412 052 C *DX 173-99 B*		L 49,08.	– 3 gorges.	– 3 Nuten.	– 3 grooves.	– 3 ranuras.	– 3 gole.
12	DVF 174-3	1	BK - nylon.	Tube d'alimentation :	Zuführrohr :	Feed tube:	Tubo de alimentación :	Tubo d'alimentazione :
	DX 174-3		BL.	–	–	–	–	–
13		1	⌀ 7 × 16.	Flexible, vers carburateur :	Schlauch zum Vergaser :	Flexible tube to carburettor:	Flexible hacia carburador :	Tubo flessibile verso carburatore :
	DV 174-7 A		DV - DT - L 270.	–	–	–	–	–
	DX 174-7 A		Sauf DV - DT - L 236.	–	–	–	–	–
14	DS 174-77 A	2		Patte double.	Greiferstück.	Double clamp.	Pata doble.	Stàffa doppia.
15	1 D 5 419 073 T *DX 174-81 C*	1		Flexible sur pompe.	Gummiübergang an Pumpe.	Flexible tube.	Flexible sobre bomba.	Manicotto flessibile sulla pompa.
16	1 D 5 413 306 H *D 391-113*	?		Bague de protection.	Schutzhülse.	Protective sleeve.	Anillo de protección.	Boccola di protezione.
17	ZD 9366 300 W	2	TH M 5 × 20.	Vis.	Schraube.	Screw.	Tornillo.	Vite.
18	22 334 019 *ZD 9233 400 U*	2	Cr 5,2 × 9,4.	Rondelle de patte.	Scheibe f. Greiferstück.	Washer.	Arandela de pata.	Rondella per staffa.
19	25 242 009 *ZD 9524 200 U*	2	H M 8 × 125.	Écrou de pompe.	Mutter f. Pumpe.	Nut.	Tuerca de bomba.	Dado per pompa.
20	ZC 9614 038 U	?		Collier de flexible.	Schelle f. Schlauch.	Collar f. tube.	Collar de tubo.	Collare per flessibile.

I	NUMÉROS	K	(IE)	Pompe à essence	Kraftstoffpumpe	Fuel pump	Bomba de gasolina	Pompa benzina
1	DX 173-202 A	1	« Bosch ».	Filtre à essence.	Benzinfilter.	Fuel filter.	Filtro de gasolina.	Filtro benzina.
2	DX 173-249 A	1		Support de pompe.	Pumpenträger, Oberteil.	Support for pump.	Soporte de bomba.	Supporto per pompa.
3	DX 173-250 A	1		Bride de pompe.	Pumpenträger, Unterteil.	Clamp for pump.	Brida de bomba.	Flangia per pompa.
4	DX 173-286 A	1		Patte support de pompe.	Traglasche f. Pumpe.	Support plate for pump.	Pata de sop. de bomba.	Staffa supporte di pompa.
5	1 D 5 423 768 A *DX 173-290 A*	1		Entretoise de pompe.	Abstandsstück f. Pumpe.	Distance piece for pump.	Separador de bomba.	Distanziale.
6	1 D 5 423 769 L *DX 173-291 A*	1	Inf.	Coupelle de butée.	Anschlagteller.	Cup for buffer.	Copela de tope.	Scodellino reggispinta.
7				Butée caoutchouc :	Gummianschlag :	Rubber buffer:	Tope (de caucho) :	Reggispinta di gomma :
	1 D 5 423 767 P *DX 173-292 A*	1	Sup.	–	–	–	–	–
	1 D 5 423 766 D *DX 173-293 A*	1	Inf.	–	–	–	–	–
8	DX 173-900 A	1	« Bosch ».	Pompe électrique.	Pumpe, elektrisch.	Electric pump.	Bomba electrica.	Pompa elettrica.
				Vis :	Schraube :	Screw:	Tornillo :	Vite :
	ZD 9372 030 W	1	TH M 7 × 25.	– de pompe.	– f. Pumpe.	– for pump.	– de bomba.	– per pompa.
	ZD 9374 300 W	1	TH M 7 × 30.	– de support.	– f. Träger.	– for support.	– de soporte.	– per supporto.
				Rondelle :	Scheibe :	Washer:	Arandela :	Rondella :
	ZD 9251 300 U	1	Cr ⌀ 7.	– de support de pompe.	– f. Pumpenträger.	– for pump support.	– de soporte de bomba.	– per supporto pompa.
	22 904 019 *ZD 9290 400 U*	1	Co 7,2 × 14,2.	– de pompe.	– f. Pumpe.	– for pump.	– de bomba.	– per pompa.
	ZC 9618 751 U	4	« Pop ».	Rivet de patte support.	Niet f. Traglasche.	Rivet for support plate.	Remache de pata de soporte.	Rivetto per staffa supporto.
	ZC 9614 038 U		« Hop ».	Collier.	Schelle mit Schraube.	Collar with screw.	Collar con tornillo.	Collare con vite.

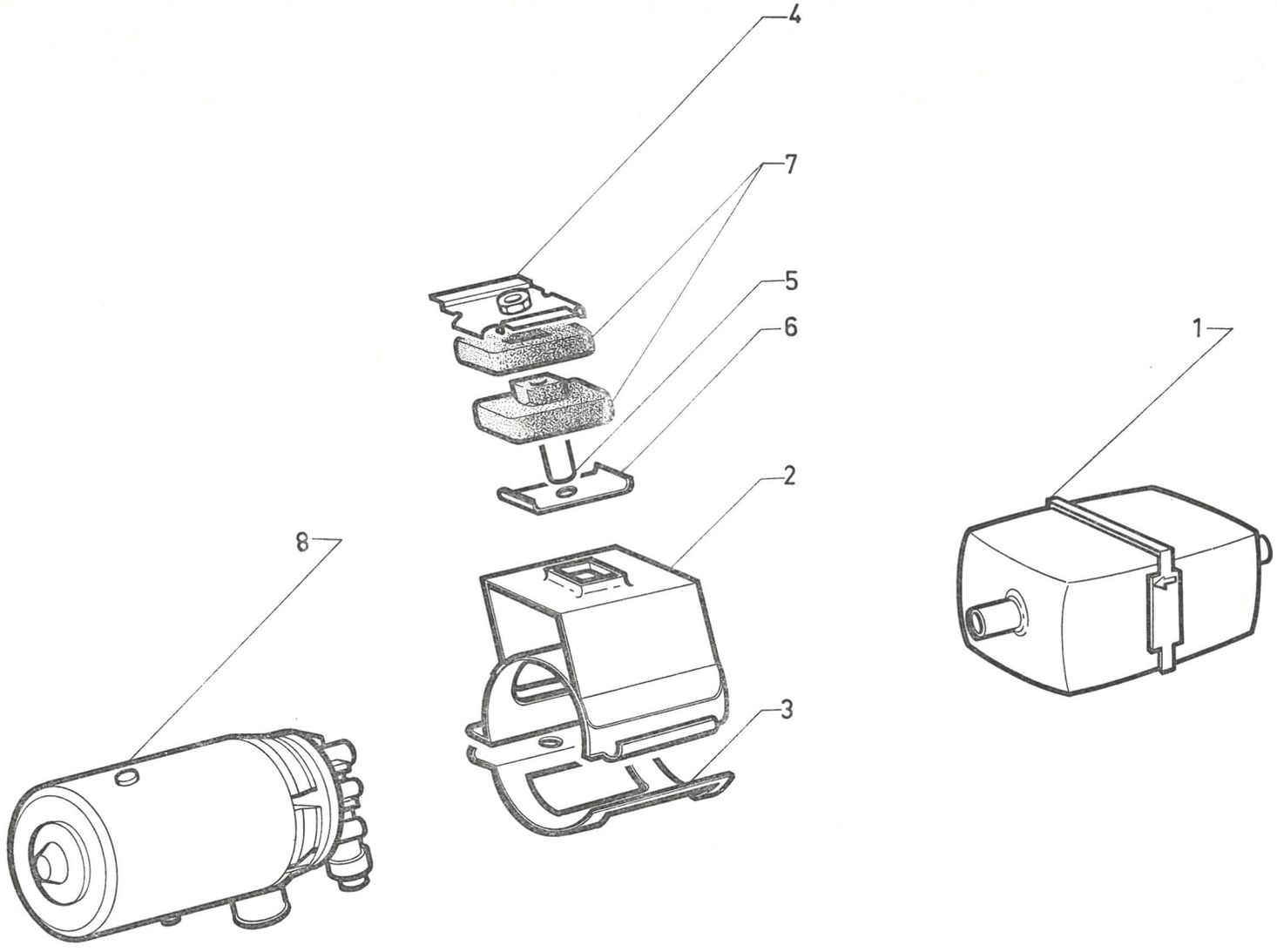
4
7
5
6
2
8
3
1

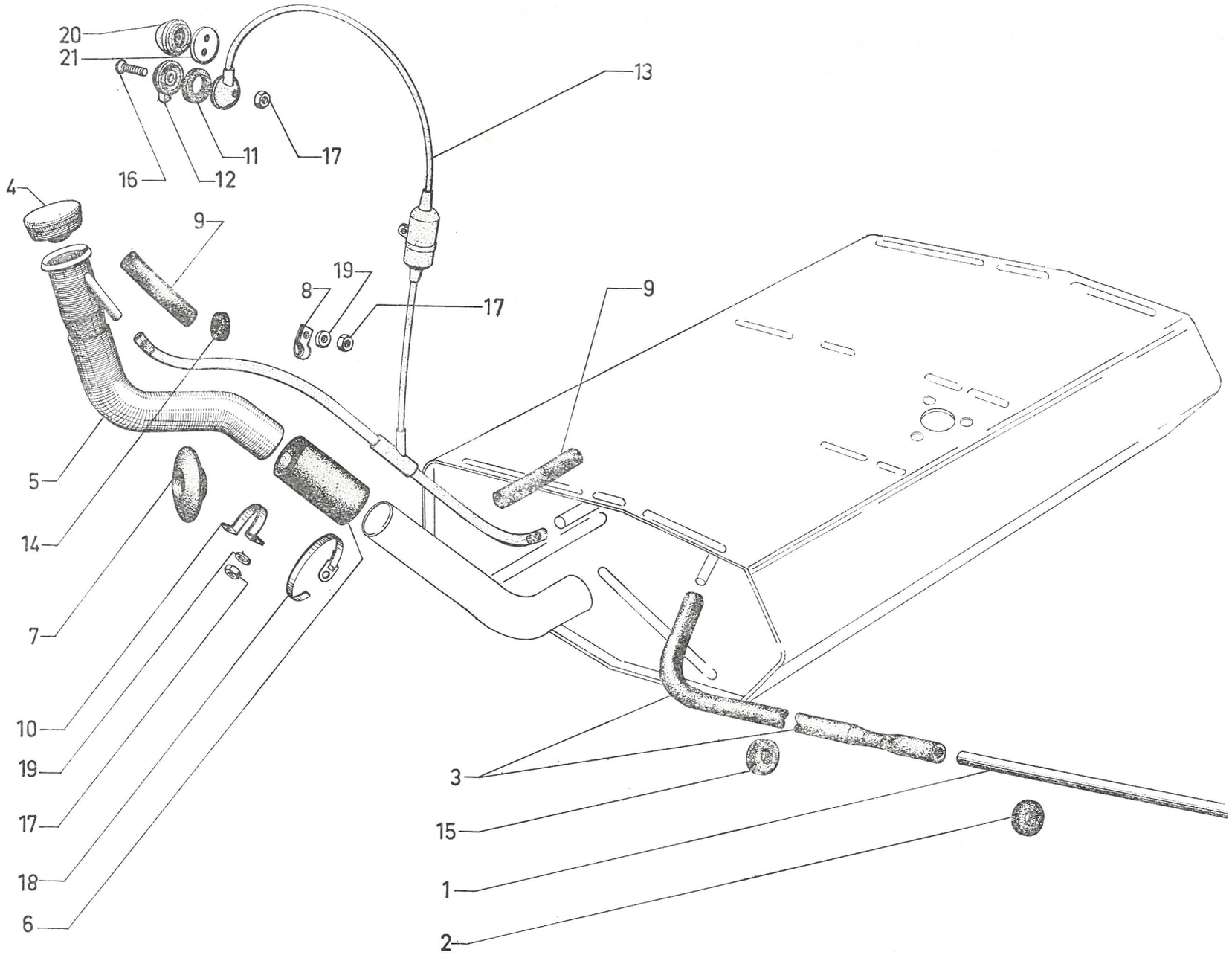
20
21
16
12
11
17
13
4
9
19
8
17
9
5
14
7
10
19
17
18
6
3
15
1
2

I	NUMÉROS	K	Sauf (IE)	Tuyauteries d'essence	Kraftstoffleitungen	Fuel piping	Tuberias de gasolina	Canalizzazioni benzina
1	DX 174-3	1	BL.	Tube réservoir à pompe (nylon) :	Schlauch zw. Tank und Pumpe (Nylon) :	Feed tube (nylon):	Tubo deposito a bomba (nylon) :	Tubo serbatóio - pompa (nylon) :
	DVF 174-3		BK.	–	–	–	–	–
2	D 174-72	2	25 × 40 × 11.	Œillet sur pied milieu.	Öse am Mittelpfosten.	Eyelet on center pillar.	Pasacables sobre pie medio.	Passafilo sul montate cent.
3	DS 174-82	1	L 280 - ⌀ 8-17.	Flexible du tube souple.	Gummiübergang von Zuleitung.	Feed tube union.	Flexible de tubo (caucho).	Manicotto del tubo flessibile.
				Bouchon remplissage inox :	Einfüllstopfen, rostfrei :	Filler cap (stainless):	Tapón de llenado (inoxidable) :	Tappo per bocchettone (inos.) :
4	DX 175-03	1		– ordinaire.	– einfach.	– plain.	– simple.	– semplice.
	ZC 9857 132 U			– antivol amovible (non ventilé).	– mit abnehmbarer Diebstahlsicherung (nicht Belüfted).	– with removable antitheft device (not ventilated).	– con antirubo amovible (no ventilado).	– con antifurto amovibile (non ventilato).
	D 175-4 A	1	L 689 - BL.	Tubulure de remplissage :	Einfüllstutzen :	Filler pipe:	Tubo de llenado :	Bocchettone :
	DB 175-4		L 920 - BREAK - COMM - AMBU.	–	–	–	–	–
5	DF 175-4		L 240 - FAMI.	–	–	–	–	–
6		1	⌀ 38 × 47.	Raccord de tubulure :	Schlauch für Einfüllrohr :	Sleeve on filler neck:	Racord de tubo de llenado :	Raccordo del bocchettone :
	D 175-9 A		L 163.	–	–	–	–	–
	DF 175-9		L 90 - FAMI.	–	–	-	–	–
7	ZC 9807 107 U	1		Collerette de remplissage.	Dichtring f. Stutzen.	Sealing ring for filler pipe.	Collar de caucho de tubo de llenado.	Collarino per bocchettone.
8	DS 175-63	2		Patte de tube d'air.	Lasche f. Entlüftungsrohr.	Collar for air pipe.	Pata de tubo de aire.	Staffa del tubo d'aria.
9	D 175-66	2	11 × 18 × 147.	Manchon du tube d'air.	Gummistutzen für Entlüftungsrohr.	Air pipe union.	Manguito de tubo de aire.	Manicotto del tubo d'aria.
10	D 175-72	1	h 39 - entr. 60.	Collier de tubulure.	Schelle.	Collar.	Collar.	Collare.
11	D 175-80	1	19 × 29 × 3.	Rondelle de mise à l'atmosphère.	Gummiring.	Washer for air vent cup.	Arandela (caucho) de copela.	Rondella rimessa nell'aria libera.
12	DS 175-81	1	Ext.	Coupelle de mise à l'atmosphère.	Abdeckblech am Entlüftungsrohr.	Air vent cup.	Copela de tubo.	Scodellino rimessa nell'ara libera.

I	NUMÉROS	K	Sauf (IE)	Tuyauteries d'essence *(Suite)*	Kraftstoffleitungen *(Forts.)*	Fuel piping *(Cont.)*	Tuberias de gasolina *(Cont.)*	Canalizzazioni benzina *(Cont.)*
13	DS 175-84 A	1	BL - rilsan.	Tube de mise à l'atmosphère :	Entlüftungsrohr :	Air vent pipe:	Tubo de puesta ala atmosfera :	Tubo rimessa nell'aria libera :
	DF 175-84 A		FAMI - rilsan.	–	–	–	–	–
	DJB 175-284 A		BREAK - COMM - AMBU - rilsan.	–	–	–	–	–
14	ZD 9106 200 U	2	12 × 21 × 5.	Œillet de tube de prise d'air.	Gummiöse für Entlüftungsrohr.	Eyelet.	Pasacable de tubo.	Passafilo per tubo sfogo aria.
15	ZD 9106 500 U	3	22 × 38 × 8.	Œillet de tube d'alimentation.	Gummiöse f. Zuleitung.	Eyelet.	Pasacable de tubo.	Passafilo del tubo aliment.
16	ZD 9320 200 Z	1	TFB 5 × 35.	Vis de coupelle.	Schraube f. Blechteller.	Screw.	Tornillo de copela.	Vite dello scodellino.
17	ZD 9231 900 U	6	H 5 × 75.	Écrou.	Mutter.	Nut.	Tuerca.	Dado.
				Collier :	Schelle :	Collar:	Collar :	Collare :
18	ZC 9614 000 U	2	L 474.	– de raccord.	– f. Verbindung.	– for sleeve.	– de racord.	– del raccordo.
	ZC 9614 017 U	2	L 190.	– de manchon de prise d'air.	– f. Entlüftungsstutzen.	– for air pipe union.	– de manguito toma de aire.	– del manicotto presa aria.
19	ZD 9277 000 U	6	5,5 × 12 × 1.	Rondelle.	Scheibe.	Washer.	Arandela.	Rondella.
			PO	**Pièces spéciales**	**Spezialteile**	**Special parts**	**Piezas especiales**	**Pezzi speciali**
20	DM 175-13	1		Filtre.	Filter.	Filter.	Filtro.	Filtro.
21	DM 175-110	1		Support de filtre.	Halterung f. Filter.	Filter support.	Soporte de filtro.	Supporto per filtro.

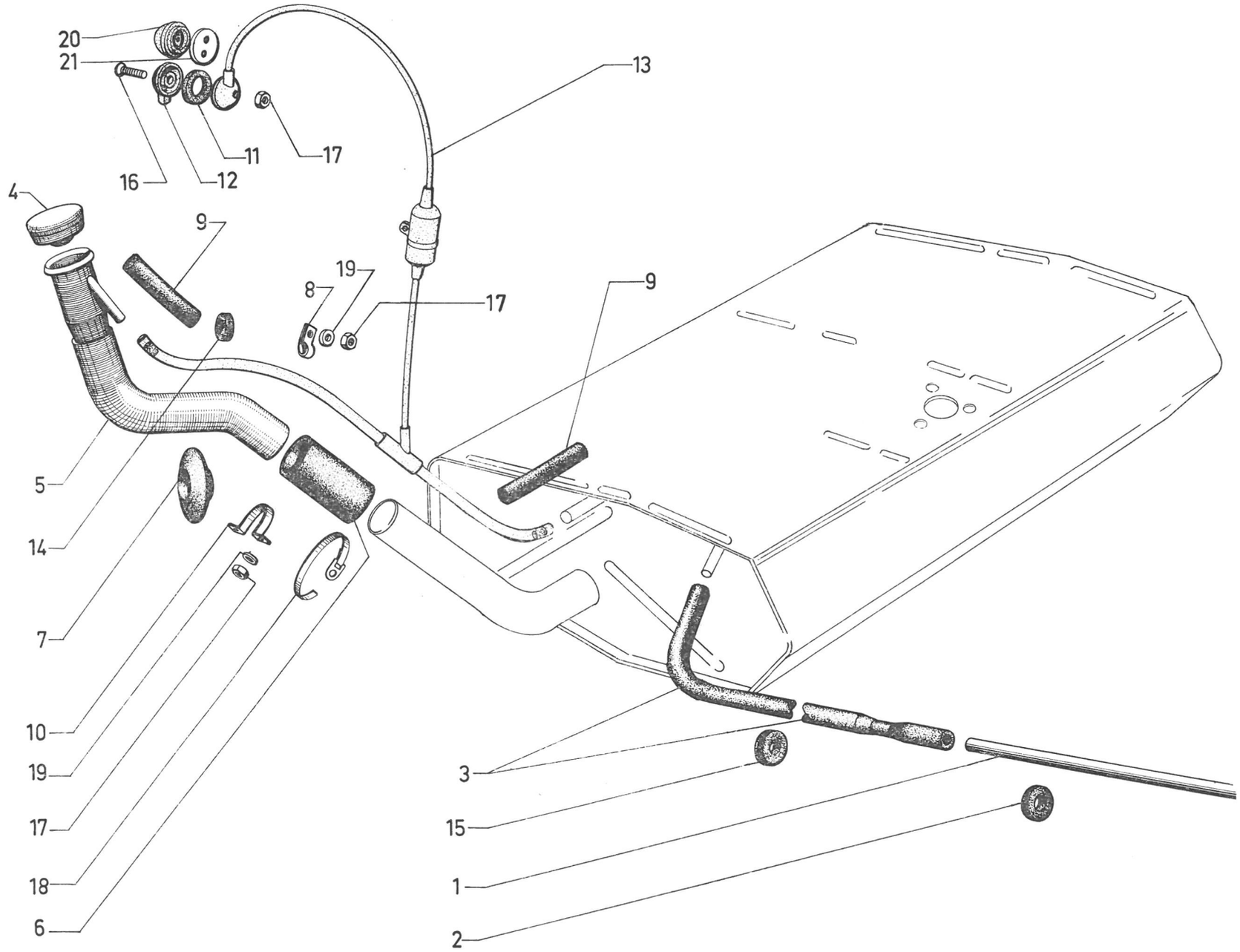
20
21
16
12
11
17
13
4
9
19
8
17
9
5
14
7
10
19
17
18
6
3
15
1
2

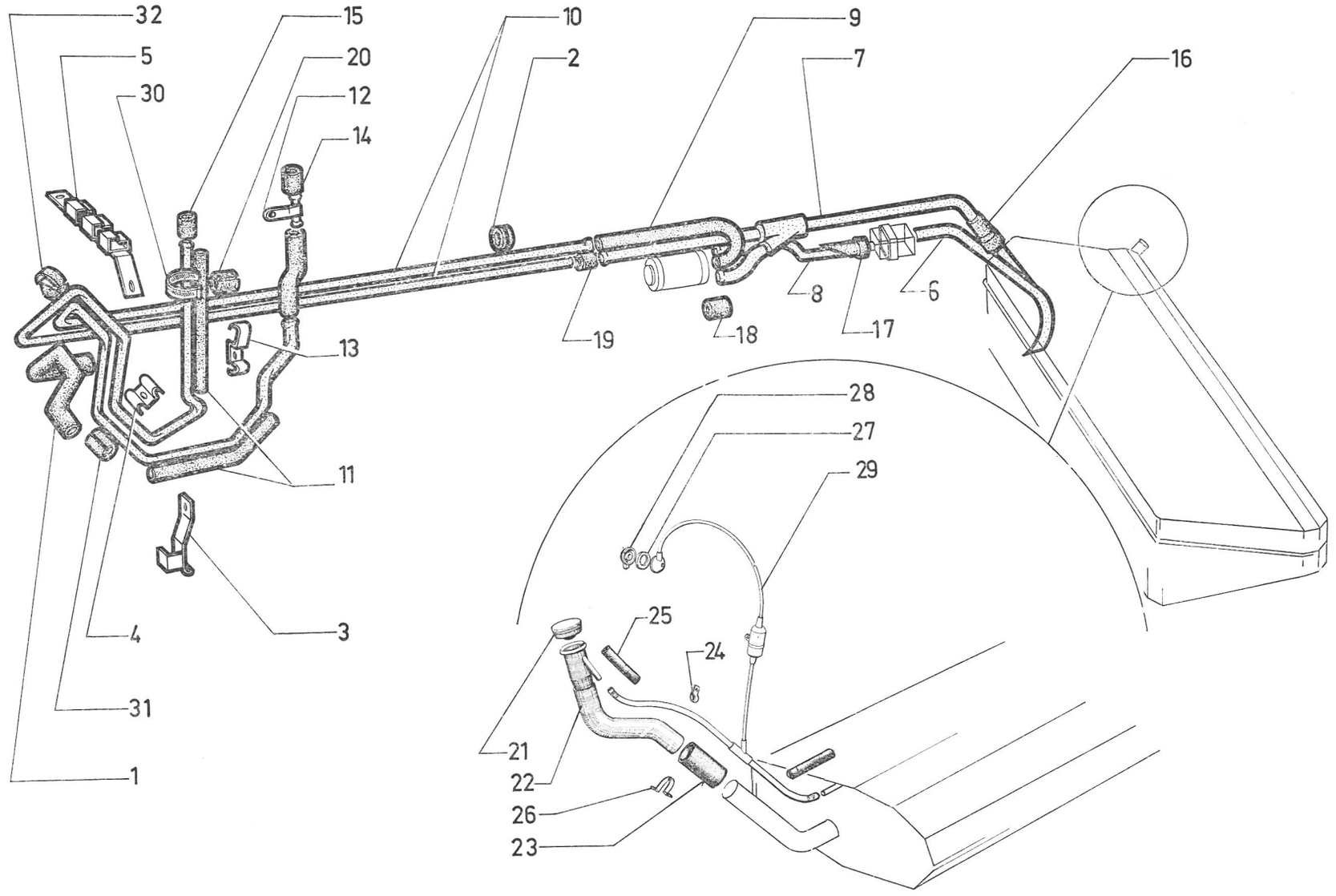
32
5
30
15
20
12
14
10
2
9
7
16
8
6
19
18
17
13
11
28
27
29
25
24
4
3
31
1
21
22
26
23

611

I	NUMÉROS	K	(IE)	Canalisation d'essence	Kraftstoffleitungen	Fuel piping	Canalización de gasolina	Canalizzazione benzina
1	DS 174-66	?		Gaine de protection.	Schutzhülle.	Protective sheath.	Funda de protección.	Guaina di protezione.
2	D 174-72	2	25 × 40 × 11.	Œillet.	Öse.	Grommet.	Ojete.	Passafilo.
3	DS 174-73	1	AR D.	Support sur longeron.	Träger am Längsträger.	Support on siderail.	Soporte en larguero.	Supporto sul longuerone.
4	DS 174-77 A	2		Patte.	Greiferstück.	Double lug.	Pata.	Staffa.
5	D 174-80	1		Support sur pied AV.	Träger am Vorderpfosten.	Support on front pillar.	Soporte en pie delant.	Supporto sul montante ant.
				Tube :	Rohr :	Tube:	Tubo :	Tubo :
6	DX 174-203 A	1	L 625 - ⌀ 6,6.	– entre réservoir et filtre.	– zw. Behälter u. Filter.	– between tank and filter.	– entre depósito y filtro.	– fra serbatoio e filtro.
7	DX 174-204 A	1	L 1025 - ⌀ 6,6.	– en y, de retour.	– y - Förmig.	– in y form.	– in forma de y.	– in forma di y.
8	DX 174-205 A	1	L 250 - ⌀ 6,6.	– entre filtre et pompe.	– zw. Filter u. Pumpe.	– between filter and pump.	– entre filtro y bomba.	– fra filtro e pompa.
9	DX 174-206 A	1	L 330 - ⌀ 15 - ext.	– toilé de pompe.	– f. Pumpe (m. Stoff).	– with material for pump.	– con tela de bomba.	– con stoffa per pompa.
10	DX 174-207 A	2	L 1600 - ⌀ 6,6.	–	–	–	–	–
11	DX 174-266 A	2		Gaine caoutchouc.	Gummihülle.	Rubber sheath.	Funda de caucho.	Guaina di gomma.
12	1 D 5 419 074 D *DX 144-254 A*	1	L 85.	Patte avec tube.	Lasche mit Rohr.	Lug with pipe.	Pata con tubo.	Staffa con tubo.
13	DX 174-277 A	2		Patte double sur longeron.	Greiferstück am Längsträger.	Double lug on siderail.	Pata doble sobre larguero.	Staffa doppia sul longuerone.
				Raccord souple:	Verbindungsschlauch :	Flexible union:	Racor flex. :	Raccordo fless. per :
14	DX 174-282 A	1	L 157 - ⌀ ext. 18.	– de rampe (toilé).	– für Zylinderrohr (mit Stoff).	– for cyl. pipe (with material).	– de tubo (con tela).	– tubo cilindro (con stoffa).
15	DX 174-281 A	1	L 335 - ⌀ ext. 15.	– de régulateur.	– für Regler.	– for regulator.	– de regulador.	– regolatore.
16	DX 174-283 A	2	L 90 - ⌀ ext. 17.	– de réservoir.	– für Behälter.	– for tank.	– de depósito.	– serbatoio.
17	DX 174-284 A	2 1	L 40 - ⌀ int. 9,75.	– de filtre. – de pompe.	– für Filter. – für Pumpe.	– for filter. – for pump.	– de filtro. – de bomba.	– filtro. – pompa.
18	DX 174-285 A	1	L 50 - ⌀ int. 7,75.	– de pompe.	– für Pumpe.	– for pump.	– de bomba.	– pompa.
19	1 D 5 421 198 R *DX 174-286 A*	1	L 70 - ⌀ int. 7,75.	– de tubes de retour.	– für Rücklaufrohr.	– for return tube.	– de tubo de retorno.	– tubo ritorno.

I	NUMÉROS	K	(IE)	Canalisation d'essence *(Suite)*	Kraftstoffleitungen *(Forts.)*	Fuel piping *(Cont.)*	Canalización de gazolina *(Cont.)*	Canalizzazione benzina *(Cont.)*
20	1 D 5 420 594 A *DX 174-292 A*	1		Bague souple fendue.	Gummihülse, geschlitzt.	Flex. bush, split.	Anillo flex. hendido.	Boccola fless. tagliata.
21	DX 175-03	1		Bouchon de remplissage.	Einfüllstopfen.	Filler cap.	Tapón de llenado.	Tappo per bocchettone.
22	D 175-4 A	1	L 689.	Tubulure de remplissage.	Einfüllstutzen.	Filler pipe.	Tubo de llenado.	Bocchettone.
23	D 175-9 A	1		Raccord de tubulure.	Schlauch f. Stutzen.	Union f. filler pipe.	Racor de tubo de llenado.	Raccordo per bocchettone.
24	DS 175-63	2		Patte tube d'air.	Lasche f. Enlüft.-Rohr.	Collar f. air vent pipe.	Pata de tubo de aire.	Staffa per tubo.
25	D 175-66	2	11 × 18.	Manchon de tube d'air.	Gummistutzen.	Sleeve f. air vent pipe.	Manguito de tubo de aire.	Manicotto per tubo aria.
26	D 175-72	1	h 39 - entr. 60.	Collier de tubulure.	Schelle f. Einfüllstutzen.	Collar f. filler pipe.	Collar de tubo llenado.	Faschetta per bocchettone.
27	D 175-80	1	19 × 29 × 3.	Rondelle de coupelle.	Gummiring für Abdeckblech.	Washer f. cup.	Arandela de copela.	Rondella per scodellino.
28	DS 175-81	1		Coupelle extérieure.	Abdeckblech.	Air vent cup.	Copela exterior.	Scodellino esterno.
29	DS 175-84 A	1		Tube de mise à l'atmosphère.	Entlüftungsrohr.	Air vent pipe.	Tubo de puesta al aire libre.	Tubo della rimessa nell'aria libre.
30	AY 614-77	1	L 80.	Collier :	Schelle :	Collar:	Collar :	Staffetta :
	1 D 5 412 350 S *D 334-204*	1	L 100.	–	–	–	–	–
31	1 D 5 413 306 H *D 391-113*	2		Bague de protection.	Schutzhülse.	Protective sleeve.	Manguito de protección.	Boccola di protezione.
32	1 D 5 413 292 F *DS 9391-141 L*	1	L 55.	Flèche caoutchouc.	Gummischelle.	Rubber collar.	Collar de caucho.	Fascetta di gomma.
	ZD 9106 200 U	2	12 × 21 × 5.	Œillet tube de prise d'air.	Öse f. Entlüftungsrohr.	Eylet f. pipe.	Ojete de tubo.	Boccola per tubo.
	ZD 9106 500 U	2	22 × 38 × 8.	Œillet tube alimentation.	Öse f. Zuleitung.	Eyelet f. pipe.	Ojete de tubo.	Boccola per tubo.
	ZD 9468 800 Z	1	TFB M 5 × 35.	Vis fixation coupelle.	Schraube f. Abdeckblech.	Screw f. air vent cup.	Tornillo de copela.	Vite per scodellino.
	ZD 9366 330 W	5	TH M 5 × 20.	Vis.	Schraube.	Screw.	Tornillo.	Vite.
	ZD 9525 900 W	6	H M 5 × 80.	Écrou.	Mutter.	Nut.	Tuerca.	Dado.
	ZD 9522 100 U	1	H M 7 × 100.	Écrou.	Mutter.	Nut.	Tuerca.	Dado.
	ZC 9614 000 U	2	L 474.	Collier sur raccord.	Schelle an Verbindung.	Collar on union.	Collar sobre racor.	Collare su raccordo.
	ZC 9614 011 U	4	L 240.	Collier sur manchon.	Schelle a. Gummistutzen.	Collar on sleeve.	Collar sobre manguito.	Collare su manicotto.
	ZC 9614 042 U	?		Collier sur canalisation.	Schelle an Leitung.	Collar on piping.	Collar sobre canalizacion.	Collare su canalizzazione.
	ZC 9277 000 U	1	5,5 × 12 × 1.	Rondelle sur coupelle.	Scheibe am Abdeckblech.	Washer on cup.	Arandela sobre copela.	Rondella su scodellino.
	ZC 9807 107 U	1		Collerette de remplissage.	Dichtring f. Einfüllstutzen.	Sealing ring f. filler pipe.	Collarete de tubo de llenado	Collarino per bocchettone.

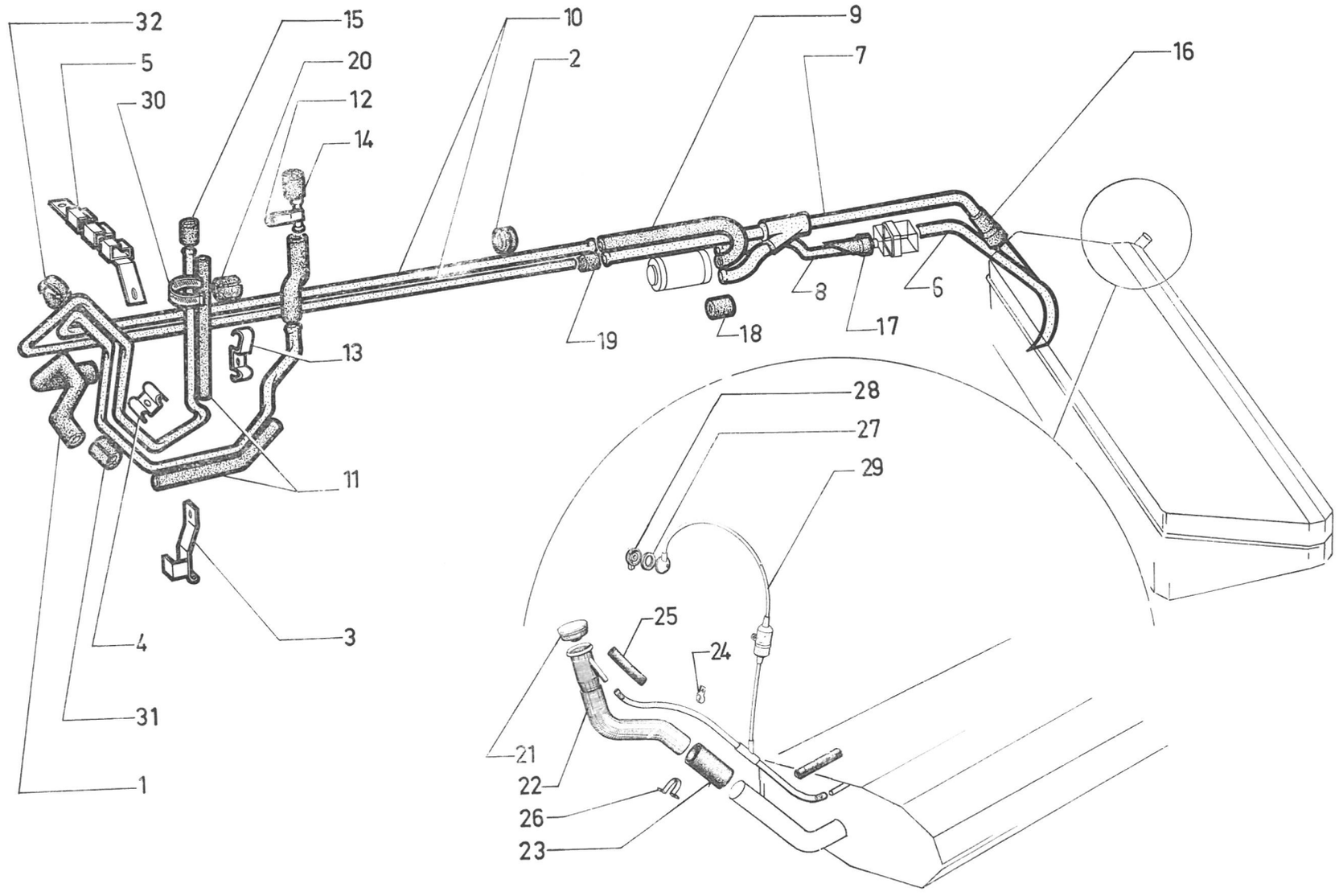
32
5
30
15
20
12
14
10
2
9
7
16
8
6
18
17
19
13
11
28
27
29
25
24
4
3
31
1
21
22
26
23

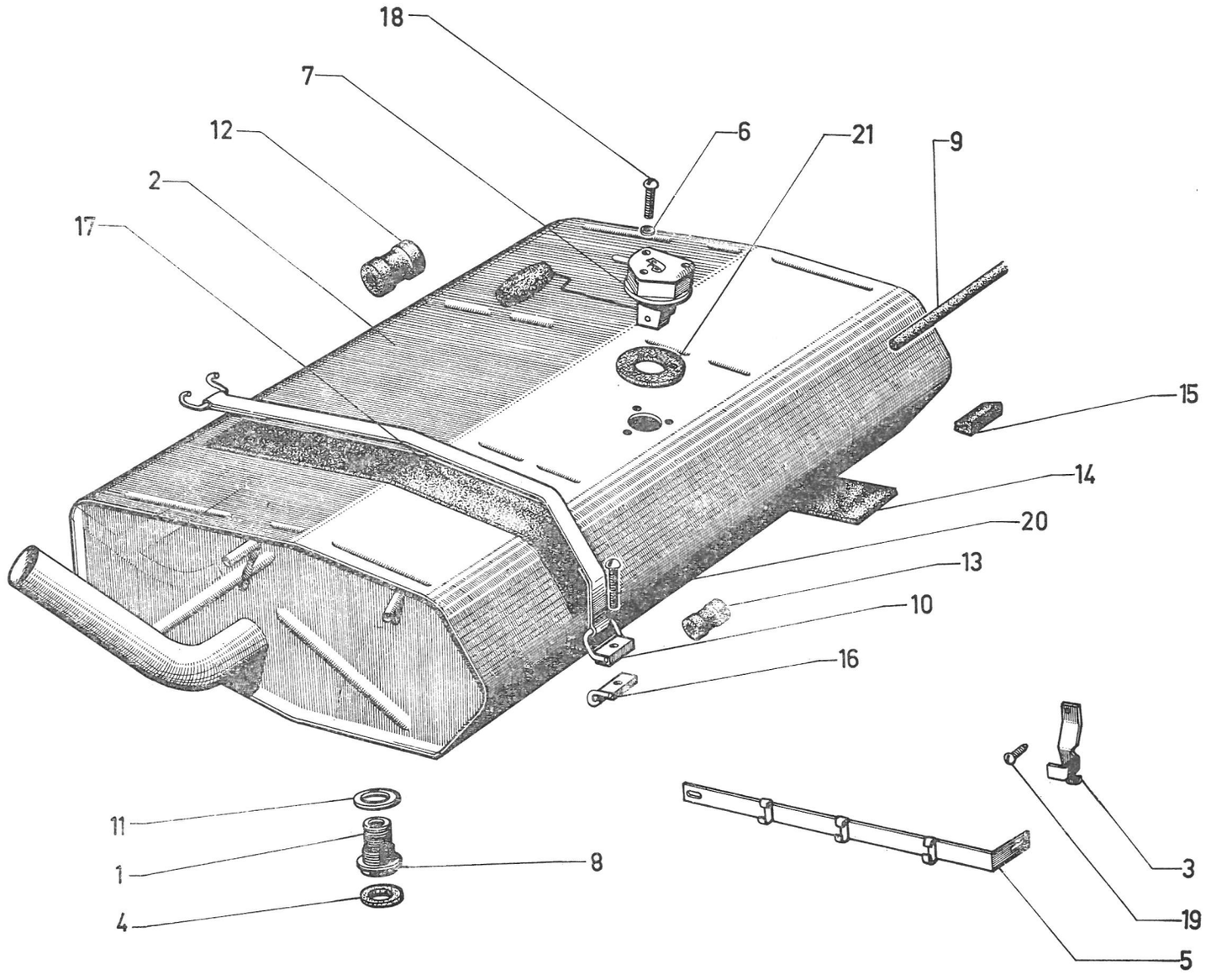
18
7
12
2
17
6
21
9
15
14
20
13
10
16
11
1
4
8
3
19
5

I	NUMÉROS	K		Réservoir d'essence	Kraftstoffbehälter	Fuel tank	Deposito de gasolina	Serbatóio benzina
1	DX 173-88 A	1	h 44.	Bloc filtrant.	Filterelement.	Filter unit.	Bloc filtrante.	Blocco filtrante.
	DX 173-288 A		(IE).	Corps nu de filtre.	Filtergehäuse o. Ausrüst.	Filter body, only.	Cuerpo de filtro desnudo.	Corpo del filtro nudo.
2	6 D 5 410 268 L	1	L 1250.	Réservoir d'essence métal :	Benzintank, aus Metall :	Metal tank:	Deposito metalico de gasolina :	Serbatóio metallico per benzina :
	6 D 5 410 269 X		(IE).	–	–	–	–	–
	DVF 175-1		L 710 - FAMI.	–	–	–	–	–
	6 D 5 433 271 U		(IE) - FAMI - L 710.	–	–	–	–	–
3	DS 174-73	1		Support de tube.	Halteblech f. Zuleitung.	Support on sidemember.	Soporte de tubo.	Staffa del tubo, sul longherone.
4	DX 174-78	1		Pastille.	Nylon-Stopfen.	Nylon cap.	Pastilla.	Pastiglia.
5	D 174-80	1		Support de tube.	Halteblech f. Zuleitung.	Support on front pillar.	Soporte de tubo.	Staffa del tubo sul piantone ant.
6	A 174-84	3	4,5 × 8 × 0,5.	Joint de rhéostat.	Fiberdichtung.	Fiber joint.	Junta de reostato.	Guarn. del reostato.
7	DM 175-5 A	1	12 V - « Jaeger ».	Rhéostat :	Rheostat :	Gauge unit:	Reostato :	Reostato :
	DF 175-5 C		FAMI.	–	–	–	–	–
8				Bouchon de vidange :	Ablassstopfen:	Drain plug:	Tapón de vaciado :	Tappo di scarico :
	1 T 5 419 945 W *A 9175-914 L*	1	⌀ 8 × 100.	–	–	–	–	–
	DX 175-14		⌀ 30 × 150.	– côté réserve.	– Reserveseite.	– reserve side.	– lado serbatoio.	– lato riserva.
9	D 175-17	3		Garniture de trappe d'accès.	Garnitur f. Zugangsklappe.	Rubber for tank access.	Guarnición tapa de acceso.	Guarn. per sportello d'accesso.
10	D 175-18	2	L 480.	Sangle de réservoir :	Spannband :	Strap:	Cinturón	Cinghia :
	DF 175-18		L 760 - FAMI.	–	–	–	–	–
11				Joint de bouchon de vidange :	Dichtung für Ablassstopfen :	Drain plug joint:	Junta de tapón de vaciado :	Guarn. per tappo di scarico :
	DX 175-46 B	1	30,4 × 39 × 4.	– (nylon).	– (Nylon).	– (nylon).	– (nylon).	– (nylon).
	ZD 9246 200 U	1	8,2 × 12 × 1.	– (fibre).	– (Fiber).	– (fibre).	– (fibra).	– (fibra).
12	DM 175-53		L 47.	Câle de réservoir :	Gummistück f. Tank :	Packing for tank:	Suplemento de deposito :	Spessore per serbatóio :
		4	Sauf FAMI.	–	–	–	–	–
		7	FAMI.	–	–	–	–	–

I	NUMÉROS	K		Réservoir d'essence *(Suite)*	Kraftstoffbehälter *(Forts.)*	Fuel tank *(Cont.)*	Deposito de gasolina *(Cont.)*	Serbatóio benzina *(Cont.)*
13	D 175-54	2	L 45 - Sauf FAMI.	Cale de sangle.	Gummistück für Spannband.	Packing for strap.	Suplemento de cinturón.	Spessore per cinghia.
14	D 175-67	6	380 × 25 × 2.	Bande sous réservoir :	Streifen unter Tank :	Strip under tank:	Banda bajo deposito :	Striscia sotto serbatóio :
	DF 175-67	6	265 × 60 × 2 - FAMI.	–	–	–	–	–
	DF 175-55	2	75 × 35 × 2 - FAMI.	–	–	–	–	–
15	D 175-60	6	L 40.	Butée.	Anschlag.	Anti-rattle pad.	Tope.	Reggispinta.
16	DM 175-103	2	AV.	Attache de sangle.	Fangstück f. Zugband.	Front clamp for strap.	Enganche de cinturón.	Staffa.
17	D 175-108	2	*l* 50 - L 540.	Garniture de réservoir.	Garnitur f. Tank.	Strip on tank.	Guarnición de deposito.	Guarn. per serbatóio.
18	ZD 9452 300 W	3	TCB M 4 × 30.	Vis de rhéostat.	Schraube f. Rheostat.	Screw.	Tornillo de reostato.	Vite del reostato.
19	ZD 9366 300 W	3	TH M 5 × 20.	Vis.	Schraube.	Screw.	Tornillo.	Vite.
20	ZD 9454 000 Z	2	TCB M 5 × 40.	Vis des sangles.	Schraube f. Zugband.	Screw.	Tornillo de cinturón.	Vite delle cinghie.
21	1 S 5 402 981 E	1	36 × 55 × 1,5.	Joint de rhéostat.	Dichtung f. Rheostat.	Joint for gauge unit.	Junta de reostato.	Guarnizione per reostato.

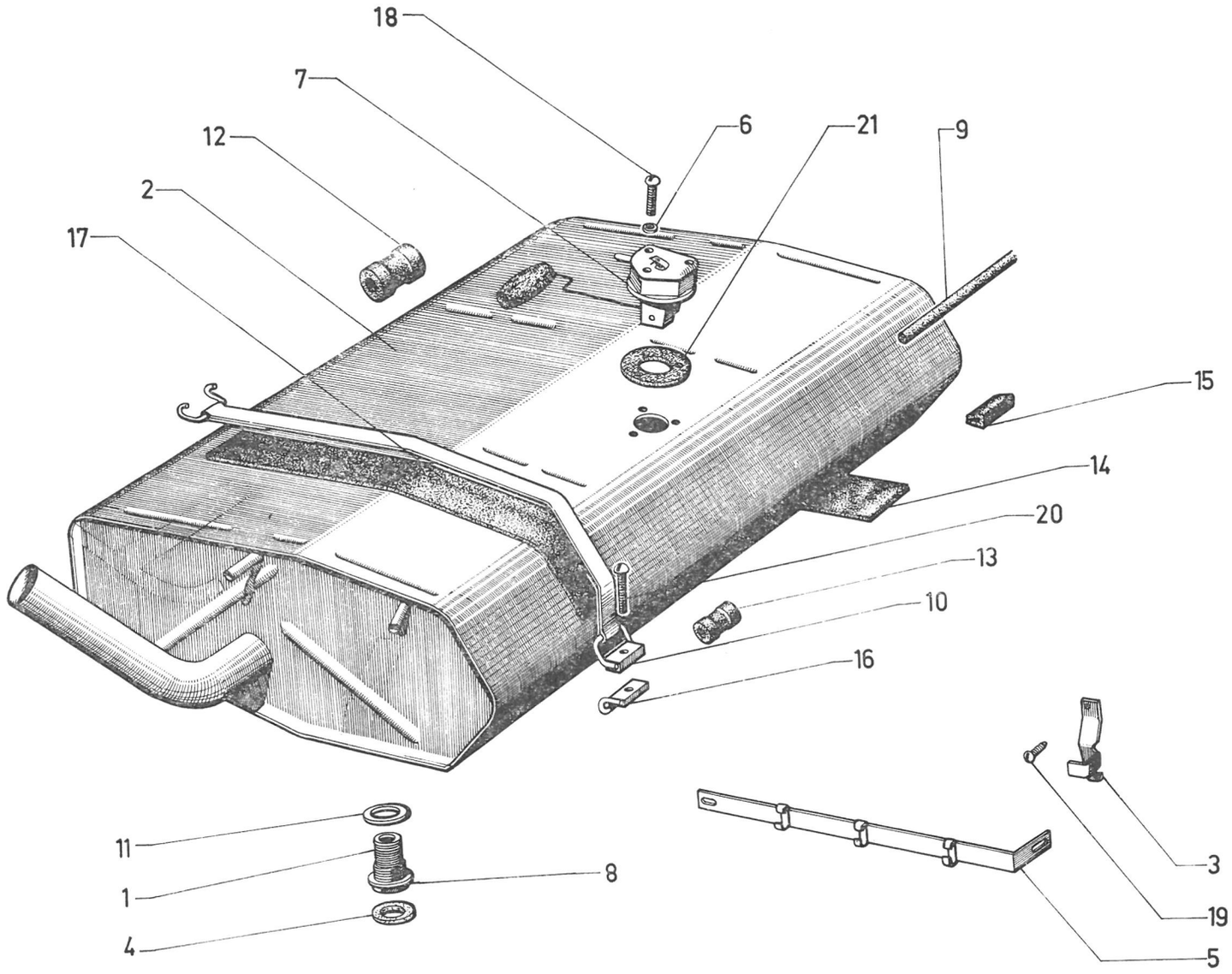
18
7
12
2
17
6
21
9
15
14
20
13
10
16
11
1
4
8
3
19
5

6-175/2

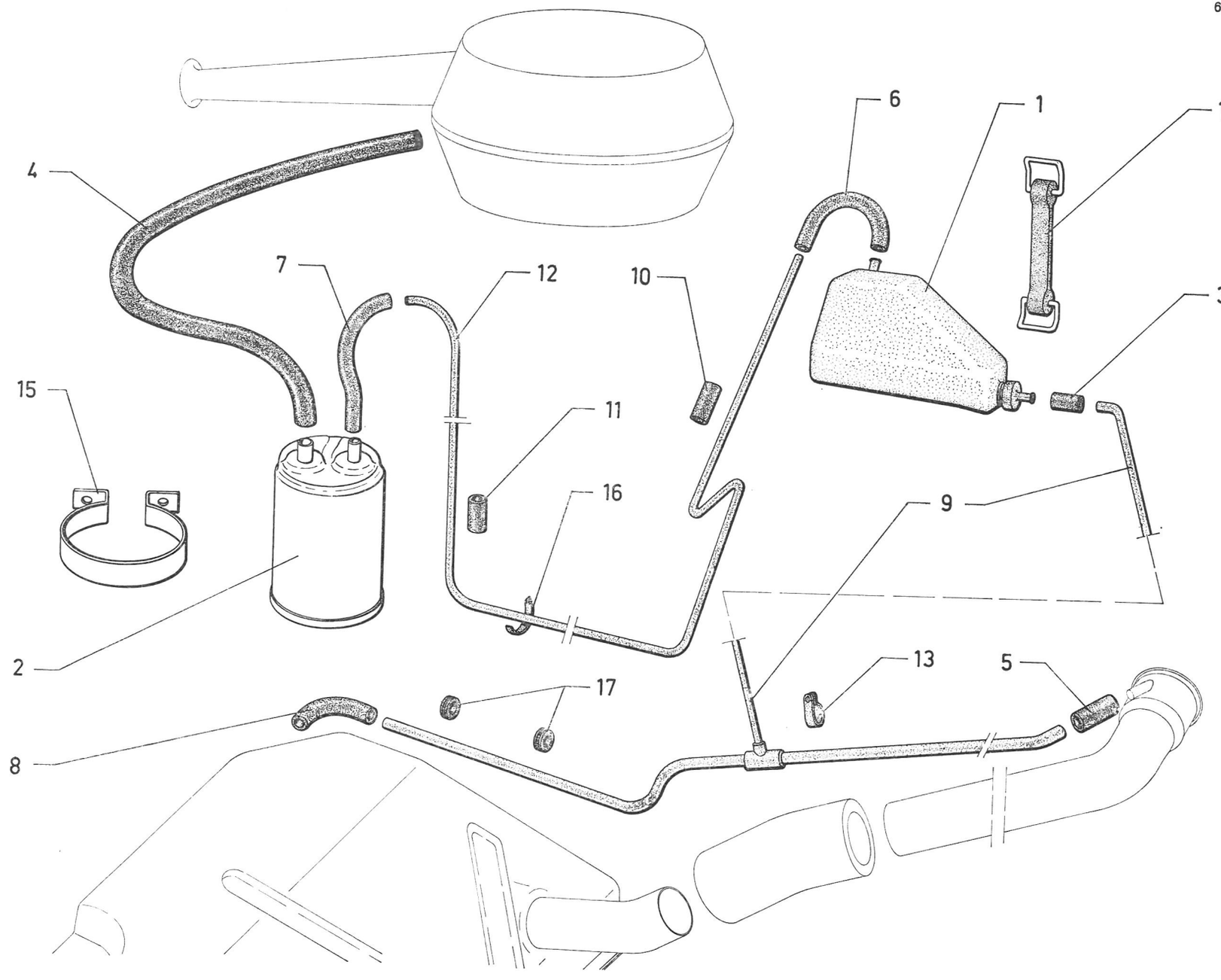

I	NUMÉROS	K	Ⓢ (USA) - Sauf (IE)	Anti-pollution sur alimentation d'essence	Entgiftungsanlage an Kraftstoffanlage	Evaporative loss control	Anti-polución sobre alimentación de gasolina	Anti-polluzione sull'alimentazione carburante
1	DX 175-206 A	1		Réservoir de récupération.	Sammler f. Dünste.	Vapour box.	Deposito de vapores.	Scatola recuperi.
2	GX 03 235 01 A	1		Cartouche charbon actif.	Kohlenpatrone.	Coal cartridge.	Cartucho de carbón activo.	Cartuccia di carbone attivo.
				Durit :	Schlauch :	Tube:	Tubo :	Tubo :
3	GX 02 228 01 A	1	3,5 × 6 × 50.	– d'entrée.	– zur Zuführung.	– inlet.	– de entrada.	– di entrata.
4	2 D 5 419 315 Y *DX 175-238 A*	1	13 × 18 × 700.	– cartouche à filtre.	– Patrone zum Filter.	– cartridge to filter.	– cartucho a filtro.	– cartuccia a filtro.
5	DS 175-68	1	11 × 18 × 70.	– de tube air à tubulure.	– Luftrohr zum Einfüllstutzen.	– air pipe to filler pipe.	– tubo aire a boca.	– tubo aria a bocchettone.
6	DX 175-243 A	1	5 × 10.	– de sortie.	– zum Ablauf.	– outlet.	– de salida.	– di uscita.
7	2 D 5 419 319 S *DX 175-244 A*	1	5 × 11 - 9 × 15 - L 400.	– d'entrée sur cartouche.	– f. Zuführung am Filter.	– filter inlet.	– entrada cartucho.	– entrata cartuccia.
8	D 175-66	1	11 × 18 × 147.	– de tube à réservoir.	– Rohr zum Behälter.	– pipe to tank.	– tubo a deposito.	– tubo a serbatoio.
9				Canalisation des vapeurs d'essence :	Leitung f. Benzin-Dünste :	Petrol vapour piping:	Canalización de vapores de gasolina :	Canalizzazione dei vapori benzina :
	DX 175-284 A		BL.	–	–	–	–	–
	DJB 175-285 A		BK.	–	–	–	–	–
				Gaine caoutchouc :	Gummihülle :	Rubber sheath:	Vaina de caucho :	Guaina di gomma :
10	AY 644-99		15 × 22 × 60.	– sur tube nylon.	– am Nylon-Schlauch.	– on nylon tube.	– sobre tubo nylon.	– sul tubo di nilon.
11	DM 174-66		15 × 22 × 85.	– sur tube nylon.	– am Nylon-Schlauch.	– on nylon tube.	– sobre tubo nylon.	– sul tubo di nilon.
12	DX 175-204 A	1	4,5 × 6 × 700.	Tube souple nylon.	Nylon-Schlauch.	Nylon tube.	Tubo de nylon.	Tubo di nilon.
13	DS 175-63	2		Patte de tube d'air.	Lasche f. Luftrohr.	Lug f. air pipe.	Pata de tubo de aire.	Staffa per tubo aria.
14	DX 175-219 A	1		Sangle élastique.	Band.	Elastic belt.	Cinturón elastico.	Cinghia elastica.
15	DX 175-272 A	1	⌀ 186 - 2 ⌀ entr. 46.	Collier.	Schelle.	Collar.	Collar.	Collare.
16	1 D 5 420 550 X *D 9391-125 L*	6		Collier caoutchouc.	Gummischelle.	Rubber collar.	Collar de caucho.	Fascetta di gomma.
17	ZD 9106 200 U	2	12 × 21 × 5.	Œillet caoutchouc:	Gummiöse :	Rubber grommet:	Ojete de caucho :	Occhiello di gomma :
	ZD 9107 200 U	1	32 × 48 × 8 - BK.	–	–	–	–	–
	DS 174-93	1	L 70 - e 0,5.	Patte de protection sous traverse AV.	Schutzlasche unter vorderer Traverse.	Protection lug under front member.	Pata de protección bajo traviesa del.	Staffa di protezione sutto traversa ant.

I	NUMÉROS	K		Échappement Partie AV	Auspuffanlage Vorderer Teil	Exhaust - Front part	Escape Parte delantera	Scarico - Parte ant.
	4 D 5 429 136 Y	1		Ensemble pot principal.	Gesamtteil Hauptauspufftopf.	Main silencer assy.	Conjunto de silenciador principal.	Insimee marmitta principale.
1	DS 182-4	1		Tube flexible.	Biegsames Rohr.	Flexible pipe.	Tubo flexible.	Tubo flessible.
2	DX 182-44	1		Tube AV double.	Vord. Doppelrohr.	Front pipe, double.	Tubo delantero doble.	Tubo ant. doppio.
3	DX 182-60 A	2	2 ⌀ 8,5 - entr. 72.	Joint de tube AV.	Dichtung f. vord. Rohr.	Gasket for front pipe.	Junta de tubo delantero.	Guarn. per tubo ant.
4	DS 182-78	1		Collier de tube flexible.	Schelle f. biegsames Rohr.	Collar for flexible pipe.	Collar de tubo flexible.	Collare del tubo flessibile.
5	DX 182-79 D	1		Collier de tube AV.	Schelle f. vord. Rohr.	Collar for front pipe.	Collar de tubo delantero.	Collare del tubo ant.
6	DX 182-277 A	1		Patte renfort.	Lasche, verstärkt.	Reinforced lug.	Pata reforzada.	Staffa rinforzata.
7	DX 182-117 D	1		Support de tube flexible.	Halterung f. biegsames Rohr.	Support for flexible pipe.	Soporte de tubo flexible.	Supporto del tubo flessibile.
8	1 D 5 412 277 Y *DX 182-122*	2		Silentbloc entre ressorts.	Silentblock zw. Federn.	Flexible linkage.	Silentbloc entre muelle.	Silentbloc tra molle.
9	DX 182-1	1		Pot principal.	Hauptauspufftopf.	Main silencer.	Silenciador principal.	Marmitta principale.
10	DX 183-45	1	G.	Support d'étrier :	Träger f. Bügel zur Federbefestigung :	Support plate:	Soporte de estr. de muelle :	Supp. della staffa della molla :
	DX 183-45 A	1	D.	–	–	–	–	–
11	DX 183-61	1		Écran.	Abschirmung.	Shield.	Pantalla.	Schermo.
12	DX 183-62	1		Écran.	Abschirmung.	Shield.	Pantalla.	Schermo.
13	DS 183-70 A	2		Étrier de ressort.	Bügel f. Feder.	Clamp for spring.	Estribo de muelle.	Staffa per molla.
14	DX 182-123	2	Inf.	Ressort.	Feder.	Spring.	Muelle.	Molla.
15	DX 182-128	2	Sup.	Ressort.	Feder.	Spring.	Muelle.	Molla.
16	DS 183-72 A	4	35 × 23,5 × 17.	Cale caoutchouc.	Gummiplatte.	Paking, rubber.	Suplemento caucho.	Spessore di gomma.
17	DS 183-83		24 × 8,2 × 2.	Rondelle fibre :	Fiberscheibe :	Fibre washer:	Arandela fibra :	Rondella di fibra :
		8		– d'écran.	– f. Abschirmung.	– for shield.	– de pantalla.	– dello schermo.
		2		– de silentbloc.	– f. Silentblock.	– for flexible linkage.	– de silentbloc.	– del silentbloc.
18	ZD 9366 130 W	?	TH M 5 × 16.	Vis d'écran.	Schraube f. Abschirmung.	Screw for shield.	Tornillo de pantalla.	Vite per schermo.

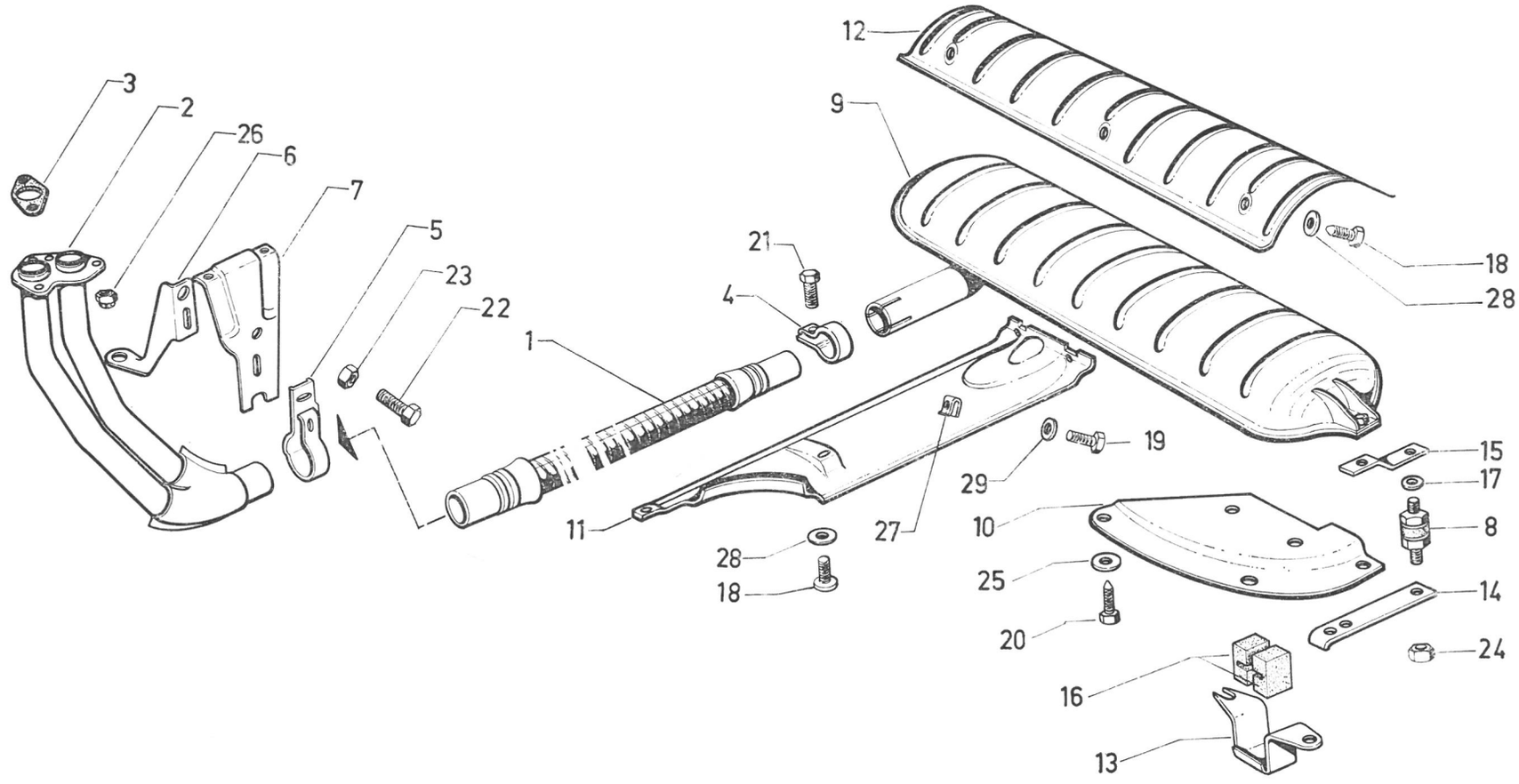
3
2
26
6
7
5
23
22
1
21
4
12
9
18
28
19
29
27
11
28
18
10
25
20
15
17
8
14
24
16
13

611

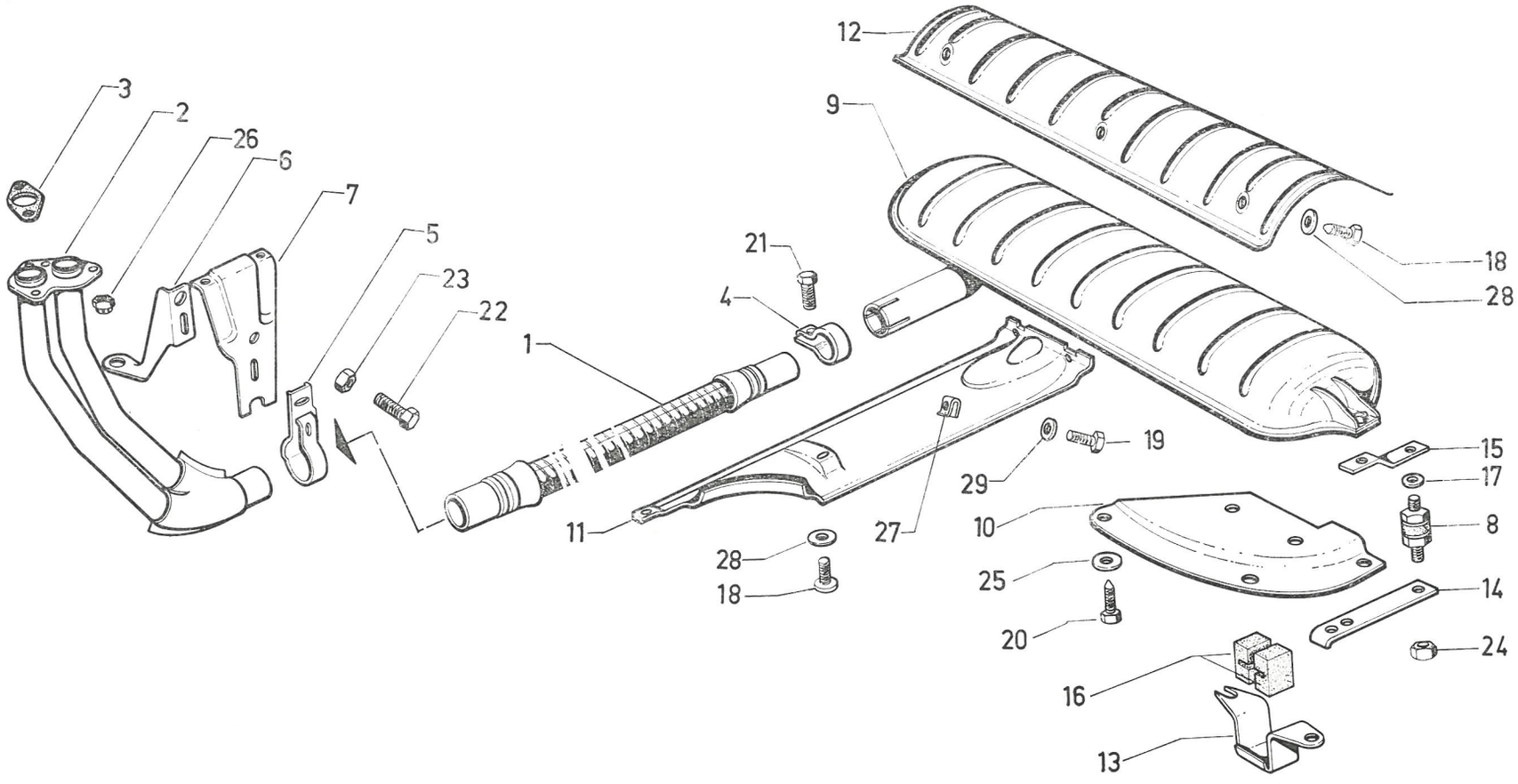
12
9
3
2
26
6
7
5
23
22
21
4
1
18
28
19
29
15
17
8
10
27
11
28
18
25
20
14
24
16
13

I	NUMÉROS	K		Échappement Partie AV (Suite)	Auspuffanlage Vorderer Teil (Forts.)	Exhaust - Front part (Cont.)	Escape Parte delantera (Cont.)	Scarico - Parte ant. (Cont.)
19	ZD 9368 300 U	2	TH M 6 × 20.	Vis d'écran.	Schraube f. Abschirmung.	Screw for shield.	Tornillo de pantalla.	Vite per schermo.
20	ZD 9371 900 U	8	TH M 7 × 20.	Vis.	Schraube.	Screw.	Tornillo.	Vite.
21	ZD 9370 630 W	1	TH M 7 × 22.	Vis de tube flexible.	Schraube f. biegsames Rohr.	Screw.	Tornillo de tubo flexible.	Vite del tubo flessibile.
22	ZD 9372 000 W	1	TH M 7 × 25.	Vis de collier.	Schraube f. Schelle.	Screw.	Tornillo de collar.	Vite per collare.
23	ZD 9526 100 Z	1	H M 7 × 100.	Écrou.	Mutter.	Nut.	Tuerca.	Dado.
24	ZD 9526 200 W	4	H M 8 × 125.	Écrou.	Mutter.	Nut.	Tuerca.	Dado.
25	ZD 9276 300 U	6	7,5 × 30 × 2.	Rondelle.	Scheibe.	Washer.	Arandela.	Rondella.
26	ZC 9615 772 U	4		Écrou de tube AV.	Mutter f. vord. Rohr.	Nut.	Tuerca de tubo delantero.	Dado per tubo anteriore.
27	ZC 9615 732 U	2		Écrou clip.	Clipsmutter.	Nut clip.	Tuerca clip.	Graffetta.
28	ZC 9619 133 W	?	5,25 × 15 × 1,5.	Rondelle.	Scheibe.	Washer.	Arandela.	Rondella.
29	ZD 9236 300 U	2	6,15 × 14.	Rondelle.	Scheibe.	Washer.	Arandela.	Rondella.
			(USA) (CDN)	**Pièce spéciale**	**Spezialteil**	**Special part**	**Pieza especial**	**Pezzo speciale**
2	DX 182-44	1		Tube AV.	Vorderes Rohr.	Front pipe.	Tubo delantero.	Tubo anteriore.

I	NUMÉROS	K		Échappement Partie AR	Auspuffanlage Hinterer Teil	Exhaust - Rear part	Escape - Parte trasera	Scarico - Parte post.
	4 D 5 429 138 V	2	TT.	Ensemble tube entre pots.	Gesamtteil Rohr zwischen Töpfen.	Pipe assy (between silencers.	Conjunto de tubo entre silenciadores.	Insieme tubo fra marmitte.
	4 D 5 429 142 N	2	TT.	Ensemble pot de sortie.	Gesamtteil Austrittstopf.	Silencer assy.	Conjunto de silenciador de salida.	Insieme marmitta uscita.
				Pot de sortie avec tubes :	Austrittstopf m. Rohren :	Silencer with pipes:	Silenciador de salida con tubo trasero :	Marmitta uscita con tubi post. :
1	DX 182-011 A	1	BL - R.p. 5 415 777 T → 4/72.	–	–	–	–	–
2	4 E 5 415 777 T		BK - R.p. 5 423 644 C → 4/72.	–	–	–	–	–
	4 D 5 423 644 C		D - TT 4/72 →.	–	–	–	–	–
3	DX 182-3	2		Tube entre pots.	Rohr zw. Töpfen.	Pipe between silencers.	Tubo entre silenciadores.	Tubo tra marmitte.
4	DX 182-65	1	Sup. AV	Demi-collier.	Schellenhälfte.	Half collar.	Medio-collar.	Semicollare.
5	1 D 5 410 412 B *DX 182-69*	1	Inf. AV	Demi-collier.	Schellenhälfte.	Half collar.	Medio-collar.	Semicollare.
6	DX 182-76	2	AR.	Demi-collier.	Schellenhälfte.	Half collar.	Medio-collar.	Semicollare.
7	DX 182-80	2	96 × 30 × 8 - BL → 7/72.	Bande caoutchouc :	Gummistreifen :	Rubber strip:	Cinta de caucho :	Nastro di gomma :
		4	96 × 30 × 8 - BK.	–	–	–	–	–
	DX 182-80 A	2	126 × 30 × 8 - BL 7/72 →.	–	–	–	–	–
	DX 182-80 B	1	103 × 30 × 8 - BL.	–	–	–	–	–
8	D 182-84	2	28 × 28 × 15.	Plaquette de bande.	Plakette f. Gummistreifen.	Plate for band.	Plaqueta de banda.	Placchetta per striscia.
9	1 D 5 410 472 D *D 182-85*	6	8 × 10 × 17.	Entretoise de bande.	Abstandsbüchse.	Distance bush for band.	Separador de banda.	Distanziale per striscia.
10	DX 182-87	2		Butée.	Anschlag.	Rubber buffer.	Tope.	Reggispinta.
11	DX 182-101	2	D à G.	Collier AR.	Hint. Schelle.	Collar, rear.	Collar trasero.	Collare post.
12	ZD 9346 700 W	2	TH M 7 × 38 → 9/72.	Vis de collier :	Schraube für Schelle :	Screw for collar:	Tornillo del collar :	Vite per collare :
	ZD 9345 900 W	2	TH M 7 × 35 9/72 →.	–	–	–	–	–
13	ZC 9615 044 U	10	H M 7 × 100.	Écrou de collier.	Mutter f. Schelle.	Nut for collar.	Tuerca de collar.	Dado per collare.

I	NUMÉROS	K		Échappement Partie AR *(Suite)*	Auspuffanlage Hinterer Teil *(Forts.)*	Exhaust - Rear part *(Cont.)*	Escape - Parte trasera *(Cont.)*	Scarico - Parte post. *(Cont.)*
			D à D (DK) (N) (S)	**Pièces spéciales**	**Spezialteile**	**Special parts**	**Piezas especiales**	**Pezzi speciali**
	4 D 5 429 143 Z		TT.	Ensemble pot de sortie.	Gesamtteil Austrittstopf.	Silencer assy.	Conjunto de silenciador.	Insieme marmitta.
1	DX 182-019 A	1	BL - D à D - R.p. 5 423 645 N.	Pot de sortie :	Austrittstopf :	Silencer:	Silenciador de salida :	Marmita terminale :
	4 E 5 415 778 C		BK → 4/72.	–	–	–	–	–
	4 D 5 423 645 N		D - TT 4/72 →.	–	–	–	–	–
7	DX 182-80 A	4		Bande caoutchouc.	Gummistreifen.	Rubber strip.	Cinta de caucho.	Nastro di gomma.
	DX 182-11	1	L 271 - 2 ⌀ 7.	Plaquette du pot de sortie.	Plakette für Austrittstopf.	Plaquette for silencer.	Plaqueta de silenciador.	Placchetta per marmitta.

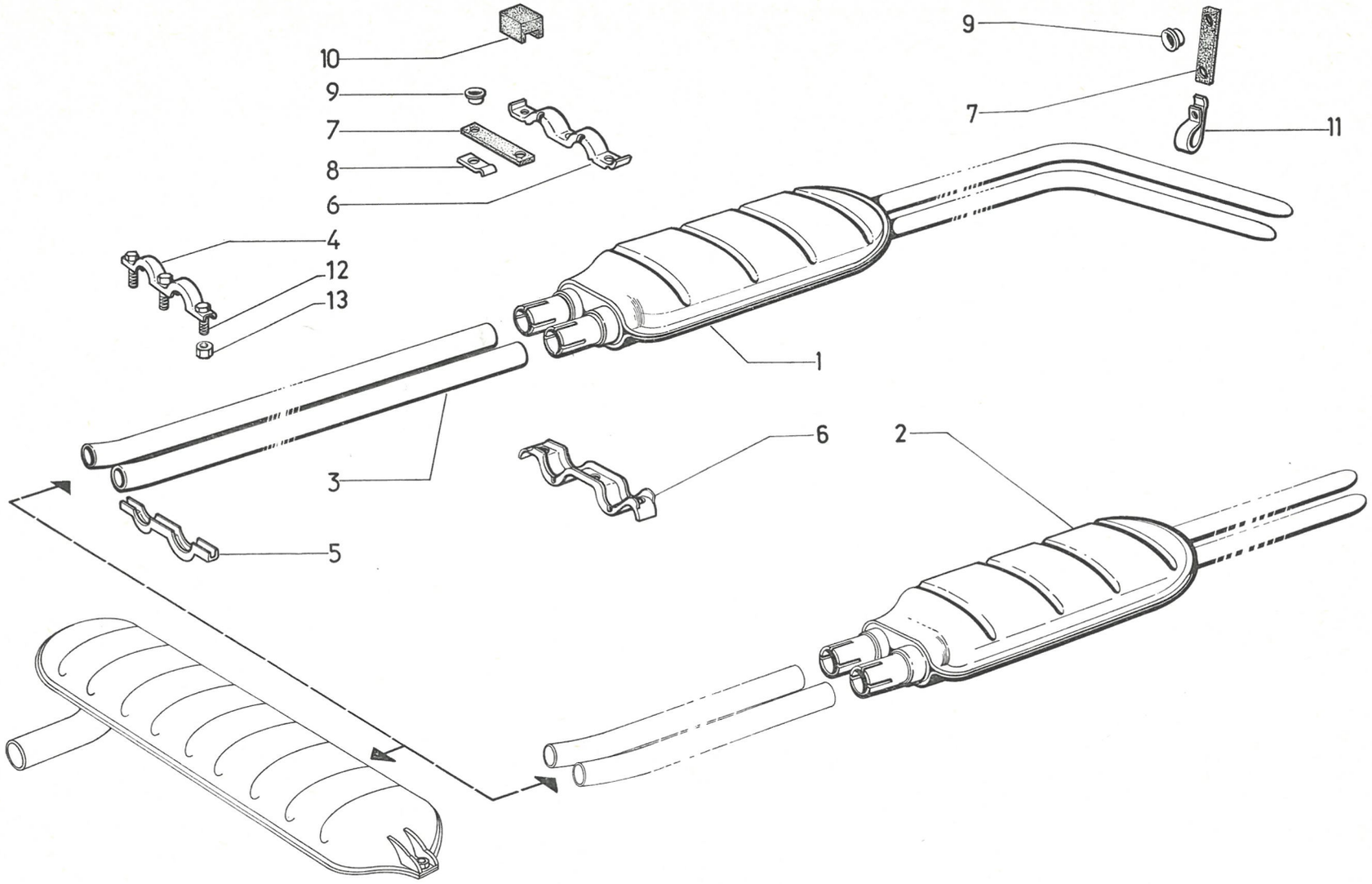

611

6-235/1

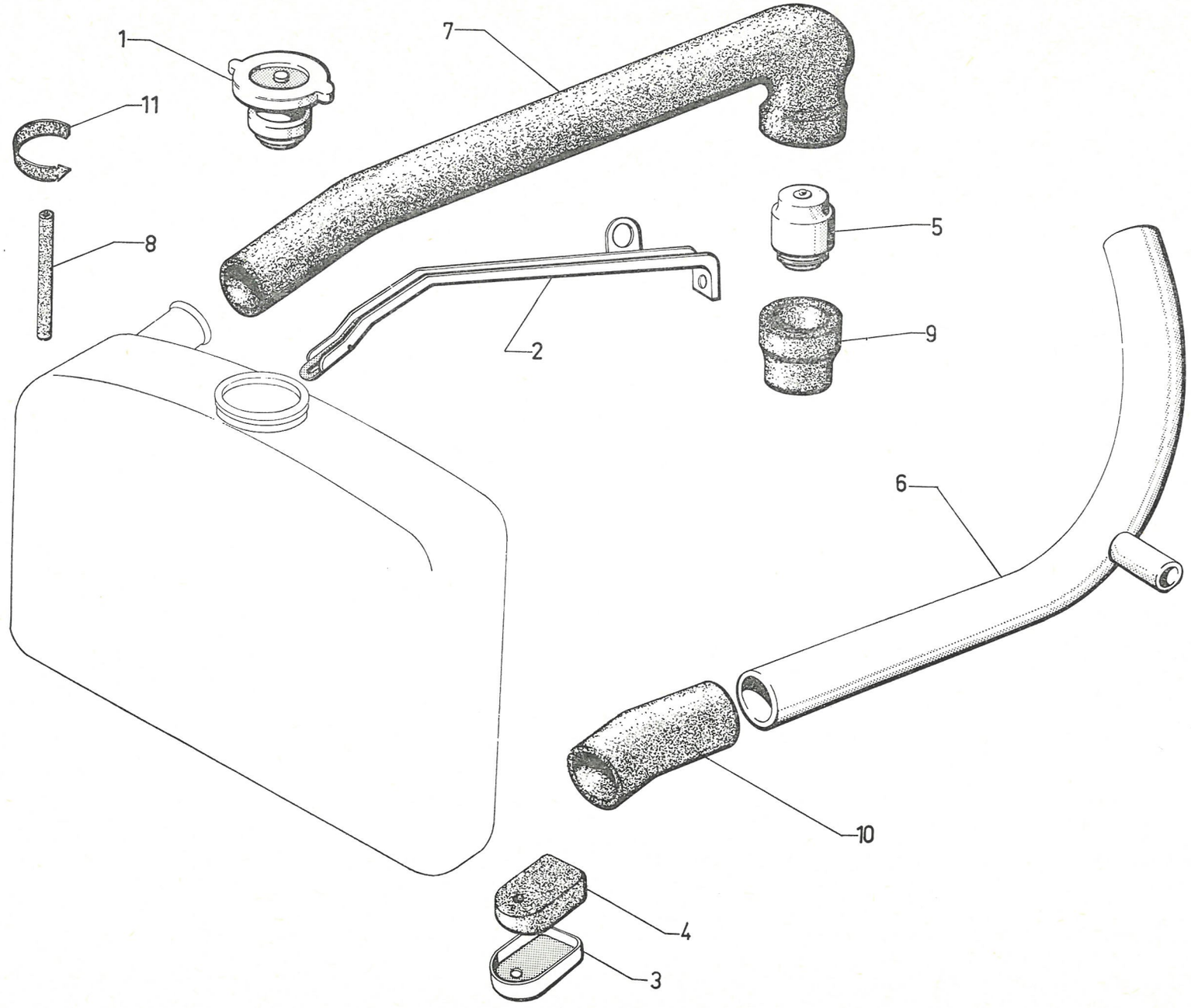

I	NUMÉROS	K	TT - Sauf (IE) - Sauf BW → 7/72 DY - DV - DT - DP - DLF 7/72→	Canalisation d'eau du radiateur	Kühlkreislauf zum Kühler	Water piping for radiator	Tuberia de agua del radiador	Canalizzazione acqua del radiatore
1	1 D 5 412 346 Y *D 232-03*	1	« AC » - R.p. 5 429 759 A.	Bouchon de radiateur :	Kühlerverschluss :	Radiator cap:	Tapón de radiator :	Tappo radiatore :
	1 D 5 418 102 N	1	« PJ » → 7/72 R.p. 5 429 759 A.	– avec soupape.	– mit Niederdruckventil.	– with suction valve.	– con valvula.	– con valvola.
	1 D 5 428 759 A	1	7/72 →.	–	–	–	–	–
2	DX 232-78	1	da.	Tirant de radiateur :	Zugstrebe f. Kühler :	Tie-rod:	Tirante de radiador :	Tirante radiatore :
	DV 232-78	1	DT - dna.	–	–	–	–	–
	DVF 232-78	1	DV - dna.	–	–	–	–	–
	DX 232-95	1	DV - DT.	– nu sans tôle.	– ohne Blech.	– without plate.	– sin chapa.	– senza lamiera.
3	DX 232-94	2		Coupelle sur plaquette.	Zentrierteller f. Platte.	Cup on pad.	Copela sobre plaqueta.	Scodellino placchetta.
4	DX 232-96	2		Plaquette élastique.	Gummiplatte.	Rubber pad.	Plaqueta elastica.	Placchetta elastica.
5	DX 234-01 A	1	DX - DJ - DY - DJF.	Régulateur thermostatique :	Thermostat-Regler :	Thermostat:	Regulador termostático :	Regolatore termostatico :
		1	TT - Ch — 15°.	-	–	–	–	–
	DX 234-01 B	1	DV - DT - DLF → 7/72 R.p. 5 430 115 P.	–	–	–	–	–
	1 D 5 414 365 U	1	DX - DJ - DY - DJF → 7/72.	–	–	–	–	–
		1	DY 7/72 →.	– dans pompe à eau.	– in Wasserpumpe.	– in water pump.	– en bomba de agua.	– in pompa acqua.
	1 D 5 430 115 P	1	DV - DT - DP - DLF 7/72 →.	– dans la durite.	– in Rohr.	– in pipe.	– en tubo.	– in tubo.
6	DX 235-1	1		Tube d'aspiration.	Ansaugrohr.	Suction pipe.	Tubo de aspiración.	Tubo aspirazione.
7	DD 235-3	1		Raccord supérieur :	Obere Verbindung:	Rubber tube:	Racor superior :	Raccordo sup. :
	2 D 5 422 006 Y	1	DY 7/72 →.	– avec gaine nylon.	– m. Nylon-Hülle.	– with nylon sheath.	– con vaina de nylon.	– con guaina di nailon.
8	DX 235-4	1	6 × 9 × 340.	Vidange radiateur.	Ablassrohr f. Kühler.	Drain pipe for radiator.	Tubo de vaciado de radiador.	Tubetto di scarico per radiatore.
9	DX 235-10	1	Sup.	Raccord de pompe à eau.	Verbind. f. Wasserpumpe.	Union	Racor de bomba de agua.	Raccordo pompa acqua.
10	DX 235-11 A	1		Raccord inférieur.	Untere Verbindung.	Union, lower.	Racor inferior.	Raccordo inf.
11	HY 174-99	1	L 33.	Collier de tube.	Schlauchbinder.	Collar.	Collar de tubo.	Fascetta per tubo.
	1 D 5 414 364 H	1	48 × 55 × 2.	Joint du régulateur.	Dichtung f. Regler.	Gasket f. thermostat.	Junta de regulador.	Guarnizione regolatore.
	2 D 5 428 754 W	1		Nourrice avec bouchon.	Auffüllbehälter m. Stopf	Feed tank with plug.	Nodriza con tapón.	Nutrice con tappo.
	DX 232-82	?	e 1 mm.	Cale de réglage du radiateur :	Einstellscheibe f. Kuhler :	Shim f. radiator:	Suplemento de radiador :	Spessore per radiatore :
	DX 232-82 A	?	e 2 mm.	–	–	–	–	–

I	NUMÉROS	K	TT - Sauf (IE) - Sauf BW → 7/72 DY - DV - DT - DP - DLF 7/72 →	Canalisation d'eau du radiateur	Kühlkreislauf zum Kühler	Water piping for radiator	Tuberia de agua del radiador	Canalizzazione acqua del radiatore
	26 208 119 *ZC 9620 811 U*	1	Nylon.	Protecteur.	Abschirmung.	Shield.	Protector.	Protettore.
	26 205 739 *ZC 9620 573 U*	1		Segment d'arrêt de régulateur.	Sicherungsring.	Stop ring.	Segmento de freno.	Arresto elastico.
	ZD 9366 330 W	1	TH M 5 × 20.	Vis du tirant.	Schraube f. Zugstrebe.	Screw f. tie-rod.	Tornillo de tirante.	Vite per tirante.
	ZD 9383 130 W	2	TH M 9 × 42.	Vis de radiateur.	Schraube für Kühler.	Screw for radiator.	Tornillo de radiador.	Vite per radiatore.
	ZC 9088 284 U	1	⌀ 8 × 125 - R.p. 26 150 909.	Écrou tirant à radiateur.	Mutter f. Zugstrebe.	Nut f. tie-rod.	Tuerca de tirante.	Dado per tirante.
				Collier de durit :	Schelle f. Rohr :	Collar f. pipe on:	Collar de tubo sobre :	Collare per tubo :
	ZC 9614 085 U	?	⌀ 69 → 7/72.	– sur pompe à eau.	– an Wasserpumpe.	– water pump.	– bomba de agua.	– sulla pompa acqua.
	26 140 289 *ZC 9614 028 U*		⌀ 70,5 7/72 →.	–	–	–	–	–
	ZC 9614 035 U	?	⌀ 60.	– sur radiateur.	– am Kühler.	– cooler.	– radiador.	– sul radiatore.
	ZC 9614 036 U	?	⌀ 75.	– sur pompe à eau.	– an Wasserpumpe.	– pump.	– bomba.	– sulla pompa.
	26 140 869 *ZC 9614 086 U*	1	BW.	– sur sortie pompe.	–	–	–	–

I	NUMÉROS	K	(IE) - TT BW - TT DX - DJ - DJF 7/72 →	Canalisation d'eau du radiateur	Kühlkreislauf zum kühler	Walter piping for radiator	Tuberia de agua del radiador	Canalizzazione acqua del radiatore
1	1 D 5 412 346 Y *D 232-03* 1 D 5 418 102 N	1	« AC ». « PJ » - R.p. 5 428 759 A.	Bouchon de nourrice : – avec soupape.	Stopfen f. Wasserbehälter : – mit Ventil.	Plug f. feed tank: – with valve.	Tapón de deposito : – con valvula.	Tappo del serbatoio : – con valvola.
2	DX 232-278 A	1		Tirant de radiateur.	Zugstrebe f. Kühler.	Tie-rod for radiator.	Tirante del radiador.	Tirante per radiatore.
3	DX 232-89	1	5,5 × 10,5 - L 570.	Tube souple dégazage.	Schlauch.	Flexible pipe.	Tubo flexible.	Tubo flessibile.
4	DX 232-94	2		Coupelle de plaquette.	Teller f. Gummikörper.	Cup for flex. block.	Copela de bloque flex.	Scodellino per blocco fless.
5	DX 232-96	2		Plaquette élastique.	Gummikörper.	Flexible block.	Bloque flexible.	Blocco flessibile.
6	DX 232-212 A 1 D 5 429 832 N	2 2	→ 10/72. 10/72 →.	Silentbloc de nourrice : –	Gummihülse f. Behälter : –	Flexible bush f. tank: –	Casquillo flex. de deposito : –	Boccola fless. per serbatoio: –
7	DX 232-222 A DX 232-221 A 2 D 5 428 757 D 2 D 5 428 754 W	1 1 1 1 1	(IE) - (IE - BW) → 7/72. BW → 7/72. (IE) - (IE - BW) 7/72 →. BW 7/72 →. DX - DJ - DJF.	Nourrice nue de radiateur : – – avec bouchon soupape. – –	Wasserauffühlbehälter : – – mit Ventilstopfen. – –	Water feed tank: – – with valve plug. – –	Deposito del radiador : – – con tapón con valvula. – –	Serbatoio per radiatore : – – con tappo a valvola. – –
8	DS 234-01 A 1 D 5 414 365 U	1	Ch —15° - (XT). (IE) - BW 1/72 →. DX - DJ - DJF.	Régulateur thermostatique : –	Thermostat-Regler : –	Thermostatic regulator: –	Regulador termostatico : –	Regolatore termostatico : –
9	DX 235-1 B 2 D 5 412 456 U	1 1	→ 6/71. (IE) - (IE - BW) 6/71 →.	Tube d'aspiration : –	Ansaugrohr : –	Inlet pipe: –	Tubo de aspiración : –	Tubo di aspirazione : –
10	DX 235-103 A 2 D 5 422 006 Y	1 1	Sup. Sup. - (IE) - BW 1/72 →.	Raccord gainé de radiateur : –	Verbindung m. Hülle für Kühler : –	Tube with sheath for radiator: –	Tubo con funda para el radiador : –	Tubo con guaina per radiatore : –
11	DX 235-4	1	6 × 9 × 340.	Tube de vidange.	Ablassrohr.	Drain pipe.	Tubo de vaciado.	Tubo di scarico.
12	DX 235-4 A	1	6 × 9 × 690.	Tube de trop plein.	Überlaufrohr.	Overflow tube.	Tubo de desrame.	Tubo del troppo pieno.
13	DX 235-10	1	Inf.	Raccord de pompe.	Verbindung f. Pumpe.	Union f. pump.	Racor de bomba.	Raccordo per pompa.
14	DX 235-11 A	1	Inf.	Raccord radiateur.	Verbindung f. Kühler.	Union f. radiator.	Racor de radiador.	Raccordo per radiatore.
15	2 D 5 415 547 S 2 D 5 415 548 C	1 1	(IE) - (IE - BW).	Tube souple de nourrice : – –	Schlauch f. Behälter : – –	Flex. pipe f. can: – –	Tubo flex. de deposito : – –	Tubo fless. per serbat. : – –
16	DX 235-126 A	1	(IE) - (IE - BW).	Tube souple de culasse.	Schlauch f. Zylinderkopf.	Flex. pipe f. cylinderhead.	Tubo flex. de culata.	Tubo fless. per testata.
17	DX 235-135 A	1	(IE) - (IE - BW).	Tube souple avec bagues.	Schlauch m. Hülsen.	Flex. pipe with bushes.	Tubo flex. con manguitos.	Tubo fless. con boccole.

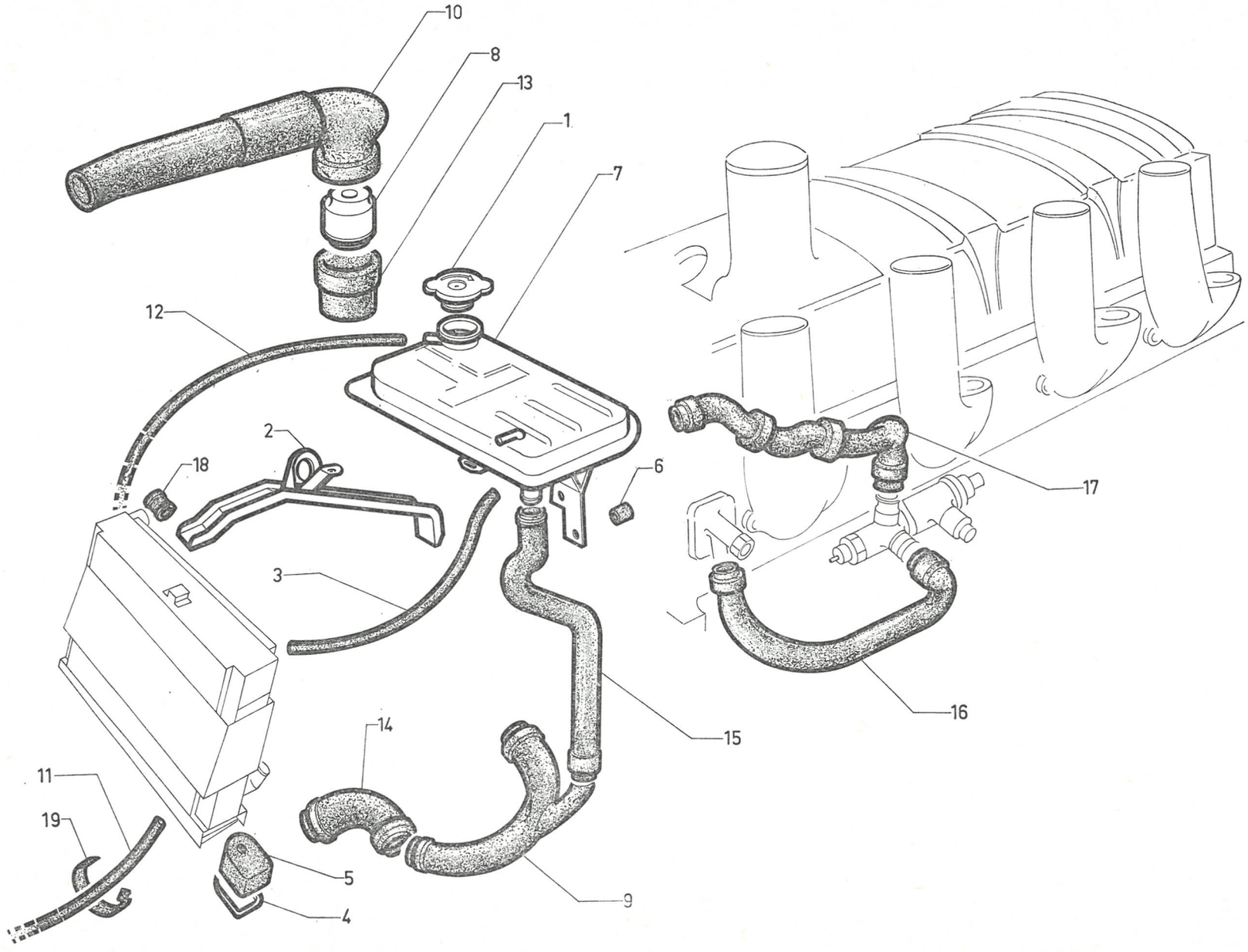
10
8
13
1
7
12
2
18
6
17
3
16
15
14
11
19
5
4
9
611

6-235/2

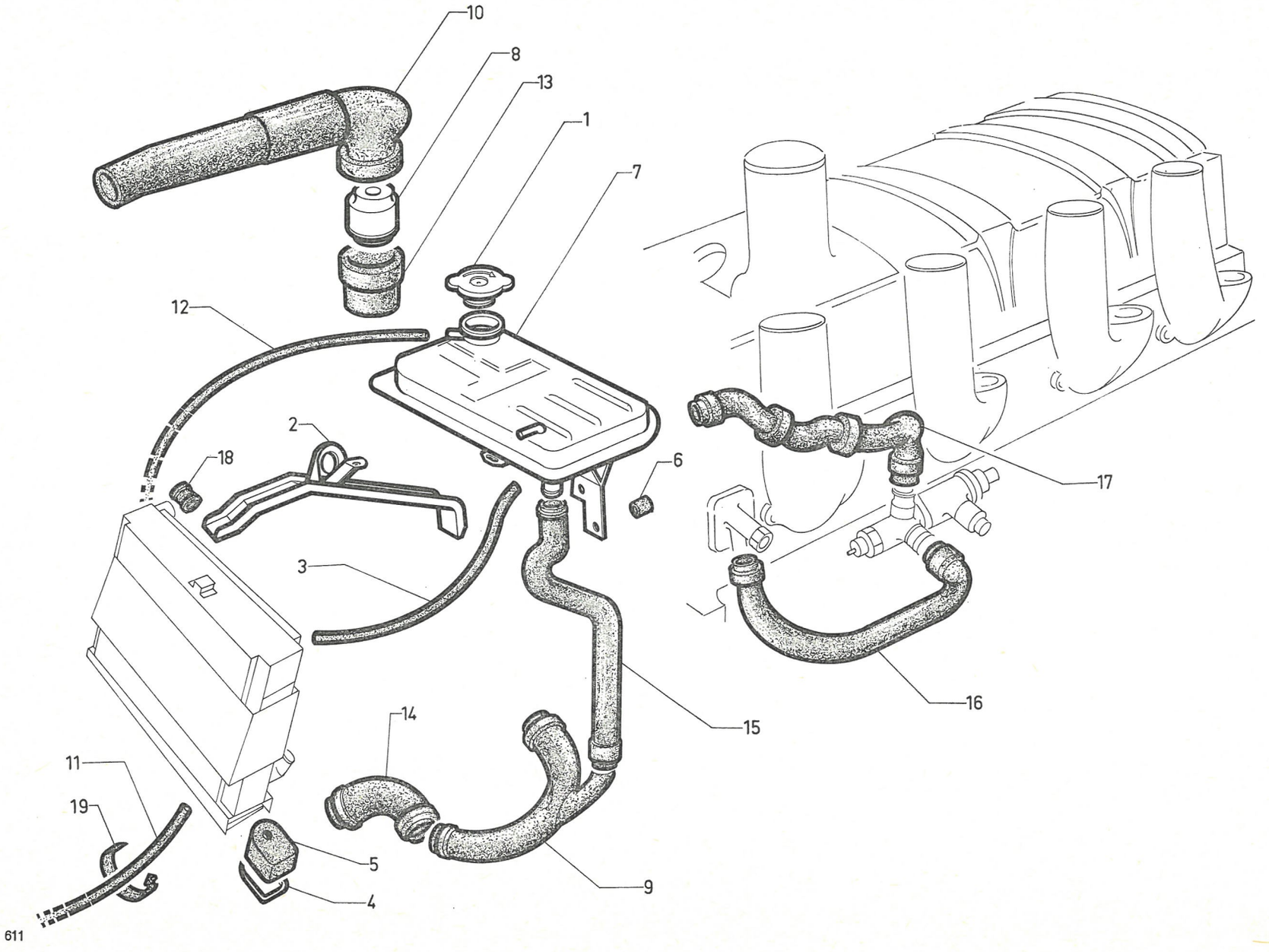

I	NUMÉROS	K	(IE) - TT BW - TT DX - DJ - DJF 7/72 →	Canalisation d'eau du radiateur *(Suite)*	Kühlkreislauf zum Kühler *(Forts.)*	Water piping for radiator *(Cont.)*	Tuberia de agua del radiador *(Cont.)*	Canalizzazione acqua del radiatore *(Cont.)*
18	1 D 5 413 306 H *D 391-113*	1	8 × 12 × 15.	Bague caoutchouc.	Gummihülse.	Rubber bush.	Manguito de tubo.	Boccola per tubo.
19	HY 174-99	1		Collier de tube.	Schlauchbinder.	Collar for pipe.	Collar de tubo.	Fascetta per tubo.
	1 A 5 420 126 N *AM 9171-990 L*	1		Entretoise de nourrice.	Abstandstück f. Behälter.	Distance piece f. tank.	Separador de deposito.	Distanziale per serbatoio.
	AM 171-91 A	1		Œillet sur tirant.	Öse, an Zugstrebe.	Grommet on tie-rod.	Ojete en tirante.	Anello protez., su tirante.
	1 D 5 414 364 H	1	48 × 55 × 2 - BW.	Joint du régulateur.	Dichtung f. Regler.	Seal f. regulator.	Junta de regulador.	Guarnizione regolat.
	26 205 739 *ZC 9620 573 U*	1		Segment d'arrêt.	Sicherungsring.	Stop ring.	Segmento de freno.	Arresto elastico.
	26 208 119 *ZC 9620 811 U*	1	Nylon.	Protecteur sous collier.	Abschirmung unt. Schelle.	Protection under collar.	Protector bajo collar.	Protettore sotto fascetta.
	ZD 9364 330 W	1	TH M 5 × 20.	Vis de nourrice sur radiateur.	Schraube für Behälter.	Can screw on radiator.	Tornillo de depósito.	Vite per serbatoio su serbatoio.
	ZD 9366 130 W	1	TH M 5 × 16.	Vis du tirant.	Schraube f. Zugstrebe.	Screw f. tie-rod.	Tornillo de tirante.	Vite di tirante.
	ZD 9383 130 V	1	TH M 9 × 42.	Vis de radiateur.	Schraube f. Kühler.	Screw f. radiator.	Tornillo de radiador.	Vite per radiatore.
	ZD 9525 900 W	2	H M 5 × 80.	Écrou de nourrice à radiateur.	Mutter f. Behälter.	Nut f. can.	Tuerca de depósito.	Dado per serbatoio.
	25 240 019 *ZD 9524 000 W*	4	H M 6 × 100.	Écrou de nourrice à pompe.	Mutter f. Behälter.	Nut f. can.	Tuerca de depósito.	Dado per serbatoio.
	22 385 019 *ZD 9238 500 U*	4	⌀ 6,3 × 11.	Rondelle nourrice à pompe.	Scheibe f. Behälter.	Washer f. can.	Arandella de depósito.	Rondella per serbatoio.
	22 573 019 *ZD 9257 300 U*	1	Cr ⌀ 8.	Rondelle du tirant.	Scheibe f. Zugstrebe.	Washer f. tie-rod.	Arandella de tirante.	Rondella per tirante.
	ZD 9275 000 U	1	9,5 × 20,2.	Rondelle de radiateur.	Scheibe f. Kühler.	Washer f. radiator.	Arandella de radiador.	Rondella per radiatore.
	ZD 9277 000 U	2	5,5 × 12 × 1.	Rondelle nourrice.	Scheibe f. Behälter.	Washer f. can.	Arandella de depósito.	Rondella per serbatoio.
	22 903 019 *ZD 9290 300 U*	1	5,1 × 16,2.	Rondelle du tirant.	Scheibe f. Zugstrebe.	Washer f. can tie-rod.	Arandella de tirante.	Rondella per tirante.
	ZC 9615 819 U	2	⌀ 8 × 125.	Écrou du tirant.	Mutter f. Zugstrebe.	Nut f. tie-rod.	Tuerca de tirante.	Dado per tirante.
	ZD 9614 038 U	3		Collier :	Schelle :	Collar:	Collar :	Fascetta :
	ZC 9614 022 U	?	L 120.	–	–	–	–	–
	26 140 289 *ZC 9614 028 U*	?	⌀ 70.	–	–	–	–	–
	ZC 9614 035 U	?	⌀ 45 à 60.	–	–	–	–	–
	ZC 9614 036 U	?	⌀ 55 à 75.	–	–	–	–	–
	ZC 9614 038 U	?	⌀ 30.	–	–	–	–	–
	ZC 9614 085 U	?	⌀ 69 → 7/72.	–	–	–	–	–
	26 140 869 *ZC 9614 086 U*	1		– sur pompe.	– an Pumpe.	– on pump.	– sobre bomba.	– sulla pompa.
	ZC 9615 819 U	1	M 5 × 80.	Écrou en cage du tirant.	Käfigmutter f. Strebe.	Nut with cage f. tie-rod.	Tuerca con caja de tirante.	Graffetta per tirante.
	ZC 9619 837 U	1		Agrafe tube de trop plein.	Klammer f. Überlaufrohr.	Clip f. overfow tube.	Grapa de tubo de desrame.	Graffetta per tubo del troppo pieno.

I	NUMÉROS	K		Conduits de ventilation	Luftführung	Ventilation duct	Conducto de ventilación	Condotto di ventilazione
1	DX 242-201 A	1	Nylon.	Collecteur d'air :	Windfangblech :	Air cowl:	Colector de aire :	Convogliatore dell'aria :
	2 D 5 411 960 C	1	(IE) - BW.	–	–	–	–	–
2	DX 232-290 A	1	(IE) - BW → 10/72.	Entretoise de radiateur :	Zwischenstück für Kühler:	Spacer f. radiator :	Separador de radiador :	Distanziale per radiatore :
	2 D 5 433 575 Y		(IE) - BW - 4 ⌀ 5,5 10/72 →.	–	–	–	–	–
3	DX 242-280 A	1	DV - DT - DLF - (IE).	Carcasse de conduit :	Rahmen für Lüftungsschacht :	Duct body:	Armadura de conducto :	Carcassa del conducto :
	DX 242-267 A	1	BW - DJ - DX - DJF. DT DP.	–	–	–	–	–
				– (option 5 vitesses).	– (5-Ganggetriebe).	– (5-speed gearbox).	– (caja de 5 velocidades).	– (SC a 5 velocità).
4				Cadre avec conduit :	Rahmen m. Schacht :	Frame with duct:	Cuadro con conducto :	Telaio con condotto :
	DX 242-277 A	1		– pour radiateur droit.	– f. senkrechten Kühler.	– f. vertical cooler.	– para radiador vertical.	– per radiatore verticale.
	DX 242-252 A	1	(IE) - BW → 10/72.	– pour radiateur incliné.	– f. geneigten Kühler.	– f. inclined cooler.	– para radiador inclinado.	– per radiatore inclinato.
	2 D 5 434 459 G	1	(IE) - BW - DJ - DJF 10/72 →.	–	–	–	–	–
5	DX 242-42	2		Arrêtoir de cadre.	Sicherungsblech f. Rahmen.	Lockplate.	Rétèn del cuadro.	Fermo per cornice.
6	DS 242-51	2	Sup.	Bande de conduit :	Streifen f. Schacht :	Trip for duct:	Cinta de conducto :	Nastro per condotto :
	DX 242-259 A	1	Inf.	–	–	–	–	–
7	DS 242-55 A	2		Joint de carcasse.	Dichtung f. Rahmen.	Sealing f. duct.	Junta de armadura.	Guarnizi one per carcassa.
8	DX 242-90	1		Grille de conduit.	Grill f. Schacht.	Grille f. duct.	Rejilla del conducto.	Griglia per condotto.
9	DX 622-97 A	1		Support de roue.	Halterung f. Ersatzrad.	Support f. wheel..	Soporte de rueda.	Supporto per ruota.
10	DX 622-121	?		Cale de support de roue.	Einstellblech f. Halterung.	Packing f. support.	Suplemento de soporte.	Spessore per supporto.
14	1 D 5 421 309 X	1	Climat 3/72 →.	Support arrêt de chaîne.	Anschlaghalterung für Kette.	Stop holder f. chaine.	Soporte de tope de cadena.	Supporto arresto per catena.
	DX 242-202 A	2	120 × 18 - e 2 - 3 ⌀ 8 × 12.	Barrette de fixation collecteur sur radiateur.	Befestigungsleiste.	Securing bar.	Barreta de fijación.	Barretta di fissaggio.
	23 643 319 *ZD 9364 330 W*	4	TH M 5 × 20.	Vis de conduit.	Schraube f. Schacht.	Screw f. duct.	Tornillo de conducto.	Vite per condotto.
	ZD 9345 530 W	4	TH M 7 × 15.	Vis de collecteur.	Schraube für Windfangblech.	Screw f. cowl.	Tornillo de colector.	Vite per convogliatore.
	23 831 019 *ZD 9383 100 W*	2	TH M 9 × 42.	Vis de radiateur.	Schraube f. Kühler.	Screw f. radiator.	Tornillo de radiador.	Vite per radiatore.
	ZD 9197 200 U	14	2,4 × 6.	Rivet de conduit.	Niet f. Schacht.	Rivet f. duct.	Remache de conducto.	Rivetto per condotto.
	ZD 9345 330 W	4	TH M 5 × 12 - (IE) - BW.	Vis d'entretoise.	Schraube f. Zwischenstück.	Screw f. spacer.	Tornillo de separador.	Vite per distanziale.
	ZD 9274 600 Z	?	TR 4,85 × 16.	Vis de conduit.	Schraube f. Schacht.	Screw f. duct.	Tornillo de conducto.	Vite per condotto.
	ZD 9275 100 Z	2	4,85.	Vis « Parker » de conduit.	Schraube f. Schacht.	Screw f. duct.	Tornillo de conducto.	Vite per condotto.
	ZC 9615 788 U	4	4,85.	Écrou clip de conduit.	Clips-Mutter.	Clip nut.	Tuerca clip.	Graffetta.
	ZD 9366 130 W	4	TH M 5 × 16.	Vis de support de roue.	Schraube f. Halterung.	Screw f. support.	Tornillo de soporte.	Vite per supporto.
	ZC 9615 819 U	4	⌀ 5 × 80.	Écrou de support de roue.	Mutter f. Halterung.	Nut f. support.	Tuerca de soporte.	Dado per supporto.

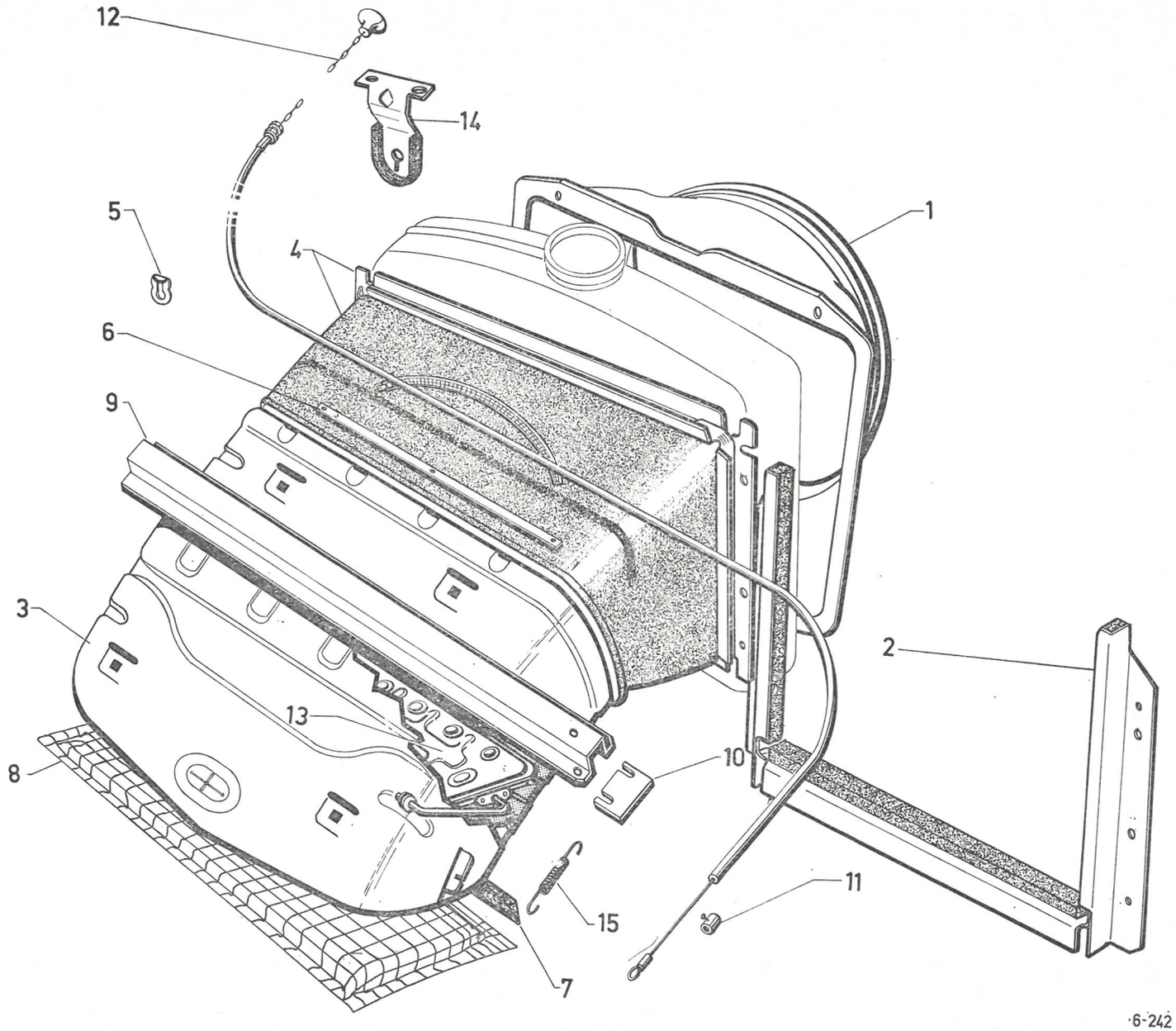
12
14
5
4
1
6
9
3
2
13
8
10
11
15
7

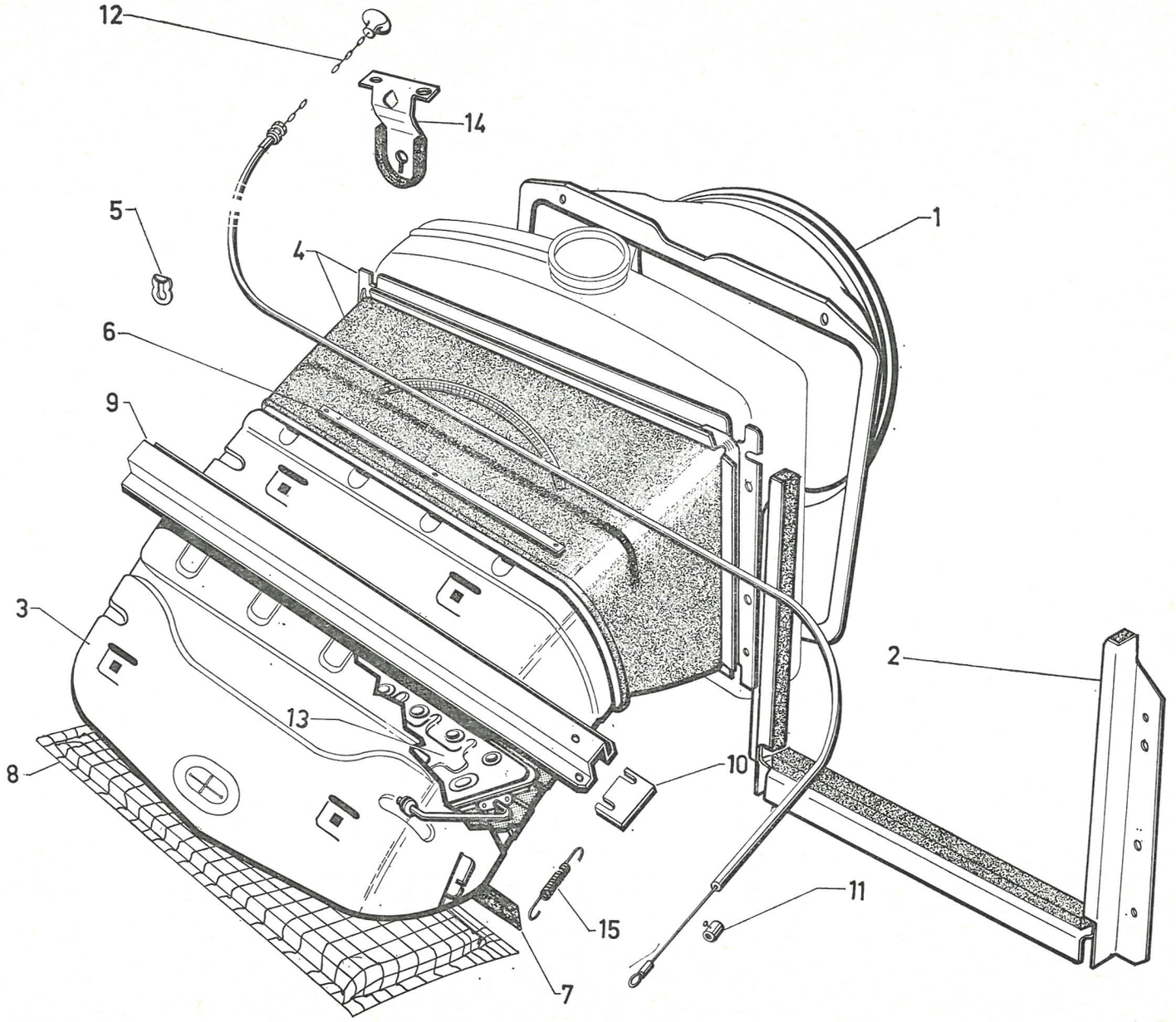
12
14
5
4
1
6
9
3
2
13
8
10
11
15
7

I	NUMÉROS	K		Conduits de ventilation *(Suite)*	Luftführung *(Forts.)*	Ventilation duct *(Cont.)*	Conductos de ventilación *(Cont.)*	Condotto di ventilazione *(Cont.)*
			(XT)	**Pièces spéciales**	**Spezialteile**	**Special parts**	**Piezas especiales**	**Pezzi speciali**
3			Ch —15°.	Carcasse : – (et option volet).	Rahmen : – (und bei Einbau mit Klappe).	Duct body: – (and shutter option).	Armadura : – (y opción ventanilla).	Carcassa : – (e opzione sportello).
	DX 242-274 A	1		– sans volet.	– ohne Klappe.	– without shutter.	– sin ventanilla.	– senza sportello.
	DX 242-238 A	1		– avec volet.	– mit Klappe.	– with shutter.	– con ventanilla.	– con sportello.
4	DX 242-252 A	1	Ch —15° - D à D. DX - DJ (USA) (CDN).	Cadre avec conduit souple : – (et option volet).	Rahmen : – (und bei Einbau mit Klappe).	Frame: – (and shutter option).	Cuadro : – (y opción ventanilla).	Telaio : – (e opzione sportello).
11	1 A 5 413 304 L *A 525-95 A*	2	Ch —15°.	Barillet serre-câble.	Klemme f. Zug.	Trunnion f. cable.	Barilete de cable.	Morsetto per cavo.
12	DX 242-46	1	Ch —15° - D à G - L 1390.	Commande de volet :	Betätigung f. Klappe :	Shutter control:	Mando de ventanilla :	Comando sportello :
	DX 242-46 A	1	Ch —15° - D à D - L 2105.	–	–	–	–	–
13	DX 242-247 A	1	Ch —15°.	Volet (option).	Klappe (wahlweise).	Shutter (opcion).	Ventanilla (opción).	Sportello (opzione).
14	DX 242-244 A	1	Ch —15° → 3/72.	Support de chaîne.	Kettenhalterung.	Support plate f. chain.	Soporte de cadena.	Supporto per catena.
15	DX 242-112	1	Ch —15°.	Ressort de volet.	Feder f. Klappe.	Shutter spring.	Muelle de ventanilla.	Molla per sportello.
	ZC 9585 698 U	1	Ch —15°.	Bride de gaine.	Klemmstück f. Hülle.	Sheath clamp.	Brida de funda.	Fermaguaina.
	ZC 9615 806 U	2	⌀ 5 × 8.	Écrou de support de chaîne.	Mutter f. Halterung.	Nut f. support plate.	Tuerca de soporte.	Dado per supporto.
	ZD 9367 300 W	1	TH M 5 × 45.	Vis de volet.	Schraube f. Klappe.	Shutter screw.	Tornillo de ventanilla.	Vite per sportello.
	ZD 9525 900 W	1	H M 5 × 8.	Écrou de volet.	Mutter f. Klappe.	Shutter nut.	Tuerca de ventanilla.	Dado per sportello.

I	NUMÉROS	K		Dégivrage	Entfrostung	Defrosting	Antihielo	Sbrinatura
1	DX 564-5 B	1		Buse de pare-brise.	Entfrosterdüse.	Nozzle for windscreen.	Boca de parabrisas.	Diffusore del parabrezza.
2	DX 564-265 A	1	G.	Tube souple de raccord de buse :	Rohr zur Verbindung der seitlichen Düse :	Flexible tube:	Tubo flexible de unión de boca :	Tubo fless. raccordo diff. :
	DX 564-266 A	1	D.	–	–	–	–	–
3	DX 564-284 A	1	⌀ 81 - L 65.	Conduit souple de liaison.	Verbindungsleitung.	Flexible duct.	Conducto flexible de unión.	Condotto fless. di raccordo.
4	DX 564-290 A	1		Patte du tube de dégivrage.	Haltelasche für Entfrostungsrohr.	Clip for defrosting tube.	Patilla del tubo de antihielo.	Staffa tubo sbrinatura.
	ZD 9525 900 W	4	H M 5 × 80 - h 5.	Écrou de buse sur planche de bord.	Mutter f. Düse am Arm-Brett.	Nut f.nozzle on dashboard.	Tuerca de boca en tablero.	Dado per diffusore sul cruscótto.
	ZD 9290 200 U	4	⌀ 5.	Rondelle de buse.	Scheibe f. Düse.	Washer f. nozzle.	Arandela de boca.	Rondella sul cruscótto.
			D à D	**Pièce spéciale**	**Spezialteil**	**Special part**	**Pieza especial**	**Pezzo speciale**
4	DX 564-289 A	1		Patte.	Lasche.	Lug.	Pata.	Staffa.

6-564

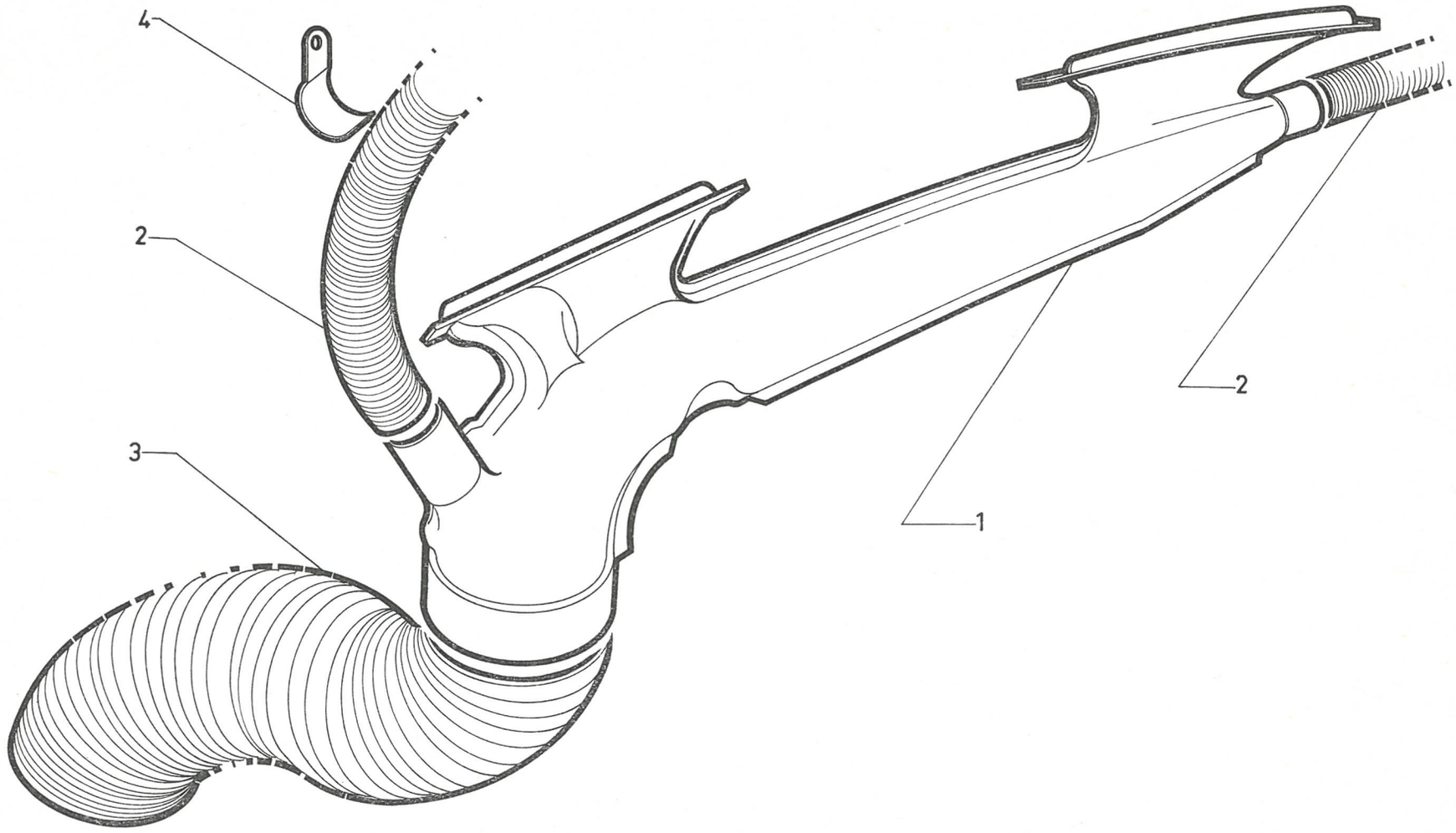

611

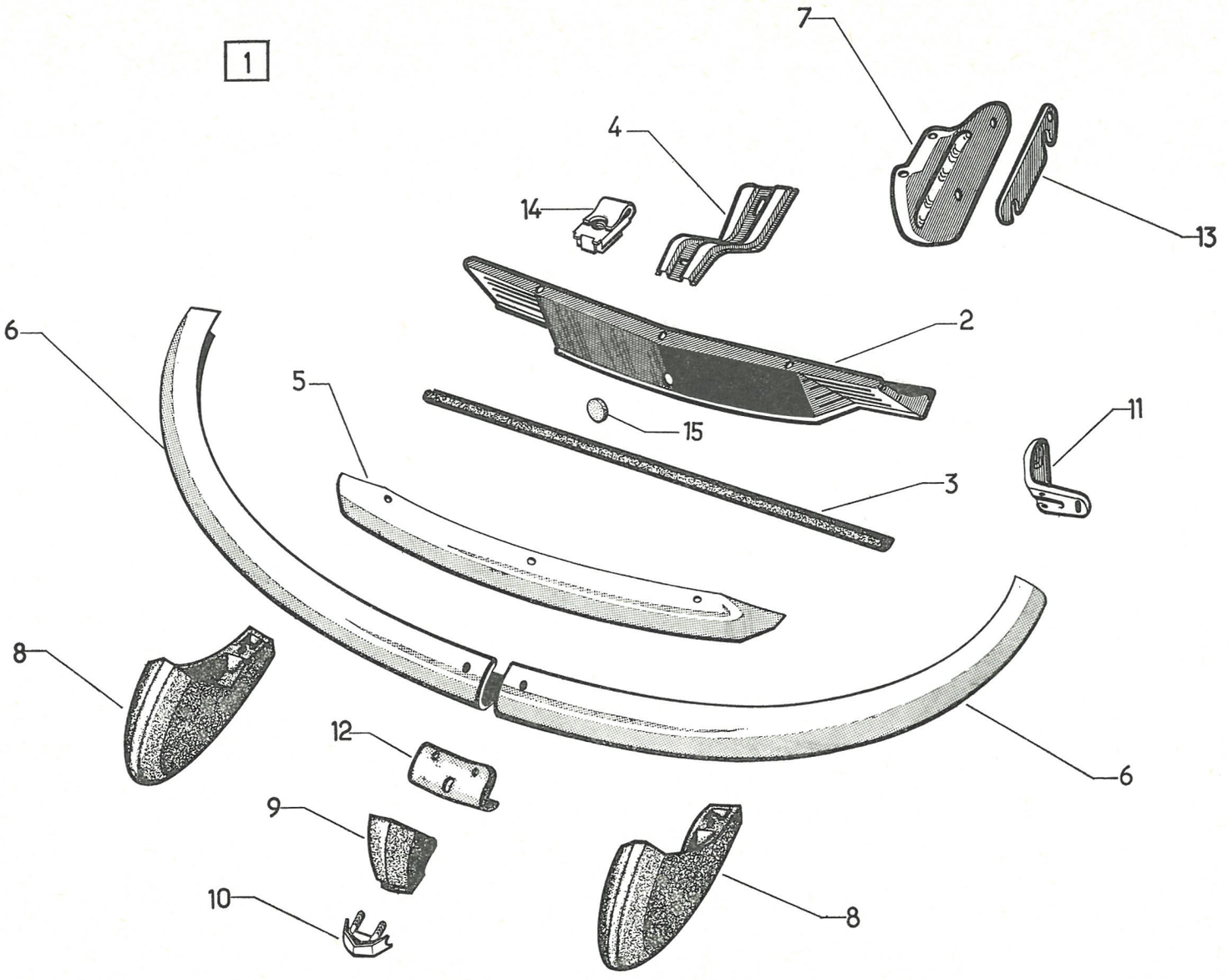
1
7
4
14
13
2
6
5
15
11
3
8
12
6
9
10
8

I	NUMÉROS	K		Pare-chocs AV	Vordere Stossstange	Front bumpers	Parachoques delantero	Paraurti ant.
1		1		Pare-chocs complet :	Stossstange, kompl. :	Bumper, complete:	Para-choques completo :	Paraurti completo :
	DX 615-01 E			– support entr. 110.	– Träger mit 110 Achsabstand.	– bracket, entr. 110.	– soporte entr. 110.	– supporto inter. 110.
	DX 615-012 A		Climatiseur.	–	–	–	–	–
*2	DX 578-230 A	1		Plaque de police :	Kennzeichentafel :	Number plate:	Placa de matricula :	Portatarga :
	2 D 5 426 323 X	1	TTX.	– rouge.	– rot.	– red.	– rojo.	– rosso.
3	DX 578-76	1		Profilé de plaque.	Profil f. Kennzeichen.	Surround for plate.	Perfil de placa.	Profilo per portatarga.
4	DX 578-82	1		Patte de liaison.	Verbindungslasche.	Connecting plate.	Pata de union.	Staffa di collegamento.
5	DX 615-13 A	1	Sup.	Pare-chocs sans embouts.	Stossstange ohne Einfassungen.	Bumper, without end pieces.	Para-choques sin terminal.	Paraurti senza borchie.
6	DX 615-14	1	Inf. G.	Demi pare-chocs :	Stossstangenhälfte :	Half bumper bar:	Medio-para-choques :	Semiparaurti :
	DX 615-14 A	1	Inf. D.	–	–	–	–	–
	DX 615-215 A	1	Inf. G - Climatiseur.	–	–	–	–	–
	DX 615-216 A	1	Inf. D - Climatiseur.	–	–	–	–	–
7			Entr. 110.	Support mobile :	Befestigungswinkel:	Adjusting bracket:	Soporte mobil :	Supporto mobile :
	DX 615-17	1	G.	–	–	–	–	–
	DX 615-17 A	1	D.	–	–	–	–	–
8	DX 615-47 B	1	G.	Butoir caoutchouc :	Gummipuffer :	Rubber buffer:	Tope caucho :	Rostro di gomma :
	DX 615-47 C	1	D.	–	–	–	–	–
9	DX 615-246 A	1		Butoir caoutchouc central.	Mittlerer Gummipuffer.	Rubber buffer, central.	Tope caucho central.	Rostro centrale di gomma.
10	DX 615-249 A	1		Couvre-joint.	Nahtabdeckung.	Cover joint.	Cubre-junta.	Coprigiunto.
11	DX 615-56	1	G.	Support extrême :	Äuss. Befestigungsblech :	Support, extreme:	Soporte :	Supporto estremo :
	DX 615-56 A	1	D.	–	–	–	–	–
12	DX 615-57	1		Renfort d'assemblage.	Verbindungsstück.	Assembling plate.	Refuerzo de unión.	Rinforzo di collegam.
13	DX 615-82	2	e 4.	Cale de réglage.	Einstellscheibe.	Adjusting shim.	Suplemento de reglaje.	Spessore per regolazione.
14	ZC 9615 833 U	1	5 × 80.	Écrou en cage.	Käfigmutter.	Nut with cage.	Tuerca con caja.	Dado in gabbia.

I	NUMÉROS	K		Pare-chocs AV *(Suite)*	Vordere Stossstange *(Forts.)*	Front bumpers *(Cont.)*	Parachoques delantero *(Cont.)*	Paraurti ant. *(Cont.)*
15	DX 251-75 A	1		Obturateur de manivelle.	Verschlussstopfen.	Plug f. handle hole.	Obturador.	Tappo.
	ZD 9366 130 W	15	TH M 5 × 16.	Vis.	Schraube.	Screw.	Tornillo.	Vite.
	ZD 9372 030 W	6	TH M 7 × 25.	Vis.	Schraube.	Screw.	Tornillo.	Vite.
	ZD 9372 430 U	2	TH M 7 × 45.	Vis.	Schraube.	Screw.	Tornillo.	Vite.
	ZD 9382 730 W	4	TH M 9 × 30.	Vis.	Schraube.	Screw.	Tornillo.	Vite.
	DX 615-142	5		Protecteur de vis (rilsan).	Abschirm. f. Schrauben (Rilsan).	Screw protector (rilsan).	Protector de tornillo (rilsan).	Protettore di rilsan per vite.
	ZD 9525 900 W	?	H M 5 × 80 - h 4.	Écrou.	Mutter.	Nut.	Tuerca.	Dado.
	ZD 9524 100 U	4	H M 7 × 100.	Écrou.	Mutter.	Nut.	Tuerca.	Dado.
	ZC 9615 819 U	5	M 5 × 80.	Écrou en cage.	Käfigmutter.	Nut with cage.	Tuerca con caja.	Dado in gabbia.
	ZD 9221 700 U	4	9,5 × 16 × 2.	Rondelle.	Scheibe.	Washer.	Arandela.	Rondella.
			D à D (G - B)	**Pièces spéciales**	**Spezialteile**	**Special parts**	**Piezas especiales**	**Pezzi speciali**
		1		Pare-chocs complet :	Stossstange, komplett :	Bumper, complete:	Para-choques completo :	Paraurti completo :
	DX 615-06 B			– support entr. 110.	– Träger m. 110 Achsabstand.	– bracket, entr. 110.	– soporte entr. 110.	– supporto interasse 110.
	DX 615-15		G.	Demi-pare-chocs inférieur.	Unt. Stossstangenhälfte.	Half bumper, lower.	Medio para-choques inferior.	Semiparaurti infer.
	DX 615-20		D.	Demi pare-chocs inférieur:	Unt. Stossstangenhälfte :	Half bumper, lower:	Medio-para-choques inferior :	Semiparaurti infer. :
	DX 615-205 A		G - Climatiseur.	–	–	–	–	–
	DX 615-206 A		D - Climatiseur.	–	–	–	–	–
	DX 615-251 A			Couvre-joint, inox.	Nahtabdeckung, rostfrei.	Cover joint, stainless.	Cubre-junta, inoxidable.	Coprigiunto, inossidabile.
	DX 578-21			Plaque de police.	Kennzeichentafel.	Number plate.	Placa de matricula.	Portatarga.
	DX 578-63			Patte de liaison.	Verbindungslasche.	Connecting plate.	Pata de unión.	Staffa per collegamento.
			(A)	**Pièces spéciales**	**Spezialteile**	**Special parts**	**Piezas especiales**	**Pezzi speciali**
1	DX 615-016 A	1		Pare-chocs complet.	Stossstange, komplett.	Bumper, complete.	Para-choques completo.	Paraurti completo.
8	DX 615-247 A	1	G.	Butoir :	Puffer :	Buffer:	Tope :	Rostro :
	DX 615-248 A	1	D.	–	–	–	–	–

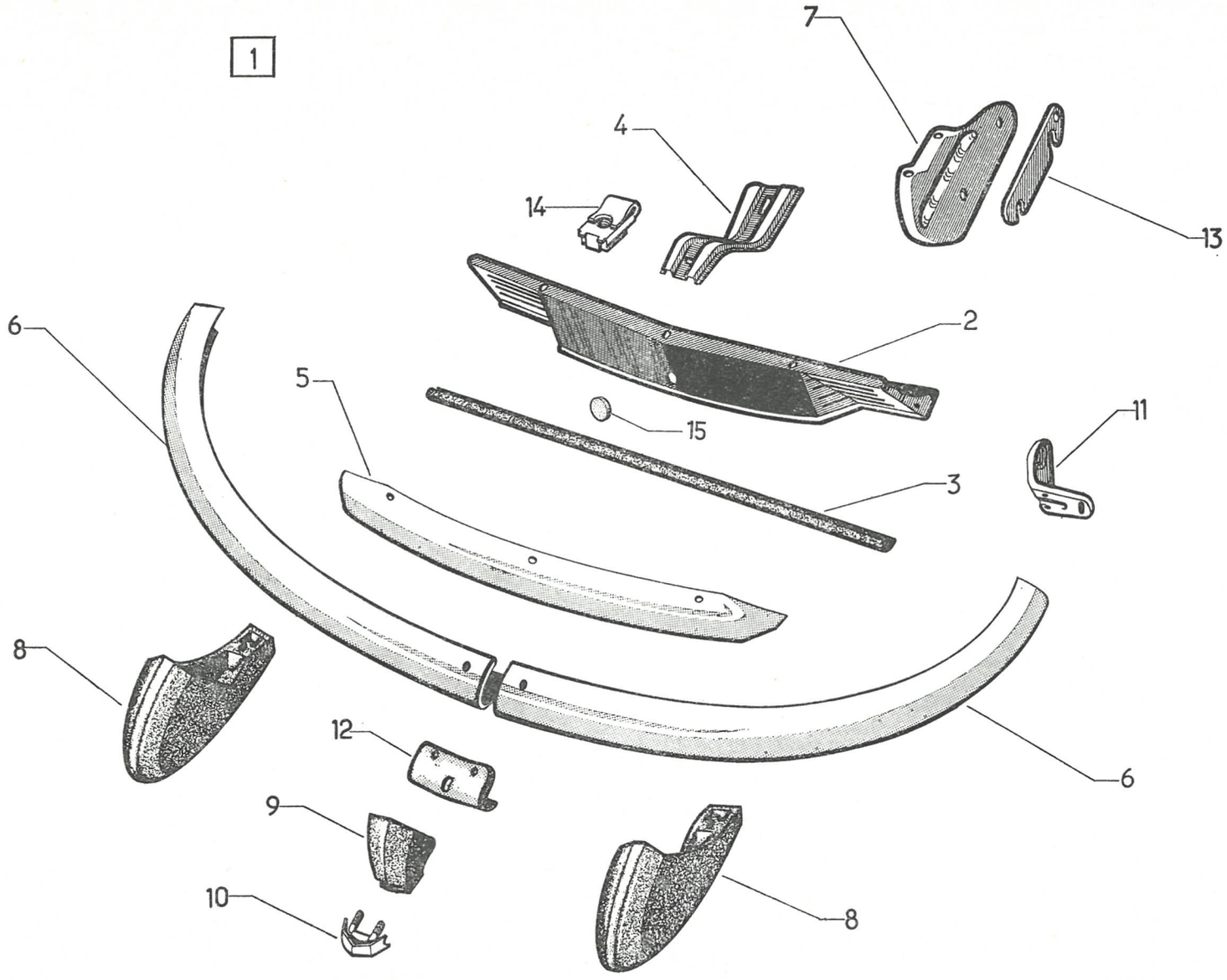

611

6-615/2

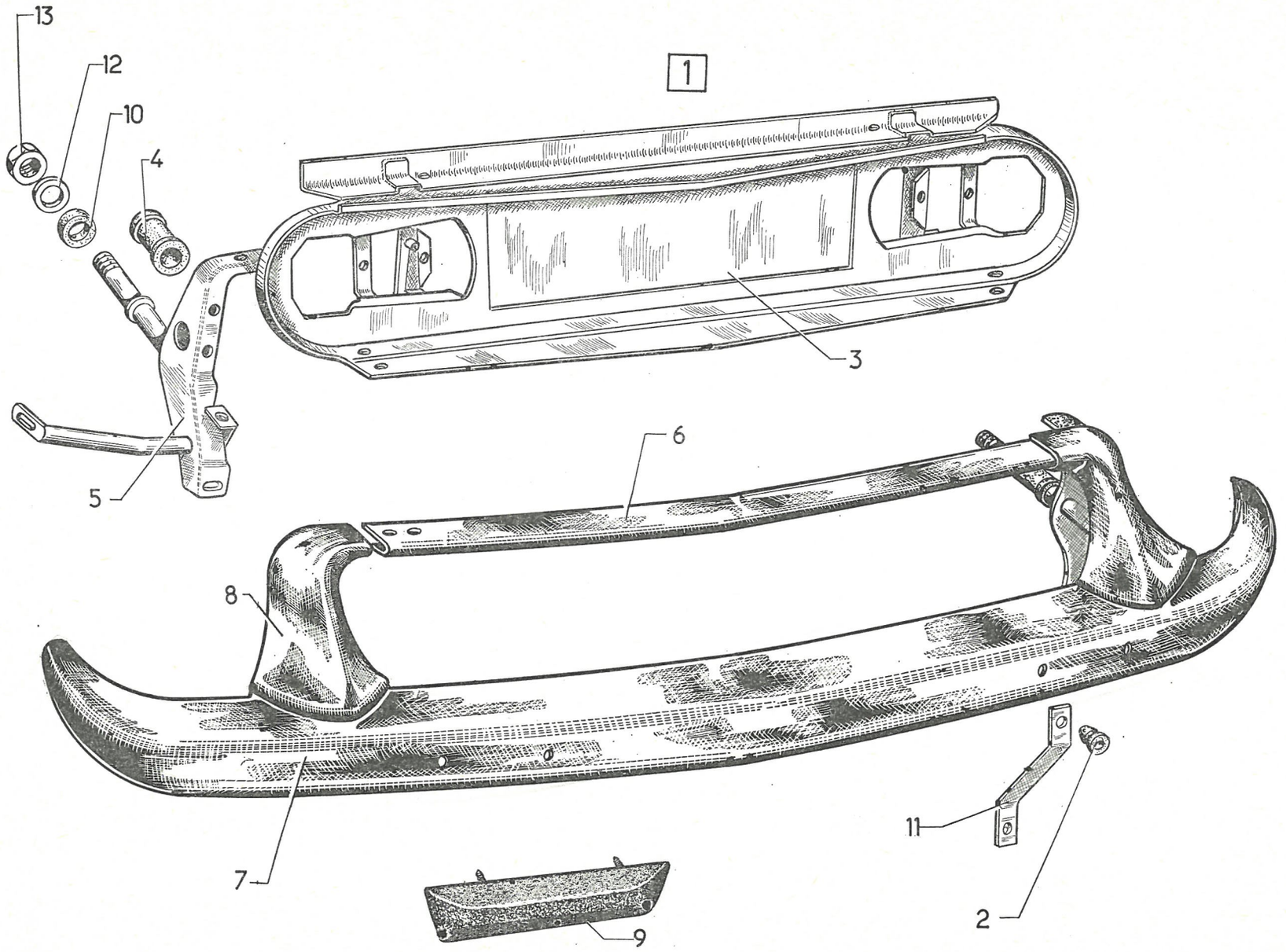

I	NUMÉROS	K	BL	Pare-chocs AR	Hintere Stossstange	Rear bumpers	Parachoques trasero	Paraurti post.
1	7 D 5 410 665 B	1		Pare-chocs complet.	Stossstange, komplett.	Bumper, complete.	Para-choques completo.	Paraurti completo.
2	1 A 5 416 420 F *A 615-84*	2		Butée caoutchouc d'aile.	Gummianschlag für Kotflügel.	Rubber buffer on wing.	Tope caucho de aleta.	Reggispinta per parafango.
3	DS 578-2	1		Plaque de police :	Kennzeichentafel :	Number plate:	Placa de matricula :	Portatarga :
	2 D 5 426 360 Z	1	TT X 2/72 → .	– rouge.	– rot.	– red.	– roja.	– rosso.
4	D 615-7	2		Butée caoutchouc de support.	Gummihülse f. Anschlag.	Rubber buffer for bracket.	Tope caucho de soporte.	Reggispinta per supporto.
5	DS 615-8 B	1	G.	Support mobile :	Befestigungswinkel :	Adjusting bracket:	Soporte movil :	Supporto mobile :
	DS 615-8 C	1	D.	–	–	–	–	–
6	DS 615-9 B	1	Sup.	Pare-chocs.	Stossstange.	Bumper.	Para-choques.	Paraurti.
7	7 D 5 404 268 U	1	Inf.	Pare-chocs.	Stossstange.	Bumper.	Para-choques.	Paraurti.
8	DS 615-12 D	1	G.	Embout :	Einfassungsstück :	End piece:	Terminal :	Borchia :
	DS 615-12 E	1	D.	–	–	–	–	–
9	DS 615-22	2		Butoir caoutchouc.	Gummipuffer.	Rubber buffer.	Tope caucho.	Rostro di gomma.
10	D 615-75	2	20 × 30 × 6.	Rondelle caoutchouc.	Gummischeibe.	Rubber washer.	Arandela caucho.	Rondella di gomma.
11	DS 851-85	2		Patte de butée d'aile.	Lasche f. Anschlag.	Plate for wing buffer.	Pata de tope de aleta.	Staffa per reggispinta.
12	ZC 9619 191 U	?	20,5 × 30 × 1,5.	Rondelle de support.	Scheibe f. Befest.-Winkel.	Washer for bracket.	Arandela de soporte.	Rondella per supporto.
13	ZC 9614 203 W	?	H 20 × 200.	Écrou de support.	Mutter f. Befest.-Winkel.	Nut for bracket.	Tuerca.	Dado.
			USA	**Pièces spéciales**	**Spezialteile**	**Special parts**	**Piezas especiales**	**Pezzi speciali**
1	7 D 5 410 877 F	1		Pare-chocs complet.	Stossstange, komplett.	Bumper complete.	Para-choques completo.	Paraurti completo.
3	DX 578-2	1		Plaque de police :	Kennzeichentafel :	Number plate:	Placa de matricula :	Portatarga :
	DX 578-2 B	1	TT X 2/72 → .	– rouge.	– rot.	– red.	– roja.	– rosso.
6	DX 615-9	1	Sup.	Pare-chocs.	Stossstange.	Bumper.	Para-choques.	Paraurti.
7	7 D 5 404 269 E	1	Inf.	Pare-chocs.	Stossstange.	Bumper.	Para-choques.	Paraurti.

I	NUMÉROS	K	BL	Pare-chocs AR *(Suite)*	Hintere Stossstange *(Forts.)*	Rear bumpers *(Cont.)*	Parachoques trasero *(Cont.)*	Paraurti post. *(Cont.)*
			TT	**Fixation**	**Befestigung**	**Securing**	**Sujeción**	**Fissaggio**
	ZD 9345 130 W	4	TH M 7 × 18.	Vis de plaque de police.	Schraube f. Kennzeichen.	Screw f. number plate.	Tornillo de placa matri.	Vite portatarga.
	ZD 9366 000 W	4	TH M 5 × 14.	Vis.	Schraube.	Screw.	Tornillo.	Vite.
	ZD 9345 030 W	2	TH M 7 × 16.	Vis.	Schraube.	Screw.	Tornillo.	Vite.
	ZD 9346 430 W	4	TH M 7 × 22.	Vis.	Schraube.	Screw.	Tornillo.	Vite.
	23 643 319 *ZD 9464 300 W*	4	TF M 5 × 18.	Vis.	Schraube.	Screw.	Tornillo.	Vite.
	ZD 9251 630 U	2	TFB 5 × 16.	Vis.	Schraube.	Screw.	Tornillo.	Vite.
	ZD 9525 900 W	9	H M 5 × 80 - h 4.	Écrou.	Mutter.	Nut.	Tuerca.	Dado.
	ZD 9524 100 U	10	H M 7 × 100 - h 6.	Écrou.	Mutter.	Nut.	Tuerca.	Dado.
	ZD 9231 200 W	4	5,5 × 9.	Rondelle.	Scheibe.	Washer.	Arandela.	Rondella.
	22 482 009 *ZD 9248 200 U*	6	7,5 × 14.	Rondelle.	Scheibe.	Washer.	Arandela.	Rondella.
	ZC 9619 022 U	4	5,25 × 15.	Rondelle.	Scheibe.	Washer.	Arandela.	Rondella.

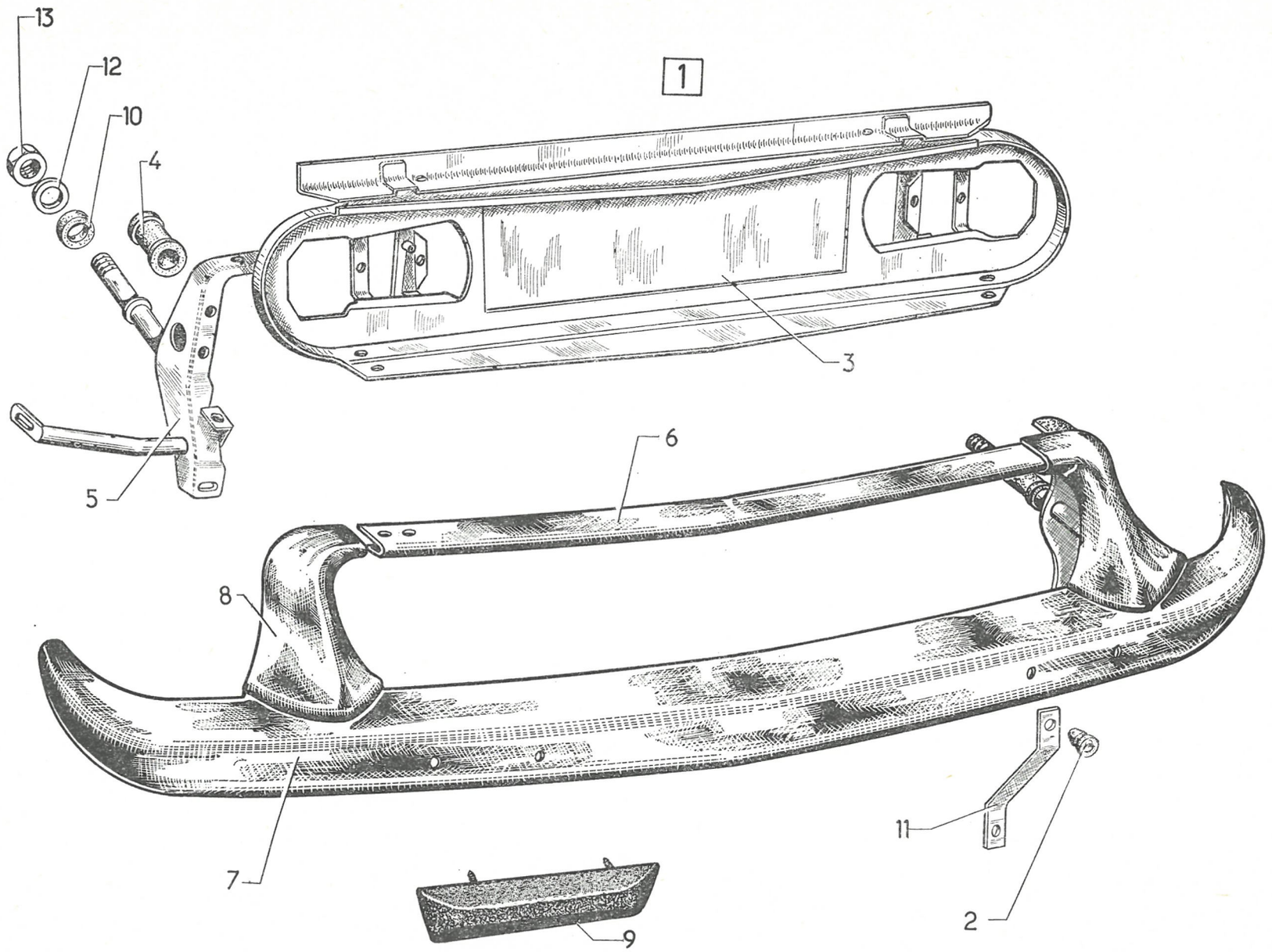
13
12
10
4
1
3
5
6
8
7
9
11
2

6-615/3

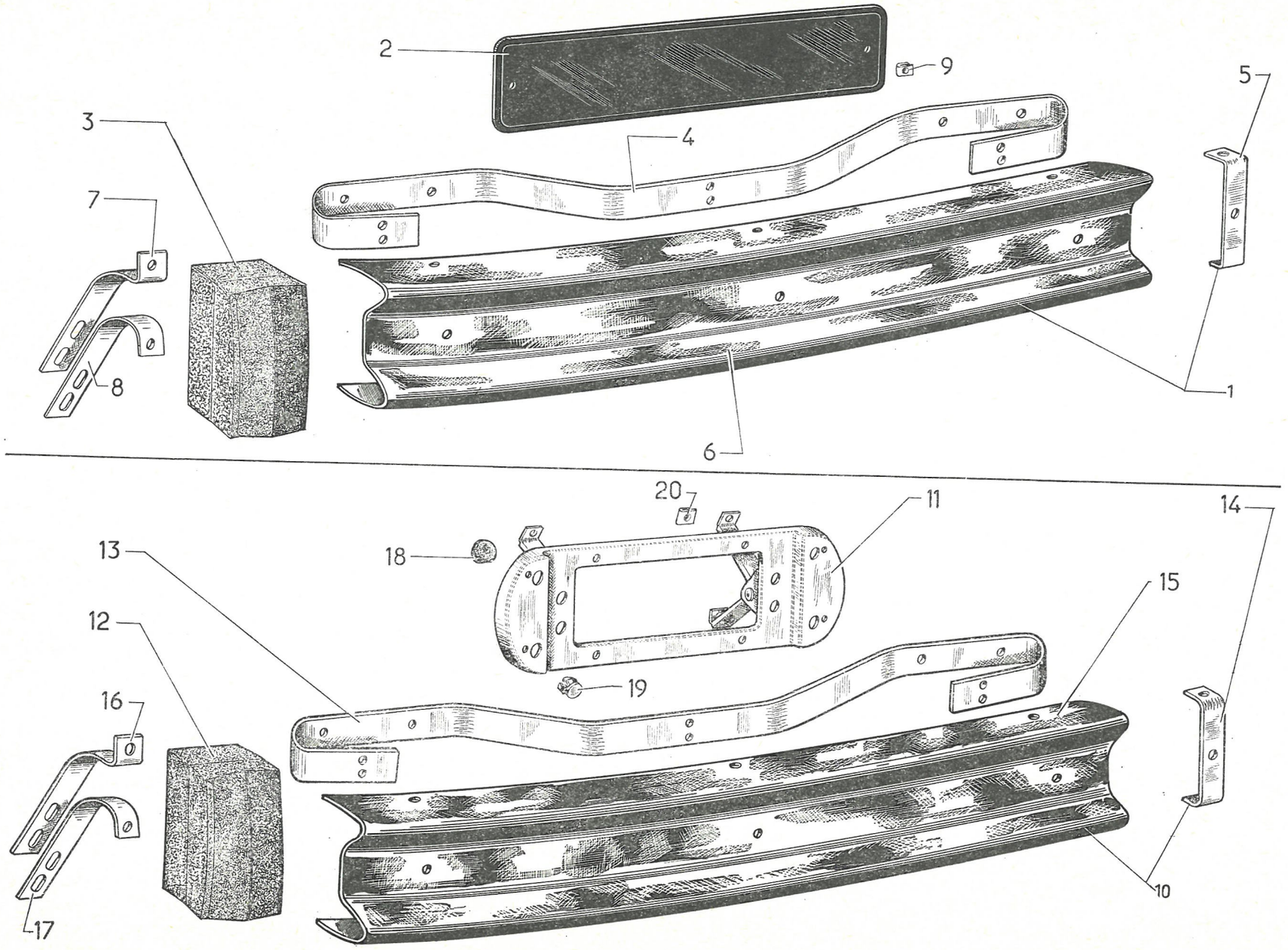

I	NUMÉROS	K	BK	Pare-chocs AR	Hintere Stossstange	Rear bumpers	Parachoques trasero	Paraurti post.
			Sauf (USA)					
1	DF 615-3 C	1		Pare-chocs avec renforts.	Stossstange m. Verstärk.	Bumper with reinforcements.	Parachoques con refuerzos.	Paraurti con rinforzi.
2	DF 578-2	1		Plaque de police.	Kennzeichenblech.	Number plate.	Chapa de matrícula.	Portatarga.
3	DF 615-22	2		Butoir caoutchouc.	Gummipuffer.	Rubber buffer.	Tope de caucho.	Rostro di gomma.
4	DF 615-71 A	1		Support de lame.	Träger f. Blech.	Bracket for bar.	Soporte de barra.	Supporto per lama.
5	DF 615-80	3		Renfort de lame.	Verstärkung f. Blech.	Reinforcement.	Refuerzo de barra.	Rinforzo per lama.
6	DF 615-90 C	1		Lame (forme droite).	Halteblech (gerade Form).	Bar (straight).	Barra (forma recta).	Lama (forma diritta).
7	DF 615-109	2	Sup.	Support butoir.	Träger f. Puffer.	Support for buffer.	Soporte de tope.	Supporto rostro.
8	DF 615-110	2	Inf.	Support butoir.	Träger f. Puffer.	Support for buffer.	Soporte de tope.	Supporto rostro.
9	ZC 9615 712 U		⌀ 4,85.	Écrou clip.	Clips-Mutter.	Nut clip.	Tuerca clip.	Graffetta.
			(USA)					
10	DF 615-3 C	1		Pare-chocs avec renforts.	Stossstange m. Verstärk.	Bumper with reinforcements.	Parachoques con refuerzos.	Paraurti con rinforzi.
11	DJF 578-93	1		Support basculant.	Träger.	Hinged support.	Soporte articulado.	Supporto articolato.
12	DF 615-22	2		Butoir caoutchouc.	Gummipuffer.	Rubber buffer.	Tope caucho.	Rostro di gomma.
13	DF 615-71 A	1		Support de lame.	Träger f. Blech.	Bracket for bar.	Soporte de barra.	Supporto per lamo.
14	DF 615-80	3		Renfort de lame.	Verstärk. f. Blech.	Reinforcement.	Refuerzo.	Rinforzo.
15	DF 615-90 C	1		Lame (forme droite).	Halteblech (gerade Form).	Bar (straight).	Barra (forma recta).	Lama (forma diritta).
16	DF 615-109	2	Sup.	Support butoir.	Träger f. Puffer.	Support for buffer.	Soporte de tope.	Supporto rostro.
17	DF 615-110	2	Inf.	Support butoir.	Träger f. Puffer.	Support for buffer.	Soporte de tope.	Supporto rostro.
18	A 961-53	4		Gâche de support.	Einhänghülse f. Träger.	Rubber grommet.	Enganche de soporte.	Bochetta per supporto.
19	ZC 9613 014 U	8		Obturateur de support.	Stopfen f. Träger.	Obturator.	Tapón obturador.	Tappo per supporto.
20	ZC 9615 712 U	2	4,85.	Écrou clip.	Clips-Mutter.	Nut clip.	Tuerca clip.	Graffetta.

I	NUMÉROS	K	BK	Pare-chocs AR *(Suite)*	Hintere Stossstange *(Forts.)*	Rear bumpers *(Cont.)*	Para-choques trasero *(Cont.)*	Paraurti post. *(Cont.)*
			TT					
	ZD 9366 000 U	6	TH M 5 × 14.	Vis.	Schraube.	Screw.	Tornillo.	Vite.
	ZD 9371 930 W	4	TH M 7 × 20.	Vis.	Schraube.	Screw.	Tornillo.	Vite.
	ZD 9382 530 W	4	TH M 9 × 25.	Vis.	Schraube.	Screw.	Tornillo.	Vite.
	ZD 9453 130 W	2	TCB M 5 × 12.	Vis.	Schraube.	Screw.	Tornillo.	Vite.
	ZD 9274 600 Z	2	TA 5 × 16.	Vis.	Schraube.	Screw.	Tornillo.	Vite.
	ZD 9274 600 Z	4	TA 4,85 × 16.	Vis.	Schraube.	Screw.	Tornillo.	Vite.
	ZC 9621 011 U	3	TH 7 × 30.	Vis.	Schraube.	Screw.	Tornillo.	Vite.
	ZD 9525 900 W	6	H M 5 × 80 - h 4.	Écrou.	Mutter.	Nut.	Tuerca.	Dado.
	ZD 9382 500 U	4	H M 7 × 100.	Écrou.	Mutter.	Nut.	Tuerca.	Dado.
	ZC 9088 624 U	4	10 × 30 × 3.	Rondelle.	Scheibe.	Washer.	Arandela.	Rondella.

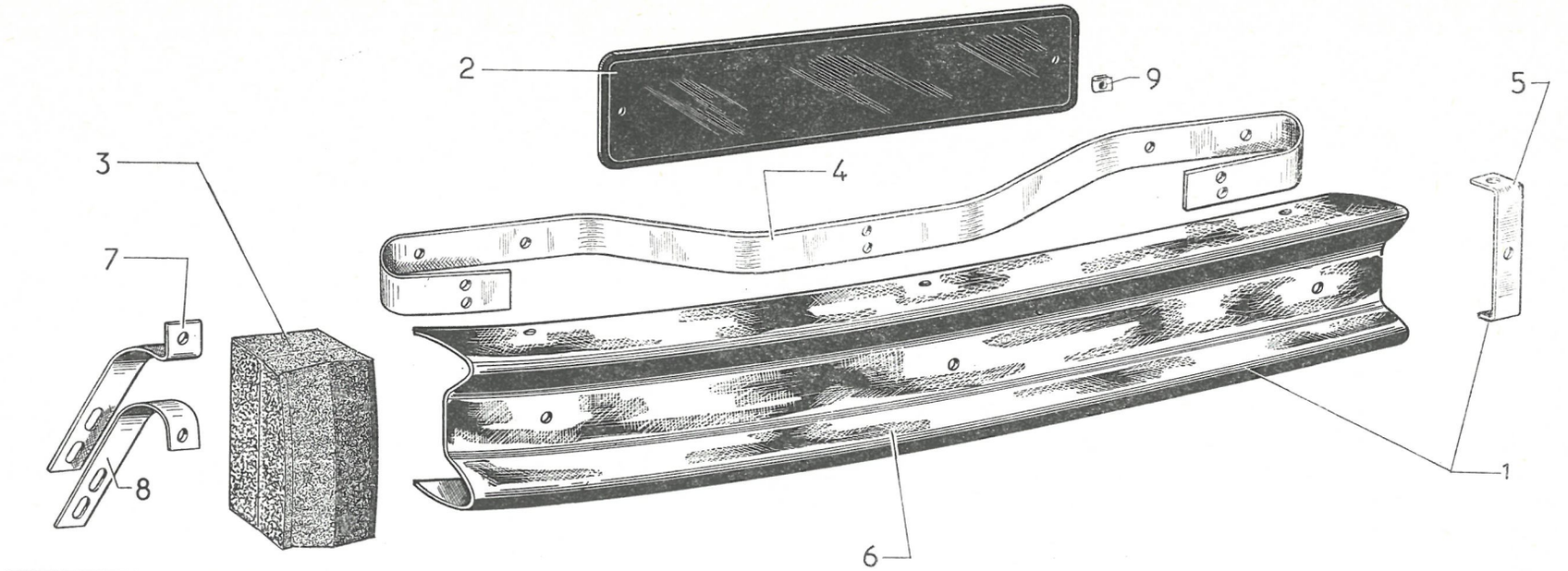

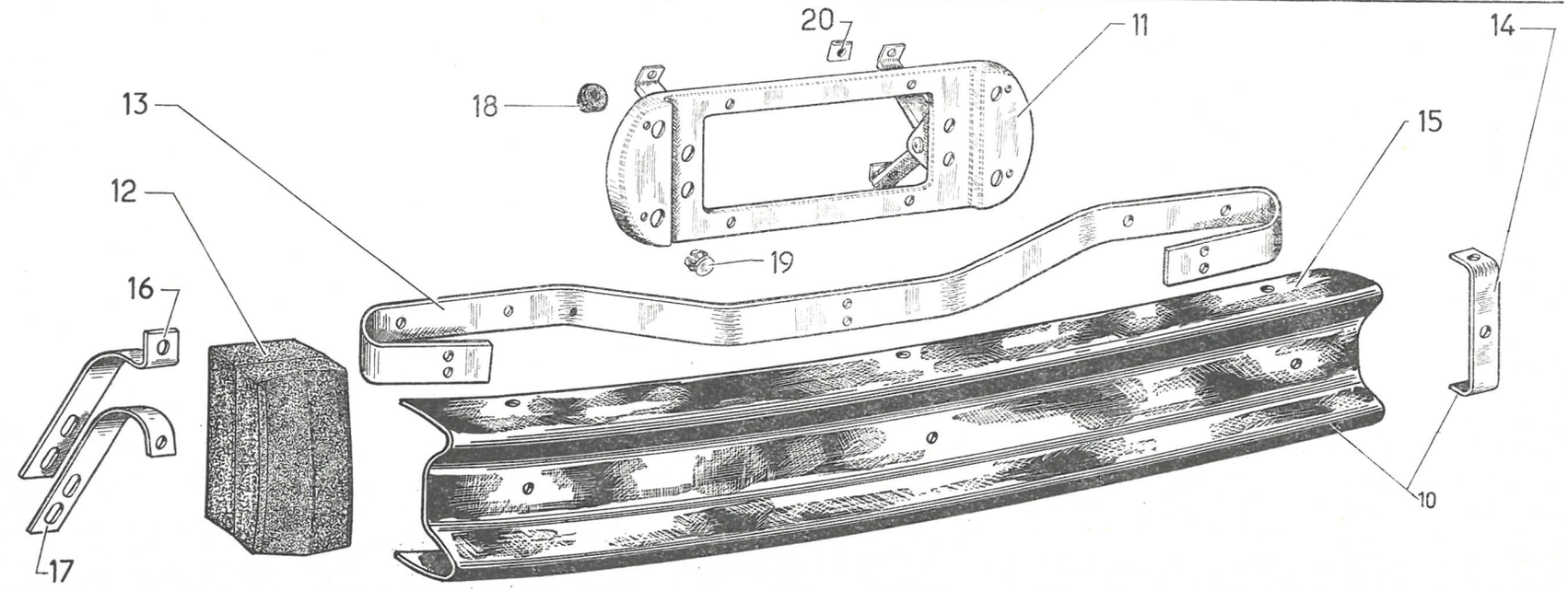

611

6-641

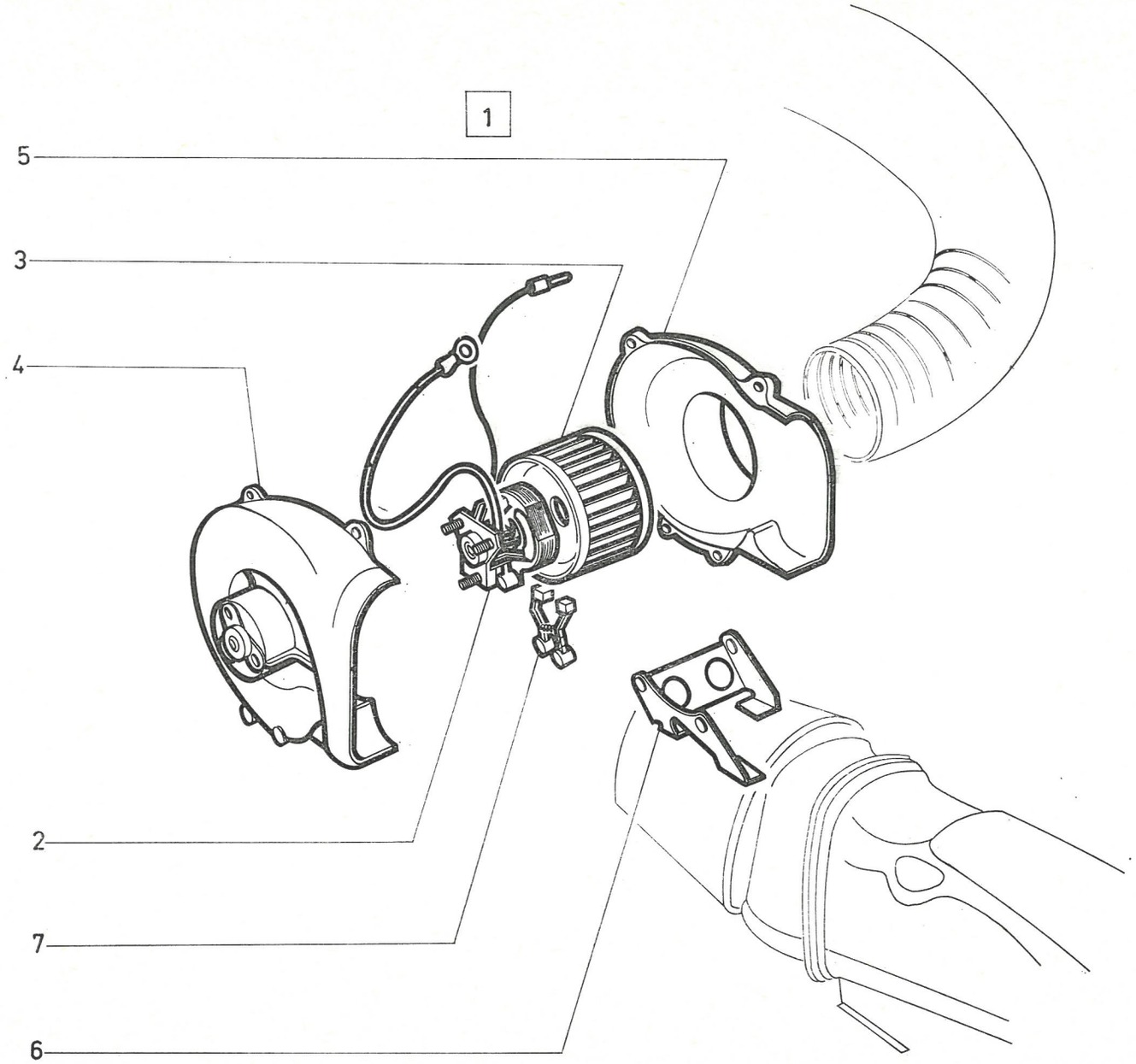

I	NUMÉROS	K		Pulseur d'air	Gebläse	Blower	Pulsador de aire	Pulsatore aria
1	DM 641-0	1	« Sofica ».	Pulseur d'air.	Gebläse.	Blower.	Pulsador de aire.	Pulsatore aria.
2	DM 641-012	1	« Sofica » - 12 V.	Moteur.	Motor.	Motor.	Motor.	Motore.
3	DM 641-19	1		Turbine.	Gebläserad.	Fan.	Turbina.	Turbina.
4	DM 641-20	1		Demi-coquille côté moteur.	Schalenhälfte, Motorseite.	Half-shell (motor side).	Media-caja (lado motor).	Semiscatola (lato motorino).
5	DM 641-21	1		Demi-coquille côté turbine.	Schalenhälfte (Seite Gebläserad).	Half-shell (fan side).	Media-caja (lado turbina).	Semiscatola (lato turbina).
6	DM 641-22	1		Support.	Träger.	Bracket.	Soport.	Supporto.
7	DS 642-07	1		Jeu de balais du moteur.	Satz Kohlen f. Motor.	Set of brushes f. motor.	Juego de escobillas de motor.	Serie di spazzolette per motore.
	ZD 9029 530 U	3	TH 5 × 16.	Vis du pulseur.	Schraube f. Gebläse.	Screw f. blower.	Tornillo de pulsador.	Vite per pulsatore.
	ZD 9233 400 U	3	Cr 5,2 × 9,4.	Rondelle sur pulseur.	Scheibe f. Gebläse.	Washer f. blower.	Arandela de pulsador.	Rondella per pulsatore.

I	NUMÉROS	K		Condenseur et pulseur	Kondensator und Gebläse	Condenser and blower	Condensador y pulsador de aire	Condensatore e pulsatore aria
1		1		Condenseur :	Kondensator :	Condenser:	Condensador :	Condensatore :
	2 D 5 422 199 W		D.	–	–	–	–	–
	2 D 5 422 198 K		G.	–	–	–	–	–
2	2 D 5 422 183 X	2		Pulseur d'air.	Gebläse.	Blower.	Pulsador de aire.	Pulsatore aria.
3		1		Support assemblé :	Halterung, insgesamt :	Support assy:	Soporte juntato :	Supporto assiemato :
	2 D 5 422 184 H		G.	–	–	–	–	–
	2 D 5 422 185 U		D.	–	–	–	–	–
4		1	Sup.	Tôle de fermeture :	Abschlussblech :	Closing panel:	Chapa de cierre :	Lamiera di chiusura :
	2 D 5 422 765 Y		G.	–	–	–	–	–
	2 D 5 422 766 J		D.	–	–	–	–	–
				Garniture caoutchouc des supports :	Gummibelag f. Halterung :	Rubber lining f. support assy:	Guarnición de caucho para soporte :	Rivestimento di gomma per supporto :
5	2 D 5 422 761 E	6		– côtés et partie supérieure.	– an Seiten und Oberteil.	– on sides and top.	– lados y parte sup.	– lati e parte sup.
6	1 D 5 422 763 B	2		– partie inférieure.	– Unterteil.	– lower part.	– parte inferior.	– parte inferiore.
7	1 D 5 422 668 U	8		– entretoise.	– Abstandsstück.	– spacer.	– separador.	– distanziale.
				Vis :	Schraube :	Screw:	Tornillo :	Vite :
8	ZD 9367 600 W	8	TH M 5 × 55.	– de pulseur sur support.	– f. Gebläse.	– f. blower.	– de pulsador.	– per pulsatore.
	ZD 9364 100 W	8	TH M 5 × 16 - G - D.	– de condenseur sur caisse.	– f. Kondensator.	– f. condenser.	– de condensador.	– per condensatore.
	ZD 9345 330 W	12	TH M 5 × 16.	– de tôle sur condenseur.	– f. Blech.	– f. panel.	– de chapa.	– per lamiera.
	ZD 9365 800 W	4	TH M 5 × 10.	– de condenseur sur support.	– f. Kondensator.	– f. condenser.	– de condensador.	– per condensatore.
				Écrou :	Mutter :	Nut:	Tuerca :	Dado :
	ZC 9615 869 U	4	⌀ 5.	– en cage de condenseur.	– Käfigmutter.	– in cage.	– en caja.	– in gabbia.
	ZC 9615 607 U	8	⌀ 5.	– de pulseur sur support.	– f. Gebläse.	– f. blower.	– de pulsador.	– per pulsatore.
		12		– de tôle de fermeture.	– f. Blech.	– f. panel.	– de chapa.	– per lamiera.
				Rondelle :	Scheibe :	Washer:	Arandela :	Rondella :
	ZD 9233 400 U	8	Cr ⌀ 5,2 × 9,4.	– de pulseur sur support.	– f. Gebläse.	– f. blower.	– de pulsador.	– per pulsatore.
	ZD 9277 000 U	8	Cr ⌀ 5,5 × 12 × 1.	–	–	–	–	–
	ZD 9290 200 U	20	Co ⌀ 5,1 × 12,2.	– tôle de fermeture.	– f. Blech.	– f. panel.	– de chapa.	– per lamiera.
	ZD 9290 300 U	6	Co ⌀ 5,1 × 16,2.	– condenseur sur tôle.	– f. Kondensator.	– f. condenser.	– de condensador.	– per condensatore.

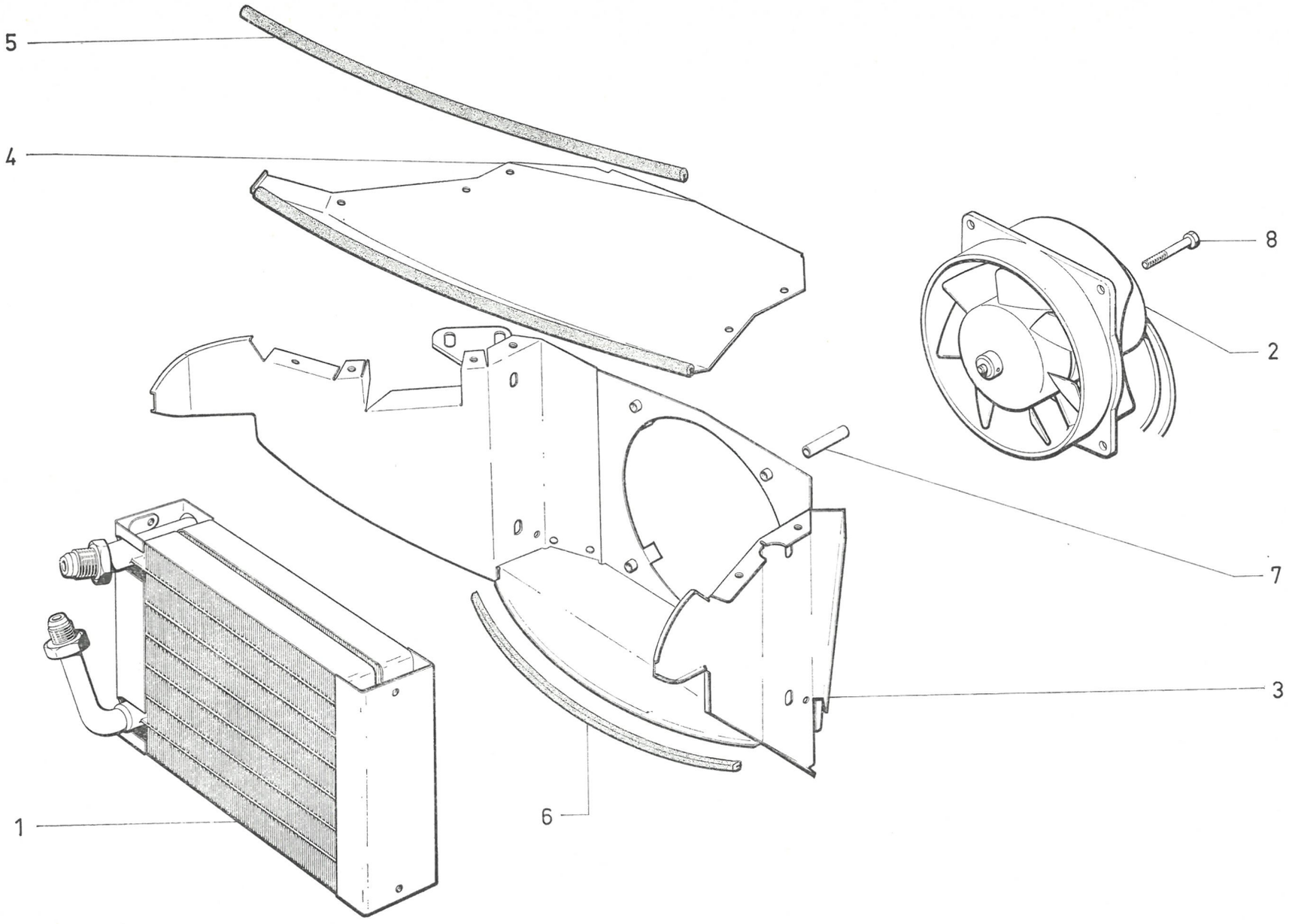
5
4
8
2
7
3
6
1

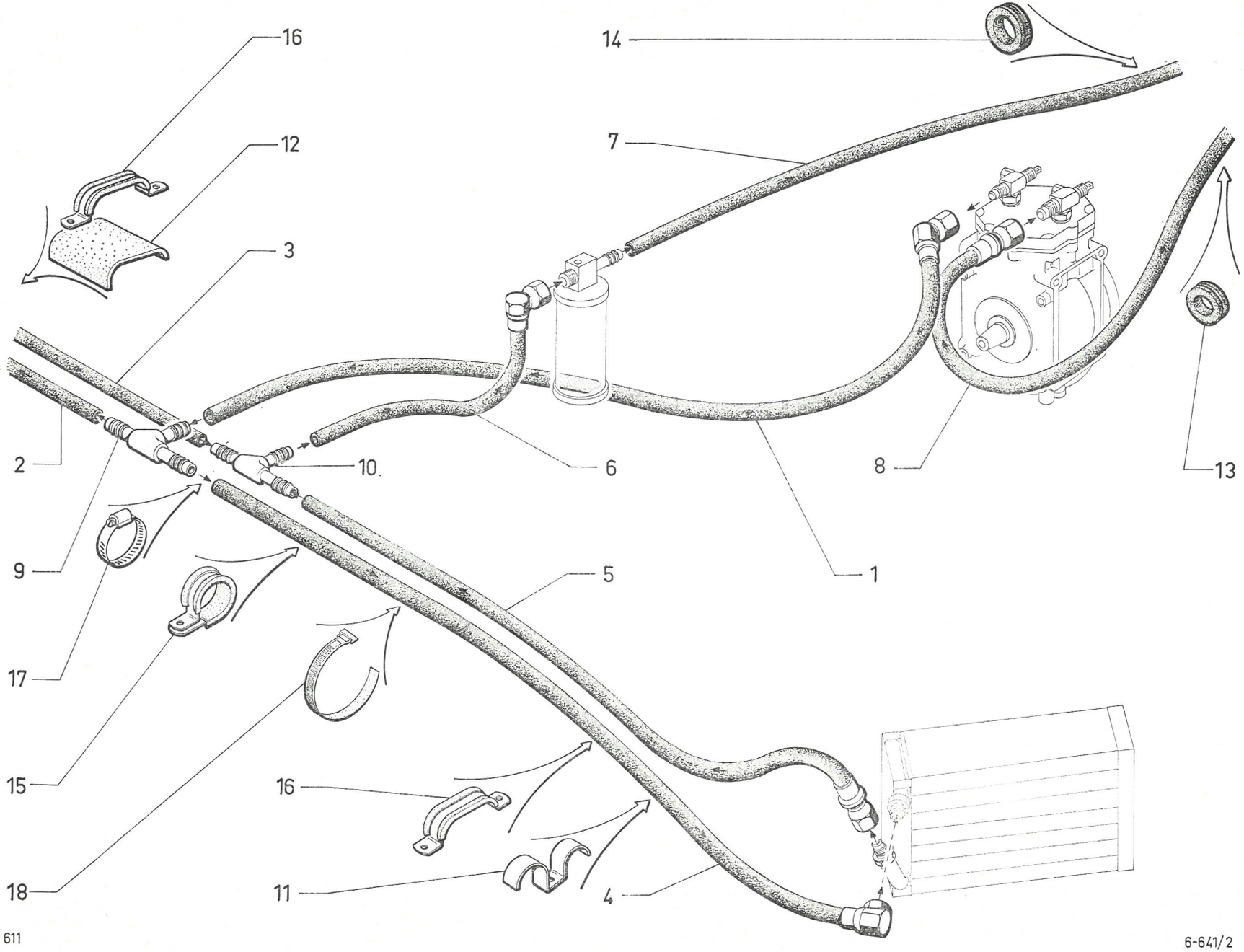

611

6-641/2

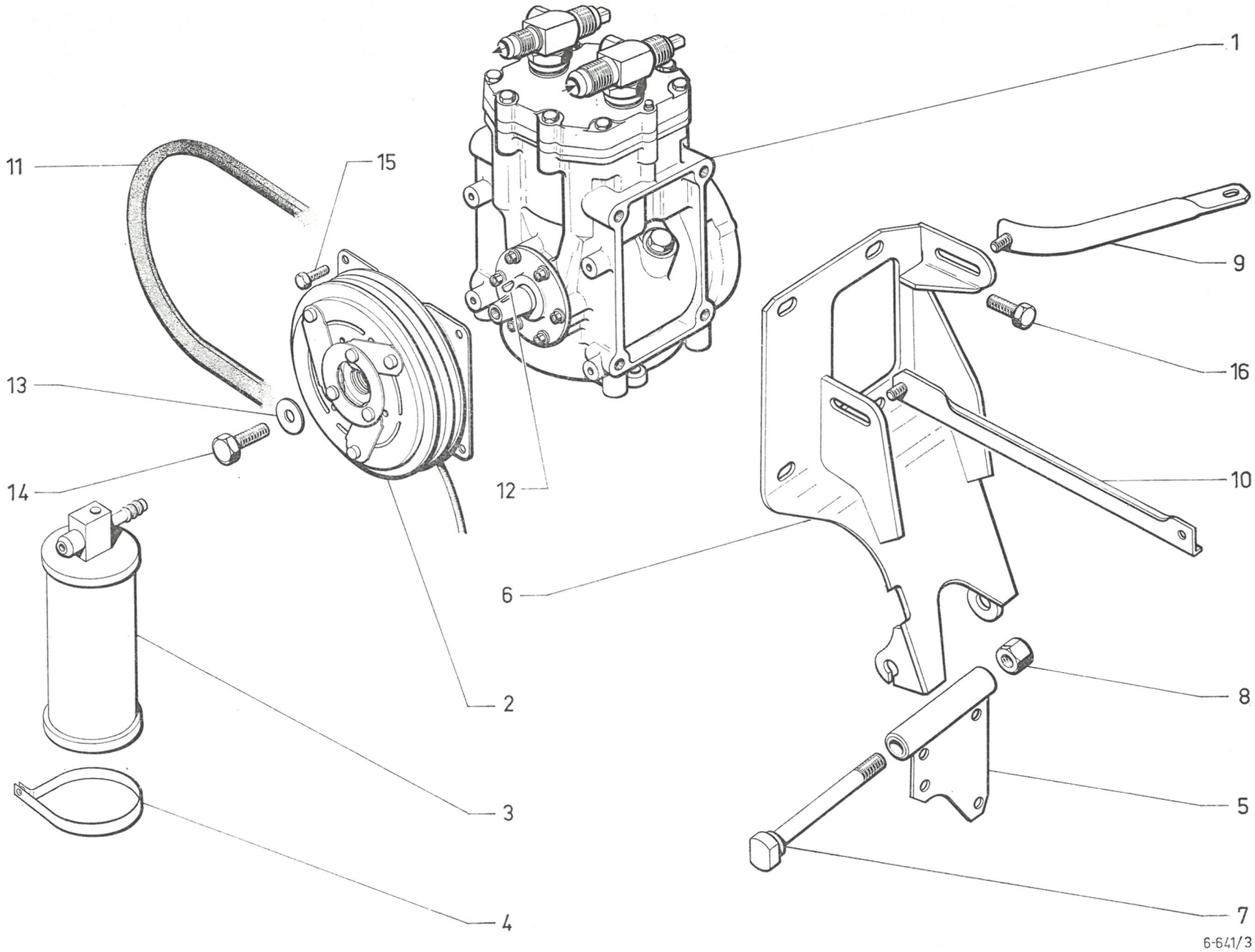

611

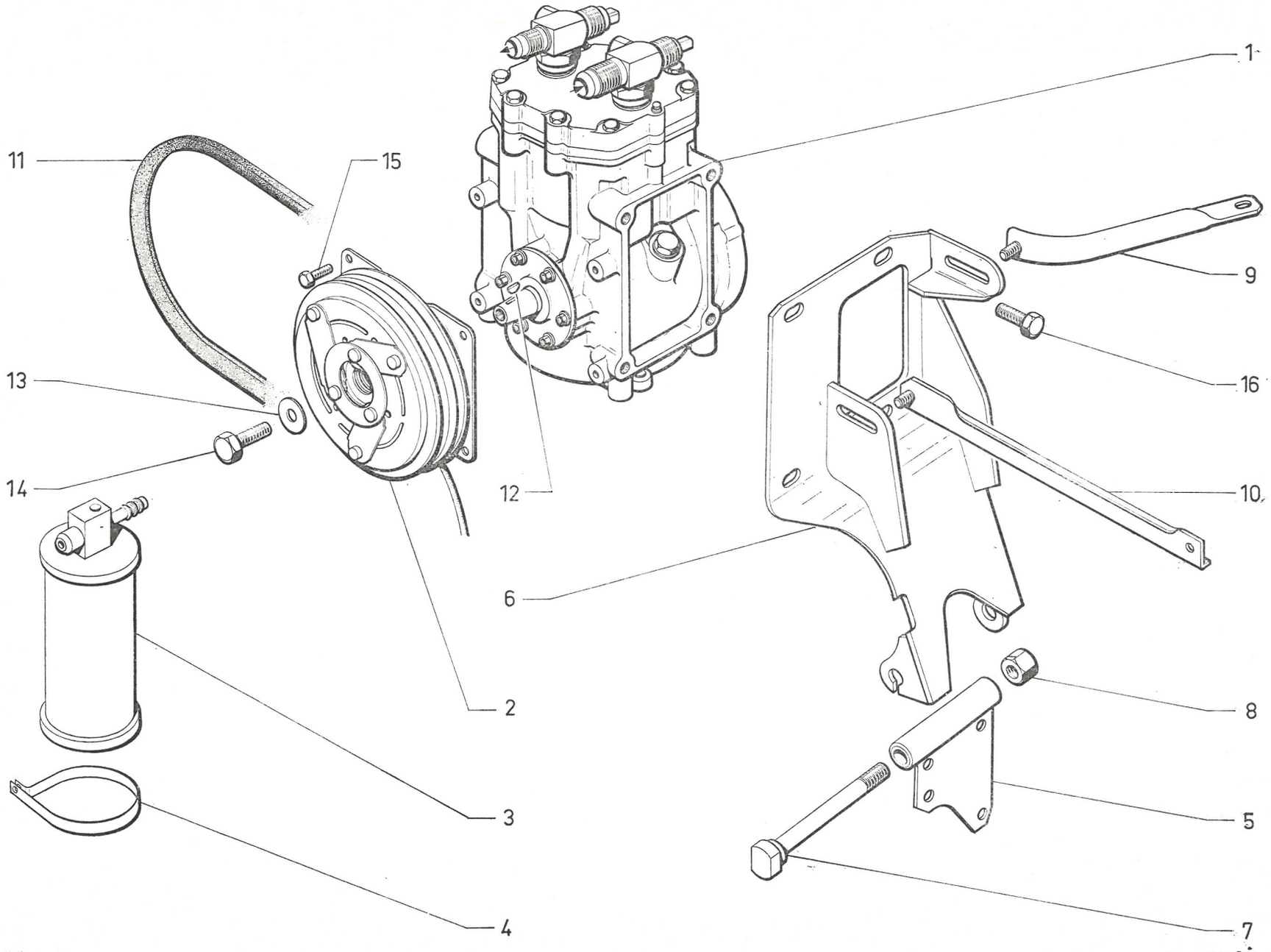
1
2
3
4
5
6
7
8
9
10
11
12
13
14
15
16
611
6-641/3

I	NUMÉROS	K		Canalisations de climatiseur	Leitungen für Klimaanlage	Tubing for air conditioner	Tubos de climatizador	Canalizzazioni per climatizzatore
				Tubes caoutchouc de liaison :	Gummischlauch zwisch. :	Rubber tube between:	Tubo de caucho entre :	Tubo gomma fra :
1	2 D 5 421 202 J	1	L 1068.	– de compresseur à raccord 3 voies.	– Kompressor und Verbindung.	– compresser and union.	– de compresor y racor.	– compressore e raccordo.
2	2 D 5 421 204 F	1	Sup. D - L 380.	– raccord 3 voies à condenseur.	– Verbindung und Kondensator.	– union and condenser.	– racor y condensador.	– raccordo e condensatore.
3	2 D 5 421 208 Z	1	Inf. D - L 510.	– condenseur à 3 voies.	– Kondensator und Verbindung.	– condenser and union.	– condensador y racor.	– condensatore e raccordo.
4	2 D 5 421 205 S	1	Sup. G - L 960.	– raccord 3 voies à condenseur.	– Verbindung und Kondensator.	– union and condenser.	– racor y condensador.	– raccordo e condensatore.
5	2 D 5 421 207 N	1	Inf. G - L 835.	– condenseur à 3 voies.	– Kondensator und Verbindung.	– condenser and union.	– condensador y racor.	– condensatore e raccordo.
6	2 D 5 421 211 G	1	L 615.	– 3 voies à bouteille « Fréon ».	– Verbindung und Gasflasche.	– union and gas cylinder.	– racor y botella.	– raccordo e bombola.
7	2 D 5 421 213 D	1	L 2040.	– bouteille à évaporateur.	– Gasflasche und Verdampfer.	– gas cylinde rand evaporator.	– botella y evaporador.	– bombola e evaporatore.
8	2 D 5 421 214 P	1	L 1640.	– d'évaporateur à compresseur.	– Verdampfer und Kompressor.	– evaporator and compressor.	– evaporador y compressor.	– evaporatore e compressore.
				Raccord 3 voies :	Dreiwegeverbindung :	Three-way union:	Racor de 3 bocas :	Raccordo a 3 vie :
9	1 D 5 421 203 V	1	3 ⌀ 1/2".	– sortie compresseur.	– Ablauf v. Kompressor.	– compressor outlet.	– salida de compressor.	– uscita compressore.
10	1 D 5 421 212 T	1	3 ⌀ 1/2".	– retour bouteille.	– Rücklauf zur Flasche.	– return to gas cylinder.	– retorno botella.	– ritorno bombola.
11	1 D 5 421 209 K	2		Pontet double.	Steg, doppelt.	Bracket, double.	Puentecilla, doble.	Staffa doppia.
12	1 D 5 421 210 W	1	120 × 90 - nylon.	Garniture de collier.	Garnitur f. Schelle.	Packing f. collar.	Guarnición de collar.	Guarnizione per fascetta.
				Passe-tube :	Öse f. Rohr :	Grommet for pipe:	Pasatubo :	Passatubo :
13	ZC 9619 647 U	1	⌀ 19 × 40.	– à entrée évaporateur.	– am Zufuhr zum Verdampfer.	– evaporator inlet.	– entra evaporador.	– entrata evaporatore.
14	ZC 9619 642 U	1	⌀ 25 × 45.	– à sortie évaporateur.	– Ablauf v. Verdampfer.	– evaporator outlet.	– salida evaporador.	– uscita evaporatore.
15	1 D 5 421 206 C	2		Collier gainé : –	Schelle mit Hülle : –	Collar with sheath: –	Collar con vaina : –	Fascetta con guaina : –
16	1 D 5 421 206 C	2		– (à former en pontet).	– (zum Formen).	– (to be formed).	– (de formar).	– (a formare).
17	ZC 9614 037 U	7	⌀ 16.	Collier :	Schelle :	Collar:	Collar :	Fascetta :
18	1 M 5 413 303 A *AM 175-272 A*	?	Nylon.	–	–	–	–	–
				Vis :	Schraube :	Screw:	Tornillo :	Vite :
	ZD 9366 130 W	4	TH M 5 × 16.	– de collier gainé.	– f. Schelle.	– f. collar.	– de collar.	– per fascetta.
	ZD 9261 200 U	4	TFB 3,5 × 20.	– de pontet double.	– f. Steg.	– f. bracket.	– de puentecilla.	– per staffa.

I	NUMÉROS	K		Compresseur de climatisation	Kompressor für Klimaanlage	Compressor for air conditioner	Compresor de climatización	Compressore di climatizzazione
1	2 D 5 424 976 F	1		Compresseur nu.	Kompressor, ohne Ausrüst.	Compressor, only.	Compresor desnudo.	Compressore nudo.
2				Poulie avec embrayage :	Riemenscheibe m. Kuppl. :	Pulley with coupling:	Polea con embrague :	Pulleggia con innesto :
	2 S 5 400 400 A	1	R.p. 5 421 019 V.	–	–	–	–	–
	2 S 5 421 019 V	1		–	–	–	–	–
3	1 S 5 407 632 J	1		Bouteille « Fréon ».	« Fréon »-Gasflasche.	« Freon » gas cylinder.	Botella de gaz « Freon ».	Bombola di gas « Freon ».
4	1 S 5 407 635 S	2		Collier sur bouteille « Fréon ».	Schelle an Gasflasche.	Collar on gas cylinder.	Collar sobre botella.	Collare sulla bombola.
				Support de compresseur :	Halterung f. Kompressor :	Compressor bracket:	Soporte de compresor :	Supporto per compressore:
5	1 D 5 421 219 U	1	Inf.	–	–	–	–	–
6	2 D 5 421 228 S	1	Sup.	–	–	–	–	–
7	0 D 5 421 229 C	1	⌀ 10 - L 122.	Axe de support de compresseur.	Bolzen f. Halterung.	Pin for bracket.	Eje de soporte.	Perno supporto.
8	ZC 9615 934 U	1	⌀ 10.	Écrou d'axe.	Mutter f. Bolzen.	Nut for pin.	Tuerca de eje.	Dado per perno.
				Tirant :	Strebe zwischen :	Tie-rod between:	Tirante entre :	Tirante fra :
9	2 D 5 421 231 Z	1	1 F 8,5 - 1 ⌀ 7,5 × 15.	– de support à tubulure échappement.	– Halterung und Ausspuffkrummer.	– bracket and exhaust manifold.	– soporte y colector de escape.	– supporto e collettore scarico.
10	1 D 5 421 233 W	1	1 F 8,5 - 1 ⌀ 9.	– support à pompe à eau.	– Halterung und Wasserpumpe.	– bracket and water pump.	– soporte y bomba agua.	– supporto e pompa acqua.
11	2 D 5 421 234 G	1		Courroie de compresseur.	Riemen f. Kompressor.	Belt f. compressor.	Correa de compresor.	Cinghia per compressore.
12	ZD 9415 400 U	1	4 × 6,5 × 16.	Clavette de compresseur.	Keil f. Kompressor.	Key f. compressor.	Chaveta de compresor.	Linguetta per compressore.
13	0 S 5 415 084 K *ZC 9619 179 W*	1	⌀ 8 × 20 - e 5.	Rondelle de compresseur.	Scheibe f. Kompressor.	Washer f. compressor.	Arandela de compresor.	Rondella per compressore.

I	NUMÉROS	K		Compresseur de climatisation *(Suite)*	Kompressor für Klimaanlage *(Forts.)*	Compressor for air conditioner *(Cont.)*	Compresor de climatización *(Cont.)*	Compressore di climatizzazione *(Cont.)*
				Vis :	Schraube :	Screw:	Tornillo :	Vite :
14	0 S 5 415 805 W	1	TH ⌀ 5/16" - L 35.	– de poulie de compresseur.	– f. Riemenscheibe.	– f. pulley.	– de polea.	– per pulleggia.
15	0 S 5 415 806 G	4	TH 1/4" - L 20.	– d'embrayage.	– f. Kupplung.	– f. coupling.	– de embrague.	– per innesto.
16	ZC 9621 144 U	4	TH ⌀ 9,52 × 20 - sup.	– support sup. compresseur.	– f. Halterung.	– f. bracket.	– de soporte.	– per supporto.
	ZD 9382 400 W	4	TH M 9 × 22 - inf.	– support sur carter moteur.	–	–	–	–
	ZD 9366 130 W	2	TH M 5 × 16.	– collier sur bouteille.	– f. Schelle.	– f. collar.	– de collar.	– per fascetta.
				Écrou :	Mutter :	Nut:	Tuerca :	Dado :
	ZD 9525 900 W	2	H M 5 × 80 - e 4.	– de bouteille.	– f. Gasflasche.	– f. gas cylinder.	– de botella.	– per bombola.
	25 262 019 *ZD 9526 200 W*	1	H M 8 × 125 - e 6,5.	– de tirant.	– f. Strebe.	– f. tie-rod.	– de tirante.	– per tirante.
	1 M 5 413 303 A	5		Collier plastique sur tubes.	Plastik-Schelle.	Plastic collar.	Collar de plastico.	Fascetta di plastica.
	0 S 5 415 804 K	1		Sachet fixation poulie et embrayage.	Satz Teile zur Befestig. der Kupplung.	Set of securing parts for coupling.	Conjunto de fijación de embrague.	Insieme per fissaggio del innesto.
				Rondelles :	Scheiben :	Washers:	Arandelas :	Rondelle :
	ZD 9260 200 U	4	10,5 × 22 × 2,5.	– de compresseur.	–	–	–	–
	22 906 019 *ZD 9290 600 U*	4	Co 9 × 20 × 2,5.	– de support.	–	–	–	–
	22 907 019 *ZD 9290 700 U*	1	Co 8,2 × 18.	– de tirant.	–	–	–	–
	ZD 9291 200 U	4	Co 10 × 20 × 2.	– de compresseur.	–	–	–	–
		1		– d'axe de support.	–	–	–	–

I	NUMÉROS	K		Chauffage —5°	Heizung —5°	Heating —5°	Calefacción —5°	Riscaldamento —5°
1	DX 642-015 A	1	« Sofica ».	Groupe du chauffage et aération.	Heiz- u. Lüft.-Element.	Heating and ventilation group.	Grupo de calefacción y aireación.	Gruppo riscal. e aerazione.
2	1 D 5 416 808 Y *D 565-58*	1	12 × 20 × 17 - AR G.	Bague caoutchouc.	Gummiring.	Rubber bush.	Anillo de caucho.	Boccola di gomma.
3	1 D 5 516 809 J *D 565-104*	4	8 × 20 × 8 - AV - AR.	Bague caoutchouc.	Gummiring.	Rubber bush.	Anillo de caucho.	Boccola di gomma.
4	1 D 5 416 807 M *D 565-115*	1	AR G.	Rondelle de bague.	Scheibe f. Ring.	Washer for bush.	Arandela de anillo.	Rondella per boccola.
5	D 564-80	3	AV D.	Patte sur logement moteur :	Lasche am Blech der Motorlagerung :	Lug on engine housing panel:	Pata sobre chapa de alojamiento motor :	Staffa sulla lamiera allog. motore :
	DS 643-67	1	D.	–	–	–	–	–
6	DM 642-04	1	« ED ».	Sonde thermométrique sur culasse :	Thermometersonde am Zylinderkopf:	Thermometer unit on cylinderhead:	Sonda termometrica sobre culata :	Sonda termostatica sulla testata :
		1	(IE) → 7/72.	– (voir note information DTAV - N° 98 D).	–	–	–	–
	1 D 5 413 327 L *DM 642-04 B*	1	« Jeager ».	–	–	–	–	–
		1	(IE) → 7/72.	–	–	–	–	–
7	DS 642-07	1		Jeu de balais du moteur.	Satz Kohlen f. Motor.	Set of brushes for motor.	Juego de escobillas de motor.	Serie di spazzole per motore.
8	DX 642-211 A	1	« Sofica ».	Radiateur.	Wärmetauscher.	Radiator.	Radiador.	Radiatore.
9	2 D 5 414 424 K *N 642-9*	1		Tube de prise de chauffage :	Rohr f. Heiz.-Anchluss :	Pipe for heating inlet:	Tubo de toma de calefacción :	Tubo presa riscaldamento :
	DX 642-209 A	1	(IE).	–	–	–	–	–
10	DS 642-48	1	AR.	Support du groupe :	Träger f. Heizelement :	Support for group:	Soporte del grupo :	Supporto per gruppo :
11	DX 642-57	1	AV.	–	–	–	–	–
12	1 D 5 414 423 Z *DX 112-75*	1		Joint de bride du tube d'eau.	Flanschdichtung für Wasser-Rohr.	Joint for water pipe flange.	Junta de brida del tubo.	Guarn. per flangie tubo acqua.
13	2 D 5 418 325 M *DX 642-84*	1	L 600.	Tube de retour d'eau.	Rohr f. Wasserrücklauf.	Pipe for water return.	Tubo de retorno de agua.	Tubo di ritorno acqua.
14	DX 642-85	1		Tube de robinet :	Zuführschlauch f. Hahn :	Feed pipe for valve:	Tubo de grifo :	Tubo per rubinetto :
	DX 642-285 A	1	(IE).	–	–	–	–	–
15	DX 642-110	1		Épingle de robinet.	Spange für Thermostathahn.	Pin for valve.	Pasador del grifo.	Forcina per rubinetto.

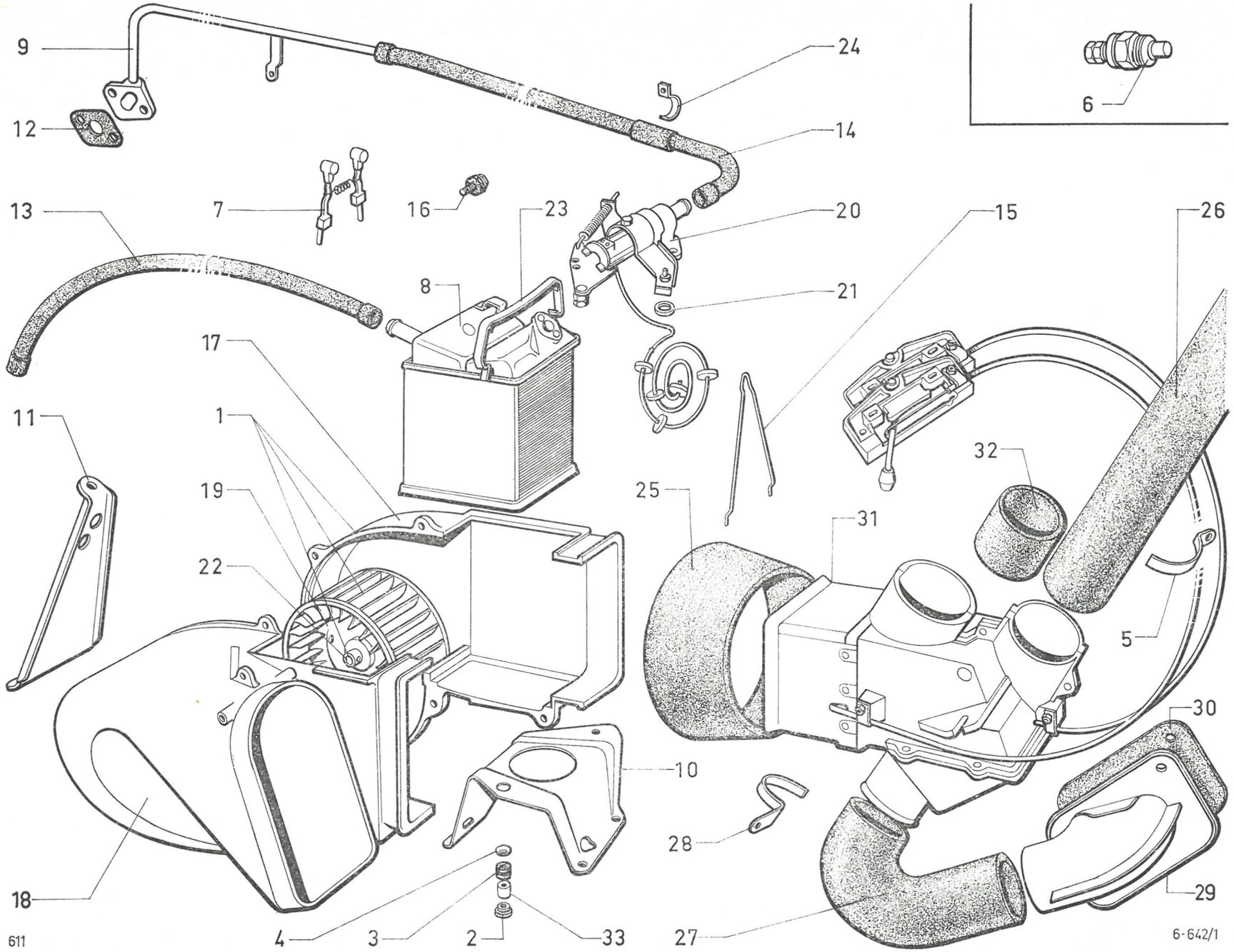
9
12
24
14
13
7
16
23
20
15
26
8
21
17
11
1
19
22
25
31
32
5
30
10
28
18
4
3
2
33
27
29
6
611
6-642/1

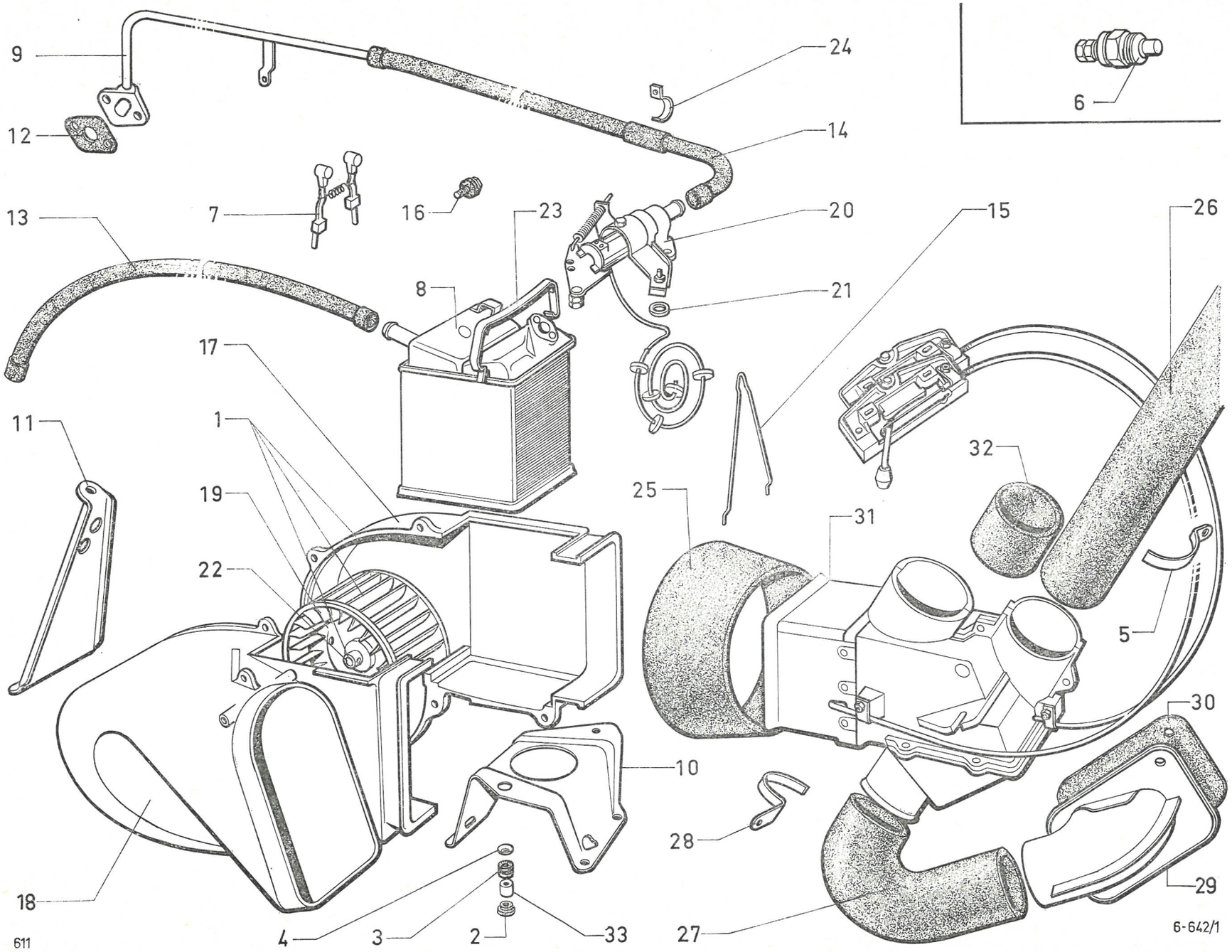
9
12
24
14
6
13
7
16
23
20
15
26
8
21
17
1
11
19
22
25
31
32
5
10
30
28
18
4
3
2
33
27
29
611
6-642/1

I	NUMÉROS	K		Chauffage —5° (Suite)	Heizung —5° (Forts.)	Heating —5° (Cont.)	Calefacción —5° (Cont.)	Riscaldamento —5° (Cont.)
16	DX 642-114	1		Jeu de pièces de fixat. moteur.	Satz Befestestigungsteile für Motor.	Set of parts securing motor.	Juego de piezas de sujección de motor.	Serie di pezzi per fissaggio motore.
				Demi-coquille :	Schalenhälfte :	Half-shell:	Media caja :	Semiscatola :
17	DX 642-230 A	1	D.	– côté moteur.	– an Motorseite.	– on motor side.	– lado motor.	– lato motore.
18	DX 642-229 A	1	G.	– côté turbine.	– an seite Gebläserad.	– on turbine side.	– lado turbina.	– lato turbina.
19	DX 642-225 A			Turbine.	Gebläserad.	Turbine.	Turbina.	Turbina.
20	DX 642-226A	1		Robinet thermostatique.	Hahn f. Thermostat.	Thermostat valve.	Grifo termostatico.	Rubinetto termostatico.
21	DX 642-227 A	1		Joint de robinet.	Dichtung f. Hahn.	Joint for valve.	Junta del grifo.	Guarn. per rubinetto.
22	DX 642-228 A	1		Moteur.	Motor.	Motor.	Motor.	Motore.
23	DX 642-269 A	1	Sup.	Ressort de radiateur.	Feder f. Wärmetauscher.	Spring for radiator.	Muelle de radiador.	Molla per radiatore.
24	DX 642-273 A	1	(IE).	Patte de tube souple.	Lasche f. Schlauch.	Lug f. flex. pipe.	Pata de tubo flex.	Staffa per tubo fless.
25	DS 643-52	1		Conduit souple.	Schlauch.	Flexible duct.	Conducto flexible.	Condotto flessibile.
26	2 D 5 427 677 P *DM 643-82 A*	1	AV D - L 1150.	Conduit de chauffage :	Heizungsleitung :	Heating duct:	Conducto de calefacción :	Condotto del riscaldam. :
	DX 643-208 A	1	L 1100 - (IE).	–	–	–	–	–
27	DM 643-116	1	L 1500 - AR.	–	–	–	–	–
28	DM 643-117 A	1	AR.	Patte de conduit.	Haltelasche f. Leitung.	Clip for duct.	Pata de conducto.	Staffa per condotto.
29	DW 643-119	1		Plaque de conduit.	Hateblech f. Leitung.	Plate for duct.	Placa de conducto.	Placca per condotto.
30	DS 643-156	1		Plaquette de fermeture.	Abschlussplakette.	Closing plate.	Plaqueta de cierre.	Placchetta di chiusura.
31	DX 643-202 A	1		Boîtier de répartition complet :	Luft-Verteilergehäuse, komplett :	Air distribution casing, complete:	Caja de repartición completa :	Scatola ripartizione aria completa :
	2 D 5 422 369 U	1	Climat. 3/72 →.	–	–	–	–	–
32	DX 643-277 A	2		Manchon de conduit.	Muffe.	Sleeve for duct.	Manguito de conducto.	Manicotto per condotto.
33	1 D 5 416 810 V *DM 644-70*	1	5,5 × 8 × 10,5 - AR G.	Entretoise de bague :	Abstandsstück f. Hülse :	Distance piece for bush:	Separador del anillo :	Distanziale per boccola :
	1 D 5 427 716 N *DS 644-70*	2	5,5 × 8 × 16 - AV - AR D.	–	–	–	–	–

I	NUMÉROS	K		Chauffage —5° (Suite)	Heizung —5° (Forts.)	Heating —5° (Cont.)	Calefacción —5° (Cont.)	Riscaldamento —5° (Cont.)
			D à D	**Pièces spéciales**	**Spezialteile**	**Special parts**	**Piezas especiales**	**Pezzi speciali**
5	DX 643-267 A	1	⌀ 50.	Patte.	Lasche.	Lug.	Pata.	Staffa.
26	DX 643-208 A	1	L 1100.	Conduit.	Heizungsleitung.	Heating duct.	Conducto.	Condotto.
	DX 643-295 A	1	→ 3/70.	Patte de conduit sur moteur d'essuie-glace.	Lasche f. Leitung am Scheibenwischer.	Bracket f. duct on windscreen wiper motor.	Pata de conducto sobre limpiabarabrisas.	Staffa per condotto sul motorino del tergicristallo.
			(USA)	**Pièce spéciale**	**Spezialteil**	**Special part**	**Pieza especial**	**Pezzo speciale**
9	DX 642-9 D	1		Tube.	Rohr.	Tube.	Tubo.	Tubo.
				Fixation	**Befestigung**	**Fixing**	**Fijación**	**Fissaggio**
				Vis :	Schraube für :	Screw:	Tornillo :	Vite :
	ZD 9345 430 W	2	TH M 5 × 14.	– de conduit de répartition.	– Verteilerschacht.	– for distribution duct.	– del conducto de repartición.	– condotto di ripart.
	ZD 9366 530 W	3	TH M 5 × 25.	– du groupe de chauffage.	– Heizelement.	– for heating group.	– del grupo de calefac.	– gruppo riscaldamento.
	ZD 9366 130 W	4	TH M 5 × 16.	– du support du groupe.	– Träger f. Heizelement.	– for group bracket.	– del soporte de grupo.	– supporto gruppo.
	ZD 9345 030 W	2	TH M 7 × 15.	– du support.	– Träger.	– for bracket.	– del soporte.	– supporto.
	23 723 019 ZD *9372 300 W*	2	TH M 7 × 42.	– du tube prise de chauffage.	– Heiz. - Anchlussrohr.	– for heating inlet tube.	– del tubo de toma calef.	– tubo presa riscal.
	ZD 9230 300 Z	2	TR 4,85 × 19.	– de boîtier de conduit.	– Gehäuse f. Leitung.	– for duct housing.	– de caja de conducto.	– scatola del condotto.
	22 466 009 ZD *9246 600 U*	1	18,2 × 24 - e 1.	Joint fibre de la sonde.	Fiberdichtung.	Fibre joint.	Junta (fibra).	Guarn. di fibra per sonda.
	ZD 9266 800 U	4	TR 3,5 × 10 - R.p. ZD 9275 600 Z.	Vis de patte de conduit.	Schraube für Schlauchlasche.	Screw for duct lug.	Tornillo de pata (conducto).	Vite per staffa condotto.
	ZD 9275 600 Z	1	TR 3,5 × 9,5 - AR.	Vis de patte de conduit.	Schraube für Schlauchlasche.	Screw for duct lug.	Tornillo de pata (conducto).	Vite per staffa condotto.
	ZD 9276 900 U	2	5,5 × 20 - e 1 - AV - AR.	Rondelle de vis du groupe.	Scheibe.	Washer.	Arandella.	Rondella per vite gruppo.
	22 876 029 ZD *9287 600 U*	2	L 287.	Collier du tube d'eau.	Schelle f. Wasserablaufrohr.	Clip for water tube.	Collar der tubo de agua.	Fascetta per tubo acqua.
	ZD 9298 500 U	2	L 438 - AR.	Collier du conduit.	Schelle f. Heiz.-Leitung.	Clip for duct.	Collar de conducto.	Collare per condotto.
	ZC 9614 045 U	1	L 870.	Collier du conduit entre radiateur et répartition.	Schelle f. Leitung zwischen Wärmetauscher u. Verteiler.	Clip for duct between radiator and distribution.	Collar (conducto entre radiador y repart.).	Collare per condotto tra radiatore e ripartitore.
	ZC 9613 683 U	2	4,85 × 32.	Vis du boîtier sur planche de bord inférieure.	Schraube f. Gehäuse am unt. Teil des Armaturenbrettes.	Screw for housing. on lower dashboard.	Tornillo de caja en plancha de abordo sup.	Vite per boccola sul cruscotto infer.
	ZC 9614 022 U	2	L 120.	Collier du tube retour d'eau.	Schelle f. Rücklaufrohr.	Clip for water return pipe.	Collar de tubo retorno de agua.	Collare per tubo ritorno acqua.

I	NUMÉROS	K		Chauffage —5° (Suite)	Heizung —5° (Forts.)	Heating —5° (Cont.)	Calefacción —5° (Cont.)	Riscaldamento —5° (Cont.)
16	DX 642-114	1		Jeu de pièces de fixat. moteur.	Satz Befestestigungsteile für Motor.	Set of parts securing motor.	Juego de piezas de sujección de motor.	Serie di pezzi per fissaggio motore.
				Demi-coquille :	Schalenhälfte :	Half-shell:	Media caja :	Semiscatola :
17	DX 642-230 A	1	D.	– côté moteur.	– an Motorseite.	– on motor side.	– lado motor.	– lato motore.
18	DX 642-229 A	1	G.	– côté turbine.	– an seite Gebläserad.	– on turbine side.	– lado turbina.	– lato turbina.
19	DX 642-225 A			Turbine.	Gebläserad.	Turbine.	Turbina.	Turbina.
20	DX 642-226A	1		Robinet thermostatique.	Hahn f. Thermostat.	Thermostat valve.	Grifo termostatico.	Rubinetto termostatico.
21	DX 642-227 A	1		Joint de robinet.	Dichtung f. Hahn.	Joint for valve.	Junta del grifo.	Guarn. per rubinetto.
22	DX 642-228 A	1		Moteur.	Motor.	Motor.	Motor.	Motore.
23	DX 642-269 A	1	Sup.	Ressort de radiateur.	Feder f. Wärmetauscher.	Spring for radiator.	Muelle de radiador.	Molla per radiatore.
24	DX 642-273 A	1	(IE).	Patte de tube souple.	Lasche f. Schlauch.	Lug f. flex. pipe.	Pata de tubo flex.	Staffa per tubo fless.
25	DS 643-52	1		Conduit souple.	Schlauch.	Flexible duct.	Conducto flexible.	Condotto flessibile.
26	2 D 5 427 677 P *DM 643-82 A*	1	AV D - L 1150.	Conduit de chauffage :	Heizungsleitung :	Heating duct:	Conducto de calefacción :	Condotto del riscaldam. :
	DX 643-208 A	1	L 1100 - (IE).	–	–	–	–	–
27	DM 643-116	1	L 1500 - AR.	–	–	–	–	–
28	DM 643-117 A	1	AR.	Patte de conduit.	Haltelasche f. Leitung.	Clip for duct.	Pata de conducto.	Staffa per condotto.
29	DW 643-119	1		Plaque de conduit.	Hateblech f. Leitung.	Plate for duct.	Placa de conducto.	Placca per condotto.
30	DS 643-156	1		Plaquette de fermeture.	Abschlussplakette.	Closing plate.	Plaqueta de cierre.	Placchetta di chiusura.
31	DX 643-202 A	1		Boîtier de répartition complet :	Luft-Verteilergehäuse, komplett :	Air distribution casing, complete:	Caja de repartición completa :	Scatola ripartizione aria completa :
	2 D 5 422 369 U	1	Climat. 3/72 →.	–	–	–	–	–
32	DX 643-277 A	2		Manchon de conduit.	Muffe.	Sleeve for duct.	Manguito de conducto.	Manicotto per condotto.
33	1 D 5 416 810 V *DM 644-70*	1	5,5 × 8 × 10,5 - AR G.	Entretoise de bague :	Abstandsstück f. Hülse :	Distance piece for bush:	Separador del anillo :	Distanziale per boccola :
	1 D 5 427 716 N *DS 644-70*	2	5,5 × 8 × 16 - AV - AR D.	–	–	–	–	–

I	NUMÉROS	K		Chauffage —5° (Suite)	Heizung —5° (Forts.)	Heating —5° (Cont.)	Calefacción —5° (Cont.)	Riscaldamento —5° (Cont.)
			D à D	Pièces spéciales	Spezialteile	Special parts	Piezas especiales	Pezzi speciali
5	DX 643-267 A	1		Patte.	Lasche.	Lug.	Pata.	Staffa.
26	DX 643-208 A	1		Conduit.	Heizungsleitung.	Heating duct.	Conducto.	Condotto.
	DX 643-295 A	1		Patte de conduit sur moteur d'essuie-glace.	Lasche f. Leitung am Scheibenwischer.	Bracket f. duct on windscreen wiper motor.	Pata de conducto sobre limpiabarabrisas.	Staffa per condotto sul motorino del tergicristallo.
			(USA)	Pièce spéciale	Spezialteil	Special part	Pieza especial	Pezzo speciale
9	DX 642-9 D	1		Tube.	Rohr.	Tube.	Tubo.	Tubo.
				Fixation	Befestigung	Fixing	Fijación	Fissaggio
				Vis :	Schraube für :	Screw:	Tornillo :	Vite :
	ZD 9345 430 W	2	TH M 5 × 14.	– de conduit de répartition.	– Verteilerschacht.	– for distribution duct.	– del conducto de repartición.	– condotto di ripart.
	ZD 9366 530 W	3	TH M 5 × 25.	– du groupe de chauffage.	– Heizelement.	– for heating group.	– del grupo de calefac.	– gruppo riscaldamento.
	ZD 9366 130 W	4	TH M 5 × 16.	– du support du groupe.	– Träger f. Heizelement.	– for group bracket.	– del soporte de grupo.	– supporto gruppo.
	ZD 9345 030 W	2	TH M 7 × 15.	– du support.	– Träger.	– for bracket.	– del soporte.	– supporto.
	ZD 9372 300 W	2	TH M 7 × 42.	– du tube prise de chauffage.	– Heiz. - Anchlussrohr.	– for heating inlet tube.	– del tubo de toma calef.	– tubo presa riscal.
	ZD 9230 300 Z	2	TR 4,85 × 19.	– de boîtier de conduit.	– Gehäuse f. Leitung.	– for duct housing.	– de caja de conducto.	– scatola del condotto.
	ZD 9246 600 U	1	18,2 × 24 - e 1.	Joint fibre de la sonde.	Fiberdichtung.	Fibre joint.	Junta (fibra).	Guarn. di fibra per sonda.
	ZD 9266 800 U	4	TR 3,5 × 10.	Vis de patte de conduit.	Schraube für Schlauchlasche.	Screw for duct lug.	Tornillo de pata (conducto).	Vite per staffa condotto.
	ZD 9275 600 Z	1	TR 3,5 × 9,5 - AR.	Vis de patte de conduit.	Schraube für Schlauchlasche.	Screw for duct lug.	Tornillo de pata (conducto).	Vite per staffa condotto.
	ZD 9276 900 U	2	5,5 × 20 - e 1 - AV - AR.	Rondelle de vis du groupe.	Scheibe.	Washer.	Arandella.	Rondella per vite gruppo.
	ZD 9287 600 U	2	L 287.	Collier du tube d'eau.	Schelle f. Wasserablaufrohr.	Clip for water tube.	Collar der tubo de agua.	Fascetta per tubo acqua.
	ZD 9298 500 U	2	L 438 - AR.	Collier du conduit.	Schelle f. Heiz.-Leitung.	Clip for duct.	Collar de conducto.	Collare per condotto.
	ZC 9614 045 U	1	L 870.	Collier du conduit entre radiateur et répartition.	Schelle f. Leitung zwischen Wärmetauscher u. Verteiler.	Clip for duct between radiator and distribution.	Collar (conducto entre radiador y repart.).	Collare per condotto tra radiatore e ripartitore.
	ZC 9613 683 U	2	4,85 × 32.	Vis du boîtier sur planche de bord inférieure.	Schraube f. Gehäuse am unt. Teil des Armaturenbrettes.	Screw for housing. on lower dashboard.	Tornillo de caja en plancha de abordo sup.	Vite per boccola sul cruscotto infer.
	ZC 9614 022 U	2	L 120.	Collier du tube retour d'eau.	Schelle f. Rücklaufrohr.	Clip for water return pipe.	Collar de tubo retorno de agua.	Collare per tubo ritorno acqua.

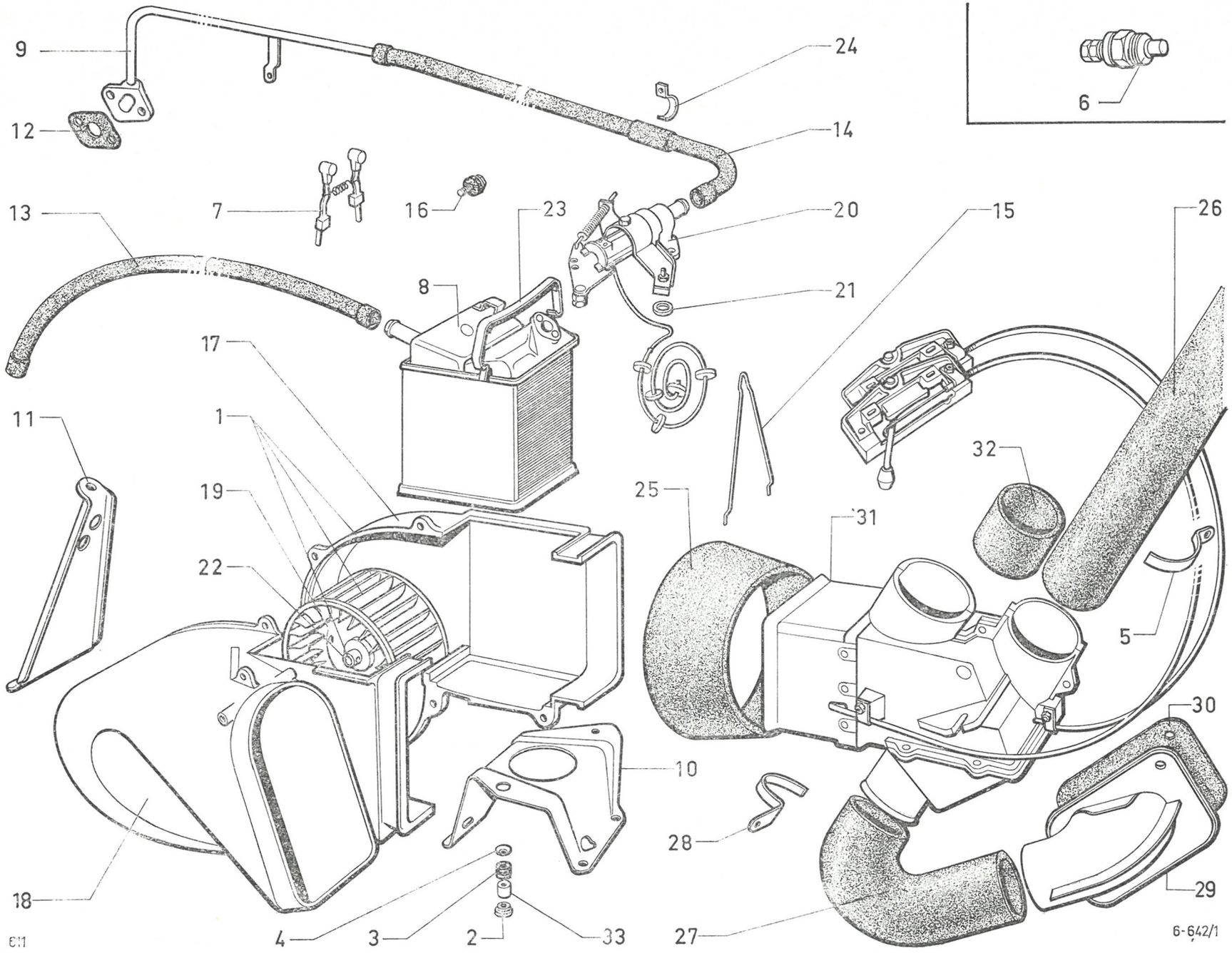
9
12
24
14
13
7
16
23
20
15
26
8
21
17
1
11
19
22
25
31
32
5
30
10
28
18
4
3
2
33
27
29
6
6-642/1

6-642/2

7
24 · 11 · 10 · 23 · 9

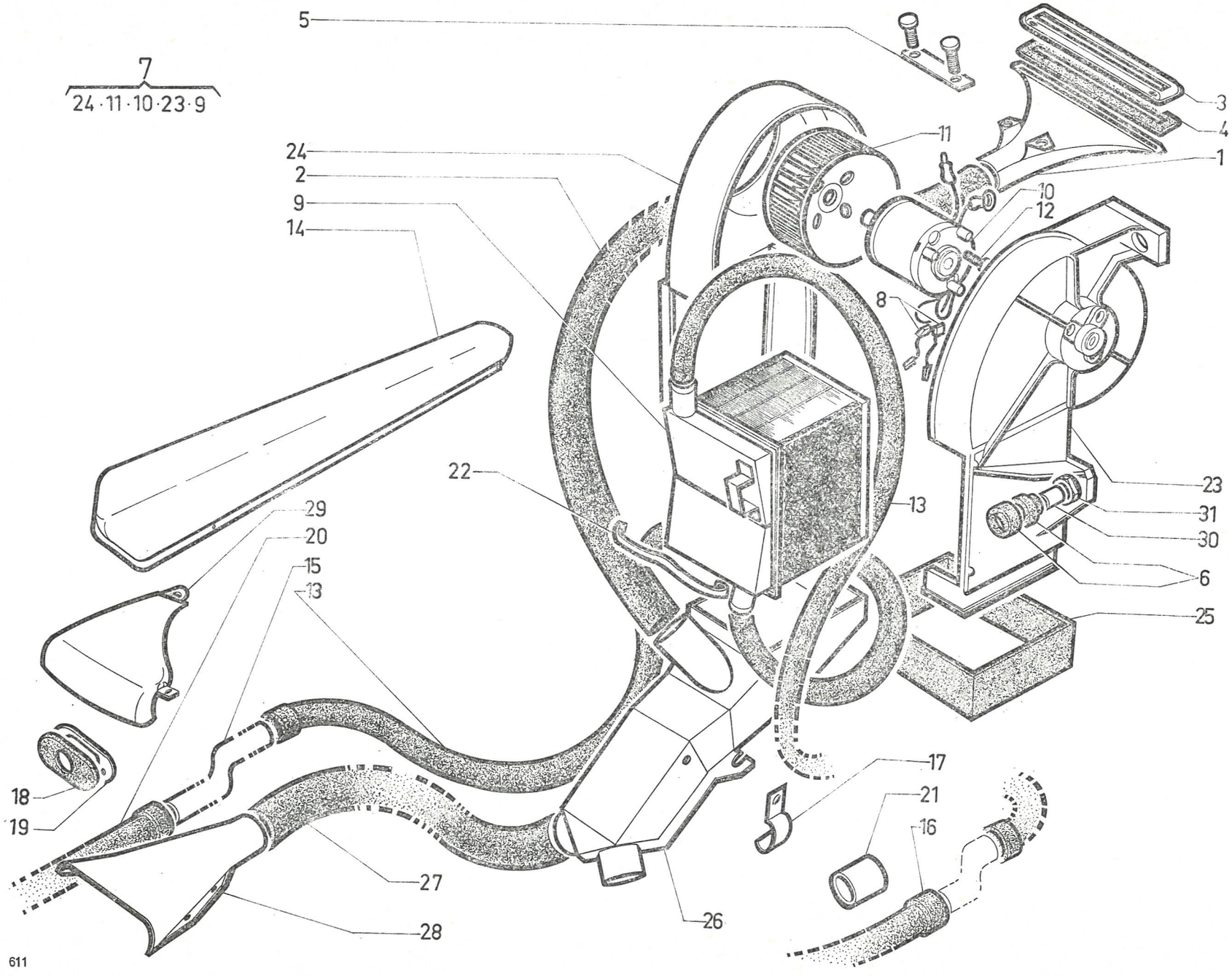

I	NUMÉROS	K	BL - (XT)	Chauffage —15°	Heizung —15°	Heating —15°	Calefacción —15°	Riscaldamento —15°
1	DM 564-46	1	AR.	Buse de dégivrage de lunette.	Entfrosterdüse für Heckscheibe.	Defrosting nozzle.	Boca de antihielo de luneta.	Diffusore sbrin. lunotto.
2	DM 564-78	1	L 950 - AR.	Conduit entre répartition et buse.	Leitung f. Entfr.-Düse.	Duct for defrosting nozzle.	Conducto entre repartidor y boca.	Condotto fra ripart. e diffusore.
3	DM 564-80	1	AR.	Applique de buse.	Verzierung f. Düse.	Finisher for nozzle.	Embellecedor de boca.	Finitura per diffusore.
4	DM 564-85	1	L 200 - AR.	Joint caoutchouc de buse.	Gummidicht. f. Düse.	Gasket (rubber) for nozzle.	Junta (caucho) de boca.	Guarnizione per diffusore.
5	DM 564-87	1	AR.	Renfort sur buse.	Verstärkung f. Düse.	Nozzle reinforcement.	Refuerzo sobre boca.	Rinforzo sul diffusore.
6	1 D 5 416 809 J *D 565-104*	6	8 × 20 × 8.	Bague caoutchouc.	Gummihülse.	Rubber bush.	Anillo de caucho.	Boccola gomma.
7	DX 642-016 A	1	AR - « Sofica » - 12 V	Groupe de chauffage, comprenant : 9-10-11-23-24.	Heizelement, bestehend aus : 9-10-11-23-24.	Heater, comprising : 9-10-11-23-24	Grupo de calefacción, comprendiente : 9-10-11-23-24.	Gruppo di riscaldamento, comprendente : 9-10-11-23-24.
8	DS 642-07	1		Jeu de balais du moteur.	Satz Kohlen f. Motor.	Set of motor brushes.	Juego de escobilla de motor.	Serie spazzole motorino.
9	DX 642-212 A	1	« Sofica » - e 80 × 80.	Radiateur de chauffage (2 tubes).	Wärmetauscher (2 Rohre).	Heater radiator (2 pipes).	Radiador de calefacción (2 tubos).	Radiatore riscaldamento (2 tubi).
10	DX 642-228 A	1	12 V.	Moteur.	Motor.	Motor.	Motor.	Motore.
11	DX 642-225 A	1		Turbine.	Gebläserad.	Turbine.	Turbina.	Turbina.
12	DX 642-114	1	« Sofica ».	Jeu de pièces de fixat. du moteur.	Teilesatz zur Motorbefestigung.	Set of parts f. securing the motor.	Juego de piezas de fijación de motor.	Serie pezzi fiss. motore.
13	2 D 5 424 667 F *DM 642-55*	2	13,5 × 21 - L 1550 - AR.	Tube caoutchouc de radiateur.	Gummischlauch f. Kühler.	Rubber radiator.	Tube de caucho de radiador.	Tubo di gomma per radiatore.
14				Protecteur des tubes d'eau :	Abschirmung f. Wasserschläuche :	Protector for pipes:	Protector de tubos :	Protezione tubi :
	DM 642-58	2	AR.	–	–	–	–	–
	DS 642-108	2	PA.	– spécifier la teinte.	– Farbe angeben.	– precise the colour.	– precisar el color.	– precisare il colore.

I	NUMÉROS	K	BL - (XT)	Chauffage —15° *(Suite)*	Heizung —15° *(Forts.)*	Heating —15° *(Cont.)*	Calefacción —15° *(Cont.)*	Riscaldamento —15° *(Cont.)*
15				Tube coudé :	Gebogenes Rohr :	Curved pipes:	Tubo acodado :	Tubo agomito :
	DM 642-60	2	12,5 × 14.	–	–	–	–	–
	DX 642-60	1	12 × 14 - AV - AR.	–	–	–	–	–
16	DX 642-61	2	13,5 × 21 - L 1180 - AV - AR.	Tube de retour d'eau :	Wasser-Rücklaufrohr :	Pipe for water return:	Tubo de retorno de agua :	Tubo ritorno al gruppo :
	DX 642-97	1	L 3170 - AV - AR.	–	–	–	–	–
17	DM 642-78	9		Patte du tube de retour.	Lasche f. Rücklaufrohr.	Clip for return pipe.	Patilla de tubo de retorno.	Staffa per tubo ritorno.
18	D 642-81	2		Plaquette sur tôle AR moteur.	Dichtplakette.	Sealing pad.	Plaqueta de estanqueidad.	Placchetta tenuta.
19	D 642-82	2		Contreplaque.	Gegenblech.	Counter plate.	Contraplaqueta.	Controplacca.
20	DX 642-98	1	L 2270 - AV.	Tube d'alimentation du groupe.	Zuführschlauch.	Heater feedpipe.	Tubo de alimentación.	Tubo alimentazione gruppo.
21	DX 642-266 A	1		Bague de tube de retour.	Dichtring f. Rücklaufrohr.	Bush f. return pipe.	Casquillo de tubo de retorno.	Boccola per tubo ritorno.
22	DX 642-269 A	1	Sup.	Ressort de radiateur.	Feder f. Wärmetauscher.	Spring for radiator.	Muelle de calentador.	Molla per radiatore.
				Demi-coquille :	Schalenhälfte :	Half shell:	Media caja :	Semiscatola :
23	DX 642-230 A	1	G.	– support moteur.	– zugleich Motorhalterung	– supporting the motor.	– soporte de motor.	– supporto motore
24	DX 642-231 A	1	D.	– côté turbine.	– auf Seite Gebläserad.	– turbine side.	– lado turbina.	– lato turbina.
25	1 D 5 427 671 Z *DM 643-137*	1	L 44 - AR.	Conduit entre groupe et répartition.	Schlauch zw. Element und Verteiler.	Duct on heater.	Conducto entre grupo y repartición.	Condotto fra gruppo e ripartizione.
26	DM 643-138	1	AR.	Conduit de répartition complet.	Verteilerschacht, kompl.	Distribution duct (complete).	Conducto de repartición (completo).	Condotto ripart. completo
27	HG 643-201 A	2	AR.	Conduit de chauffage.	Heizungsschlauch.	Heating duct.	Conducto de calefacción.	Condotto riscaldamento.
28	DM 643-146	2	AR.	Buse d'étalement d'air.	Warmluft-Düse.	Distribution nozzle.	Boca de calefacción.	Diffusore aria.

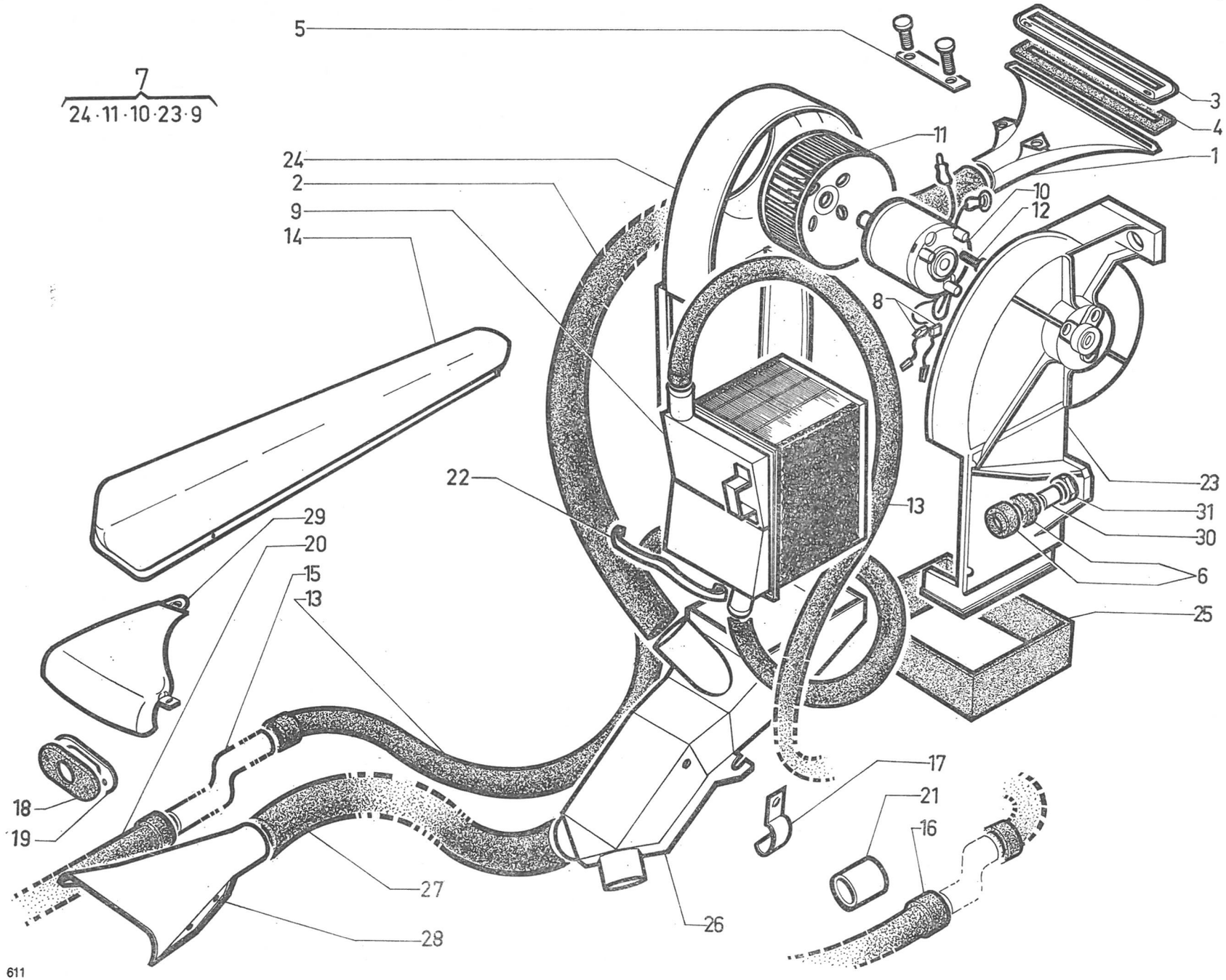
7
24·11·10·23·9
5
3
4
1
11
24
2
9
14
10
12
8
23
31
30
6
25
22
13
29
20
15
13
18
19
17
21
16
27
26
28
611

6-642/2

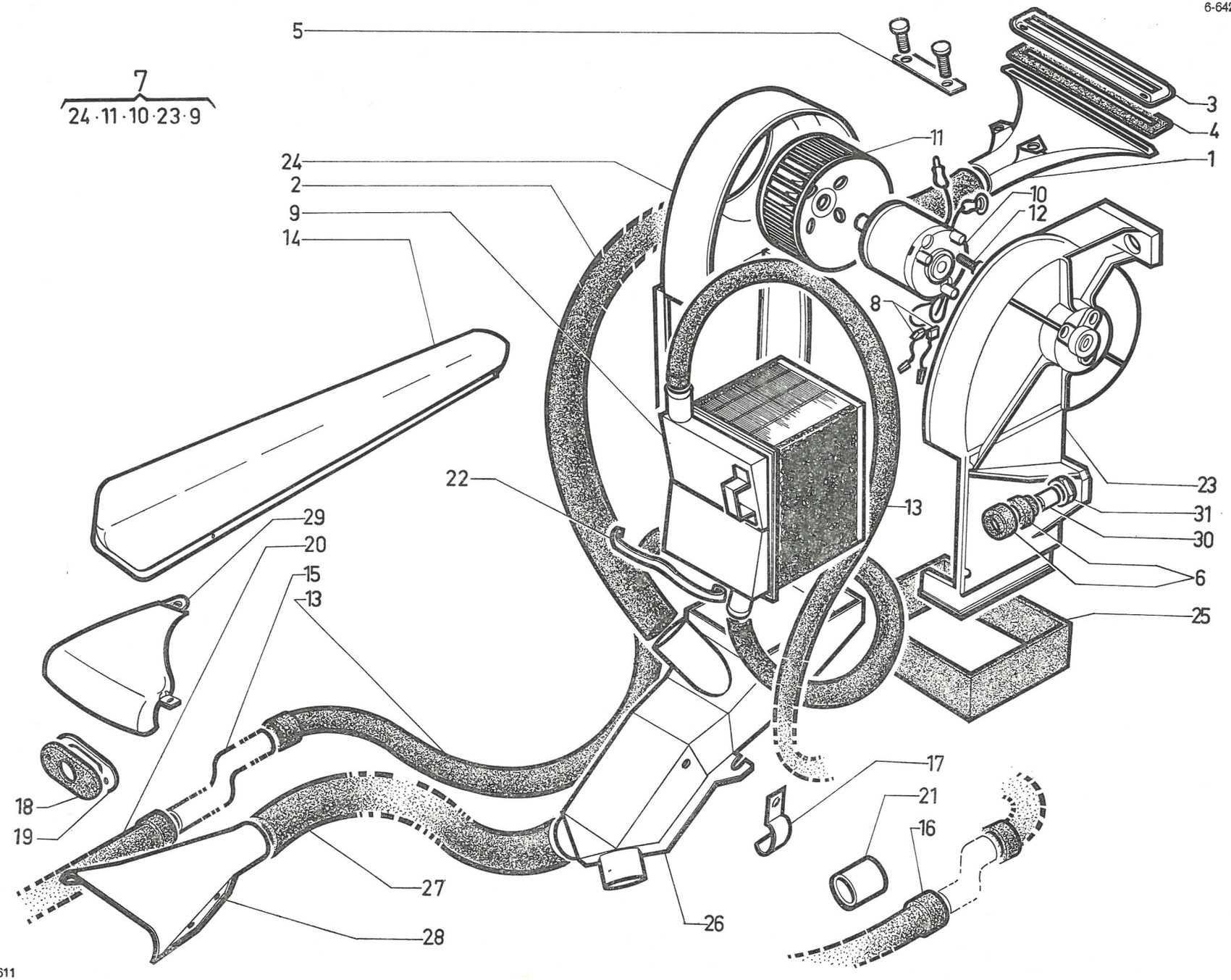
7
24 · 11 · 10 · 23 · 9
5
3
4
1
11
24
2
9
14
10
12
8
22
13
23
31
30
6
25
29
20
15
13
18
19
17
21
16
27
28
26
611

I	NUMÉROS	K	BL - (XT)	Chauffage —15° (Suite)	Heizung —15° (Forts.)	Heating —15° (Cont.)	Calefacción —15° (Cont.)	Riscaldamento —15° (Cont.)
29				Protecteur de buse d'étalement :	Abschirmung für Warmluftdüse :	Protector for nozzle:	Protector de boca de difusión :	Protez. bocchetta diffusore :
	DM 643-150	1	G - AR.	–	–	–	–	–
	DM 643-150 A	1	D - AR.	–	–	–	–	–
	DS 643-152	1	PA - AR G.	– avec garniture (préciser la teinte).	– m. Garnitur (Farbe angeben).	– with trimming (state the colour).	– con garnecido (precisar el colorido).	– con guarn. (precis. tinta).
	DS 643-153	1	PA - AR D.	– avec garniture (préciser la teinte).	– m. Garnitur (Farbe angeben).	– with trimming (state the colour).	– con garnecido (precisar el colorido).	– con guarn. (precis. tinta).
30	1 D 5 427 716 N *DS 644-70*	3	5,5 × 8 × 16.	Entretoise de bague.	Abstandshülse.	Distance piece.	Separador de anillo.	Distanziale per boccola.
31	1 D 5 413 594 N *D 9861-101 L*	3	H 5 × 75 - AR.	Écrou de groupe.	Mutter.	Nut.	Tuerca.	Dado.
	1 D 5 420 643 H *DX 9643-209 A*	1	G.	Obturateur sortie air chaud.	Verschluss am Austritt der Warmluft.	Schutter f. warm air outlet.	Obturador de salida de aire caliente.	Otturatore per uscita aria calda.
	1 D 5 428 845 R	1	7/72 →.	Sonde sur pompe à eau.	Fühler an Wasserpumpe.	Feeler on water pump.	Sonda sobre bomba agua.	Sonda sulla pompa acqua.
	ZD 92098 0 W	3	TH 5 × 35.	Vis du groupe sur cloison.	Schraube f. Heizelement.	Screw for heater.	Tornillo de grupo sobre tabique.	Vite gruppo sul divisorio.
	ZD 9226 400 Z		TR 3,5 × 20.	Vis de fixat. :	Bef.-Schraube für :	Securing screw:	Tornillo de fijación :	Vite :
		8		– de protecteur de tube.	– Schlauchabschirmung.	– for protector.	– de protectores de tubos.	– protettore tubi.
		10		– de buse.	– Düse.	– for nozzle.	– de boca y protectores.	– diffusore.
	ZD 9231 900 U		H 5 × 75 - h 5.	Écrou :	Mutter :	Nut:	Tuerca :	Dado :
		2		– de buse de dégivrage.	– f. Entfrosterdüse.	– for nozzle.	– de boca antihielo (tablilla).	– diffusore sbrin. lunotto.
		2		– de l'applique de buse.	– f. Abschlussblech.	– for nozzle finisher.	– de embellecedor de boca	– bocchetta diffusore.
	ZD 9250 230 Z	2	TR 5 × 12.	Vis des pattes de tube.	Schraube f. Haltelasche.	Screw for pipe brackets.	Tornillo de pata de tubo.	Vite piastrina.
	ZD 9251 600 U	2	TF 5 × 15.	Vis de l'applique de buse.	Schraube f. Abschlussbl.	Screw for finisher.	Tornillo de embellecedor.	Vite bocchetta.
	ZD 9276 900 U	3	5,5 × 20 - e 1.	Rondelle de vis du groupe.	Scheibe am Element.	Washer for heater.	Arandela de grupo.	Rondella.
	ZD 9614 038 U	4	L 208.	Collier du tube de liaison.	Schelle f. Rohr.	Clamp for pipe.	Collar de tubo de unión.	Collare tubo raccordo.
	ZD 9298 500 U	1	L 438.	Collier du conduit sur buse.	Schelle f. Leitung a. Düse.	Clamp for duct.	Collar de conducto sobre boca.	Collare condotto.
	ZC 9614 022 U	2	L 120.	Collier de tube sur groupe.	Schelle f. Schläuche.	Clamp for heater pipe.	Collar de tubó (grupo).	Collare tubo gruppo.

I	NUMÉROS	K	BK - (XT) AMBU	Chauffage —15°	Heizung —15°	Heating —15°	Calefacción —15°	Riscaldamento —15°
	DX 642-016 A	1	« Sofica » - 12 V.	Groupe de chauffage.	Heizelement.	Heater assy.	Grupo de calefacción.	Gruppo di riscaldamento.
	1 D 5 412 350 S *D 334-204*	1		Collier de tube d'alimentation.	Schelle f. Zuführrohr.	Clamp for feedpipe.	Collar de tubo de alimentación.	Collare per tubo alimen.
	DX 522-218 A	1		Commutateur du groupe.	Schalter f. Heizelement.	Heater switch.	Conmutador de grupo.	Commutatore gruppo.
	1 D 5 416 808 Y *D 565-58*	3	12 × 20 × 17 × 6.	Bague caoutchouc de groupe :	Gummihülse f. Schraube :	Rubber bush for heater:	Anillo de caucho de tornillo :	Boccola gomma per vite :
	1 D 5 416 809 J *D 565-104*	6	8 × 20 × 8.	–	–	–	–	–
	1 D 5 416 807 M *D 565-115*	3		Rondelle de bague.	Scheibe f. Gummihülse.	Washer for bush.	Arandela de anillo.	Rondella per boccola.
	DS 642-07	1		Jeu de balais du moteur.	Satz Kohlen f. Motor.	Set of motor brushes.	Juego de escobillas (motor).	Serie spazzole motore.
	DX 642-011 A	1	« Sofica ».	Radiateur de chauffage.	Heizelement.	Heater radiator.	Radiator de calefacción.	Radiatore riscaldamento.
	DX 642-228 A	1	12 V.	Moteur.	Motor.	Motor.	Motor.	Motore.
	DX 642-225 A	1		Turbine.	Gebläserad.	Turbine.	Turbina.	Turbina.
	DF 642-50 A	1		Tôle support du groupe.	Tragblech f. Element.	Supporting plate for heater.	Chapa soporte de grumo.	Lamiera supporto gruppo.
	DM 642-78	1		Patte de tube de retour.	Lasche f. Rücklaufrohr.	Clip for return pipe.	Patilla de tubo de retorno.	Staffa per tubo di ritorno.
	DF 642-79	2	13,5 × 20,5 - AV - AR.	Tube souple coudé d'eau.	Gebogener Wasserschlauch.	Curved water pipe.	Tubo acodado de agua.	Tubo a gomito per acqua.
	1 D 5 427 825 Y *DF 642-80*	2	12 × 14 × 45 - AV - AR.	Tube d'eau (tôle).	Blechrohr f. Wasser.	Water pipe (sheet iron).	Tubo de agua en chapa.	Tubo d'acqua in lamiera.
	D 642-81	2		Plaquette caoutchouc.	Gummi-Dichtplakette.	Rubber pad.	Plaqueta de caucho.	Piastra di gomma.
	DF 642-81	1		Équerre pour le groupe.	Winkelblech f. Heizelem.	Heater angular plate.	Escuadra para grupo.	Squadretta gruppo.
	D 642-82	2		Contreplaque de plaquette	Gegenblech für Dichtplakette.	Counterplate for sealing.	Contraplaqueta.	Controplacca.
	DEF 642-85	1	13,5 × 21,5 - L 500.	Tube d'eau entre groupes.	Wasserschlauch zw. den Elementen.	Water pipe betw. heaters.	Tubo de agua entre grupos.	Tubo d'acqua fra gruppi.
	DEF 642-87	1	13,5 × 21,5 - L 2050 – D.	Tube de retour d'eau.	Wasser-Rücklaufrohr.	Pipe for water return.	Tubo de retorno de agua.	Tubo ritorno agua.
	DX 642-266 A	1		Bague sur tube de retour.	Dichtring am Rücklaufrohr.	Bush on return pipe.	Casquillo sobre tubo retorno.	Boccola sul tubo ritorno.
	DX 642-269 A	1	Sup.	Ressort de radiateur.	Feder f. Wärmetauscher.	Spring for radiator.	Muelle de radiador.	Molla per radiatore.
	DA 643-1	1	D - Sauf FAMI.	Conduit d'air sur longeron :	Leitung am Längsträger :	Air duct on side rail:	Conducto de aire sobre vara :	Condotto aria sul longherone :
	DF 643-1	1	D - FAMI.	–	–	–	–	–
	DX 643-202 A	1		Boîtier de répartition d'air.	Luft-Verteilergehäuse.	Air distribution casing.	Caja de repartición.	Scatola ripartizione aria.
	DF 643-4 A	1	D.	Conduit :	Leitung :	Duct:	Conducto :	Condotto :
	DX 643-2	1	G.	–	–	–	–	–

I	NUMÉROS	K	BK - (XT) AMBU	Chauffage —15° (Suite)	Heizung —15° (Forts).	Heating —15° (Cont.)	Calefacción —15° (Cont.)	Riscaldamento —15° (Cont.)
	DA 643-45	1	AMBU.	Conduit d'air aux places AR :	Heiz.-Leitung zu hint. Sitzplätzen :	Heating duct for rear seats:	Conducto de calefacción a los asientos traseros :	Condotto risc. ai sedili post. :
	DB 643-82		BREAK.	–	–	–	–	–
	DJF 643-203 A		FAMI - ⌀ 45 - L 1240.	–	–	–	–	–
	DF 643-64	1	G.	Obturateur sur conduit de répartition.	Stopfen an Verteilerschacht.	Plug on air duct.	Tapón sobre conducto de repartición.	Tappo sul condotto di ripartizione.
	DB 643-104	1	BREAK.	Buse de chauffage AR.	Heizungsdüse.	Heating nozzle for seats.	Boca de calefacción.	Diffusore riscaldamento.
	DX 643-119 A	1	AR D.	Plaque de conduit.	Platte f. Schacht.	Plate f. duct.	Placa de conducto.	Piacca per condotto.
	1 D 5 427 671 Z *DM 643-137*	1		Conduit entre groupe et répartition.	Leitung zw. Heizelement und Verteiler.	Duct between heater unit and distributor.	Conducto entre grupo y repartidor.	Condotto fra gruppo e repartitore.
	DF 643-138	1	G (USA)	Répartiteur d'air, places AR :	Warmluft-Verteiler zu hint. Sitzplätzen :	Warm air distributor for rear seats:	Repartidor de aire de asientos traseros :	Ripartitore aria sedili post. :
	2 D 5 402 670 Z	1	G - FAMI.	–	–	–	–	–
	2 D 5 402 676 P	1	G - BREAK - AMBU.	– banquette AR fixe.	– für feststehenden Sitzbank.	– for fixed bench.	– de banqueta fija.	– per bancchetto fisso.
	2 D 6 402 675 D	1	G - BREAK - COMM.	– avec support et butoir.	– mit Träger u. Anschlag.	– with bracket and stop.	– con soporte y tope.	– con supporto e respingente.
	1 D 5 427 716 N *DS 644-70*	3	5,5 × 8 × 16.	Entretoise de groupe.	Abstandshülse.	Distance piece for bush.	Separador de anillo (grupo).	Distanziale boccola gruppo.
		1		Demi-coquille de groupe :	Schalenhälfte :	Half shell:	Media caja :	Semiscatola :
	DX 642-223 A	1		– support moteur.	– f. Motor.	– for motor.	– soporte de motor.	– supp. motore.
	DX 642-224 A	1		– côté turbine.	– f. Gebläserad.	– on turbine side.	– lado turb.	– lato turbina.
	ZD 9231 900 U	3	H 5 × 75 - h 5.	Écrou de groupe.	Mutter.	Nut for heater screw.	Tuerca de grupo.	Dado per gruppo.
	ZD 9249 900 Z	4	3,5 × 9,5.	Vis de répartiteur d'air.	Schraube f. Warmluft-Verteiler.	Screw for distributor.	Tornillo de repartidor de aire.	Vite ripartitore.
	ZD 9250 800 U	?	TF 4,85 × 16.	Vis sur longeron.	Schraube a. Langsträger.	Screw on side rail.	Tornillo sobre vara.	Vite sul longherone
	ZD 9266 800 U	8	TR 3,5 × 16 - AR.	Vis de la contreplaque.	Schraube f. Gegenblech.	Screw for counter-plate.	Tornillo de contraplaca.	Vite controplacca.
	ZD 9275 600 Z	3	TR 3 × 10.	Vis de buse.	Schraube f. Heizungsdüse.	Screw for nozzle.	Tornillo de boca.	Vite diffusore.

I	NUMÉROS	K		Bloc central de climatiseur	Zentraleinheit für Klimaanlage	Central air conditioner unit	Conjunto central de climatizador	Blocco centrale climatizzatore
1	2 D 5 417 986 C	1		Bloc complet équipé.	Zentraleinheit, kompl.	Central unit, compl.	Conjunto central, compl.	Blocco centrale, compl.
2	2 D 5 401 281 B	1		Boîtier nu.	Gehäuse, ohne Ausrüst.	Casing, only.	Caja desnuda.	Scatola nuda.
3	2 D 5 401 286 F	1		Groupe pulseur.	Gebläse.	Blower.	Grupo pulsador.	Gruppo pulsatore.
4	2 D 5 433 091 M	1		Moteur avec turbine.	Motor mit Schaufelrad.	Motor with turbine.	Motor con turbina.	Motore con turbina.
5	2 D 5 401 287 S	1		Ensemble évaporateur.	Verdampfer, insgesamt.	Evaporator assy.	Conjunto evaporador.	Insieme evaporatore.
6	2 D 5 433 094 V	1		Carter avec grille.	Gehäuse mit Grill.	Housing with grille.	Caja con rejilla.	Scatola con griglia.
7	2 D 5 401 285 V	1		Tôle de fermeture.	Abschlussblech.	Closing panel.	Chapa de cierre.	Lamiera di chiusura.
8	2 D 5 401 284 J	1		Déflecteur.	Ablenkblech.	Deflector.	Deflector.	Deflettore.
9	1 D 5 433 085 X	1		Thermostat.	Thermostat.	Thermostat.	Termostato.	Termostato.
10	1 D 5 433 089 R	1		Faisceau de fils.	Kabelbündel.	Wiring.	Haz de hilos.	Fascio cavetti.
11	2 D 5 433 090 B	1		Détendeur sur évaporateur.	Entspanner.	Reducing valve.	Expansor.	Espansore.
				Cornière de bloc :	Winkeleisen :	Angle bar:	Cantonera :	Angolare :
12	1 D 5 433 087 U	1	D.	–	–	–	–	–
13	1 D 5 433 088 E	1	G.	–	–	–	–	–
				Joint :	Dichtung :	Sealing:	Junta :	Guarnizione :
14	2 D 5 417 979 B	1	210 × 118 - e 25 - 2 ⌀ 80 - nylon.	– des aérateurs centraux.	– f. Belüfter, mitten.	– f. central apertures.	– de aireador central.	– per aeratore.
15	1 D 5 417 980 M	2	240 × 166 - e 8 - 4 ⌀ 7 - nylon.	– entre groupe et boîtier.	– zw. Gehläse u. Gehäuse.	– betw. blower and casing.	– entre grupo y caja.	– fra gruppo e scatola.
16	2 D 5 433 093 J	1	L 100 - nylon.	– de tôle de fermeture.	– f. Abschlussblech.	– f. closing panel.	– de chapa.	– per lamiera.
17	1 D 5 424 190 M	1	⌀ 15 × 75 - e 30 - nylon.	– de bague du tube d'écoulement.	– f. Abflussrohr.	– f. outflow pipe.	– de tubo de derrame.	– per tubo scolo.
18	1 D 5 401 288 C	2		Collier de moteur.	Schelle f. Motor.	Collar f. motor.	Collar de motor.	Fascetta per motore.
19	GX 50 345 01 A	1	⌀ 7 × 16 - h 18.	Entretoise.	Abstandsstück.	Spacer.	Separador.	Distanziale.

Planche à recevoir

Planche à recevoir

I	NUMÉROS	K		Bloc central de climatiseur *(Suite)*	Zentraleinheit für Klimaanlage *(Forts.)*	Central air conditioner unit *(Cont.)*	Conjunto central de climatizador *(Cont.)*	Blocco centrale climatizzatore *(Cont.)*
20	GX 50 346 01 A	1	⌀ 8 × 18 - h 22.	Passe-tube.	Öse f. Rohr.	Grommet f. pipe.	Pasatubo.	Passatubo.
	2 D 5 432 352 E	1		Entretoise de finition.	Abstandsstück.	Finisher spacer.	Separador de remate.	Distanziale finizione.
				Vis :	Schraube :	Screw:	Tornillo :	Vite :
	ZD 9214 500 U	4	TR ⌀ 4,85 × 25,4.	– de bloc central sur caisse.	– f. Zentraleinheit.	– f. central unit.	– de conjunto centr.	– per blocco centr.
	ZD 9226 300 U	8	TR ⌀ 3,58 × 15,9.	– de tôle de fermeture.	– f. Abschlussblech.	– f. panel.	– de chapa.	– per lamiera.
	ZD 9226 700 Z	4	TR ⌀ 4,85 × 9,5.	– de pulseur sur platine.	– f. Gebläse.	– f. blower.	– de pulsador.	– per pulsatore.
	ZD 9453 130 W	4	TH M 5 × 15.	– support moteur.	– f. Motorhalterung.	– f. motor bracket.	– de soporte motor.	– per supporto motore.
		4		– collier de moteur.	– f. Schelle.	– f. collar.	– de collar.	– per fascetta.
	ZD 9139 000 U	4	TFB ⌀ 3,52 × 12,7.	– plaque support thermostat.	– f. Platte.	– f. plate.	– de placa.	– per placca.
		4	TR ⌀ 3,52 × 6.	– plaque rhéostat.	– f. Platte.	– f. plate.	– de placa.	– per placca.
	ZD 9524 000 W		H M 6.	Écrou de cornière.	Mutter.	Nut.	Tuerca.	Dado.
		4		Rondelle :	Scheibe :	Washer:	Arandela :	Rondella :
	ZD 9290 200 U	4	Co ⌀ 5 × 12.	– de pulseur.	–	–	–	–
		4		– de cloison.	–	–	–	–
		2		– d'évaporateur.	–	–	–	–
		10		– de tôle de fermeture.	–	–	–	–

I	NUMÉROS	K		Aération	Lüftung	Ventilation	Aireación	Aerazione
1	1 A 5 412 294 H *AM 922-112*	4		Crochet d'attache de sangle.	Haken f. Spannband.	Hook for strap.	Gancho del cinturón.	Gancio attacco cinghia.
2	DS 643-5	1	G - Ch —5°.	Conduit de chauffage et aération :	Leitung f. Heizung und Lüftung :	Duct for heating and ventilation:	Conducto de calefacción y aireación :	Condotto riscaldamento e aerazione :
	DS 643-6	1	D - Ch — 5°.	–	–	–	–	–
3	DS 643-19	2	AV.	Grille pare-insectes.	Insektenabweisgitter.	Insect grill.	Rejilla parainsectos.	Griglia parainsetti.
4				Conduit d'air :	Schacht f. Luftzuführung:	Air suply duct:	Conducto de aliment. de aire :	Condotto aliment. aria :
	DX 643-187 A	1	D - Ch —5° - L 1,460 m.	–	–	–	–	–
	DX 643-42	1	G - Ch —5° - L 1,320 m.	–	–	–	–	–
5		1		Collier :	Schelle :	Collar:	Collar :	Collare :
	DS 643-250 A	2	AV.	– avec patte.	– mit Lasche.	– with lug.	– con pata.	– con staffa.
	DX 643-237 A	1	DX - DJ (IE).	– double pour climatiseur.	– Doppelschelle.	– double.	– doble.	– doppio.
6	DX 643-63	1	AV G.	Prise d'air :	Luftanschluss :	Air intake:	Toma de aire :	Presa d'aria :
	DX 643-63 A	1	AV D.	–	–	–	–	–
7	DX 643-126	2		Sangle (sans crochet).	Spannband, o. Haken.	Strap, without hook.	Cinturón sin gancho.	Cinghia (senza gancio).
8	DX 643-182	1		Prise d'air centrale.	Luftanschluss.	Air intake.	Toma de aire.	Presa d'aria.
9	DX 643-211 A	1	G.	Grille d'aération :	Lüftungsgrill :	Ventilation grill:	Rejilla de aireación :	Griglia aerazione :
	2 D 5 400 964 F	1	G - 1 ⌀ 65 - Climat.	–	–	–	–	–
	DX 643-212 A	1	D.	–	–	–	–	–
	2 D 5 400 965 S	1	D - 1 ⌀ 65 - Climat.	–	–	–	–	–
10	DX 643-217 A	1	G.	Boîtier d'aération :	Lüftungsgehäuse :	Ventilation casing:	Caja de aireación :	Scatola aerazione :
	2 D 5 400 957 E	1	G - Climat.	–	–	–	–	–
	DX 643-218 A	1	D.	–	–	–	–	–
	2 D 5 400 963 V	1	D - Climat.	–	–	–	–	–
11	DX 643-219 A	2		Boîtier des commandes.	Gehäuse f. Lüftungsbetät.	Housing f. ventil. controls.	Caja de mandos de aireación.	Scatola C^do aerazione.

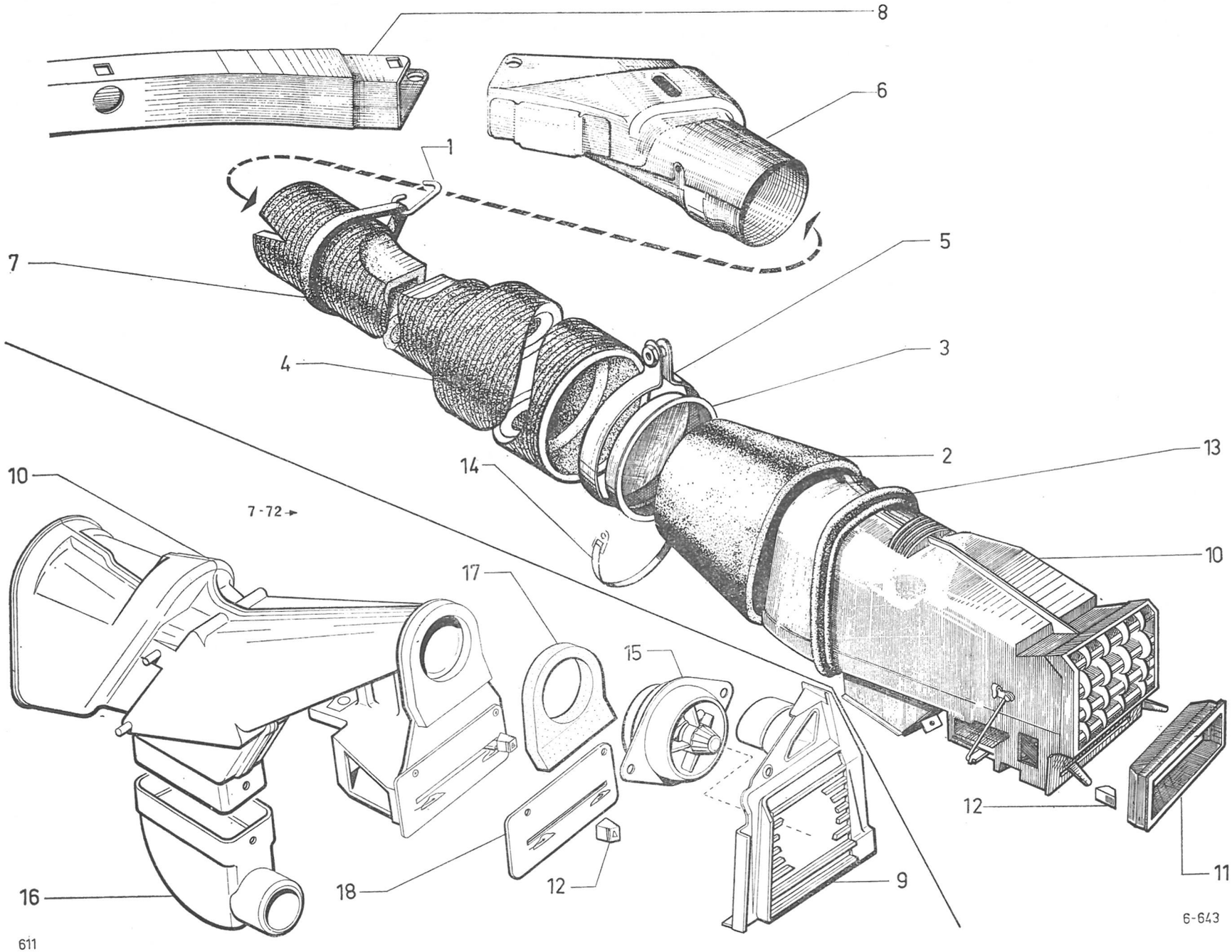
8
6
1
7
5
4
3
2
13
14
10
7-72
10
17
15
12
16
18
12
9
11
6-643
611

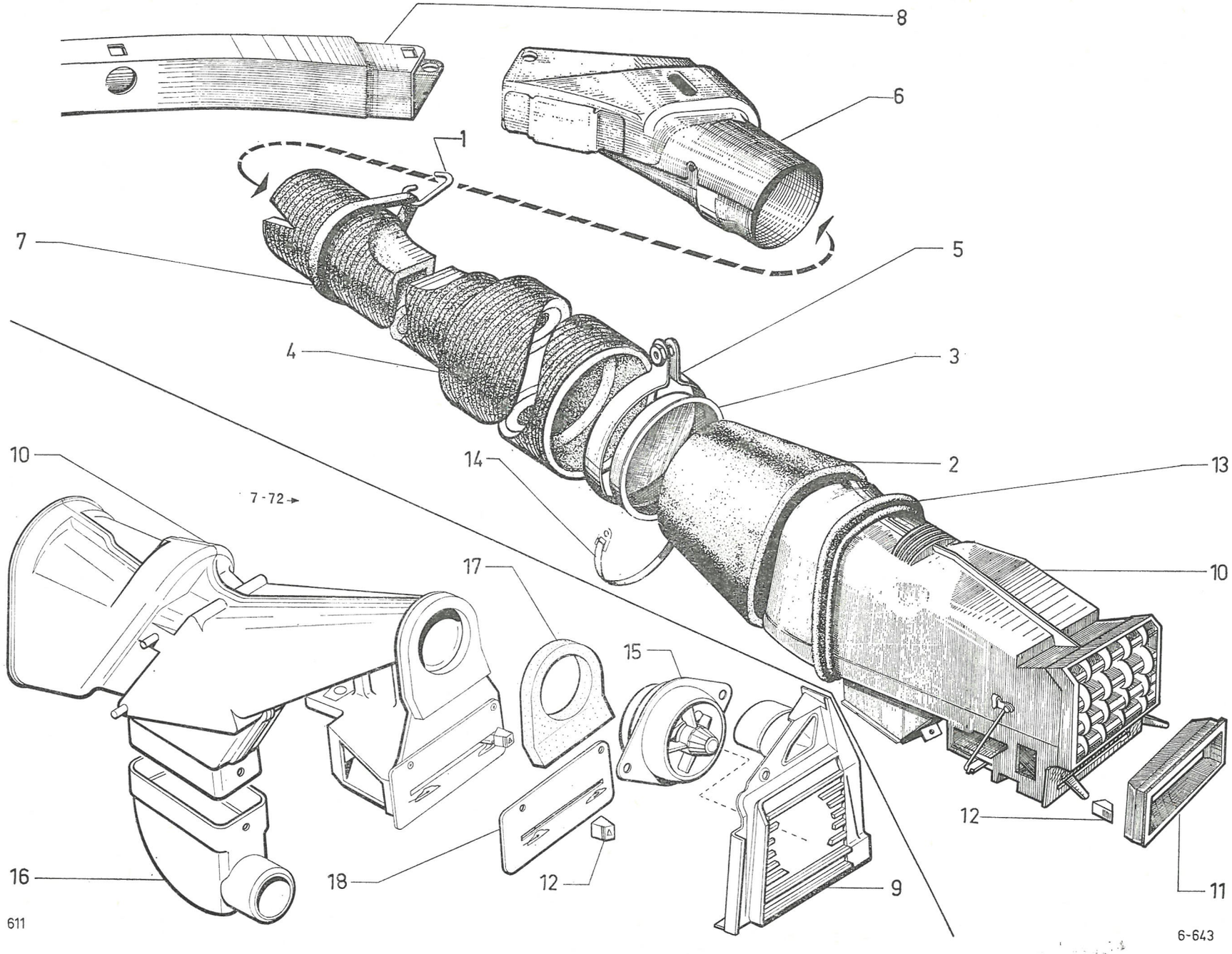
8
6
1
7
5
4
3
10
14
2
13
7-72
17
10
15
12
16
18
12
9
11
611
6-643

I	NUMÉROS	K		Aération *(Suite)*	Lüftung *(Forts.)*	Ventilation *(Cont.)*	Aireación *(Cont.)*	Aerazione *(Cont.)*
12				Bouton de commande :	Betätigungsknopf :	Control knobs:	Botón de mandos :	Bottone :
	DX 643-220 A	2		– de volet inf.	– f. untere Klappe.	– f. lower shutter.	– de ventanilla inferior.	– sportello infer.
	1 D 5 400 945 Z	1	G - Climat.	–	–	–	–	–
	1 D 5 400 962 J	1	D - Climat.	–	–	–	–	–
	DX 643-221 A	2		– de volet de répartiteur.	– f. Verteilungsklappe.	– f. distribution duct.	– de ventan. de repartición.	– sportello ripartitore.
13	DX 643-283 A	1		Garniture d'étanchéité.	Dichtgarnitur.	Seal.	Guarn. de estanq.	Guarn. di tenuta.
14	26 140 049 *ZC 9614 004 U*	6	L 765 - « Ligarex ».	Collier.	Schelle.	Collar.	Collar.	Fascetta.
15	GX 41 209 01 A	2	Climat.	Aérateur.	Belüfter.	Ventilation aperture.	Aireador.	Aeratore.
16	1 D 5 400 956 U	1	G - Climat.	Raccord coudé :	Verbindung, gekrümmt :	Bent union:	Racor acodillado :	Raccordo a gomito :
	1 D 5 403 141 U	1	D - Climat.	–	–	–	–	–
17	1 D 5 435 381 D	2	1 ⌀ 55 - Climat.	Joint sous aérateur.	Dichtung f. Belüfter.	Sealing f. vent. aperture.	Junta de aireador.	Guarnizione per aeratore.
18	1 D 5 400 943 C	1	G - 103 × 52 × 3 - 2 ⌀ 3 - Climat.	Finition de conduit :	Zierstück f. Zuführung :	Embellisher f. duct:	Embellecedor de conducto:	Cornice per condotto :
	1 D 5 400 961 Y	1	D - 103 × 52 × 3 - 2 ⌀ 3 - Climat.	–	–	–	–	–
	ZC 9614 052 U	2	L 870.	Collier.	Schelle.	Collar.	Collar.	Fascetta.
	ZC 9613 689 U	4	TH M 5 × 8.	Vis d'aérateur.	Schraube f. Belüfter.	Screw f. vent. aperture.	Tornillo de aireador.	Vite per aeratore.
	ZD 9366 000 W	4	TH M 5 × 14.	Vis des pattes.	Schraube f. Lasche.	Screw f. lug.	Tornillo de pata.	Vite per staffa.
	ZD 9365 800 W	4	TH M 5 × 10.	Vis des grilles.	Schraube f. Gitter.	Screw f. grill.	Tornillo de rejilla.	Vite per griglia.
	ZD 9230 300 Z	4	TR 4,85 × 19.	Vis de conduit.	Schraube f. Leitung.	Screw f. duct.	Tornillo de conducto.	Vite per condotto.
	ZD 9274 600 Z	2	TR 4,85 × 16.	Vis de raccord.	Schraube f. Verbindung.	Screw f. union.	Tornillo de racor.	Vite per raccordo.
	ZD 9462 100 W		TF M 3 × 10.	Vis des façades.	Schraube.	Screw.	Tornillo.	Vite.
	22 902 019 *ZD 9290 200 U*	4		Rondelle de grille.	Scheibe f. Gitter.	Washer f. grill.	Arandela de rejilla.	Rondella per griglia.
	ZD 9525 900 W	2	H M 5 × 80 - h 5.	Écrou de grille.	Mutter f. Gitter.	Nut. f. grill.	Tuerca de rejilla.	Dado per griglia.
	ZC 9619 878 U	2		Agrafe.	Klammer.	Clip.	Grapa.	Graffetta.

6-644

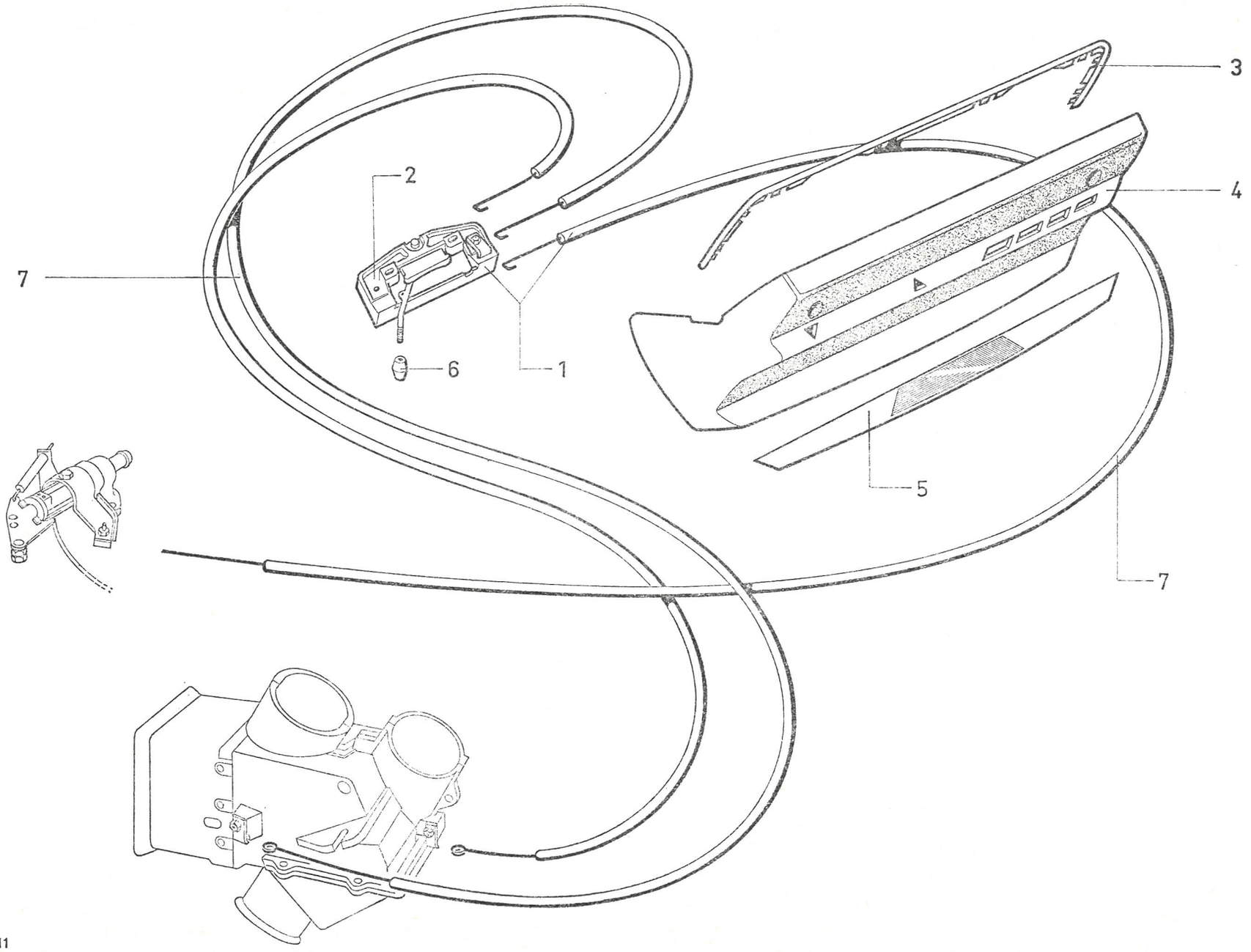

611

I	NUMÉROS	K		Commandes de chauffage —5°C	Betätigungszüge für Heizung —5°C	Control units for heating —5°C	Mandos de calefacción —5°C	Comandi per riscaldamento —5°C
1	DX 644-218 A	1		Commande de robinet avec rampe.	Betätigungszug für Hahn mit Träger.	Control cable for valve, with support.	Mando de grifo con soporte.	Comando del rubinetto con supporto.
2	DX 644-257 A	2		Rampe de commande de déviation ou de chauffage sans câble, sans bouton.	Träger f. Betätigungszug für Umlenkung oder Heizung, ohne Zug und Knopf.	Control support for deflection or heating, without cable nor knob.	Soporte de mando de desviación o. calefacción sin cable ni botón.	Supporto di comando di deviazione o riscaldam senza cavo ne bottone.
3	DX 644-270 A	1	PA.	Jonc de boîtier.	Zierleiste f. Heizgehäuse.	Beading f. housing.	Junquillo de caja.	Cornice della scatola.
4	DX 644-274 A	1		Boîtier de chauffage avec plaque indicatrice.	Heizgehäuse mit Anzeigeschild.	Heating housing with indicator plate.	Caja de calefacción con placa indicadora.	Scatola di riscaldamento con targhetta indic.
5	DX 644-273 A	1		Plaque indicatrice.	Anzeigeschild.	Indicator plate.	Placa indicadora.	Targhetta indicatrice.
6	DX 644-284 A	3		Bouton de levier.	Knopf f. Betätigungshebel.	Knob for lever.	Boton de palaquita.	Bottone per leva.
7				Câble de commande avec gaine :	Betätig.-Zug m. Hülle :	Control cable with sheath:	Cable de mando con vaina :	Cavo di comando con guaina :
	DX 644-292 A	1	L 555 mm.	– de volet de déviation.	– f. Umlenkklappe.	– f. shutter.	– de ventanilla de desviación.	– per sportello di deviaz.
	DX 644-293 A	1	L 825 mm.	– de volet de chauffage.	– f. Heizungsklappe.	– f. heater shutter.	– de ventanilla de calefacción.	– per sportello di riscaldamento.
	DX 644-294 A	1	L 870 mm.	– de robinet thermostatique.	– f. Thermostathahn.	– f. thermostatic valve.	– de grifo termostatico.	– per rubinetto termostat.
	ZC 9619 897 U	2		Agrafe de câble.	Klammer für Zug.	Clip f. cable.	Grapa de cable.	Graffetta per cavo.

I	NUMÉROS	K		Boîtier de commande et aérateurs	Betätigungsgehäuse und Belüfter	Control housing and ventil. apertures	Caja de mando y aireadores	Scatola comando e aeratori
1	2 D 5 420 136 X	1		Boîtier assemblé nu.	Gehäuse, ohne ausrüstung.	Housing assy, only.	Caja unida desnuda.	Scato la assiemata nuda.
				Aérateur :	Belüfter :	Ventilation aperture:	Aireador :	Aeratore :
2	1 D 5 418 212 J	2	Sup. - ⌀ 75.	– central.	– mitten.	– central.	– central.	– centrale.
3	1 D 5 418 213 V	2	Inf.	– latéral.	– seitlich.	– lateral.	– lateral.	– laterale.
				Joint d'aérateur latéral :	Dichtung f. Belüfter :	Sealing f. vent. aperture:	Junta de aireador :	Guarnizione aeratore :
4	1 D 5 426 658 N	1	Sup. D.	–	–	–	–	–
5	1 D 5 428 306 B	1	Inf. G - ⌀ int. 38 × 50.	–	–	–	–	–
6	1 D 5 418 214 F	2	D - G - ⌀ 47 × 73.	Support aérateur.	Hahterung f. Belüfter.	Bracket f. vent. aperture.	Soporte de aireador.	Supporto per aeratore.
7	1 D 5 433 086 H	1		Rhéostat.	Rheostat-Schalter.	Rheostat switch.	Reostato.	Reostato.
				Bouton :	Knopf :	Knob:	Botón :	Bottone :
8	1 D 5 418 160 U	1		– réglage de rhéostat.	– f. Rheostat-Schalter.	– f. rheostat switch.	– de reostato.	– per reostato.
9	1 D 5 427 993 Z	1		– commande de robinet.	– f. Halnbetätigung.	– f. valve control.	– de mando de grifo.	– per C^{do} rubinetto.
		1		– commande de déviation.	– f. Ablenkbetätigung.	– f. deviation control.	– de mando de desviación.	– per C^{do} deviazione.
10	2 D 5 420 137 H	1	72 × 114,5.	Enjoliveur de tableau.	Verzierung für Betätigungsbrett.	Embellisher f. control panel.	Embellecedor de tablero de mando.	Cornice per quadro C^{di}.
11	1 D 5 403 136 P	1	4 ⌀ 6 × 12 - L 231.	Support des commandes.	Halterung f. Betätigungen.	Control support.	Soporte de mandos.	Supporto per C^{di}.
12	1 D 5 418 159 H	1	1 ⌀ 18 - 4 ⌀ 4.	Plaque indicatrice.	Anzeigeblech.	Indication plate.	Placa indicador.	Placca indicatrice.
13	1 D 5 412 806 Y	1	⌀ 4 × 16 × 20.	Bague d'étanchéité.	Dichtring.	Sealing ring.	Anillo de estanqueidad.	Anello di tenuta.
14	2 D 5 403 142 E	2	⌀ 55 - L 680 - D - G.	Conduit souple.	Leitung, biegsam.	Flexible duct.	Conducto flexible.	Condotto flessibile.
15	1 D 5 431 623 F	1		Commande complète de robinet thermostatique.	Betätigung f. Thermostat-Hahn (komplett).	Control f. thermostatic valve (complete).	Mando completo de grifo termostatico.	Comando completo per rubinetto termostatico.
	ZC 9614 044 U	2	L 440 - *l* 5.	Collier de conduit.	Schelle f. Leitung.	Collar f. duct.	Collar de conducto.	Fascetta per condotto.
				Vis :	Schraube :	Screw:	Tornillo :	Vite :
	ZD 9096 300 U	4	TR 3,52 × 15,9.	– de plaque indicatrice.	– f. Anzeigeblech.	– f. indication plate.	– de placa indicadora.	– per placca indicatrice.
	ZD 9213 800 W	4	TFB 3,52 × 12,7.	– de support de commande.	– f. Halterung.	– f. support.	– de soporte.	– per supporto.
	ZD 9275 100 Z	3	TR 4,85 × 12,5.	– de boîtier.	– f. Gehäuse.	– f. housing.	– de caja.	– per scatola.
	ZD 9366 130 W	4	TH M 5 × 16.	– de commande sur support.	– f. Betätigung.	– f. control.	– de mando.	– per comando.
				Écrou :	Mutter :	Nut:	Tuerca :	Dado :
	ZC 9615 721 U	3		– clip de boîtier.	– Clips-Mutter.	– clip-nut.	– tuerca clip.	– graffetta.
	ZC 9615 796 U	4	⌀ 4,3 - nylon.	– expansible de commande.	– f. Betätigung.	– f. control.	– de mando.	– per comando.
	ZD 9277 000 U	4	⌀ 5,5 × 12 × 1.	Rondelle de commande sur support.	Scheibe.	Washer.	Arandela.	Rondella.

Planche à recevoir

GROUPE 7		BAUGRUPPE 7		GROUP 7	
SOUS-GROUPES	DÉSIGNATION DES CHAPITRES	UNTER-GRUPPEN	BEZEICHNUNG DER KAPITEL	UNDER-GROUPS	DESCRIPTION OF CHAPTERS
7-661	Galerie - BK	7-661	Dachgepäckträger	7-661	Luggage rack
7-741	Unit AV	7-741	Wagenkasten (Vorderteil)	7-741	Body front unit
7-742/1	Unit AR - BL	7-742/1	Wagenkasten (Hinterteil) - BL	7-742/1	Body rear unit - BL
7-742/2	Unit AR - BK	7-742/2	Wagenkasten (Hinterteil) - BK	7-742/2	Body rear unit - BK
7-743/1	Éléments de carrosserie (partie centrale) - BL	7-743/1	Karosserieteile (Mittelteil) - BL	7-743/1	Body (central elements) - BL
7-743/2	Éléments de carrosserie (partie centrale) - BK	7-743/2	Karosserieteile (Mittelteil) - BK	7-743/2	Body (central elements) - BK
7-744/1	Plancher AR - FAMI	7-744/1	Hinterer Wagenboden - FAMI	7-744/1	Rear floor - FAMI
7-744/2	Plancher AR - BREAK	7-744/2	Hinterer Wagenboden - BREAK	7-744/2	Rear floor - BREAK
7-744/3	Plancher AR - COMM.	7-744/3	Hinterer Wagenboden - COMM	7-744/3	Rear floor - COMM
7-744/4	Garnitures de plancher - AR - COMM.	7-744/4	Hintere Wagenbodenfüllungen - COMM	7-744/4	Rear floor trimming panels - COMM
7-744/5	Plancher AR - AMBU	7-744/5	Hinterer Wagenboden - AMBU	7-744/5	Rear floor - AMBU
7-008	Carrosserie	7-008	Karosserie	7-008	Body
7-812	Éléments de carrosserie AV	7-812	Karosserieteile (Vorderteil)	7-812	Body front elements
7-825/1	Pavillon - DX - DJ - DY	7-825/1	Wagendach - DX - DJ - DY	7-825/1	Roof - DX - DJ - DY
7-825/2	Pavillon - DV - DT	7-825/2	Wagendach - DV - DT	7-825/2	Roof - DV - DT
7-825/3	Pavillon - BK	7-825/3	Wagendach - BK	7-825/3	Roof - BK
7-841	Portes AV	7-841	Vordere Türe	7-841	Front doors
7-842	Portes AR	7-842	Hintere Türe	7-842	Rear doors
7-844/1	Porte de coffre AR - BK	7-844/1	Kofferraumdeckel - BL	7-844/1	Boot door - BL
7-844/2	Porte de coffre sup. AR - BK	7-844/2	Hintere Tür (Oberteil) - BK	7-844/2	Upper rear door - BK
7-844/3	Porte de coffre inf. AR - BK	7-844/3	Hintere Tür (Unterteil) - BK	7-844/3	Lower rear door - BK
7-851/1	Aile AV	7-851/1	Vordere Kotflügel	7-851/1	Front wings
7-851/2	Aile AR - BL	7-851/2	Hintere Kotflügel - BL	7-851/2	Rear wings - BL
7-851/3	Aile AR - BK	7-851/3	Hintere Kotflügel - BK	7-851/3	Rear wings - BK
7-852	Capot	7-852	Motorhaube	7-852	Bonnet
7-854	Appliques de finition ext. - BL - PA	7-854	Äussere Abschlussleisten - BL - PA	7-854	Exterior finishers - BL - PA
7-856/1	Planche de bord - D à G	7-856/1	Armaturenbrett - Linkslenkung	7-856/1	Dash-board - LHS
7-856/2	Planche de bord - D à D	7-856/2	Armaturenbrett - Rechtslenkung	7-856/2	Dash-board - RHS
7-861/1	Serrures et poignées	7-861/1	Türschlösser und Türgriffe	7-861/1	Locks and handles
7-861/2	Serrures de porte de coffre AR - BL	7-861/2	Schloss für Kofferraumdeckel	7-861/2	Lock for boot door
7-961/1	Pare-brise	7-961/1	Windschutzscheibe	7-961/1	Windscreen
7-961/2	Lunette AR - BL	7-961/2	Heckscheibe - BL	7-961/2	Rear window
7-961/3	Lève-glace	7-961/3	Fenstermechanismus	7-961/3	Window winder

GRUPO 7

GRUPPO 7

SUBGRUPOS	DESIGNACION DE LOS CAPITULOS	SOTTOGRUPPI	DENOMINAZIONE DEI CAPITOLI
7-661	Porta-equipaje de techo	7-661	Portabagagli sul tetto
7-741	Unidad delantera de caja	7-741	Corpo ant. scocca
7-742/1	Unidad trasera de caja - BL	7-742/1	Corpo post. scocca - BL
7-742/2	Unidad trasera de caja - BK	7-742/2	Corpo post. scocca - BK
7-743/1	Elementos de carroceria (parte central) - BL	7-743/1	Elementi carrozzeria (parte centrale) - BL
7-743/2	Elementos de carroceria (parte central) - BK	7-743/2	Elementi carrozzeria (parte centrale) - BK
7-744/1	Piso trasero - FAMI	7-744/1	Pianale posteriore - FAMI
7-744/2	Piso trasero - BREAK	7-744/2	Pianale posteriore - BREAK
7-744/3	Piso trasero - COMM	7-744/3	Pianale posteriore - COMM
7-744/4	Paneles de guarnición de piso tras - COMM	7-744/4	Pannelli di guarnizione pianale post. - COMM
7-744/5	Piso trasero - AMBU	7-744/5	Pianale posteriore - AMBU
7-008	Carroceria	7-008	Carrozzeria
7-812	Elementos delant. de carroceria	7-812	Elementos ant. carrozzeria
7-825/1	Techo - DX - DJ - DY	7-825/1	Tetto - DX - DJ - DY
7-825/2	Techo - DV - DT	7-825/2	Tetto - DV - DT
7-825/3	Techo - BK	7-825/3	Tetto - BK
7-841	Puertas delanteras	7-841	Portiere anteriori
7-842	Puertas traseras	7-842	Portiere posteriori
7-844/1	Puertas de maleta - BL	7-844/1	Portello per cofano baule - BL
7-844/2	Puertas tras. superior - BK	7-844/2	Portello post. superiore - BK
7-844/3	Puertas tras. inferior - BK	7-844/3	Portello post. inferiore - BK
7-851/1	Aletas delanteras	7-851/1	Parafanghi anteriori
7-851/2	Aletas traseras - BL	7-851/2	Parafanghi posteriori - BL
7-851/3	Aletas traseras - BK	7-851/3	Parafanghi posteriori - BK
7-852	Capó	7-852	Cofano motore
7-854	Molduras exteriores de remate - BL - PA	7-854	Profili esterni di finitura - BL - PA
7-856/1	Tablero de abordo - D a I	7-856/1	Cruscotto - G a S
7-856/2	Tablero de abordo - D a D	7-856/2	Cruscotto - G a D
7-861/1	Cerraduras y manecillas	7-861/1	Serrature e maniglie
7-861/2	Cerradura de puerta de maleta - BL	7-861/2	Serratura per portello cofano baule - BL
7-961/1	Parabrisas	7-961/1	Parabrezza
7-961/2	Luneta trasera - BL	7-961/2	Lunotto posteriore - BL
7-961/3	Alzacristal	7-961/3	Alzacristallo

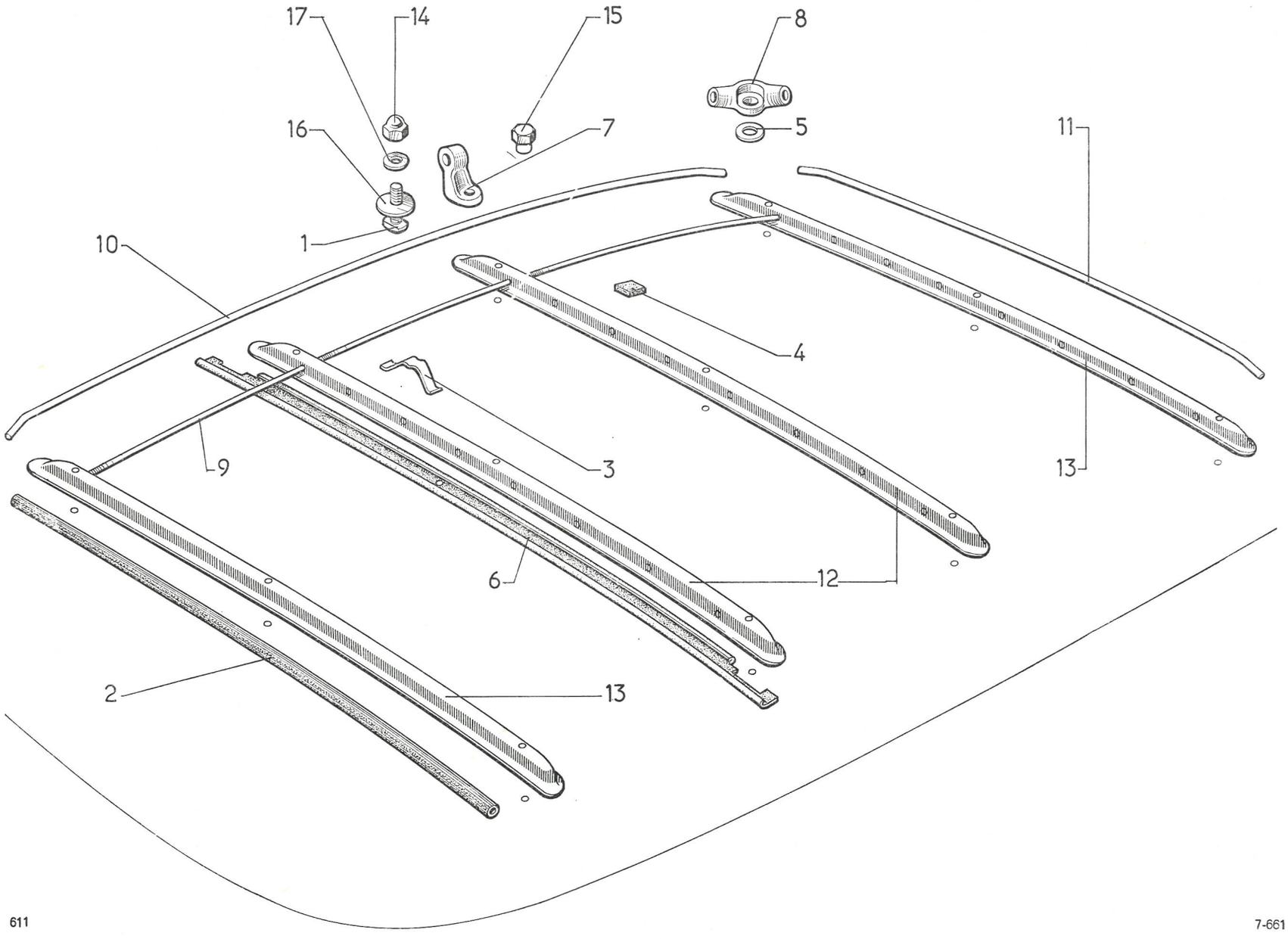
17
14
15
8
16
7
5
11
1
10
4
9
3
13
6
12
2
13

I	NUMÉROS	K	BK	Galerie	Dachgepäckträger	Luggage rack	Porta-equipajes de techo	Portabagagli sul tetto
1	DF 661-85	2	7 × 100 - L 18.	Vis de fixat. de galerie:	Schraube zur Befestigung des Gepäckträgers :	Screw for rack:	Tornillo de fijación de portaequipajes :	Vite per fissaggio portabagagli :
	DF 661-86	10	7 × 100 - L 31.	–	–	–	–	–
2	DF 661-87	2	AV - L 460.	Garniture d'arceau.	Garnitur f. Spriegel.	Covering for arch.	Guarnición de arco.	Guarn. per centine.
3	DF 661-88	16		Ressort de tringle.	Haltefeder f. Gestänge.	Spring for rod.	Muelle de varilla.	Molla per tirante.
4	DF 661-90	4	38 × 38 × 5.	Cale de traverse.	Gummikeil f. Traverse.	Rubber piece.	Suplemento de traviesa.	Spessore della traversa.
5	DF 661-91	12		Rondelle.	Scheibe.	Sealing washer.	Arandela.	Rondella.
6	DF 661-92	2	AV - AR - L 1,350.	Semelle de traverse :	Unterlage f. Traverse :	Pad for crossmember:	Perfil de traviesa :	Nastro per traversa :
	DF 661-92 A	2	L 1,460.	– de traverse interm.	– f. mittl. Traverse.	– for interm. crossmemb.	– de traviesa intermedia.	– per traversa intermedia.
7	DF 661-93	6		Support intermédiaire d'arceau.	Zwischenhalterung für Spriegel.	Intermediate bracket.	Soporte intermedio de arco.	Supporto intermedio per centine.
8	DF 661-94	4	AV - AR.	Support coudé d'arceau.	Gebogene Halterung für Spriegel.	Elbowed bracket.	Soporte acodado de arco.	Supporto a gomito per centine.
9	DF 661-95	8	⌀ ext. 10 - L 1,213.	Tringle.	Gestänge.	Rod.	Varilla.	Tirante.
10	DF 661-96	2	⌀ ext. 14 - L 1,163.	Arceau latéral.	Seitl. Spriegel.	Lateral arch.	Arco lateral.	Centine laterale.
11	DF 661-97	2	⌀ ext. 14 - L 0,934.	Arceau AV et AR.	Vord. u. hint. Spriegel.	Arch, front and rear.	Arco delantero y trasero.	Centine ant. e post.
12	DF 661-98	2	L 1,140.	Traverse intermédiaire.	Zwischentraverse.	Intermed. crossmember.	Traviesa intermedia.	Traversa intermedia.
13	DF 661-99	2	AV - AR - L 1,080.	Traverse.	Traverse.	Crossmember.	Traviesa.	Traversa.
				Fixation	**Befestigung**	**Securing parts**	**Fijación**	**Fissaggio**
14	ZC 9615 800 U	10	7 × 100 - h 13.	Écrou borgne de galerie :	Hutmutter für Gepäckträger :	Cap nut:	Tuerca ciega de portaequipajes :	Dado cieco per portabagagli :
15	ZC 9615 801 U	2	7 × 100 - h 12.	–	–	–	–	–
16	ZC 9619 066 U	12	7,5 × 30 × 1.	Rondelle :	Scheibe :	Washer:	Arandela :	Rondella :
17	ZC 9619 069 U	12	7,5 × 20 × 1.	–	–	–	–	–

I	NUMÉROS	K		Unit AV de caisson	Vord. Wagenkasten	Front unit of body	Unidad delant. de caja	Corpo ant. scocca
1	DX 251-75			Obturateur de manivelle :	Gummistopfen für Andrehkurbel.	Rubber plug.	Obturador de manivela.	Otturatore per manovella.
2	2 D 5 403 963 D	1	bvh.	Tôle d'obturation :	Verschlussblech :	Closing panel:	Chapa de obturación :	Lamiera otturazione :
	1 D 5 404 259 W		bvm.	–	–	–	–	–
3	2 D 5 404 246 E	1		Garniture d'étanchéité.	Dichtgarnitur.	Sealing.	Guarnición de etanq.	Guarn. di tenuta.
4	7 D 5 404 443 W	1	D à G.	Unit AV de caisson.	Vord. Wagenkasten.	Front caisson unit.	Unidad delant. de caja.	Corpo ant. scocca.
5	DX 741-204 A	1	D à G.	Unit AV, partie AV.	Vord. Einheit, Vorderteil.	Front unit, front part.	Unidad del., parte del.	Corpo ant., parte ant.
6	D 741-58	1	G.	Tôle :	Blech :	Closing panel:	Chapa :	Lamiera :
	D 741-58 A	1	D.	–	–	–	–	–
7	D 741-59	1	G.	Tôle de longeronnet AV :	Blech f. vord. Ausleger :	Panel for sidemember:	Chapa de larguero delant. :	Lamiera del longherone ant. :
	D 741-59 A	1	D.	–	–	–	–	–
8	DX 741-270 A	1		Tôle.	Blech.	Panel.	Chapa.	Lamiera.
9	DS 741-100	1	G.	Longeronnet avec renfort :	Ausleger m. Verstärkung :	Sidemember with reinforce:	Larguero con refuerzo :	Longherone con rinforzo :
	DX 741-100	1	D.	–	–	–	–	–
10	DX 741-110	1	G.	Renfort de liaison :	Verstärk f. Verbindung :	Connecting reinforcement:	Refuerzo de unión :	Rinforzo di collegamento :
	DX 741-110 A	1	D.	–	–	–	–	–
11	DS 853-84	2		Caoutchouc entre tôle et pare-chocs AV.	Gummi zw. Blech und Stossstange.	Rubber for front bumper.	Caucho entre chapa y parachoques.	Gomma fra lamiera e paraurti ant.
12	DX 853-87	1	G.	Tôle avec renfort :	Blech m. Verstärkung :	Panel with reinforcement:	Chapa con refuerzo :	Lamiera con rinforzo :
	DX 853-87 A	1	D.	–	–	–	–	–
	DX 853-296 A	1	G - climat.	–	–	–	–	–
	DX 853-297 A	1	D - climat.	–	–	–	–	–
13	DX 853-299 A	1	Entr. 430.	Tôle d'habillage.	Verkleidungsblech.	Finishing panel.	Chapa de revestimiento.	Lamiera rivestimento.
14			Inf.	Renfort :	Verstärkung :	Reinforcement:	Refuerzo :	Rinforzo :
	DX 741-180 A	1	G.	–	–	–	–	–
	DX 741-181 A	1	D.	–	–	–	–	–

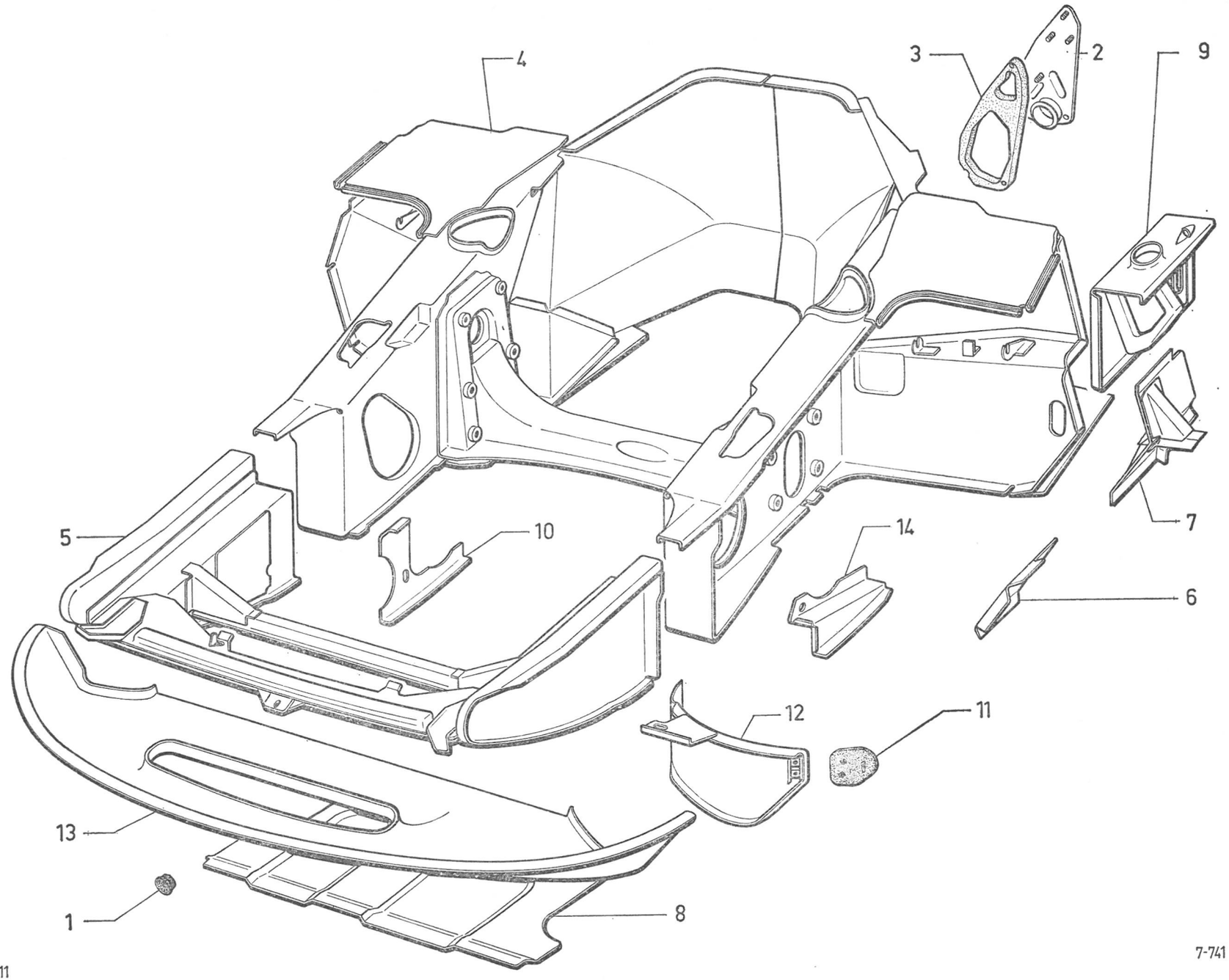

611

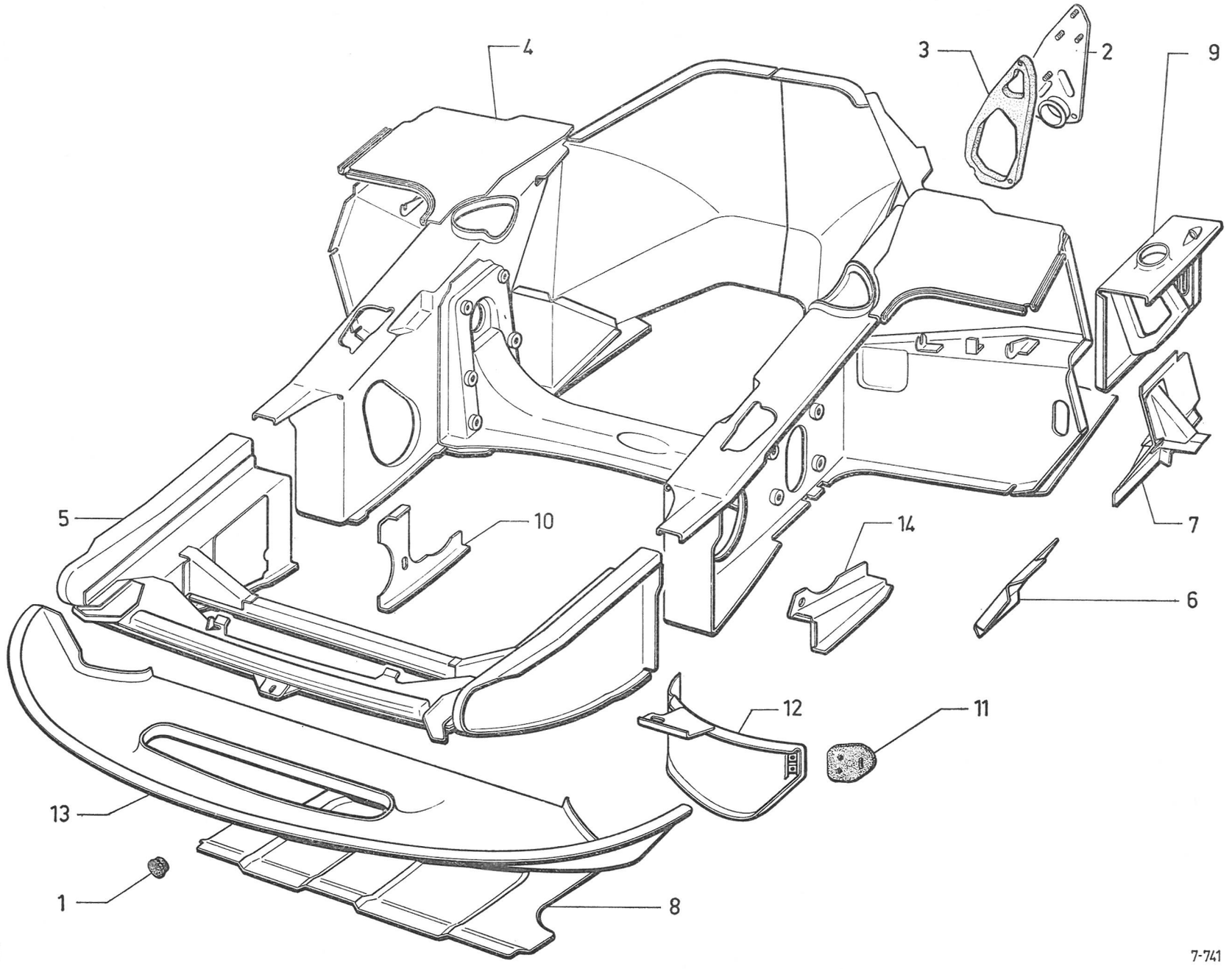
4
3
2
9
5
10
14
7
6
12
11
13
1
8

I	NUMÉROS	K		Unit AV de caisson *(Suite)*	Vord. Wagenkasten *(Forts.)*	Front unit of body *(Cont.)*	Unidad delant. de caja *(Cont.)*	Corpo ant. scocca *(Cont.)*
	ZD 9029 530 U	20	TH 5 × 16.	Vis de tôle de fermeture.	Schraube.	Screw.	Tornillo.	Vite.
	ZD 9345 030 W	4	TH 7 × 15.	Vis de traverse AV.	Schraube.	Screw.	Tornillo.	Vite .
		2	TH 7 × 15.	Vis de tôle de fermeture.	Schraube.	Screw.	Tornillo.	Vite.
	ZD 9524 100 U	2	H 7 × 100.	Écrou de tôle de fermeture.	Mutter.	Nut.	Tuerca.	Dado.
	ZD 9275 100 Z	4	TR 4,85 × 12,7.	Vis de tôle d'habillage.	Schraube.	Screw.	Tornillo.	Vite.
	ZC 9615 745 U	4		Écrou clip de tôle d'habillage.	Clips-Mutter.	Nut-clip.	Tuerca-clip.	Graffetta.
	DX 982-38	1	G.	Masse anti-bourdonnement :	Gewicht zur Geräuschdämpfung :	Antirattle weight:	Massa antirruido :	Massa antirumore :
	DX 982-39	1	D.	–	–	–	–	–
			(XT)	**Pièces spéciales**	**Spezialteile**	**Special parts**	**Piezas especiales**	**Pezzi speciali**
4	7 D 5 404 444 G	1	D à D.	Unit AV de caisson.	Vord. Wagenkasten.	Front caisson unit.	Unidad del. de caja.	Corpo ant. scocca.
5	7 D 5 404 441 Z	1	D à D.	Unit AV, partie AV.	Vord. Einheit, Vorderteil.	Front unit front part.	Unidad del., parte del.	Corpo ant., parte ant.
13	DX 853-398 A	1	Entr. 430 (USA).	Tôle d'habillage, avec 2 ⌀ pour clignotants.	Verkleidungsblech mit 2 ⌀ f. Blinker.	Finishing panel with 2 ⌀ f. lights.	Chapa de revestimiento con 2 ⌀ para luces.	Lamiera rivestimento con 2 ⌀ per indicatori.

I	NUMÉROS	K	BL	Éléments de carrosserie Partie AR	Karosserieteile Hinterer Wagenteil	Body elements Rear part	Elementos de carroceria Parte trasera	Elementi scocca Parte post.
1	D 615-88	1	G.	Support de pare-chocs :	Träger f. Stossstangen :	Bumper bracket:	Soporte de parachoques :	Supporto paraurti :
	D 615-88 A	1	D.	–	–	–	–	–
2	D 623-87	2		Boucle de remorquage.	Abschleppvorrichtung.	Towing bow.	Anillo de remolque.	Occhiello di traino.
3	7 D 5 410 039 X	1	Sup.	Unit AR de caisse.	Hint. Wagenkasteneinheit.	Unit, rear, for body.	Unit tras. de caja (major).	Corpo post. scocca.
4	DM 435-139	1		Tôle de protection.	Abschirmblech.	Protection panel.	Chapa de protección.	Lamiera di protezione.
5	7 D 5 403 045 A	1	Inf.	Unit AR de caisson avec encoches.	Hint. Wagenkasteneinheit mit Aussparung.	Unit for caisson, with notches.	Unit tras. de caja (minor).	Pinza post. del corpo scocca con tacche.
6	D 742-97	1		Tôle de fond de coffre.	Bodenblech f. Kofferraum.	Boot floor panel.	Chapa de fondo maleta.	Lamiera per fondo cofano baule.
7	1 D 5 412 367 B *D 9744-128 L*	2	⌀ 36 - e 9.	Obturateur de coffre.	Verschlussstopf. für Kofferraumbod.	Sealing plug for boot.	Obturador de maleta.	Otturatore del cofano baule.
	DS 744-129	12	⌀ 30 - h 17.	Obturateur de plancher.	Verschlussstopfen für Wagenboden.	Sealing plug for floor.	Obturador de piso.	Otturatore del pianale.
8	7 D 5 402 634 H	1	G.	Pied AR de caisse :	Hinterer Wagenpfosten :	Rear pillar for body:	Pie tras. de caja :	Montante post. scocca :
	7 D 5 402 635 U	1	D.	–	–	–	–	–
9	D 812-79	1	Inf. G.	Tôle de fermeture de pied AR :	Verschl.-Blech f. hinteren Wagenpfosten :	Closing panel for pillar:	Chapa de cierre de pie trasero :	Lamiera di chiusura montante posteriore :
	D 812-79 A	1	Inf. D.	–	–	–	–	–
10	D 813-3	1	Inf. AR.	Traverse de caisse.	Traverse.	Crossmember.	Traviesa de caja.	Traversa di scocca.
11	DX 813-204 A	1	AR.	Traverse et tôle de tablette.	Traverse und Blech für Rückfenster.	Crossmember and shelf.	Traviesa y chapa de tablilla.	Traversa e tavoletta.
12	D 813-9	1	Sup. AR	Traverse de caisse.	Traverse.	Crossmember.	Traviesa de caja.	Traversa della scocca.
13	D 814-93	1	G.	Gousset de liaison pied AR et passage de roue :	Verbindungswinkel zw. Pfost. u. Radkasten :	Conection gusset betw. pillar a. wheel arch:	Escuadra de juntura entre pie y paso de rueda :	Rinforzo collegamento mont. e passaggio ruota :
	D 814-93 A	1	D.	–	–	–	–	–

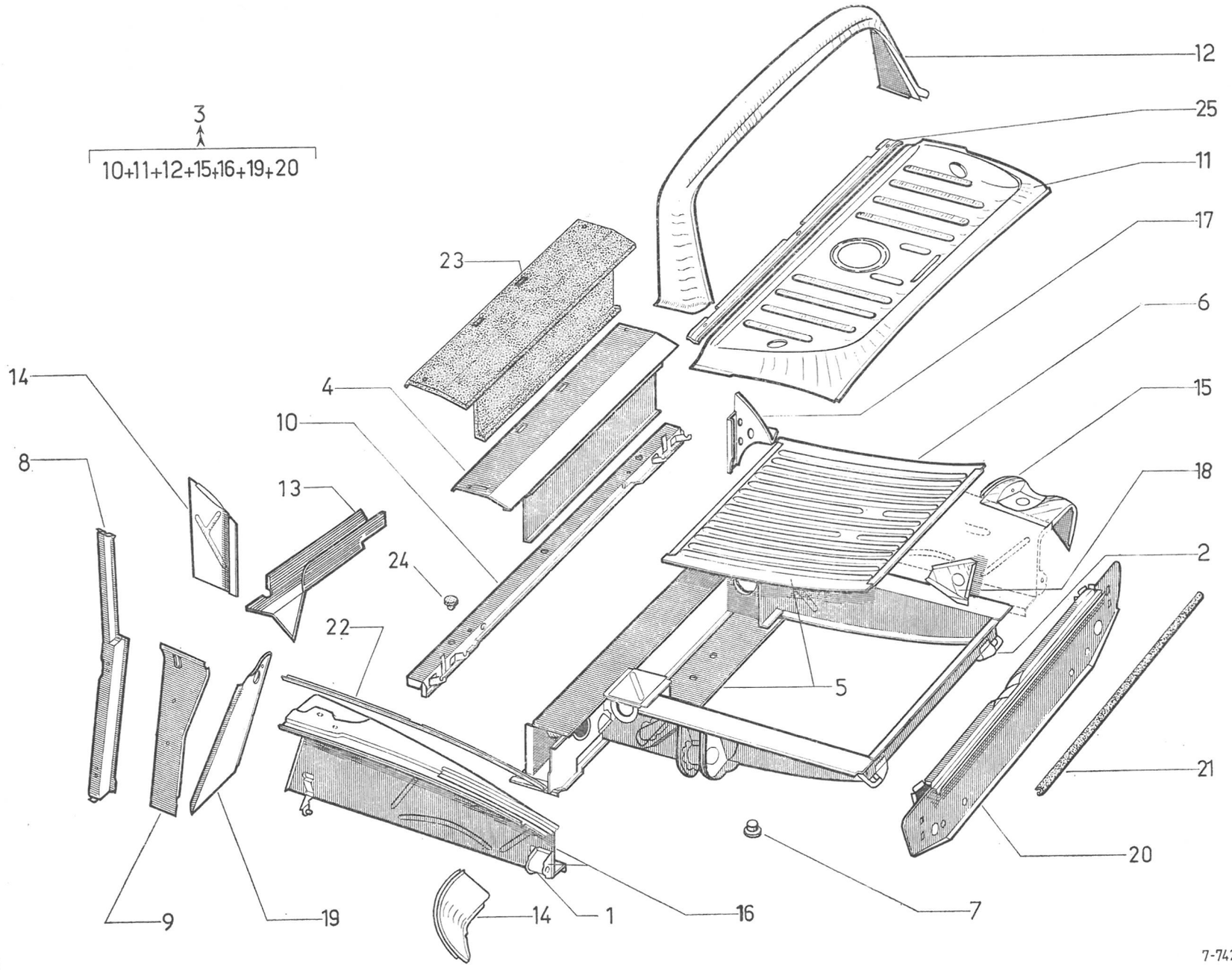
3
10+11+12+15+16+19+20
12
25
11
17
6
15
18
2
21
20
23
4
10
14
8
13
24
22
5
9
19
14
1
16
7

611

7-742/1

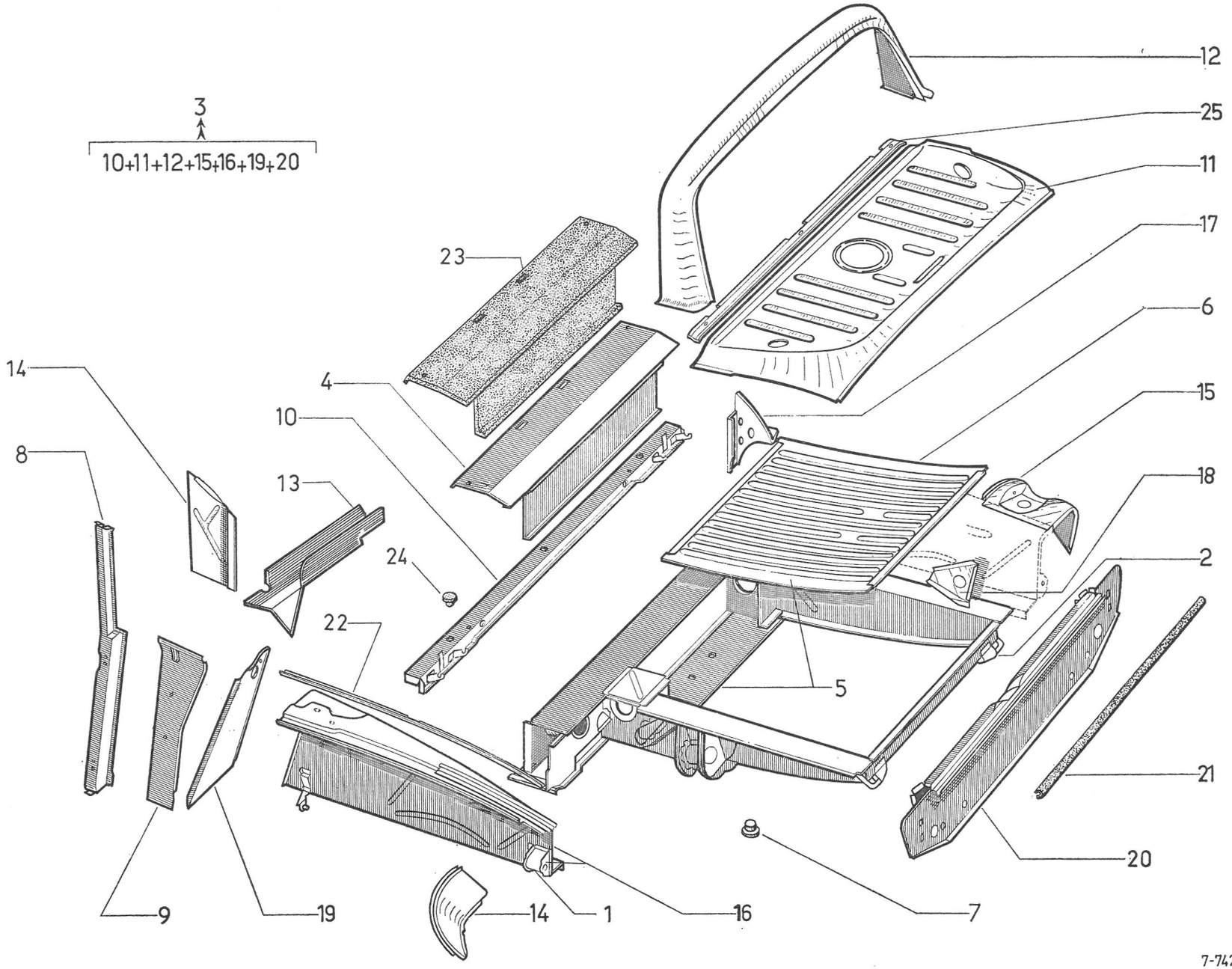
3
10+11+12+15+16+19+20
12
25
11
17
6
15
18
2
21
20
23
4
10
14
8
13
24
22
5
9
19
14
1
16
7

611

7-742/1

I	NUMÉROS	K	BL	Éléments de carrosserie Partie AR (Suite)	Karosserieteile HintererWagenteil (Forts.)	Body elements Rear part (Cont.)	Elementos de carroceria Parte trasera (Cont.)	Elementi scocca Parte post. (Cont.)
14	DX 821-262 A	1	G.	Doublure de panneau de custode :	Füllblech :	Lining for quarter panel:	Forro de panel de custodia:	Fianchetto inter. pannello :
	DX 821-263 A	1	D.	–	–	–	–	–
15	D 821-73	1	AR G.	Tôle de liaison :	Verbindungsblech :	Connecting panel:	Chapa de unión :	Lamiera per collegamento :
	D 821-73 A	1	AR D.	–	–	–	–	–
16	7 D 5 409 951 R	1	AR G.	Passage de roue :	Radkasten :	Wheel arch:	Paso de rueda :	Passaggio ruota :
	7 D 5 409 952 B	1	AR D.	–	–	–	–	–
17	D 821-75	1	G.	Gousset de tablette AR :	Winkelblech f. Hutablage:	Gusset for shelf:	Escuadra de tablilla tras. :	Rinforzo tavoletta post. :
	D 821-75 A	1	D.	–	–	–	–	–
18	D 821-91	1	G.	Gousset de passage de roue :	Winkelblech f. Radkasten :	Gusset for wheel arch:	Escuadra de paso de rueda :	Rinforzo per passaggio ruota :
	D 821-91 A	1	D.	–	–	–	–	–
19	D 821-94	1	G.	Tôle de fermeture AV de passage de roue :	Vord. Abschlussblech für Radkasten :	Closing panel for wheel arch:	Chapa de cierre delant. de paso de rueda :	Lamiera per chius. ant. passaggio ruota :
	D 821-94 A	1	D.	–	–	–	–	–
20	DS 823-1 B	1		Panneau AR sans sertissage de garniture:	Hint. Blech ohne Bördelung f. Garnitur.	Panel without trimming crimp.	Panel tras. sin encajadura de guarn.	Pannello post. senza graffatura per guarniz.
21	DS 844-114	2	L 550.	Profilé d'entrée de porte :	Abschlussprofil f. Tür :	Plastic strip on boot entry:	Perfil de entrada de puerta:	Profilo entrata portiera :
	DS 844-115	1	Sup. - L 1330.	–	–	–	–	–
	DS 844-116	1	Inf. - L 1000.	–	–	–	–	–
22	D 851-124	1	Sup. AR G - L 838.	Sertissage d'aile sur passage de roue :	Klemmblech f. Kotflügel am Radkasten :	Closing strip on wheel arch:	Encajadura de aleta sobre paso de rueda :	Graffatura parafango sul pass. ruota :
	D 851-124 A	1	Sup. AR D - L 670.	–	–	–	–	–
23	DX 989-96	1		Garniture feutre pour tôle de protection.	Filzgarnitur für Abschirmblech.	Felt lining for protection panel.	Guarnición de fieltro para chapa protección.	Guarn. di feltro per lamier. protez.
24	ZC 9613 024 U	10	⌀ 10.	Obturateur sur doublure traverse.	Stopfen an Traversen-füllblech.	Obturador on crossmember.	Obtur. de forro.	Otturatore per traversa.
25	DX 813-266 A	1	AV.	Tôle de tablette.	Brett.	Shelf.	Tablilla.	Tavoletta.

I	NUMÉROS	K	BK	Éléments de carrosserie Partie AR	Karosserieteile Hinterer Wagenteil	Body elements Rear part	Elementos de carroceria Parte trasera	Elementi carrozzeria Parte post.
1	7 E 5 403 345 L	1	BREAK.	Unit AR de caisse :	Hint. Wagenkasteneinheit:	Body unit, rear:	Unit tras. de caja (mayor):	Corpo post. scocca :
	7 E 5 403 344 A	1	FAMI.	–	–	–	–	–
2	DVF 8-2	1	G.	Panneau de custode, passage de roue et rallonge de brancard :	Schalblech, Radkasten und Verlängerung für Wagenkastenunterzug :	Quarter panel, wheel arch and rail:	Panel de custodia, paso de rueda y alargadera de vara :	Pannello custodia, passaggio ruota e prolunga rinforzo :
	DVF 8-2 A	1	D.	–	–	–	–	–
3	DF 615-88	2	AR.	Support de pare-chocs.	Träger f. Stossstange.	Bumper bracket.	Soporte de parachoques.	Supporto paraurti.
	DF 851-159	2	AR.	Support d'aile.	Träger f. Kotflügel.	Wing bracket.	Soporte de aleta.	Supporto parafango.
4	D 623-87	2		Boucle de remorquage.	Abschleppvorrichtung.	Towing bown.	Gancho de remorque.	Gancio di traino.
5	7 E 5 403 046 L	1	BREAK.	Unit AR de caisson :	Hint. Wagenkasteneinheit:	Unit, rear, for caisson:	Unit tras. de caja (minor) :	Corpo post. :
	7 E 5 404 996 G	1	FAMI.	–	–	–	–	–
6	D 742-97	1	BREAK - COMM.	Tôle de coffre :	Bodenblech f. Kofferraum :	Boot panel:	Chapa de maleta :	Lamiera cofano :
	DF 742-97	1	FAMI.	–	–	–	–	–
7	1 D 5 412 367 R	2	⌀ 36 - e 9.	Bouchon.	Stopfen.	Sealing plug.	Tapón.	Tappo.
	DS 744-129	12	⌀ 30 - h 17.	Bouchon conique.	Stopfen, konisch.	Sealing plug, conical.	Tapón conico.	Tappo conico.
	ZC 9613 018 U	6	⌀ 15 - h 15.	Bouchon de plancher.	Stopfen f. Bodenblech.	Sealing plug for floor.	Tapón de piso.	Tappo per pianale.
	ZC 9613 024 U	10	⌀ 10 - h 10.	Bouchon de traverse AV.	Stopfen f. vord. Traverse.	Sealing plug for front crossmember.	Tapón de traviesa del.	Tappo per traversa ant.
8	DVF 811-75	1	G.	Rallonge de brancard :	Verlängerung f. Unterzug :	Extension rail:	Alargadera de vara :	Prolunga per rinforzo :
	DVF 811-86	1	D.	–	–	–	–	–
9	7 E 5 402 638 B	1	G.	Pied AR :	Hint. Wagenpfosten :	Rear pillar:	Pie tras. :	Montante post. :
	7 E 5 402 639 M	1	D.	–	–	–	–	–
10	DVF 812-71	1	G.	Tôle de fermeture :	Verschlussblech :	Closing plate:	Chapa de cierre :	Lamiera di chiusura :
	DVF 812-72	1	D.	–	–	–	–	–
11	D 813-3	1	Inf. AV.	Traverse :	Traverse :	Crossmember:	Traviesa :	Traversa :
12	DF 813-9	1	Sup. AR.	–	–	–	–	–
13	DF 813-50	1	Inf. AR.	–	–	–	–	–
14	DF 813-101	1	Inf. AR.	Tôle de traverse :	Blech f. Traverse :	Panel:	Panel :	Lamiera per traversa:
15	DF 813-102	1	Inf. G.	–	–	–	–	–
	DF 813-102 A	1	Inf. D.	–	–	–	–	–

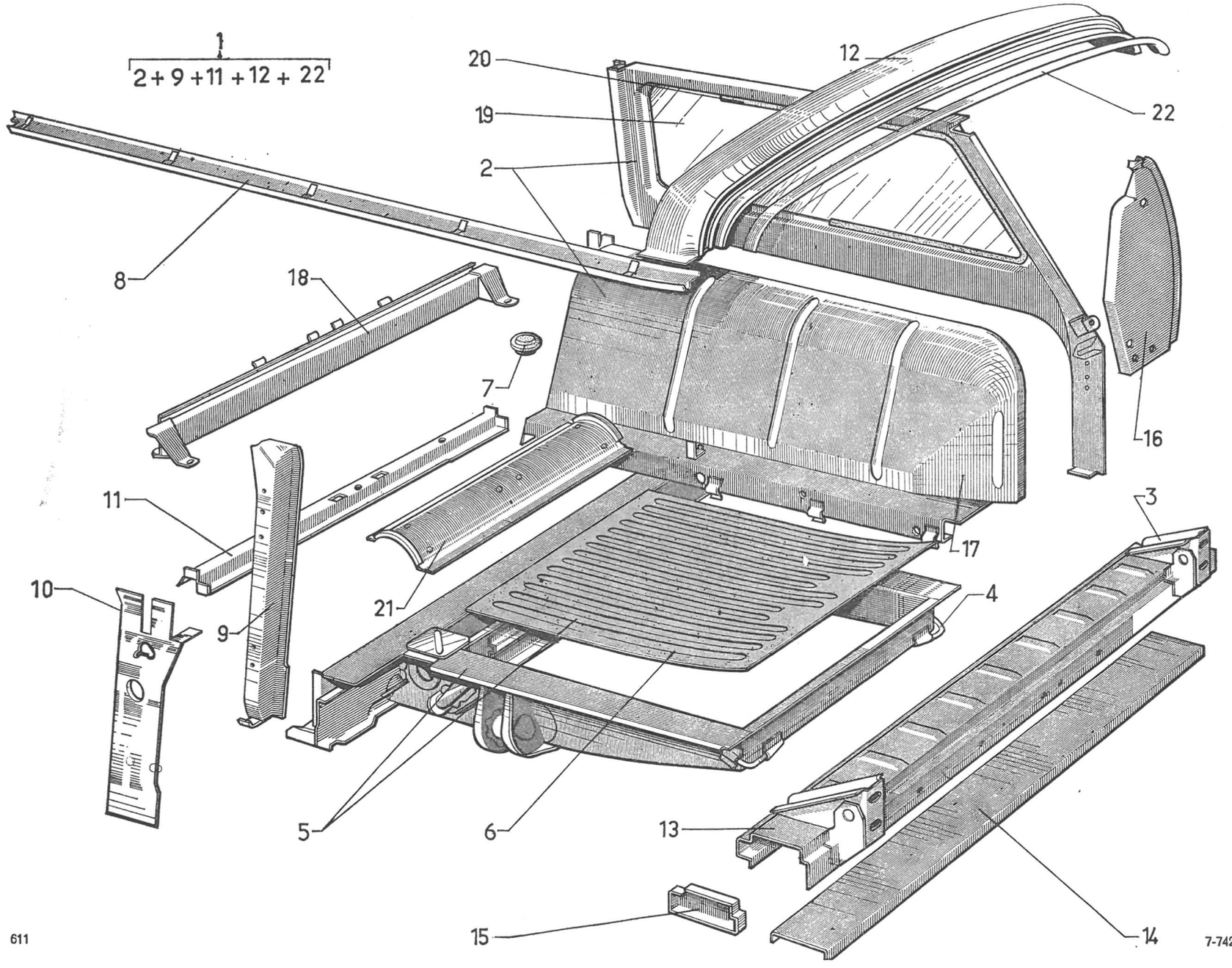
1
2+9+11+12+22
20
19
2
8
18
7
12
22
16
11
10
9
21
17
3
4
5
6
13
15
14
611
7-742/2

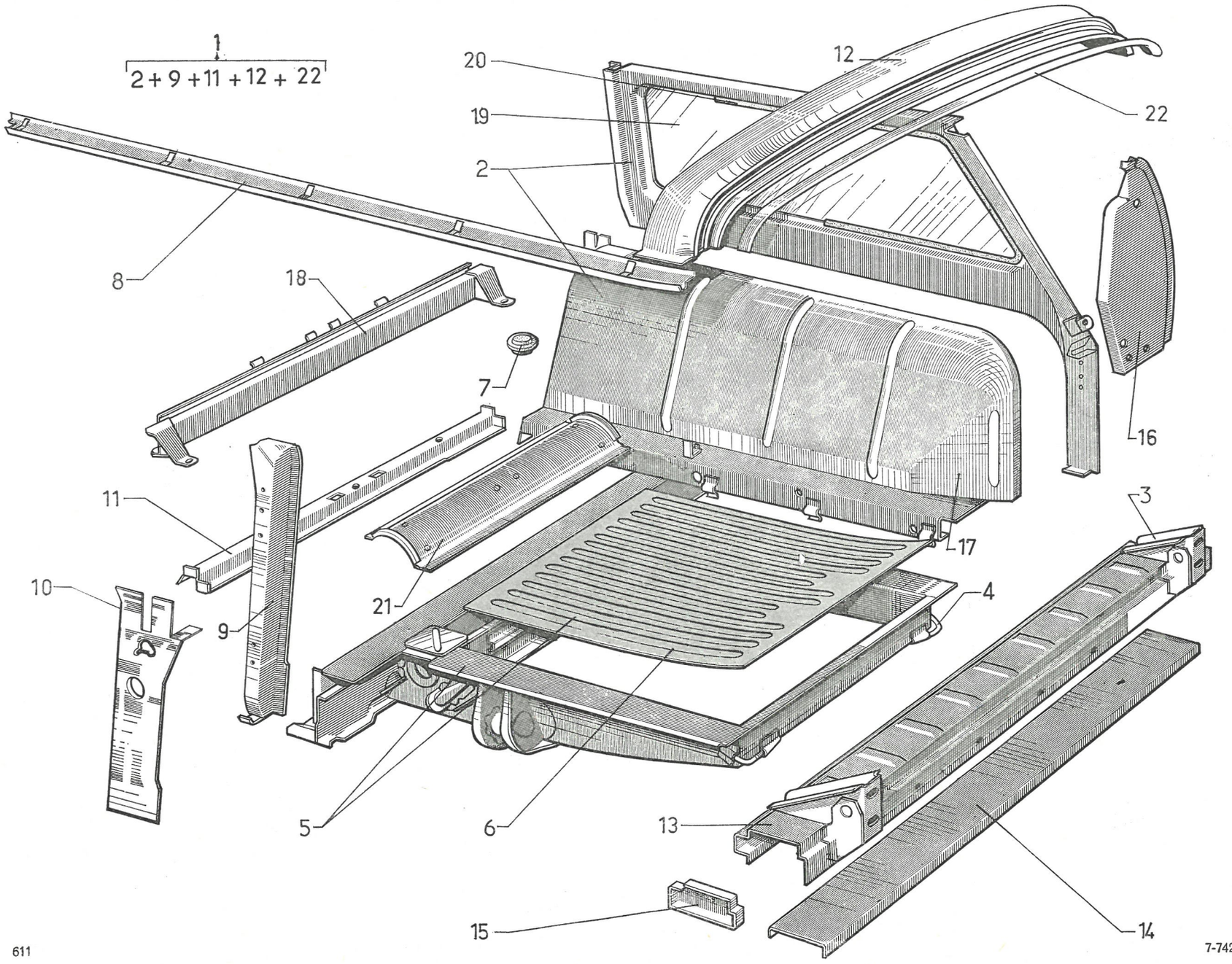
1
2+9+11+12+22
20
19
2
12
22
8
18
7
16
11
3
17
10
21
9
4
5
6
13
15
14

I	NUMÉROS	K	BK	Éléments de carrosserie Partie AR (Suite)	Karosserieteile Hinterer Wagenteil (Forts.)	Body elements Rear part (Cont.)	Elementos de carroceria Parte trasera (Cont.)	Elementi carrozzeria Parte post. (Cont.)
16	DF 821-73	1	AR G.	Tôle de passage de roue :	Blech f. Radkasten :	Panel for wheel arch:	Chapa de paso de rueda :	Lamiera passaggio ruota :
	DF 821-73 A	1	AR D.	–	–	–	–	–
17	7 E 5 411 091 G	1	G - BREAK - AMBU - COMM.	Passage de roue :	Radkasten :	Wheel arch:	Paso de rueda :	Passaggio ruota :
	7 E 5 411 092 T	1	D - BREAK - AMBU - COMM.	–	–	–	–	–
	7 E 5 402 579 K	1	G - FAMI.	–	–	–	–	–
	7 E 5 402 580 W	1	D - FAMI.	–	–	–	–	–
18	DJB 922-545	1	BREAK.	Traverse AR de dossier.	Hint. Traverse für Rückenlehne.	Crossmember for squab.	Traviesa tras. del respaldo.	Traversa post. per schienale.
19	DF 961-32 B	2	e 5.	Glace de custode.	Glas f. Schalblech.	Quarter panel glass.	Cristal de custodia.	Cristallo custodia.
20	DJF 961-33	2		Caoutchouc de custode, gris.	Gummi f. Schalblech, grau.	Sealing rubber, grey.	Caucho de custodia, gris.	Guarn. per custodia, grigia.
21	DB 982-48	1		Tôle entretoise d'unit AR.	Zwischenblech.	Closing panel.	Chapa-separador de unit tras.	Lamiera distanziale per corpo post.
22	DF 988-87	1	Sup.	Profilé de traverse.	Profil f. Traverse.	Shaped strip.	Perfil de traviesa.	Profilo per traversa.
			(USA)	**Pièce spéciale**	**Spezialteil**	**Special part**	**Pieza especial**	**Pezzo speciale**
19	DF 961-32 A	2	e 6.	Glace de custode.	Glas f. Schalblech.	Quarter panel glass.	Cristal de custodia.	Cristallo custodia.

1	NUMÉROS	K	BL	Éléments de carrosserie Partie centrale	Karosserieteile Mittelteil	Body elements Centre part	Elementos de carroceria Parte central	Elementi carrozzeria Parte centrale
1	6 D 5 411 641 K	1		Trappe d'accès au réservoir.	Montageklappe f. Tank.	Access cover for tank.	Tapa del acceso al deposito.	Sportello accesso al serbatoio.
2	1 S 5 408 010 T S *744-199 A*	2		Piton d'accrochage de béquille.	Einhängzapfen f. Stütze.	Stud for jacking stand.	Tetón de enganche del soporte.	Asta aggancio puntello.
3	D 622-100	1		Tôle de protection de passage de cric.	Abschirmblech für Durchgang der Stütze.	Protector for stand recess.	Chapa de paso del soporte.	Lamiera protez. passaggio cricco.
4				Longeron et longeronnet assemblés :	Längsträge m. Ausleger :	Sidemember assy:	Larguero con forro :	Longheroni assiemati :
	DX 743-204 A	1	G.	–	–	–	–	–
	DX 743-208 A	1	D.	–	–	–	–	–
5	DX 743-205 A	1		Traverse sous siège AV.	Traverse unter Vordersitz.	Crossmember under front seat.	Traviesa bajo asiento del.	Traversa sotto sedile ant.
6	DS 743-77	1	G.	Tôle de longeron sur pied AR :	Blech f. Längsträger am hinteren Pfosten :	Closing panel on rear pillar:	Chapa de forro en pie tras. :	Lamiera per longh. sul mont. post. :
	DS 743-77 A	1	D.	–	–	–	–	–
7	D 743-87	1	G.	Doublure de longeron milieu :	Füllblech f. mittlerer Längsträger :	Lining:	Forro de larguero medio :	Rinforzo inter. per longh. cent. :
	D 743-87 A	1	D.	–	–	–	–	–
8	D 743-90	2	L 1,860 - DV - DT.	Caoutchouc de tôle de fermeture :	Gummi f. Abschlussblech :	Rubber strip:	Caucho de chapa de cierre :	Guarn. di gomma per lam. chiusura :
	D 743-91	4	L 954.	–	–	–	–	–
9	7 D 5 417 173 R	1		Plancher central de caisson.	Mittleres Bodenblech.	Floor, central.	Piso central de caja.	Pianale centrale scocca.
10	DX 744-3	1		Planche à talons.	Stufenblech.	Heelboard.	Plancha de tacones.	Pianale a talloni.
11	DX 744-126	2	R.p. DX 744-308 A → 11/72.	Obturateur de plancher :	Stopfen f. Bodenblech :	Rubber obturator:	Obturador de piso :	Otturatore pianale :
	DX 744-308 A	2	11/72 →.	–	–	–	–	–
12	D 811-2 A	1	D.	Brancard de bas de caisse :	Wagenkasten-Unterzug :	Sidemember:	Vara bajo caja :	Rinforzo per infer. scocca :
	DM 811-2	1	G.	–	–	–	–	–
13	7 D 5 402 624 Z	1	G.	Pied milieu :	Mittelpfosten :	Centre pillar:	Pie medio :	Montante centrale :
	7 D 5 402 625 K	1	D.	–	–	–	–	–

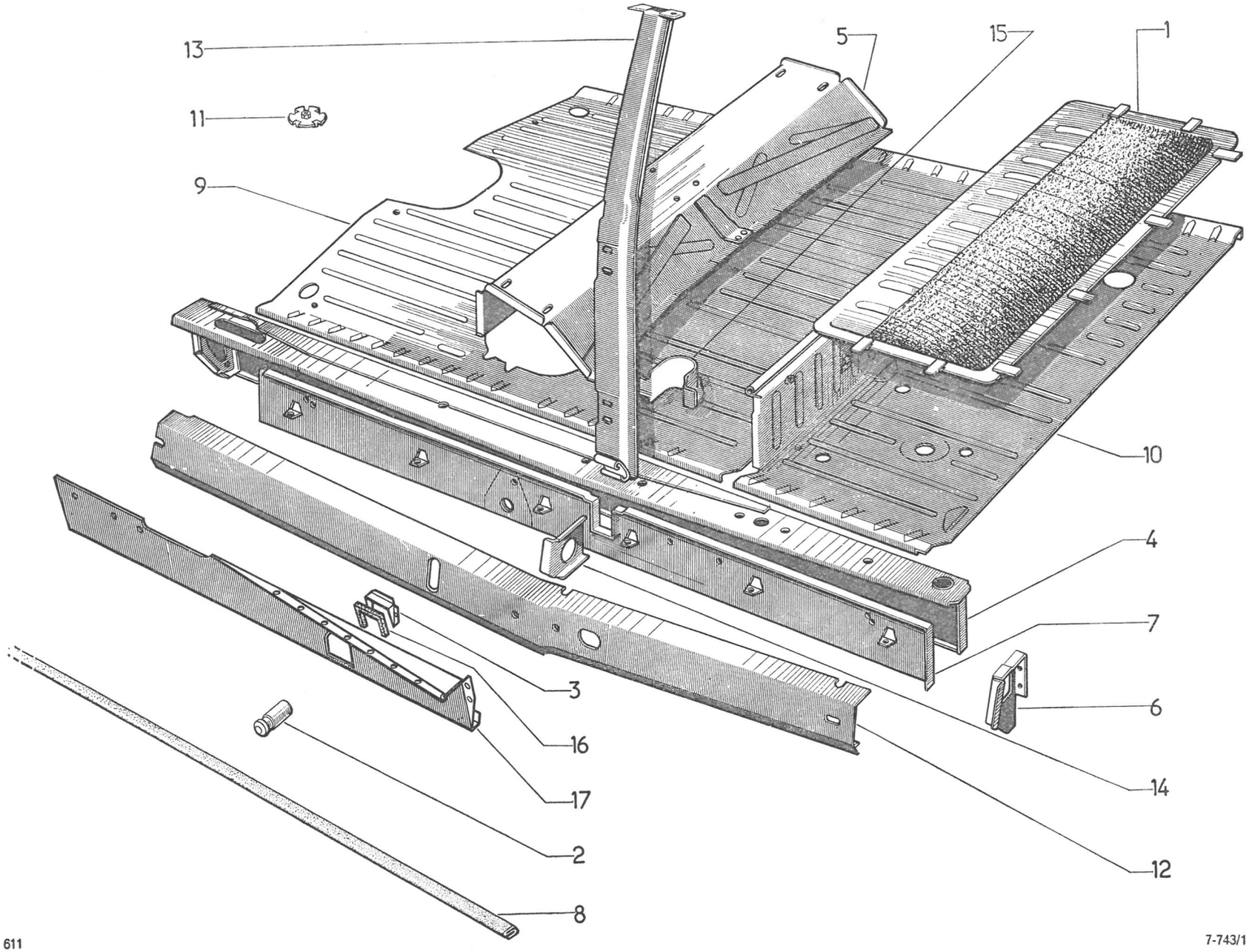

611

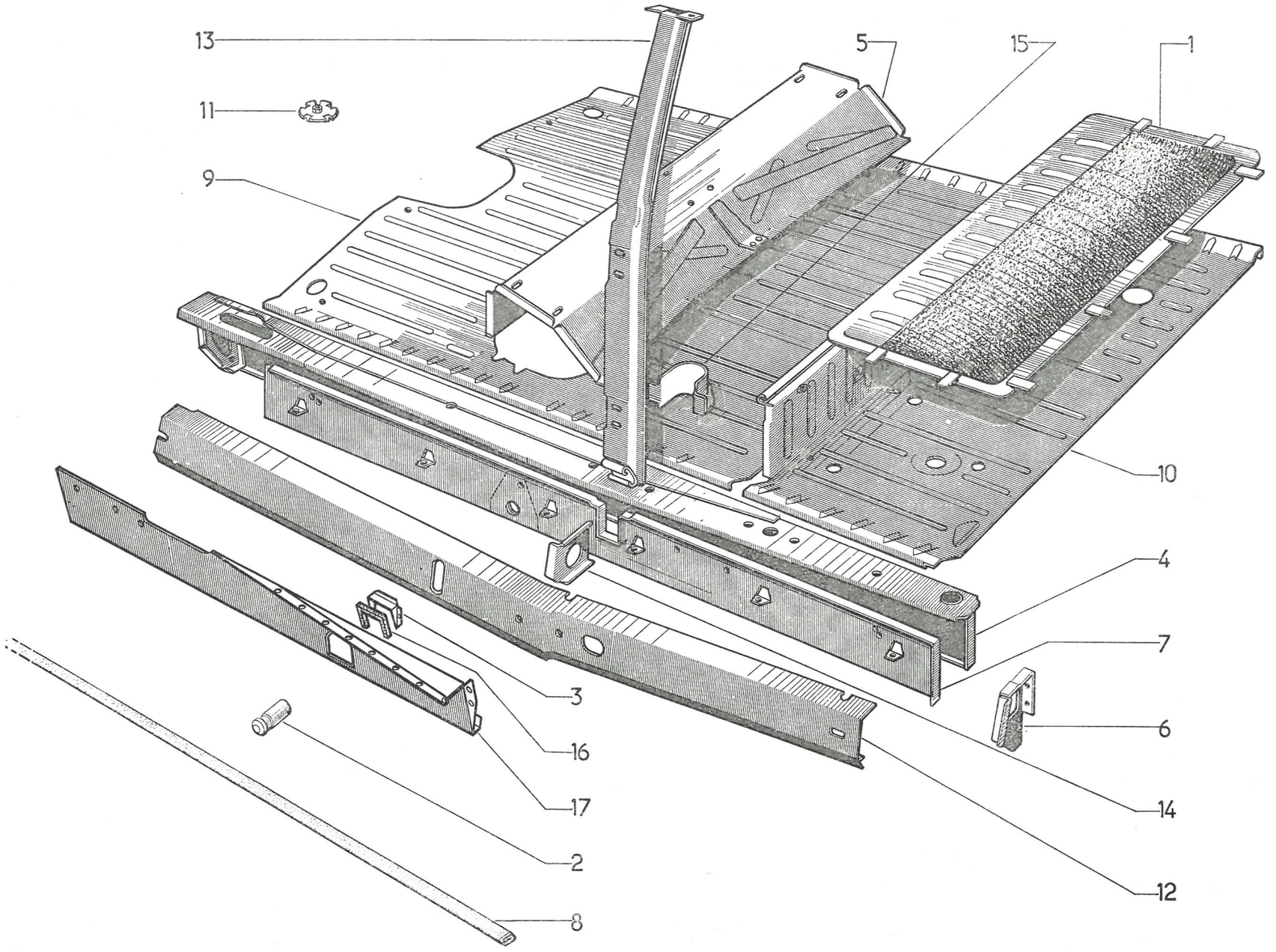
13
11
9
5
15
1
10
4
7
6
3
16
17
14
2
12
8

I	NUMÉROS	K	BL	Eléments de carrosserie Partie centrale (Suite)	Karosserieteile Mittelteil (Forts.)	Body elements Centre part (Cont.)	Elementos de carroceria Parte central (Cont.)	Elementi carrozzeria Parte centrale (Cont.)
14	D 814-95	2	AV G - AR D.	Gousset de liaison de brancard :	Stützwinkel f. Unterzug :	Gusset for sidemember:	Escuadra de juntura de vara :	Rinforzo di collegamenti :
	D 814-95 A	2	AV D - AR G.	–	–	–	–	–
15	D 814-97	1	Inf. G.	Renfort de pied milieu :	Verstärk. f. Mittelpfosten :	Reinforcement:	Refuerzo de pie central :	Rinforzo montante centr. :
	D 814-97 A	1	Inf. D.	–	–	–	–	–
16	DS 853-60	12	L 80.	Caoutchouc entre doublure et tôle.	Gummi zw. Füllblech und Blech.	Rubber between lining and panel.	Caucho entre forro y chapa.	Guarn. di gomma fra rinf. e lamiera.
17	DM 743-98	4	L 954 - DV - DT.	Tôle de fermeture amovible de longeron.	Abschlussblech für Längsträger.	Closing panel.	Chapa de cierre amovible de larguero.	Lamiera chiusura amov.
			(Sauf DV - DT).	Tôle de finition sous brancard de bas de caisse :	Abschlussblech unter Unterzug :	Finishing panel:	Chapa de remate bajo vara del bajo de caja :	Lamiera finitura sotto rinforzo scocca infer. :
	DS 853-62 B	1	AR G.	–	–	–	–	–
	DS 853-62 C	1	AR D.	–	–	–	–	–
	DS 853-63 B	1	AV G.	–	–	–	–	–
	DS 853-63 C	1	AV D.	–	–	–	–	–
				Fixation	**Befestigung**	**Securing parts**	**Sujeción**	**Fissaggio**
	ZD 9226 300 Z	19	TR 3,5 × 15,9.	Vis de tôle de brancard.	Schraube f. Blech.	Screw for panel.	Tornillo de chapa.	Vite per lamiera.
	ZD 9275 600 Z	4	TA 3 × 10.	Vis de tôle de finition.	Schraube .	Screw for panel.	Tornillo de chapa.	Vite per lamiera.
	ZC 9613 018 U	10	⌀ 11 → 3/72.	Obturateur :	Verschlussstopfen :	Obturator, plastic:	Obturador :	Otturatore :
	ZC 9613 045 U	?	3/72 →.	–	–	–	-	–
	ZC 9615 715 U	12	⌀ 3,5.	Écrou clip de tôle de fermeture.	Clips-Mutter.	Nut clip.	Tuerca-clip de chapa.	Dado in gabbia.
	ZC 9615 719 U	4		Écrou clip de tôle de finition.	Clips-Mutter.	Nut clip.	Tuerca-clip de chapa.	Dado in gabbia.
			D à D	**Pièces spéciales**	**Spezialteile**	**Special parts**	**Piezas especiales**	**Pezzi speciali**
4	DX 743-203 A	1	G.	Longeron et longeronnet :	Längsträger m. Ausleger :	Sidemember assy:	Larguero con forro :	Longheroni assiemati :
	DX 743-207 A	1	D.	–	–	–	–	–
5	DX 743-206 A	1		Traverse sous siège AV.	Traverse unter Vordersitz.	Crossmember under front seat.	Traviesa bajo asiento del.	Traversa sotto sedile ant.
13	7 D 5 402 628 T	1	G - R.p. 5 402 624 Z.	Pied milieu :	Mittelpfosten :	Centre pillar:	Pie medio :	Montante centrale :
	7 D 5 402 629 D	1	D - R.p. 5 402 625 K.	–	–	–	–	–

I	NUMÉROS	K	BK	Éléments de carrosserie Partie centrale	Karosserieteile Mittelteil	Body elements Centre part	Elementos de carroceria Parte central	Carrozzeria Parte centrale
1	6 D 5 411 641 K	1	(Sauf FAMI).	Trappe d'accès au réservoir.	Montageklappe für Benzintank.	Access cover for tank.	Tapa de acceso al deposito.	Sportello serbatoio.
2	1 S 5 408 010 T S *744-199 A*	2		Piton d'accrochage de béquille.	Halter für Radwechselstütze.	Stud for jacking stand.	Pitón de enganche del soporte.	Asta aggancio puntello.
3	DVB 743-204 A	1	G - (Sauf FAMI).	Longeron avec renfort :	Längsträger m. Verstärk. :	Sidemember with reinf.:	Larguero con refuerzo :	Longherone con rinforzo :
	DVB 743-208 A	1	D - (Sauf FAMI).	–	–	–	–	–
	DVF 743-201 A	1	G - FAMI.	–	–	–	–	–
	DVF 743-202 A	1	D - FAMI.	–	–	–	–	–
4	DX 743-205 A	1	D à G.	Traverse sous siège AV.	Traverse unt. Vordersitz.	Crossmember under front seat.	Traviesa bajo asiento del.	Traversa sotto sedile ant.
5	DS 743-77	1	G.	Tôle de longeron sur pied AR :	Blech f. Längsträger am hinteren Pfosten :	Closing panel on rear pillar:	Chapa de larguero sobre pie trasero :	Lamiera per longherone sul montante posteriore :
	DS 743-77 A	1	D.	–	–	–	–	–
6	DF 743-87	1	G.	Doublure avec renfort de longeron milieu.	Füllblech m. Verstärkung f. mittl. Längsträger :	Lining with reinforce:	Refuerzo de larguero central :	Rinforzo longherone centrale :
	DF 743-87 A	1	D.	–	–	–	–	–
7	D 743-90	1	L 1,860 m.	Caoutchouc de tôle de fermeture.	Gummi f. Abschlussblech :	Rubber strip:	Caucho de chapa de cierre :	Guarn. lamiera chiusura :
	D 743-91	4	L 954 mm.	–	–	–	–	–
8	DM 743-98	4	L 954.	Tôle amovible de longeron.	Abnehmbares Blech am Längsträger.	Closing panel.	Chapa amovible de larg.	Lamiera amovibile per longherone.
9	DVB 744-319 A	1		Plancher central de caisson.	Mittleres Bodenblech.	Floor, central.	Piso central de caja.	Pianale centrale cassone.
10	DVF 744-3	1	FAMI.	Planche à talons :	Stufenblech :	Heelboard:	Plancha para tacones :	Pianale a tallone :
	DVB 744-3	1	(Sauf FAMI).	–	–	–	–	–
11	DX 744-126	2	R.p. DX 744-308 A → 11/72.	Obturateur de plancher :	Stopfen f. Bodenblech :	Rubber obturator:	Obturador de piso :	Otturatore pianale :
	DX 744-308 A	2	11/72 →.	–	–	–	–	–
12	D 811-2 A	1	D.	Brancard de bas de caisse :	Wagenkasten-Unterzug :	Sidemember:	Larg. inferior de caja :	Longherone est. scocca :
	DM 811-2	1	G.	–	–	–	–	–

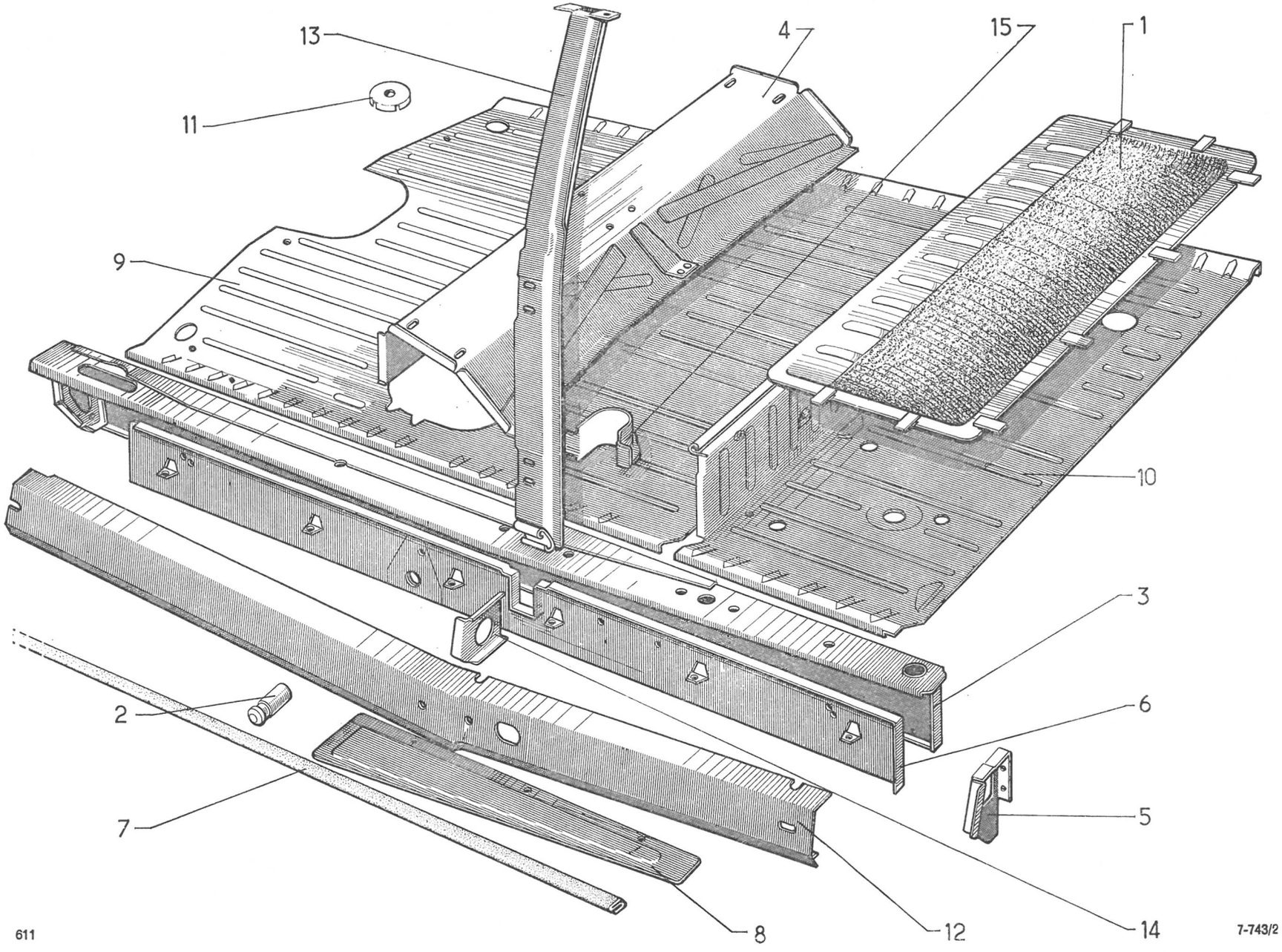
13
11
9
4
15
1
10
3
6
5
2
7
8
12
14
611
7-743/2

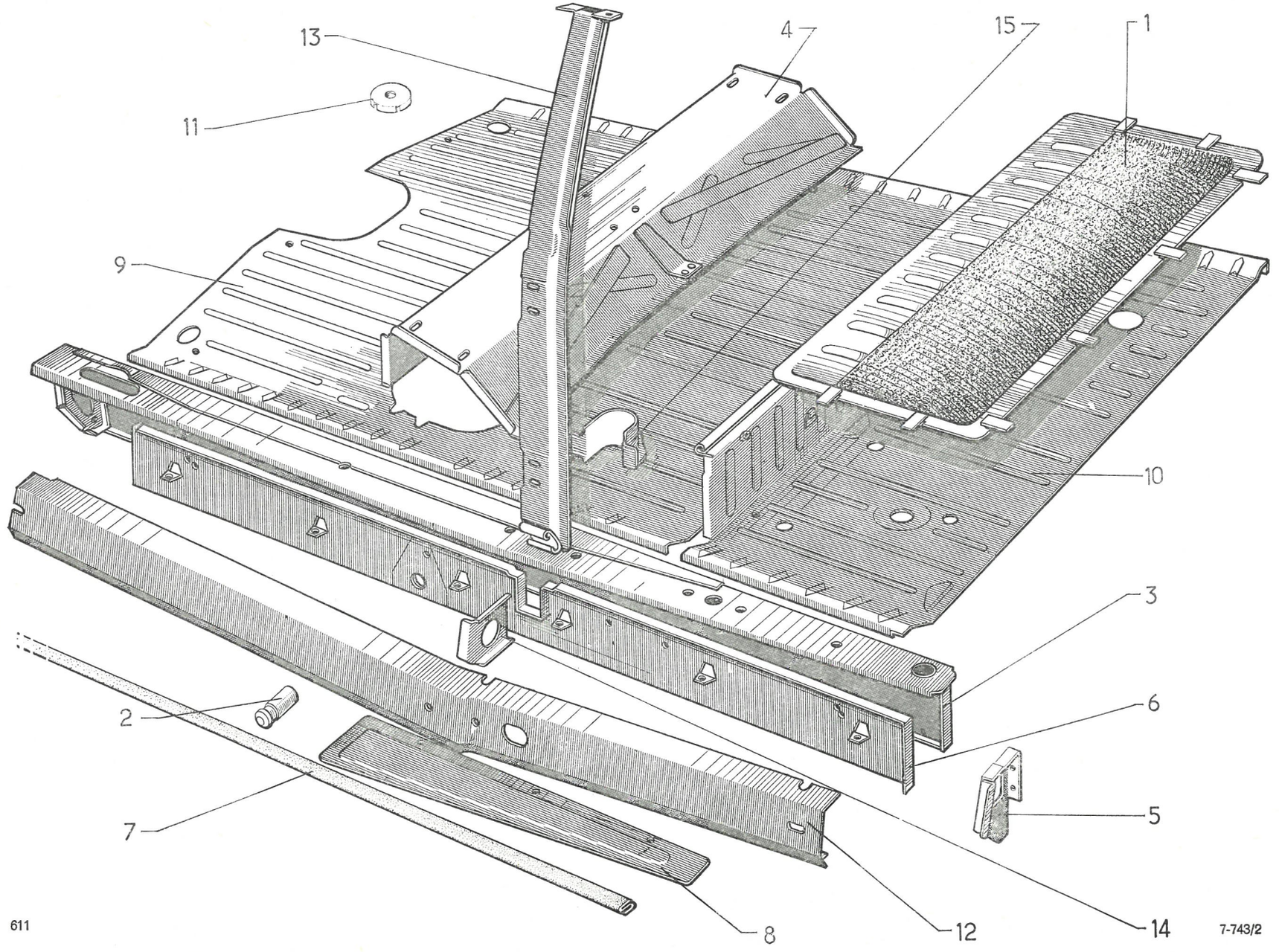

611

7-743/2

I	NUMÉROS	K	BK	Éléments de carrosserie Partie centrale (Suite)	Karosserieteile Mittelteil (Forts.)	Body elements Centre part (Cont.)	Elementos de carroceria Parte central (Cont.)	Carrozzeria Parte centrale (Cont.)
13	7 D 5 402 624 Z	1	G - D à G.	Pied milieu :	Mittelpfosten :	Centre pillar:	Pie medio :	Montante centrale :
	7 D 5 402 625 K	1	D - D à G.	–	–	–	–	–
14	D 814-95	2	AV G - AR D.	Gousset de liaison de brancard :	Stützwinkel f. Unterzug :	Gusset for sidemember:	Consola de unión :	Rinforzo collegamento :
	D 814-95 A	2	AV D - AR G.	–	–	–	–	–
15	D 814-97	1	Inf. G.	Renfort de pied milieu :	Verstärk. f. Mittelpfosten :	Reinforcement:	Refuerzo de pie medio :	Rinforzo montante cent. :
	D 814-97 A	1	Inf. D.	–	–	–	–	–
				Fixation	**Befestigung**	**Securing parts**	**Fijación**	**Fissaggio**
	ZD 9226 300 Z	6	TR 3,5 × 15,9.	Vis de tôle de fermeture.	Schraube.	Screw for closing panel.	Tornillo de chapa.	Vite lamiera chiusura.
	ZC 9615 715 U	6	⌀ 3,5.	Écrou clip de tôle de fermeture.	Clips-Mutter.	Nut clip.	Tuerca clip de chapa.	Dado lamiera chiusura.
	ZC 9613 018 U	10	→ 3/72.	Obturateur :	Stopfen :	Obturator, plastic:	Obturador :	Otturatore :
	ZC 9613 045 U	?	3/72 →.	–	–	–	–	–
			D à D	**Pièces spéciales**	**Spezialteile**	**Special parts**	**Piezas especiales**	**Pezzi speciali**
3	DVF 743-203 A	1	G - FAMI.	Longeron avec renfort :	Längsträger m. Verstärk. :	Sidemember with reinforcement:	Larguero con refuerzo :	Longherone con rinforzo :
	DVF 743-207 A	1	D - FAMI.	–	–	–	–	–
4	DX 743-206 A	1	D à D.	Traverse sous siège AV.	Traverse unter Vordersitz.	Crossmember under seat.	Traviesa bajo asiento del.	Traversa sotto sedile ant.
13	7 D 5 402 628 T	1	G - R.p. 5 402 624 Z.	Pied milieu :	Mittelpfosten :	Centre pillar:	Pie medio :	Montante centrale :
	7 D 5 402 629 D	1	D - R.p. 5 402 625 K.	–	–	–	–	–

I	NUMÉROS	K	FAMI	Plancher AR	Hinterer Wagenboden	Rear floor	Piso trasero	Pianale post.
	DF 744-34	1	R.p. 5 402 645 C → 9/71.	Plancher AR de fond de coffre :	Bodenblech f. Kofferraum :	Floor for bottom of boot:	Fondo de cofre (trasero) :	Pianale post. fondo baule :
	6 E 5 402 645 C	1	9/71 →.	–	–	–	–	–
	DF 744-75	1	G.	Patte latérale de plancher :	Seitl. Befestigungslasche :	Lateral bracket for floor:	Patilla lateral :	Staffa lat. fiss. pianale :
	DF 744-76	1	D.	–	–	–	–	–
	DF 744-80	1	L 3,650.	Caoutchouc de plancher (côté).	Seitl. Gummi für Bodenblech.	Rubber strip.	Caucho de plancha (lado).	Gomma pianale laterale.
	DM 826-55	1	700 × 20 × 8.	Caoutchouc entre traverse AV d'unit AR et traverse inf. de caisse.	Gummi zw. vorderer Traverse f. hint. Einheit u. unterer Traverse.	Rubber strip between crossmembers.	Caucho entre traviesa delant. de unidad tras. y traviesa inferior.	Gomma fra traversa ant. corpo scocca post. e traversa inferiore scocca.
	A 982-99	1	536 × 25 × 10.	Caoutchouc de plancher AR.	Gummi f. hinteres Bodenblech.	Rubber strip.	Caucho de plancha tras.	Gomma pianale post.

I	NUMÉROS	K	BREAK	Plancher AR	Hinterer Wagenboden	Rear floor	Piso trasero	Pianale post.
1	A 615-84	2		Butée de support de butoir.	Gummianschlag.	Stop, rubber.	Tope (caucho) de soporte.	Boccola reggisp.
2	DB 744-35	2		Support de plancher fixe.	Träger f. feststehendes Bodenblech.	Bracket for fixed panel.	Soporte de piso fijo.	Supporto pianale fisso.
3	DB 744-36	2	L 425 - *l* 134.	Plancher AR mobile.	Hinteres Bodenblech, abnehmbar.	Rear floor panel, mobile.	Piso trasero movíl.	Pianale post. mobile.
4	DB 744-37	2	L 415 - *l* 392.	Plancher fixe.	Bodenblech, feststehend.	Fixed floor panel.	Piso fijo.	Pianale fisso.
5	DB 744-38	2		Butoir de plancher de coussin.	Puffer f. Bodenblech unter Sitzkissen.	Buffer for cushion floor panel.	Tope del piso de cojín.	Reggisp. pianale sedile.
6	DB 744-39 A	1		Traverse support avec charnière.	Haltetraverse mit Scharnier.	Hinged crossmember.	Traviesa con bisagra.	Traversa supp. con cerniera.
7	6 E 5 402 649 W	1	AR.	Traverse entre banquette et strapontin.	Traverse zw. Sitzbank und Klappsitz.	Crossmember.	Traviesa entre banqueta y traspontin.	Traversa fra banchetto e strap.
8	DJB 744-41 → 9/71.	1	LUXE	Plancher intermédiaire :	Zwischenboden :	Floor panel, intermediate:	Piso intermedio :	Pianale intermedio :
	6 E 5 403 373 R 9/71 →.	1		–	–	–	–	–
9	DB 744-41 A	1	CONF.	–	–	–	–	–
10	DM 826-55	1	8 × 20 × 700.	Garniture d'étanchéité.	Dichtgarnitur.	Sealing.	Guarnición de estanq.	Guarnizione di tenuta.
11	DB 744-48 A	1	LUXE.	Plancher amovible de coussin AR avec charnière :	Abnehmb. Bodenblech mit Scharnier :	Floor panel, removable, with hinge:	Piso amovible de cojin tras. :	Pianale amovibile sedile post. :
	DB 744-48 B	1	CONF.	–	–	–	–	–
12	DJB 744-49	1		Plancher amovible de dossier de banquette AR.	Abnehmb. Bodenblech, für hint. Sitzbank.	Floor panel, removable.	Piso amovible de respaldo de banqueta.	Pianale amovibile schienale post.
13	DB 744-104	1		Ressort de plancher amovible de dossier AR.	Feder f. abnehmbares Bodenblech.	Spring for floor panel.	Muelle de piso amovible.	Molla pianale amovibile.
14	DB 744-139	2		Charnière femelle de plancher amovible.	Scharnier f. abnehmbares Bodenblech.	Female hinge.	Bisagra hembra.	Cerniera femmina pian. amov.
15	DJB 744-166	1	G.	Tôle de plancher amovible de dossier :	Abnehmb. Bodenblech für Rückenlehne :	Finishing panel:	Chapa de piso amovible :	Lamiera pian. amov. schienale :
	DJB 744-166 A	1	D.	–	–	–	–	–

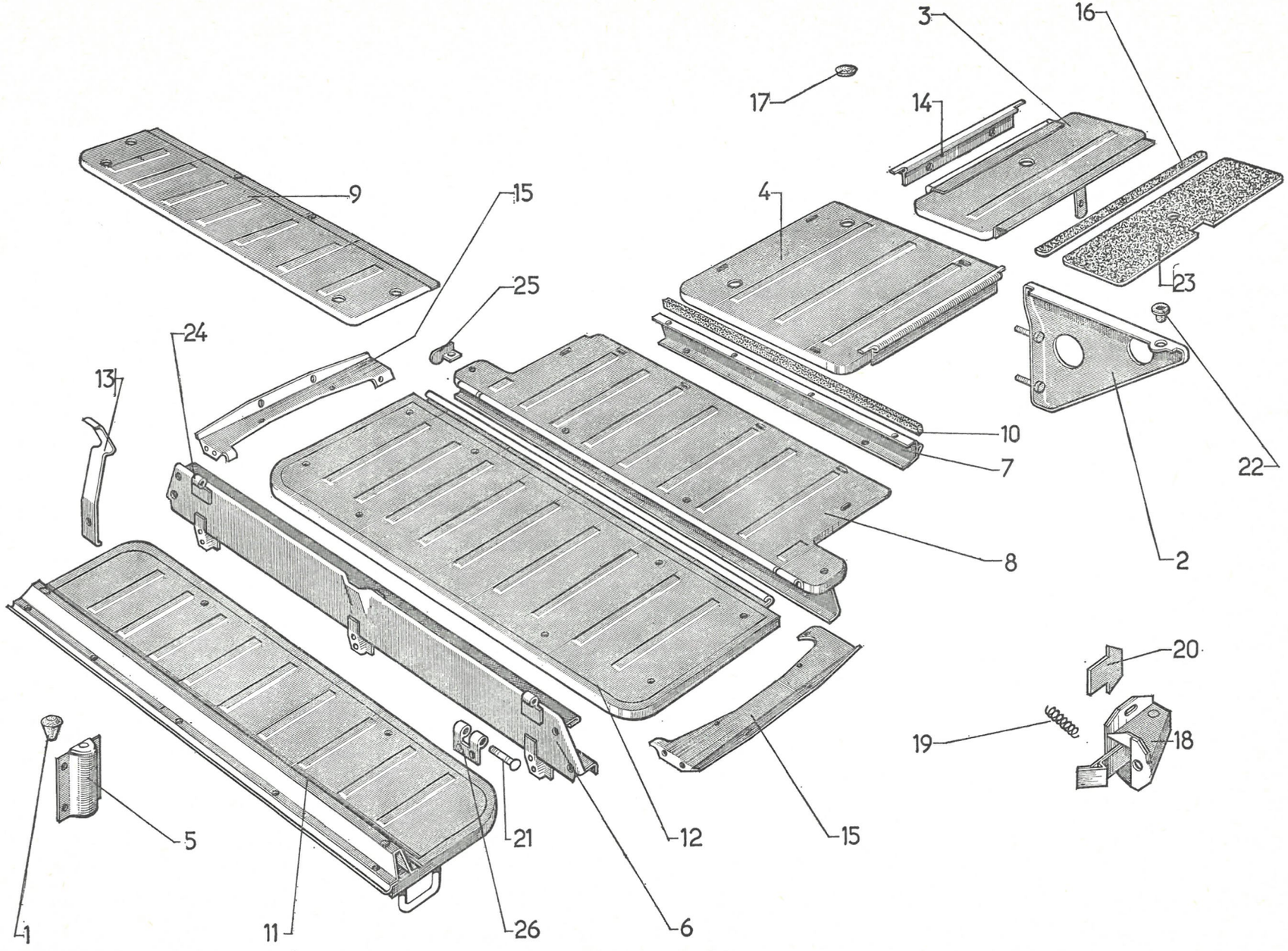

611

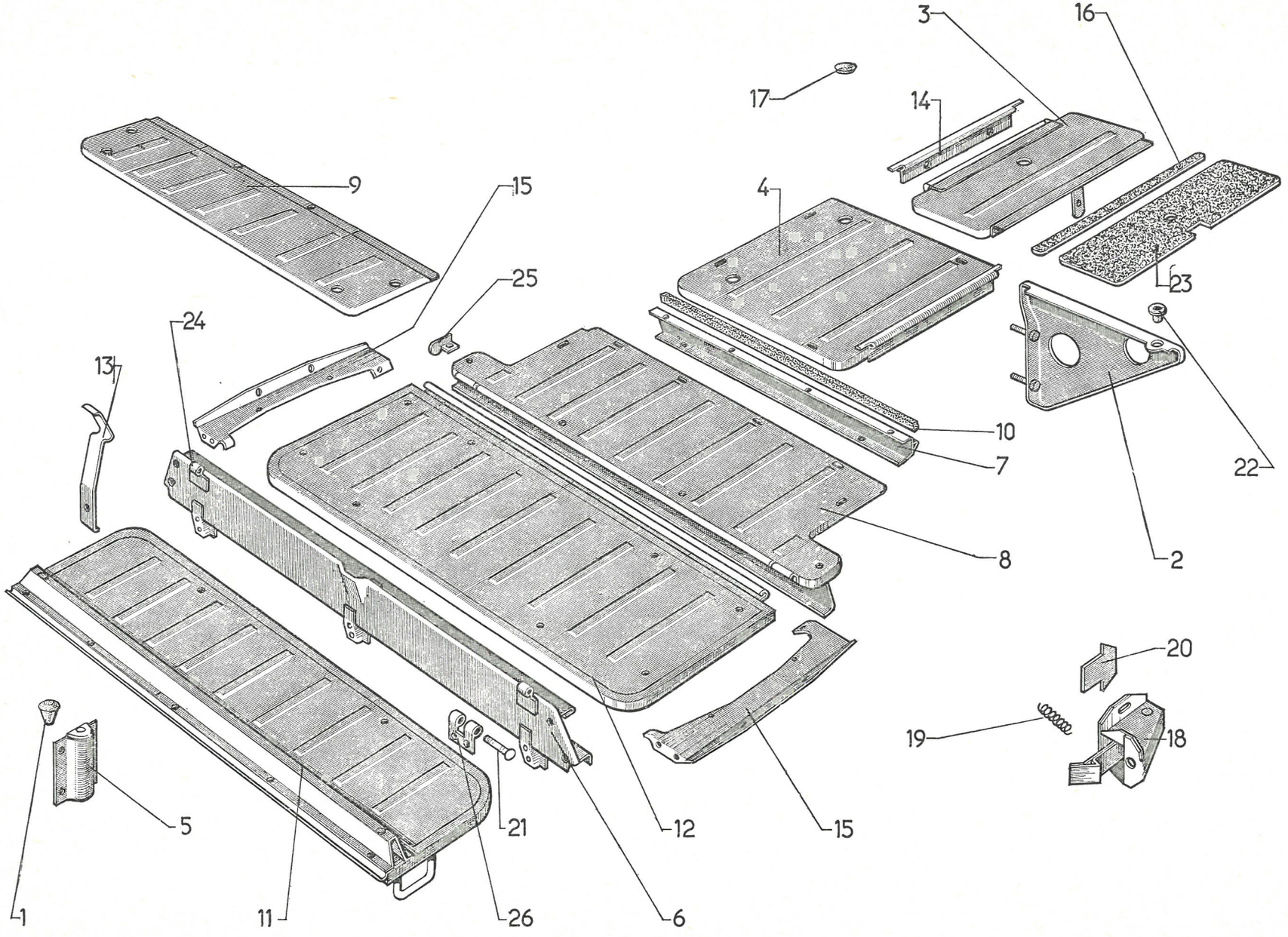

611

I	NUMÉROS	K	BREAK	Plancher AR (Suite)	Hinterer Wagenboden (Forts.)	Rear floor (Cont.)	Piso trasero (Cont.)	Pianale post. (Cont.)
16	DB 744-176	2	L 370.	Caoutchouc de plancher AR mobile.	Gummi f. hinteres, verstellbares Bodenblech.	Rubber strip.	Caucho de piso tras. movíl.	Guarn. pianale post. amov.
17	1 D 5 412 366 R *DB 744-179*	4		Butée caoutchouc de plancher.	Gummianschlag f. hint. Bodenblech.	Stop (rubber) for floor.	Tope (caucho) de piso.	Reggispinta pianale.
18	DB 863-12	2		Loqueteau de dossier AR.	Riegel f. Rückenlehne.	Catch for squab.	Cerrojo de respaldo.	Nottolino per schienale.
19	DB 863-31	2		Ressort de pêne de loqueteau.	Rückholfeder.	Spring for catch.	Muelle de pestillo.	Molla.
20	DB 863-61	?	e 1 mm.	Cale de loqueteau.	Einstellscheibe f. Riegel.	Shim for catch.	Suplemento de cerrojo.	Spessore per lucchetto.
21	DB 923-120	2		Axe de charnière de coussin.	Achse f. Kissenscharnier.	Pin for hinge.	Eje de bisagra de cojin.	Perno cerniera sedile.
22	DS 983-81	4		Bouchon sur plancher.	Dichtstopfen.	Plug in floor.	Tapón sobre piso.	Tappo pianale.
23	DJB 989-97	1		Garniture feutre de plancher mobile.	Filzgarnitur f. verstellb. Bodenblech.	Felt lining for floor.	Fieltro de piso movil.	Feltro pianale mobile.
24	H 844-63	2		Charnière mâle de plancher de coussin.	Scharnier f. Bodenblech des Sitzkissens.	Male hinge for floor.	Bisagra macho de piso (cojin).	Cerniera maschio sedile.
25	H 844-93 A	1		Butée de charnière de dossier.	Anschlag für Rückenlehnenscharnier.	Stop for squab hinge.	Tope de bisagra de respaldo.	Reggispinta cerniera schienale.
26	H 844-101	2		Charnière femelle de plancher amovible.	Scharnier f. verstellbares Bodenblech.	Female hinge for floor.	Bisagra hembra (piso movíl).	Cerniera femmina pianale amov.

I	NUMÉROS	K	BREAK	Plancher AR *(Suite)*	Hinterer Wagenboden *(Forts.)*	Rear floor *(Cont.)*	Piso trasero *(Cont.)*	Pianale post. *(Cont.)*
				Fixation	**Befestigung**	**Fixing parts**	**Fijación**	**Fissaggio**
	ZC 9613 164 U	2		Bouton à gorge d'accrochage de plancher.	Knopf m. Nut für Bodenblech.	Retaining stud, grooved.	Botón de enganche.	Tappo aggancio pianale.
	ZC 9233 400 U	2		Butée caoutchouc de loqueteau.	Gummianschlag.	Rubber buffer for catch.	Tope de cerrojo.	Reggispinta.
	ZD 9525 900 W	1	5 × 75.	Écrou de vis de butée.	Mutter für Anschlagschraube.	Nut for buffer screw.	Tuerca del tornillo de tope.	Dado vite reggisp.
	ZD 9233 400 U	17	Cr 5,2 × 9,4.	Rondelle de plancher de dossier et coussin.	Scheibe f. Bodenblech.	Washer for floor.	Arandela de piso.	Rondella pianali.
				Vis de fixat. de :	Schraube für :	Screw for securing:	Tornillo de :	Vite fissaggio per :
	ZD 9468 330 W	4	TF 5 × 15.	– charnière sur plancher de coussin.	– Scharnier.	– cushion floor hinge.	– bisagra de piso.	– cerniera sedile.
	ZD 9468 100 W	1	TR 5 × 12.	– butée de charnière.	– Scharnieranschlag.	– hinge buffer.	– tope de bisagra.	– reggisp. cerniera.
	ZD 9250 800 W	8	TFB 4,85 × 16.	– support butoir.	– Pufferträger.	– buffer.	– soporte de tope.	– soporte de tope.
	ZD 9453 500 W	17	TFB 5 × 20.	– plancher de dossier et coussin.	– Bodenblech.	– seat floor panel.	– piso de asientos.	– pianale sedile e schien
	ZD 9453 330 W	1	TR 5 × 16.	– butée de ressort.	– Anschlag f. Feder.	– stop for spring.	– tope de muelle.	– boccola molla.
	ZD 9366 030 W	6	TH 5 × 14.	– traverse de support d'articulation.	– Stütztraverse.	– hinged crossmember.	– traviesa.	– traversa.

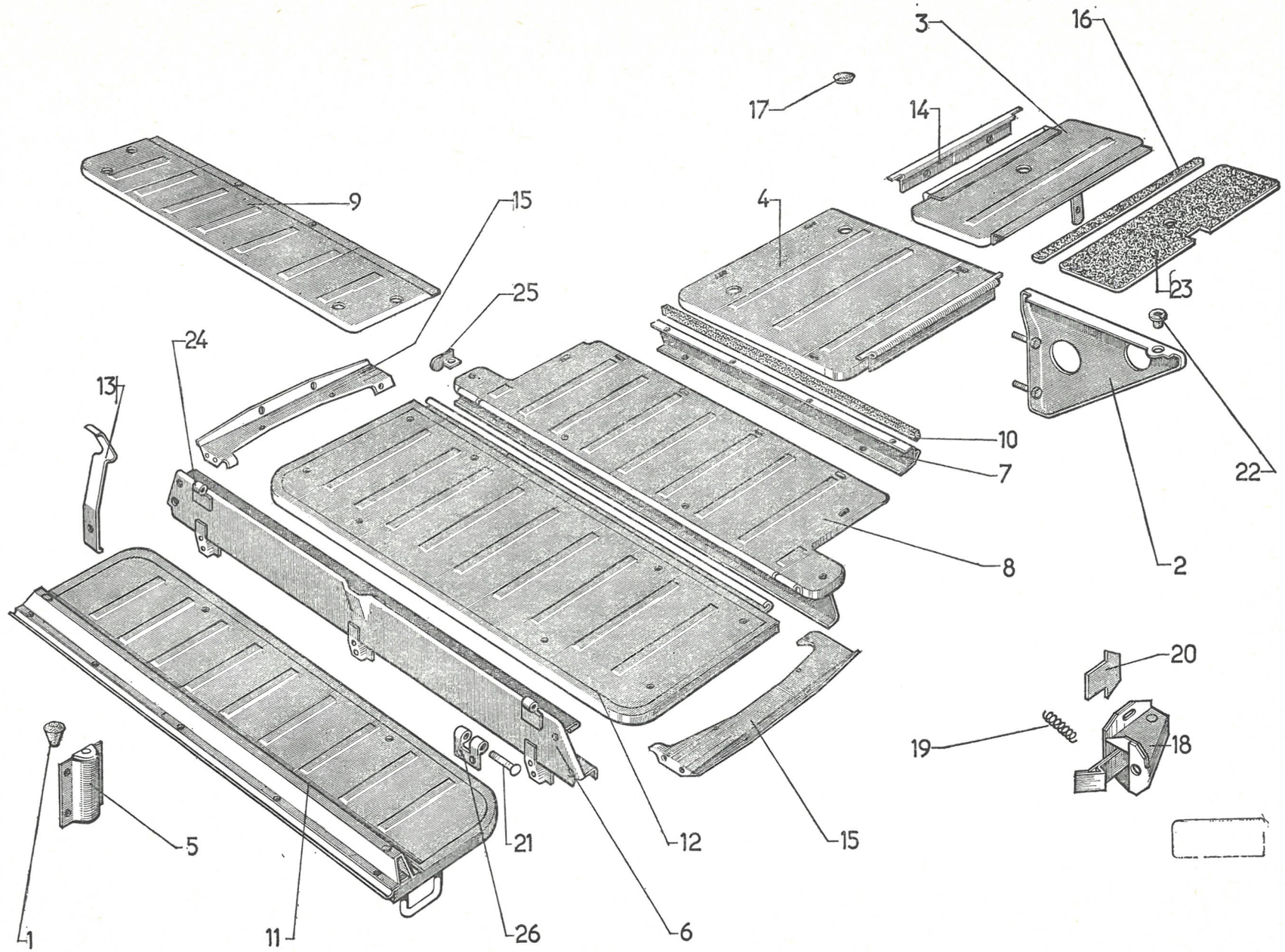

611

7-744/2

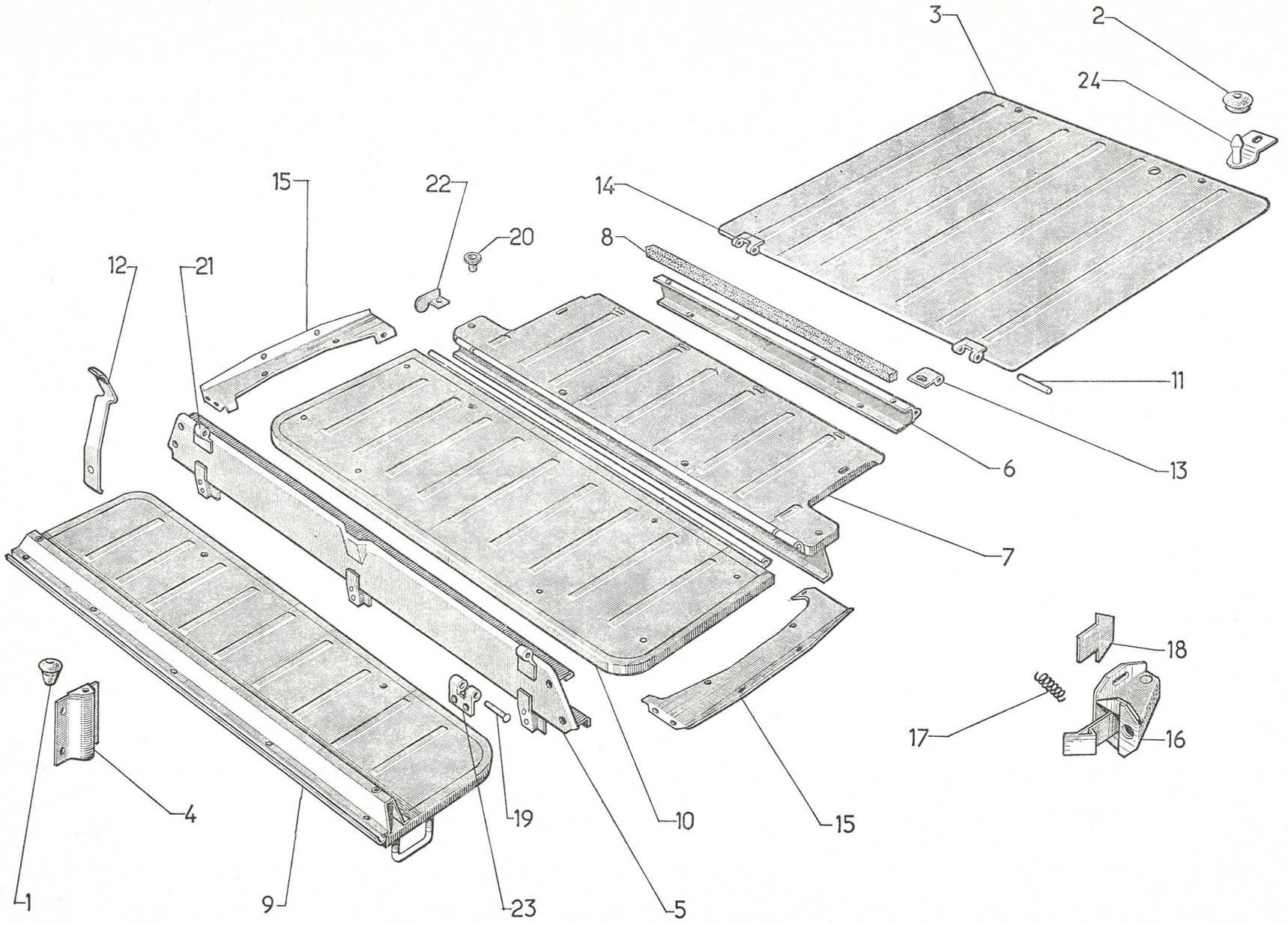

611

I	NUMÉROS	K	COMM	Plancher AR	Hinterer Wagenboden	Rear floor	Piso trasero	Pianale post.
1	A 615-84	2		Butée de support de butoir.	Gummianschlag für Pufferträger.	Rubber stop.	Tope de soporte.	Reggispinta per supporto.
2	A 961-53	2		Butée d'accrochage de plancher.	Befestigungsanschlag für Bodenblech.	Stop for floor.	Tope de enganche de piso.	Reggispinta aggancio pianale.
3	DC 744-33 A	1	L 0,829 - *l* 0,959.	Plancher.	Bodenblech.	Floor.	Piso.	Pianale.
4	1 E 5 402 646 N	2		Butoir de plancher de coussin.	Puffer f. Bodenblech für Sitzkissen.	Buffer for cushion floor panel.	Tope de piso de cojín.	Pampone pianale sedile.
5	DB 744-39 A	1		Traverse support avec charnière.	Haltetraverse mit Scharnier.	Hinged crossmember.	Traviesa de soporte de bisagra.	Traversa di supporto con cernièra.
6	DB 744-40	1	AR.	Traverse entre banquette et strapontin.	Hintere Traverse für Zwischenboden.	Crossmember.	Traviesa entre banqueta y trapontin.	Traversa fra sedile e strapuntino.
7	6 E 5 402 649 W	1		Plancher intermédiaire.	Zwischenboden.	Floor panel, intermediate.	Piso intermediario.	Pianale intermedio.
8	DM 826-55	1	20 × 8 × 700.	Garniture d'étanchéité.	Dichtgarniture.	Sealing.	Guarnición de estanq.	Guarnizione di tenuta.
9	DB 744-48 A	1		Plancher amovible de coussin AR avec charnière.	Verstellb. Bodenblech mit Scharnier.	Floor panel, removable, with hinge.	Piso amovible de cojín.	Pian. amovib. sedile post.
10	DJB 744-49	1		Plancher amovible de dossier de banquette AR.	Verstellb. Bodenblech für hint. Sitzbank.	Floor panel, removable.	Piso amovible de respaldo.	Pianale amovibile per schienale post.
11	DC 744-103	1	L 80.	Axe de charnière.	Scharnierachse.	Pin for hinge.	Eje de bisagra.	Perno cerniera.
12	DB 744-104	1		Ressort de plancher amovible de dossier AR.	Feder f. verstellbares Bodenblech f. R'lehne.	Spring for floor panel.	Muelle de piso amovible.	Molla pianale amov. posteriore.
13	DC 744-138	1		Charnière mâle de plancher AR.	Scharnier f. hinteres Bodenblech.	Male hinge.	Bisagra macho de piso.	Cerniera maschio per pianale posteriore.
14	DC 744-143	1		Charnière femelle de plancher AR.	Scharnier f. hinteres Bodenblech.	Female hinge.	Bisagra hembra de piso.	Cerniera femmina per pianale posteriore.
15				Tôle de plancher amovible de dossier.	Abschlussblech für verstellbares Bodenblech :	Finishing panel:	Chapa de piso amovible :	Lamiera pianale amovibile schienale :
	DJB 744-166	1	G.	–	–	–	–	–
	DJB 744-166 A	1	D.	–	–	–	–	–

I	NUMÉROS	K	COMM	Plancher AR *(Suite)*	Hinterer Wagenboden *(Forts.)*	Rear floor *(Cont.)*	Piso trasero *(Cont.)*	Pianale post. *(Cont.)*
16	DB 863-12	2		Loqueteau de dossier de banquette AR.	Verriegelung f. R'lehne der hintere Sitzbank.	Catch for squab.	Cerroso de respaldo.	Nottolino per schienale post.
17	DB 863-31	2		Ressort de pène de loqueteau.	Rückholfeder für Verschlusszapfen.	Spring for catch.	Muelle de pestillo de cerrojo.	Molla gancio.
18	DB 863-61	?	e 1 mm.	Cale de loqueteau.	Einstellscheibe für Verriegelung.	Shim for catch.	Suplem. de reglaje de cerrojo.	Spessore per nottolino.
19	DB 923-120	3		Axe de charnière de coussin AR.	Scharnierachse a. hint. Sitzkissen.	Pin for hinge.	Eje de bisagra de cojín.	Perno cern. sedile post.
20	DS 983-81	4		Bouchon sur plancher.	Dichtstopfen am Bodenblech.	Plug for floor.	Tapón sobre piso.	Tappo pianale.
21	H 844-63	2		Charnière mâle de plancher de coussin.	Scharnier f. Bodenblech des Sitzkissens.	Male hinge for floor.	Bisagra macho de piso.	Cerniera maschio per pianale sedile.
22	H 844-93 A	1		Butée de charnière de dossier.	Anschlag für Scharnier der Rückenlehne.	Stop for squab hinge.	Tope de bisagra de respaldo.	Reggispinta cerniera schienale.
23	H 844-101	2		Charnière femelle de plancher de coussin.	Scharnier f. Bodenblech des Sitzkissens.	Female hinge for floor.	Bisagra hembra de piso.	Cerniera femmina pianale sedile post.
				Fixation	**Befestigung**	**Securing parts**	**Fijación**	**Fissaggio**
				Vis :	Schraube :	Screw:	Tornillo :	Vite :
	ZD 9250 800 U	8	« Parker ».	– butoir.	– für Puffer.	– for buffer.	– de tope.	– per tampone.
	ZD 9345 430 W	1	H M 5-14.	– ressort.	– für Feder.	– for spring.	– de muelle.	– per molla.
	ZD 9366 130 W	21	H M 5-16.	– de plancher.	– für Boden.	– for floor.	– de piso.	– per pianale.
	ZD 9453 100 W	1	CB M 5-12.	– de butée.	– für Anschlag.	– for stop.	– de tope.	– per reggispinta.
	ZD 9464 230 W	6	M 5-16.	– de charnière.	– für Scharnier.	– for hinge.	– de bisagra.	– per cerniera.
	ZD 9525 900 W	2	M 5.	Écrou de charnière.	Mutter f. Scharnier.	Nut f. hinge.	Tuerca de bisagra.	Dado per cerniera.

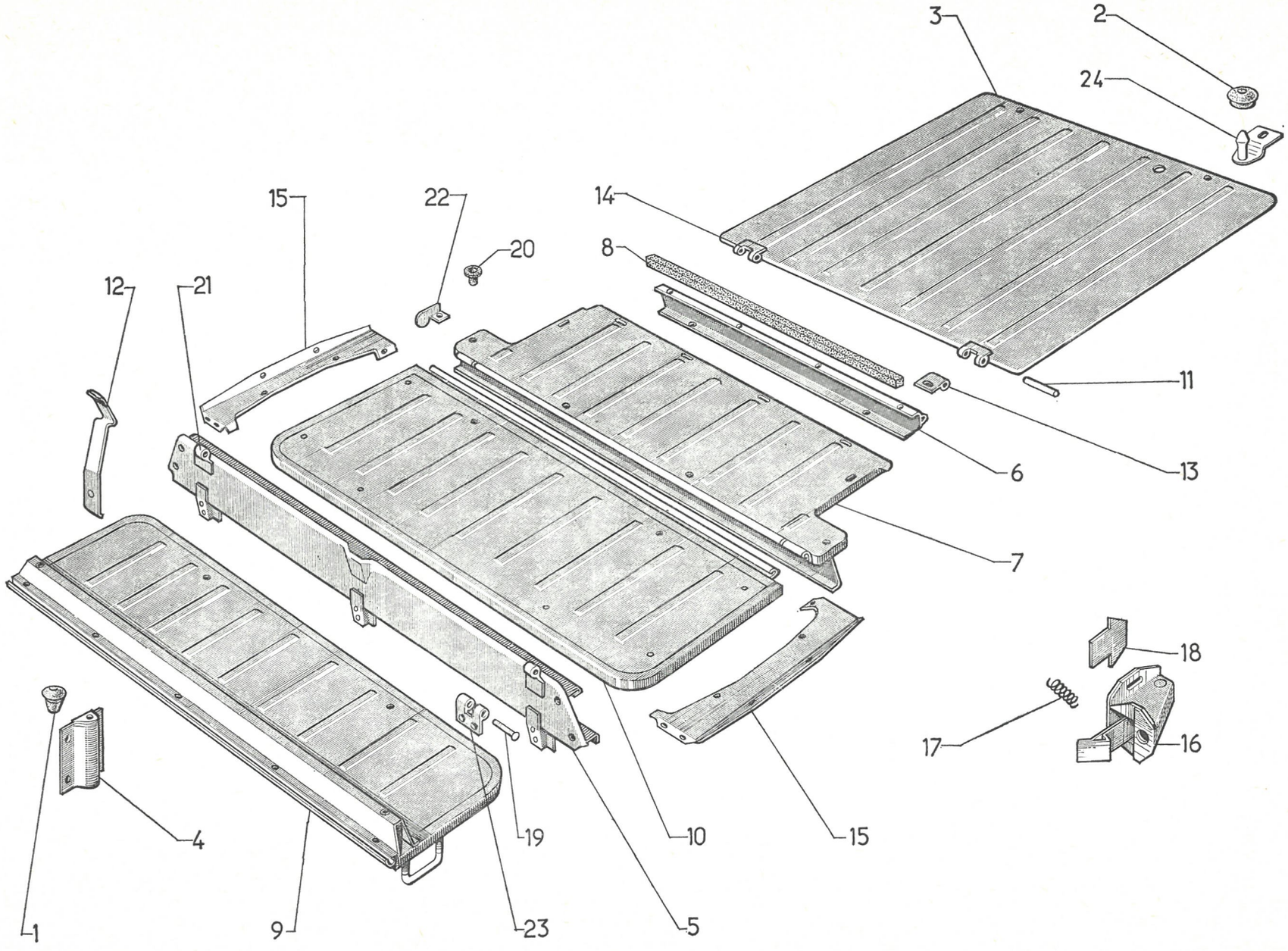

611

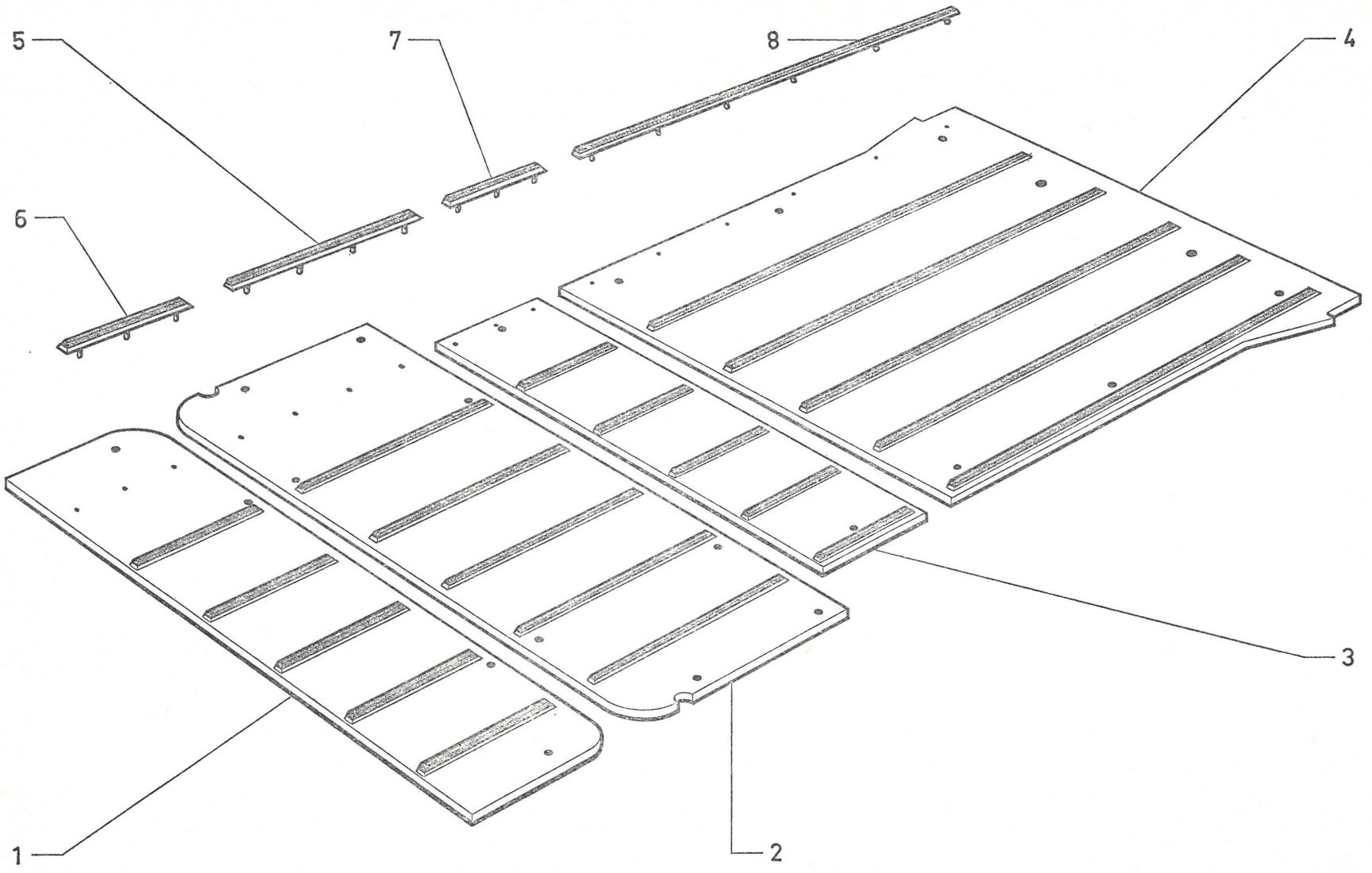
5
7
8
4
6
3
1
2

I	NUMÉROS	K	COMM	Garnitures de plancher AR	Hintere Wagenbodenfüllungen	Rear floor Trimming panels	Paneles de guarnición de piso trasero	Pannelli di guarnizione pianale post.
				Garniture :	Füllung :	Trimming panel:	Panel de guarn. :	Pannello di guarn. :
1	6 E 5 418 551 U	1		– fond de coussin.	– f. Sitzkissen.	– for cushion	– de cojin.	– per cuscino.
2	6 E 5 418 553 R	1		– fond de dossier.	– f. Rückenlehne.	– for back of seat.	– de respaldo.	– per schienale.
3	6 E 5 418 555 M	1		– plancher intermédiaire.	– Zwischenboden.	– intermediate floor.	– piso intermedio.	– pianale intermedio.
4	6 E 5 418 557 J	1		– plancher AR.	– hint. Boden.	– rear floor.	– piso trasero.	– pianale post.
				Baguette :	Leiste :	Bead:	Junquillo :	Modanatura :
5	6 E 5 418 558 V	6	L 315.	– fond de dossier.	– f. Sitzkissen.	– f. back of seat.	– de respaldo.	– per schienale.
6	6 E 5 418 559 F	6	L 460.	– fond de coussin.	– f. Rückenlehne.	– f. cushion.	– de cojin.	– per cuscino.
7	6 E 5 418 560 E	6	L 224.	– plancher intermédiaire.	– f. Zwischenboden.	– f. interm. floor.	– de piso intermedio.	– per pianale interm.
8	6 E 5 418 561 C	6	L 906.	– plancher AR.	– f. hint. Boden.	– f. rear floor.	– de piso trasero.	– per pianale post.
				Vis :	Schraube :	Screw:	Tornillo :	Vite :
	ZD 9468 800 Z	4	TFB M 5 × 35.	– de garniture.	– f. Füllung.	– f. panel.	– de panel.	– per pannelli.
	ZD 9471 130 U	8	TFB M 5 × 25.	– de garniture.	– f. Füllung.	– f. panel.	– de panel.	– per pannelli.
	ZC 9615 825 U	12	M 5.	Écrou en cage.	Käfig-Mutter.	Cage-nut.	Tuerca en cajilla.	Dado in gabbia.

I	NUMÉROS	K	AMBU	Plancher AR	Hinterer Wagenboden	Rear floor	Piso trasero	Pianale post.
1	A 615-84	2		Butée de support de butoir.	Anschlag f. Pufferträger.	Stop, rubber.	Tope de soporte.	Reggispinta per supporto.
2	A 961-53	2		Butée d'accrochage de plancher.	Befest.-Anschlag für Bodenblech.	Grommet for floor.	Tope de engache de piso.	Reggisp. aggancio pianale.
				Plancher amovible :	Verstellbares Bodenblech :	Removable floor panel:	Piso amovible :	Pianale amovibile :
3	DA 744-15	1	G.	– de dossier de siège AR.	– für R'lehne, hinten.	– for squab.	– de respaldo.	– per schienale post.
4	DA 744-16	1	D.	– de coussin de siège AR.	– für Kissen, hinten.	– for cushion.	– de cojin.	– per sedile post.
5	DA 744-19	1	G.	–	–	–	–	–
6	DA 744-24	1	D.	– de dossier de siège AR.	– für R'lehne, hinten.	– for squab.	– de respaldo.	– per schienale post.
7	DC 744-33 A	1		Plancher AR.	Hinterer Wagenboden.	Floor.	Piso trasero.	Pianale post.
8	DC 744-35	2		Support avec doigt d'accrochage.	Träger m. Einhängzapfen.	Support with hooking pin.	Soporte con dedo de enganche.	Supporto con nasello aggancio.
9	1 E 5 402 646 N	2		Butoir de plancher de coussin.	Puffer f. Bodenblech für Kissen.	Buffer for cushion floor panel.	Tope de piso de cojin.	Reggisp. pianale sedile.
10	DA 744-39	1	Entr. 392 - entr. 172.	Traverse support d'articulation de plancher.	Haltetraverse m. Gelenk.	Hinged crossmember.	Traviesa soporte de articulación.	Traversa supp. articol.
11	DJA 744-41	1	→ 9/71.	Plancher intermédiaire :	Zwischenboden :	Floor panel, intermediate:	Piso intermedio :	Pianale intermedio :
	6 E 5 403 373 R	1	9/71 →.	–	–	–	–	–
12	DC 744-103	1	L 80.	Axe de charnière.	Scharnierachse.	Pin for hinge.	Eje de bisagra.	Perno cerniera.
13	DC 744-138	2		Charnière mâle.	Scharnier.	Male hinge.	Bisagra macho.	Cerniera maschio.
14	DC 744-143	2		Charnière femelle.	Scharnier.	Female hinge.	Bisagra hembra.	Cerniera femmina.
15				Tôle de plancher amovible de dossier :	Abschlussblech für verstellbares Boden :	Finishing panel:	Chapa de piso amovible :	Lamiera pianale amov. del schienale :
	DJB 744-166	1	G.	–	–	–	–	–
	DJB 744-166 A	1	D.	–	–	–	–	–
16	DB 863-12	2		Loqueteau de dossier de banquette.	Verriegelung f. R'lehne.	Catch for squab.	Cerrojo de respaldo.	Lucchetto schienale sedile.
17	DB 863-31	2		Ressort de pêne de loqueteau.	Rückholfeder für Verschlusszapfen.	Spring for catch.	Muelle de pestillo de cerrojo.	Molla gancio lucchetto.

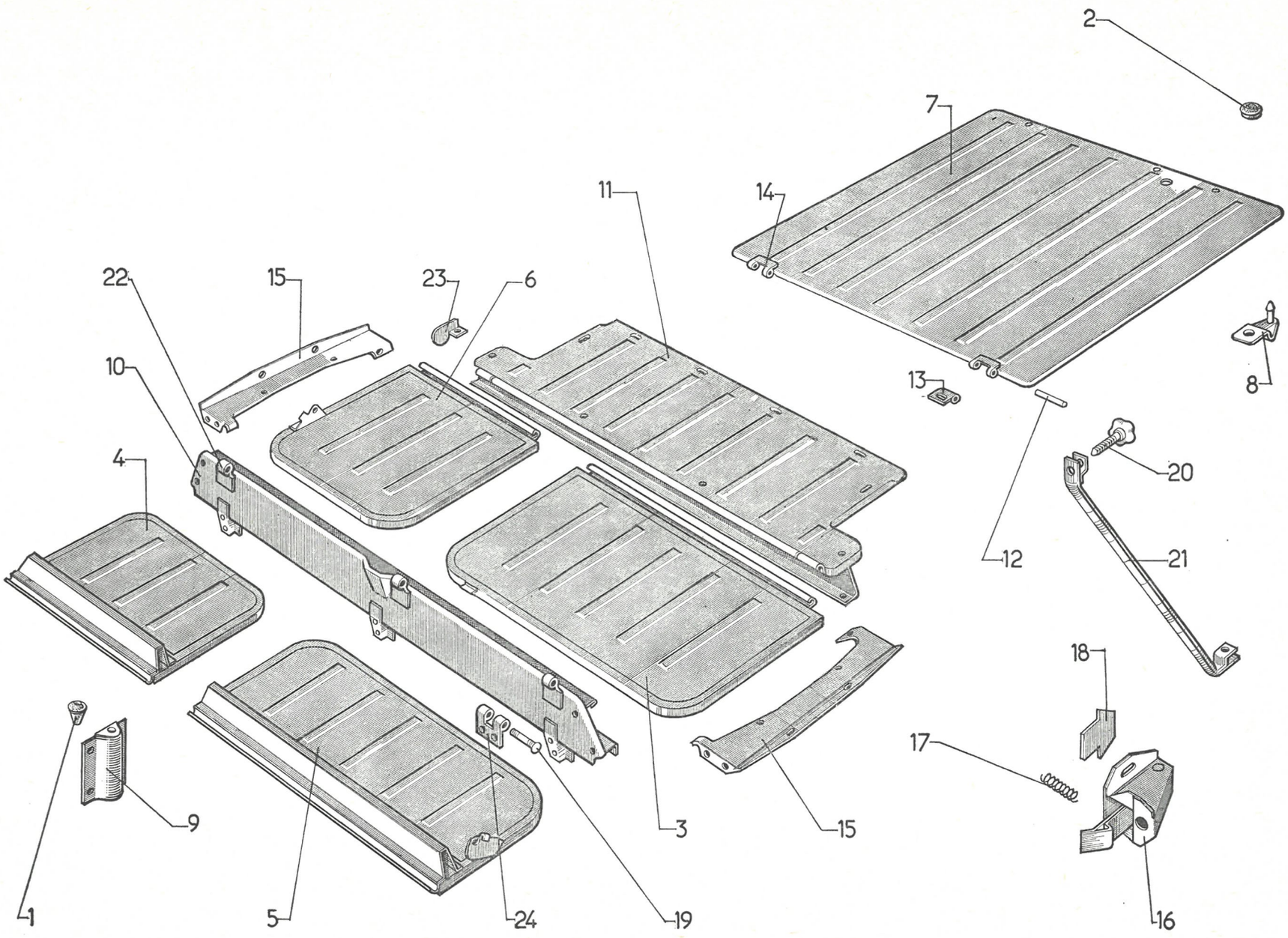

611

7-744/5

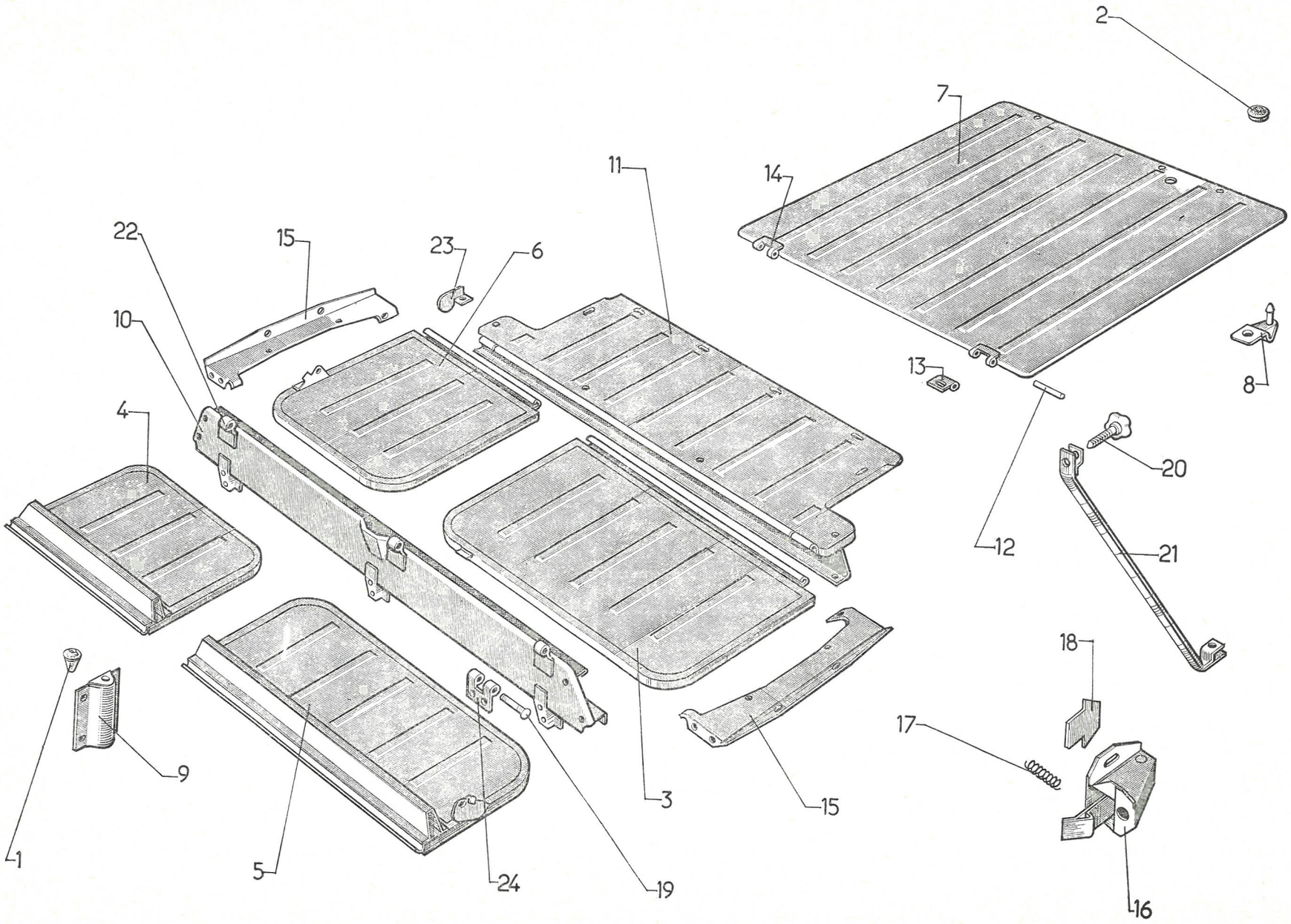

611

7-744/5

I	NUMÉROS	K	AMBU	Plancher AR (Suite)	Hinterer Wagenboden (Forts.)	Rear floor (Cont.)	Piso trasero (Cont.)	Pianale post. (Cont.)
18	DB 863-61	?	e 1.	Cale de loqueteau.	Einstellscheibe für Verschlusszapfen.	Shim for catch.	Suplemento de cerrojo.	Spessore per lucchetto.
19	DB 923-120	4		Axe de charnière de coussin de sièges AR.	Achse f. Kissenscharnier.	Pin for hinge.	Eje de bisagra de cojin.	Perno cerniera sedile post.
20	DS 932-9 A	2		Bouton de blocage de béquille.	Arretierknopf f. Stütze.	Knob for locking stay.	Botón de cierre de soporte.	Bottone bloccaggio puntone.
21	DA 932-52	1	D.	Béquille de dossier AR.	Stütze f. R'lehne, hinten.	Stay for squab.	Soporte de respaldo.	Puntone schienale post.
22	H 844-63	4		Charnière mâle de plancher de coussin.	Scharnier f. Bodenblech (Kissen).	Male hinge for floor.	Bisagra macho de piso.	Cerniera maschio per pianale sedile.
23	H 844-93 A	1		Butée de charnière de dossier.	Scharnieranschlag für R'lehne.	Stop for squab hinge.	Tope de bisagra de respaldo.	Reggispinta cerniera schienale.
24	H 844-101	4		Charnière femelle de plancher de coussin.	Scharnier f. Bodenblech (Kissen).	Female hinge for floor.	Bisagra hembra de piso.	Cerniera femmina pianale sedile.
				Fixation	**Befestigung**	**Securing parts**	**Fijación**	**Fissaggio**
	ZC 9233 400 U	2		Butée caoutchouc de loqueteau.	Gummianschlag f. Verrieg.	Rubber buffer for catch.	Tope (caucho) de cerrojo.	Reggispinta lucchetto.
				Rondelle de fixat. de :	Scheibe für :	Washer securing:	Arandela de :	Rondella :
	ZC 9619 122 U	13	5,5 × 12 × 1.	– de plancher.	– Bodenblech.	– floor panel.	– piso.	– pianale.
	ZC 9619 133 U	10	5,25 × 15 × 1,5.	– plancher intermédiaire et dossier.	– Boden u. R'lehne.	– floor and back.	– piso y respaldo.	– pianale e schienale.
		4		– loqueteau de dossier AR.	– Verschlusszapfen.	– catch.	– cerrojo.	– lucchetto.
				Vis de fixat. de :	Schraube für :	Screw securing:	Tornillo de :	Vite :
	ZD 9464 230 W	8	TF 5 × 16.	– charnière sur plancher de coussin AR.	– Scharnier.	– hinge.	– bisagra sobre piso.	– cerniera.
	ZD 9250 800 U	8	TFB 4,85 × 16.	– support butoir.	– Pufferträger.	– cushion buffer.	– soporte tope.	– supporto reggisp.
	ZD 9453 500 W	17	TFB 5 × 20.	– plancher de dossier et coussin.	– Bodenblech.	– floor panel.	– piso.	– pianale.
	ZD 9453 230 W	6	TH 5 × 14.	– traverse de support d'articulation.	– Stütztraverse.	– hinged crossmember.	– traviesa.	– traversa.
	ZD 9366 130 W	13	TH 5 × 16.	– plancher sur caisse.	– Bodenblech.	– floor panel.	– piso.	– pianale.

I	NUMÉROS	K		Carrosserie	Karosserie	Body	Carroceria	Carrozzeria
				NOTA : Les carrosseries sont fournies sans portes, capot, pavillon, ni ailes.	ANM. : Die Karosserien werden geliefert o. Türen, Motorhaube, Wagendach und Kotflügel.	NOTE: Bodies are supplied without doors, bonnet, roof or wings.	NOTA : Las carrocerias se venden sin puertas, capó techo ni aletas.	NOTA : Le carrozzerie sono fornite senza portiere, cofano motore, tetto e senza parafanghi.
				Montage avec serrures anti-burst et ceintures de sécurité aux places AV et AR :	Einbau Sicherheits-schlösser und Sicherheitsgurte, vorn und hinten :	Arrangement for anti-burst locks and for front and rear safety belts:	Montage con cerraduras de seguridad y cinturones de seguridad delanteros y traseros :	Montaggio con serrature di sicurezza e cinture di sicurezza ant. e post. :
			BL					
	DX 008-086 A		D à G.	–	–	–	–	
	DX 008-087 A		D à D.	–	–	–	–	
	DX 008-090 A		D à G (USA) (CDN) (S).	–	–	–	–	–
			BREAK - COMM - AMBU					
	DVB 008-040 A		D à G.	–	–	–	–	–
	DVB 008-041 A		D à D.	–	–	–	–	–
	DVB 008-043 A		D à G (USA) (CDN) (S).	–	–	–	–	–
			FAMI					
	DVF 008-040 A		D à G.	–	–	–	–	–
	DVF 008-041 A		D à D.	–	–	–	–	–

I	NUMÉROS	K		Éléments de carrosserie Partie avant	Karosserieteile Vorderer Wagenteil	Body elements Front part	Elementos de carroceria Parte delantera	Elementi carrozzeria Parte ant.
1	DX 008-198 A	1		Tablier avec tablette et traverse.	Spritzwand m. Windfang-Blech und Traverse.	Scuttle with shelf and crossmember.	Salpicadero con tablilla y traviesa.	Paratia con tavoletta e traversa.
2	DW 643-113	1	G.	Cloison entre conduit et tablette :	Wand zw. Schacht und Windfangblech :	Partition between duct and shelf:	Tabique entre conducto y tablilla :	Lamiera tra condotto e tavoletta :
	DW 643-113 A	1	D.	–	–	–	–	–
3	DX 812-72	1	Sup. G.	Tôle de fermeture de pied :	Abschlussblech am Wagenpfosten :	Closing panel for pillar:	Chapa de cierre de pie :	Lamiera chiusura montante :
	DX 812-72 A	1	Sup. D.	–	–	–	–	–
4	D 812-73	1	Sup. G.	Tôle de fermeture inter. de pied :	Inneres Abschlussblech am Wagenpfosten :	Closing panel, inner:	Chapa de cierre int. de pie :	Lamiera chiusura interna per montante :
5	D 812-73 A	1	Sup. D.	–	–	–	–	–
6	D 812-88	1	Inf. G.	Pied :	Wagenpfosten :	Pillar:	Pie:	Montante :
	D 812-88 A	1	Inf. D.	–	–	–	–	–
7	D 812-90	1	Sup. G.	–	–	–	–	–
8	D 812-90 A	1	Sup. D.	–	–	–	–	–
9	DX 812-255 A	1	G.	Patte sup. nue :	Obere Lasche, ohne Ausrüstung :	Upper lug, only:	Pata sup. desnuda:	Staffa super. nuda :
	DX 812-256 A	1	D.	–	–	–	–	–
				Gousset de pied :	Winkelblech für Wagenpfosten :	Gusset for pillar:	Escuadra de pie :	Rinforzo per montante :
10	DM 814-64	1	G.	– avec trou pour canalisation.	– m. Bohr. f. Leitung.	– with hole for piping.	– con agujero para tubo.	– con foro per canalizzazione.
	DX 814-64	1	D.	– sans trou pour canalisation.	– o. Bohr f. Leitung.	– without hole.	– sin agujero para tuberia.	– senza foro per canalizzazione.
11	DX 822-2 A	1	G.	Tôle latérale d'auvent.	Spritzblech.	Panel for scuttle.	Chapa lateral.	Lamiera laterale.
	DX 822-2 B	1	D.	Tôle latérale d'auvent.	Spritzblech.	Panel for scuttle.	Chapa lateral.	Lamiera laterale.
12	DS 822-3	1	2 ⌀ entr. 556.	Tôle de dôme.	Oberes Spritzblech.	Top panel.	Chapa superior.	Lamiera super. cappa.
13	DS 831-1 A	1	DX - DJ - DY - DJF - DLF - D à G.	Plancher nu de pédale de frein.	Bremspedalblech ohne Ausrüstung.	Brake panel, only.	Piso (desnudo) de pedal de freno.	Pianale nudo per pedale freno.
	DM 831-97 A	1	DV - DT - DJF - DLF - D à G.	Plancher de pédale d'accélérateur.	Pedalboden f. Gaspedal.	Accelerator panel.	Piso de pedal de accelerador.	Pianale per pedale acceleratore.

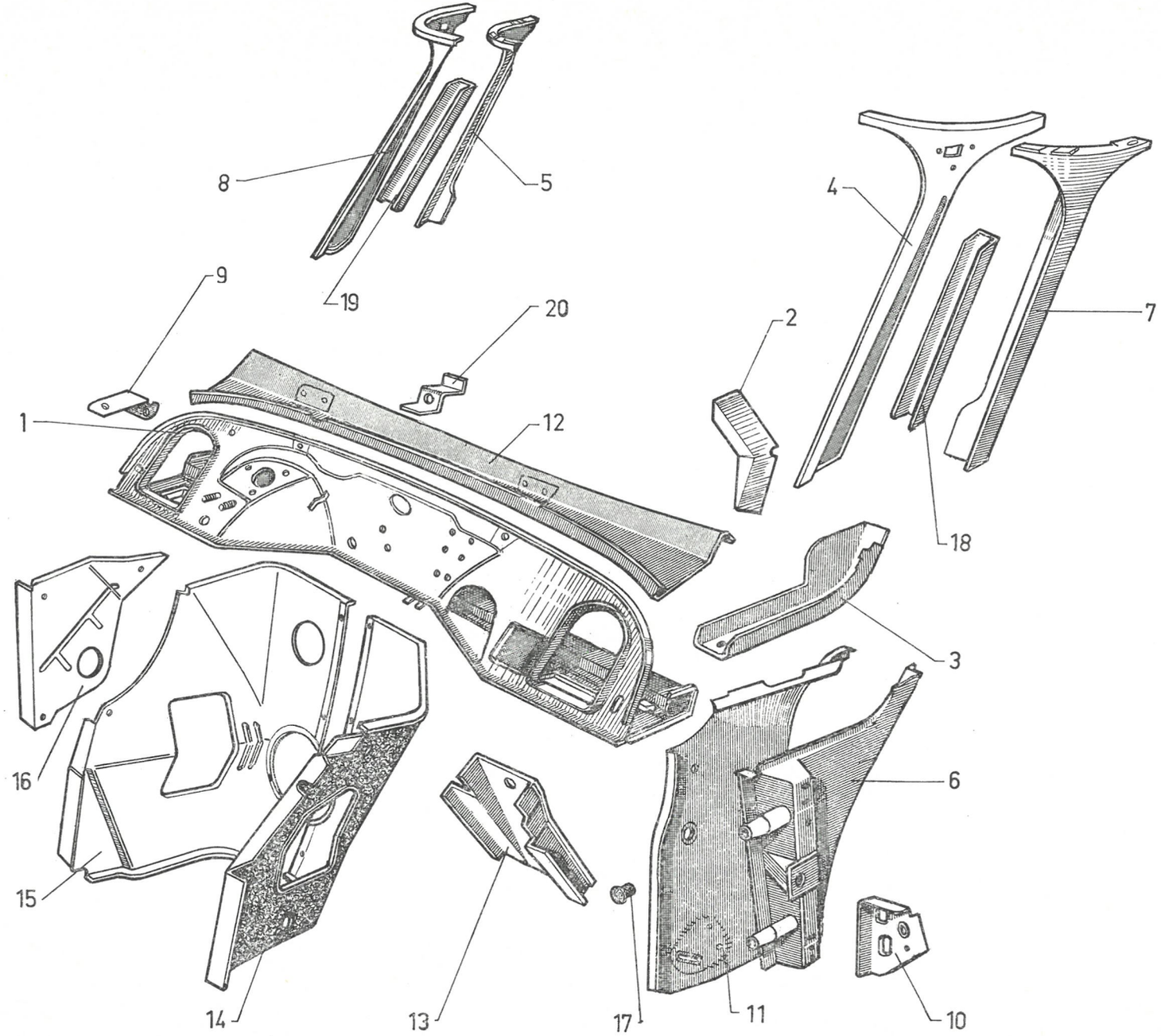
8
5
19
9
20
4
7
2
1
12
18
3
16
6
15
14
13
17
11
10

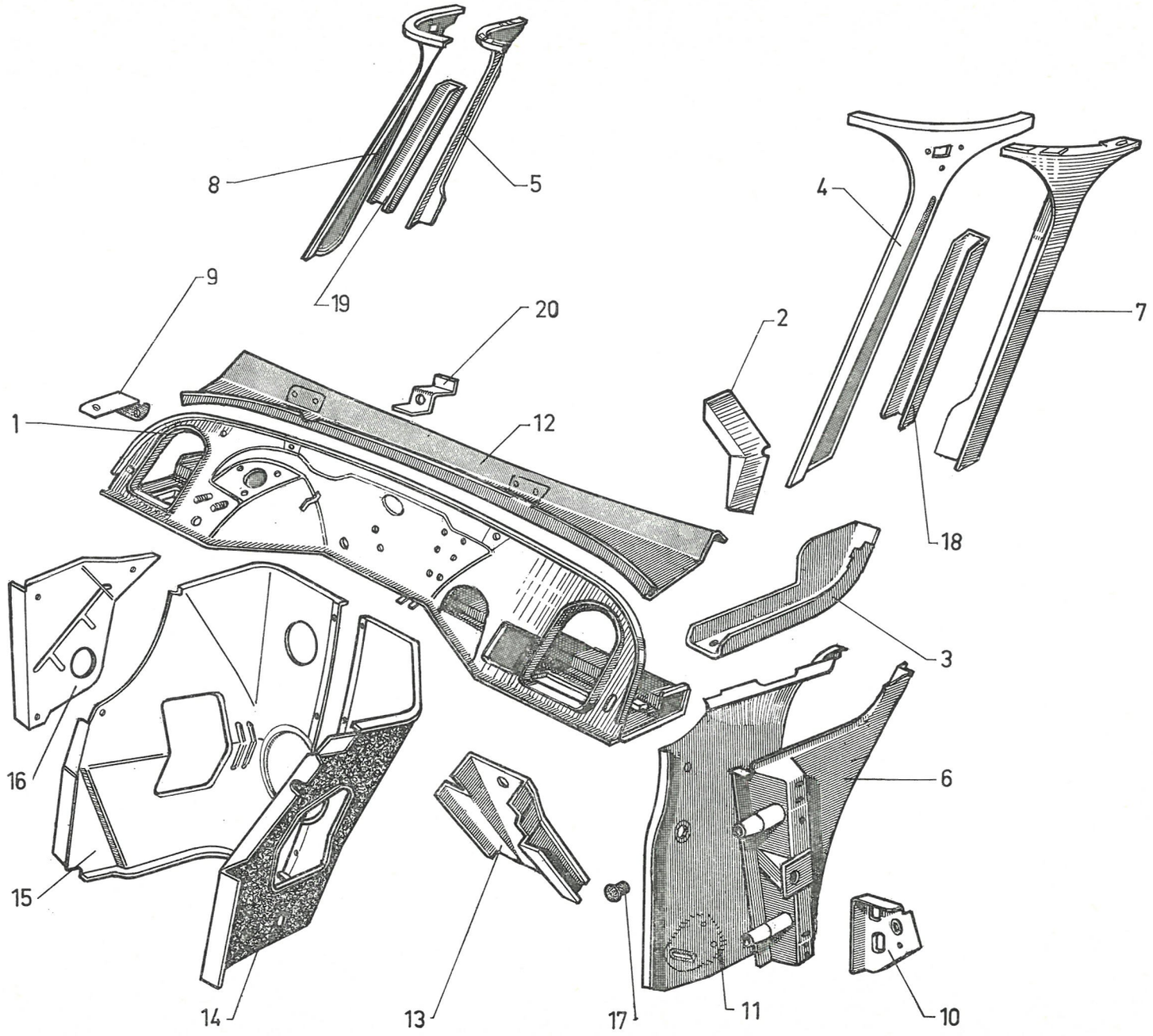
8
5
19
9
20
4
7
2
1
12
18
3
16
6
15
14
13
17
11
10

I	NUMÉROS	K		Éléments de carrosserie Partie avant (Suite)	Karosserieteile Vorderer Wagenteil (Forts.)	Body elements Front part (Cont.)	Elementos de carroceria Parte delantera (Cont.)	Elementi carrozzeria Parte ant. (Cont.)
				Tôle garnie de logement moteur :	Bezogenes Blech für Motorlagerung :	Engine with panel trimming:	Chapa guarn. de alojam. motor :	Lamiera guarnita allogiamento motore :
14	DX 833-266 A	1	G.	–	–	–	–	–
15	DX 833-267 A	1	D.	–	–	–	–	–
16	DX 833-163	1	DX - DJ - DXF - D à G.	Flasque garni de tôle logement moteur.	Flansch f. Blech der Motorlagerung.	Panel with trimming.	Brida guarn. de alojam. motor.	Lam. laterale guarnita per allogiamento motore.
17	1 D 5 411 037 V *DX 851-183*	4		Bouchon sur broche.	Stopfen f. Einstellzapfen.	Rubber plug.	Tapón sobre pasador.	Tappo.
18	D 961-75	1	G.	Encadrement de pare-brise :	Einfassung für Windschutzscheibe :	Windscreen framing:	Marco de parabrisas :	Quadro parabrezza :
19	D 961-75 A	1	D.	–	–	–	–	–
20	DS 961-189 A	1		Renfort de pare-brise.	Verstärkung für Windschutzscheibe.	Reinforcement.	Refuerzo de parabrisas.	Rinforzo parabrezza.
	ZD 9366 000 U	9	TH M 5-14.	Vis :	Schraube f. Füllbleche :	Screw for panel:	Tornillo de chapas guarn. :	Vite per lamiere :
	ZD 9366 530 U	1	TH M 5-25.	–	–	–	–	–
	ZC 9613 022 U	4		Bouchon sur pied.	Stopfen a. Wagenpfosten.	Plug for pillar.	Tapón sobre pie.	Tappo sul montante.
			(XT)	**Pièces spéciales**	**Spezialteile**	**Special parts**	**Piezas especiales**	**Pezzi speciali**
1	DX 008-199 A	1	D à D.	Tablier avec tablette et traverse.	Spritzwand m. Windfang-Blech und Traverse.	Scuttle with shelf and crossmember.	Salpicadero con tablilla y traviesa.	Paratia con tavoletta e traversa.
11	DX 822-202 A	1	G - D à D.	Tôle latérale d'auvent :	Spritzblech :	Panel f. scuttle:	Chapa lateral :	Lamiera laterale :
	DX 822-203 A	1	D - D à D.	–	–	–	–	–
				Tôle de logement moteur :	Blech f. Motorlagerung :	Engine panel:	Chapa de alojamiento de motor :	Lamiera allogiamento motore :
14	DX 833-66 B	1	D - D à D.	–	–	–	–	–
15	DX 833-66 I	1	D - D à D.	–	–	–	–	–
	DX 833-224 A	1	D - D à G - (Ch —15°).	–	–	–	–	–

I	NUMÉROS	K	DX - DJ - DY	Pavillon	Wagendach	Roof	Techo	Tetto
1	DX 811-3	1	G.	Brancard latéral :	Seitl. Dachunterzug :	Siderail:	Vara lateral :	Rinforzo laterale :
	DX 811-4	1	D.	–	–	–	–	–
2	D 811-75	1	G.	Rallonge de brancard AR :	Verläng. f. Dachunterzug :	Extension for siderail:	Alargadera de vara tras. :	Prolunga per rinforzo post. :
	D 811-75 A	1	D.	–	–	–	–	–
3	DX 811-87 C	12		Plaquette entretoise.	Dachunterzug.	Distance plate.	Plaqueta separadora.	Placchetta distanziale.
4	DX 811-91	1	AV	Brancard.	Dachunterzug.	Siderail.	Vara.	Rinforzo.
5				Panneau de custode :	Schalblech :	Quarter panel:	Panel lateral tras. :	Pannello di custodia :
	DS 821-9 F	1	G.	– strié.	– geriffelt.	– corrugated.	– estriado.	– con striature.
	DS 821-9 G	1	D.	–	–	–	–	–
	DM 821-104 B	1	G « Prestige ».	– lisse.	– glatt.	– smooth.	– liso.	– liscia.
	DM 821-104 C	1	D « Prestige ».	–	–	–	–	–
6	7 D 5 419 021 C	1	R.p. D 825-3 B.	Pavillon (alu) non peint (sans garniture) (solution collé).	Wagendach (Alu), nicht gestr. (ohne Garnitur).	Roof (alu) unpainted (without trimming).	Techo de alu. (sin pintura y sin guarnición).	Tetto (alu) non verniciato (senza rivest.).
7	DS 825-67	1	L 1,670	Caoutchouc AR.	Hint. Dichtgummi.	Rubber strip.	Caucho tras.	Guarn. di gomma post.
8	DS 825-75	2		Patte de fixat. sur pied AV.	Lasche a. vord. Pfosten.	Clip on front pillar.	Pata de fija. sobre pie delant.	Staffa di fissaggio sul montante ant.
9	D 825-91 A	1	L 4,100.	Caoutchouc de pavillon (alu).	Dichtgummi f. Dach (Alu).	Rubber for roof (aluminium).	Caucho de techo (alu).	Guarn. di gomma (tetto alum.).
	DS 825-91	1	L 4,360.	Caoutchouc de pavillon (plastique).	Dichtgummi f. Dach (Plastik).	Rubber for roof (plastic).	Caucho de techo (plastico).	Guarn. di gomma (tetto in plastica).
10	DS 842-17 B	1	G - *l* 9.	Butée entre custode et pied AR :	Anschlag zw. Schalblech und hint. Pfosten :	Rubber buffer:	Tope entre panel lat. tras. y pie tras. :	Reggispinta tra. custodia e mont. post. :
	DS 842-17 C	1	D - *l* 9.	–	–	–	–	–
11	DS 854-82	1	G.	Applique de pied AV :	Abschlussblech a. vord. Pfosten :	Finishing trim:	Perfil de pie delant. :	Modanatura per montante ant. :
	DS 854-82 A	1	D.	–	–	–	–	–
12	DS 854-93 B	1	G.	Bordure AV :	Leiste, vorn :	Edge finisher, front:	Reborte delantero :	Modanatura ant. :
	DS 854-93 C	1	D.	–	–	–	–	–

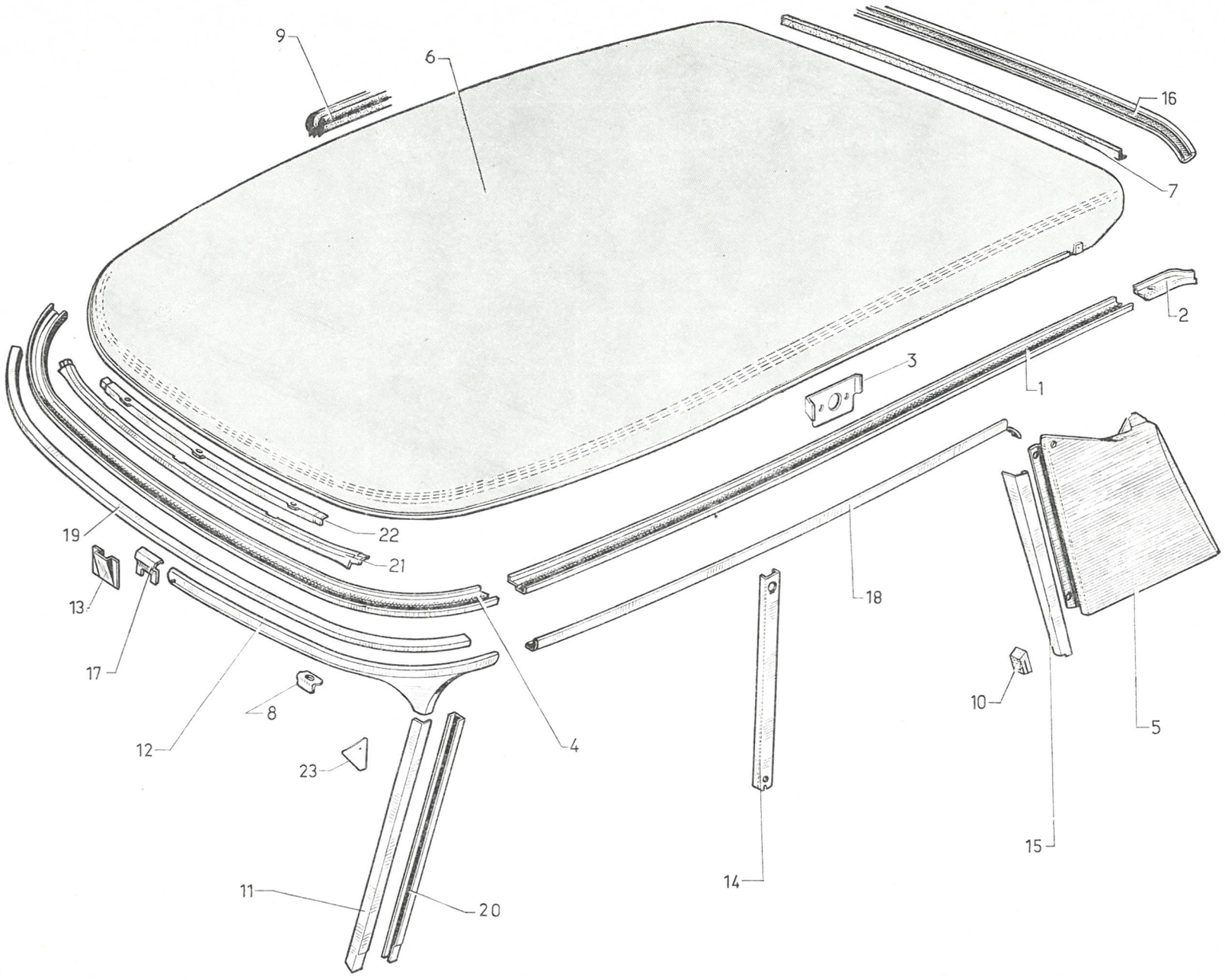

611

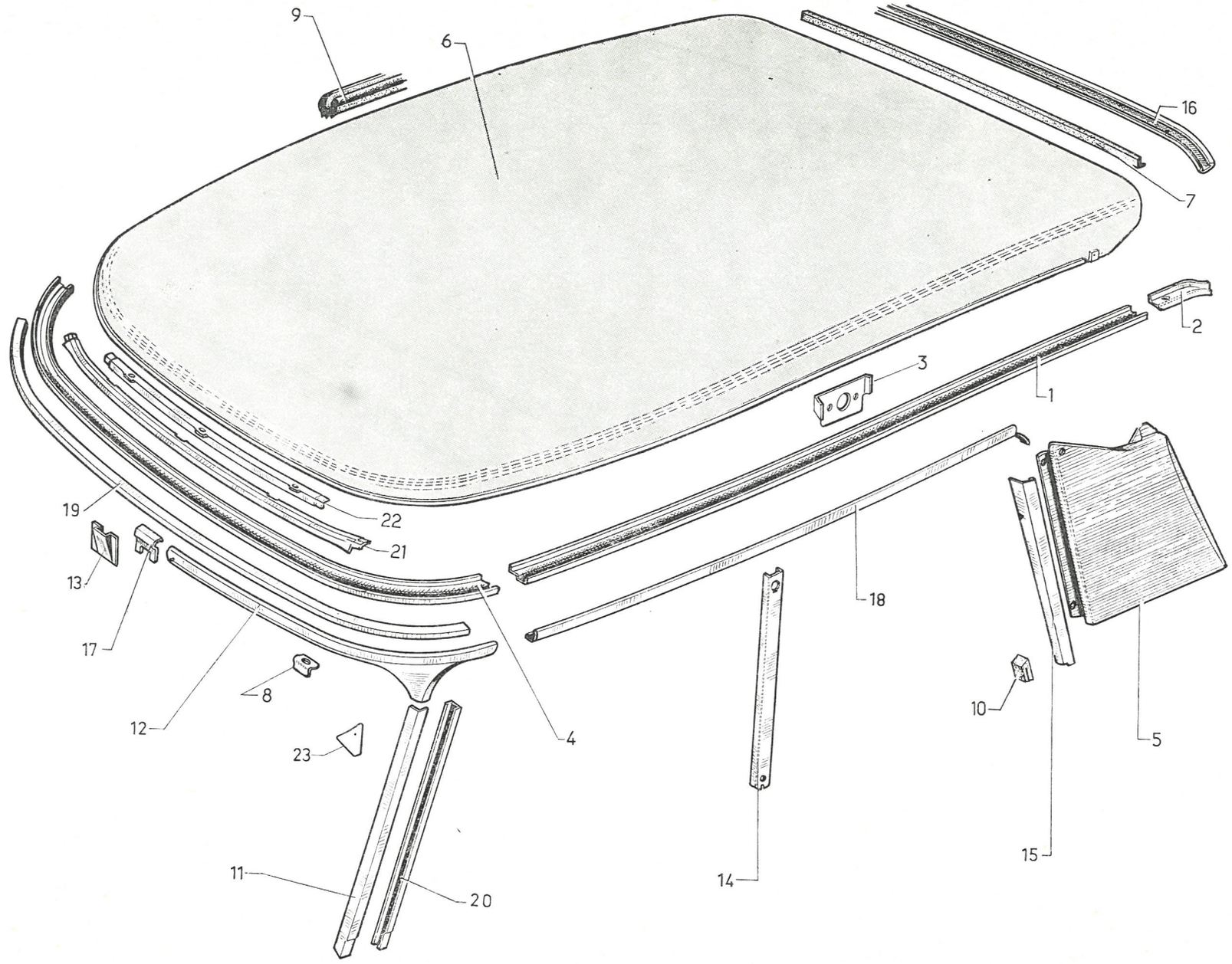

611

I	NUMÉROS	K	DX - DJ - DY	Pavillon (Suite)	Wagendach (Forts.)	Roof (Cont.)	Techo (Cont.)	Tetto (Cont.)
13	DS 854-73	1		Patte de couvre-joint.	Lasche f. Nahtabdeckung.	Plate for cover joint.	Pata de cubrejunta.	Staffa di coprigiunto.
				Applique de pied milieu :	Abschlussblech für Mittelpfosten :	Finishing trim:	Moldura de pie medio :	Modanatura montante centrale :
14	DM 854-83	1	G « Prestige ».	– lisse.	– glatt.	– smooth.	– lisa.	– liscia.
	DM 854-83 A	1	D « Prestige ».	–	–	–	–	–
	DS 854-83	1	G.	– striée.	– gerieffelt.	– corrugated.	– estriada.	– con striatura.
	DS 854-83 A	1	D.	–	–	–	–	–
15	DS 854-84 D	1	Sup. G.	Applique de pied AR :	Abschlussblech f. hint. Pfosten :	Finishing trim:	Moldura de pie tras. :	Modanatura montante posteriore :
	DS 854-84 E	1	Sup. D.	–	–	–	–	–
16	DS 854-85 B	1	L 1,140.	Bordure AR.	Hintere Leiste.	Edge finisher.	Borde tras.	Modanatura post.
17	DS 854-91 A	1	AV.	Couvre-joint de finition.	Nahtabdeckung.	Cover joint.	Cubrejunta de remate.	Coprigiunto di finitura.
18	DS 854-94 B	1	G.	Bordure latérale :	Seitl. Leiste :	Edge finisher:	Borde lateral :	Modanatura laterale :
	DS 854-94 C	1	D.	–	–	–	–	–
19	D 961-53	1	Sup.	Encadrement (tôle).	Blechumrahmung.	Surround (metal).	Marco de chapa.	Quadro di lamiera.
20	D 961-75	1	G.	Encadrement (tôle) latéral :	Blechumrahmung, seitl. :	Surround (metal):	Marco de chapa (lateral) :	Quadro di lamiera (parte laterale) :
	D 961-75 A	1	D.	–	–	–	–	–
21	D 961-115	1	Ext.	Renfort d'encadrement central :	Verstärk. f. Rahmen :	Reinforcement:	Refuerzo de marco cent. :	Rinforzo per quadro (parte centrale) :
22	D 961-147	1	Int.	–	–	–	–	–
23	1 D 5 403 794 S	2		Gousset d'appui d'étanchéité.	Stützwinkel für Garnitur.	Gusset, supporting the sealing.	Escuadra de apoyo de junta.	Squadra per appoggio della guarnizione.
	ZC 9619 912 U	8	*l* 14 → 7/72.	Agrafe de centrage.	Klammer.	Clip.	Grapa.	Graffetta.
	1 D 5 432 990 P	8	7/72 →.	Patte de centrage.	Zentrierlasche.	Centring plate.	Pata de centrado.	Staffa di centraggio.
	3 D 5 432 991 A	1	L 4900 7/72 →.	Profilé de finition.	Zierprofil.	Finisher.	Perfil de finición.	Modanatura.
	ZC 9619 834 U	8	7/72 →.	Agrafe de pattes.	Klammer.	Clip.	Grapa.	Graffetta.
	2 S 5 430 451 Z	1		Profilé de scellement.	Fassungsprofil.	Setting strip.	Perfil de engaste.	Profilo graffatura.
	1 D 5 404 020 Y	2	AR.	Patte de fixation :	Befestigungslasche :	Securing bracket:	Pata de fijación :	Staffa di fissaggio :
	1 D 5 433 739 F	1	AV.	–	–	–	–	–
	1 D 5 432 994 H	2	Lat.	–	–	–	–	–
	1 D 5 403 965 A ■	2	AR - 2 ⌀ 6,5.	Contre-plaque.	Gegenblech.	Counterplate.	Contraplaca.	Controplacca.

I	NUMÉROS	K	DX - DJ - DY	Pavillon *(Suite)*	Wagendach *(Forts.)*	Roof *(Cont.)*	Techo *(Cont.)*	Tetto *(Cont.)*
				Fixation	**Befestigung**	**Securing parts**	**Fijación**	**Fissaggio**
	D 825-92 A	3	TR 7 × 25.	Vis de pavillon :	Schraube f. Dach :	Screw for roof:	Tornillo de techo :	Vite per tetto :
	ZD 9372 030 W	12	TH 7 × 25.	–	–	–	–	–
	ZD 9346 100 U	2	TH 7 × 32.	–	–	–	–	–
	ZD 9248 200 U	5	7,5 × 14.	Rondelle de pavillon.	Scheibe f. Dach.	Washer for roof.	Arandela de techo.	Rondella per tetto.
	ZD 9524 500 U	2	H 7 × 100.	Écrou de pavillon :	Mutter f. Dach :	Nut for roof:	Tuerca de techo :	Dado per tetto :
	ZD 9522 100 U	3	H 7 × 100.	–	–	–	–	–
	ZD 9249 900 Z	4	TFB 3,52 × 9,5.	Vis de panneau de custode.	Schraube f. Schalblech.	Screw for quarter panel.	Tornillo del panel lateral.	Vite per pannello custodia.
		4	TFB 3,52 × 9,5.	Vis d'applique AV et milieu.	Schraube f. Abschlussbl.	Screw for finishing trim.	Tornillo de moldura.	Vite per modanatura.
	ZD 9276 200 U	15	7,5 × 20 × 2.	Rondelle de pavillon.	Scheibe f. Wagendach.	Washer for roof.	Arandela de techo.	Rondella per tetto.
	ZD 9453 330 W	2	TR 5 × 16.	Vis de panneau de custode.	Schraube f. Schalblech.	Screw for quarter panel.	Tornillo del panel lateral.	Vite per pannello custodia.
	ZC 9039 827 W	?	5 × 20 × 2.	Rondelle de panneau de custode.	Scheibe f. Schalblech.	Washer for quarter panel.	Arandela del panel lateral.	Rondella per pannello.
	ZC 9619 754 U	7		Agrafe de bordure de finition AR (plastique).	Klammer f. hint. Leiste am Dach (Plastik).	Clip for rear edge finisher for roof (plastic).	Grapa del borde de remate tras. (plastico).	Graffetta per modanatura posteriore (plastica).
	ZC 9619 785 U	7		Agrafe de bordure de finition AR (alu).	Klammer f. hint. Leiste am Dach (Alu).	Clip for rear edge finisher for roof (aluminium).	Grapa del borde de remate tras. (aluminio).	Graffetta per modanatura posteriore (alumino).
	ZC 9619 869 U	6		Agrafe de fixation de câblerie.	Klammer z. Befest. des Kabelbündels.	Clip securing wiring.	Grapa de fijación de cables.	Graffetta per fissaggio fascio cavi.

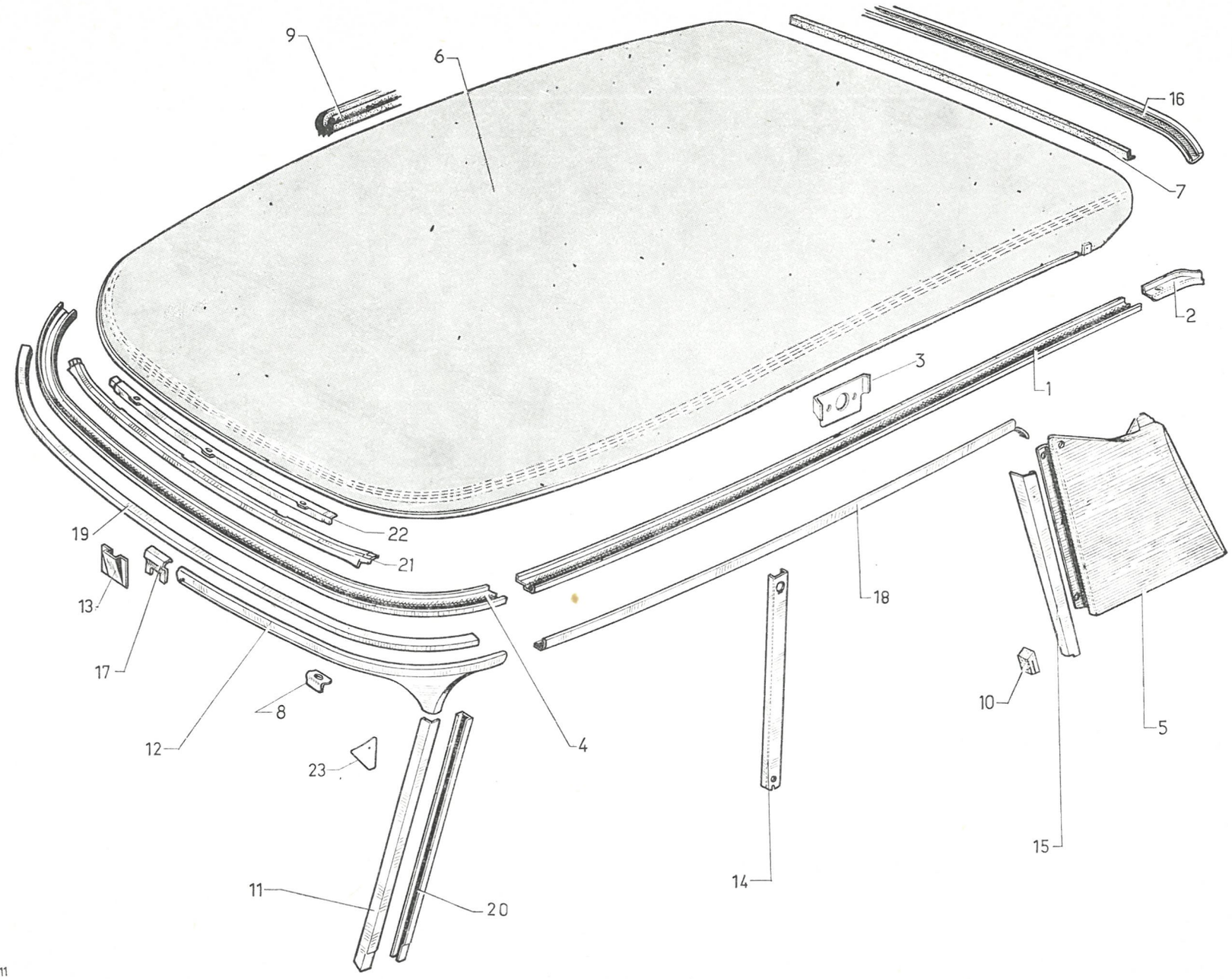

611

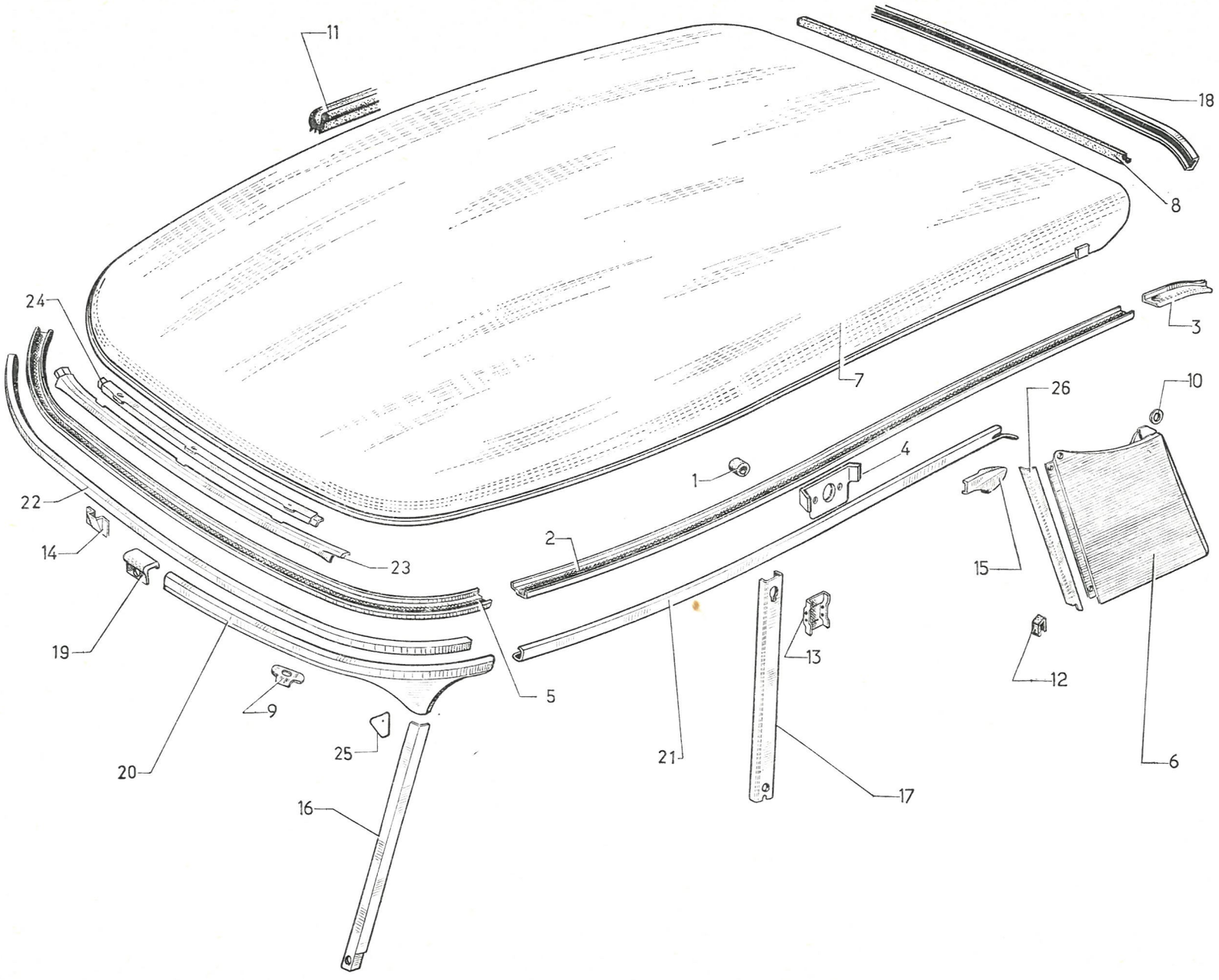

611

I	NUMÉROS	K	DV - DT	Pavillon	Wagendach	Roof	Techo	Tetto
1	D 521-96	1	G - 8 × 22 × 20.	Bague sur brancard.	Hülse am Dachunterzug.	Rubber bush.	Anillo sobre vara.	Boccola sul rinforzo.
2	DX 811-3	1	G.	Brancard latéral :	Seitl. Dachunterzug :	Siderail:	Vara latera :	Rinforzo laterale :
	DX 811-4	1	D.	–	–	–	–	–
3	D 811-75	1	G.	Rallonge de brancard :	Verläng. f. Dachunterzug :	Extension for siderail:	Alargadera de vara :	Prolunga per rinforzo :
	D 811-75 A	1	D.	–	–	–	–	–
4	DX 811-87 C	12		Plaquette entretoise.	Zwischenblech.	Distance plate.	Plaqueta separadora.	Placchetta distanziale.
5	DX 811-91	1	AV.	Brancard.	Dachunterzug.	Siderail.	Vara.	Rinforzo.
				Panneau de custode :	Schalblech :	Quarter panel:	Panel lateral :	Pannello di custodia :
6	DS 821-9 F	1	G.	– striures : *l* 6.	– Rippen : 6 breit.	– corrugation: *l* 6.	– estrias : 6 de anchura.	– striature : *l* 6.
	DS 821-9 G	1	D.	–	–	–	–	–
	DM 821-104 F	1	G.	– striures : *l* 3.	– Rippen : 3 breit.	– corrugation: *l* 3.	– estrias : 3 de anchura.	– striature : *l* 3.
	DM 821-104 G	1	D.	–	–	–	–	–
7	7 D 5 419 020 S	1		Pavillon, non peint (plastique), sans garniture (solution collé).	Wagendach (Plastik), ungestrichen (o. Garnitur).	Roof (plastic), unpainted (without trimming).	Techo de alu sin pintura y sin guarnición.	Tetto di plastica non verniciato (senza rivest.).
8	DS 825-67	1	AR - L 1,180.	Caoutchouc.	Dichtungsgummi.	Rubber strip.	Caucho.	Guarn. di gomma.
9	DS 825-75	2		Patte de fixat. sur pied AV.	Lasche a. vord. Pfosten.	Clip on front pillar.	Pata de fijación sobre pie delantero.	Staffa di fissaggio sul montante anteriore.
10	D 825-90	17	7,5 × 20.	Rondelle avec méplat.	Scheibe m. Abfasung.	Washer with flats.	Arandela con parte llana.	Rondella con parte piatta.
11	DS 825-91	1	L 4,100.	Caoutchouc.	Dichtungsgummi.	Rubber strip.	Caucho.	Guarn. di gomma.
12	DS 842-17 B	1	G - *l* 9.	Butée entre custode et pied AR :	Anschlag zw. Schalblech und Pfosten :	Rubber buffer:	Tope entre panel lateral y pie trasero :	Reggispinta tra custodia e montante posteriore :
	DS 842-17 C	1	D - *l* 9.	–	–	–	–	–
13	DM 854-71	1	Int. D.	Applique de pied milieu :	Abschlussblech am Mittelpfosten :	Finishing plate:	Moldura de pie medio :	Modanatura sul montante centrale :
	DM 854-100	1	Int. G.	–	–	–	–	–
14	DS 854-73	1		Patte de couvre-joint.	Lasche f. Nahtabdeckung.	Plate for cover joint.	Pata de cubrejunta.	Staffa per coprigiunto.

I	NUMÉROS	K	DV - DT	Pavillon (Suite)	Wagendach (Forts.)	Roof (Cont.)	Techo (Cont.)	Tetto (Cont.)
15	DM 854-75 B	1	Sup. D.	Applique AR :	Abdeckblech, hinten :	Finishing trim:	Moldura tras. :	Modanatura post. :
	DM 854-76 B	1	Sup. G.	–	–	–	–	–
16	DM 854-82	1	G - L 415.	Applique sup. de pied AV :	Ob. Abschlussblech für vorderen Pfosten :	Finishing trim:	Moldura sup. de pie delant. :	Modanatura sup. sul montante anteriore :
	DM 854-82 A	1	D - L 415.	–	–	–	–	–
17	DM 854-83 F	1	G.	Applique de pied milieu, striures : *l* 3 :	Abschlussblech f. mittleren Pfosten, Rippen : 3 breit :	Finishing trim, corrugation: *l* 3:	Moldura de pie medio, estrias : 3 de anch :	Modanatura sul montante cent., striature : *l* 3 :
	DM 854-83 G	1	D.	–	–	–	–	–
18	DM 854-85	1	AR.	Bordure de finition AR.	Abschlussleiste, hinten.	Edge finisher.	Borde de remate tras.	Modanatura per finitura posteriore.
19	DM 854-91	1	AV.	Couvre-joint de bordure.	Nahtabdeckung für Abschlussleiste.	Cover joint.	Cubrejunta de borde.	Coprigiunto per modanatura.
20	DM 854-93	1	G.	Bordure AV :	Abschlussleiste, vorn :	Edge finisher, front:	Borde delant. :	Modanatura ant. :
	DM 854-93 A	1	D.	–	–	–	–	–
21	DM 854-94 B	1	G.	Bordure latérale :	Abschlussleiste, seitlich :	Edge finisher, lateral:	Borde lateral :	Modanatura laterale :
	DM 854-94 C	1	D.	–	–	–	–	–
22	D 961-53	1	Sup.	Encadrement (tôle).	Blechrahmen.	Surround (metal).	Marco de chapa.	Quadro di lamiera.
23	D 961-115	1	Ext.	Renfort central :	Mittl. Verstärkung :	Reinforcement:	Refuerzo central :	Rinforzo centrale :
24	D 961-147	1	Int.	–	–	–	–	–
25	1 D 5 403 794 S	2		Gousset appui d'étanchéité.	Stützwinkel für Garnitur.	Gusset supporting the sealing.	Escuadra de apoyo de guarnición.	Squadra per appoggio della guarnizione.
	ZC 9619 912 U	8	→ 7/72.	Agrafe de centrage.	Klammer.	Clip.	Grapa.	Graffetta.
	1 D 5 432 990 P	8	7/72 →.	Patte de centrage.	Zentrierlasche.	Centring plate.	Pata de centrado.	Staffa di centraggio.
	3 D 5 432 991 A	1	L 4300 7/72 →.	Profilé de finition.	Zierprofil.	Finisher.	Perfil de finición.	Modanatura.
	ZC 9619 834 U	8	7/72 →.	Agrafes fix. pattes.	Klammer.	Clip.	Grapa.	Graffetta.
	2 S 5 430 451 Z	1		Profilé de scellement.	Fassungsprofil.	Setting strip.	Perfil de engaste.	Profilo graffatura.
	1 D 5 404 020 Y	2	AR.	Patte de fixation :	Befestigungslasche :	Securing bracket:	Pata de fijación :	Staffa di fissaggio :
	1 D 5 433 739 F	1	AV.	–	–	–	–	–
	1 D 5 432 994 H	2	Lat.	–	–	–	–	–
	1 D 5 403 965 A	2	AR - 2 ⌀ 6,5.	Contreplaque.	Gegenblech.	Counterplate.	Contraplaca.	Contropplacca.

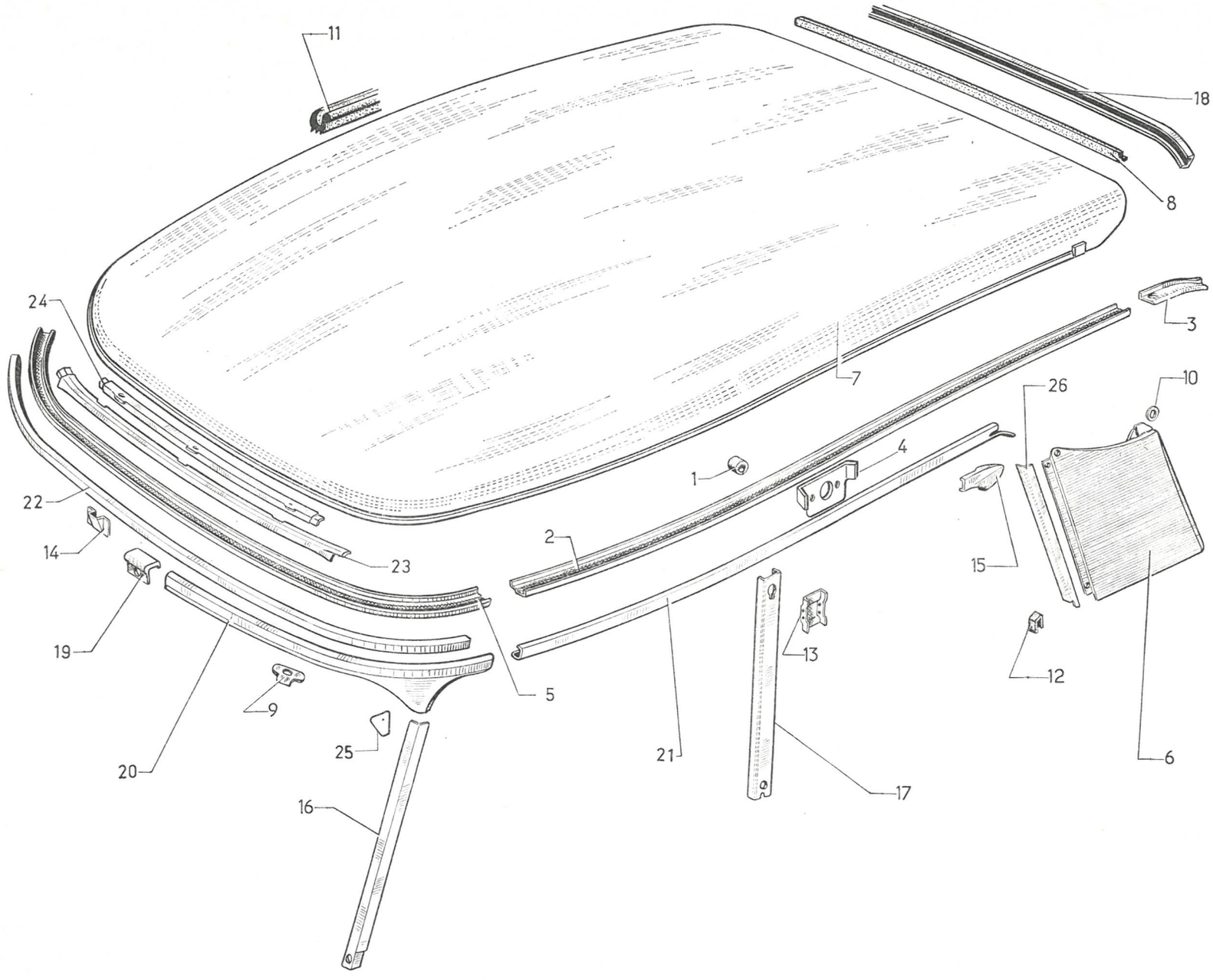

611

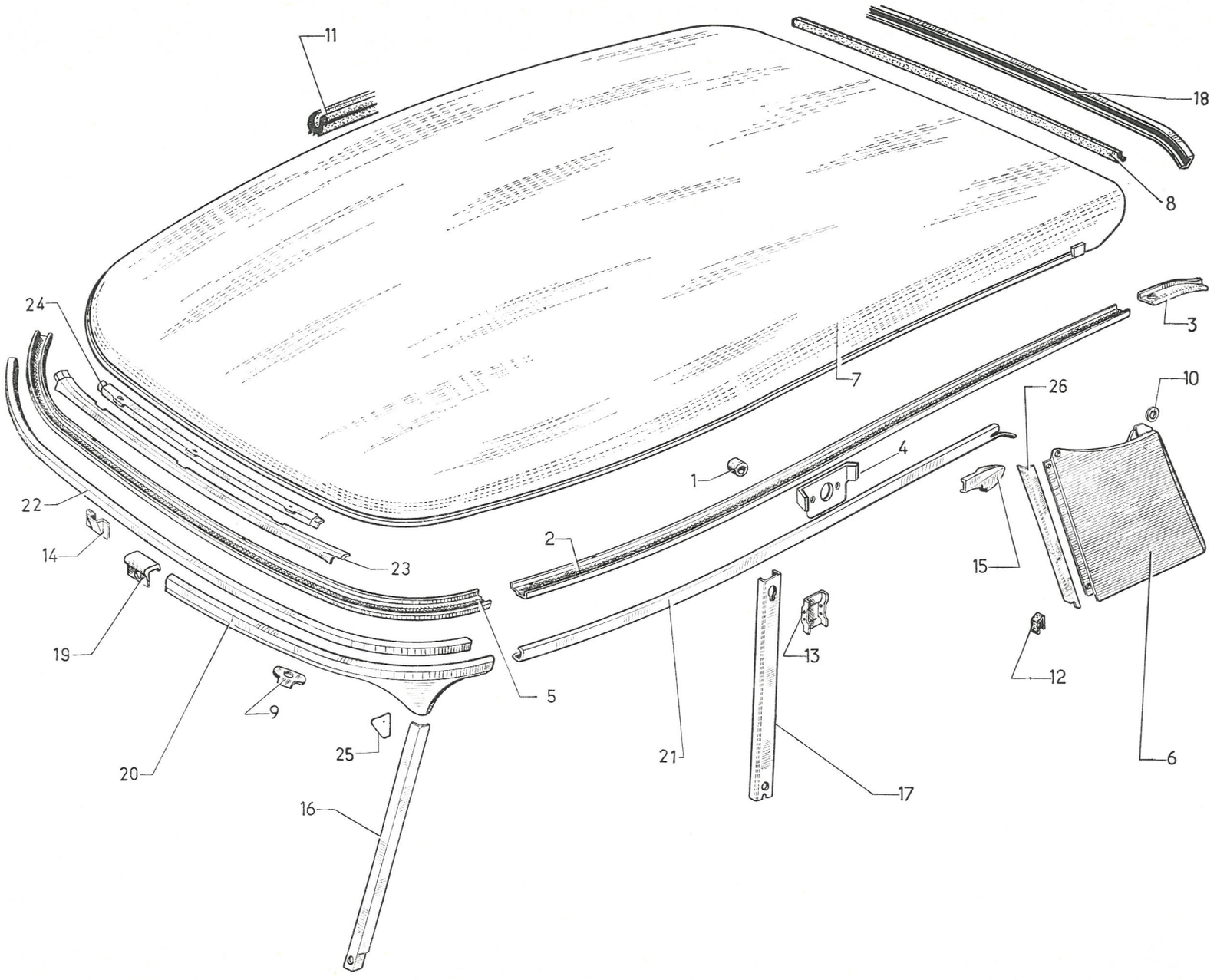

611

I	NUMÉROS	K	DV - DT	Pavillon *(Suite)*	Wagendach *(Forts.)*	Roof *(Cont.)*	Techo *(Cont.)*	Tetto *(Cont.)*
				Fixation	**Befestigung**	**Securing parts**	**Fijación**	**Fissaggio**
	D 825-92 A	3	TR 7 × 25.	Vis : – de pavillon.	Schraube : – f. Wagendach.	Screw: – for roof.	Tornillo : – de techo.	Vite : – per tetto.
	ZD 9372 030 W	12	TH 7 × 25.	–	–	–	–	–
	ZD 9346 100 U	2	TH 7 × 32,	–	–	–	–	–
	ZD 9453 330 W	2	TR 5 × 16.	– de panneau de custode.	– f. Schalblech.	– for quarter panel.	– de panel lateral.	– per pannello di custodia.
	ZD 9524 100 U	3	H 7 × 100.	Écrou de pavillon :	Mutter f. Wagendach :	Nut:	Tuerca de techo :	Dado per tetto :
	ZD 9522 100 U	20	H 7 × 100.	–	–	–	–	–
	ZD 9249 900 Z	10	TFB 3,5 × 9,5.	Vis d'applique sur pied milieu.	Schraube f. Blech.	Screw for trim.	Tornillo de moldura.	Vite per modanatura.
	ZD 9275 600 Z	2	TR 3,5 × 9,5.	Vis de panneau de custode.	Schraube f. Schalblech.	Screw for quarter panel.	Tornillo de panel lateral.	Vite per pannello.
	ZC 9619 754 U	7		Agrafe de bordure de finition AR.	Klammer f. hintere Leiste.	Clip for edge finisher.	Grapa de borde.	Graf. per modanatura.
	ZC 9619 869 U	6		Agrafe de fixat. de câblerie.	Klammer f. Befestigung des Kabelbündels.	Clip securing wiring.	Grapa de fij. de cables.	Graffetta per fissaggio facio cavi.
			DV (USA)	**Pièces spéciales**	**Spezialteile**	**Special parts**	**Piezas especiales**	**Pezzi speciali**
16	DS 854-82	1	G.	Applique de pied AV :	Abschlussblech für vord. Pfosten :	Finishing strip on front pillar:	Moldura de pie delant. :	Modanatura sul montante anteriore :
	DS 854-82 A	1	D.	–	–	–	–	–
17	DS 854-83	1	G.	Applique de pied milieu, striures : *l* 6 :	Abschlussblech für mittleren Pfosten, Rippen : 3 breit :	Finishing strip on central pillar, corrugation: *l* 3:	Moldura de pie medio, estrias : 3 de ancho :	Modanatura sul montante centrale striature : 3 *l* :
	DS 854-83 A	1	D.	–	–	–	–	–
18	DS 854-85 B	1	AR.	Bordure de finition.	Abschlussblech.	Edge finisher.	Borde.	Modanatura.
19	DS 854-91 A	1	AV.	Couvre-joint de bordure.	Nahtabdeckung.	Butt strap.	Cubrejunta.	Coprigiunto.
20	DS 854-93 B	1	G.	Bordure AV :	Vord. Abschlussblech.	Front finisher.	Borde delantero.	Modanatura anteriore.
	DS 854-93 C	1	D.	–				
21	DS 854-94 B	1	G.	Bordure latérale :	Abschlussblech, seitlich :	Edge finisher, lateral:	Borde lateral :	Modanatura laterale :
	DS 854-94 C	1	D.	–	–	–	–	–
26	DS 854-84 D	1	Sup. G.	Applique de pied AR :	Abschlussblech für hinteren Pfosten :	Finishing strip on rear pillar:	Moldura de pie tras. :	Modanatura sul montante posteriore :
	DS 854-84 E	1	Sup. D	–	–	–	–	–

I	NUMÉROS	K	BK	Pavillon	Wagendach	Roof	Techo	Tetto
1	D 521-96	1	8 × 22 × 20.	Bague sur brancard.	Hülse a. Wagendach.	Rubber bush.	Anillo sobre vara.	Boccola sul rinforzo tetto.
2	DVF 811-3	1	G.	Brancard latéral :	Seitl. Unterzug :	Siderail:	Vara lateral :	Rinforzo laterale :
	DVF 811-4	1	D.	–	–	–	–	–
3	DVF 811-75	1	G.	Rallonge de brancard :	Verläng. f. Unterzug :	Extension for siderail:	Alargadera de vara :	Prolunga per rinforzo :
	DVF 811-86	1	D.	–	–	–	–	–
4	DX 811-87 C	12		Plaquette entretoise.	Zwischenblech.	Distance plate.	Plaqueta separadora.	Placchetta distanziale.
5	DX 811-91	1	AV.	Brancard.	Dachunterzug.	Siderail.	Vara.	Rinforzo.
6	DF 825-3	1		Pavillon avec bordure, non peint.	Dach m. Leiste, nicht gestriechen.	Roof with rim, unpainted.	Techo con borde, sin pintura.	Tetto non verniciato.
7	DF 825-67	1	L 1200.	Caoutchouc AR.	Hint. Dichtgummi.	Rubber strip.	Caucho tras.	Guarn. di gomma post.
8	DS 825-75	2		Patte de fixat. sur pied AV.	Lasche a. vord. Pfosten.	Clip on front pillar.	Pata de fij. sobre pie delant.	Staffa per fissaggio sul mont. ant.
9	DF 825-91	1	L 5600.	Caoutchouc.	Dichtungsgummi.	Rubber strip.	Caucho.	Guarn. di gomma.
10	DM 854-71	1	Int. D.	Applique de pied milieu :	Abschlussblech für Mittelpfosten :	Finishing trim:	Moldura de pie central :	Modanatura per mont. cent. :
	DM 854-100	1	Int. G.	–	–	–	–	–
11	DS 854-73	1		Patte de couvre-joint.	Lasche f. Nahtabdeckung.	Plate for cover joint.	Pata de cobre.	Staffa per coprigiunto.
12	DM 854-82	1	Sup. G.	Applique de pied AV :	Abschlussblech f. vord. Pfosten :	Finishing trim:	Moldura de pie delant. :	Modanatura per mont. ant. :
	DM 854-82 A	1	Sup. D.	–	–	–	–	–
13	DM 854-83	1	G.	Applique de pied milieu :	Abschlussblech für Mittelpfosten :	Finishing trim:	Moldura de pie medio :	Modanatura per mont. cent. :
	DM 854-83 A	1	D.	–	–	–	–	–
14	DF 854-85	1	AR.	Applique.	Abschlussblech.	Finishing trim.	Moldura.	Modanatura.
15	DM 854-91	1	AV.	Couvre-joint.	Nahtabdeckung.	Cover joint.	Cubrejunta.	Coprigiunto.

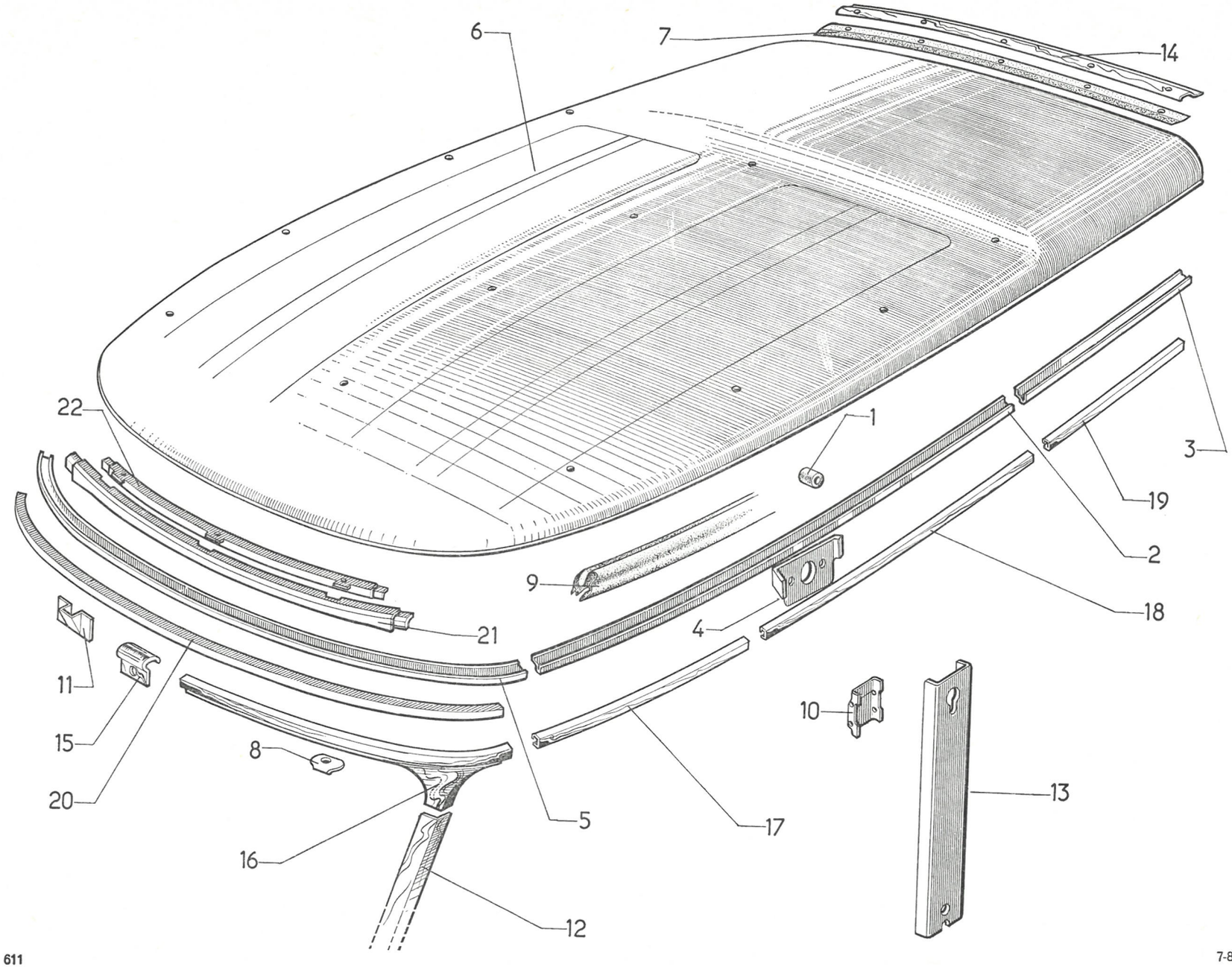
6
7
14
22
1
3
19
2
9
18
4
21
11
15
20
8
5
17
10
13
16
12

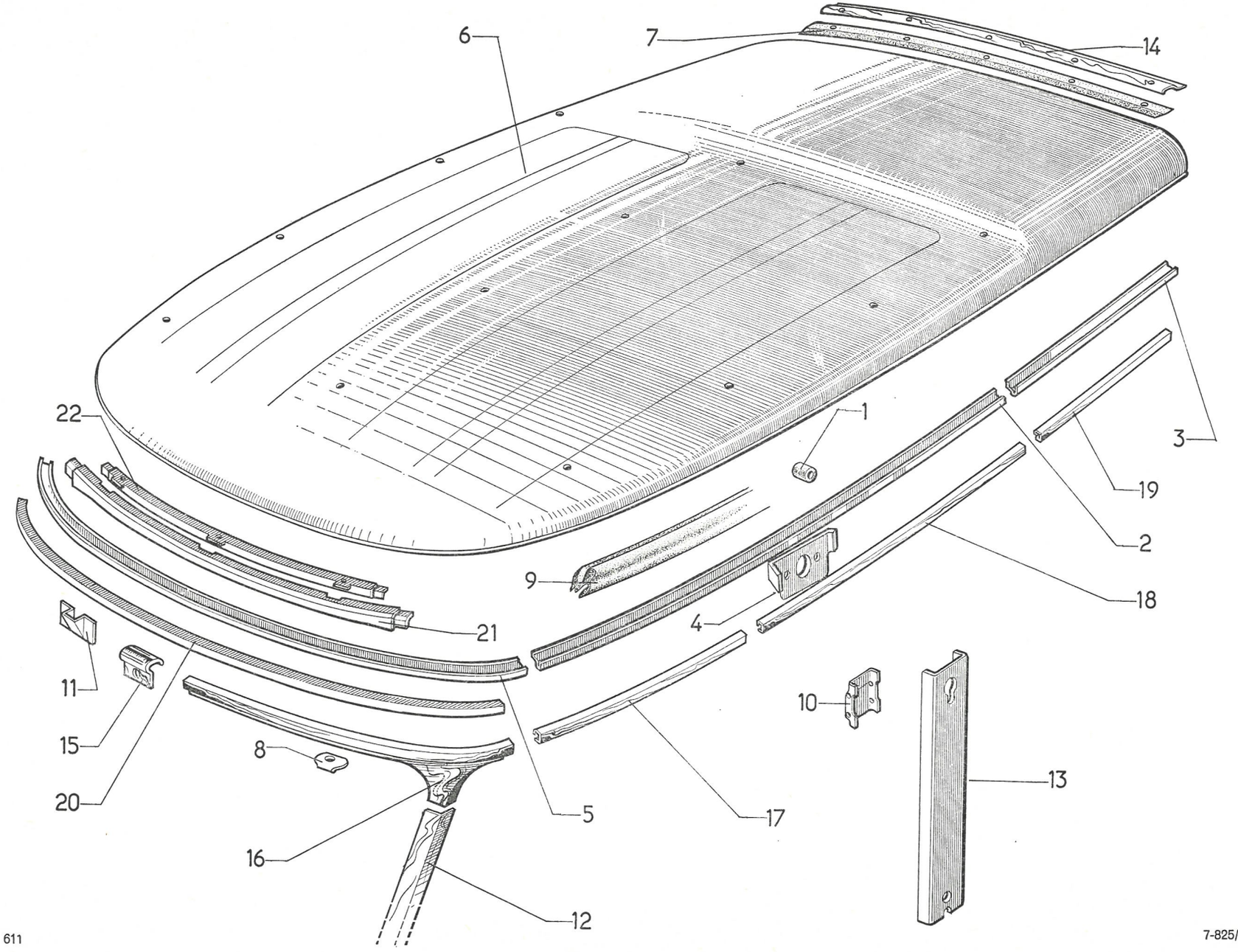
6
7
14
22
1
3
19
2
9
18
4
21
11
15
20
8
5
17
10
13
16
12

I	NUMÉROS	K	BK	Pavillon *(Suite)*	Wagendach *(Forts.)*	Roof *(Cont.)*	Techo *(Cont.)*	Tetto *(Cont.)*
16	DM 854-93	1	AV G.	Bordure :	Leiste :	Edge finisher:	Borde :	Modanatura :
	DM 854-93 A	1	AV D.	–	–	–	–	–
17	DF 854-103	2	AV - L 510.	Bordure latérale.	Seitl. Leiste.	Edge finisher.	Borde lateral.	Modanatura laterale.
18	DF 854-104 B	1	G - L 870.	Bordure latérale milieu :	Seitl. u. mittl. Leiste :	Edge finisher:	Borde lateral medio :	Modanatura laterale cent.:
	DF 854-104 C	1	D - L 870.	–	–	–	–	–
19	DF 854-105 B	1	AR G - L 440.	Bordure latérale :	Seitl. Leiste :	Edge finisher:	Borde lateral :	Modanatura laterale :
	DF 854-105 C	1	AR D - L 440.	–	–	–	–	–
20	D 961-53	1	Sup.	Encadrement (tôle).	Rahmenblech.	Surround (metal).	Marco de chapa	Quadro di lamiera.
21	D 961-115	1	Ext.	Renfort central :	Mittl. Verstärkung :	Reinforcement:	Refuerzo central :	Rinforzo centrale :
22	D 961-147	1	Int.	–	–	–	–	–
				Fixation	**Befestigung**	**Securing parts**	**Fijación**	**Fissaggio**
	D 825-92 A	5	TR 7 × 25.	Vis avec méplat, de fixat. de pavillon.	Schraube m. Abfasung.	Screw with flats.	Tornillo de techo.	Vite con parte piatta.
	ZD 9372 030 W	14	TH 7 × 25.	Vis de pavillon.	Schraube f. Dach.	Screw for roof.	Tornillo de techo.	Vite per tetto.
	ZD 9524 100 U	17	H 7 × 100.	Écrou de pavillon.	Mutter f. Dach.	Nut for roof.	Tuerca de techo.	Dado per tetto.
	ZD 9249 900 U	6	TFB 3,52 × 9,5.	Vis d'applique sur pied milieu.	Schraube f. Blech.	Screw for trim.	Tornillo de moldura.	Vite per modanatura.

I	NUMÉROS	K		Portes AV	Vordere Türen	Front doors	Puertas delanteras	Portiere anteriori
1	2 D 5 414 028 F	1	G → 3/72 R.p. 5 424 810 B.	Rétroviseur ext. :	Rückblickspiegel, aussen :	Rear view mirror:	Retrovisor ext. :	Retrovisore est. :
	2 D 5 410 679 D	1	D - BK → 3/72 R.p. 5 424 812 Y.	–	–	–	–	–
	2 D 5 424 810 B	1	G 3/72 →.	– glace bombée.	– gewölbtes Glas.	– convex glass.	– cristal combado.	– cristallo convesso.
	2 D 5 424 812 Y	1	D - BK 3/72 →.	–	–	–	–	–
2	1 D 5 410 998 W	1	→ 3/72.	Embase de rétroviseur.	Bodenstück f. Spiegel.	Base piece f. mirror.	Base de retrovisor.	Base per retrovisore.
3	1 D 5 410 995 N	1	⌀ 8-20 - e 1.	Rondelle fibre :	Fiberscheibe :	Fibre washer:	Arandela de fibre :	Rondella di fibra :
	1 D 5 410 996 Z	1	⌀ 20-26 - e 1.	–	–	–	–	–
4	1 D 5 410 997 K	1	⌀ 20-26 - e 2.	Rondelle caoutchouc.	Gummischeibe.	Rubber washer.	Arandela de caucho.	Rondella di gomma.
5	7 D 5 402 979 H	1	AV G.	Porte nue :	Tür, o. Ausrüstung :	Door, only:	Puerta desnuda :	Portiera nuda :
	7 D 5 402 980 U	1	AV D.	–	–	–	–	–
6	D 841-8	2	L 31,5 - ⌀ 30.	Butée d'ouverture de porte.	Anschlag f. Türen.	Buffer for door opening.	Tope de abertura de puerta.	Reggispinta apertura portiera.
7	DX 841-15	1	Inf. G - L 950.	Caoutchouc de porte :	Gummidichtung f. Türen :	Sealing rubber:	Caucho de puerta :	Gomma portiera :
	DX 841-15 A	1	Inf. D - L 950.	–	–	–	–	–
8	DS 841-22	2	L 937.	Garniture de bas de porte.	Garnitur an Türe, unten.	Sealing strip.	Guarn. de bajo de puerta.	Guarn. inf. della portiera.
9				Renfort d'entrée de porte :	Verstärkung für Türausschnitt :	Reinforcement:	Refuerzo de entrada de puerta :	Rinforzo entrata portiera :
	DF 841-49	1	Sup. G - 2 ⌀ entr. 45 - BK.	–	–	–	–	–
	DF 841-49 A	1	Sup. D - 2 ⌀ entr. 45 - BK.	–	–	–	–	–
	D 841-68	1	Sup. G - BL.	–	–	–	–	–
	D 841-68 A	1	Sup. D - BL.	–	–	–	–	–
10				Cale de support de vis de pivot :	Beilegscheibe f. Türangel :	Shim for pivot support:	Suplemento de soporte :	Spessore per supporto :
	DS 841-56	?	66 × 3,5 × 05.	–	–	–	–	–
	DS 841-56 A	?	66 × 3,5 × 1.	–	–	–	–	–
	DS 841-56 B	?	66 × 3,5 × 1,5.	–	–	–	–	–
11	D 841-58	2	26 × 90 - 2 ⌀ 5 - entr. 60.	Patte de garniture sur pied AV.	Lasche f. Garnitur am vorderen Pfosten.	Plate for sealing rubber.	Pata de guarnición sobre pie delantero.	Staffa guarnizione sul montante anteriore.
12	1 D 5 402 618 J	?	41 × 63 × 1.	Cale de support de vis de pivot :	Beilegscheibe f. Türangel :	Shim for pivot bracket:	Suplemento de soporte :	Spessore per supporto perno :
	1 D 5 402 922 N	?	41 × 63 × 2.	–	–	–	–	–

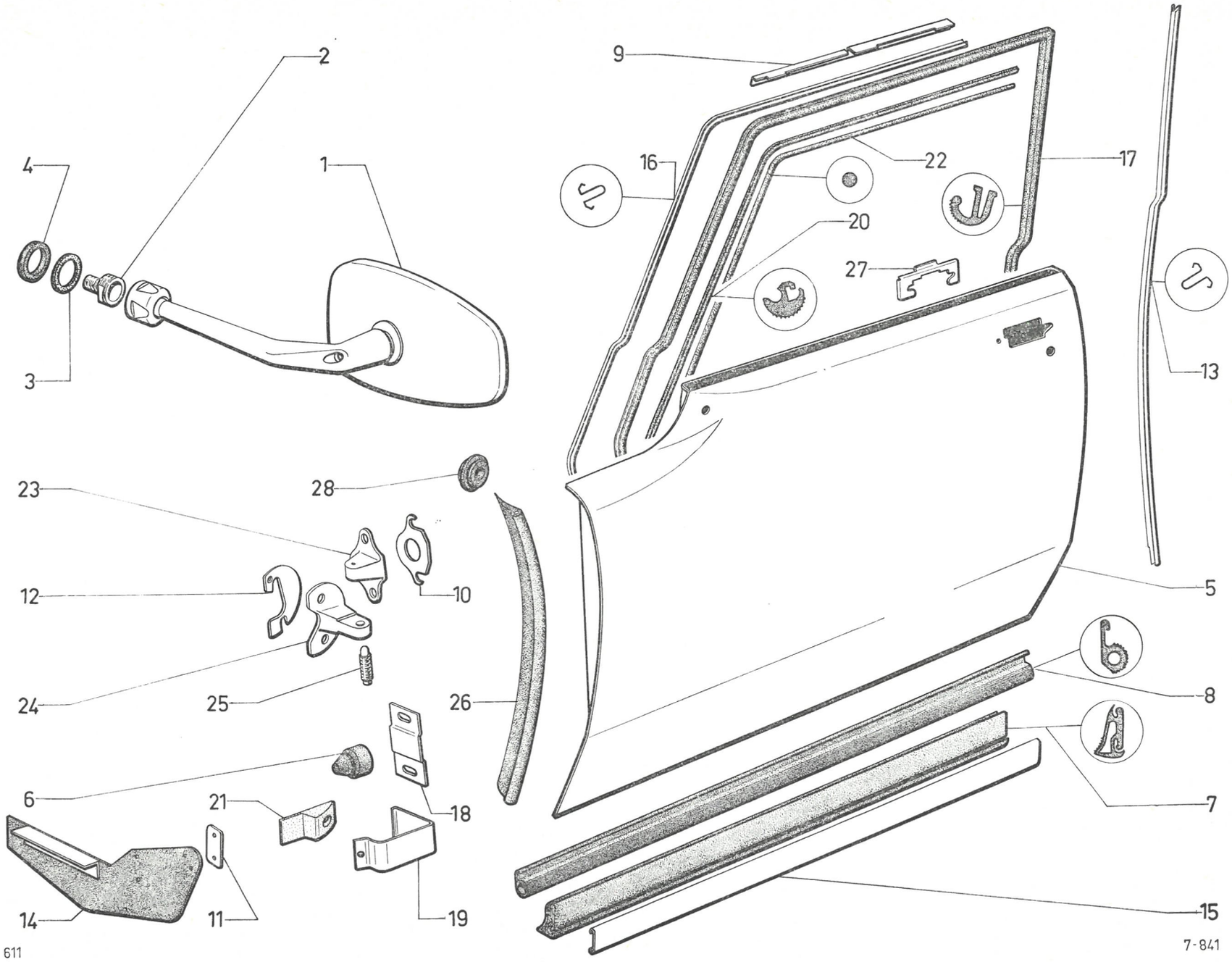
2
4
1
3
9
16
22
17
20
27
13
23
28
12
10
5
24
25
26
8
6
21
18
7
14
11
19
15
611
7-841

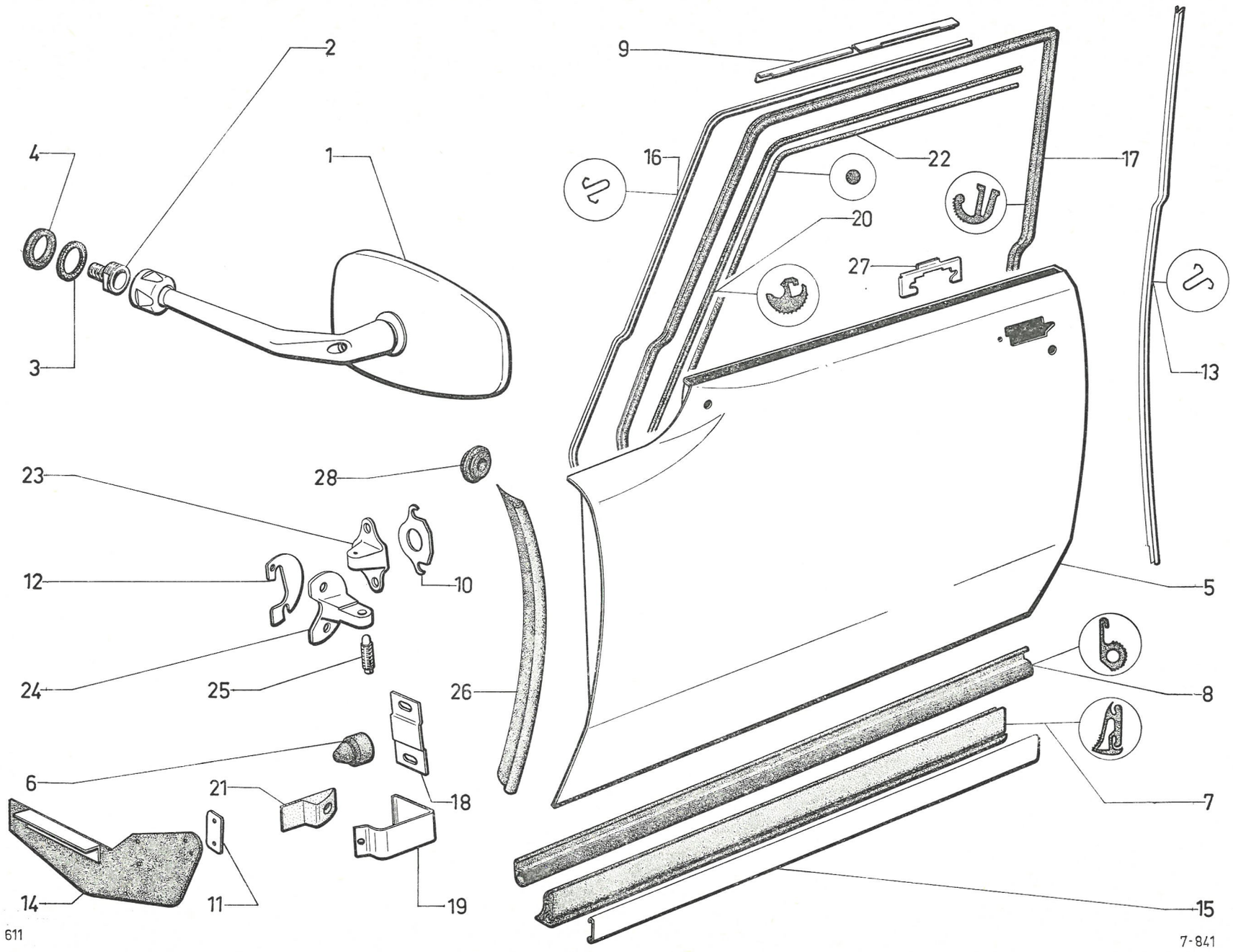
2
4
1
3
9
16
22
17
20
27
13
23
28
12
10
5
24
25
26
8
6
21
18
7
14
11
19
15
611
7-841

I	NUMÉROS	K		Portes AV (Suite)	Vordere Türen (Forts.)	Front doors (Cont.)	Puertas delanteras (Cont.)	Portiere anteriori (Cont.)
13	D 841-66	1	G.	Sertissage de pied milieu :	Bördelung f. Mittelpfosten:	Strip (metal) securing rubber on centre pillar:	Perfil de pie central :	Graffatura mont. centrale :
	D 841-66 A	1	D.	–	–	–	–	–
14	D 841-67	1	Inf. G.	Garniture entre porte et aile :	Garnitur zw. Tür und Kotflugel :	Sealing rubber:	Guarn. entre puerta y aleta delant. :	Guarn. fra port. e paraf. ant. :
	D 841-67 A	1	Inf. D.	–	–	–	–	–
15	D 841-72 A	2	L 988.	Sertissage de bas de porte.	Einfass.-Leiste an Türunterseite.	Strip (metal) on bottom of door.	Encajadura inf. de puerta.	Graffatura inf. portiera.
16	D 841-79	1	G.	Sertissage de brancard de pavillon et pied AV :	Einfass.-Leiste a. Dach u. vord. Pfosten :	Strip (metal) securing rubber on front pillar:	Perfil de vara sup. y pie delant. :	Graffatura rinf. tetto e mont. ant. :
	D 841-79 A	1	D.	–	–	–	–	–
17				Garniture d'entrée de porte :	Garnitur f. Türausschnitt :	Lining f. opening:	Guarn. de entrada de puerta :	Guarn. apertura portiera :
	D 841-81	1	G - BL.	– noir.	– Schwarz.	– black.	– negra.	– nera.
	D 841-81 A	1	D - BL.	– noir.	– Schwarz.	– black.	– negra.	– nera.
	DJF 841-81	1	G - BK.	– gris.	– Grau.	– grey.	– gris.	– grigia.
	DJF 841-82	1	D - BK.	– gris.	– Grau.	– grey.	– gris.	– grigia.
18	D 841-82	2		Bride de ressort d'arrêt.	Lasche f. Arretierfeder.	Clamp for spring.	Brida de muelle del tope.	Staffa molla di arresto.
19	D 841-83	2		Ressort d'arrêt de porte.	Arretierfeder f. Tür.	Spring for door check.	Muelle de tope de puerta.	Molla d'arresto per portiera.
20				Clé de sertissage :	Köder :	Wedge:	Cierre de guarnición :	Profilo :
	DS 841-85	2	AV - L 2,750 m.	– gris rosé.	– Grau-rosa.	– rose grey.	– gris rosado.	– grigio rose.
	DS 841-85 A	2	AV - L 2,550 m.	– noire.	– Schwarz.	– black.	– negro.	– nero.
21	D 841-87	2	L 46.	Arrêt de porte, 2 ergots, entr. 36.	Arretierstück, 2 Nasen, Abstand 36.	Stop for door.	Cierre de puerta.	Fermo porta.
22	DS 841-88	2	L 2,250 - int.	Caoutchouc d'encadrement	Rahmengummi.	Rubber for surround.	Caucho de marco.	Gomma intelaiatura.
23	DS 841-90	4	Sup. G - inf. D - entr. 50.	Support cuvette de pivot :	Türangel :	Cupped support:	Soporte de pivote :	Supporto per perno :
	DS 841-90 A	4	Inf. G - sup. D - entr. 50.	–	–	–	–	–
24	1 D 5 402 619 V	4	Entr. 42.	Support de vis de pivot.	Türhalter.	Bracket for pivot pin.	Soporte de tornillo de pivote.	Supporto per vite.
25	D 841-93	4	9 × 45.	Vis de réglage de pivot.	Einstell.-Schraube für Türangel.	Adjusting screw.	Tornillo de pivote.	Vite di regolaz. del perno.

I	NUMÉROS	K		Portes AV *(Suite)*	Vordere Türen *(Forts.)*	Front doors *(Cont.)*	Puertas delanteras *(Cont.)*	Portiere anteriori *(Cont.)*
26	DS 853-81	2	R.p. 5 420 034 N → 1/72.	Caoutchouc avec tringle :	Gummi m. Drahteinlage :	Rubber with rod:	Caucho con varilla :	Guarn. con rinforzo :
	6 D 5 420 034 N	1	G 1/72 →.	–	–	–	–	–
	6 D 5 420 035 Z	1	D - R.p. 5 420 034 N 1/72 →.	–	–	–	–	–
27	1 D 5 402 613 E	2	Ext.	Renforts de poignée.	Verstärkung f. Griff.	Handle reinforcement.	Refuerzo de manecilla.	Rinforzo per maniglia.
28	1 D 5 420 559 V *D 9961-980 L*	4	⌀ 42.	Obturateur de réglage de guide-glace :	Stopfen z. Einstellung der Fensterführung :	Plug for adjusting window channel:	Tapón de guiacristal :	Tappo di guidacristallo :
	D 961-95	4	⌀ 40.	–	–	–	–	–
	7 D 5 427 767 T	1	Ext. G.	Panneau de porte :	Türfüllung :	Door panel:	Panel de puerta :	Pannello portiera :
	7 D 5 427 768 D	1	Ext. D.	–	–	–	–	–
				Fixation	**Befestigung**	**Securing parts**	**Fijación**	**Fissaggio**
	ZD 9366 030 W	4	TH 5 × 14.	Vis de bride d'arrêt.	Schraube für Arretierflansch.	Screw for clamp.	Tornillo de brida tope.	Vite staffa di fermo.
	ZD 9345 500 W	16	TH 7 × 14.	Vis de support de pivot.	Schraube f. Türangel.	Screw for pivot support.	Tornillo del soporte.	Vite supporto perno.
	ZD 9221 700 U	4	9,5 × 16 × 2.	Rondelle de vis de pivot.	Scheibe f. Türangel.	Washer for pivot pin.	Arandela del pivote.	Rondella per vite perno.
	ZD 9453 130 W	2	TR 5 × 12.	Vis de butée élastique.	Schraube f. Anschlag.	Screw for stop buffer.	Tornillo de tope elastico.	Vite boccola elastica.
	ZD 9274 600 Z	8	TA 4,85 × 16.	Vis de garniture inférieure.	Schraube f. unt. Garnitur.	Screw for lower strip.	Tornillo de guarn. inf.	Vite della guarn. inf.
	ZC 9615 024 U	4	H 9 × 125.	Écrou de vis de pivot.	Mutter f. Türangel.	Nut for pivot pin.	Tuerca de pivote.	Dado per vite perno.
	ZD 9524 200 U	1	H M 8.	Écrou de rétroviseur.	Mutter f. Spiegel.	Nut f. mirror.	Tuerca de retrovisor.	Dado per retrovisore.
			(XT)	**Pièces spéciales**	**Spezialteile**	**Special parts**	**Piezas especiales**	**Pezzi speciali**
1	2 D 5 410 680 P	1	G (USA) (CDN) (CH) - D à D R.p. 5 424 815 F → 3/72.	Rétroviseur ext. :	Rückblickspiegel:	Rear view mirror:	Retrovisor :	Retrovisore :
	2 D 5 410 681 G	1	D (USA) (CDN) (CH) D à D R.p. 5 424 816 S → 3/72.	–	–	–	–	–
	2 D 5 424 815 F	1	D (USA) (CDN) (CH) - D à D 3/72 →.	–	–	–	–	–
	2 D 5 424 816 S	1	G (USA) (CDN) (CH) - D à D 3/72 →.	–	–	–	–	–
	2 D 5 420 001 E	1	D (N) (S) (DK) → 3/72.	–	–	–	–	–

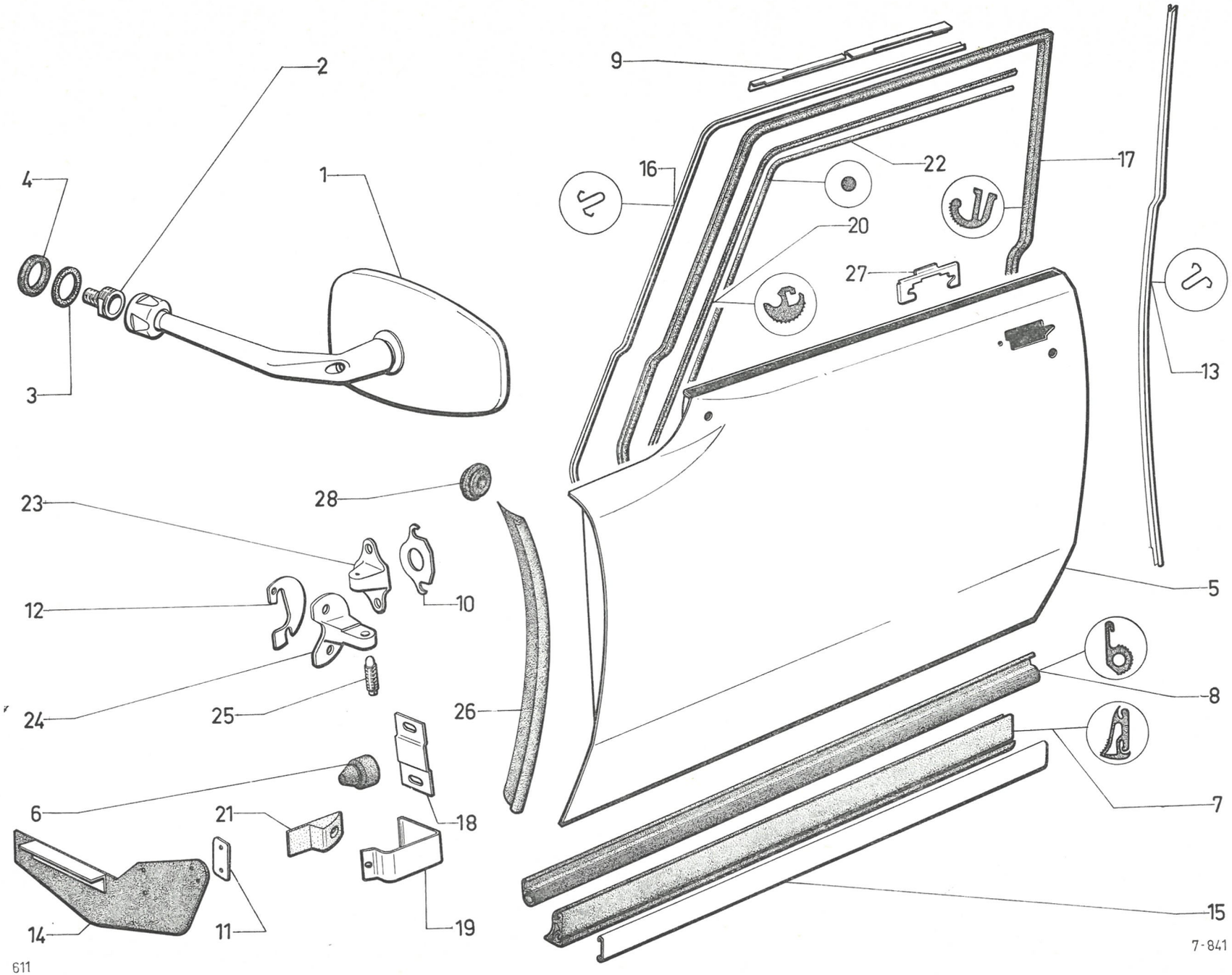
1
2
3
4
5
6
7
8
9
10
11
12
13
14
15
16
17
18
19
20
21
22
23
24
25
26
27
28
611
7-841

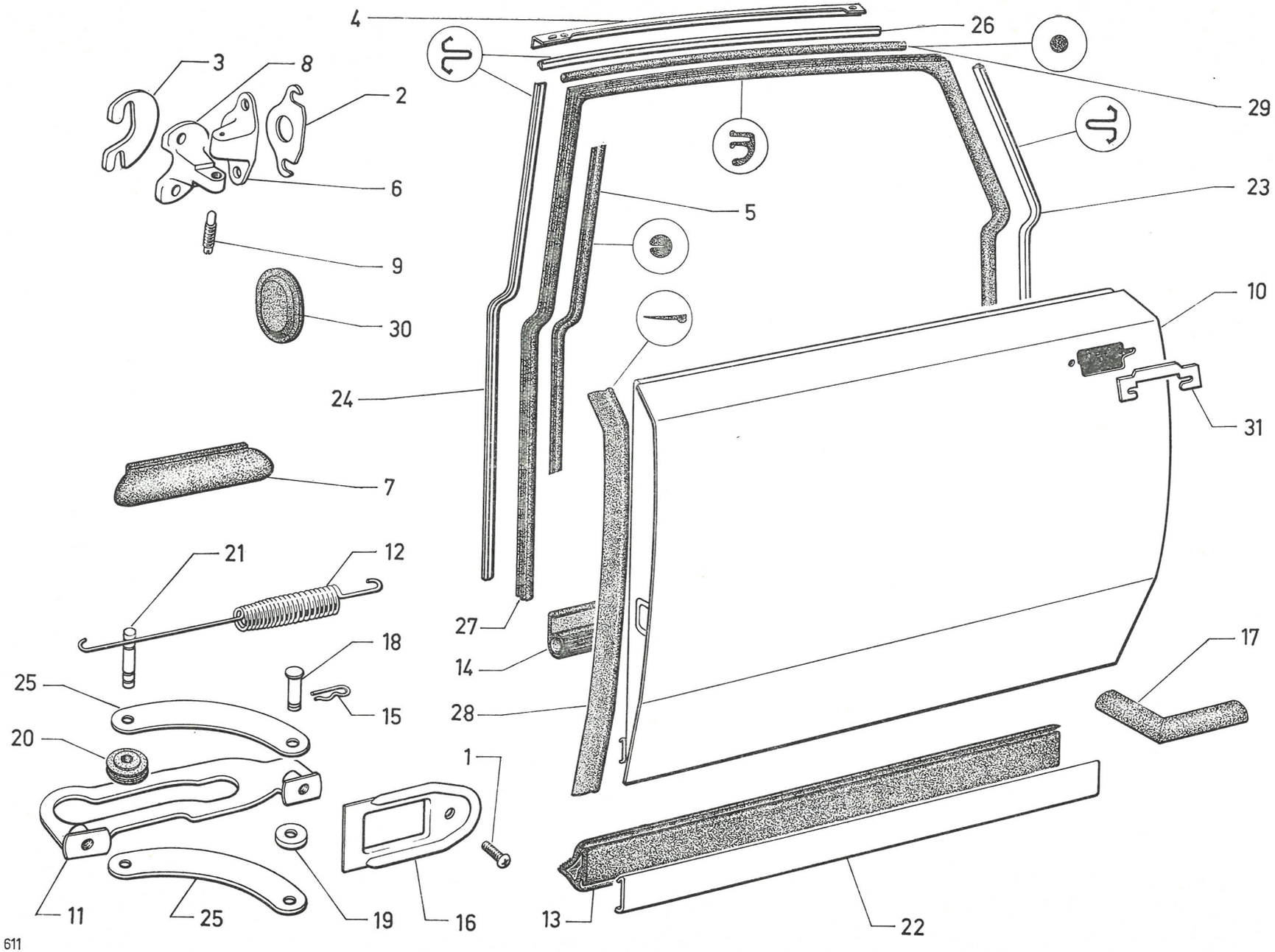
4
26
3
8
2
29
6
5
23
9
30
10
24
31
7
21
12
27
18
14
17
25
15
28
20
1
11
25
19
16
13
22

611

I	NUMÉROS	K		Portes AR	Hintere Türen	Rear doors	Puertas traseras	Portiere posteriori
1	D 825-92	4	TR 7 × 20 - BL.	Vis de plaquette de tirant de porte :	Schraube für Türenzuglasche :	Screw for check plate:	Tornillo de plaquetta :	Vite piastrina per tirante :
	DF 935-104	4	TR 7 × 20 - BK.	–	–	–	–	–
2				Cale de support de vis de pivot :	Beilegscheibe f. Türangel :	Shim for pivot support:	Suplemento de soporte :	Spessore supporto vite perno :
	DS 841-56	?	66 × 3,5 × 0,5.	–	–	–	–	–
	DS 841-56 A	?	66 × 3,5 × 1.	–	–	–	–	–
	DS 841-56 B	?	66 × 3,5 × 1,5.	–	–	–	–	–
3	1 D 5 402 618 J *D 841-60*	?	41 × 63 × 1.	–	–	–	–	–
	1 D 5 402 922 N *D 841-60 A*	?	41 × 63 × 2.	–	–	–	–	–
4	D 841-74	1	Sup. AR G.	Renfort d'entrée de porte :	Verstärk. f. Türausschnitt :	Reinforcing strip:	Refuerzo de entrada :	Rinforzo entrata portiera :
	D 841-74 A	1	Sup. AR D.	–	–	–	–	–
5	DX 841-85	2	L 2,750 m.	Clé de sertissage sur pied milieu (gris rosé).	Köder a. Mittelpfosten (grau-rosa).	Wedge on centre pillar.	Cierre de guarnición (gris rosado).	Guarn. graffatura mont. cent. (grigio).
6	DS 841-90	4	Sup. G - inf. D - entr. 50.	Support envette de pivot :	Türangel :	Cupped support:	Soporte de pivote :	Supporto scodellino del pivot :
	DS 841-90 A	4	Inf. G - sup. D - entr. 50.	–	–	–	–	–
7	D 841-91	1	Inf. G.	Garniture d'étanchéité de pied milieu :	Dichtgarnitur für Mittelpfost :	Sealing rubber for centre pillar:	Guarnición de estanqueidad :	Guarn. di tenuta mont. centrale :
	D 841-91 A	1	Inf. D.	–	–	–	–	–
8	1 D 5 402 619 V *D 841-92*	4	Entr. 42.	Support de vis de pivot.	Türhalter.	Bracket for pivot pin.	Soporte de tornillo de pivote.	Supporto per vite del pivot.
9	D 841-93	4	9 × 45.	Vis de réglage de pivot.	Einstellschraube für Türangel.	Adjusting screw.	Tornillo de pivote.	Vite di regolazione del perno.
10	7 D 5 402 974 D	1	G.	Porte AR :	Hintere Tür :	Door, only:	Puerta trasera :	Portiera posteriore :
	7 D 5 402 975 P	1	D.	–	–	–	–	–
11	DS 842-3	2	Entr. 195.	Tirant de porte :	Türenzugband :	Door check strap:	Tirante de puerta :	Tirante portiera :
	1 D 5 422 314 W	4	« Prestige » 7/72 → .	–	–	–	–	–
12	DX 842-5	4		Ressort de tirant de porte.	Feder f. Türenzugband.	Spring for check strap.	Muelle del tirante de puerta.	Molla del tirante della portiera

I	NUMÉROS	K		Portes AR *(Suite)*	Hintere Türen *(Forts.)*	Rear doors *(Cont.)*	Puertas traseras *(Cont.)*	Portiere posteriori *(Cont.)*
13	DX 842-15	1	Inf. G - L 850.	Caoutchouc :	Dichtungsgummi :	Sealing rubber:	Caucho :	Guarn. di gomma :
	DX 842-15 A	1	Inf. D - L 850.	–	–	–	–	–
14	DS 842-20	2	Inf. - L 821.	Garniture.	Dichtgarnitur.	Sealing strip.	Guarnición.	Guarnizione.
15	1 D 5 411 152 V *DX 9842-947 L*	2		Épingle d'arrêt de tirant.	Drahtsich. f. Zugband.	Clip for check strap.	Grapa de retención.	Spinetta fermo tirante.
16	D 842-60	2		Plaquette de passage de tirant :	Plakette f. Durchgang des Zugbandes :	Plate for check pass:	Plaqueta de paso de tirante :	Staffa passaggio per tirante :
	DS 842-60	2	Inox - PA.	–	–	–	–	–
17	D 842-61	1	Inf. AR G.	Garniture :	Dichtgarnitur :	Sealing strip:	Guarnición :	Guarnizione :
	D 842-61 A	1	Inf. AR D.	–	–	–	–	–
18	DS 842-66 A	2	⌀ 7 - L 22.	Axe de biellette de tirant :	Lagerbolzen f. Zugband :	Pin for link plate:	Eje de bieleta de tirante :	Perno bielletta tirante :
	DS 842-66 B	2	⌀ 7 - L 22 - PA.	–	–	–	–	–
19	D 9842-967 L	2	7,5 × 15 × 3.	Rondelle de biellette.	Scheibe f. Zuglasche.	Washer for link plate.	Arandela de bieleta.	Rondella per bielletta.
20	D 842-68	2		Galet de tirant de porte.	Rolle f. Türenzugband.	Roller for check strap.	Rodillo de tirante.	Rullino tirante portiera.
21	D 842-71	4	⌀ 10 - L 37.	Axe de galet.	Lagerbolzen f. Rolle.	Pin for roller.	Eje del rodillo.	Perno rullino.
22	D 842-72 A	2	L 829.	Sertissage de bas de porte.	Einfass. an Türunterseite.	Strip (metal) setting rubber on bottom of door.	Encajadura inf. de puerta.	Graffatura inf. portiera.
23	D 842-73	1	G.	Sertissage de pied AR :	Einfass. f. hint. Pfosten :	Strip (metal) setting rubber on rear pillar:	Perfil de pie trasero :	Graffatura montante posteriore :
	DF 842-73	1	G - BREAK.	–	–	–	–	–
	D 842-73 A	1	D.	–	–	–	–	–
	DF 842-73 A	1	D - BREAK.	–	–	–	–	–
24	D 842-74	1	G.	Sertissage de pied milieu :	Einfass. f. Mittelpfosten :	Strip (metal) setting rubber on centre pillar:	Perfil de pie medio :	Graffatura montante centrale :
	D 842-74 A	1	D.	–	–	–	–	–
25	D 842-78	4	Entr. 127,5 - BL.	Biellette de tirant de porte :	Band f. Zugstange :	Link for check strap:	Bieleta de tirante de puerta :	Bielletta tirante portiera :
	DS 842-78	4	Entr. 127,5 - PA.	–	–	–	–	–
	DF 842-78	4	Entr. 133 - BK.	–	–	–	–	–
	1 D 5 422 313 K	4	« Prestige » 7/72 →.	–	–	–	–	–
26	D 842-79	2	Sup. - BL.	Sertissage AR de brancard de pavillon :	Hint. Einfassung. für Dachunterzug :	Strip (metal) setting rubber on cant rail:	Perfil tras. de vara :	Graffatura posteriore per rinforzo tetto :
	DF 842-79	2	Sup. - BK.	–	–	–	–	–

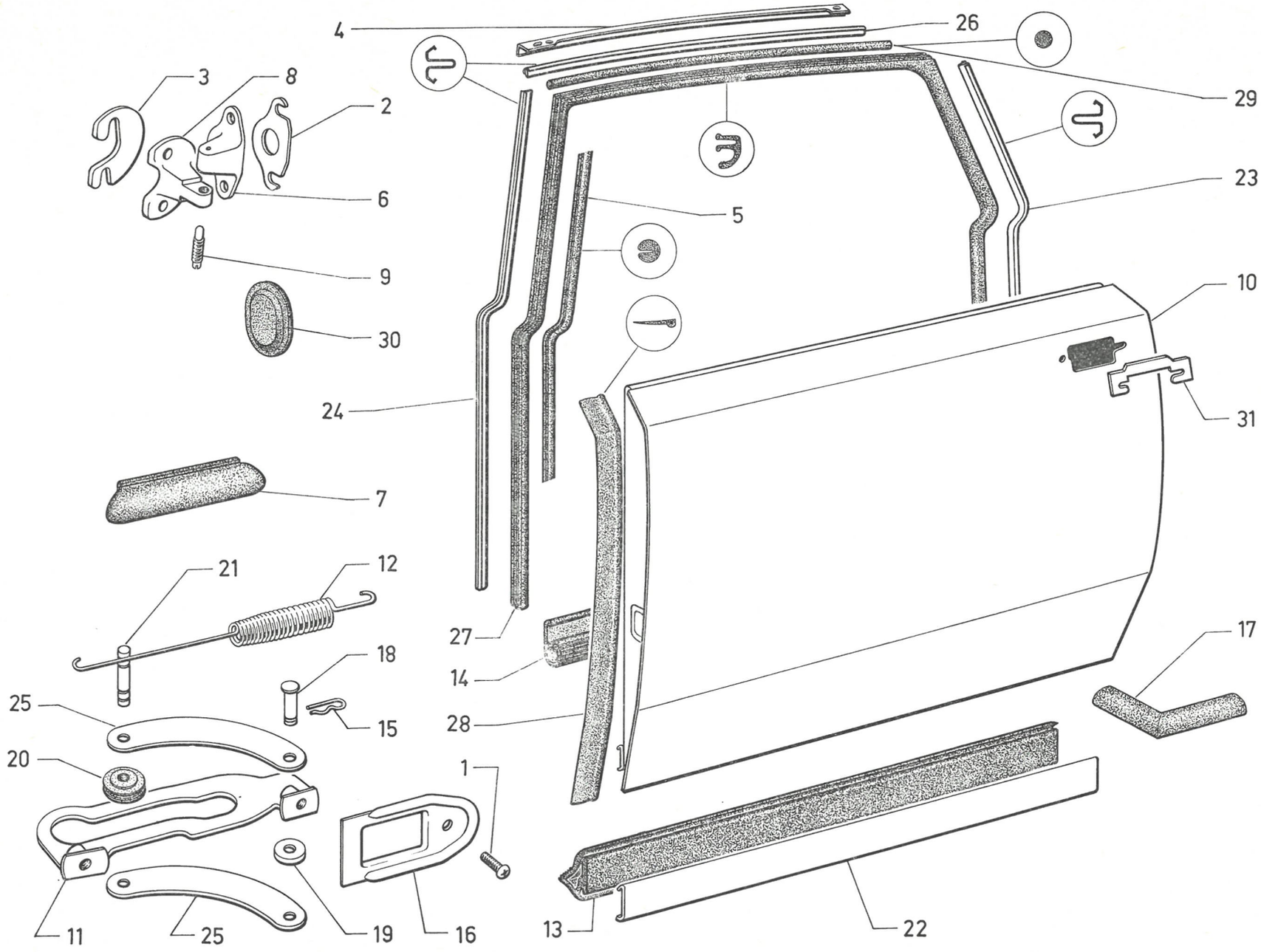
4
26
29
3
8
2
6
23
5
9
10
30
24
31
7
21
12
27
17
18
14
25
15
28
20
1
11
25
19
16
13
22

611

7-842

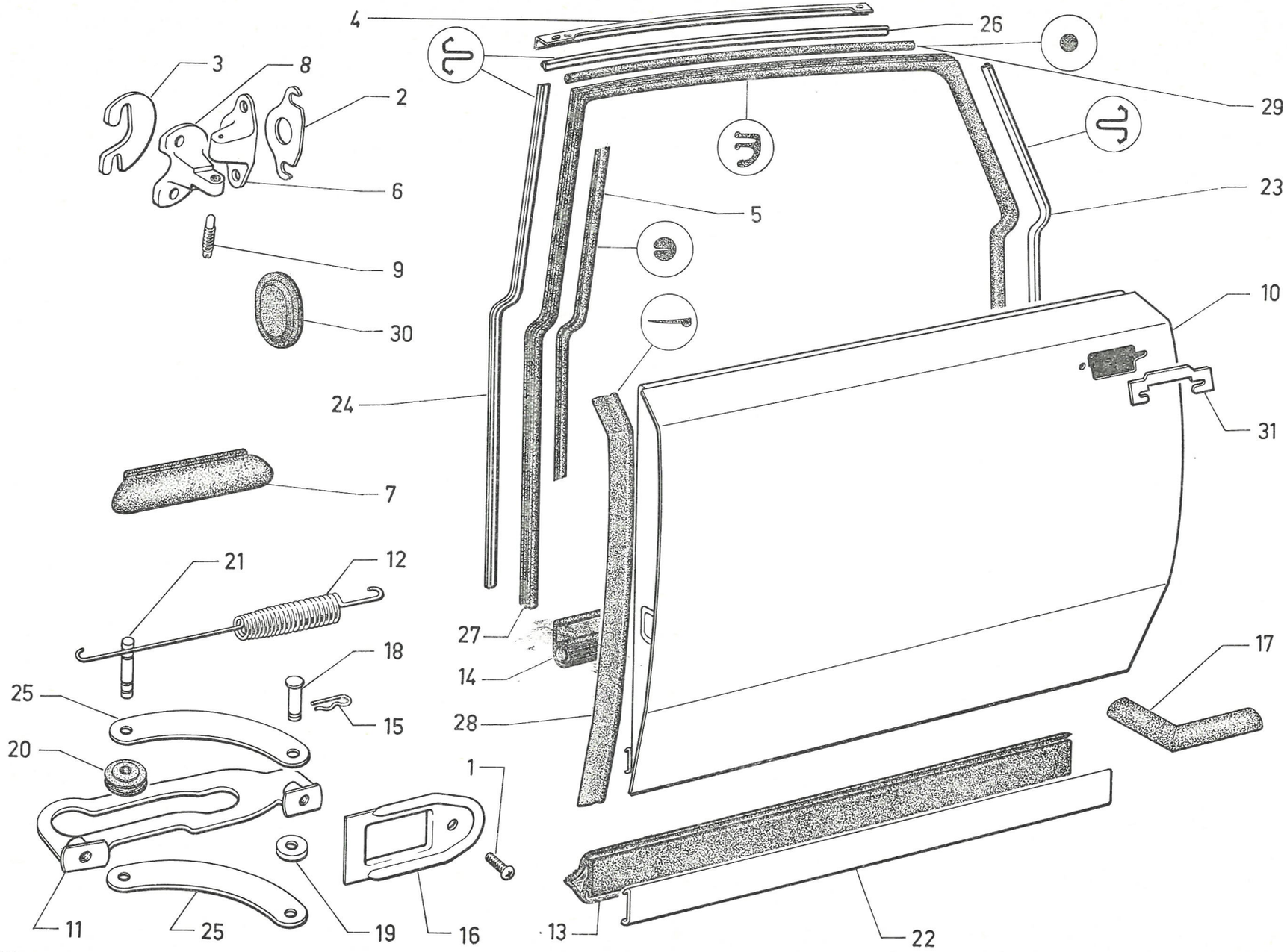
4
26
3
8
2
29
6
5
23
9
30
10
24
31
7
21
12
27
18
14
17
25
15
28
20
1
11
25
19
16
13
22

611

7-842

I	NUMÉROS	K		Portes AR *(Suite)*	Hintere Türen *(Forts.)*	Rear doors *(Cont.)*	Puertas traseras *(Cont.)*	Portiere posteriori *(Cont.)*
27	D 842-88	1	G - BL.	Garniture d'entrée de porte :	Dichtgarnitur am Türausschnitt :	Weatherstrip:	Guarnición de entrada :	Guarnizione entrata portiera :
	D 842-88 A	1	D - BL.	–	–	–	–	–
	DJF 842-88	1	G - BK.	– gris.	– grau.	– grey.	– gris.	– grigio.
	DJF 842-89	1	D - BK.	– gris.	– grau.	– grey.	– gris.	– grigio.
28	DS 853-81	2	→ 1/72.	Caoutchouc avec tringle :	Dichtgummi mit Drahteinlage :	Rubber with rod:	Caucho con varilla :	Guarnizione con rinforzo :
	6 D 5 420 036 K	1	G - R.p. 5 420 034 N 1/72 →.	–	–	–	–	–
	6 D 5 420 037 W	1	D - R.p. 5 420 034 N 1/72 →.	–	–	–	–	–
29	DF 842-105	1	BK.	Renfort de sertissage :	Verstärk. f. Einfassung :	Reinforcement f. strip:	Refuerzo de perfil :	Rinforzo grafatura :
	DF 842-105 A	1	BK.	–	–	–	–	–
30	D 961-80	4	Inf. - ⌀ 42.	Obturateur de réglage de guide-glace :	Gummistopfen zur Einstellung der Fensterführung :	Plug for adjusting window channel:	Obturador de reglaje de guias :	Otturatore regolaz. guidavetra :
	D 961-95	4	Sup. - ⌀ 40.	–	–	–	–	–
31	1 D 5 402 613 E	2	Ext.	Renfort de poignée.	Verstärkung f. Griff.	Handle reinforce.	Refuerzo de manecilla.	Rinforzo per maniglia.
	7 D 5 427 771 L	1	Ext. G.	Panneau de porte :	Türfüllung :	Door panel:	Panel de puerta :	Pannello portiera :
	7 D 5 427 772 X	1	Ext. D.	–	–	–	–	–
				Fixation	**Befestigung**	**Securing parts**	**Fijación**	**Fissaggio**
	ZD 9345 130 W	16	TH 7 × 17,5.	Vis de support de pivot.	Schraube f. Türangel.	Screw for pivot support.	Tornillo del soporte.	Vite supporto pivot.
	ZD 9221 700 U	4	9,5 × 16 × 2.	Rondelle de vis de pivot.	Scheibe f. Einstell-Schraube.	Washer for pivot pin.	Arandela del tornillo.	Rondella per vite perno.
	ZD 9274 600 Z	8	TR 4,85 × 16.	Vis de garniture inf.	Schraube f. untere Dichtgarnitur.	Screw for lower strip.	Tornillo de guarnición inf.	Vite guarnizione inf.
	ZC 9295 502 U	6		Butée caoutchouc sur pied milieu et AR.	Gummianschlag.	Rubber buffer.	Tope (caucho) sobre los pies.	Reggispinta sul montante cent. e post.
	ZC 9615 024 U	4	H 9 × 125.	Écrou de vis de pivot.	Mutter f. Einst. Türangel.	Nut for pivot pin.	Tuerca de pivote.	Dado vite perno.
	ZC 9619 775 U	4	L 20.	Épingle d'axe de galet.	Drahtsich. f. Lagerbolzen.	Clip for roller pin.	Grapa del eje de rodillo.	Spinetta perno rullino.
	ZC 9619 779 U	2	L 14,5.	Épingle d'axe d'articulation.	Drahtsich. f. Lagerbolzen am Gelenk.	Clip for plate pin.	Grapa del eje (articulación).	Spinetta perno articolaz.
	ZC 9622 537 U	4	TR 7 × 16 - PA.	Vis de tirant de porte.	Schraube f. Zuglasche der Tür.	Screw for check strap.	Tornillo de tirante.	Vite tirante portiera.

I	NUMÉROS	K	BL	Porte de coffre AR	Kofferraumdeckel	Boot door	Puerta de maleta	Portello per cofano baule
1	DM 844-19	1		Porte nue.	Deckel, o. Ausrüstung.	Door only.	Puerta desnuda.	Portello nudo.
2	DM 844-07	1	G.	Charnière assemblée :	Scharnier :	Hinge assy:	Bisagra juntada :	Cerniera assiemata :
	DM 844-07 A	1	D.	–	–	–	–	–
	DS 844-07 J	1	G - PA.	–	–	–	–	–
	DS 844-07 K	1	D - PA.	–	–	–	–	–
3	D 844-23	1	G - L 262.	Caoutchouc de charnière :	Gummiplatte f. Scharnier :	Rubber for hinge:	Caucho de bisagra :	Guarn. per cerniera :
	D 844-23 A	1	D - L 262.	–	–	–	–	–
4	D 844-56 B	1	G.	Béquille mâle :	Innenstempel f. Stütze :	Stay, male:	Puntal macho :	Puntello maschio :
	D 844-56 C	1	D.	–	–	–	–	–
5	DS 844-59	2		Ressort de béquille (25 spires).	Feder f. Stütze (25 Wicklungen).	Spring fot stay (25 coils).	Muelle de puntal (25 espiras).	Molla per puntello (25 spire).
6	D 844-61 A	2	L 180.	Béquille femelle.	Hülse f. Stütze.	Stay, female.	Puntal hembra.	Puntello femmina.
7	D 844-72	2	L 600.	Caoutchouc latéral de porte.	Seitl. Dichtgummi für Deckel.	Rubber strip, lateral.	Caucho lateral de puerta.	Guarn. di gomma laterale.
	DS 844-114	2	L 550 - DX - DJ - DY.	Profilé d'entrée de porte.	Profil am Deckelausschnitt.	Strip (plastic) for door entry.	Perfil de entrada.	Profilo entrata portello.
8	D 844-87	1	Sup. - L 1,240.	Caoutchouc de porte.	Abdichtgummi f. Deckel.	Rubber strip.	Caucho de puerta.	Guarn. di gomma per portello.
	DS 844-115	1	L 1,330 - DX - DJ - DY.	Profilé d'entrée de porte.	Profil am Deckelausschnitt.	Strip (plastic) for door entry.	Perfil de entrada.	Profilo entrata portello.
9	D 844-89	1	Inf. - L 1 m.	Caoutchouc de porte.	Abdichtgummi a. Deckel.	Sealing.	Caucho de puerta.	Guarn. di gomma per portello.
	DS 844-89	1	PA - PO.	Caoutchouc (encadrement).	Abdichtgummi (Rahmen).	Sealing (frame).	Caucho (marco).	Guarn. di gomma.
	DS 844-116	1	L 1 m - DX - DJ - DY.	Profilé d'entrée de porte :	Profil am Deckelausschnitt :	Strip (plastic) for door entry:	Perfil de entrada :	Profilo entrata portello :
	DS 844-170 A	1	L 1 m - DV - DT.	–	–	–	–	–
10	DS 844-122	?	30 × 2.	Rondelle avec encoche de 7,5 de charnière.	Scheibe m. Einkerbung.	Washer with notche 7,5.	Arandela con muescas de 7,5 para bisagra.	Rondella con tacche 7,5 per cerniera.
11	D 853-66	1	L 1,650 m.	Caoutchouc inf. de lunette.	Gummileiste f. Hecksch.	Rubber on rear window.	Caucho de luneta.	Guarn. per lunotto.
12	D 854-4	2	DX - DJ - DY.	Chevron (doré).	Citroën-Winkel (gold).	Chevron (gilded).	Cheurón (dorado).	Embelma (dorato).
	DM 854-4	2	DV - DT - DJF - DLF.	Chevron (chromé).	Citroën-Winkel (verchr.).	Chevron (chromium plated).	Cheurón (cromado).	Emblema (cromato).

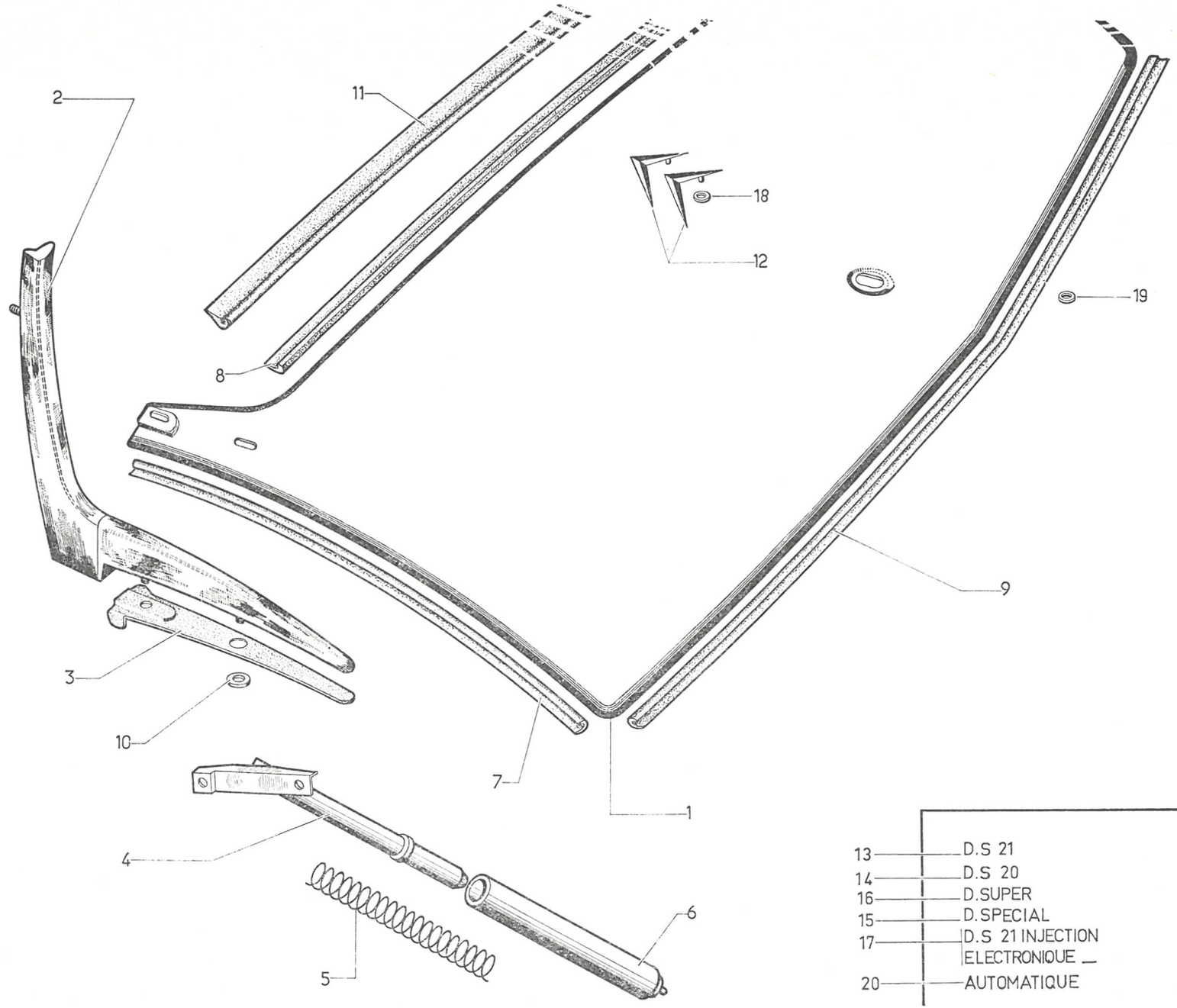

13 — D.S 21
14 — D.S 20
16 — D.SUPER
15 — D.SPECIAL
17 — D.S 21 INJECTION ELECTRONIQUE
20 — AUTOMATIQUE

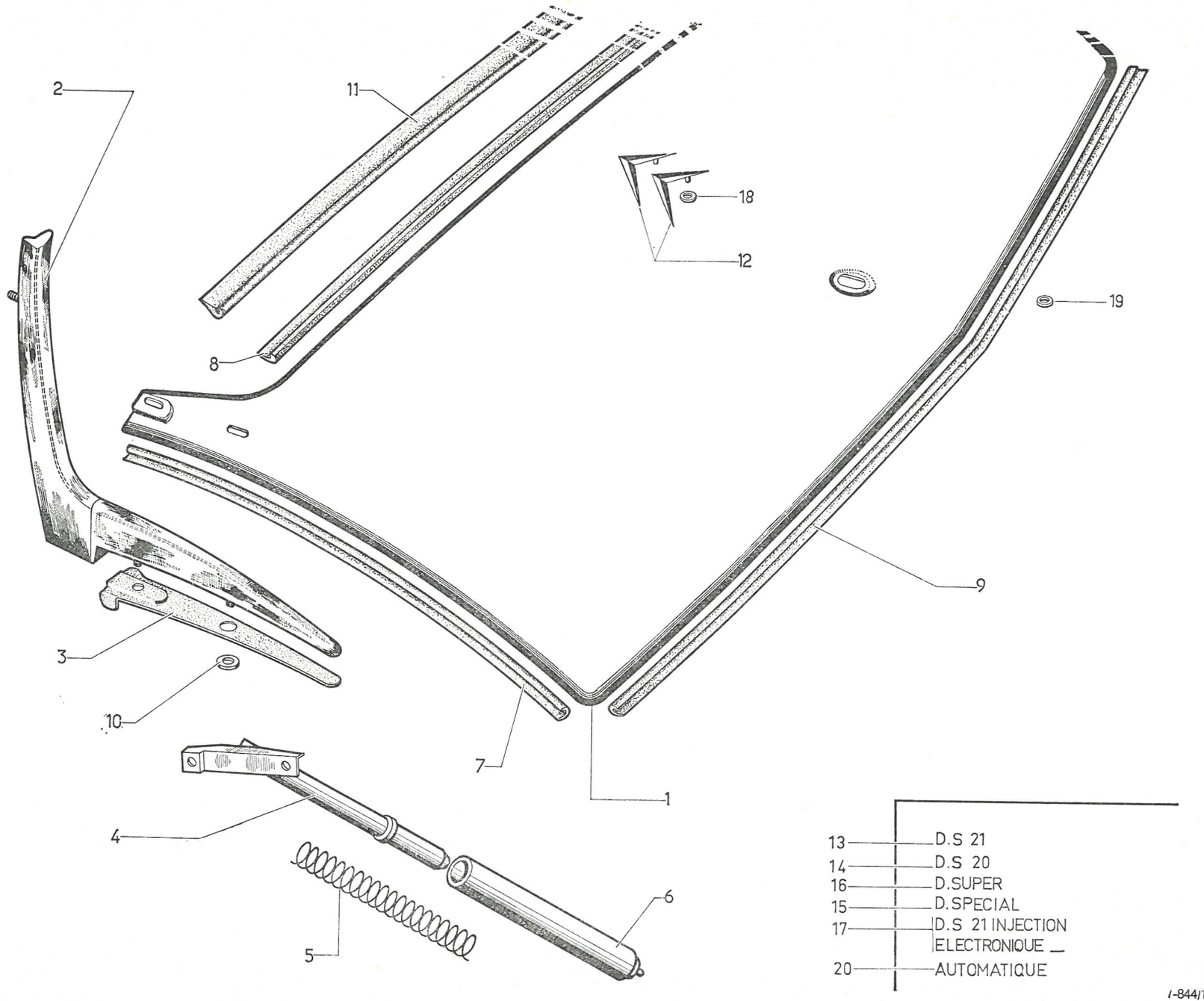
2
11
18
12
19
8
9
3
10
7
1
4
5
6
13 D.S 21
14 D.S 20
16 D.SUPER
15 D.SPECIAL
17 D.S 21 INJECTION ELECTRONIQUE
20 AUTOMATIQUE

I	NUMÉROS	K	BL	Porte de coffre AR *(Suite)*	Kofferraumdeckel *(Forts.)*	Boot door *(Cont.)*	Puerta de maleta *(Cont.)*	Portello per cofano baule *(Cont.)*
				Jeu de 4 monogrammes :	Satz zu 4 Monogrammen :	Set of 4 monograms:	Juego de 4 monogramas :	Serie di 4 monogrammi :
13	DX 854-203 A	1	DS 21 → 7/72.	–	–	–	–	–
14	DX 854-204 A	1	DS 20 → 7/72.	–	–	–	–	–
	1 D 5 430 282 E	1	DS 20 7/72 →.	–	–	–	–	–
				Ensemble monogramme :	Monogramm, Gesamtteil :	Monogram assy:	Conjunto de monograma :	Insieme di monogramma :
15	DT 854-207 A	1	D - « Spécial » → 7/72.	– adhésif.	– Klebemonogramm.	– adhesive.	– adhesivo.	– adesivo.
	1 D 5 430 281 U	1	D - « Spécial » 7/72 →.	–	–	–	–	–
16	DV 854-204 A	1	D - « Super » → 7/72.	– adhésif.	– Klebemonogramm.	– adhesive.	– adhesivo.	– adesivo.
	1 D 5 430 279 X	1	D - « Super » 7/72 →.	–	–	–	–	–
17	DX 854-202 A	1	DS 21 - « Injection électronique » → 7/72.	Monogramme :	Monogramm :	Monogram:	Monograma :	Monogramma :
	DX 854-9 B	1	DX - DJ - DY → 7/72.	– « D » doré.	– « D » (gold).	– « D » gilded.	– « D » dorado.	– « D » dorato.
	DX 854-10 B	1	DX - DJ - DY → 7/72.	– « S » doré.	– « S » (gold).	– « S » gilded.	– « S » dorado.	– « S » dorato.
	DX 854-24 B	1	DX - DJ - DY → 7/72.	– « 2 » doré.	– « 2 » (gold).	– « 2 » gilded.	– « 2 » dorado.	– « 2 » dorato.
	DX 854-27 B	1	DX - DJ → 7/72.	– « 1 » doré.	– « 1 » (gold).	– « 1 » gilded.	– « 1 » dorado.	– « 1 » dorato.
	DY 854-7	1	DY → 7/72.	– « 0 » doré.	– « 0 » (gold).	– « 0 » gilded.	– « 0 » dorado.	– « 0 » dorato.
	1 D 5 430 280 H	1	DV - DT 7/72 → 9/72.	– « 5 » doré.	– « 5 » (gold).	– « 5 » gilded.	– « 5 » dorado.	– « 5 » dorato.
18	1 D 5 415 580 A *DS 854-101*	4		Rondelle caoutchouc.	Gummischeibe.	Rubber washer.	Arandela (caucho).	Rondella di gomma.
19	DX 854-97 A	8	→ 7/72.	Rondelle de monogramme.	Scheibe f. Monogramm.	Rubber washer for monogram.	Arandela de monograma.	Rondella per monogram.
20	1 D 5 403 613 Z	1	« Automatique ».	Monogramme adhésif :	Klebemonogramm :	Adhesive monogram:	Monograma adhesivo :	Monogramma adesivo :
	1 D 5 430 283 R	1	DS 23 7/72 →.	–	–	–	–	–
	1 D 5 430 493 Y	1	« Injection Électronique » 7/72 →.	–	–	–	–	–
	1 D 5 435 578 V	1	« D Super 5 » 9/72 →.	–	–	–	–	–
				Fixation	**Befestigung**	**Securing parts**	**Fijación**	**Fissaggio**
	ZD 9231 900 U	4	H 5 × 75.	Écrou de charnière, sup.	Mutter f. ob. Scharnier.	Nut for hinge, upper.	Tuerca de bisagra, sup.	Dado per cerniera sup.
	ZD 9524 100 U	2	H 7 × 100.	Écrou de charnière, inf.	Mutter f. unt. Scharnier.	Nut for hinge, lower.	Tuerca de bisagra, inf.	Dado per cerniera inf.
	ZD 9522 100 U	4	H 7 × 100.	Écrou de béquille.	Mutter f. Stütze.	Nut for stay.	Tuerca de puntal.	Dado per puntello.
	ZD 9250 800 U	2	Inf. - TA 5 × 15.	Vis de caoutchouc.	Schraube f. Dichtgummi.	Screw for rubber strip.	Tornillo de caucho.	Vite per guarn. di gomma.
	ZD 9232 400 W	2	Inf. - ⌀ 6.	Rondelle de caoutchouc :	Scheibe f. Dichtgummi :	Washer for rubber strip:	Arandela de caucho :	Rondella di gomma :
	ZC 9088 613 U	2	7,5 × 30 × 2,4.	–	–	–	–	–
	ZC 9233 400 U	2		Butée caoutchouc.	Gummianschlag.	Rubber buffer.	Tope (caucho).	Reggispinta di gomma.
	ZC 9619 079 U	8	5,5 × 12 × 2.	Rondelle alu de charnière.	Alu-Scheibe f. Scharnier.	Washer alum. for hinge.	Arandela (alu) de bisagra.	Rondella per cerniera.
	ZC 9619 760 U	12		Agrafe de fixat. : – caoutchouc de lunette.	Bef.-Spange für : – Gummi für Heckscheibe.	Clip securing: – rubber on window.	Grapa : – de caucho de luneta.	Graffetta : – guarn. del lunotto.
	ZC 9619 867 U	8		– de monogramme.	– Monogramm.	– monogram.	– de monograma.	– per monogramma.
	ZC 9624 008 U	4	⌀ 2,5.	Rondelle élastique : – de chevron.	Federscheibe für : – Citroën-Winkel.	Rubber flexible: – for chevron.	Arandela elastica : – de cheurón.	Rondella elastica : – per emblema.
	ZC 9624 002 U	8	⌀ 3.	– de monogramme.	– Monogramm.	– for monogram.	– de monograma.	– per monogramma.

I	NUMÉROS	K	BK	Porte AR supérieure	Hintere, obere Tür	Upper rear door	Puerta trasera superior	Portello post. sup.
1	DF 844-45	1		Porte nue.	Tür, o. Ausrüstung.	Door only.	Puerta desnuda.	Portello nudo.
2	DF 844-07	1	G.	Charnière :	Scharnier :	Hinge:	Bisagra :	Cerniera :
	DF 844-07 A	1	D.	–	–	–	–	–
3	DVF 844-28	1		Doigt d'accrochage.	Einrastzapfen.	Catch for stay.	Enganche de soporte.	Nasello aggancio.
4	DF 844-49	1		Support avec axe.	Halterung m. Zapfen.	Bracket with pin.	Soporte con eje.	Supporto con perno.
5	DVF 844-55	1	Sup. - inf.	Béquilles assemblées.	Stützen, Gesamtteil.	Stay assy.	Soporte ensamblado.	Puntone assiemato.
6	DVF 844-56	1		Béquille mâle.	Stütze (Einsteckteil).	Male stay.	Soporte macho.	Puntone maschio.
7	DVF 844-59	2		Ressort int. de béquille.	Innenfeder f. Stütze.	Spring, inner, for stay.	Muelle int. de soporte.	Molla int. puntone.
				Renfort caoutchouc int. de garnture :	Gummiverstärkung für Garnitur :	Reinforcement f. strip:	Refuerzo (caucho) int. :	Rinforzo gomma int. guarn. :
8	DVF 844-76	2	Sup. - L 350.	–	–	–	–	–
	DVF 844-165	1	Sup. - L 2,600.	–	–	–	–	–
	DF 844-166	1	Inf. - L 1,150.	–	–	–	–	–
9	DF 844-84	4	7,5 × 25 × 4.	Entretoise de charnière.	Abstandshülse für Scharnier.	Distance washer.	Separador de bisagra.	Distanziale cerniera.
10	DF 844-87	1	Ext. - L 3,300.	Garniture d'étanchéité sup.	Obere Dichtgarnitur.	Upper sealing strip.	Guarnición de estanq. sup.	Guarnizione tenuta sup.
	DF 844-89	1	Ext. - L 1,150.	Garniture d'étanchéité inf.	Untere Dichtgarnitur.	Lower sealing strip.	Guarnición de estanq. inf.	Guarnizione tenuta inf.
11	DF 844-90	6	7,5 × 26 × 4 - sup.	Rondelle de charnière.	Scheibe f. Scharnier.	Washer for hinge.	Arandela de bisagra.	Rondella cerniera.
12	DF 844-102	2		Support de charnière.	Halterung f. Scharnier.	Bracket for hinge.	Soporte de bisagra.	Supporto cerniera.
13	DF 844-103	1	⌀ 10 - L 18,5.	Axe d'articulation.	Lagerbolzen.	Pin for hinge.	Eje de articulación.	Perno articolazione.
14	DVF 844-105	2		Embout de centrage de ressort.	Zentrierstück für Innenfeder.	Centring dowel for spring.	Terminal de cent. de muelle.	Cono central. molla.
15	DF 844-128	2		Cale d'étanchéité.	Dichtkeil.	Wedge for sealing.	Cuña de estanqueidad.	Bietta tenuta.
16	DVF 844-139	1		Ressort de doigt d'accrochage	Feder f. Einrastzapfen.	Spring for stay catch.	Muelle del enganche.	Molla nasello aggancio.

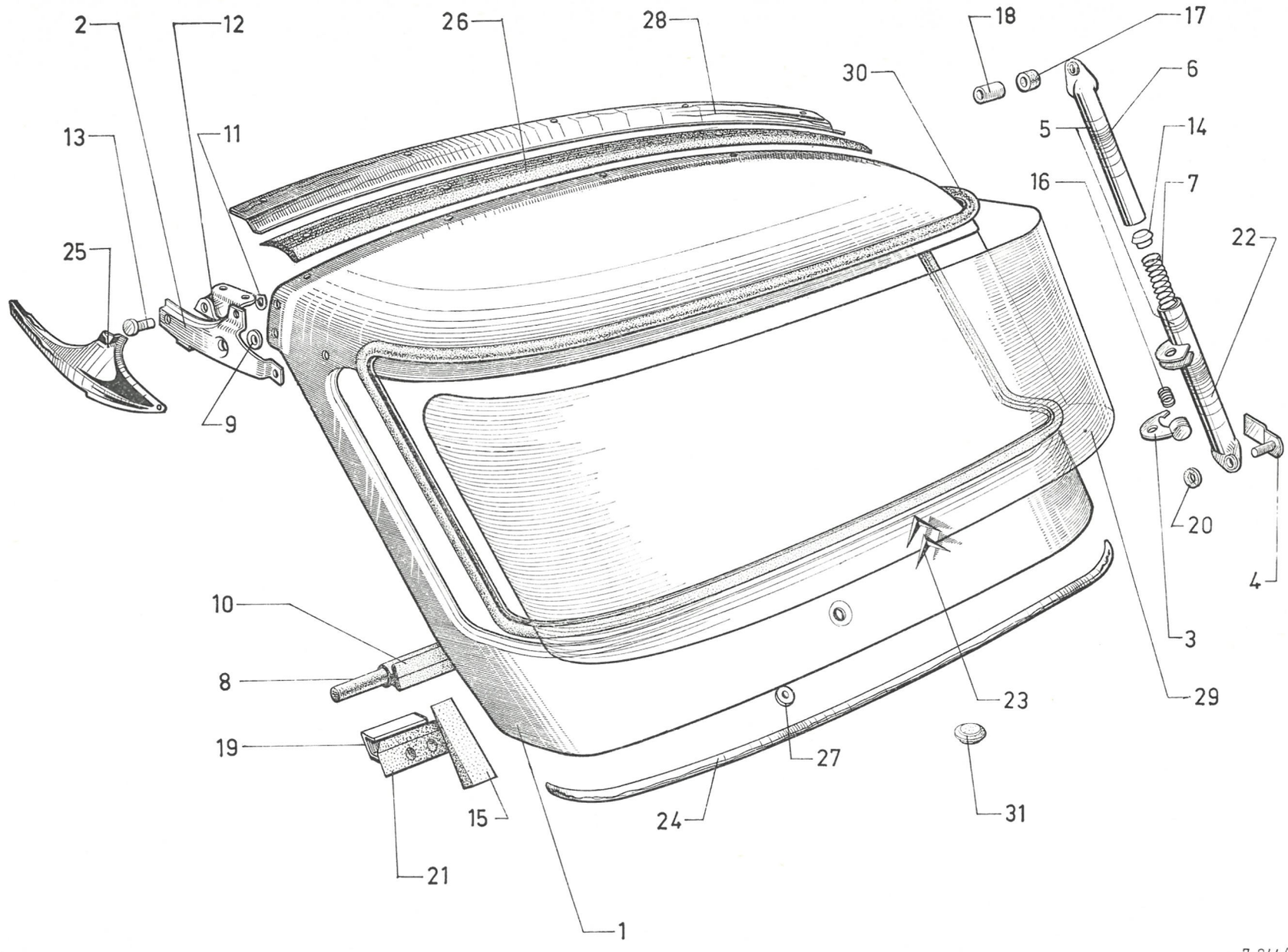
2
12
26
28
18
17
30
6
13
11
5
14
16
7
25
22
9
20
4
10
3
8
23
29
19
27
31
15
24
21
1

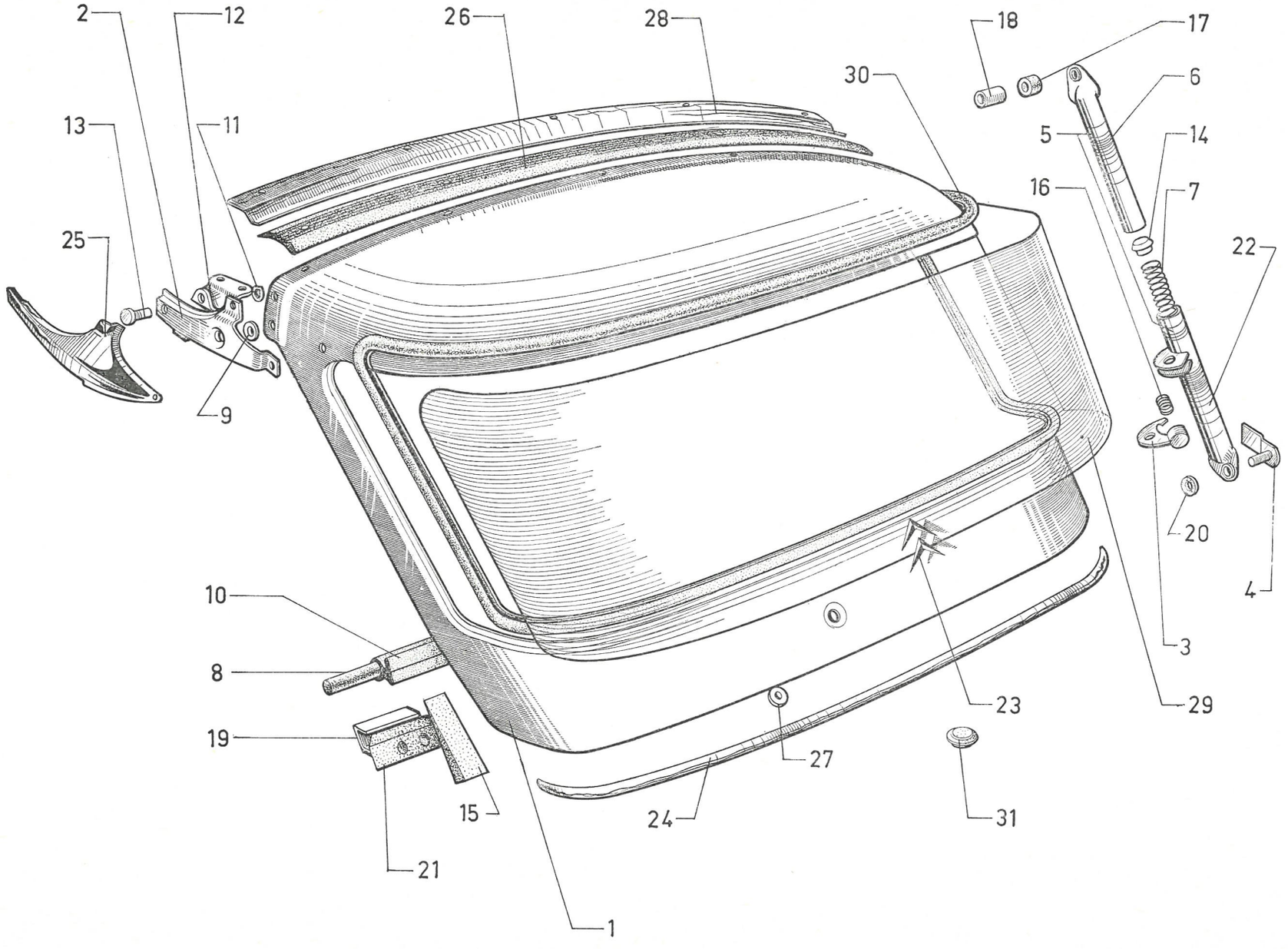
2
12
26
28
18
17
30
6
13
11
5
14
16
7
25
22
9
20
4
10
3
8
23
29
19
27
15
24
31
21
1

I	NUMÉROS	K	BK	Porte AR supérieure (Suite)	Hintere, obere Tür (Forts.)	Upper rear door (Cont.)	Puerta trasera superior (Cont.)	Portello post. sup. (Cont.)
17	DF 844-142	1	10 × 10,5 × 4.	Butée caoutchouc de béquille.	Gummianschlag f. Stütze.	Rubber bush for stay.	Tope de caucho.	Reggispinta gomma puntone.
18	DF 844-143	1	7,5 × 17 × 10.	Entretoise de béquille.	Abstandshülse f. Stütze.	Distance bush.	Separador.	Distanziale puntone.
19	DVF 844-146	2	40 × 20.	Contreplaque de butée.	Gegenblech f. Anschlag.	Counterplate for buffer.	Contraplaq. de tope.	Controplacca reggisp.
20	DF 844-160	1	6,5 × 20 × 4.	Rondelle caoutchouc de béquil .	Gummischeibe f. Stütze.	Rubber washer.	Arandela de caucho.	Rondella gomma puntone.
21	DVF 844-162	2	e 16.	Butée de centrage de porte.	Zentrieranschlag f. Tür.	Buffer, locating door.	Tope de centraje.	Reggisp. centraggio porta.
22	DVF 844-169	1		Béquille femelle.	Stütze (Hohlteil).	Femal stay.	Soporte hembra de puerta.	Puntone femmina.
23	DM 854-4	2		Chevron.	Citroën-Winkel.	Chevron.	Cheurón.	Emblema.
24	DF 854-50	1	Inf.	Jonc de porte.	Türleiste.	Embellisher strip.	Junquillo de puerta.	Guarn. portello.
25	DF 854-52	1	G.	Applique de finition :	Abschlussblech :	Embellisher:	Adorno :	Modanatura :
	DF 854-52 A	1	D.	–	–	–	–	–
26	DF 854-67	1	L 1,064.	Garniture caoutchouc entre pavillon et porte.	Gummigarnitur zwischen Dach und Tür.	Sealing rubber.	Guarn. (caucho) entre techno y puerta.	Guarn. fra tetto e portello.
27	DS 854-101	4		Rondelle de chevron.	Scheibe f. Citroën-Winkel.	Washer for chevron.	Arandela de cheurón.	Rondella emblema.
28	DF 854-85	1		Applique de finition de pavillon et porte.	Abschlussleiste am Dach und Tür.	Finishing strip for roof.	Adorno.	Modanat. tetto e portello.
29	DF 961-7 A	1	e 5.	Glace de porte :	Türscheibe :	Glass for door:	Cristal de puerta :	Vetro portello :
	DJF 961-301 A	1		– chauffante.	– heizbare.	– heated.	– termico.	– termico.
30				Caoutchouc de glace :	Gummi f. Scheibe :	Rubber sealing f. glass:	Caucho del cristal :	Gomma per vetro :
	DF 961-61	1		– noir.	– schwarz.	– black.	– negro.	– nero.
	DJF 961-61	1		– gris.	– grau.	– grey.	– gris.	– grigio.
31	D 961-80	4		Bouchon de panneau inf.	Verschl.-Stopfen.	Plug for lower panel.	Tapón de puerta.	Tappo pannello inf.
			7/72 →	Monogramme :	Monogramm :	Monogram:	Monograma :	Monogramma :
	1 D 5 430 494 J	1	« Citroën ».	–	–	–	–	–
	1 D 5 430 942 D	1	« DS 20 ».	–	–	–	–	–
	1 D 5 430 284 B	1	« DS 23 ».	–	–	–	–	–

I	NUMÉROS	K	BK	Porte AR supérieure *(Suite)*	Hintere, obere Tür *(Forts.)*	Upper rear door *(Cont.)*	Puerta trasera superior *(Cont.)*	Portello post. sup. *(Cont.)*
				Fixation	**Befestigung**	**Securing parts**	**Fijación**	**Fissaggio**
	ZD 9226 900 Z		4 × 75.	Écrou de fixat. :	Befestigungsmutter für :	Nut securing:	Tuerca :	Dado :
		10		– d'applique de pavillon.	– Abschluss a. Dach.	– strip for roof.	– de adorno de techo.	– modanatura tetto.
		5		– de jonc inf.	– untere Leiste.	– embellisher strip.	– de junquillo inf.	– modanatura inf.
				Rondelle de fixat. :	Befestigungsscheibe für :	Washing securing:	Arandela :	Rondella :
	ZD 9226 200 Z	5	4,25 × 10.	– d'applique de pavillon.	– Abschluss a. Dach.	– strip for roof.	– de adorno de techo.	– modanatura tetto.
	ZD 9231 200 W	4	5,5 × 9.	– de butée.	– Anschlag.	– buffer.	– de tope.	– reggispinta.
	ZD 9233 400 U	4	Cr 5,2 × 9,4.	–	–	–	–	–
	ZC 9619 069 U	1	7,5 × 20 × 1.	– d'arrêt de béquille sur caisse.	– Sicherung d. Stütze.	– stay stop on body.	– de retén de soporte.	– fermo puntello.
	ZC 9619 133 U	2	5,5 × 15 × 1,5	–	–	–	–	–
				– de gâche.	– Türfalle.	– striking plate.	– de enganche.	– gancio.
	ZC 9624 008 U	4	⌀ 2,5.	– de chevron.	– Citroën-Winkel.	– chevron.	– de cheurón.	– emblema.
	ZD 9048 000 U	10	TH 7 × 14.	Vis de fixat. :	Schraube für :	Screw securing:	Tornillo :	Vite :
				– de charnière sup.	– ob. Scharnier.	– upper hinge.	– de bisagra sup.	– cerniera sup.
	ZD 9345 500 W	4	TH 7 × 25.	– de charnière.	– Scharnier.	– hinge.	– de bisagra sup.	– cerniera sup.
	ZD 9374 300 W	1	TH 7 × 30.	– de béquille.	– Stütze.	– stay.	– de soporte.	– puntone.
	ZD 9224 400 U	5	TFB 4 × 16.	– d'applique de finition.	– Abschlussblech.	– embellisher.	– de adorno.	– modanatura.
	ZC 9629 530 W	4	TH 5 × 16.	– de butée.	– Anschlag.	– buffer.	– de tope.	– reggispinta.

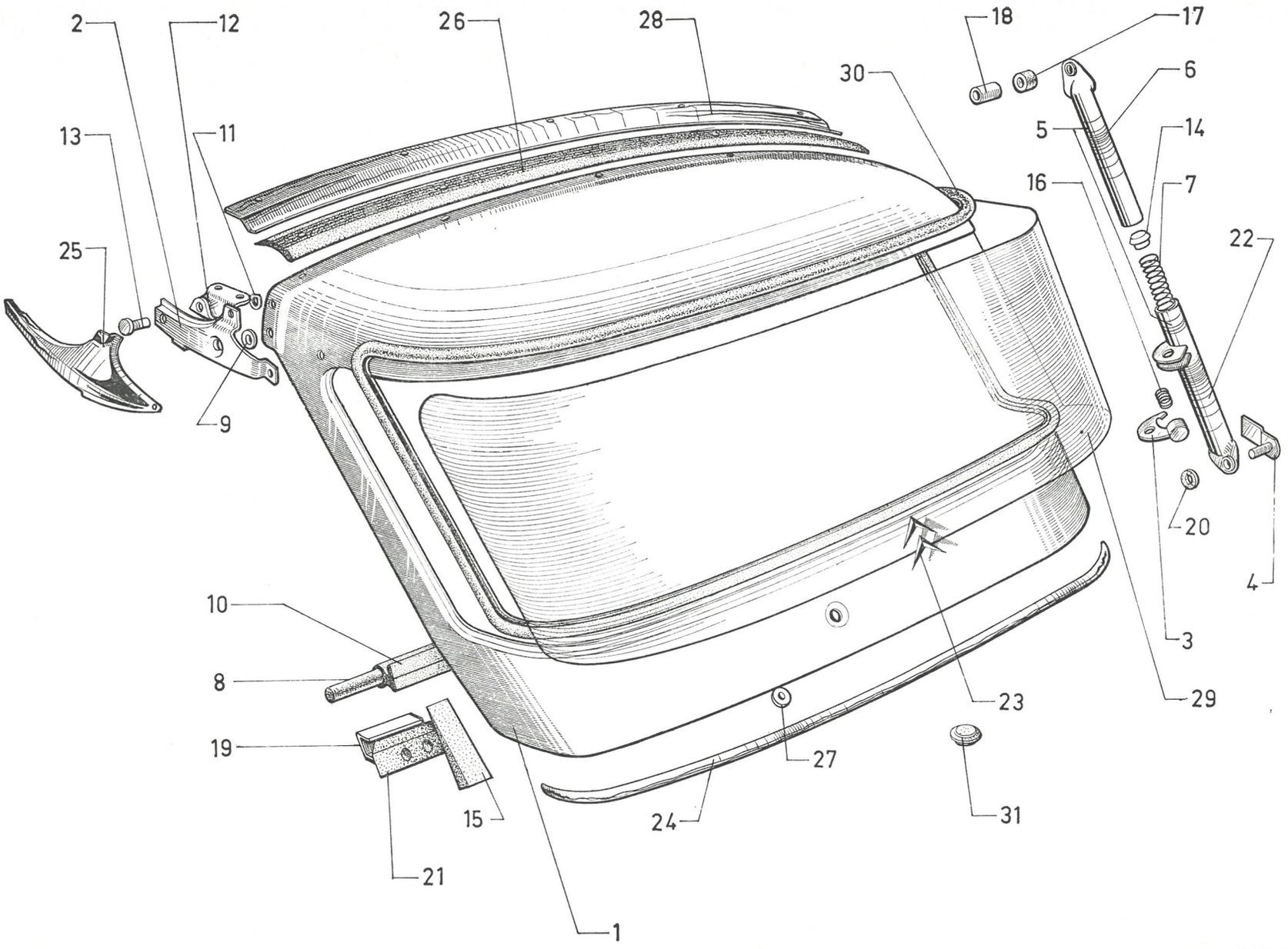
2
12
26
28
18
17
30
6
13
11
5
14
16
7
25
22
9
20
4
10
3
8
23
29
19
27
31
15
24
21
1

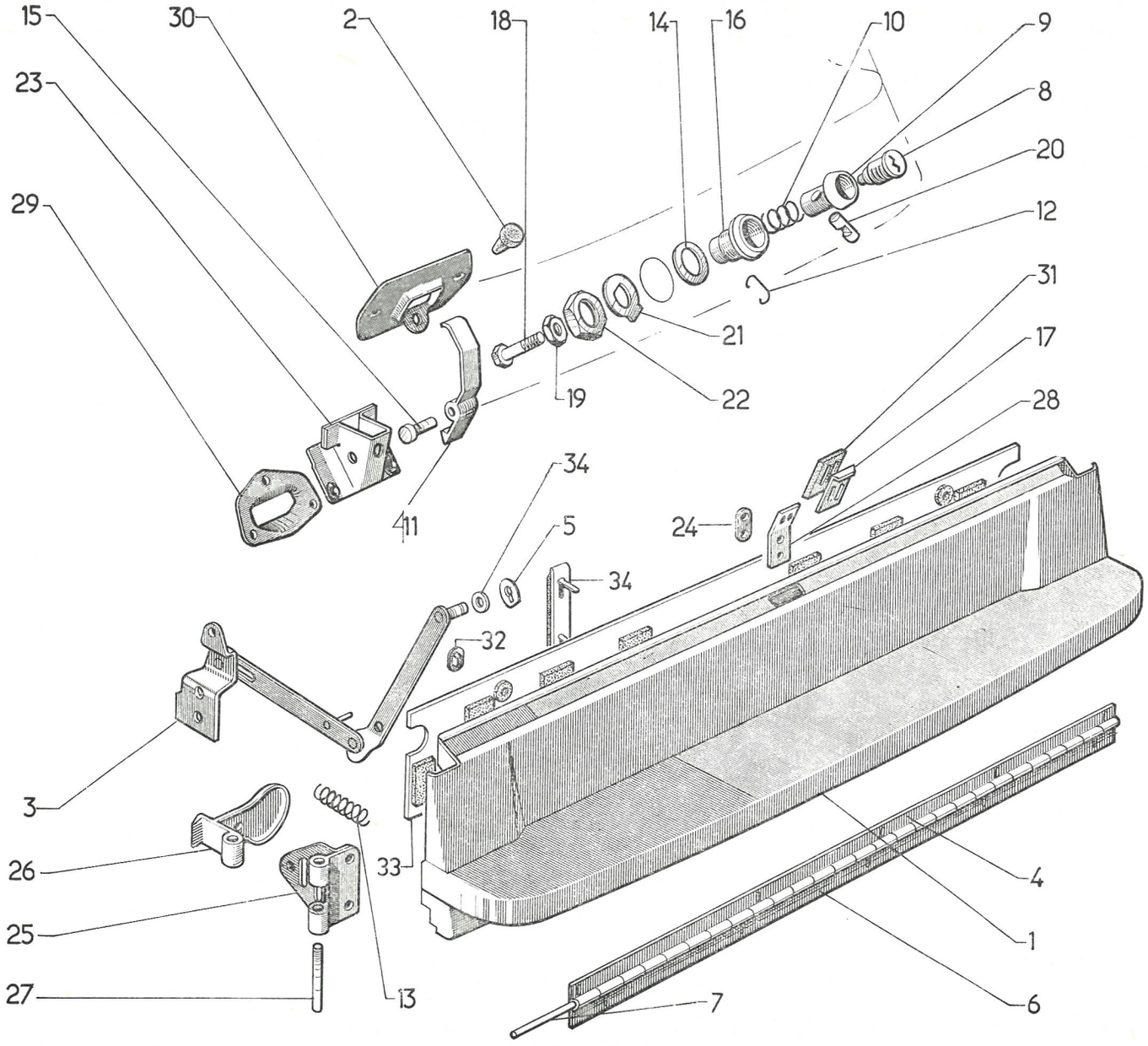
15
30
2
18
14
16
10
9
23
8
20
29
12
31
21
17
22
19
28
34
11
5
24
34
32
3
26
33
4
1
25
27
13
7
6

I	NUMÉROS	K	BK	Porte AR inférieure	Hintere, untere Tür	Lower rear door	Puerta trasera inferior	Portello post. inf.
1	DF 844-158	1	Inf.	Porte, nue.	Tür, o. Ausrüstung.	Door, only.	Puerta desnuda.	Portello nudo.
2	1 D 5 420 549 L *D 9175-992 L*	1		Butée caoutchouc de serrure.	Gummianschlag für Türverschluss.	Rubber buffer for lock.	Tope (caucho).	Reggispinta.
3	DF 844-48	1	G.	Compas de maintien :	Haltewinkel f. Tür :	Hinged rod for door:	Piernas articuladas :	Articol. fermo porta :
	DF 844-48 A	1	D.	–	–	–	–	–
4	DF 844-60	1	L 1,080 - sup.	Charnière.	Scharnier.	Hinge.	Bisagra.	Cerniera.
5	DF 844-82	2		Arrêtoir de compas sur panneau.	Sich.-Blech f. Haltewinkel.	Lockwasher on panel.	Retén de piernas articuladas.	Fermo articol. su pannello.
6	DF 844-98	1	L 1,080 - inf.	Charnière.	Scharnier.	Hinge.	Bisagra.	Cerniera.
7	DF 944-159	1	L 1,080.	Axe de charnière.	Scharnierachse.	Rod for hinge.	Eje de bisagra.	Perno cerniera.
				Barillet :	Schlosseinsatz :	Lock barrel:	Barrilete :	Bariletto :
8	1 M 5 416 864 G *AM 861-04*	1		– 6 paillettes.	– 6 Zuhaltungen.	– 6 wards.	– de 6 estrias.	– 6 lamelle.
	1 D 5 404 295 M	1		– jeu de 3 (6 paillettes) pour portes AV, AR sup.	– Satz z. 3 Einsätzen (6 Zuhaltungen).	– set of 3 barrels (6 wards).	– juego de 3 (6 estrias).	– serie di 3 (6 lamelle).
9	1 M 5 413 590 V *AM 861-20*	1		Bouton poussoir.	Druckknopf.	Push-button.	Botón pulsador.	Bottone pulsante.
10	1 D 5 413 593 C *DS 9861-921 L*	1		Ressort de bouton poussoir.	Feder f. Druckknopf.	Spring for push-button.	Muelle de botón pulsador.	Molla pulsante.
11	DS 861-22	1		Pêne de serrure.	Riegel f. Türschloss.	Lock catch.	Pestillo de cerradura.	Gancio cerratura.
12	1 D 5 413 588 Y *DS 9861-933 L*	1		Jonc de barillet.	Sicherheitsring für Schlosseinsatz.	Circlip for barrel.	Clip de barrilete.	Fermo bariletto.
13	D 861-34	2	L 36.	Ressort de pêne.	Feder f. Schlossriegel.	Spring for catch.	Muelle de pestillo.	Molla gancio.
14	1 D 5 416 871 H *D 851-51*	1	30 × 36 × 2.	Rondelle caoutchouc de guide de poussoir.	Gummiring für Druckknopfführung.	Rubber washer.	Arandela (caucho) de guia.	Rondella guida pulsante.
15	D 861-53	1	⌀ 6 - L 25,5.	Axe de pêne.	Bolzen f. Schlossriegel.	Pin for catch.	Eje del pestillo.	Perno gancio.
16	DVF 861-59	1	L 34.	Guide de bouton poussoir.	Druckknopfführung.	Guide for push-button.	Guia de botón pulsador.	Guida pulsante.

I	NUMÉROS	K	BK	Porte AR inférieure (Suite)	Hintere, untere Tür (Forts.)	Lower rear door (Cont.)	Puerta trasera inferior (Cont.)	Portello post. inf. (Cont.)
17	DF 861-79	3		Gâche de serrure.	Abdeckblech f. Türschloss.	Striking plate.	Cerradero.	Bocchetta serratura.
18	1 D 5 416 875 B *D 861-101 A*	1	L 51.	Vis de réglage de bouton poussoir.	Einstellschraube für Druckknopf.	Screw, adjusting push-button.	Tornillo de reglaje.	Vite regol. pulsante.
19	1 D 5 413 594 N *D 9861-101 L*	1	H 5 × 75.	Écrou de vis de réglage.	Mutter f. Einstellschraube.	Nut for adjusting screw.	Tuerca del tornillo.	Dado vite regol.
20	1 D 5 413 592 S *DS 9861-102 A*	1		Verrou de barillet.	Verriegelungsbolzen für Schlosseinsatz.	Pin for barrel.	Pasador.	Chiavistello bariletto.
21	1 D 5 416 872 U *D 861-184*	1	28 × 40.	Arrêtoir de guide de poussoir.	Sicherungsblech für Druckknopfführung.	Lockwasher for guide.	Retén del guia.	Fermo guida pulsante.
22	0 D 5 416 873 E *D 861-105*	1	H 30 × 150.	Écrou de guide de poussoir.	Mutter für Druckknopfführung.	Nut for guide.	Tuerca del guia.	Dado guida pulsante.
23	DF 861-107	1		Boîtier de serrure.	Schlossgehäuse.	Lock casing.	Caja de cerradura.	Scatola serratura.
24	DF 861-109	1		Renfort de gâche de porte.	Verstärk. f. Türfalle.	Reinforc. for striking plate.	Refuerzo del cerradero.	Rinf. bocchetta porta.
25	DF 861-133	1		Support de pêne.	Halterung f. Schlosszapfen.	Bracket for catch.	Soporte de pestillo.	Supporto gancio.
26	DF 861-169	2		Levier de pêne.	Hebel f. Schlosszapfen.	Catch lever.	Leva del pestillo.	Leva gancio.
27	DF 861-170	1	⌀ 6 - L 63.	Axe de pêne de serrure.	Bolzen f. Schlosszapfen.	Pin for lock catch.	Eje de pestillo.	Perno gancio.
28	DF 861-180	1		Support de gâche sur porte sup.	Halterung f. Türfalle.	Support fer striking plate.	Soporte del cerradero.	Supp. bocchetta.
29	DF 861-181	1		Boîtier de pêne sur porte sup.	Gehäuse f. Schlosszapfen.	Casing for catch.	Caja del pestillo.	Scatola gancio.
30	DF 861-182	1		Tôle de serrure de porte sup.	Abschlussblech f. Tür.	Closing plate.	Chapa de cerradura.	Lamiera serratura.
31	DX 861-194	1	30 × 40 × 2.	Cale de réglage sous gâche.	Einstellscheibe unter Türfalle.	Adjusting shim under striking plate.	Suplemento de reglaje (bajo cerradero).	Spessore sotto gancio.
32	1 E 5 418 566 Y	?	20 × 25 - e 8.	Obturateur plastique.	Plastik-Stopfen.	Plastik obturador.	Obturador de plastico.	Otturatore di plastica.

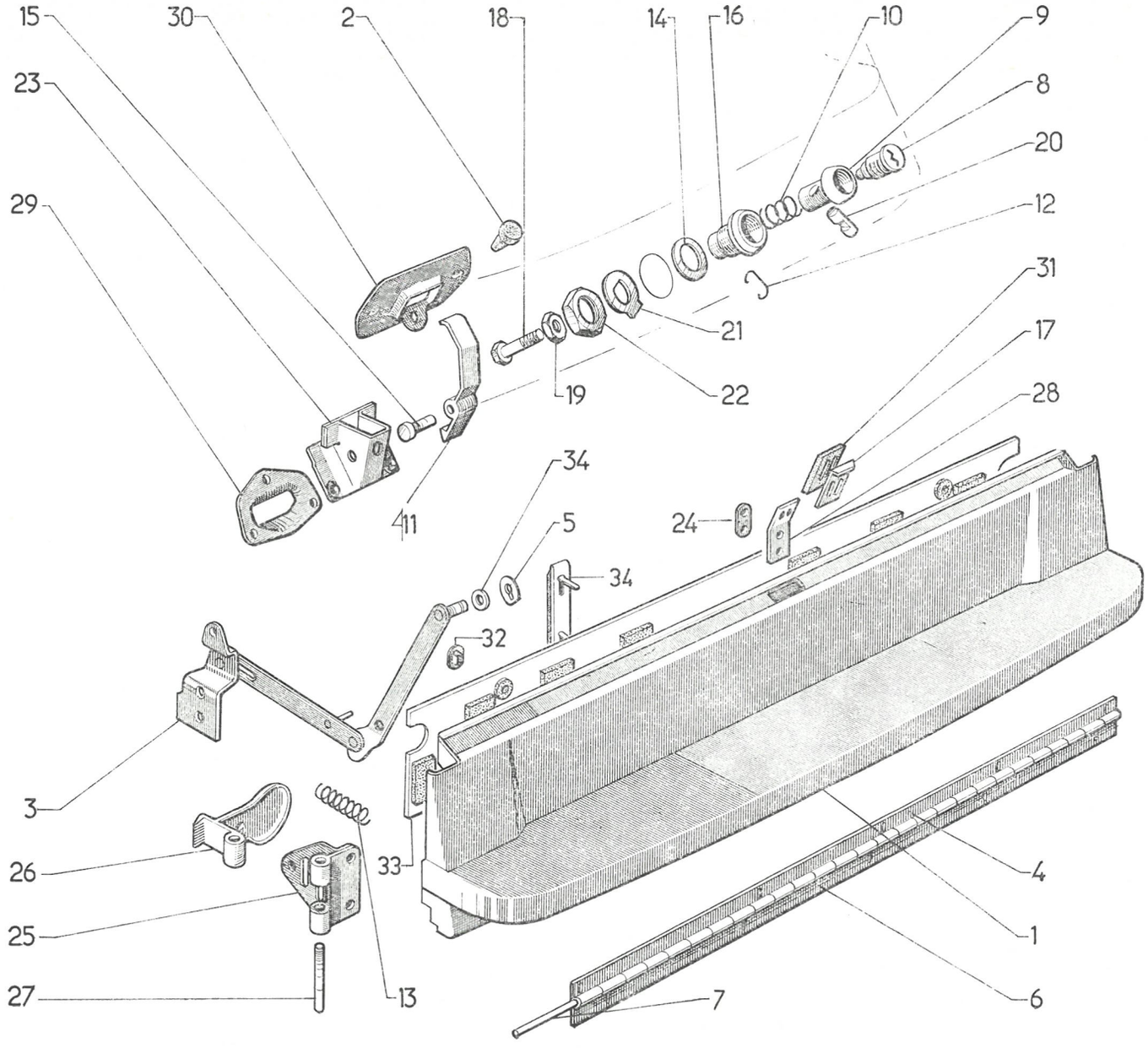
15
30
2
18
14
16
10
9
23
8
20
29
12
31
21
17
19
22
28
11
34
5
24
34
32
3
26
33
4
25
1
27
13
6
7

7-844/3

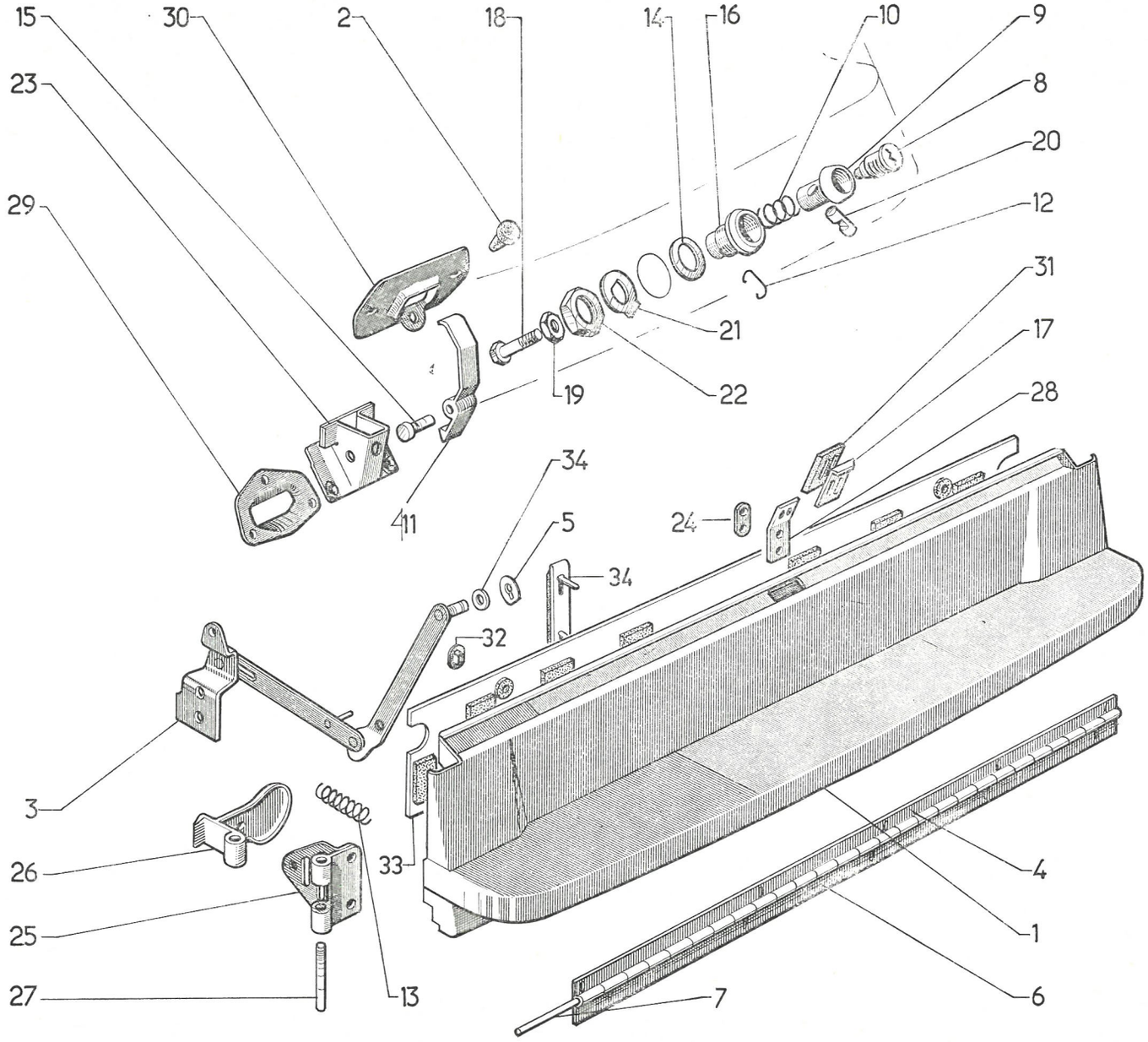
15
30
2
18
14
16
10
9
23
8
20
29
12
31
21
17
19
22
28
34
11
5
24
34
32
3
26
33
4
1
25
27
13
6
7

7-844/3

I	NUMÉROS	K	BK	Porte AR inférieure *(Suite)*	Hintere, untere Tür *(Cont.)*	Lower rear door *(Cont.)*	Puerta trasera inferior *(Cont.)*	Portello post. inf. *(Cont.)*
33	6 E 5 418 570 A	1	COMM.	Garniture.	Garnitur.	Trim.	Guarnición.	Rivestimento.
34			COMM.	Baguette de garniture :	Leiste f. Garnitur :	Bead f. trim:	Junquillo de guarnición :	Modanatura per rivestimento:
	6 E 5 418 560 S	4	L 224 - centr.	–	–	–	–	–
	1 E 5 418 571 L	2	L 100 - lat.	–	–	–	–	–
	ZC 9233 400 U	2		Butée caoutchouc de compas :	Gummianschlag für Haltewinkel :	Rubber buffer:	Tope (caucho de piernas articul.) :	Reggisp. articolazione :
	ZC 9295 502 U	2		–	–	–	–	–
	ZC 9624 029 U	2	8,4 × 17 × 2.	Rondelle de compas sur porte inf.	Scheibe f. Haltewinkel an unterer Tür.	Washer f. hinged rod on lower door.	Arandela de piernas articu. sobre puerta inf.	Rondella per articolazione fermo su porta inf.
				Fixation	**Befestigung**	**Securing parts**	**Fijación**	**Fissaggio**
	ZC 9613 014 U	8		Bouchon des trous de plaque de police.	Stopfen f. Bohrungen des Kennzeichens.	Plug for number plate holes.	Tapón de agujeros (placa de matricula).	Tappo buchi targa.
				Rondelle de fixat. :	Befestigungsscheibe für :	Washer securing:	Arandela :	Rondella :
	ZD 9248 200 U	5	7,5 × 14.	– de charnière inf.	– unteres Scharnier.	– lower hinge.	– de bisagra inf.	– cerniera inf.
	ZD 9251 400 U	4	Cr 7,3 × 12.	– de serrure.	– Schloss.	– lock.	– de cerradura.	– serratura.
	ZC 9089 840 U	2	8,5 × 15 × 1,5.	– de compas.	– Haltewinkel.	– hinged rod.	– de piernas articuladas.	– articolaz.
	ZC 9613 133 U	4	5,5 × 15 × 1,5.	–	–	–	–	–
				Vis de fixat. :	Befestigungsschraube für :	Screw securing:	Tornillo :	Vite :
	ZD 9028 400 U	6	TH 5 × 20.	– de compas.	– Haltewinkel.	– hunged rod.	– de piernas articuladas.	– articolazione.
	ZD 9346 430 W	4	TH 7 × 22,5.	– de serrure.	– Schloss.	– lock.	– de cerradura.	– serratura.
	ZD 9250 200 U	2	TR 5 × 12.	– de support de gâche.	– Halterung f. Türfalle.	– support for striking plate.	– de soporte de cerradero.	– supporto gancio.
	ZD 9251 630 U	2	TFB 5 × 16.	– de tôle de serrure.	– Abschlussblech.	– closing plate.	– de chapa de cerradura.	– lamiera serratura.
	ZD 9453 330 W	3	TR 5 × 16.	– de boîtier.	– Türgehäuse.	– casing.	– de caja.	– scatola.
	ZD 9471 130 U	4	TFB M 5-25 - COMM.	– de garniture.	– Garnitur.	– trim.	– de guarnición.	– rivestimento.
	ZC 9615 825 U	4	M 5 - COMM.	Écrou en cage.	Käfigmutter.	Cage nut.	Tuerca en cajilla.	Dado in gabbia.

I	NUMÉROS	K		Ailes AV	Vordere Kotflügel	Front wings	Aletas delanteras	Parafanghi ant.
1	DX 443-64	2	L 294.	Garniture de relais de direction :	Garnitur für Lenkübertragung :	Strip for steering relay:	Guarnecido de relé de dirección :	Guarn. per rinvio dello sterzo :
2	DM 443-65	2		–	–	–	–	–
3	DM 443-82	4	AV - entr. 61.	Contreplaque de garniture :	Gegenblech f. Garnitur :	Plate for strip:	Contraplaca de guarnición :	Controplacca per guarnizione :
4	DM 443-84	4	AR - entr. 78.	–	–	–	–	–
5	DX 625-1	1		Support de bidon d'huile.	Träger f. Ölkanister.	Support for oil can.	Soporte del bidón de aceite.	Supporto per lattina olio.
6	DX 625-150 A	1	(IE).	Plaque support bidon d'huile.	Tragplatte f. Ölkanister.	Supp. plate f. oil can.	Placa de sop. del bidón.	Placca supp. per lattina.
7	D 851-4	2	L 160.	Bavette.	Schmutzfänger.	Mudflap.	Faldilla guardabarros.	Paraspruzzi.
8	DS 851-57	2	AV - L 365.	Garniture de doublure.	Verkleidungsgarnitur.	Strip for lining.	Guarnición de forro.	Guarn. per lamiera di chiusura.
	DS 851-83	2	AV - L 180.	Caoutchouc de joue d'aile.	Gummi f. Kotflügelwange.	Rubber for wing flange.	Caucho del lado de aleta.	Guarn. di gomma per fianco parafango.
9	1 D 5 411 040 C *D 851-61*	4	25 × 44.	Rondelle d'appui du ressort de broche.	Anlegscheibe f. Feder.	Washer for spring.	Arandela de apoyo del muelle de tacha.	Rondella d'appoggio della molla.
10	1 D 5 411 038 F *DS 851-62*	4		Support réglable.	Kotflügelbefestigung.	Adjustable bracket.	Soporte regolable.	Supporto regolabile.
11	1 D 5 411 039 S *DS 851-63*	4	⌀ ext. 44.	Ressort de broche (4 spires).	Feder f. Kotflügel-Befestigung (4 Wickl.).	Spring (4 coils).	Muelle de la tacha (4 esp.).	Molla (4 spire).
12	DX 851-79	1	G.	Garniture entre aile et caisson :	Garnitur zw. Kotflügel und Wagenkasten :	Strip between wing and caisson:	Guarnición entre aleta y caja :	Guarn. tra parafango e scocca :
	DX 851-79 A	1	D.	–	–	–	–	–
13	DX 851-83	2	AR - L 239.	Caoutchouc de joue d'aile.	Gummi f. Kotflügelwange.	Rubber for wing flange.	Caucho del lado de aleta.	Guarn. di gomma per fianco parafango.
	DS 851-142 A	2		Caoutchouc entre aile et tôle latérale.	Gummi zw. Kotflügel und Seitenblech.	Rubber between wing and lateral panel.	Caucho entre aleta y chapa lateral.	Guarn. di gomma tra paraf. e lamiera lat.

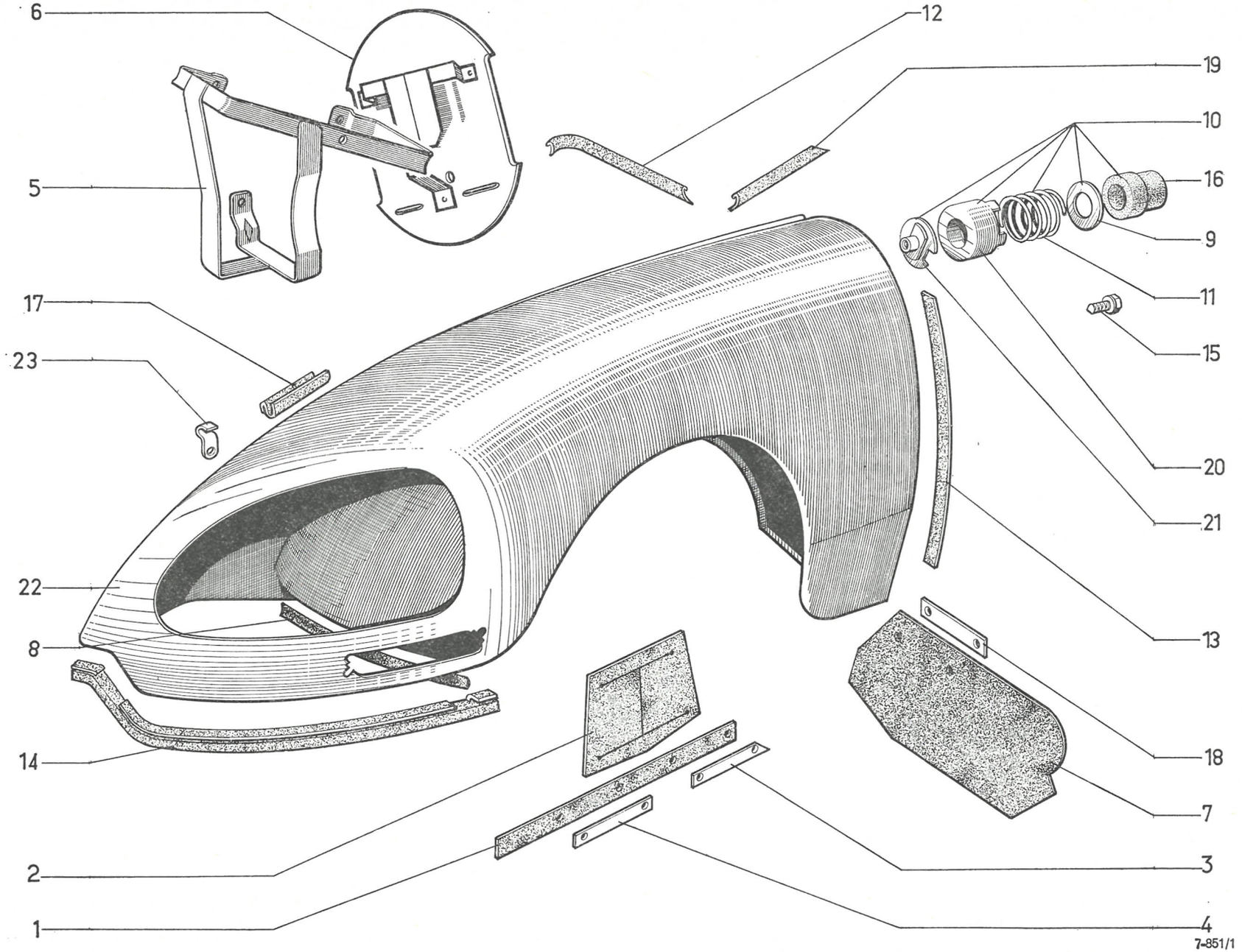

611

7-851/1

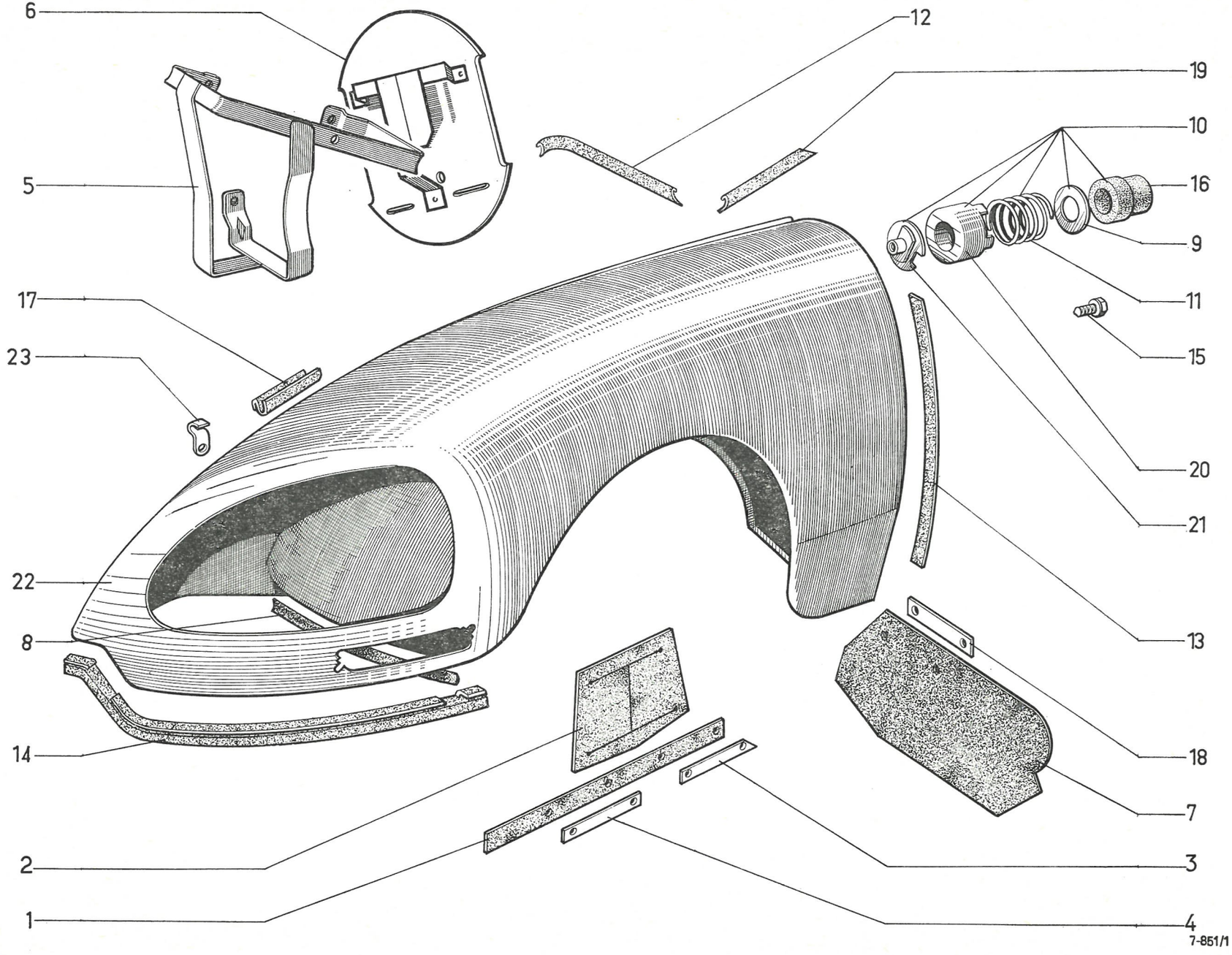

611

I	NUMÉROS	K		Ailes AV *(Suite)*	Vordere Kotflügel *(Forts.)*	Front wings *(Cont.)*	Aletas delanteras *(Cont.)*	Parafanghi ant. *(Cont.)*
14	DX 851-139	1	G.	Garniture entre aile et pare-chocs :	Gummi zw. Kotflügel und Stossstange :	Rubber between wing and bumper:	Caucho entre aleta y parachoques :	Guarn. di gomma tra paraf. e paraurti :
	DX 851-139 A	1	D.	–	–	–	–	–
15	DS 851-86	4	L 20.	Vis de support.	Schraube f. Träger.	Screw for bracket.	Tornillo de soporte.	Vite del supporto.
16	1 D 5 411 041 N *D 851-89*	4		Caoutchouc de broche.	Befest.-Gummikörper.	Rubber for peg.	Caucho de tacha.	Guarnizione.
17	DV 851-95	2		Butée caoutchouc entre aile et capot.	Gummianschlag zwischen Kotflügel u. Motorhaube.	Rubber buffer.	Tope de caucho entre aleta y capó.	Reggispinta di gomma tra paraf. e cofano.
	DX 851-95 B	2	L 1,255 m.	Bande caoutchouc entre aile et capot.	Gummistreifen zwischen Kotflügel u. Motorhaube.	Rubber strip.	Banda de caucho entre aleta y capó.	Guarn. di gomma tra paraf. e cofano.
18	D 851-113	2	26 × 80.	Plaquette de bavette.	Blechstreifen für Schmutzfänger.	Plate for mudflap.	Plaqueta de faldilla.	Placchetta per paraspruzzi.
19	DX 851-132	2		Garniture entre aile et caisson.	Garnitur zw. Kotflügel und Wagenkasten.	Strip between wing and caisson.	Guarnición entre aleta y caja.	Guarn. tra parafango e scocca.
20	1 D 5 411 042 Z *DS 851-149*	4		Support de centrage.	Blechkäfig f. Kotfl.-Befest.	Centring bracket.	Soporte de centrado.	Supporto di centraggio.
21	1 D 5 414 842 D *DS 851-151*	4		Rondelle de support.	Führungsscheibe für Kotflügelbefestigung.	Washer for bracket.	Arandela de soporte.	Rondella per supporto.
22	DX 851-360 B	1	G.	Aile AV :	Vorderer Kotflügel :	Wing, front:	Aleta delant. :	Parafango ant. :
	DX 851-361 B	1	D.	–	–	–	–	–
23	DS 861-189	2		Patte de maintien.	Haltelasche.	Clip.	Pata de mantenimiento.	Staffa di ritegno.
	ZD 9029 530 U	3	TH 5 × 16.	Vis de support de bidon.	Schraube f. Träger.	Screw for can support.	Tornillo del soporte de bidón.	Vite per supporto lattina.
	ZD 9382 430 W	4	TH 9 × 22.	Vis de support d'aile.	Schraube f. Kotflügel.	Screw for wing.	Tornillo de sop. de aleta.	Vite per supporto parafango.
	ZD 9524 300 U	4	9 × 125.	Écrou d'aile.	Mutter f. Kotflügel.	Nut for wing.	Tuerca de aleta.	Dado per parafango.
	ZD 9226 700 Z	4	TR 4,85 × 9,5.	Vis de contreplaque.	Schraube f. Gegenblech.	Screw for plate.	Tornillo de contraplaca.	Vite per controplacca.
	ZC 9618 745 U	20		Rivet « Pop » de garniture.	« Pop »-Niet f. Garnitur.	Rivet for trimming.	Remache « Pop » de guarn.	Rivetto « Pop » per guarnizione.
				Agrafe pour caoutchouc :	Spange f. Gummi zw. :	Clip for rubber betw.:	Grapa para caucho entre :	Graffetta per guarn. tra :
	ZC 9619 793 U	2		– entre aile et capot.	– Kotfl. u. Motorhaube.	– wing and bonnet.	– aleta y capó.	– parafango e cofano.
	ZC 9619 817 U	14		– entre aile et pare-chocs.	– Kotfl. u. Stossstange.	– wing and bumper.	– aleta y parachoques.	– parafango e paraurti.
		18		– entre aile et tôle latérale.	– Kotfl. u. Seitenblech.	– lateral panel a. wing.	– aleta y chapa later.	– parafango e lamiera.
	ZC 9619 838 U	4		– entre aile et pare-chocs.	– Kotfl. u. Stossstange.	– wing and bumper.	– aleta y parachoques.	– parafango e paraurti.
	ZC 9618 755 U	18		– entre aile et capot.	– Kotfl. u. Motorhaube.	– wing and bonnet.	– aleta y capó.	– parafango e cofano.
			(USA)	**Pièces spéciales**	**Spezialteile**	**Special parts**	**Piezas especiales**	**Pezzi speciali**
22	DX 851-303 A	1	G - trou 90 × 37.	Aile AV:	Kotflügel :	Wing:	Aleta :	Parafango :
	DX 851-305 A	1	D - trou 90 × 37.	–	–	–	–	–

I	NUMÉROS	K	BL	Ailes AR	Hintere Kotflügel	Rear wings	Aletas traseras	Parafanghi post.
1	A 615-84	2		Butée caoutchouc d'aile.	Gummianschlag f. Kotfl.	Rubber buffer.	Tope (de caucho) de aleta.	Reggispinta di gomma.
2	DS 175-2 B	1		Trappe d'accès à tubulure.	Zugangsklappe zum Tankeinfüllstutzen.	Lid for filler tube.	Tapa de acceso a tuberia.	Sportellino d'accesso al bocchetone.
3	DS 175-73	1		Axe de trappe.	Befest.-Bolzen f. Klappe.	Spindle for lid.	Eje de tapa.	Perno per sportellino.
4	DS 175-86 B	1	L 44.	Ressort de trappe.	Feder f. Klappe.	Spring for lid.	Muelle de tapa.	Molla per sportellino.
5	DS 175-91	2		Charnière de trappe.	Scharnier f. Klappe.	Hinge for lid.	Bisagra de tapa.	Cerniera per sportellino.
6	1 D 5 420 549 L *D 9175-992 L*	2	L 14.	Butée caoutchouc de trappe.	Gummianschlag f. Klappe.	Rubber buffer.	Tope (de caucho) de tapa.	Reggispinta di gomma per sportellino.
7	DX 175-94 A	2	75 × 11 × 7,5.	Caoutchouc de trappe.	Gummidichtung f. Klappe.	Sealing rubber.	Caucho de tapa.	Guarn. di gomma per. sportellino.
8	D 851-9	1	G - L 430.	Bavette d'aile :	Schmutzfänger :	Mudflap:	Faldilla guardabarros:	Paraspruzzi :
	D 851-9 A	1	D - L 430.	–	–	–	–	–
9	D 851-51	2	Sup. - L 880.	Caoutchouc sur passage de roue.	Dichtgummi.	Rubber on wheel arch.	Caucho sobre paso de rueda.	Guarn. di gomma sul passaggio ruota.
10	D 851-68	2	L 590.	Caoutchouc sur tôle de fermeture.	Dichtgummi.	Rubber on closing panel.	Caucho sobre chapa de cierre.	Guarn. di gomma sulla lamiera chiusura.
11	DX 851-224 A	4		Support de centrage d'aile.	Blechkäfig f. Kotfl.-Befest.	Bracket centring wing.	Soporte de centrado de aleta.	Supporto centraggio parafango.
12	DX 851-222 A	4	31 × 35 × 40.	Butée de centrage des broches.	Gummipuffer für Zentrierung.	Rubber centring peg.	Tope de centrado de tachas.	Reggispinta di centraggio.
13	DX 851-77 A	2	L 24.	Vis de fixation d'aile.	Schraube z. Kotfl.-Befest.	Screw securing wing.	Tornillo de fijación de aleta.	Vite di fissaggio parafango.
14	DX 851-225 A	4		Broche.	Führungsstift.	Peg.	Tacha.	Supporto.
15	D 851-81	1	G.	Caoutchouc entre aile et passage de roue :	Dichtgummi zw. Kotflügel und Radkasten :	Rubber on wheel arch:	Caucho entre aleta y paso de rueda :	Guarn. di gomma tra paraf. e passaggio ruota :
	D 851-81 A	1	D.	–	–	–	–	–
16	DS 851-85	2		Patte de butée.	Lasche f. Anschlag.	Support for buffer.	Pata de tope.	Staffa per reggispinta.

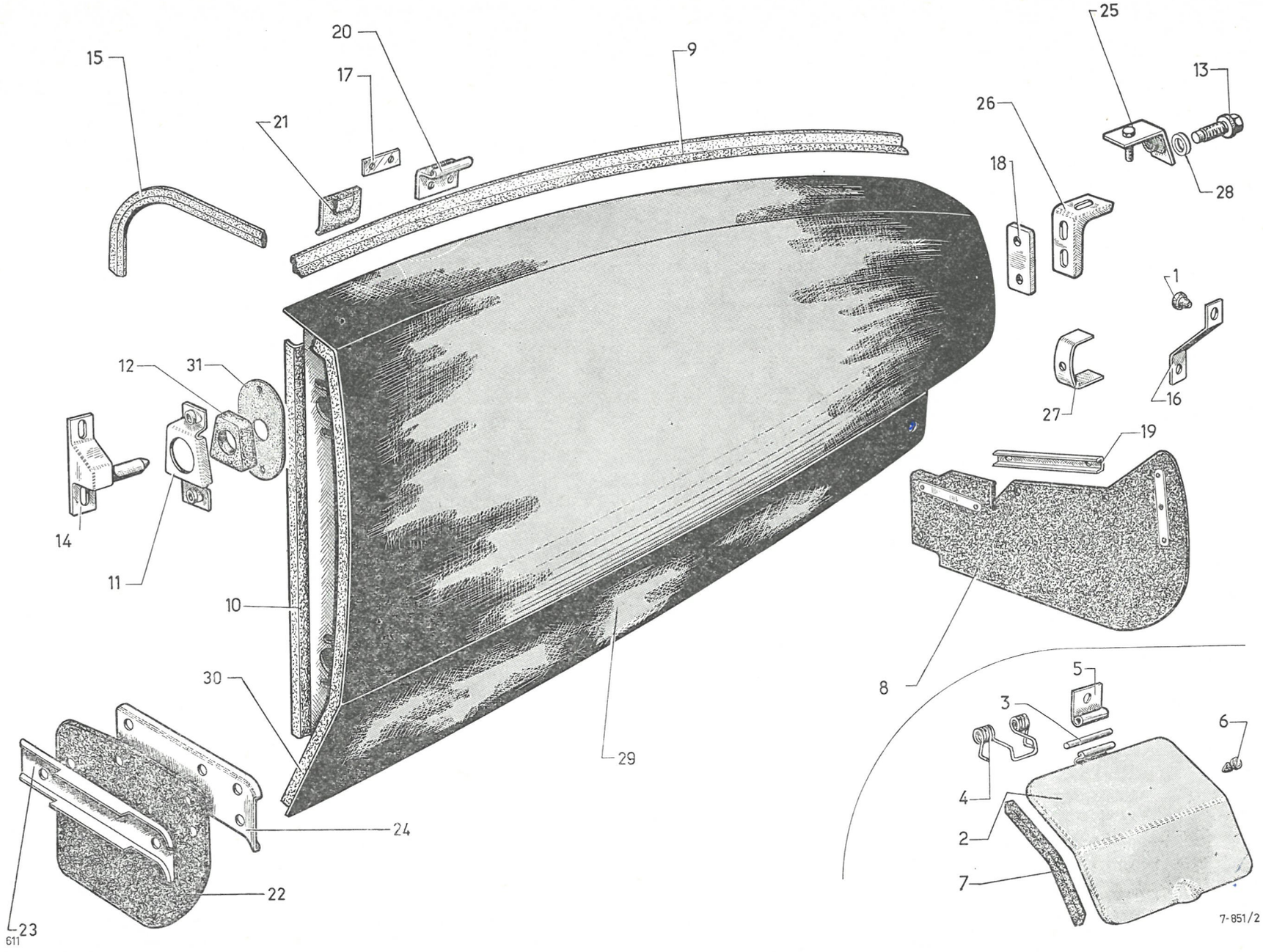
15
20
17
21
9
25
13
26
18
28
1
16
27
19
12
31
14
11
10
30
29
8
5
3
6
4
2
7
24
22
23
611
7-851/2

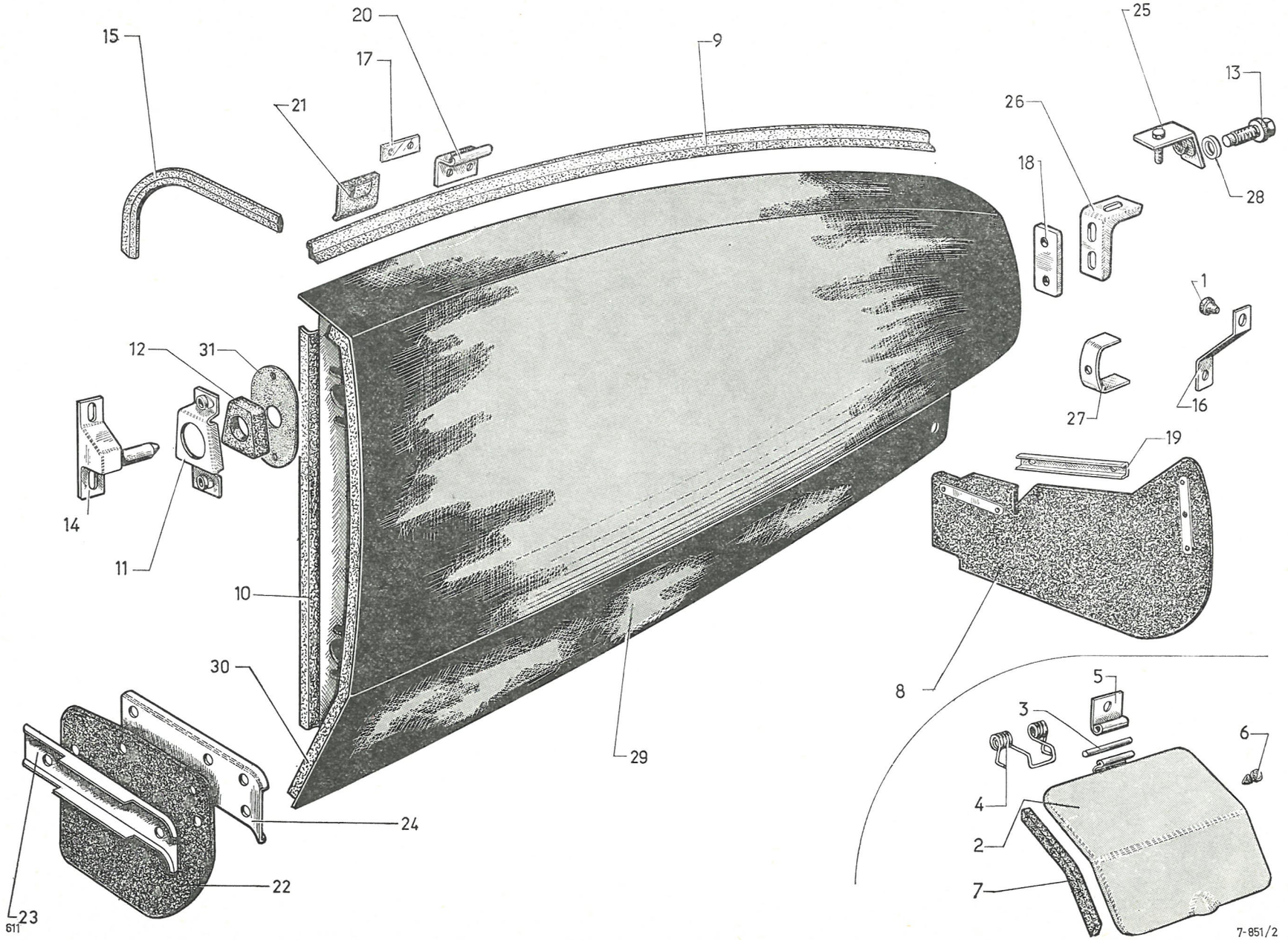
15
20
17
21
9
25
13
26
18
28
1
16
27
19
12
31
14
11
10
30
29
8
5
3
6
4
2
7
24
22
23
611
7-851/2

I	NUMÉROS	K	BL	Ailes AR (Suite)	Hintere Kotflügel (Forts.)	Rear wings (Cont.)	Aletas traseras (Cont.)	Parafanghi post. (Cont.)
17	DS 851-94	2		Plaquette taraudée de patte.	Gewindeplakette.	Plate, threaded.	Plaqueta aterrajada.	Placchetta impanata.
18	DS 851-100 A	2	85 × 50 - 2 ⌀ entr. 50.	Plaquette du support d'aile.	Platte f. Kotfl.-Träger.	Plate for wing bracket.	Plaqueta de soporte.	Placchetta supporto.
19	D 851-110	2	L 190.	Renfort de bavette sur panneau AR.	Verstärk.-Schiene für Schmutzfanger.	Reinforcement for mudflap.	Refuerzo de faldilla sobre panel tras.	Rinforzo paraspruzzi sul pannello post.
20	D 851-112	2	Sup. AR.	Patte de maintien d'aile.	Haltelasche f. Kotflügel.	Lug retaining wing.	Pata de aleta.	Staffa di ritegno parafango.
21	D 851-126	2	25 × 40.	Caoutchouc d'étanchéité.	Dichtgummi.	Sealing rubber.	Caucho de estanq.	Guarn. di gomma di tenuta.
22	DF 851-127	2	AV.	Bavette.	Schmutzfänger.	Mudflap.	Faldilla.	Paraspruzzi.
23	DF 851-128	2	AV.	Tôle de bavette.	Blech f. Schmutzfänger.	Counterplate.	Chapa de faldilla.	Lamiera per paraspruzzi.
24	DF 851-144	2	AV.	Plaquette de bavette.	Halteblech für Schmutzfänger.	Plate for mudflap.	Plaqueta de faldilla.	Placchetta per paraspruzzi.
25	DS 851-157	2	L 51 - *l* 35.	Patte d'aile (1 vis, 1 écrou soudés).	Lasche m. 1 angeschweist. Schraube u. Mutter.	Plate (1 screw, 1 nut welded).	Pata de aleta (1 torn. y 1 tuerca soldados).	Staffa di fissaggio (1 vite, 1 dado saldati).
26	DS 851-159	2	L 95 - *l* 50.	Support d'aile (2 écrous soudés, entr. 50).	Halterung mit 2 angeschweissten Muttern.	Support (2 nuts welded).	Soporte de aleta (2 torn. soldados, entre ejes 50).	Supporto per fissaggio (2 dadi saldati, interasse 50).
27	DS 851-160	2		Pontet de catadioptre.	Steg f. Rückstrahler.	Bracket for reflector.	Soporte de catafocos.	Staffa per catadiottro.
28	DX 851-193	2	12,5 × 27 × 2,7.	Rondelle nylon de fixat. d'aile.	Nylon-Scheibe.	Washer, nylon.	Arandela (nylon) de fij. de aleta.	Rondella di nylon fissaggio paraf.
29	DX 851-367 A	1	G.	Aile sans renfort :	Kotflügel, o. Verstärkung :	Wing, without reinforcement:	Aleta sin refuerzo :	Parafango senza rinforzo :
	DX 851-368 A	1	D.	–	–	–	–	–
30	DS 853-81	2	L 690 → 1/72.	Caoutchouc entre aile et porte :	Gummidicht. zw. Kotfl. u. Tür :	Weatherstrip for door:	Caucho entre aleta y puerta :	Guarn. di gomma tra paraf. e portiera :
	6 D 5 420 039 T	1	G 1/72 →.	–	–	–	–	–
	6 D 5 420 040 D	1	D 1/72 → R.p. 4 420 039 T.	–	–	–	–	–

I	NUMÉROS	K	BL	Ailes AR *(Suite)*	Hintere Kotflügel *(Forts.)*	Rear wings *(Cont.)*	Aletas traseras *(Cont.)*	Parafanghi post. *(Cont.)*
31	DX 851-221 A	4		Obturateur de centreur.	Stopfen.	Plug.	Obturador.	Otturatore.
	ZD 9366 000 W	4	TH 5 × 14.	Vis de support de broche.	Schraube f. Haltestrebe.	Screw for peg support.	Tornillo de soporte.	Vite supporto.
	ZD 9366 830 W	4	TH 5 × 20.	Vis de support d'aile.	Schraube f. Halterung.	Screw for wing bracket.	Tornillo de soporte.	Vite supporto.
	ZD 9231 200 W	2	5,5 × 9.	Rondelle de support d'aile.	Scheibe f. Halterung.	Washer for wing bracket.	Arandela de soporte.	Rondella per supporto.
	ZD 9524 100 W	2	H 7 × 100.	Écrou de support d'aile.	Mutter f. Halterung.	Nut for wing bracket.	Tuerca de soporte.	Dado per supporto.
	ZD 9453 000 W	2	TR 5 × 10.	Vis de trappe d'accès.	Schraube f. Klappe.	Screw for lid.	Tornillo de tapa.	Vite per sportello.
	ZD 9453 330 W	8	TR 5 × 16.	Vis de support de centrage.	Schraube f. Stif.	Screw for centring.	Tornillo de soporte.	Vite per centraggio.
	ZD 9274 600 W	4	TA 5 × 16.	Vis de bavette.	Schraube f. Schmutzf.	Screw for mudflap.	Tornillo de faldilla.	Vite per paraspruzzi.
	ZD 9276 200 U	2	7,5 × 20 × 2.	Rondelle de support réglable.	Scheibe f. Träger.	Washer for bracket.	Arandela de soporte.	Rondella per supporto.
	ZC 9018 372 U	4	TH 5 × 12,5.	Vis de patte de maintien.	Schraube f. Haltelasche.	Screw for lug.	Tornillo de pata.	Vite per staffa.
	ZC 9615 710 U	6	⌀ 4,85.	Écrou clip pour bavette.	Clips-Mutter.	Nut clip for mudflap.	Tuerca-clip.	Graffetta per vite.
			(USA)	**Pièces spéciales**	**Spezialteile**	**Special parts**	**Piezas especiales**	**Pezzi speciali**
29	DX 851-369 A	1	G.	Aile avec bossage pour vis :	Kotflügel m. Wulst :	Wing, with boss for screw:	Aleta con resalto :	Parafango :
	DX 851-370 A	1	D.	–	–	–	–	–

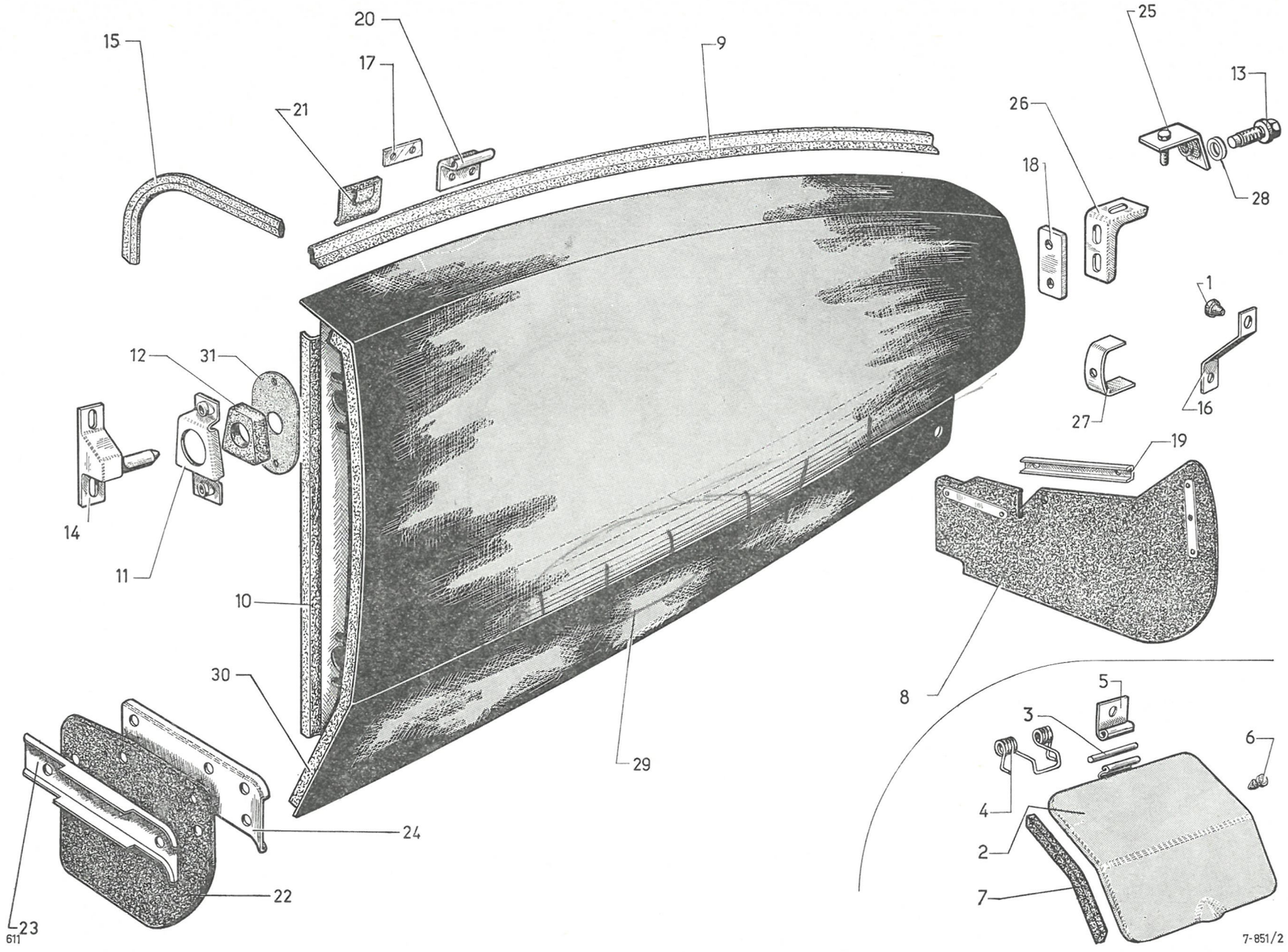
15
20
17
21
9
25
13
26
18
28
1
16
27
19
12
31
14
11
10
30
29
8
5
3
6
4
2
7
24
22
23
611
7-851/2

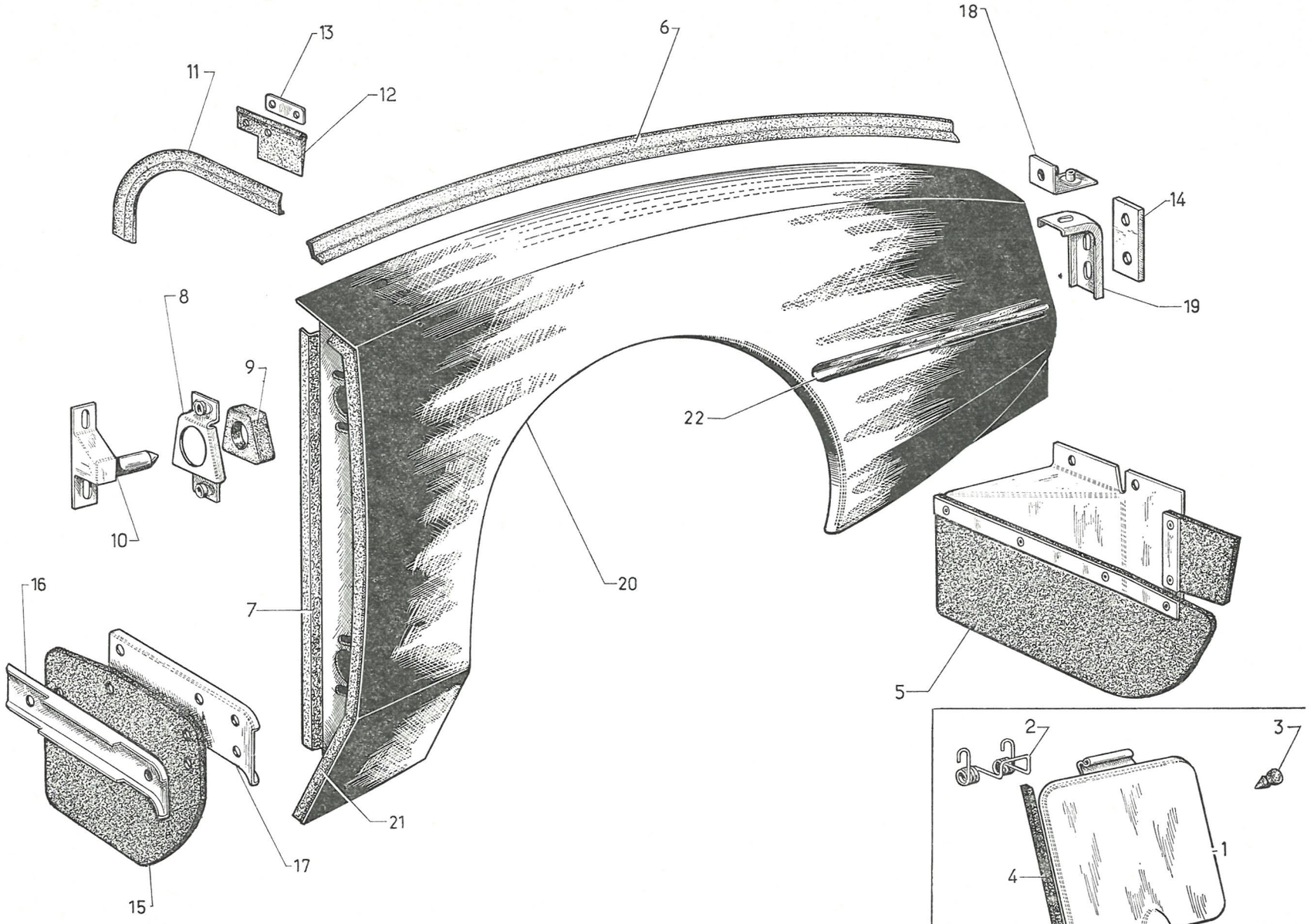

611

I	NUMÉROS	K	BK	Ailes AR	Hintere Kotflügel	Rear wings	Aletas traseras	Parafanghi post.
1	DF 175-2 A	1		Trappe d'accès à tubulure.	Zugangsklappe zum Tankstutzen.	Lid for filler tube.	Tapa de acceso a tubo.	Sportellino accesso bocchettone.
2	DS 175-86 B	1		Ressort de trappe.	Feder f. Klappe.	Sping for lid.	Muelle de tapa.	Molla per sportello.
3	1 D 5 420 549 L *D 9175-992 L*	2	L 14.	Butée caoutchouc de trappe.	Gummianschlag.	Rubber buffer.	Tope (caucho) de tapa.	Reggispinta di gomma per sport.
4	DX 175-94 A	2	75 × 11 × 7,5.	Caoutchouc de trappe.	Gummidichtung.	Sealing rubber.	Caucho de la tappa.	Guarn. di gomma per sport.
5	DF 851-48	1	G.	Bavette d'aile :	Schmutzfänger :	Mudflap:	Faldilla guardabarros :	Paraspruzzi :
	DF 851-48 A	1	D.	–	–	–	–	–
6	DF 851-51	2	Sup. - L 795.	Caoutchouc sur passage de roue.	Dichtgummi am Radkasten.	Rubber on wheel arch.	Caucho de paso de rueda.	Guarn. di gomma sul pass. ruota.
7	D 851-68	2		Caoutchouc sur tôle de fermeture.	Dichtgummi am Abschlussblech.	Rubber on closing panel.	Caucho sobre chapa cierre.	Guarn. di gomma lamiera chiusura.
8	DX 851-224 A	4		Support de centrage d'aile.	Blechkäfig f. Kotfl.-Befest.	Bracket centring wing.	Soporte de centrado de aleta.	Supporto centraggio parafango.
9	D 851-72	4	31 × 35 × 40.	Butée de centrage de broche.	Gummipuffer f. Kotflügel.	Rubber centring peg.	Tope de centrado de tacha.	Reggispinta centraggio supporto.
10	DX 851-226 A	4		Broche, grise.	Führungsstift, grau.	Peg, grey.	Tacha, gris.	Supporto, grigio.
11	DF 851-81	2	L 475.	Caoutchouc sur tôle de fermeture.	Gummidichtung am Abschlussblech.	Rubber on closing panel.	Caucho sobre chapa cierre.	Guarn. di gomma - lamiera chiusura.
12	DF 851-82	2	Sup. AV.	Garniture de gouttière.	Garnitur a. Ablaufrinne.	Sealing rubber for gutter.	Guarn. de vierteaguas.	Guarnizione.
13	DF 851-91	2	Sup. AV.	Renfort de garniture.	Verstärk. f. Garnitur.	Plate for sealing rubber.	Refuerzo de guarn.	Rinforzo per guarnizione.
14	DF 851-94	2		Plaquette de fixat. d'aile.	Plakette z. Kotfl.-Befest.	Plate securing wing.	Plaqueta de fij. de aleta.	Placchetta parafango.
15	DF 851-127	2	AV.	Bavette.	Schmutzfänger.	Mudflap.	Faldilla guardabarros.	Paraspruzzi.
16	DF 851-128	2	AV.	Tôle de bavette.	Blech f. Schmutzfänger.	Counterplate.	Chapa de faldilla.	Lamiera paraspruzzi.
17	DF 851-144	2		Plaque de bavette.	Halteblech f. Schmutzf.	Plate for mudflap.	Placa de faldilla.	Placchetta paraspruzzi.

I	NUMÉROS	K	BK	Ailes AR (Suite)	Hintere Kotflügel (Forts.)	Rear wings (Cont.)	Aletas traseras (Cont.)	Parafanghi post. (Cont.)
18	DF 851-157	2	L 48 - *l* 35.	Patte de fixat. d'aile (2 écrous soudés).	Befestigungslasche (2 angeschw. Muttern).	Plate (2 welded nuts).	Pata de aleta (2 tuercas soldadas).	Staffa fissag. paraf. (2 dadi saldati).
19	DF 851-158	2	L 85 - *l* 40.	Support de fixat. AR.	Träger f. hint. Befestig.	Support.	Soporte de fijación tras.	Supporto fissaggio post.
20	DF 851-367 A	1	G.	Aile :	Kotflügel :	Wing:	Aleta :	Parafango :
	DF 851-368 A	1	D.	–	–	–	–	–
21	DS 853-81	2	L 690 →| 1/72.	Caoutchouc entre aile et porte :	Gummidichtung zw. Kotflügel u. Tür :	Weatherstrip for door:	Caucho entre aleta y puerta :	Guarn. di gomma tra port. e paraf. :
	6 D 5 420 039 T	1	G |→ 1/72.	–	–	–	–	–
	6 D 5 420 040 D	1	D |→ 1/72.	–	–	–	–	–
22	DF 854-51 A	2	L 490.	Jonc d'enjolivement sur aile.	Zierleiste a. Kotflügel.	Shaped embellisher.	Perfil sobre aleta.	Profilo sul parafango.
	ZD 9366 000 W	8	TH 5 × 14.	Vis de support de broche.	Schraube f. Träger.	Screw for peg support.	Tornillo de soporte.	Vite per supporto.
	ZD 9366 000 W	6	TH 5 × 14.	Vis de bavette.	Schraube f. Schmutzf.	Screw for mudflap.	Tornillo de faldilla.	Vite per paraspruzzi.
	ZD 9371 930 W	4	TH 7 × 20.	Vis de support de traverse.	Schraube f. Träger.	Screw for crossmember.	Tornillo de soporte.	Vite per supporto.
	ZD 9382 430 W	2	TH 9 × 22.	Vis de fixat. d'aile sur patte.	Schraube z. Befest. Kotfl.	Screw for plate.	Tornillo de pata.	Vite per fissaggio paraf.
	ZD 9382 500 U	2	TH 9 × 25.	Vis de fixat. de patte sur support.	Schraube z. Befest. Lasche.	Screw for plate.	Tornillo de pata del soporte.	Vite per fissaggio staffa.
	ZD 9525 800 Z	6		Écrou de jonc.	Mutter f. Leiste.	Nut for embellisher.	Tuerca de perfil.	Dado per profilo.
	ZD 9453 430 W	2	TR 5 × 18.	Vis de trappe d'accès.	Schraube f. Tankklappe.	Screw for lid.	Tornillo de tapa.	Vite per sportello.
	ZD 9453 330 W	8	TR 5 × 16.	Vis de support de centrage.	Schraube f. Träger.	Screw for centring.	Tornillo de soporte.	Vite per supporto.
	ZC 9233 400 U	2	Sup.	Butée caoutchouc : – sur bord d'aile.	Gummianschlag : – a. Kotflügel-Rand.	Rubber buffer: – on wing edge.	Tope (caucho) : – sobre borde de aleta.	Reggispinta di gomma : – sul fianco parafango.
			(USA)	**Pièces spéciales**	**Spezialteile**	**Special parts**	**Piezas especiales**	**Pezzi speciali**
20	DF 851-303 A	1	G.	Aile :	Kotflügel :	Wing:	Aleta :	Parafango :
	DF 851-305 A	1	D.	–	–	–	–	–

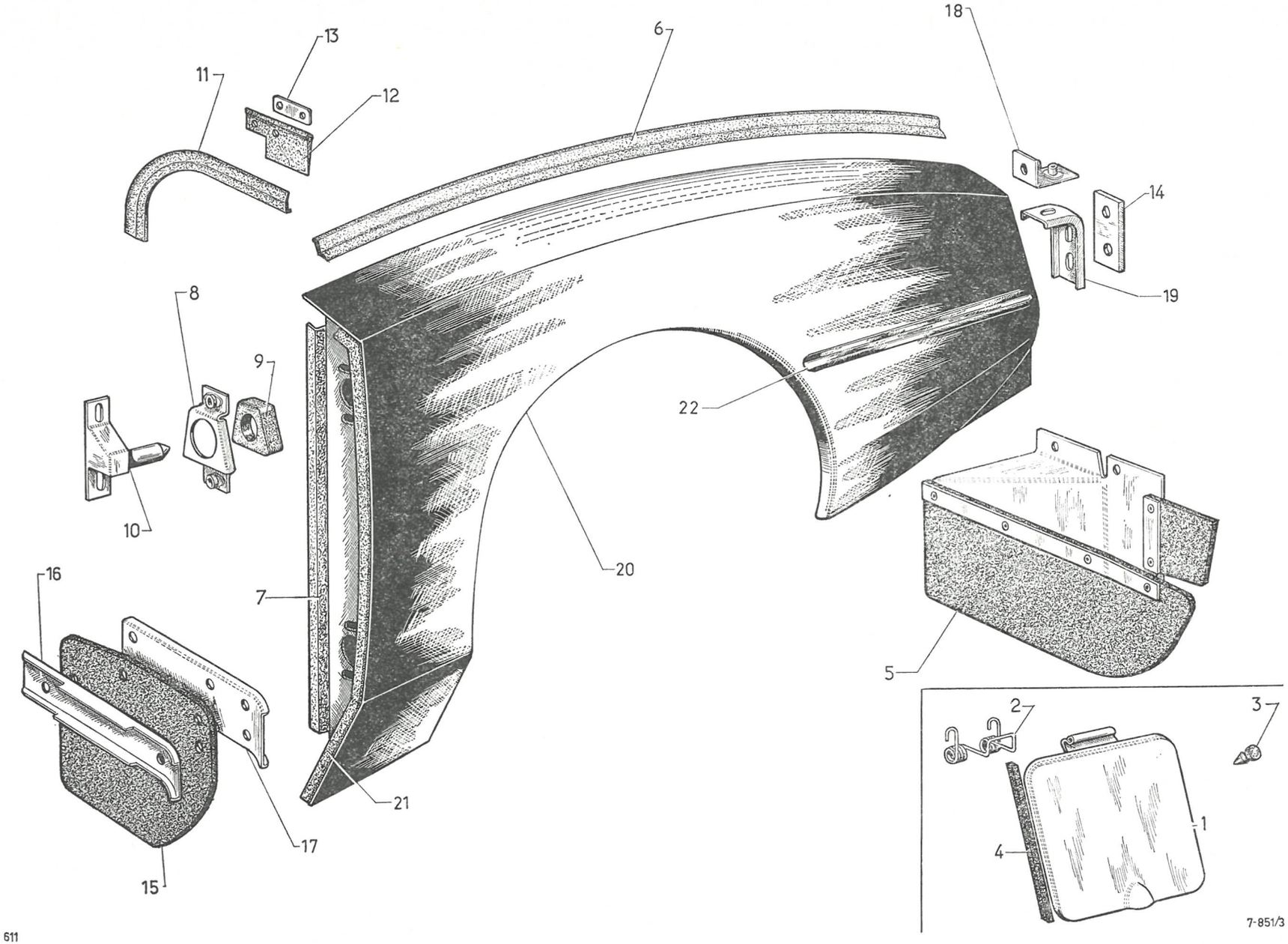
18
13
6
11
12
14
8
19
9
22
10
20
16
7
5
2
3
21
17
1
4
15
611
7-851/3

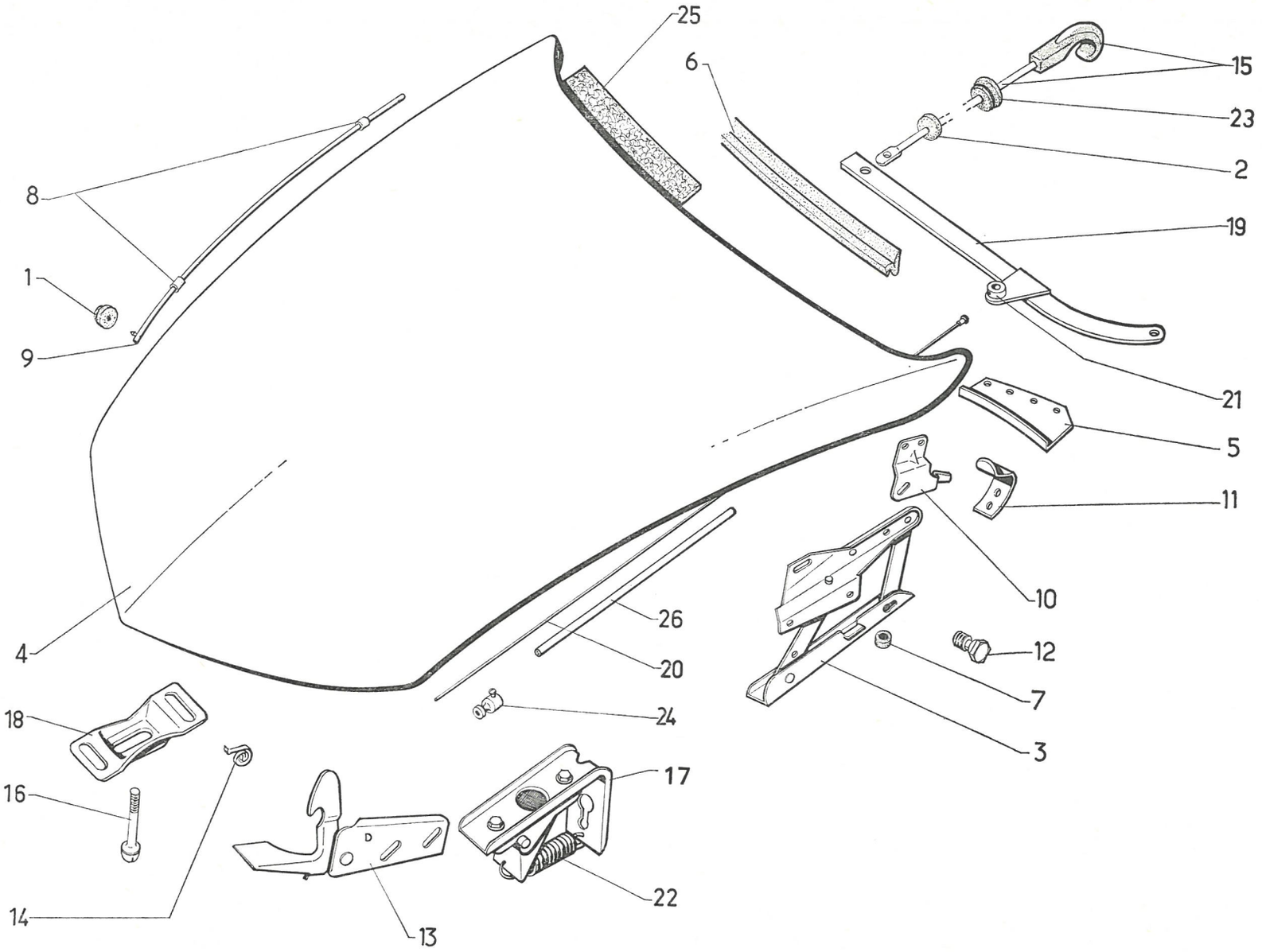
25
6
15
23
2
19
8
1
9
21
5
11
10
26
20
12
7
24
3
18
16
17
14
22
13

I	NUMÉROS	K		Capot	Motorhaube	Bonnet	Capó	Cofano motore
1	A 961-53	1		Câble d'accrochage (caoutchouc).	Fixierstopfen (Gummi).	Rubber grommet.	Enganche (caucho).	Bocchetta d'attacco di gomma.
2	D 521-97	1	6 × 20 × 11.	Rondelle caoutchouc de tirette.	Gummiring f. Haubenzug.	Rubber washer.	Arandela (caucho) de tirador.	Rondella di gomma per tirante.
3	DX 852-07	1	G - entr. 163.	Articulation :	Haubengelenk :	Hinge assy:	Articulación :	Articolazione :
	DX 852-08	1	D - entr. 163.	–	–	–	–	–
4	DX 852-2 C	1		Capot nu.	Motorhaube, o. Ausrüst.	Bonnet, only.	Capó desnudo.	Cofano motore nudo.
5	D 852-64	1	G.	Support de garniture AR :	Blechwinkel f. hintere Garnitur :	Support for trimming:	Suporte de guarn. trasera :	Supporto per guarnizione post. :
	D 852-64 A	1	D.	–	–	–	–	–
	D 852-65	2		– sur tablette d'auvent.	– am Windfangblech.	– on shelf.	– sobre tablilla.	– su tavoletta.
6	DX 852-68	1	L 1,400	Garniture entre capot et dôme d'auvent.	Garnitur zw. Haube und Motorbucht.	Trimming.	Guarn. entre capó y salpicadero.	Guarn. tra cofano e parte laterale.
7	D 852-69	2		Butée AR.	Hint. Anschlag.	Rear stop.	Tope tras.	Reggispinta post.
8	DX 852-79	2	L 25.	Gaine isolante de béquille.	Isolierhülle f. Stützstange.	Sheath for stay.	Funda aislante del puntal.	Guaina isolante per puntello.
9	DX 852-106 B	1	L 768.	Béquille.	Stützstange.	Stay.	Puntal suporte de capó.	Puntello.
10	DS 852-122	1	G.	Doigt de retenue :	Rückhaltewinkel :	Retaining plate:	Plaqueta de retención :	Nasello di ritegno :
	DS 852-122 A	1	D.	–	–	–	–	–
11	DS 852-123	2		Crochet du doigt.	Haken f. Rückhaltewinkel.	Hook for plate.	Gancho de plaqueta de retenc.	Gancio per nasello.
12	DS 852-128	2	L 18 - ⌀ 7 × 100.	Axe de biellette.	Lagerbolzen.	Pin for hinge.	Eje de bieleta.	Perno per biellетta.
13	DX 861-05	1		Verrou de sécurité.	Sicherheitsriegel.	Safety catch.	Cerrojo fiador.	Chiavistello di sicurezza.
14	D 861-16	1		Ressort de verrou.	Feder f. Sicherheitsriegel.	Spring f. safety catch.	Muelle de cerrojo.	Molla per chiavistello.
15	DX 861-28	2		Tirette avec anneau.	Entriegelungszug, m. Ring.	Unlocking rod with ring.	Tirador con anillo.	Tirante con annello.
	DX 861-28 A	2	PA.	Tirette avec poignée.	Entriegelungszug, m. Griff.	Unlocking rod with handle.	Tirador con manecilla.	Tirante con maniglia.

I	NUMÉROS	K		Capot *(Suite)*	Motorhaube *(Forts.)*	Bonnet *(Cont.)*	Capó *(Cont.)*	Cofano motore *(Cont.)*
16	DX 861-36	2	L 82.	Doigt de fermeture.	Verschlussbolzen.	Closing bolt.	Dedo de cierre.	Stanghetta di bloccaggio.
17	1 D 5 403 048 H	2		Serrure de capot avec ressort.	Haubenschloss m. Feder.	Lock with spring.	Cerradura de capó con muelle.	Serratura per cofano con molla.
18	DX 861-140	2	Entr. 59.	Support de doigt.	Träger f. Verschlussbolzen.	Support for bolt.	Soporte de dedo.	Supporto stanghetta.
19	DX 861-142	2		Levier de déverrouillage avec pontet.	Entrieg.-Hebel m. Steg.	Unlocking lever with clamp.	Leva de abertura con soporte.	Leva di bloccaggio con supporto.
20	DX 861-151	2	L 1,040.	Câble de serrure à levier.	Zug vom Schloss z. Hebel.	Cable for lock.	Cable de cerradura a leva.	Cavo per serratura a leva.
21	D 861-161	2	G.	Arrêt de gaine de câble.	Sicherung f. Zughülle.	Stop for cable sheath.	Retén de funda de cable.	Arresto per guaina.
22	DX 861-162	2		Ressort de rappel de gâche.	Rückholfeder f. Verrieg.-Stück.	Spring for lock.	Muelle de retroceso de cerrojo.	Molla di richiamo.
23	DS 861-166	2		Bague de tirette.	Ring f. Entrieg.-Zug.	Bush for rod.	Anillo de tirador.	Boccola per tirante.
24	ZC 9616 929 U	2	L 18.	Arrêt de câble de liaison.	Sicherung f. Verbind.-Zug.	Stop for cable.	Retén de cable de unión.	Serracavo.
25	DX 982-46	1		Garniture centrale de capot.	Garnitur, Mittelteil.	Trimming, central.	Guarn. central de capó.	Guarn. centrale per cofano.
	DX 982-46 A	2		Garniture latérale de capot.	Garnitur, Seitenteil.	Trimming, lateral.	Guarn. lateral.	Guarn. laterale per cofano.
26	DS 861-157	2		Gaine de tirette.	Zughülle.	Cable sheath.	Funda de cable.	Guaina cavo.
				Fixation	**Befestigung**	**Securing parts**	**Fijación**	**Fissaggio**
				Vis de fixat. :	Schraube für :	Screw securing:	Tornillo de sujeción :	Vite di fissaggio :
	ZD 9366 000 U	2	TH 5 × 14.	– de verrou de sécurité.	– Sicherheitsriegel.	– safety catch.	– de cerrojo.	– per chiavistello.
		4	TH 5 × 14.	– de serrure.	– Haubenschloss.	– lock.	– de cerradura.	– per serratura.
	ZD 9366 300 U	4	TH 5 × 20.	– de support de serrure.	– Schlossträger.	– lock support.	– de soporte.	– per supporto.
	ZD 9367 400 U	1	TH 5 × 48.	– de béquille.	– Haubenstütze.	– stay.	– de puntal.	– per puntello.
	ZD 9371 800 W	10	TH 7 × 12.	– d'articulation.	– Gelenklager.	– hinge.	– de articulación.	– per articolazione.
		4	TH 7 × 12.	– de support de doigt.	– Träger.	– support for bolt.	– de soporte.	– per supporto.
	ZD 9451 400 Z	4	TR 4 × 8.	– de doigt de retenue.	– Rückhaltezapfen.	– retaining late.	– de plaqueta.	– per nasello.
	ZD 9226 300 Z	8	TR 3,5 × 15,9.	– de garniture d'étanchéité AR.	– hint. Dichtgarnitur.	– sealing trim.	– de guarn. de estanq.	– per guarn. di tenuta.

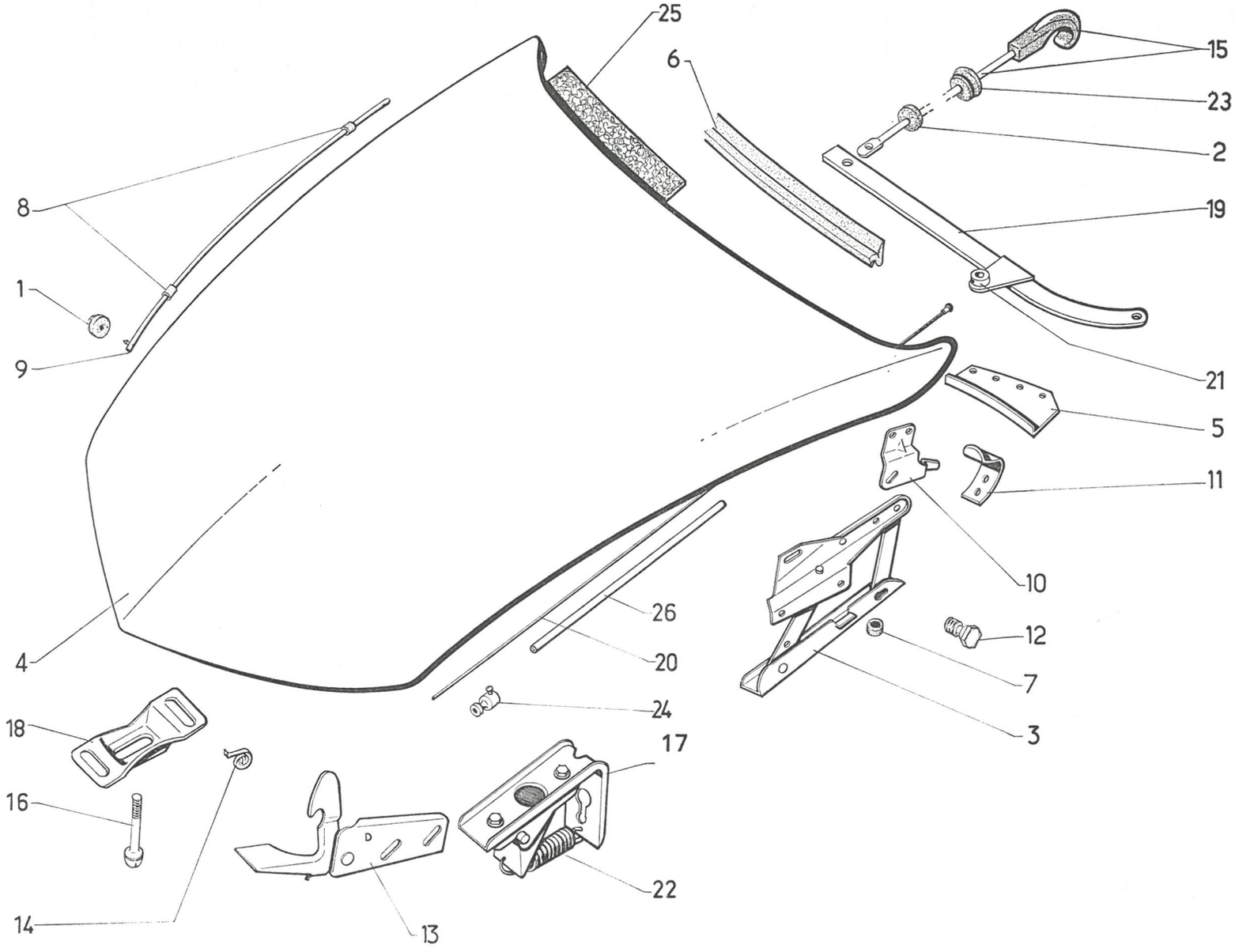
25
6
15
23
2
19
8
1
9
21
5
11
10
26
20
12
7
4
24
3
18
17
16
14
13
22

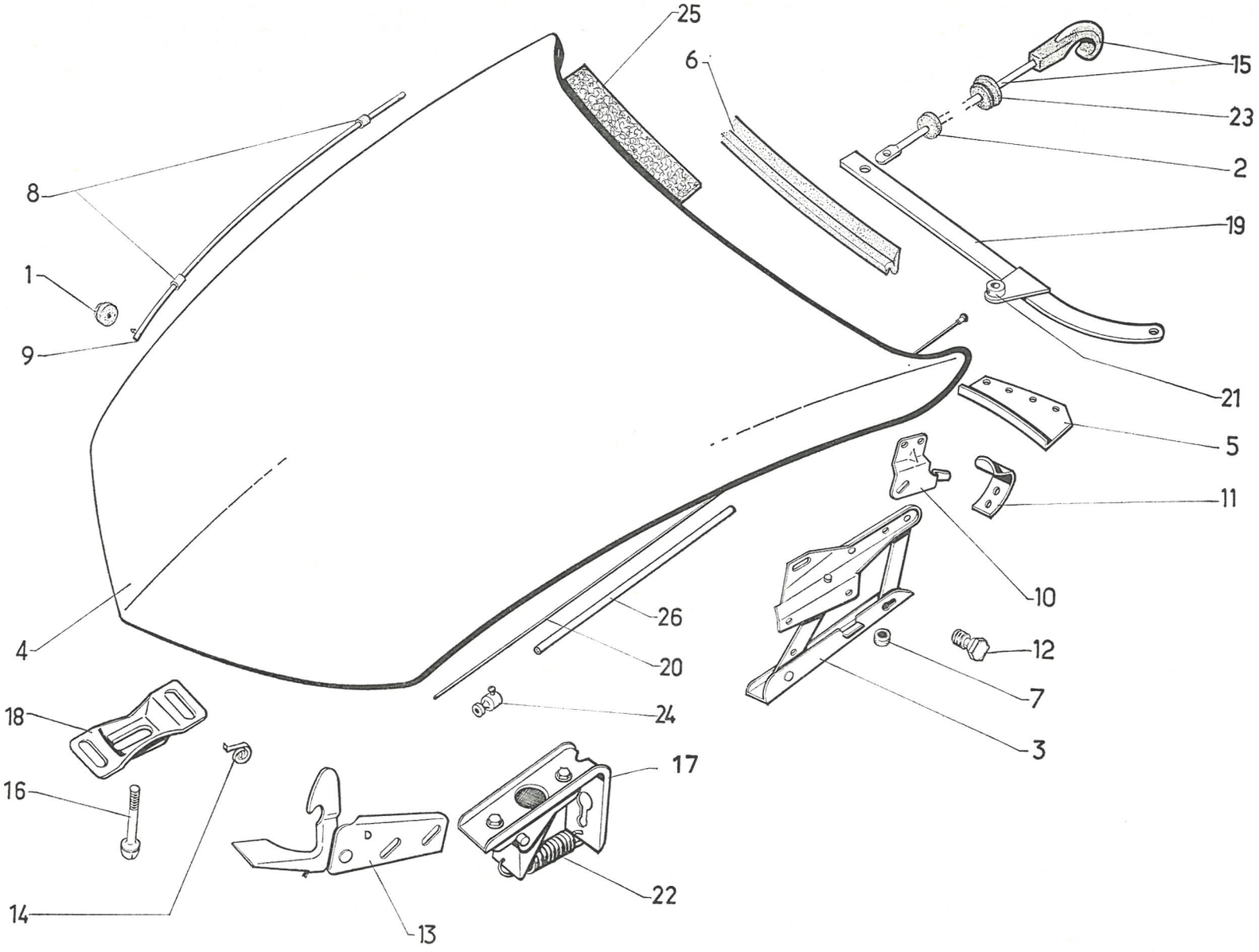
25
6
15
23
2
19
8
1
9
21
5
11
10
26
20
12
7
24
3
18
16
17
14
22
13

I	NUMÉROS	K		Capot *(Suite)*	Motorhaube *(Forts.)*	Bonnet *(Cont.)*	Capó *(Cont.)*	Cofano motore *(Cont.)*
	ZD 9525 900 W	2	H 5.	Écrou de béquille.	Mutter f. Haubenstütze.	Nut for stay.	Tuerca del puntal.	Dado per puntello.
	ZD 9240 600 U	2	7 × 25.	Vis, tête cylindrique de butée AR.	Schraube f. Anschlag.	Screw for rear stop.	Tornillo, cabeza cilind.	Vite per reggispinta.
	ZD 9522 100 U	2	H 7.	Écrou de doigt.	Mutter f. Verschlusszapfen.	Nut for bolt.	Tuerca del dedo.	Dado per nasello.
	ZD 9453 130 W	4	TR 5 × 12.	Vis de crochet de doigt.	Schraube f. Haken.	Screw for hook.	Tornillo del gancho.	Vite per gancio.
	ZD 9250 400 W	2	⌀ 7.	Écrou carré de doigt.	Vierkant-Mutter.	Nut, square.	Tuerca cuadrada.	Dado quadrato.
	ZC 9089 148 U	2	TH 5 × 18.	Vis de doigt.	Schraube f. Zapfen.	Screw for plate.	Tornillo de plaqueta.	Vite per nasello.
	ZC 9089 591 U	2	4 × 8.	Vis (tête cylindrique) de câble.	Schraube m. zyl. Kopf.	Screw, cyl. head.	Tornillo de cilind.	Vite t. cil. per cavo.
	ZC 9615 715 U	8	⌀ 3,5.	Écrou clip de support de garniture.	Clips-Mutter.	Nut clip.	Tuerca clip.	Graffetta per vite.
	ZC 9619 755 U	9		Agrafe de garniture d'étanchéité AR.	Spange f. Dichtgarnitur.	Clip for trimming.	Grapa de guarnición.	Graffetta per guarn.
	ZC 9624 023 U	4	10,5 × 21 × 1.	Rondelle élastique de support d'articulation.	Federscheibe.	Washer, flexible.	Arandela elastica.	Rondella elastica.

I	NUMÉROS	K	BL - PA	Appliques de finition extérieures	Äussere Abschlussleisten	Exterior finishers	Molduras exteriores de remate	Profili esterni di finitura
1	DS 821-9 H	1	G → 7/72.	Panneau de custode :	Schalblech :	Quarter panel:	Panel de custodia :	Pannello custodia :
	DS 821-9 I	1	D → 7/72.	–	–	–	–	–
	2 D 5 430 412 T	1	G 7/72 →.	–	–	–	–	–
	2 D 5 430 413 D	1	D 7/72 →.	–	–	–	–	–
2	DS 853-62 B	1	AR G.	Tôle de bas de caisse :	Abdeckblech f. Unterzug :	Panel for bottom of body:	Chapa del bajo de caja :	Lamiera infer. scocca :
	DS 853-62 C	1	AR D.	–	–	–	–	–
3	DS 853-63 B	1	AV G.	–	–	–	–	–
	DS 853-63 C	1	AV D.	–	–	–	–	–
4	DS 854-9	1	G → 7/72.	Monogramme « D » de custode :	Monogramm « D » :	Monogram « D »:	Monograma « D » :	Monogramma « D » :
	DS 854-9 A	1	D → 7/72.	–	–	–	–	–
5	DS 854-10	1	G → 7/72.	Monogramme « S » de custode :	Monogramm « S » :	Monogram « S »:	Monograma « S » :	Monogramma « S » :
	DS 854-10 A	1	D → 7/72.	–	–	–	–	–
6	DX 854-28	1	AV G - L 262 → 6/72 R.p. 5 434 917 K.	Profilé central d'aile :	Mittl. Zierprofil für Kotflügel :	Central embellisher:	Perfil central de aleta :	Profilo centrale parafango :
	1 D 5 434 917 K	1	AV G 6/72 →.	–	–	–	–	–
	DX 854-28 A	1	AV D - L 262 → 6/72 R.p. 5 434 918 W.	–	–	–	–	–
	1 D 5 434 918 W	1	AV D 6/72 →.	–	–	–	–	–
7	DX 854-29	1	AR G - L 987 → 6/72 R.p. 5 434 919 G.	–	–	–	–	–
	DX 854-29 A	1	AR D - L 987 → 6/72 R.p. 5 434 920 T.	–	–	–	–	–
	6 D 5 434 919 G	1	AR G 6/72 →.	–	–	–	–	–
	6 D 5 434 920 T	1	AR D 6/72 →.	–	–	–	–	–
	ZC 9855 121 U	1	AR G - Sauf PA 6/72 →.	–	–	–	–	–
	ZC 9855 122 U	1	AR D - Sauf PA 6/72 →.	–	–	–	–	–
8	DX 854-48	1	G - L 1,100 → 5/72 R.p. 5 432 023 D.	Profilé central de porte AV :	Mittl. Zierprofil für Vordertür :	Central embellisher:	Perfil central de puerta del. :	Profilo centrale per portiera anteriore :
	6 D 5 432 023 D	1	G 5/72 →.	–	–	–	–	–
	DX 854-48 A	1	D - L 1,100 → 5/72 R.p. 5 432 024 P.	–	–	–	–	–
	6 D 5 432 024 P	1	D 5/72 →.	–	–	–	–	–
9	DX 854-49	1	G - L 0,915 → 5/72 R.p. 5 432 025 A.	Profilé central de porte AR :	Mittl. Zierprofil für Hintertür :	Central embellisher:	Perfil central de puerta tras. :	Profilo centrale per portiera posteriore :
	6 D 5 432 025 A	1	G 5/72 →.	–	–	–	–	–
	DX 854-49 A	1	D - L 0,915 → 5/72 R.p. 5 432 026 L.	–	–	–	–	–
	6 D 5 432 026 L	1	D 5/72 →.	–	–	–	–	–

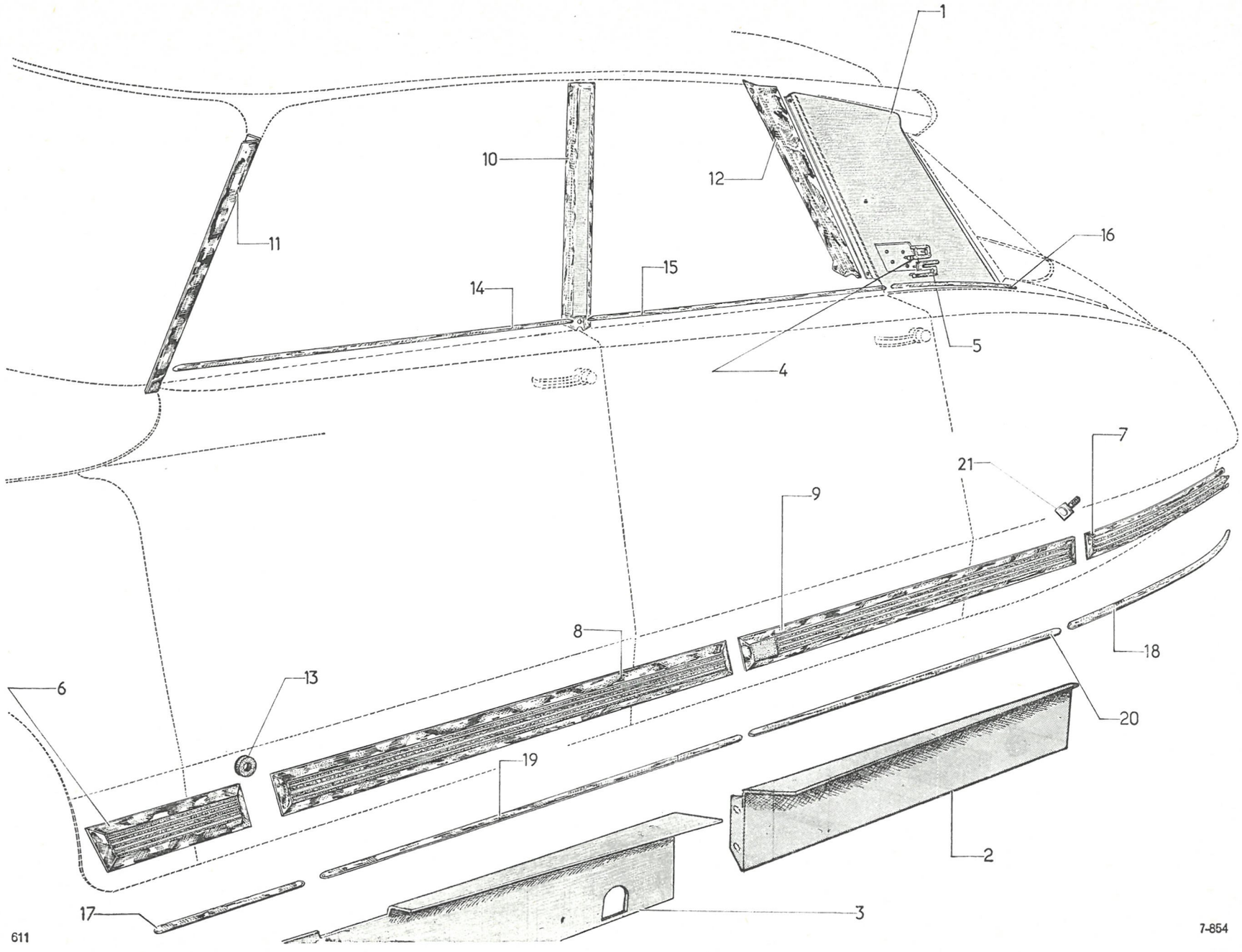
1
10
12
11
16
15
14
5
4
7
21
9
8
18
6
13
20
19
2
17
3
611
7-854

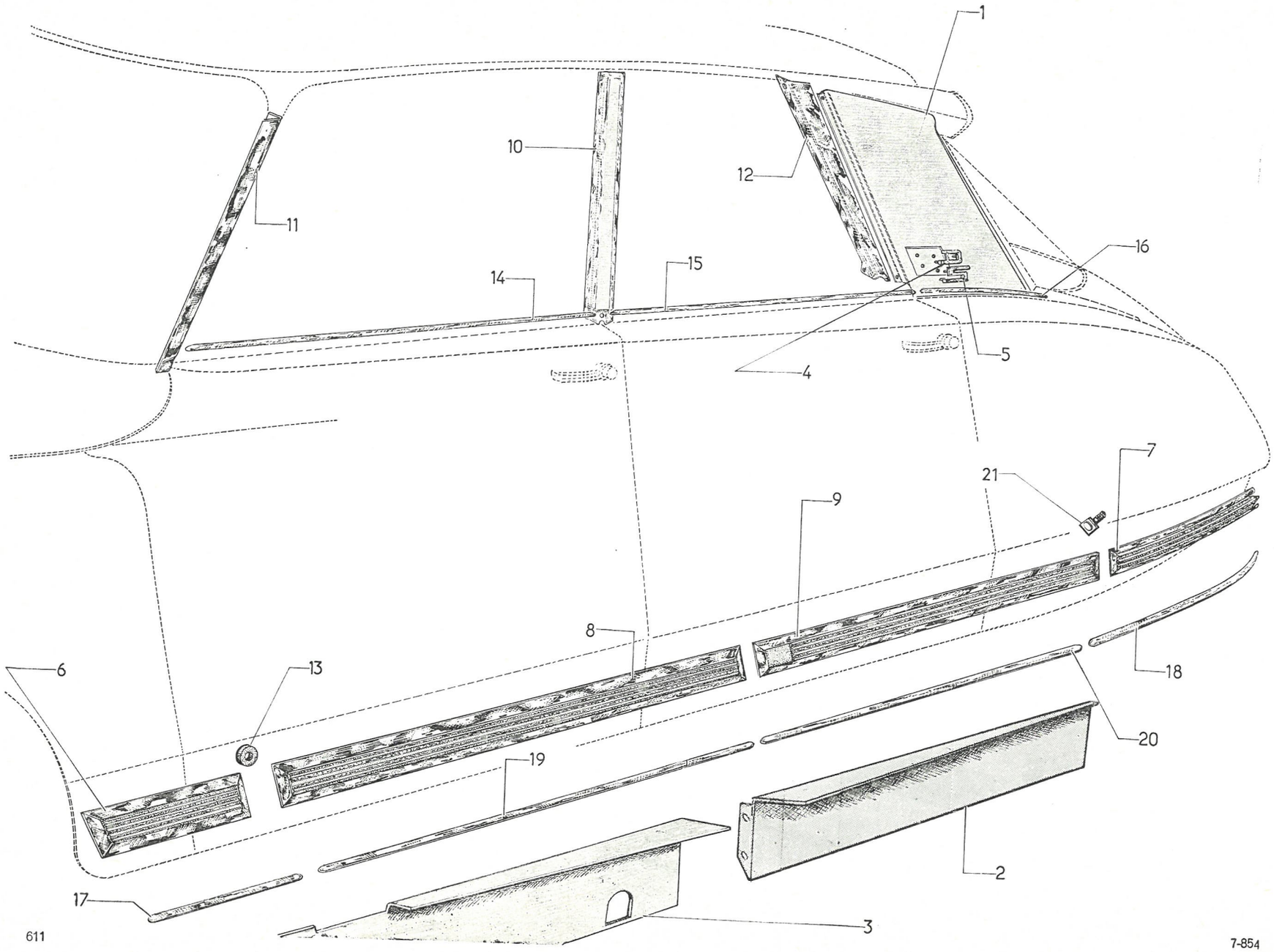

611

7-854

I	NUMÉROS	K	BL - PA	Appliques de finition extérieures *(Suite)*	Äussere Abschlussleisten *(Forts.)*	Exterior finishers *(Cont.)*	Molduras exteriores de remate *(Cont.)*	Profili esterni di finitura *(Cont.)*
10	DS 854-68	1	G.	Applique de pied milieu :	Abschlussblech :	Finisher:	Moldura de pie medio :	Rivest. montante centrale:
	DS 854-69	1	D.	–	–	–	–	–
11	DS 854-82	1	Sup. G.	Applique de pied AV :	Abschlussblech f. vord. Pfosten :	Finisher:	Moldura de pie del. :	Rivest. montante anteriore :
	DS 854-82 A	1	Sup. D.	–	–	–	–	–
12	DS 854-84 D	1	Sup. G.	Applique de pied AR :	Abschlussblech f. hint. Pfosten :	Finisher:	Moldura de pie tras. :	Rivest. montante posteriore :
	DS 854-84 E	1	Sup. D.	–	–	–	–	–
13	1 D 5 415 580 A	?	2 × 12 × 0,6.	Rondelle caoutchouc :	Gummischeibe :	Rubber washer:	Arandela de caucho :	Rondella di gomma :
	DS 854-101 A	?	2 × 15 × 3.	–	–	–	–	–
14	DX 854-126	2	Sup. - L 0,828 m.	Profilé de porte AV.	Zierprofil f. vord. Tür.	Shaped embellisher.	Perfil de puerta del.	Profilo portiera ant.
15	DX 854-126 A	2	Sup. - L 0,880 m.	Profilé de porte AR.	Zierprofil f. hint. Tür.	Shaped embellisher.	Perfil de puerta tras.	Profilo portiera post.
16	DX 854-127	2	Sup. - L 318.	Profilé d'aile AR.	Zierprofil f. hint. Kotfl.	Shaped embellisher.	Perfil de aleta tras.	Profilo parafango post.
17	DX 854-129	1	Inf. G - L 237.	Profilé d'aile AV :	Zierprofil f. vord. Kotfl. :	Shaped embellisher:	Perfil de aleta del. :	Profilo parafango ant. :
	DX 854-129 A	1	Inf. D - L 237.	–	–	–	–	–
18	DX 854-130 B	1	Inf. G - L 920.	Profilé d'aile AR :	Zierprofil f. hint. Kotfl. :	Shaped embellisher:	Perfil de aleta tras. :	Profilo parafango post. :
	DX 854-130 C	1	Inf. D - L 920.	–	–	–	–	–
19	DX 854-131	1	Inf. G - L 1,045 m.	Profilé de porte AV :	Zierprofil f. vord. Tür :	Shaped embellisher:	Perfil de puerta del. :	Profilo portiere ant. :
	DX 854-131 A	1	Inf. D - L 1,045 m.	–	–	–	–	–
20	DX 854-132	1	Inf. G - L 0,891 m.	Profilé de porte AR :	Zierprofil f. hint. Tür :	Shaped embellisher:	Perfil de puerta tras. :	Profilo portiere post. :
	DX 854-132 A	1	Inf. D - L 0,891 m.	–	–	–	–	–
21	DS 854-135	?	Inf.	Plaquette de profilé :	Plakette f. Zierprofil :	Plate securing embellisher:	Plaqueta de perfil :	Placchetta per profilo :
	DS 854-135 A	?		– d'aile AR.	– f. hint. Kotflügel.	– for rear wing.	– de aleta tras.	– per parafango post.
				Plaquette centrale.	Mittlere Plakette.	Securing plate for central portion.	Plaqueta central.	Placchetta centrale.
	DS 854-136	?		Plaquette d'aile AV :	Plakette f. vord. Kotfl. :	Securing plate for front wing:	Plaqueta de aleta del. :	Placchetta parafango ant. :
	DS 854-136 A	?		–	–	–	–	–
	DS 854-136 B	?		–	–	–	–	–
	1 D 5 430 941 T	2	« Pallas » 7/72 → .	Monogramme.	Monogramm.	Monogram.	Monograma.	Monogramma.

I	NUMÉROS	K	BL - PA	Appliques de finition extérieures (Suite)	Äussere Abschlussleisten (Forts.)	Exterior finishers (Cont.)	Molduras exteriores de remate (Cont.)	Profili esterni di finitura (Cont.)
	ZD 9525 700 W	?	H 3 × 50.	Écrou de profilé.	Mutter f. Zierprofil.	Nut for embellisher.	Tuerca de perfil.	Dado per profilo.
	ZD 9226 300 Z	38	TR 3,5 × 15,9.	Vis de tôle de bas de caisse.	Schraube f. Abdeckblech.	Screw for panel.	Tornillo de chapa.	Vite per lamiera.
	ZD 9233 400 U	2	Cr 5,2 × 9,4.	Rondelle de panneau de custode.	Scheibe.	Washer.	Arandela.	Rondella.
	ZD 9254 300 W	?	3,5 × 12 × 1.	Rondelle de profilé central.	Scheibe.	Washer.	Arandela.	Rondella.
	ZD 9453 330 W	2	TR 5 × 16,5.	Vis de panneau de custode.	Schraube f. Schalblech.	Screw for quarter panel.	Tornillo de panel.	Vite per pannello.
	ZD 9275 600 Z	2	TA 3 × 10.	Vis de bas de caisse.	Schraube am U'zug.	Screw for panel.	Tornillo de chapa.	Vite per lamiera infer.
	ZC 9039 827 W	2	5 × 20 × 2.	Rondelle de panneau de custode.	Scheibe f. Schalblech.	Washer for panel.	Arandela del panel.	Rondella per pannello.
	ZD 9276 800 U	38	4,2 × 12 × 0,8.	Rondelle de bas de caisse.	Scheibe am U'zug.	Washer for panel.	Arandela de caja.	Rondella per scocca.
	ZD 9096 400 U	6	TF 3,5 × 9,5.	Vis inox d'applique.	Rostfreie Schraube.	Screw, stainless.	Tornillo inox.	Vite inox.
	ZC 9615 719 U	2		Écrou clip.	Clips-Mutter.	Nut clip.	Tuerca-clip.	Dado in gabbia.
	ZC 9619 827 U	?	Inf. - sup.	Agrafe de profilé.	Klammer f. Zierprofil.	Clip for embellisher.	Grapa de perfil.	Graffetta profilo.
	ZC 9624 008 U	8		Rondelle de monogramme.	Scheibe f. Monogramm.	Washer for monogram.	Arandela de monograma.	Rondella per monogr.

I	NUMÉROS	K	D à G	Planche de bord	Armaturenbrett	Dashboard	Plancha de abordo	Cruscotto
1	D 822-100	3	5,5 × 20 × 2.	Rondelle plate.	Flache Scheibe.	Plain washer.	Arandela llana.	Rondella piana.
2			Sup. D.	Tôle d'habillage :	Verkleidungsblech :	Covering panel:	Chapa de revestimiento :	Lamiera di rivest. :
	DX 853-229 A	1	(IE).	– bleu d'orient.	– Orientblau.	– orient blu.	– azul oriente.	– blu oriente.
	DX 853-230 A	1	(IE).	– gris phoque.	– Seehundgrau.	– seal grey.	– gris foca.	– grigio foca.
	DX 853-231 A	1	(IE).	– (préciser la teinte : marron, or clair, vieil or).	– (farbe angeben : kastanienbraun, alt-gold, hell-gold).	– (state the colour: brown, pale gold, old gold).	– (precisar el color : castano, oro claro, oro viejo).	– (precisare il colore : marrone, oro chiaro, oro vecchio).
	DX 853-232 A	1	(IE).	– rouge cornaline.	– Karneolrot.	– cornaline red.	– rojo cornalina.	– rosso cornalina.
	DX 853-233 A	1	(IE).	– vert mousse.	– Mossgrün.	– moss green.	– verde musco.	– verde musco.
	DX 853-278 A	1	(IE).	– noir.	– schwarz.	– black.	– negra.	– nera.
3			Inf. D.	Tôle de fermeture :	Abschlussblech :	Closing panel:	Chapa de cierre :	Lamiera di chiusura :
	DX 853-225 A	1		– gris phoque.	– Seehundgrau.	– seal grey.	– gris foca.	– grigio foca
	DX 853-226 A	1		– (préciser la teinte : marron, or clair, vieil or).	– (farbe angeben : kastanienbraun, alt-gold, hell-gold).	– (state the colour: brown, pale gold, old gold).	– (precisar el color : castano, oro claro, oro viejo).	– (precisare il colore : marrone, oro chiaro, oro vecchio).
	DX 853-227 A	1		– rouge cornaline.	– Karneolrot.	– cornaline red.	– rojo cornalina.	– rosso cornaline.
	DX 853-228 A	1		– vert mousse.	– Moosgrün.	– moss green.	– verde musco.	– verde musco.
	3 D 5 432 052 U	1		– grenat.	– granatfarbig.	– garnet red.	– granate.	– granato.
4	6 D 5 401 956 N	1		Planche de bord, partie sup.	Armaturenbrett, Oberteil.	Dashboard, upper part.	Plancha de abordo, parte sup.	Cruscotto parte super.
5	DJ 856-26 A	1	bvm.	Couvercle de support :	Trägerdeckel :	Cover for support:	Tapa de soporte :	Coperchio supporto :
	DX 856-26 B	1	bvh.	–	–	–	–	–
	3 D 5 422 550 L	1	BW.	–	–	–	–	–
6				Planche de bord sup. centrale (vide-poches) :	Armaturenbrett, mittlerer Oberteil als Ablagefach :	Dashboard, central, upper part (map pocket):	Plancha de abordo, parte sup. media (porta objetos):	Cruscotto parte super. centrale (casseto) :
	6 D 5 413 403 M	1		– noire.	– schwarz.	– black.	– negro.	– nero.
	6 D 5 414 936 A	1		– rouge grenade.	– rot.	– red.	– rojo.	– rosso.
7	DX 856-78 A	1	L 621.	Bourrelet de protection.	Schutzwulst.	Padding.	Burlete.	Rivest. di protezione.
8	DJ 856-81 A	1	bvm.	Support de commandes électriques :	Träger f. elektrische Bedienungsgeräte :	Support for switches:	Soporte de mandos elec. :	Supporto C^{di} elettrici :
	DX 856-81 A	1	bvh.	–	–	–	–	–
9	DX 856-85	1		Planche de bord, partie centrale.	Armaturenbrett, mittlerer Teil.	Dashboard, central part.	Plancha de abordo, parte central.	Cruscotto parte centrale.
10	DV 856-123	1	bvm.	Garniture de finition :	Abschluss-Garnitur :	Finishing trim:	Guarnición de remate :	Guarn. di finitura :
11	DX 856-123	1	bvh.	–	–	–	–	–
	DX 856-124 A	1	« Borg-Warner ».	–	–	–	–	–
12	DV 856-125	1	bvm.	Bride de fixat. de garniture.	Haltebügel f. Garnitur.	Clamp securing trim.	Brida de sujeción de guarnición.	Flangia fiss. guarnitura.

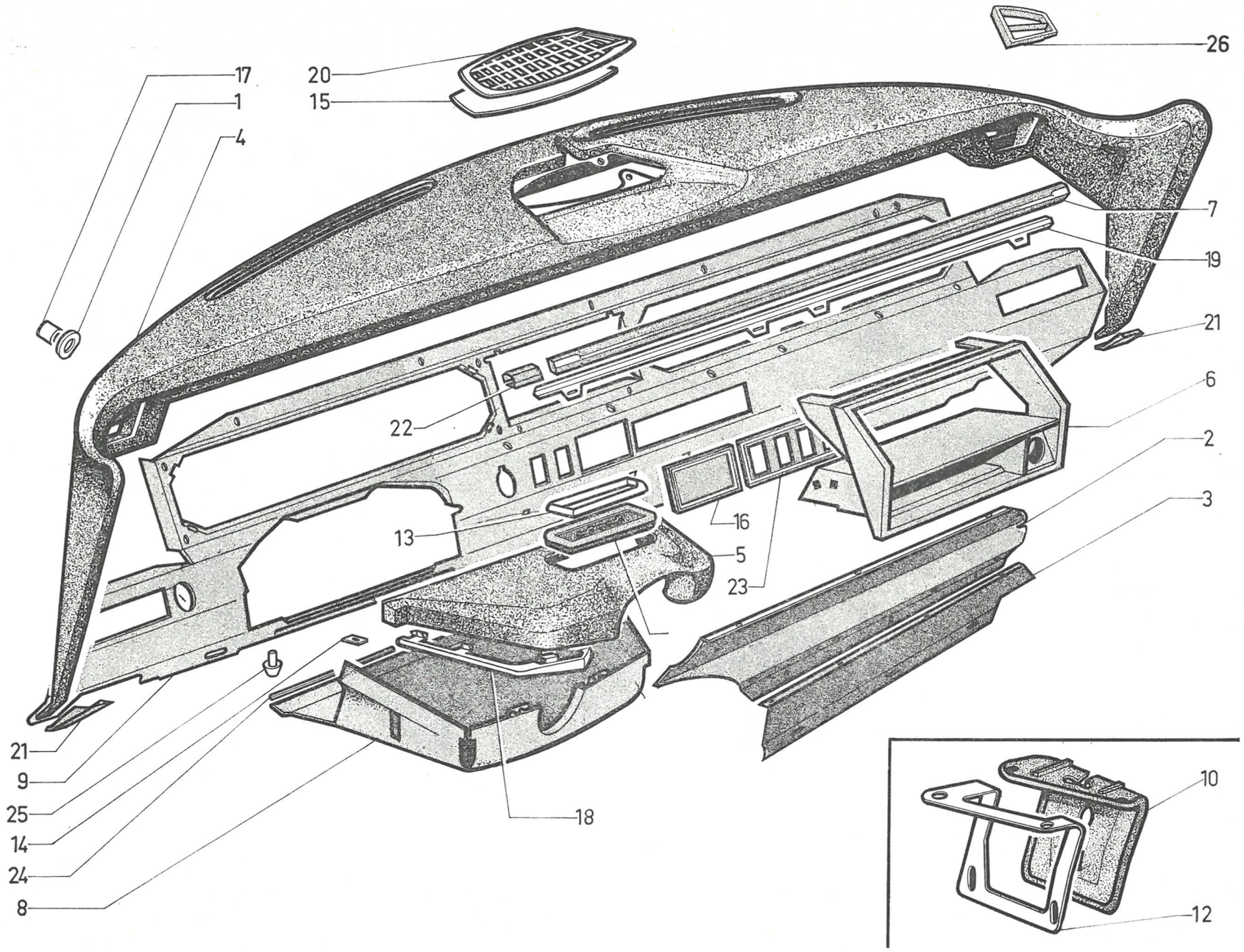

611

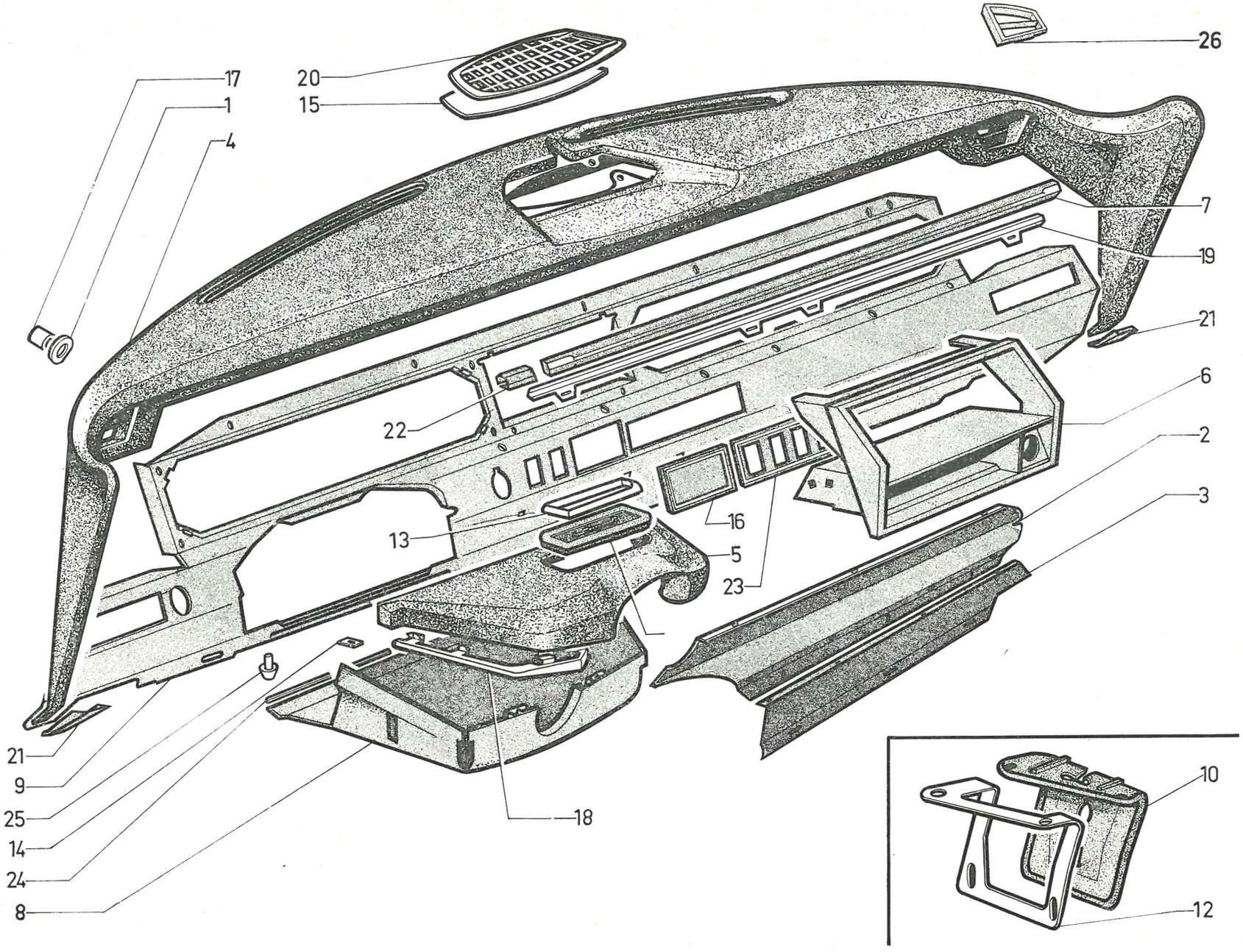
17
1
4
20
15
26
7
19
21
22
6
2
3
16
13
5
23
21
9
25
14
24
8
18
10
12

I	NUMÉROS	K	D à G	Planche de bord *(Suite)*	Armaturenbrett *(Forts.)*	Dashboard *(Cont.)*	Plancha de abordo *(Cont.)*	Cruscotto *(Cont.)*
13	DX 856-127	1	bvh.	Applique de finition :	Zierblech :	Finisher:	Profil de remate :	Cornice di finitura :
	DX 856-125 A	1	BW.	–	–	–	–	–
14	DX 856-132 A	2	bvh.	Plaquette de fixat. couvercle.	Plakette f. Trägerdeckel.	Plate securing cover.	Plaqueta de sujeción de tapa.	Placchetta fiss. coperchio.
15	DX 856-220 A	1	194 × 195 × 1.	Plaque de fermeture.	Abschlussplatte.	Closing plate.	Placa de cierre.	Placca di chiusura.
16	DV 856-233 A	1	DV - COMM.	Obturateur montre.	Abschlusstopfen f. Zeituhr.	Obturator for clock hole.	Obturador de reloj.	Otturatore orologio.
17	DX 856-234 A	2	5,5 × 6,5 × 3,5.	Entretoise de planche de bord sup.	Abstandsstück f. A.-Brett. (Oberteil).	Distance piece for upper dashboard.	Separador de pl. de abordo, parte sup.	Distanziale per crusc. super.
			bvm.	Jonc inox :	Zierleiste, rostfrei :	Beading, stainless:	Moldura, inox :	Profilo inox :
18	DX 856-236 A	1	G.	– d'enjolivement du couvercle.	– f. Deckel.	– for cover.	– de adorno de tapa.	– finitura coperchio.
	DX 856-237 A	1	D.	–	–	–	–	–
19	DX 856-278 A	1	DX - DY - DJ - PA.	– de bandeau de planche de bord.	– f. Armaturenbrett.	– for dashboard.	– de banda de pl. de abordo.	– lamiera finitura cruscotto.
20	DX 856-280 A	1	Option Radio.	Grille de finition haut-parleur.	Ziergitter f. Lautsprecher.	Grille for loudspeaker.	Réjilla de remate de altavoz.	Griglia finitura altoparlante.
	1 D 5 425 616 M	1	5/72 →.	Grille de finition.	Abschlussgitter.	Closing grille.	Rejilla de cierre.	Griglia di chiusura.
21	DX 856-281 A	1	G.	Embout planche de bord sup. :	Endstück für oberes A.-Brett :	End piece for upper dashboard:	Terminal de pl. de abordo, parte sup. :	Terminale cruscotto super. :
	DX 856-282 A	1	D.	–	–	–	–	–
22				Couvre-joint formant plaque indicatrice :	Verbindungsstück als Anzeigeplatte :	Cover joint forming indic. plate:	Listón de juntura formando indicador :	Coprigiunto formando indic. :
	DJ 856-283 A	1	bvm.	– 4 vitesses.	– 4 Ganggetriebe.	– 4 speed gearbox.	– 4 velocidades.	– 4 marce.
	DJ 856-152 A	1	DJ - DT.	– 5 vitesses.	– 5 Ganggetriebe.	– 5 speed gearbox.	– 5 velocidades.	– 5 marce.
	DX 856-283 A	1	bvh.	– couvre-joint.	– Verbindungsstück.	– cover joint.	– listón de juntura.	– coprigiunto.
23				Plaquette des commutateurs :	Plakette f. Schalter :	Plate for switch:	Plaqueta de conmutador :	Plachetta commut. :
	DV 856-286 V	1	R.p. DV 856-285 A.	– sans trou.	– ohne Loch.	– without hole.	– sin agujero.	– senza foro.
	DX 856-285 A	1	1 ⌀ de 20 × 30.	–	–	–	–	–
	DX 856-286 A	1	2 ⌀ de 20 × 30.	–	–	–	–	–
	DX 856-287 A	1	3 ⌀ de 20 × 30.	–	–	–	–	–
	DX 856-288 A	1	4 ⌀ de 20 × 30.	–	–	–	–	–
24	DX 856-297 A	2	bvh - L 133.	Garniture entre support et planche de bord.	Garnitur zw. A.-Brett und Deckel.	Trim between support and dashboard.	Guarn. entre soporte y pl. de abordo.	Guarn. tra supporto e cruscotto.
25	DX 856-299 A	1	bvh.	Butée support commandes électriques.	Anschlag f. Träger der elektr. Geräte.	Buffer for support for switches.	Tope de soporte de mandos elec.	Reggispinta supporto comandi elettrici.
26				Grille de désembuage :	Abtrocknungsgrill :	Demisting grille:	Rejilla de desempaña. :	Griglia di disappanam. :
	DX 856-235 A	1	G.	–	–	–	–	–
	DX 856-277 A	1	D.	–	–	–	–	–

I	NUMÉROS	K	D a G	Planche de bord *(Suite)*	Armaturenbrett *(Forts.)*	Dashboard *(Cont.)*	Plancha de abordo *(Cont.)*	Cruscotto *(Cont.)*
			Climatiseur 4/72 →	Bandeau sous planche de bord :	Band unter Armaturenbrett :	Band under dashboard:	Banda de plancha de abordo :	Nastro sotto cruscotto :
	3 D 5 419 082 R	1	G.	– moquette.	– Stoff.	– moquette.	– moqueta.	– mocchetta.
	3 D 5 419 094 W	1	G - (IE).	–	–	–	–	–
	3 D 5 419 109 J	1	G - PA.	– gris	– grau.	– grey.	– gris.	– grigio.
	3 D 5 419 112 S	1	G - PA.	– rouge.	– rot.	– red.	– rojo.	– rosso.
	3 D 5 419 110 V	1	D - PA.	– gris.	– grau.	– grey.	– gris.	– grigio.
	3 D 5 419 113 C	1	D - PA.	– rouge.	– rot.	– red.	– rojo.	– rosso.
	3 D 5 419 111 F	1	D - PA (IE).	– gris.	– grau.	– grey.	– gris.	– grigio.
	3 D 5 419 114 N	1	D - PA (IE).	– rouge.	– rot.	– red.	– rojo.	– rosso.
	3 D 5 419 088 F	1	D.	– moquette.	– Stoff.	– moquette.	– moqueta.	– mocchetta.
	1 D 5 419 115 Z	5		Patte fix. bandeau.	Lasche zur Befestigung der Band.	Securing plate for band.	Pata de fijación de banda.	Staffa per fissaggio del nastro.
				Fixation	**Befestigung**	**Fixing**	**Sujeción**	**Fissaggio**
	ZD 9366 000 U	7	TH 5 × 14.	Vis planche centrale.	Schraube f. A.-Brett.	Screw for central part.	Tornillo de pl. de abordo.	Vite per cruscotto.
	ZD 9096 500 U	2	TR 3,52 × 15,9.	Vis tôle d'habillage.	Schraube f. Verkl.-Blech.	Screw for cov. panel.	Tornillo de revestim.	Vite per rivest.
				Vis :	Schraube :	Screw:	Tornillo :	Vite :
	ZD 9451 630 W	3	TR 4 × 12.	– de couvercle.	– f. Deckel.	– for dashboard.	– de pl. de abordo.	– per cruscotto.
	ZD 9452 900 W	4	TR 5 × 8.	– de planche sup.	– f. Arm.-Brett.	– for upper part.	– de pl. de abordo.	– per cruscotto super.
				Écrou :	Mutter :	Nut:	Tuerca :	Dado :
	ZD 9525 900 W	6	H 5.	– de bourrelet.	– f. Wulst.	– for padding.	– de burlete.	– per protezione.
		4		– de couvercle.	– f. Deckel.	– for cover.	– de tapa.	– per coperchio.
		3		– de planche sup.	– f. Arm.-Brett.	– for dashboard.	– de pl. de abordo.	– cruscotto.
				Rondelle :	Scheibe :	Washer:	Arandela :	Rondella :
	ZD 9233 400 W	6	Cr 5,2 × 9,4.	– de bandeau.	– f. Band.	– f. band.	– de banda.	– per nastro.
		3		– de planche de bord.	– f. Arm.-Brett.	– f. dashboard.	– de pl. de abordo.	– per cruscotto.
				Vis :	Schraube :	Screw:	Tornillo :	Vite :
	ZD 9274 600 Z	10	TR 4,85 × 16.	– de plancher de bord.	– f. Armaturenbrett.	– for dashboard.	– de plancha de abordo.	– per cruscotto.
		5	4/72 →.	– de bandeau.	– f. Band.	– f. band.	– de banda.	– per nastro.

I	NUMÉROS	K	D à G	Planche de bord *(Suite)*	Armaturenbrett *(Forts.)*	Dashboard *(Cont.)*	Plancha de abordo *(Cont.)*	Cruscotto *(Cont.)*
				Rondelle :	Scheibe :	Washer :	Arandela:	Rondella :
	ZD 9277 000 U	2	5,5 × 12 × 1.	– de couvercle.	– f. Deckel.	– f. cover.	– de tapa.	– per coperchio.
	ZD 9290 200 U	4	Co 5,1 × 12,2.	– de support.	– f. Träger.	– f. support.	– de soporte.	– per supporto.
		12		– de planche de bord.	– f. A.-Brett.	– f. dashboard.	– de pl. de abordo.	– per cruscotto.
	ZD 9290 300 U	3	Co 5,1 × 16,2.	– de support.	– f. Träger.	– f. support.	– de soporte.	– per supporto.
	ZD 9323 200 U	2	⌀ int. 5.	Rondelle cuvette de tôle d'habillage.	Teller f. Verkl.-Blech.	Cup f. cover panel.	Cubeta de revest.	Scodellino per rivest.
	ZC 9613 654 U	2	TFB 3,52 × 9,5.	Vis noire d'embout.	Schraube (schwarz) für Endstück.	Screw (black) f. end piece.	Tornillo negro de terminat.	Vite nera per terminale.
	ZC 9613 683 U	2	TFB 4,85 × 31,7.	Vis noire de planche de bord.	Schraube (schwarz) für A.-Brett.	Screw (black) f. dashboard.	Tornillo negro de pl. de abordo.	Vite nera per cruscotto.
	ZC 9615 729 U	10		Écrou rapide de planche de bord.	Spezial-Mutter. f. A.-Brett.	Nut f. Dashboard.	Tuerca especial de pl. de abordo.	Dado per cruscotto.
	ZC 9615 745 U	2	Clip.	Écrou de planche de bord (partie latérale).	Mutter f. A.-Brett.	Nut for dashboard.	Tuerca de pl. de abordo.	Dado per cruscotto.
	ZC 9615 764 U	2	Clip.	Écrou d'embout.	Mutter f. Endstück.	Nut f. end piece.	Tuerca de terminal.	Dado per terminale.
		2		Écrou tôle d'habillage	Mutter f. Verkl.-Blech.	Nut f. cover panel.	Tuerca de revest.	Dado per rivest.
	ZC 9615 721 U	5	Clip 4/72 →.	Écrou de bandeau.	Mutter f. Band.	Nut f. band.	Tuerca de banda.	Dado per nastro.
			(XT)	**Pièces spéciales**	**Spezialteile**	**Special parts**	**Piezas especiales**	**Pezzi speciali**
2	DXF 853-202 A	1	Sup. D - BK - Ch —15°.	Tôle d'habillage noire.	Verkleidungsblech, schwarz.	Covering panel, black.	Chapa de revest. negra.	Lamiera di rivest. nera.
3			Inf. D - Ch —15°.	Tôle de fermeture :	Abschlussblech:	Closing panel:	Chapa de cierre :	Lamiera di chiusura :
	DXF 853-203 A	1	BK.	– noire.	– schwarz.	– black.	– negra.	– nera.
	DX 853-206 A	1	BL.	– simili noir.	– Simili, schwarz.	– black leatherette.	– simili negro.	– simili nero.
	DX 853-224 A	1	DX - DY - DJ - PA.	– bleu d'orient.	– Orientblau.	– orient blue.	– azul oriente.	– blu oriente.
13	DX 856-296 A	1	bvh (USA).	Applique de finition.	Zierblech.	Finisher.	Perfil de remate.	Cornice di finitura.

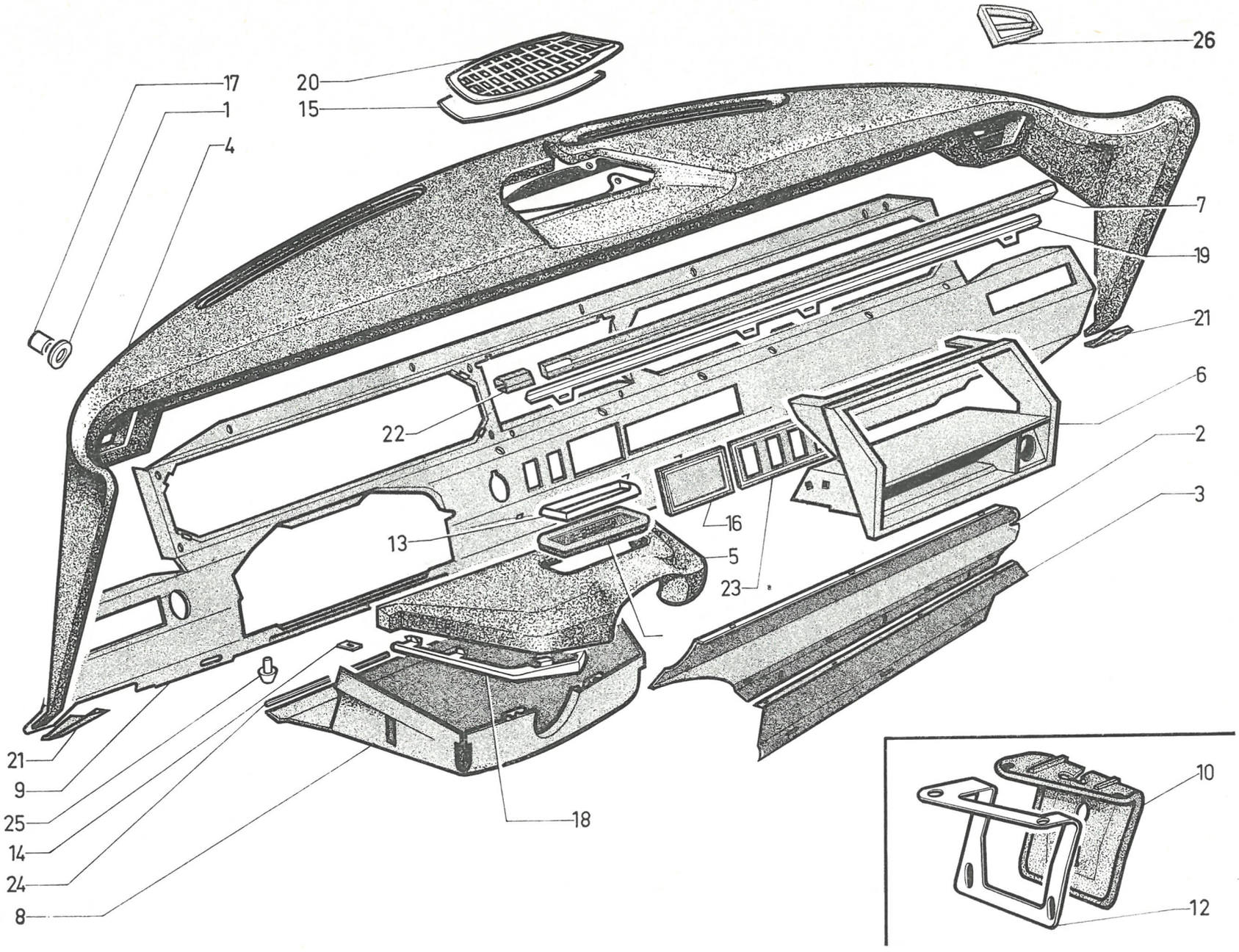

611

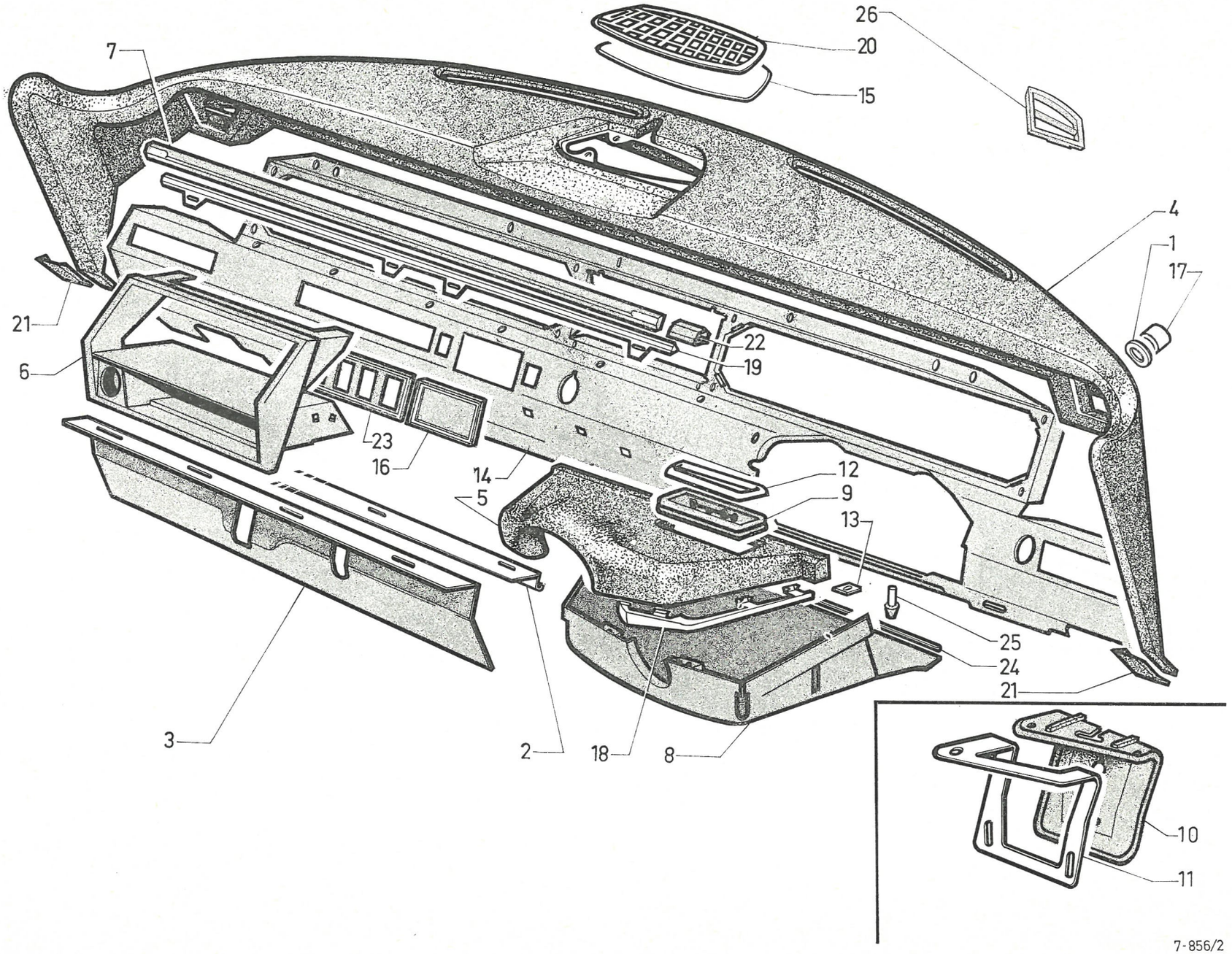
26
20
15
7
4
1
17
21
22
19
6
23
16
14
5
12
9
13
25
24
21
3
2
18
8
10
11

I	NUMÉROS	K	D à D	Planche de bord	Armaturenbrett	Dashboard	Plancha de abordo	Cruscotto
1	D 822-100	3	5,5 × 20 × 2.	Rondelle plate.	Flache Scheibe.	Plain washer.	Arandela llana.	Rondella piana.
2	DX 853-209 A	1	G - DX - DY - DJ - PA.	Tôle d'habillage vermiculée noire.	Verkleidungsblech (schwarz).	Covering panel, vermiculated black.	Chapa de revest. (vermiculada, negra).	Lamiera rivest. vermicolata nera.
3	DX 853-210 A	1	D - bvh.	Tôle de fermeture plastifiée :	Verkleidungsblech, plastifiziert :	Closing panel covered with plastic:	Chapa de cierre, plastificada :	Lamiera chiusura plastificata :
	DX 853-212 A	1	bvh - Ch —15°.	–	–	–	–	–
			D.	Tôle de fermeture :	Abschlussblech :	Closing panel:	Chapa de cierre :	Lamiera di chiusura :
	DX 853-235 A		DX - DY - PA.	– bleu d'orient.	– Orientblau.	– orient blue.	– azul oriente.	– blu oriente.
	DX 853-236 A	1		– gris phoque.	– Seehundgrau.	– seal grey.	– gris foca.	– grigia foca.
	DX 853-237 A	1		– marron.	– kastanienbraun.	– brown.	– castaña.	– marrone.
	DX 853-238 A	1		– rouge cornaline.	– Karneolrot.	– cornaline red.	– rojo cornalina.	– rosso cornaline.
	DX 853-239 A	1		– vert mousse.	– Moosgrün.	– moss green.	– verdo musgo.	– verde musco.
	DX 853-241 A	1	DX - DY - PA - Ch —15°.	– bleu d'orient.	– Orientblau.	– orient blue.	– azul oriente.	– blu oriente.
	DX 853-242 A	1		– gris phoque.	– Seehundgrau.	– seal grey.	– gris foca.	– grigio foca.
	DX 853-243 A	1		– marron.	– kastanienbraun.	– brown.	– castaña.	– marrone.
	DX 853-244 A	1		– rouge cornaline.	– Karneolrot.	– cornaline red.	– rojo cornalina.	– rosso cornaline.
	DX 853-245 A	1		– vert mousse.	– Moosgrün.	– moss green.	– verde musgo.	– verde musco.
4	6 D 5 401 956 N	1		Planche de bord, partie sup.	Armaturenbrett, Oberteil.	Dashboard, upper part.	Plancha de abordo, parte sup.	Cruscotto, parte super.
5	DJ 856-26 A	1	bvm.	Couvercle de support :	Trägerdeckel :	Cover f. support:	Tapa de soporte :	Coperchio supporto :
	DX 856-26 B	1	bvh.	–	–	–	–	–
6	6 D 5 413 403 M	1		Planche de bord sup. centrale (vide-poches).	Armaturenbrett, mittlerer Oberteil.	Dashboard, central, upper part.	Plancha de abordo, parte sup.	Cruscotto super. centrale.
7	DX 856-78 A	1	L 621.	Bourrelet de protection.	Schutzwulst.	Protection padding.	Burlete protección.	Rivest. di protezione.
8	DX 856-81 A	1	bvh.	Support de commandes électriques.	Träger f. elektrische Bedienungsgeräte :	Support for switches:	Soporte de mandos elec. :	Supporto C^{di} elettrici :
	DJ 856-83 A	1	bvm.	–	–	–	–	–
9	DX 856-123	1	bvh.	Garniture de finition.	Abschlussgarnitur.	Finishing trim.	Guarnición de remate.	Guarn. di finitura.
10	DV 856-124	1	bvm	Garniture de finition.	Abschlussgarnitur.	Finishing trim.	Guarnición de remate.	Guarni. di finitura.

I	NUMÉROS	K	D à D	Planche de bord *(Suite)*	Armaturenbrett *(Forts.)*	Dashboard *(Cont.)*	Plancha de abordo *(Cont.)*	Cruscotto *(Cont.)*
11	DV 856-126	1	bvm.	Bride de fixat. de garniture.	Haltebügel f. Garnitur.	Clamp securing trim.	Brida de guarnición.	Flangia fissaggio per rivestimento.
12	DX 856-127	1	bvh.	Applique de finition.	Zierblech.	Finisher.	Profil de remate.	Cornice di finitura.
13	DX 856-132 A	2	bvh.	Plaquette de fixat. de couvercle.	Befest.-Plakette für Trägerdeckel.	Securing plate f. cover.	Plaqueta de sujeción de tapa.	Placchetta fiss. coperchio.
14	DJ 856-201 A	1	bvm.	Planche de bord, partie centrale :	Armaturenbrett, Mittelteil :	Dashboard, central part:	Plancha de abordo, parte central :	Cruscotto, parte centrale :
	DX 856-201 A	1	DX - DY.	–	–	–	–	–
15	DX 856-220 A	1	194 × 195 × 1 → 5/72.	Plaque de fermeture de haut-parleur :	Abschlussblech für Lautsprecher :	Closing plate for loudspeaker:	Placa de cierre de altavoz :	Placca chiusura per altoparlante :
	1 D 5 425 616 M	1	5/72 →.	–	–	–	–	–
16	DV 856-233 A	1	DV - COMM.	Obturateur montre.	Abschlussstopfen für Zeituhr.	Obturator for clock hole.	Obturador de reloj.	Otturatore orologio.
17	DX 856-234 A	2	5,5 × 6,5 × 3,5.	Entretoise de fixation.	Befest.-Abstandsstück.	Distance piece.	Separador de sujeción.	Distanziale per fissaggio.
18	DX 856-236 A	1	G → 11/72.	Jonc d'enjolivement de couvercle :	Zierleiste f. Deckel :	Finisher f. cover:	Moldura de adorno de tapa :	Profilo finitura coperchio :
	3 D 5 436 433 N	1	G 11/72 →.	–	–	–	–	–
	DX 856-237 A	1	D → 11/72.	–	–	–	–	–
	3 D 5 436 434 Z	1	D 11/72 →.	–	–	–	–	–
19	DX 856-278 A	1	DX - DY - DJ - PA.	Jonc inox de bandeau :	Zierleiste (rostfrei) für Armaturenbrettband :	Beading, stainless, for dashboard:	Moldura inox. de banda de pl. de abordo :	Profilo inox per lamiera :
	DX 856-279 A	1		–	–	–	–	–
20	DX 856-280 A	1	Option radio.	Grille de finition haut-parleur.	Ziergitter f. Lautsprecher.	Grille for loudspeaker.	Rejilla de remate de altavoz.	Griglia finitura per altoparlante.
21	DX 856-281 A	1	G.	Embout de finition planche de bord :	Endstück f. A.-Brett :	End piece for dashboard:	Terminal de pl. de abordo :	Terminale finitura per cruscotto :
	DX 856-282 A	1	D.	–	–	–	–	–
22	DX 856-283 A		bvh.	Couvre-joint.	Verbindungsstück.	Cover joint.	Listón de juntura.	Coprigiunto.
				Couvre-joint formant plaque indicatrice :	Verbindungsstück als Anzeigeplatte :	Cover joint forming indic. plate:	Listón de juntura formando indicador :	Coprigiunto formanto indicatore :
	DJ 856-284 A	1	bvm.	– 4 vitesses.	– 4 Ganggetriebe.	– 4 speed gearbox.	– 4 velocidades.	– 4 marce.
	DJ 856-153 A	1	DJ - DT.	– 5 vitesses.	– 5 Ganggetriebe.	– 5 speed gearbox.	– 5 velocidades.	– 5 marce.

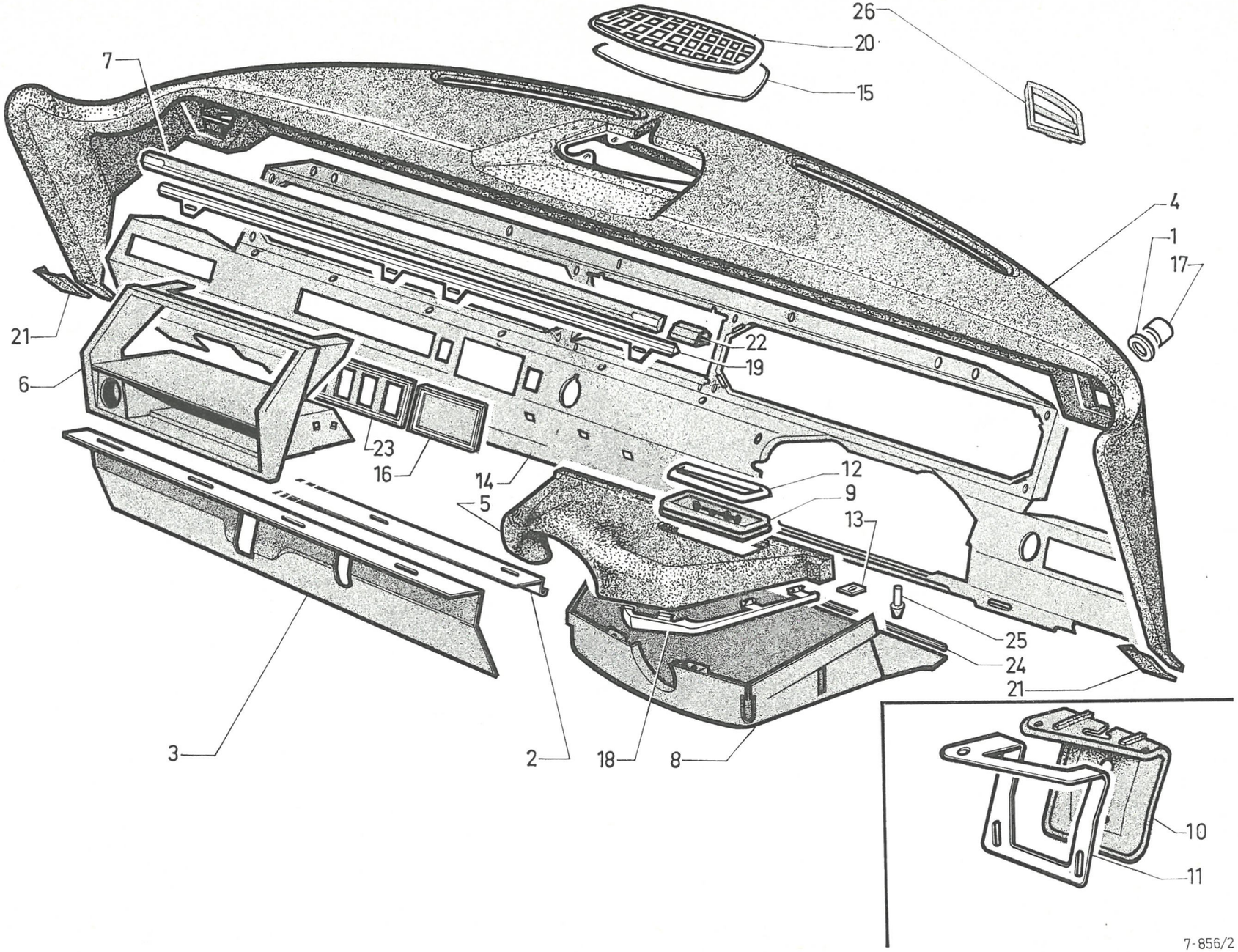
26
20
15
7
4
1
17
21
22
19
6
23
16
14
12
9
5
13
25
24
21
3
2
18
8
10
11
7-856/2

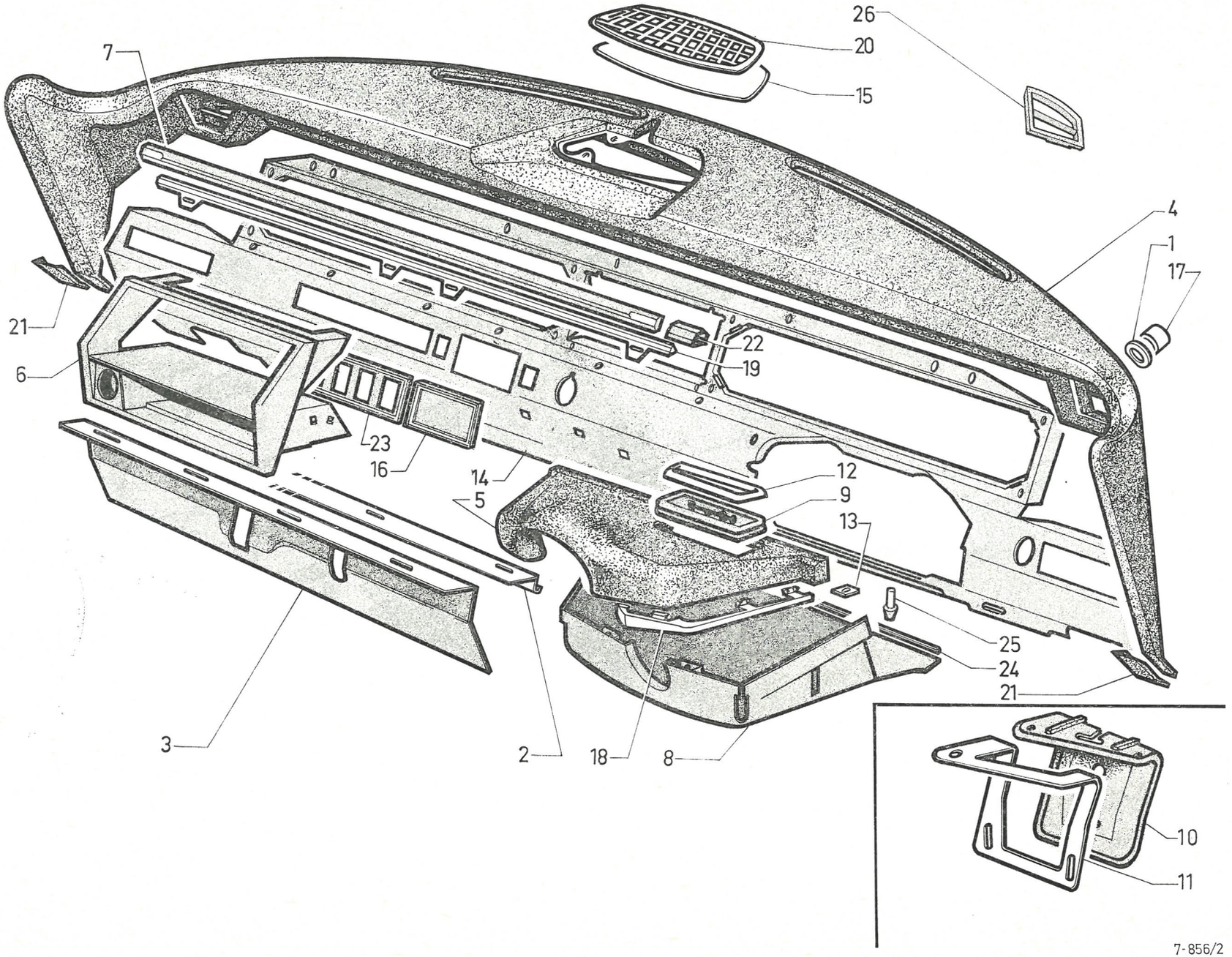
26
20
15
7
4
1
17
21
22
19
6
23
16
14
12
5
9
13
25
24
21
3
2
18
8
10
11

I	NUMÉROS	K	D à D	Planche de bord *(Suite)*	Armaturenbrett *(Forts.)*	Dashboard *(Cont.)*	Plancha de abordo *(Cont.)*	Cruscotto *(Cont.)*
23	DX 856-285 A	1	Sans.	Plaquette support :	Tragplakette :	Support plate:	Plaqueta de soporte :	Placchetta supporto :
	DX 856-286 A	1	2 trous de 20 × 30.	–	–	–	–	–
	DX 856-288 A	1	4 trous de 20 × 30.	–	–	–	–	–
24	DX 856-297 A	2	L 133 - bvh.	Garniture de finition.	Abschlussgarnitur.	Finishing trim.	Guarn. de remate.	Guarn. di finitura.
25	DX 856-299 A	1	bvh.	Butée support de commandes électriques.	Anschlag f. Träger der elektr. Geräte.	Buffer for switches support.	Tope de soporte de mandos ele.	Reggispinta supporto di. elet.
26				Grille de désembuage :	Abtrocknungsgrill :	Demisting grille:	Rejilla de desempañ. :	Griglia di disappan. :
	DX 856-235 A	1	G.	–	–	–	–	–
	DX 856-299 A	1	D.	–	–	–	–	–
				Fixation	**Befestigung**	**Securing**	**Sujeción**	**Fissaggio**
	ZD 9366 000 U	7	TH 5 × 14.	Vis de planche centrale.	Schraube f. A.-Brett.	Screw for central part.	Tornillo de pl. de abordo.	Vite per cruscotto.
	ZD 9452 900 W	4	TR 5 × 7,5.	Vis de planche sup.	Schraube f. A.-Brett.	Screw for upper part.	Tornillo de pl. de abordo.	Vite per cruscotto super.
	ZD 9525 900 U	?	H 5.	Écrou de bourrelet.	Mutter f. Wulst.	Nut f. padding.	Tuerca de burlete.	Dado di protezione.
				Écrou de couvercle.	Mutter f. Deckel.	Nut f. cover.	Tuerca de tapa.	Dado per coperchio.
				Écrou de planche de bord sup.	Mutter f. A.-Brett.	Nut f. upper part.	Tuerca de placha.	Dado per cruscotto sup.
	ZD 9233 400 U	6	Cr 5,2 × 9,4.	Rondelle de bandeau.	Scheibe.	Washer.	Arandela.	Rondella.
		3		Rondelle de planche de bord.	Scheibe.	Washer.	Arandela.	Rondella.
	ZD 9274 600 Z	10	TR 4,85 × 16.	Vis de planche centrale.	Schraube f. A.-Brett.	Screw for central part.	Tornillo de pl. de abordo.	Vite per cruscotto.
	ZD 9277 000 U	2	5,5 × 12 × 1.	Rondelle de couvercle.	Scheibe f. Deckel.	Washer f. cover.	Arandela de tapa.	Rondella per coperchio.
	ZD 9290 200 U	4	Co 5,1 × 12 × 1.	Rondelle de support.	Scheibe f. Träger.	Washer f. bracket.	Arandela de soporte.	Rondella per supporto.
		12		Rondelle de planche de bord.	Scheibe f. Arm.-Brett.	Washer f. dashboard.	Arandela de pl. de abordo.	Rondella per cruscotto.
	ZC 9615 729 U	10		Écrou rapide.	Spezial-Mutter.	Nut f. dashboard.	Tuerca especial.	Dado per cruscotto.
	ZC 9615 745 U	2	Clip.	Écrou de planche de bord (partie latérale).	Mutter f. Arm.-Brett.	Nut f. lateral part.	Tuerca de parte lateral.	Dado de parte laterale.
	ZC 9615 764 U	2	Clip.	Écrou d'embout.	Mutter f. Endstück.	Nut f. end piece.	Tuerca de terminal.	Dado per terminale.
				Écrou tôle d'habillage.	Mutter f. Verkl.-Blech.	Nut f. covering panel.	Tuerca de revestimiento.	Dado per rivestimento.
	ZD 9096 500 U	2	TR 3,52 × 15,9.	Vis de tôle d'habillage.	Schraube f. Verkl.-Blech.	Screw f. cov. panel.	Tornillo de tapa.	Vite per rivestimento.
	ZD 9224 330 W	3	TR 4 × 12.	Vis de couvercle.	Schraube f. Deckel.	Screw f. cover.	Tornillo de revest.	Vite per coperchio.
	ZD 9290 300 U	3	Co 5,1 × 16,2.	Rondelle de support.	Scheibe.	Washer.	Arandela.	Rondella.
	ZD 9323 200 U	2	⌀ int. 5.	Rondelle cuvette de tôle d'habillage.	Teller f. Verkl.-Blech.	Cup f. cov. panel.	Cubeta de revest.	Scodellino per rivest.
	ZC 9613 654 U	2	TFB 3,52 × 9,5.	Vis (noire) d'embout.	Schraube (schwarz).	Screw (black).	Tornillo (negro).	Vite nera per terminale.
	ZC 9613 683 U	2	TFB 4,85 × 31,7.	Vis (noire) de planche de bord.	Schraube (schwarz).	Screw (black).	Tornillo (negro).	Vite nera per cruscotto.

I	NUMÉROS	K		Serrures Poignées	Türschlösser Türgriffe	Locks Handles	Cerraduras Manecillas	Serrature Maniglie
1	2 D 5 410 633 D	2	AV - L 687.	Biellette de commande :	Zugstange :	Connecting rod:	Bieleta de mando :	Biellетta di C^{do} :
	2 D 5 410 634 P	2	AR - L 692.	–	–	–	–	–
2			Int. → 3/72.	Poignée :	Türgriff :	Handle:	Manecilla :	Maniglia :
			DX - DJ - DY.	– corps chromé, levier noir.	– Griffkörper, verchromt und Zapfen, schwarz.	– chrome body, black tongue.	– cuerpo cromado y dedo negro.	– corpo cromato e levetta nera.
	1 D 5 410 628 Z	2	G.	–	–	–	–	–
	1 D 5 410 627 N	2	D.	–	–	–	–	–
			DV - DT - DJF - DLF.	– corps et levier gris rosé.	– Griffkörper und Zapfen, grau.	– grey body and tongue.	– cuerpo y dedo gris.	– corpo e levetta grigi.
	1 D 5 410 630 W	2	G.	–	–	–	–	–
	1 D 5 410 629 K	2	D.	–	–	–	–	–
			PA - « Prestige ».	– corps et levier chromé.	– Griffkörper und Zapfen, verchromt.	– chrome body and tongue.	– cuerpo y dedo cromados.	– corpo e levetta cromati.
	1 D 5 410 632 T	2	G.	–	–	–	–	–
	1 D 5 410 631 G	2	D.	–	–	–	–	–
			1°.	– sans appui-tête et garnissage tissu.	– einbau ohne Kopfstütze (Stoffbezüge).	– equipment without head-rest material trimming).	– equipo sin apoyo de cabeza (guarnición de tejido).	– equippaggiamento senza appoggiatesta (rivestimento tessuto).
			2°.	– avec appui-tête et garnissage cuir.	– einbau mit Kopfstütze (Lederbezüge).	– equipment with headrest (leather (trimming).	– equipo con apoyo de brazo (guarnición de cuero).	– equippaggiamento con appoggiatesta (rivestimento cuoio).
			Int. 3/72 →.					
			DX - DJ - DY - (DV - DT - BK - XT).	– corps chromé, levier noir.	– Griffkörper, verchromt und Zapfen, schwarz.	– chrome body and black tongue.	– cuerpo cromado y dedo negro.	– corpo cromato e levetta nera.
	1 D 5 426 449 S	1	AV G.	–	–	–	–	–
	1 D 5 426 450 C	1	AV D.	–	–	–	–	–
	1 D 5 410 627 N	1	AR D - (1°).	–	–	–	–	–
	1 D 5 410 628 Z	1	AR G - (1°).	–	–	–	–	–
	1 D 5 426 405 N	1	AR G - (2°).	–	–	–	–	–
	1 D 5 426 406 Z	1	AR D - (2°).	–	–	–	–	–
			DV - DT - DJF - DLF - (Sauf XT).	– corps et levier gris rosé.	– Griffköper und Zapfen, grau.	– grey body and tongue.	– cuerpo y dedo gris.	– corpo e levetta grigi.
	1 D 5 426 452 Z	1	AV G.	–	–	–	–	–
	1 D 5 426 453 K	1	AV D.	–	–	–	–	–
	1 D 5 410 629 K	1	AR D - (1°).	–	–	–	–	–
	1 D 5 410 630 W	1	AR G - (1°).	–	–	–	–	–
	1 D 5 426 407 K	1	AR G - (2°).	–	–	–	–	–
	1 D 5 426 408 W	1	AR D - (2°).	–	–	–		–

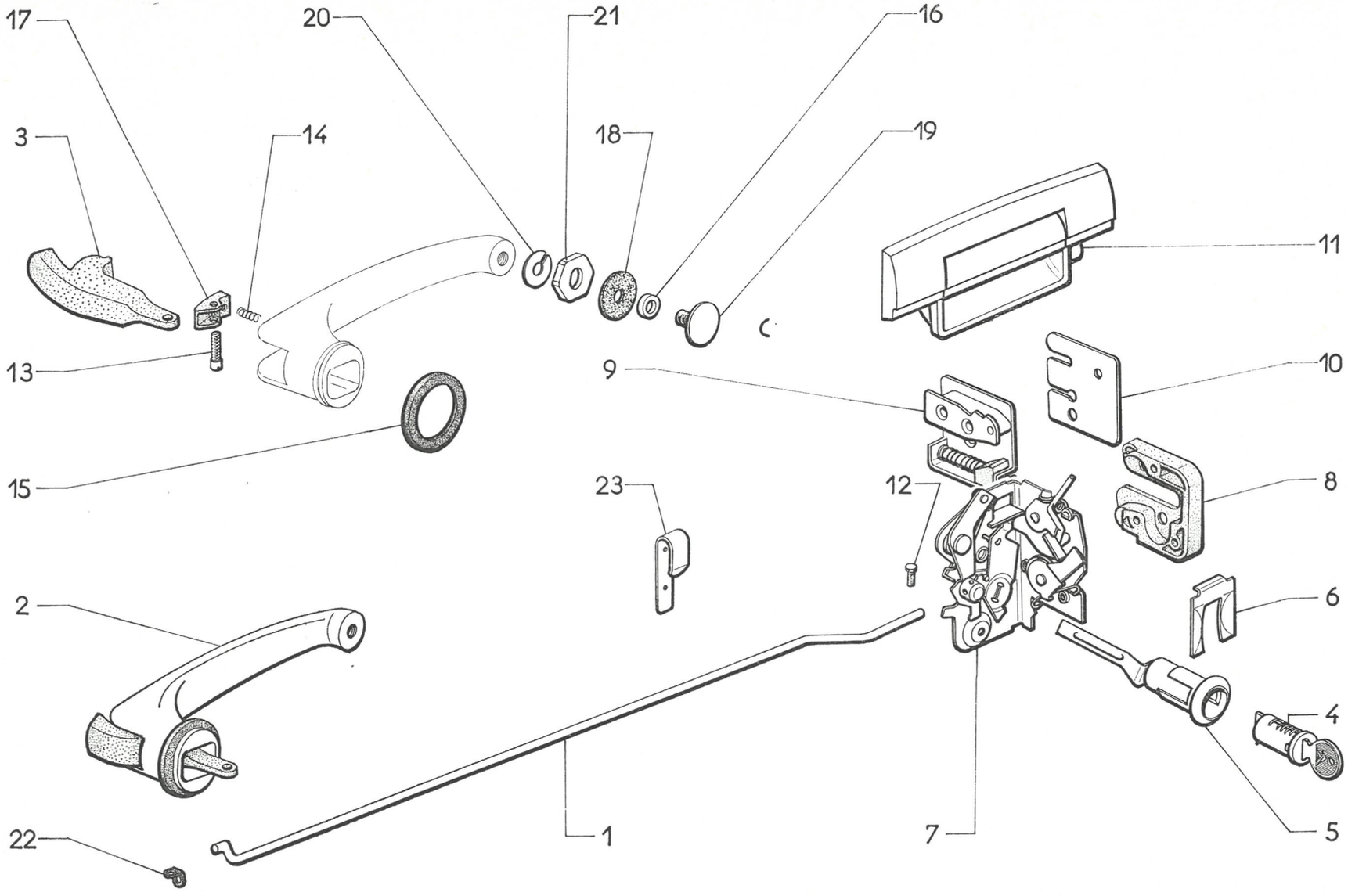
17
20
21
16
3
14
18
19
11
13
9
10
15
23
12
8
2
6
4
22
1
7
5

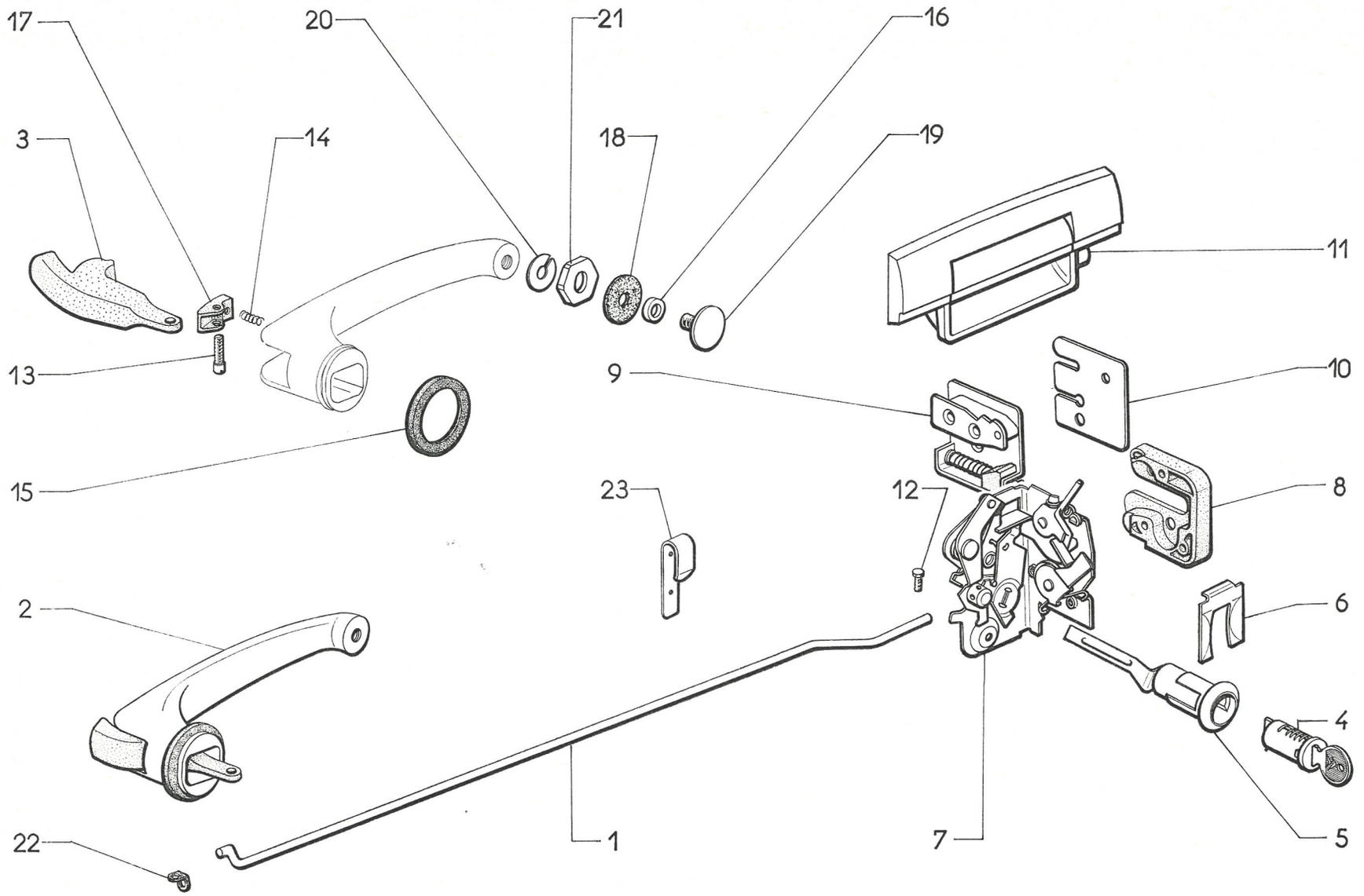
17
20
21
16
3
14
18
19
11
13
9
10
15
23
12
8
2
6
4
22
1
7
5

I	NUMÉROS	K		Serrures Poignées (Suite)	Türschlösser Türgriffe (Forts.)	Locks Handles (Cont.)	Cerraduras Manecillas (Cont.)	Serrature Maniglie (Cont.)
			Int. 3/72 →. DX - DJ - DY - PA + « Prestige ».	Poignée : – corps et levier chromés.	Türgriff : – Griffkörper und Zapfen, verchromt.	Handle: – chrome body and tongue	Manecilla : – cuerpo y dedo cromados.	Maniglia : – corpo e levetta cromati.
	1 D 5 426 446 J	1	AV G.	–	–	–	–	–
	1 D 5 426 447 V	1	AV D.	–	–	–	–	–
	1 D 5 410 631 G	1	AR D - (1°).	–	–	–	–	–
	1 D 5 410 632 T	1	AR G - (1°).	–	–	–	–	–
	1 D 5 426 403 S	1	AR G - (2°).	–	–	–	–	–
	1 D 5 426 404 C	1	AR D - (2°).	–	–	–	–	–
3			Int.	Levier de commande :	Griffzapfen :	Handle tongue:	Dedo de mando :	Levetta comando :
	1 D 5 410 624 F	4	→ 3/72.	– gris rosé.	– grau.	– grey.	– gris.	– grigia.
		2	3/72 →.	–	–	–	–	–
	1 D 5 410 625 S	4	→ 3/72.	– noir.	– schwarz.	– black.	– negro.	– nera.
		2	3/72 →.	–	–	–	–	–
	1 D 5 410 626 C	4	→ 3/72.	– chromé.	– verchromt.	– chromium plated.	– cromado.	– cromata.
		2	3/72 →.	–	–	–	–	–
	1 D 5 426 448 F	2	3/72 →.	– chromé.	– verchromt.	– chromium plated.	– cromado.	– cromata.
	1 D 5 426 451 N	2	3/72 →.	– noir.	– schwarz.	– black.	– negro.	– nera.
	1 D 5 426 454 W	2	3/72 →.	– gris rose.	– grau.	– grey.	– gris.	– grigia.
4				Jeu de barillets :	Satz Schlosseinsätze :	Set of lock barrels:	Juego de barilletes :	Serie di bariletti :
	1 D 5 404 295 M	1		– 3.	– zu 3.	– 3.	– 3.	– 3.
	1 D 5 420 576 E	1	« Prestige ».	– 5.	– zu 5.	– 5.	– 5.	– 5.
5	1 D 5 404 108 E	2	AV.	Verrou sans barillet.	Verriegelungsstück ohne Einsatz.	Locking piece without barrel.	Fiador sin barrilete.	Chiavistello senza barilet.
6	1 D 5 404 430 E	2	AV.	Fourchette de verrou.	Gabelstück.	Forked piece.	Horquilla de fiador.	Forcellina chiavistello.
7				Platine de serrure :	Schlossblech :	Lock plate:	Platina de cerradura :	Placca serratura :
	2 D 5 419 856 D	1	AV G.	–	–	–	–	–
	2 D 5 419 857 P	1	AV D.	–	–	–	–	–
	2 D 5 419 858 A	1	AR G.	–	–	–	–	–
	2 D 5 419 859 L	1	AR D.	–	–	–	–	–
	2 D 5 419 860 X	1	AR G - « Prestige ».	–	–	–	–	–
	2 D 5 419 861 H	1	AR D - « Prestige ».	–	–	–	–	–
8	1 D 5 418 290 G	2	G.	Boîtier de serrure :	Schlossgehäuse :	Lock casing:	Caja de cerradura:	Scatola serratura :
	1 D 5 418 291 T	2	D.	–	–	–	–	–

I	NUMÉROS	K		Serrures Poignées *(Suite)*	Türschlösser Türgriffe *(Forts).*	Locks Handles *(Cont.)*	Cerraduras Manecillas *(Cont.)*	Serrature Maniglie *(Cont.)*
9	1 D 5 419 862 U	2	G.	Gâche de serrure :	Türfalle :	Striking plate:	Cerradero :	Bocchetta :
	1 D 5 419 863 E	2	D.	–	–	–	–	–
10	GX 65 406 01 A	?	e 1.	Cale de gâche :	Beilegscheibe f. Falle :	Adjusting plate:	Suplemento de cerradero :	Spessore per bocchetta :
	GX 65 407 01 A	?	e 2.	–	–	–	–	–
11			Ext.	Poignée :	Türgriff :	Handle:	Manecilla :	Maniglia :
	GX 66 182 01 A	2	G.	–	–	–	–	–
		1	AV G - « Prestige ».	–	–	–	–	–
	GX 66 183 01 A	2	D.	–	–	–	–	–
		1	AV D - « Prestige ».	–	–	–	–	–
	GX 65 212 01 A	1	AR G - « Prestige ».	–	–	–	–	–
	GX 65 213 01 A	1	AR D - « Prestige ».	–	–	–	–	–
12	GX 65 419 01 A	4	H M 5-8 → 11/71.	Vis fix. biellette :	Schraube f. Stange :	Screw f. rod:	Tornillo de bieleta :	Vite bieletta :
	0 S 5 420 813 F	4	HC M 5-10 11/71 →.	–	–	–	–	–
13	1 D 5 427 937 R *D 861-62*	4		Axe de levier.	Bolzen f. Zapfen.	Pin f. tongue.	Eje de dedo.	Perno levetta.
14	D 861-63	4		Ressort de levier.	Feder f. Zapfen.	Spring f. tongue.	Muelle de dedo.	Molla levetta.
15	DX 861-74	4		Rondelle appui de poignée :	Scheibe f. Griff :	Washer f. handle:	Arandela de manecilla :	Rondella maniglia :
	DS 861-91	4	PA - « Prestige ».	–	–	–	–	–
16	DS 861-88	4	10,5 × 15 - e 1,5.	Entretoise de poignée.	Abstandsring.	Distance piece.	Separador.	Distanziale.
17				Doigt de condamnation :	Sperrstück :	Safety catch:	Dedo de condena :	Nottolino bloccaggio:
	D 861-117 A	4		– chromé.	– verchromt.	– chromium plated.	– cromado.	– cromato.
	DM 861-117	4		– gris rosé.	– grau.	– grey.	– gris.	– grigio.
	DX 861-117	4		– noir.	– schwarz.	– black.	– negro.	– nero.
18	D 861-118	4	10,5 × 26 - e 1.	Rondelle fibre de poignée.	Fiberscheibe.	Fibre washer.	Arandela de fibra.	Rondella di fibra.

I	NUMÉROS	K		Serrures Poignées *(Suite)*	Türschlösser Türgriffe *(Forts.)*	Locks Handles *(Cont.)*	Cerraduras Manecillas *(Cont.)*	Serrature Maniglie *(Cont.)*
19		4	Int.	Vis de poignée :	Schraube f. Griff :	Handle screw:	Tornillo de manecilla :	Vite per maniglia :
	DS 861-119 A			– tête striée.	– geriffelter Kopf.	– striated head.	– cabeza estriada.	– testa striata.
	DS 861-119 B		PA - « Prestige ».	– tête lisse.	– glatter Kopf.	– smooth head.	– cabeza lisa.	– testa liscia.
20	DS 861-120	4	6,4 × 20.	Rondelle de poignée.	Scheibe f. Griff.	Handle washer.	Arandela de manecilla.	Rondella per maniglia.
21		4	⌀ 20.	Embase de poignée :	Rosette f. Griff :	Handle base piece:	Base de manecilla :	Basetta per maniglia :
	1 D 5 427 412 J *DS 861-121 A*			–	–	–	–	–
	DS 861-121 B		PA - « Prestige ».	–	–	–	–	–
22	D 861-149	4	13 × 18.	Plaquette de biellette.	Plaquette f. Stange.	Rod plaquette.	Plaqueta de bieleta.	Placchetta per bielletta.
23	DS 861-352 A	4		Patte maintien de biellette.	Haltelasche.	Securing lug.	Pata de sujeción.	Staffa.
	GX 65 627 01 A	4	Ext.	Semelle sous poignée.	Bodenstück unter Griff.	Base piece under handle.	Plantilla bajo manecilla.	Basetta sotto maniglia.
	ZC 9621 372 W		M 6-20.	Vis :	Schraube :	Screw:	Tornillo :	Vite :
		12		– de platine.	– f. Schlossblech.	– f. lock plate.	– de platina.	– per placca.
		8		– de gâche.	– f. Schlossfalle.	– f. striking plate.	– de cerradero.	– per bocchetta.
	ZC 9621 373 W	8	M 6-32.	– de gâche.	– f. Schlossfalle.	– f. striking plate.	– de cerradero.	– per bocchetta.
	ZD 9524 000 W	8	M 6 - ext.	Écrou de poignée.	Mutter f. Griff.	Handle nut.	Tuerca de manecilla.	Dado per maniglia.
	ZC 9618 749 H	8	« Pop ».	Rivet de patte.	Niet f. Lasche.	Rivet.	Remache.	Rivetto.
			(USA) (CDN) (AUS)	**Montage spécial**	**Spezialmontage**	**Special arrangement**	**Montage especiale**	**Montaggio speciale**
2			Int.	Poignée :	Türgriff :	Handle:	Manecilla :	Maniglia :
	1 D 5 410 632 T	1	AV G.	–	–	–	–	–
	1 D 5 410 631 G	1	AV D.	–	–	–	–	–
	1 D 5 413 544 V	1	AR G.	–	–	–	–	–
	1 D 5 413 545 F	1	AR D.	–	–	–	–	–
3			Int.	Levier de commande :	Griffzapfen :	Handle tongue:	Dedo de mando :	Levetta C^do :
	1 D 5 410 626 C	2	AV.	– chrome.	– verchromt.	– chromium plated.	– cromado.	– cromata.
	1 D 5 413 543 J	2	AR.	–	–	–	–	–
7	2 D 5 419 856 D	1	AV G.	Platine de serrure :	Schlossblech :	Lock plate:	Platina de cerradura :	Placca serratura :
	2 D 5 419 857 P	1	AV D.	–	–	–	–	–
	2 D 5 419 860 X	1	AR G.	–	–	–	–	–
	2 D 5 419 861 H	1	AR D.	–	–	–	–	–

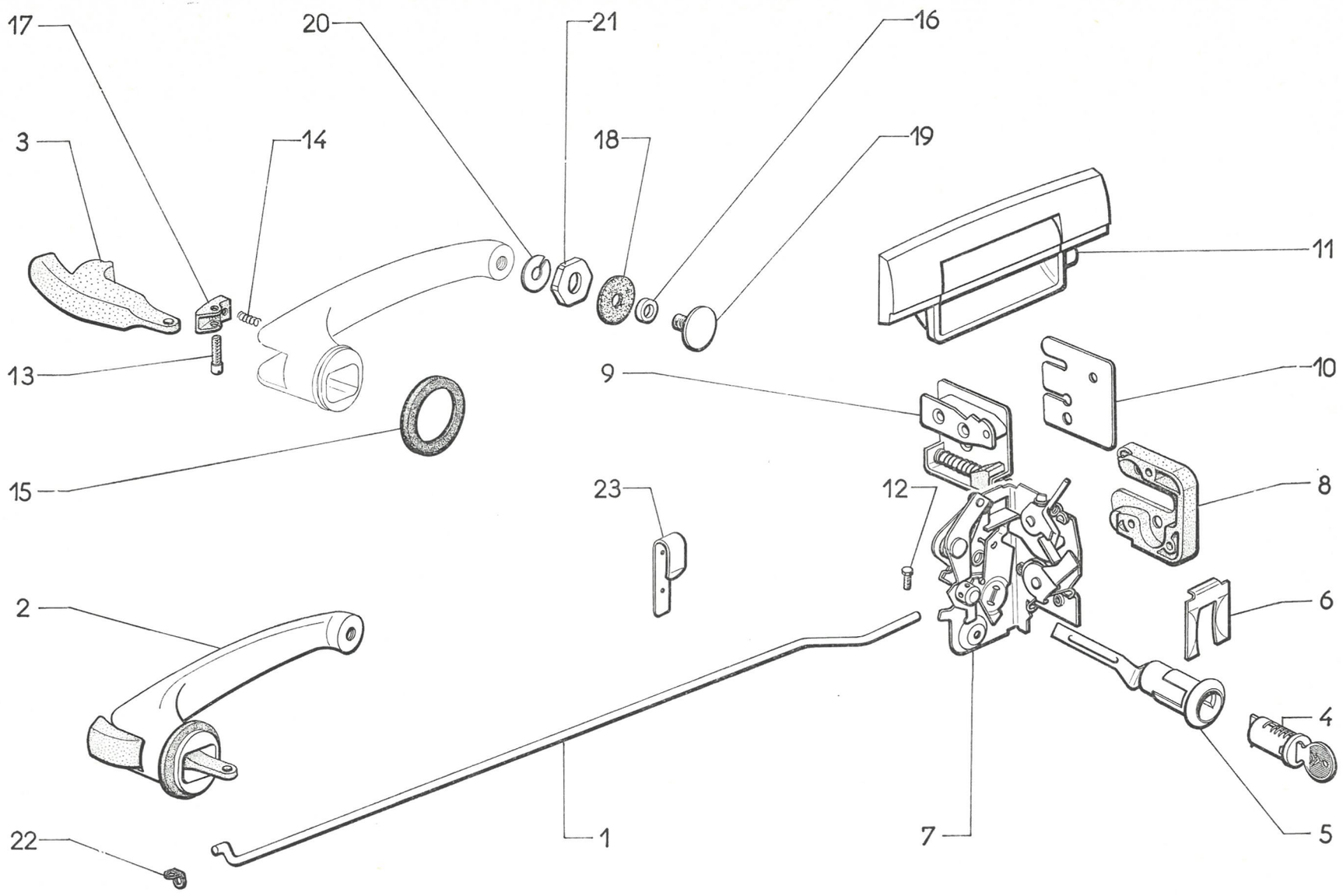
17
20
21
16
3
14
18
19
11
13
9
10
15
23
12
8
2
6
4
22
1
7
5

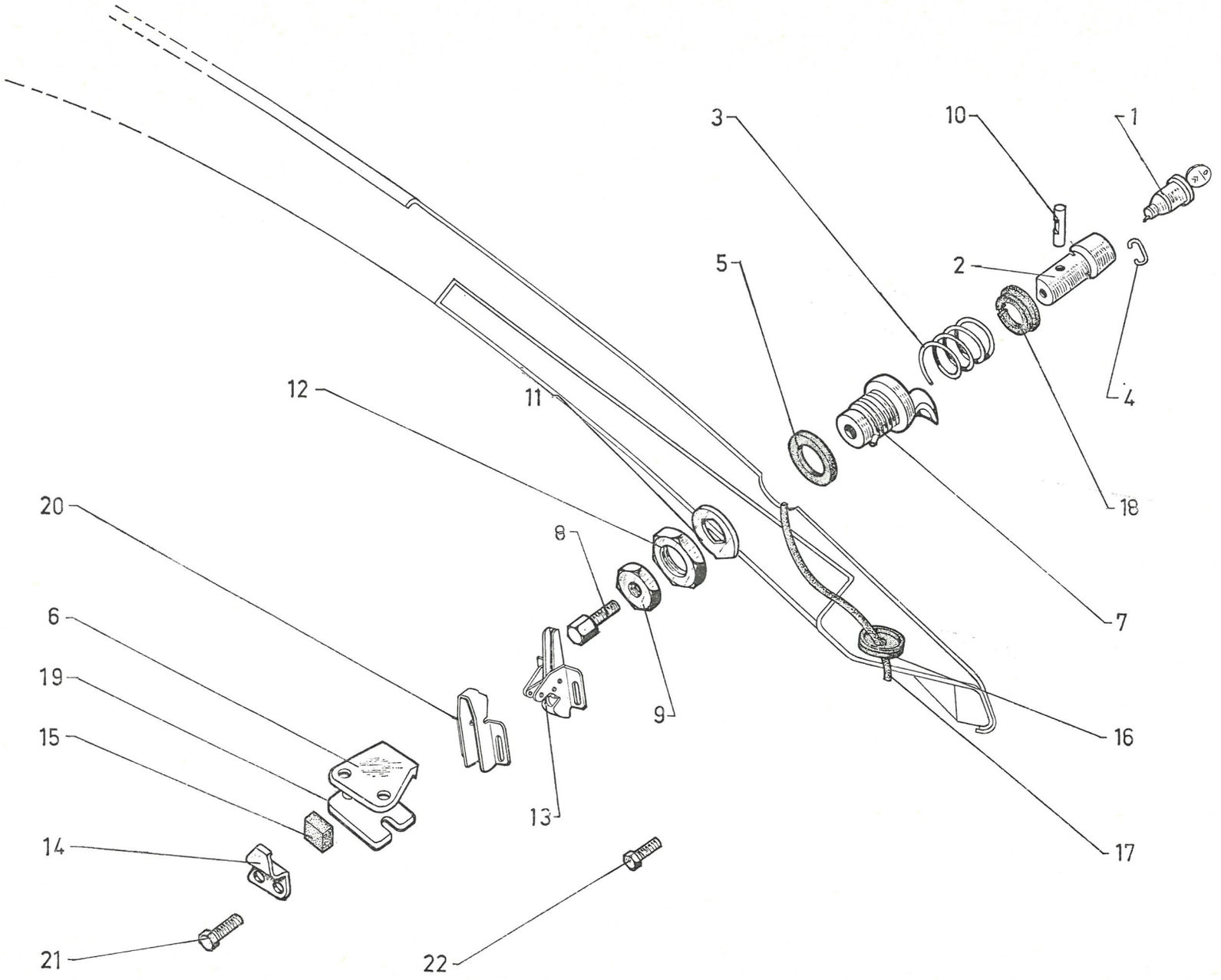
1
2
3
4
5
6
7
8
9
10
11
12
13
14
15
16
17
18
19
20
21
22

I	NUMÉROS	K	BL	Serrure de porte de coffre AR	Schloss für Kofferraumdeckel	Lock for boot door	Cerradura de puerta de maleta	Serratura per portello cofano baule
				Barillet :	Schlosseinsätze :	Lock barrels:	Barriletes:	Bariletti :
1	1 M 5 416 864 G *AM 861-04*	1		– 6 paillettes.	– 6 Zuhaltungen.	– 6 wards.	– 6 estrias.	– 6 lamelle.
	1 D 5 404 295 M	1		– jeu de 3.	– Satz zu 3.	– set of 3.	– juego de 3.	– serie di 3.
	1 D 5 420 576 E	1	« Prestige ».	– jeu de 5.	– Satz zu 5.	– set of 5.	– juego de 5.	– serie di 5.
2	AM 861-20	1		Bouton poussoir.	Druckknopf.	Push-button.	Botón pulsador.	Pulsante.
3	1 D 5 413 593 C *D 9861-921 L*	1	L 37.	Ressort de bouton poussoir.	Feder f. Druckknopf.	Spring for push-button.	Muelle de botón pulsador.	Molla per pulsante.
4	1 D 5 413 588 Y *DS 9861-933 L*	1		Jonc de barillet.	Sicherungsdraht für Schlosseinsatz.	Circlip for barrel.	Retén de barrilete.	Arresto elastico per bariletto.
5	1 D 5 416 871 H *D 861-51*	1	30 × 36 × 2.	Rondelle caoutchouc de guide de poussoir.	Gummischeibe für Druckknopfführung.	Rubber washer.	Arandela de caucho de guía del pulsador.	Rondella di gomma per guida pulsante.
6	DX 861-57	1	L 55 - entr. 26.	Gâche de serrure.	Riegelfalle.	Striking plate.	Cerradero de cerradura.	Bocchetta per serratura.
7	DX 861-59 A	1	L 34.	Guide de bouton poussoir :	Druckknopf-Führung :	Guide for push-button:	Guía de botón pulsador :	Guida per pulsante :
	DX 861-59 B	1	L 34 - PA.	–	–	–	–	–
8	D 861-102 A	1	L 33.	Vis de réglage de bouton poussoir.	Einst.-Schraube für. Druckknopf.	Screw, adjusting push-button.	Tornillo de reglaje de botón pulsador.	Vite di regolazione per pulsante.
9	1 D 5 413 594 N *D 9861-101 L*	1	H 5 × 75.	Écrou de vis de réglage.	Mutter.	Nut for adjusting screw.	Tuerca de tornillo.	Dado per vite di regol.
10	1 D 5 413 592 S *DS 9861-102 A*	1		Verrou de barillet.	Verrieg. f. Schlosseinsatz.	Pin for barrel.	Pasador del barrilete.	Chiavistello per bariletto.
11	1 D 5 416 872 U *D 861-104*	1	28 × 40.	Arrêtoir de guide de poussoir.	Sicherungsblech für Druckknopfführung.	Lock-washer for guide.	Retén de guía del pulsador.	Arresto per guida pulsante.
12	1 D 5 416 873 E *D 861-105*	1	H 30 × 150.	Écrou de guide de poussoir.	Mutter für Druckknopfführung.	Nut for guide.	Tuerca de guía del pulsador.	Dado per guida pulsante.
13	AMB 861-03 D	1		Serrure complète.	Schloss, komplett.	Lock, complete.	Cerradura completa.	Serratura completa.
14	D 861-109	1	L 27 - entr. 26.	Patte de butée.	Lasche f. Anschlag.	Support for buffer.	Pata de tope.	Staffa per reggispinta.

I	NUMÉROS	K	BL	Serrure de porte de coffre AR *(Suite)*	Schloss für Kofferraumdeckel *(Forts.)*	Lock for boot door *(Cont.)*	Cerradura de puerta de maleta *(Cont.)*	Serratura per portello cofano baule *(Cont.)*
15	D 861-110	1	10 × 14 × 26.	Butée caoutchouc de gâche.	Gummianschlag f. Türfalle.	Rubber buffer.	Tope de caucho de cerradero.	Reggispinta di gomma.
16	DS 861-112	1	Sauf PA.	Œillet sur porte de coffre.	Dichtring a. Deckel.	Grommet on boot door.	Ojete sobre puerta.	Passafilo sul portello.
17	DS 861-129	1		Tube d'écoulement d'eau :	Wasserabflussrohr :	Water drain tube:	Tubo de desagüe :	Tubetto spurgo acqua :
	DS 861-129 A	1	L 138 - PA.	–	–	–	–	–
18	1 D 5 413 591 F *DS 9861-132 L*	1		Coupelle de bouton poussoir.	Blechring f. Druckknopf.	Cup for push-button.	Copela de botón pulsador.	Scodellino per pulsante.
19	DX 861-194	1	30 × 40 × 2.	Cale de réglage sous gâche.	Unterlage f. Türfalle.	Adjusting shim.	Suplemento de reglaje bajo cerrador.	Spes. di regolaz. sotto bocchetta.
20	DX 861-110	1		Protecteur de serrure.	Abschirmung f. Schloss.	Lock protection.	Protector de cerradura.	Protettore per serratura.
				Fixation	**Befestigung**	**Securing parts**	**Fijación**	**Fissaggio**
21	ZD 9366 000 U	2	TH M 5 × 14.	Vis de gâche.	Schraube f. Schlossfalle.	Screw for striking plate.	Tornillo de cerrador.	Vite per bocchetta.
22	ZD 9366 300 U	2	TH M 5 × 20.	Vis de serrure.	Schraube f. Schloss.	Screw for lock.	Tornillo de cerradura.	Vite per serratura.

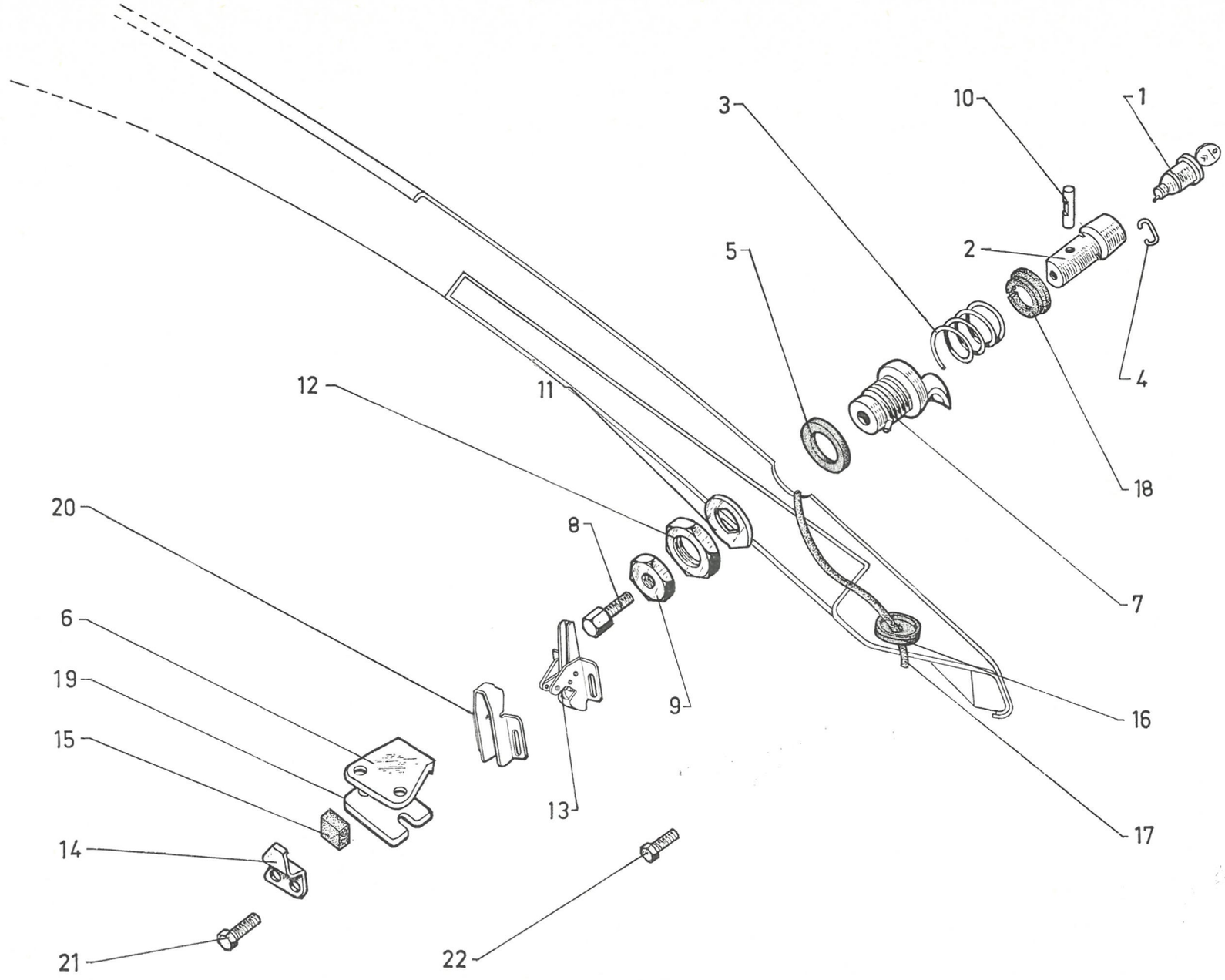

611

I	NUMÉROS	K		Pare-brise	Windschutzscheibe	Windscreen	Parabrisas	Parabrezza
				Caoutchouc de pare-brise :	Dichtgummi für Windschutzscheibe :	Rubber:	Caucho de parabrisas :	Guarn. di gomma per parabrezza :
	DX 961-17	1		– d'étanchéité.	– Dichtgummi.	– weatherstrip.	– de estanq.	– di tenuta.
	DM 961-98	1	DV - DT - DJF - DLF - L 2,160 m - sup.	– (noir) de scellement.	– schwarz (Leiste).	– sealing strip (black).	– de engaste (negro).	– (nera) per sigillatura.
	DX 961-98	1	DX - DJ - DY - L 2,160 m - sup. DXF - DYF (option).	– de scellement.	– (Leiste).	– sealing strip.	– de engaste.	– per sigillatura.
	DS 961-146 B	1	Inf.	– de scellement avec encoche de 125.	– (Leiste), m. Einkerbung. (125 mm).	– sealing strip, slotted 125.	– de engaste, con muesca de 125.	– per sigil. con taccha 125.
	DS 961-161 C	1	Inf.	Encadrement de glace, sans patte d'essuie-glace.	Windschutzscheiben-rahmen.	Frame for glass.	Marco de cristal, sin pata de limpia-parabrisas.	Quadro parabr. senza staffa tergicristallo.
				Glace de pare-brise (nue) :	Glas f. Windschutzscheibe (ohne Ausrüstung) :	Glass, only:	Cristal de parabrisas (desnudo) :	Cristallo nudo :
	DS 961-3 E	1	« Luxrit ».	–	–	–	–	–
	DS 961-3 F	1	PA - « Triplex ».	–	–	–	–	–
	DX 961-3 A	1	e 7 mm - « Triplex » VTX.	–	–	–	–	–
	DX 961-3 B	1	e 7 mm - « Triplex » VTX.	– teintée.	– getönt.	– tinted.	– coloreado.	– tinto.
				Ensemble glace pare-brise :	Gesamtteil Windschutzscheibe :			
	DS 961-02 G		« Luxrit ».	–	–	–	–	–
	DS 961-02 F	1	PA - « Triplex ».	–	–	–	–	–
	DX 961-02 A	1	e 7 mm - « Triplex » VTX.	–	–	–	–	–
	DX 961-02 B	1	e 7 mm - « Triplex » VTX.	– teintée.	– getönt.	– tinted.	– coloreado.	– tinto.
	DS 961-56	2	L 50 - *l* 17,5 - h 36.	Presse-glace latéral.	Seitl. Einfassungstück.	Pressure pad, lateral.	Prensacristal lateral.	Pressacristallo laterale.
	DS 961-172 A	2		Rondelle de presse-glace.	Scheibe.	Washer.	Arandela.	Rondella.
	DS 961-189 A	1		Renfort central d'encadrement sur dôme.	Verstärkungsblech für Rahmen.	Reinforce for frame on scuttle.	Refuerzo central de marco.	Rinforzo central per quadro.
	ZD 9223 400 U	1	Cr 5,2 × 9,4.	Rondelle d'encadrement inf. :	Scheibe f. unt. Rahmen :	Washer for frame:	Arandela de marco inf. :	Rondella per quadro infer. :
	ZD 9277 000 U	1	5,5 × 12 × 1.	–	–	–	–	–
	ZD 9366 130 W	1	TH 5 × 16.	Vis de fixat. centrale d'encadrement.	Schraube für mittleren Rahmen.	Screw for central part of frame.	Tornillo central de marco.	Vite per fissaggio cent. quadro.
	ZD 9453 330 W	8	TR 5 × 16.	Vis de garniture d'étanchéité inf.	Schraube für Dichtgarnitur.	Screw for weatherstrip.	Tornillo de guarn. de estanq. inf.	Vite per guarn. di tenuta infer.

I	NUMÉROS	K	BL	Lunette AR	Heckscheibe	Rear window	Luneta trasera	Lunotto post.
				Caoutchouc d'étanchéité de glace :	Abdichtungsgummi :	Rubber sealing strip:	Caucho de estanq. de cristal :	Guarn. di gomma di tenuta :
	D 961-27	1	Sup. - L 1,695 m.	–	–	–	–	–
	DS 961-29	1	Inf. - L 1,810.	–	–	–	–	–
	DX 961-94	1	L 0,450.	–	–	–	–	–
	DS 961-134	2	51 × 57 × 41.	Caoutchouc de presse-glace.	Gummi f. Anpressblech.	Rubber for pressure pad.	Caucho de prensacristal.	Guarnizione di gomma per pressacristallo.
				Glace de lunette (Securit) :	Glas f. Heckscheibe (Securit) :	Glass f. rear window (Securit):	Cristal de luneta (Securit) :	Cristallo di lunotto (Securit) :
	DX 961-7 A	1	e 5 mm.	– teintée.	– getönt.	– tinted.	– coloreado.	– tinto.
	DX 961-11 B	1	e 5 mm.	– chauffante.	– heizbar.	– heated.	– calentado.	– con riscaldamento.
	DX 961-11 C	1	e 5 mm.	– chauffante, teintée.	– heizbar, getönt.	– heated and tinted.	– calentado, coloreado.	– con riscaldamento, tinto.
	D 961-133	1	G.	Presse-glace :	Anpressblech :	Pressure pad:	Prensacristal :	Pressacristallo :
	D 961-133 A	1	D.	–	–	–	–	–
			(USA)	**Pièce spéciale**	**Spezialteil**	**Special part**	**Pieza especial**	**Pezzo speciale**
	DS 961-7 E	1	e 5 mm.	Glace de lunette.	Glas.	Glass f. rear window.	Cristal.	Cristallo.

I	NUMÉROS	K		Lève-glace	Fenstermechanismus	Window winder	Alzacristal	Alzacristallo
1	DS 961-08 D	2	G.	Lève-glace, double bras :	Fensterheber (Doppelarm) :	Window winder:	Alzacristal de brazo doble :	Alzacristallo, doppio braccio :
	DS 961-08 E	2	D.	–	–	–	–	–
				Glace de porte :	Türscheibe :	Glass for door:	Cristal de puerta :	Cristallo portiere :
2	DS 961-4 C	2	AV.	– e 5 mm.	– Stärke 5.	– thickness: 5.	– esp. 5.	– spes. 5.
	DX 961-4	2	AV.	– e 5 mm, teintée.	– Stärke 5, getönt.	– thickness: 5, tinted.	– esp. 5, coloreado.	– spes. 5 (colorato).
	DF 961-6	2	AR - BK.	– e 4 mm.	– Stärke 4.	– thickness: 4.	– esp. 4.	– spes. 4.
	DS 961-6	2	AR - BL.	– e 4 mm.	– Stärke 4.	– thickness: 4.	– esp. 4.	– spes. 4.
	DX 961-6 A	2	AR - BL.	– e 5 mm, teintée.	– Stärke 5, getönt.	– thickness: 5, tinted.	– esp. 5, coloreado.	– spes. 5 (colorato).
3	DS 961-8	1	AV G - entr. 736.	Bas de glace :	Einfassung :	Channel for glass:	Guia del cristal :	Guida di base per cristallo :
	DS 961-8 A	1	AV D - entr. 736.	–	–	–	–	–
	DS 961-9	1	AR G - entr. 793.	–	–	–	–	–
	DS 961-9 A	1	AR D - entr. 793.	–	–	–	–	–
4	DS 961-19 B	2	AV - int. - L 760.	Garniture de glace :	Dichtungsgarnitur :	Sealing strip for glass:	Guarnición de cristal :	Guarn. per cristallo :
	DS 961-19 C	2	AR - int. - L 810.	–	–	–	–	–
				Manivelle de lève-glace :	Fensterkurbel :	Handle for window winder:	Manivela de alzacristal :	Manovella per alzacristallo :
5	DS 961-23 B	4	DX - DJ - DY.	– inox bouton noir.	– rostfrei, schwarzer Knopf.	– stainless, black knob.	– botón inox.	– bottone inoss.
			Option DV - DT (CH) (I).	–	–	–	–	–
	DM 961-23 B	4	DV - DT - BK.	– grise.	– grau.	– grey.	– gris.	– grigio.
	DX 961-23 B	4	PA.	– chromé bouton noir.	– verchromt, schwarzer Knopf.	– crom. plated, black knob.	– cromada, botón negro.	– cromata, bottone nero.
				Embase de manivelle :	Ring a. Kurbelfuss :	Escutcheon for handle:	Escudo de manivela :	Basetta per manovella :
6	DS 961-26 A	4		– noire.	– schwarz.	– black.	– negro.	– nera.
	DM 961-26 B	4		– grise.	– grau.	– grey.	– gris.	– grigio.
7	2 D 5 400 769 L	2	AV - ext. - L 777.	Garniture de glace :	Dichtgarnitur:	Sealing strip for glass:	Guarnición de cristal :	Guarnizione per cristallo :
	2 D 5 400 770 X	2	AR - ext. - L 835.	–	–	–	–	–

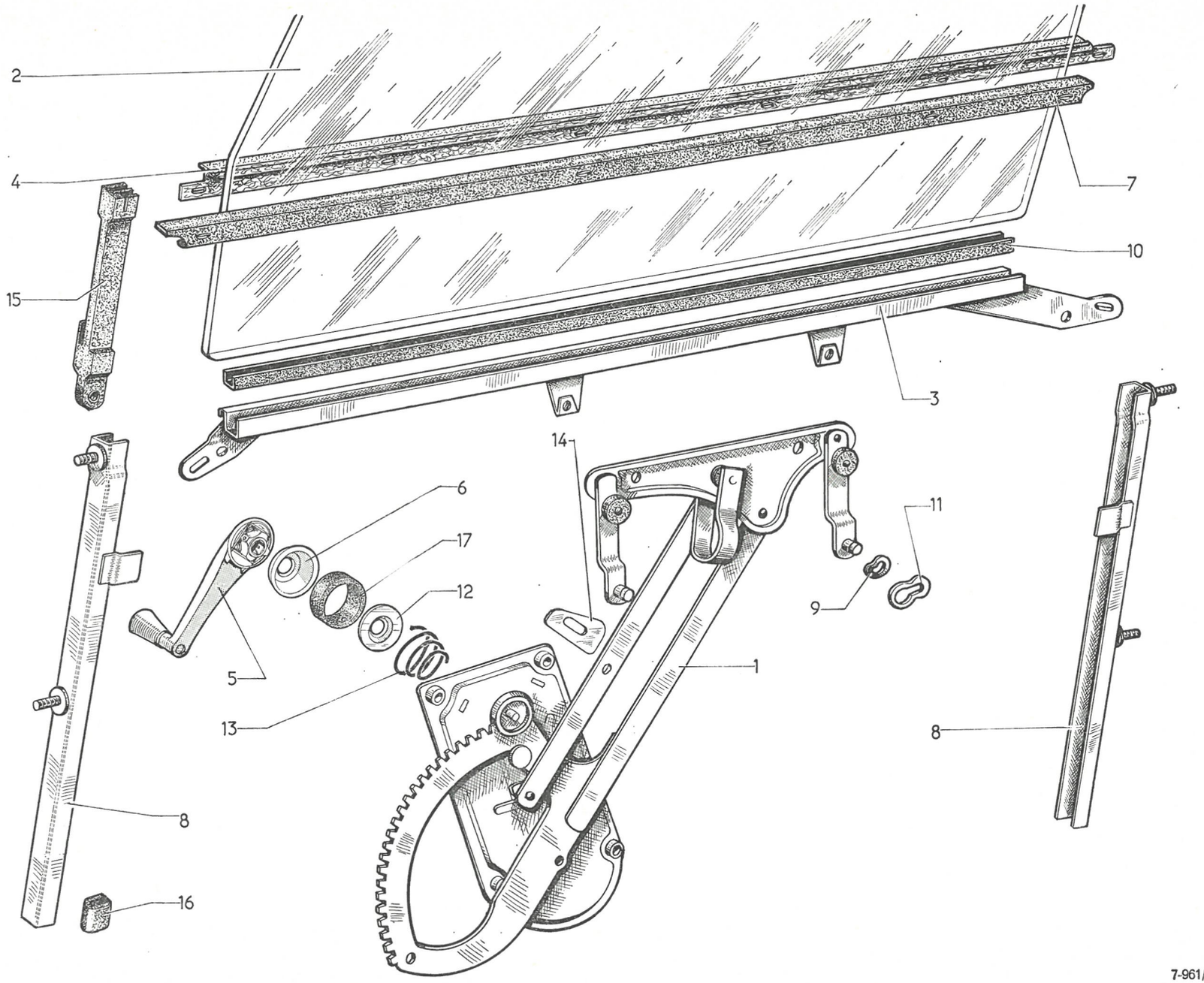
2
4
15
7
10
3
14
6
17
12
5
13
11
9
1
8
8
16

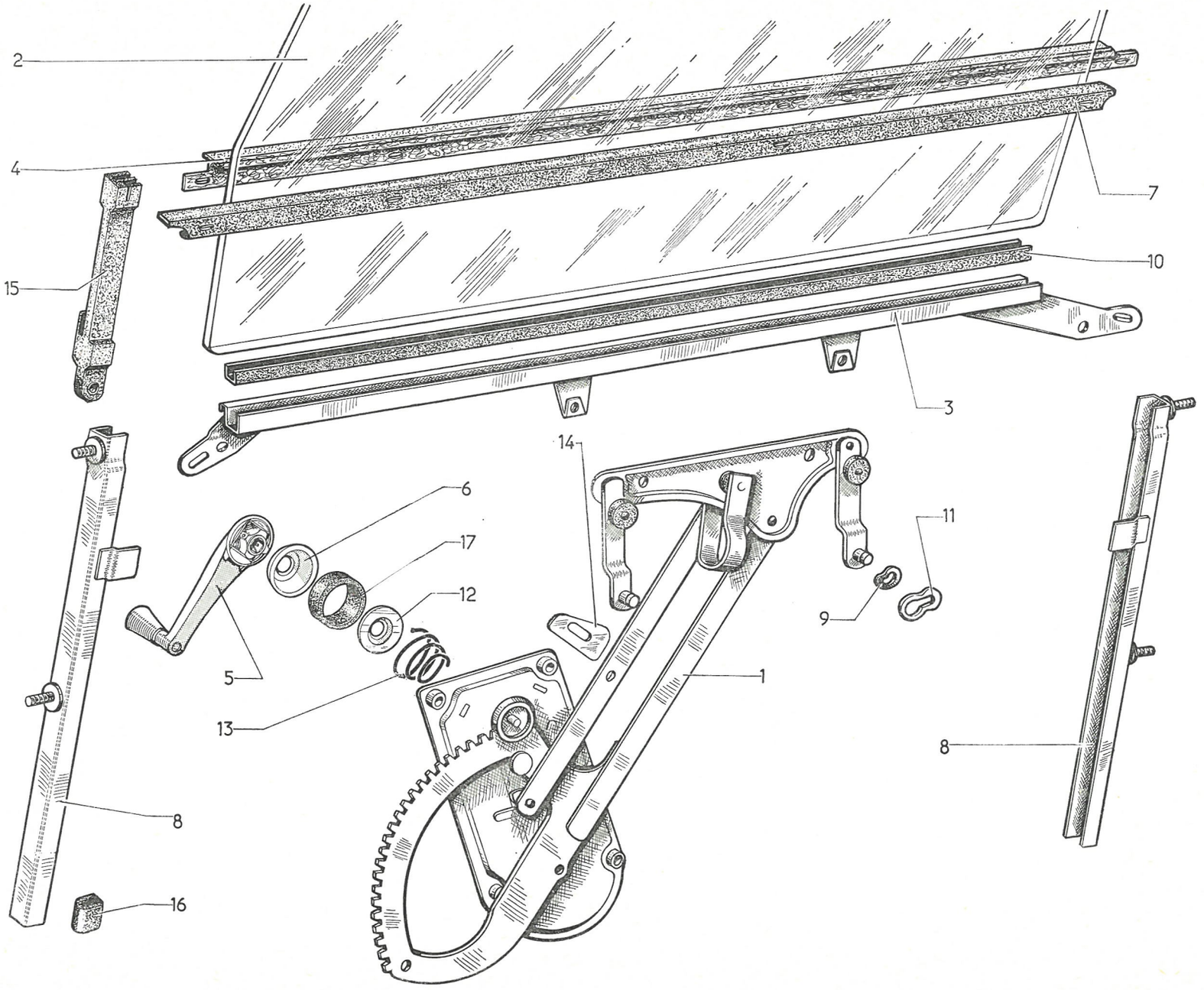
2
4
15
7
10
3
14
6
17
12
5
13
1
11
9
8
8
16

I	NUMÉROS	K		Lève-glace *(Suite)*	Fenstermechanismus *(Forts.)*	Window winder *(Cont.)*	Alzacristal *(Cont.)*	Alzacristallo *(Cont.)*
				Guide-glace, 2 vis soudées à entr. 280 :	Führungsschiene, 2 aufgeschw. Muttern :	Side runner for glass, 2 welded nuts:	Guia de cristal, 2 torn. salsados :	Guidacristallo, 2 viti saldate interasse 280 :
8	DS 961-57	1	AV - L 540.	– de porte AR G.	– f. hint. linke Tür.	– for rear door, LH.	– de puerta tras isquierda.	– portiera post. S.
		1	AR.	– de porte AR D.	– f. hint. rechte Tür.	– for rear door, RH.	– de puerta tras. derecha.	– portiera post. D.
	DS 961-57 A	1	AV - L 540.	– de porte AR D.	– f. hint. rechte Tür.	– for rear door, RH.	– de puerta tras. derecha.	– portiera post. D.
		1	AR.	– de porte AR G.	– f. hint. linke Tür.	– for rear door, LH.	– de puerta tras. isq.	– portiera post. S.
	DS 961-81	1	AV - L 570.	– de porte AV G.	– f. vord. linke Tür.	– for front door, LH.	– de puerta delant. isq.	– portiera ant. S.
		1	AR.	– de porte AV D.	– f. vord. rechte Tür.	– for front door, RH.	– de puerta delant. der.	– portiera ant. D.
	DS 961-81 A	1	AV - L 570.	– de porte AV D.	– f. vord. rechte Tür.	– for front door, RH.	– de puerta delant. der.	– portiera ant. D.
		1	AR.	– de porte AV G.	– f. vord. linke Tür.	– for front door, LH.	– de puerta delant. isq.	– portiera ant. S.
9	D 961-67	8	10,9 × 19,02.	Rondelle élastique.	Federscheibe.	Washer, flexible.	Rondana elastica.	Rondella elastica.
10	DS 961-74 B	4	L 737.	Caoutchouc de scellement de glace.	Einfassungsgummi.	Rubber sealing glass.	Caucho selladura de cristal.	Graffatura di gomma per cristallo.
11	D 961-112	8		Arrêtoir de lève-glace.	Sicherungsblech für Fensterheber.	Lockwasher.	Retén de alzacristal.	Arresto per alzacristallo.
12	D 961-123	4	⌀ 44 - DX - DV - DY.	Coupelle d'embase de manivelle :	Reibteller f. Ring am. Kurbelfuss :	Friction cup for handle:	Copela del escudo de manivela :	Scodellino per basetta manovella :
	DM 961-123	4	⌀ 44 - DV - DT - DJF - DLF.	–	–	–	–	–
13	D 961-124	4	⌀ int. 32 - ⌀ int. 45.	Ressort de manivelle.	Feder f. Fensterkurbel.	Spring for handle.	Muelle de manivela.	Molla per manovella.
14	DS 961-135 A	4		Butée réglable de lève-glace.	Einstellbarer Anschlag.	Adjustable stop.	Tope de reglaje de alzacristal.	Arresto regolabile.
				Coulant de glace (nylon) :	Führungsschiene (Nylon) :	Slide (nylon):	Corredera de cristal (nylon) :	Slitta di nylon :
15	DX 961-175	4	AV G - AR D.	– pour glace, e 4.	– f. Scheibe, 4 stark.	– for glass, e 4.	– para cristal de esp. 4.	– per cristallo spes. 4.
	DX 961-175 A	4	AV D - AR G.	–	–	–	–	–
	DX 961-175 B	4	AV G - AR D.	– pour glace, e 5.	– f. Scheibe, 5 stark.	– for glass, e 5.	– para cristal de esp. 5.	– per cristallo spes. 5.
	DX 961-175 C	4	AR G - AV D.	–	–	–	–	–
16	DS 961-180	4	L 30.	Caoutchouc de guide-glace de porte AR.	Schutzgummi für Führungsschiene.	Rubber for side runner for rear door.	Caucho del guia de cristal de puerta tras.	Protez. di gomma guida cristallo port. post.
17	DX 983-98	4	30 × 60 × 30.	Rondelle polyester sous embase.	Polyester.-Scheibe.	Washer under escutcheon.	Arandela de polyester bajo escudo.	Rondella polyester sotto basetta.

I	NUMÉROS	K		Lève-glace *(Suite)*	Fenstermechanismus *(Forts.)*	Window winder *(Cont.)*	Alzacristal *(Cont.)*	Alzacristallo *(Cont.)*
				Fixation	**Befestigung**	**Securing parts**	**Fijación**	**Fissaggio**
	ZD 9231 200 U	8	5,5 × 9.	Rondelle de bas de glace.	Scheibe f. Einfass.-Leiste.	Washer for channel.	Arandela de guía de cristal.	Rondella per cristallo (inf.).
	ZD 9249 000 U	8	H 7 × 100.	Écrou de guide-glace.	Mutter f. Führ.-Schiene.	Nut for side runner.	Tuerca de guía de cristal.	Dado per guida cristallo.
	ZD 9323 400 U	16	⌀ 6.	Rondelle cuvette.	Tellerscheibe.	Cup washer.	Arandela-cubeta.	Rondella scodellino.
	ZD 9276 200 U	?	7,5 × 20 × 2 - sup.	Rondelle de guide-glace.	Scheibe f. Führ.-Schiene.	Washer for side runner.	Arandela de guía de cristal.	Rondella per guida cristallo.
	ZC 9617 004 U	4	3 × 14.	Goupille de manivelle :	Zyl.-Stift f. Kurbel :	Pin for handle:	Pasador de manivela :	Copiglia per manovella :
	ZC 9617 042 U	4	3 × 24.	–	–	–	–	–
	ZD 9290 500 U	16	Co.	Rondelle.	Scheibe.	Washer.	Arandela.	Rondella.
				Rondelle de réglage de guide-glace :	Einst.-Scheibe f. Schiene :	Adjusting washer for side runner:	Arandela de guía de crisial :	Rondella di regolaz. guidacristallo :
	ZC 9619 066 U	?	7,5 × 30 × 1.	– partie inf.	– unt. Teil.	– lower part.	– parte inf.	– parte inf.
	ZD 9276 900 U	?	7,5 × 30 × 2.	–	–	–	–	–
	ZC 9619 068 U	?	7,5 × 20 × 0,5.	– partie sup.	– ob. Teil.	– upper part.	– parte superior.	– parte sup.
	ZC 9619 069 U	?	7,5 × 20 × 1.	–	–	–	–	–
	ZC 9619 763 U	24		Agrafe de garniture int.	Spange f. Dichtgarnitur.	Clip for int. strip.	Grapa de guarnición int.	Graffetta per guarn. int.
	ZC 9619 899 U	24	16 × 19 - e 4.	Agrafe de garniture ext.	Spange f. Dichtgarnitur.	Clip for ext. strip.	Grapa de guarnición ext.	Graffetta per guarn. est.
	ZC 9621 055 U	16	TH 5 × 11.	Vis de lève-glace.	Schraube f. Fensterheber.	Screw for window winder.	Tornillo de alzacristal.	Vite per alzacristallo.
	ZC 9621 058 U	8	TH 5 × 9.	Vis de coulant sur bas de glace.	Schraube f. Einfass.-Leiste.	Screw for slide.	Tornillo de corredera (inf.).	Vite per slitta cristallo (inf.).
			(USA)	**Pièces spéciales**	**Spezialteile**	**Special parts**	**Piezas especiales**	**Pezzi speciali**
2	DF 961-6 B	2	AR - BK.	Glace, 5 mm :	Türscheibe, Starke 5 :	Glass, thickness 5:	Cristal, e 5 :	Cristallo, spes. 5 :
	DS 961-6 C	2	AR - BL.	–	–	–	–	–

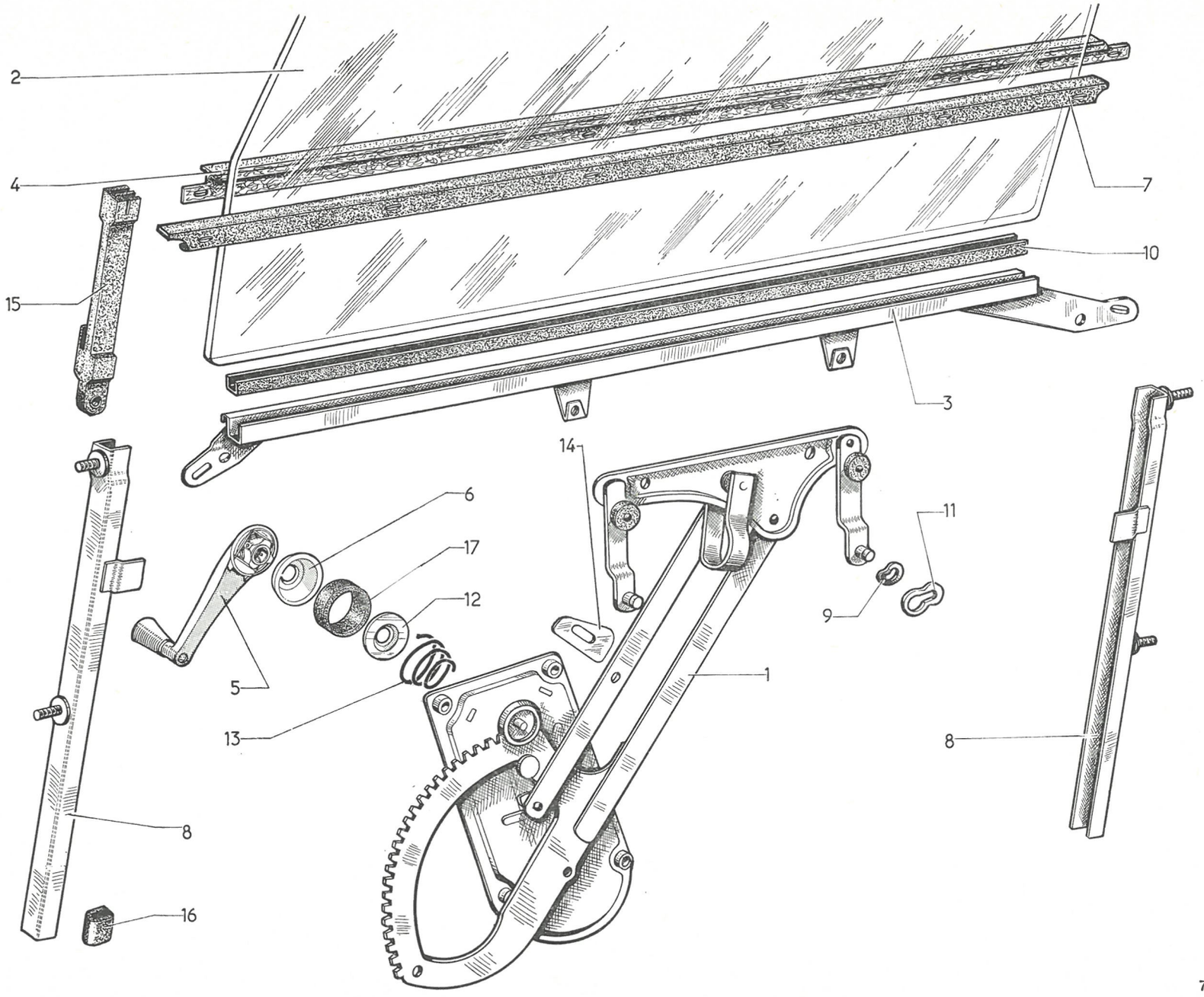

611

GROUPE 8		BAUGRUPPE 8		GROUP 8	
SOUS-GROUPES	DÉSIGNATION DES CHAPITRES	UNTER-GRUPPEN	BEZEICHNUNG DER KAPITEL	UNDER-GROUPS	DESCRIPTION OF CHAPTERS
8-551	Rétroviseur intérieur	8-551	Rückblickspiegel, innen	8-551	Rear view mirror, inner
8-554/1	Pare-soleil - Sauf PA	8-554/1	Sonnenblende - Mit Ausnahme PA	8-554/1	Sun visor - Except PA
8-554/2	Pare-soleil - PA	8-554/2	Sonnenblende - PA	8-554/2	Sun visor - PA
8-616/1	Ceintures de sécurité - Sauf (XT)	8-616/1	Sicherheitsgurte - Mit Ausnahme (XT)	8-616/1	Safety belts - Except (XT)
8-616/2	Ceintures de sécurité - (XT)	8-616/2	Sicherheitsgurte - (XT)	8-616/2	Safety belts - (XT)
8-621	Outillage	8-621	Werkzeuge	8-621	Tools
8-622	Accessoires de roues	8-622	Radzubehör	8-622	Wheel accessories
8-922/1	Banquette AR fixe - Armature - BL	8-922/1	Hint. Sitzbank, feststeh. - Armatur - BL	8-922/1	Rear bench seat, fixed - Armature - BL
8-922/2	Banquette AR fixe - Garniture - BL	8-922/2	Hint. Sitzbank, feststeh. - Bezug - BL	8-922/2	Rear bench seat, fixed - Trim - BL
8-922/3	Banquette AR fixe - Armature - PA	8-922/3	Hint. Sitzbank, feststeh. - Armatur - PA	8-922/3	Rear bench seat, fixed - Armature - PA
8-922/4	Banquette AR fixe - Garniture - PA	8-922/4	Hint. Sitzbank, feststeh. - Bezug - PA	8-922/4	Rear bench seat, fixed - Trim - PA
8-922/5	Banquette AR rabattable - FAMI	8-922/5	Hint. Sitzbank, umklappbar - FAMI	8-922/5	Rear bench, folding - FAMI
8-922/6	Banquette AR rabattable - BREAK - COMM	8-922/6	Hint. Sitzbank, umklappbar - BREAK - COMM	8-922/6	Rear bench, folding - BREAK - COMM
8-922/7	Siège AR articulé - Armature - AMBU	8-922/7	Hint. Sitze - Armatur - AMBU	8-922/7	Rear seat - Armature - AMBU
8-922/8	Siège AR articulé - Garniture - AMBU	8-922/8	Hint. Sitze - Bezug - AMBU	8-922/8	Rear seat - Trim - AMBU
8-932/1	Sièges AV - Supports	8-932/1	Vord. Sitze - Sitzträger	8-932/1	Front seat - Support
8-932/2	Sièges AV - Armatures - Sauf PA	8-932/2	Vord. Sitze - Armatur - Mit Ausnahme - PA	8-932/2	Front seat - Armatur - Except PA
8-932/3	Sièges AV - Armatures - PA	8-932/3	Vord. Sitze - Armatur - PA	8-932/3	Front seat - Armatur - PA
8-932/4	Sièges AV - Garnitures	8-932/4	Vord. Sitze - Bezuge	8-932/4	Front seat - Trim
8-935	Strapontins AR - BREAK - FAMI	8-935	Hint. Klappsitze - BREAK - FAMI	8-935	Rear folding seats - BREAK - FAMI
8-941	Sièges AV - Accoudoir central	8-941	Vord. Sitze - Mittlere Armstütze	8-941	Front seat - Central armrest
8-942/1	Sièges AV - Repose-tête - Sauf (USA)	8-942/1	Vord. Sitze - Kopfstütze - Mit Ausnahme (USA)	8-942/1	Front seat - Headrest - Except (USA)
8-942/2	Sièges AV - Repose-tête (USA)	8-942/2	Vord. Sitze - Kopfstütze (USA)	8-942/2	Front seat - Headrest (USA)
8-981/1	Tapis - BL - D à G - Sauf PA	8-981/1	Bodenmatten - BL - D à G - Mit Ausnahme PA	8-981/1	Carpets - BL - LHS - Except PA
8-981/2	Tapis - BL - D à D - Sauf PA	8-981/2	Bodenmatten - BL - D à D - Mit Ausnahme PA	8-981/2	Carpets - BL - RHS - Except PA
8-981/3	Tapis - PA - D à G	8-981/3	Bodenmatten - PA - D à G	8-981/3	Carpets - PA - LHS
8-981/4	Tapis - PA - D à D	8-981/4	Bodenmatten - PA - D à D	8-981/4	Carpets - PA - RHS
8-981/5	Tapis - BK - D à G	8-981/5	Bodenmatten - BK - D à G	8-981/5	Carpets - BK - LHS
8-981/6	Tapis - BK - D à D	8-981/6	Bodenmatten - BK - D à D	8-981/6	Carpets - BK - RHS
8-982/1	Garnitures - BL	8-982/1	Garnituren - BL	8-982/1	Body trimming - BL
8-982/2	Garnitures - PA	8-982/2	Garnituren - PA	8-982/2	Body trimming - PA
8-982/3	Garnitures - BREAK - FAMI - COMM	8-982/3	Garnituren - BREAK - FAMI - COMM	8-982/3	Body trimming - BREAK - FAMI - COMM
8-983/1	Porte AV - Panneau - DV - DT - COMM	8-983/1	Vord. Türfüllungen - DV - DT - COMM	8-983/1	Front door - Panel - DV - DT - COMM
8-983/2	Porte AV - Panneau - DX - DJ - DY - BK - Sauf COMM	8-983/2	Vord. Türfüllung. - DX - DJ-DY- BK-Ausser COMM	8-983/2	Front door - Panel - DX-DJ-DY-BK-Except COMM
8-983/3	Porte AV - Garniture-DX-DJ-DY-BK-Sauf COMM	8-983/3	Vord. Türe - Bezüge - DX - DJ - DY - BK - Ausser COMM	8-983/3	Front door - Trim - DX - DJ - DY - BK - Except COMM
8-983/4	Porte AR - Panneau - DV - DT - COMM	8-983/4	Hint. Türfüllungen - DV - DT - COMM	8-983/4	Rear door - Panel - DV - DT - COMM
8-983/5	Porte AR - Panneau -DX-DJ-DY-BK- Sauf COMM	8-983/5	Hint. Türfüllung. - DX -DJ - DY-BK-Ausser COMM	8-983/5	Rear door - Panel- DX-DJ-DY-BK - Except COMM
8-983/6	Porte AR - Garniture - DX - DJ - DY - BREAK	8-983/6	Hint. Türe - Bezüge - DX - DJ - DY - BREAK	8-983/6	Rear door - Trim - DX - DJ - DY - BREAK
8-983/7	Porte AR - Panneau - Garniture - FAMI - AMBU	8-983/7	Hint. Türfüllungen - Bezüge - FAMI - AMBU	8-983/7	Rear door - Panel - Trim - FAMI - AMBU
8-983/8	Porte AR - Panneau - Garniture - PA	8-983/8	Hint. Türfüllungen - Bezüge - PA	8-983/8	Rear door - Panel - Trim - PA

GRUPO 8

GRUPPO 8

SUBGRUPOS	DESIGNACION DE LOS CAPITULOS	SOTTO-GRUPPI	DENOMINAZIONE DEI CAPITOLI
8-551	Retrovisor exterior	8-551	Retrovisore esterno
8-554/1	Parasol - Excepto PA	8-554/1	Parasole - Salvo PA
8-554/2	Parasol - PA	8-554/2	Parasole - PA
8-616/1	Cinturones de seguridad - Excepto (XT)	8-616/1	Cinture di sicurezza - Salvo (XT)
8-616/2	Cinturones de seguridad - (XT)	8-616/2	Cinture di sicurezza - (XT)
8-621	Herramienta	8-621	Attrezzi
8-622	Accesorios de rueda	8-622	Accessori ruota
8-922/1	Banqueta tras. fija - Armadura - BL	8-922/1	Sedile post. fisso - Armatura - BL
8-922/2	Banqueta tras. fija - Guarnición - BL	8-922/2	Sedile post. fisso - Rivestimento - BL
8-922/3	Banqueta tras. fija - Armadura - PA	8-922/3	Sedile post. fisso - Armatura - PA
8-922/4	Banqueta tras. fija - Guarnición - PA	8-922/4	Sedile post. fisso - Rivestimento - PA
8-922/5	Banqueta tras. plegable - FAMI	8-922/5	Sedile post. ribaltabile - FAMI.
8-922/6	Banqueta tras. plegable - BREAK - COMM	8-922/6	Sedile post. ribaltabile - BREAK - COMM
8-922/7	Asiento tras. articulado - Armadura - AMBU	8-922/7	Sedile post. articolato - Armature - AMBU
8-922/8	Asiento tras. articulado - Guarnición - AMBU	8-922/8	Sedile post. articolato - Rivestimento - AMBU
8-932/1	Asientos del. - Soportes	8-932/1	Sedili ant. - Supporti
8-932/2	Asientos del. - Armaduras - Excepto PA	8-932/2	Sedili ant. - Armature - Salvo PA
8-932/3	Asientos del. - Armaduras - PA	8-932/3	Sedili ant. - Armature - PA
8-932/4	Asientos del. - Guarniciones	8-932/4	Sedili ant. - Rivestimenti
8-935	Traspontines tras. - BREAK - FAMI	8-935	Strapuntini post. - BREAK - FAMI
8-941	Asientos del. - Apoyo de brazo centr.	8-941	Sedili ant. - Appoggiagomito centr.
8-942/1	Asientos del. - Apoyo de cabeza - Excepto (USA)	8-942/1	Sedili ant. - Appoggiatesta - Salvo (USA)
8-942/2	Asientos del. - Apoyo de cabeza (USA)	8-942/2	Sedili ant. - Appoggiatesta (USA)
8-981/1	Alfombras - BL - D a I - Excepto PA	8-981/1	Tappeti - BL - G a S - Salvo PA
8-981/2	Alfombras - BL - D a D - Excepto PA	8-981/2	Tappeti - BL - G a D - Salvo PA
8-981/3	Alfombras - PA - D a I	8-981/3	Tappeti - PA - G a S
8-981/4	Alfombras - PA - D a D	8-981/4	Tappeti - PA - G a D
8-981/5	Alfombras - BK - D a I	8-981/5	Tappeti - BK - G a S
8-981/6	Alfombras - BK - D a D	8-981/6	Tappeti - BK - G a D
8-982/1	Guarniciones - BL	8-982/1	Rivestimenti - BL
8-982/2	Guarniciones - PA	8-982/2	Rivestimenti - PA
8-982/3	Guarniciones - BREAK - FAMI - COMM	8-982/3	Rivestimenti - BREAK - FAMI - COMM
8-983/1	Puertas del. - Paneles - DV - DT - COMM	8-983/1	Portiere ant. - Pannelli - DV - DT - COMM
8-983/2	Puertas del. - Paneles - DX - DJ - DY - BK - Excepto COMM	8-983/2	Portiere ant. - Pannelli - DX - DJ - DY - BK - Salvo COMM
8-983/3	Puertas del. - Guarniciones - DX - DJ - DY - BK - Excepto COMM	8-983/3	Portiere ant. - Rivestimenti - DX - DJ - DY - BK - Salvo COMM
8-983/4	Puertas tras. - Paneles - DV - DT - COMM	8-983/4	Portiere post. - Pannelli - DV - DT - COMM
8-983/5	Puertas tras. - Paneles - DX - DJ - DY - BK - Excepto COMM	8-983/5	Portiere post. - Pannelli - DX - DJ - DY - BK - Salvo COMM
8-983/6	Puertas tras. - Guarn. - DX - DJ - DY - BREAK	8-983/6	Portiere post. - Rivest. - DX - DJ - DY - BREAK
8-983/7	Puertas tras. - Paneles - Guarn. - FAMI - AMBU	8-983/7	Portiere post. - Pannelli - Rivest. - FAMI - AMBU
8-983/8	Puertas tras. - Paneles - Guarniciones - PA	8-983/8	Portiere post. - Pannelli - Rivestimenti - PA

I	NUMÉROS	K		Rétroviseur intérieur	Rückblickspiegel	Rear view mirror, interior	Retrovisor interior	Retrovisore interno
	1 D 5 401 475 K	1	R.p. 5 401 477 G d.e.o. 1-5 407 441 H. → 10/72	Rétroviseur nu.	Rückblickspiegel, ohne Ausrüstung.	Rear view mirror, only.	Retrovisor desnudo.	Retrovisore nudo.
	2 D 5 401 477 G		10/72 →.	Rétroviseur avec embase sertie.	Rückblickspiegel mit eingefasstem Bodenstück.	Rear view mirror with inset base.	Retrovisor con base engastada.	Retrovisore con Basetta inserta.
	1 S 5 407 430 N	1	N.F.P. → 10/72.	Support auto-collant.	Klebeträger.	Adhesive bracket.	Soporte adhesivo.	Supporto adesivo.
	1 S 5 407 440 X	1		Cache support.	Trägerabdeckung.	Bracket cover.	Cubre-soporte.	Coprisupporto.
	1 D 5 407 441 H		10/72 →.	Plaquette adhésive.	Klebeplakette.	Adhesive plaquette.	Plaqueta adhesiva.	Placchetta adesiva.

I	NUMÉROS	K	Sauf PA	Pare-soleil	Sonnenblende	Sun visor	Parasol	Parasole
		1		Pare-soleil complet :	Sonnenblende, komplett :	Sun visor, complete:	Parasol completo :	Parasole completo :
	DX 554-01 X			– gauche, sans miroir.	– linke Seite, ohne Spiegel.	– LH, without mirror.	– lado isq., sin espejo.	– sinistro, senza specch.
	DX 554-01 Y			– droit, avec miroir.	– rechte Seite, mit Spiegel.	– RH, with mirror.	– lato der., con espejo.	– destro, con specchietto.
	DX 554-1 I	1		Écran sans miroir :	Blendschirm, o. Spiegel :	Screen without mirror:	Pantalla sin espejo :	Schermo senza specchietto
			D à G.	– côté gauche.	– linke Seite.	– LH side.	– lado isq.	– lato sinistro.
			D à D.	– côté droit.	– rechte Seite.	– RH side.	– lado der.	– lado destro.
		1		Écran avec miroir :	Blendschirm, m. Spiegel :	Screen with mirror:	Pantalla con espejo :	Schermo con specchietto :
	DX 554-1 J		D à G.	– côté droit.	– rechte Seite.	– RH side.	– lado der.	– lado destro.
	DX 554-1 K		D à D.	– côté gauche.	– linke Seite.	– LH side.	– lado isq.	– lato sinistro.
	DS 554-86	2		Bouchon caoutchouc (gris).	Gummistopfen (grau).	Rubber plug (grey).	Tapón gris (caucho).	Tappo di gomma (grigio).
	DS 554-83 B	2		Axe.	Achse.	Spindle.	Eje.	Perno.
	D 554-90	2	Sauf (USA).	Bouchon caoutchouc (gris).	Gummistopfen (grau).	Rubber plug (grey).	Tapón gris (caucho).	Tappo di gomma (grigio).
	D 554-91	4	L 18.	Palier frotteur.	Reiblager.	Friction bearing.	Palier frotador.	Supporto a frizione.
	DX 554-96	2		Manchon de frottement.	Reibhülse.	Friction sleeve.	Manguito de frotamiento.	Manicotto di frizione.
	DS 554-97	1	G.	Support nu.	Lagerung, o. Ausrüstung.	Support only.	Soporte desnudo.	Supporto nudo.
	DS 554-97 A	1	D.	Support nu.	Lagerung, o. Ausrüstung.	Support only.	Soporte desnudo.	Supporto nudo.
	ZD 9249 400 U	2	H 7 × 100.	Écrou d'axe.	Mutter f. Achse.	Nut for spindle.	Tuerca del eje.	Dado per perno.
	ZC 9613 676 U	6	TA 4,85 × 16.	Vis.	Schraube.	Screw.	Tornillo.	Vite.
	ZC 9615 713 U	6		Écrou clip de vis 4,85.	Clips-Mutter.	Nut clip.	Tuerca clip de tornillo de 4,85.	Graffetta per vite da 4,85.
	ZC 9619 037 U	4	7,5 × 21 × 0,5.	Rondelle de friction.	Reibscheibe.	Friction washer.	Arandela de frotamiento.	Rondella di frizione.
	ZC 9619 056 U	2	7,5 × 21 × 0,8.	Rondelle d'axe.	Scheibe f. Achse.	Spindle washer.	Arandela del eje.	Rondella per perno.
			(XT)	**Pièces spéciales**	**Spezialteile**	**Special parts**	**Piezas especiales**	**Pezzi speciali**
		1		Pare-soleil complet :	Sonnenblende, komplett :	Sun visor, complete:	Parasol completo :	Parasole completo :
	DX 554-03		D à D.	– droit, sans miroir.	– rechte Seite, ohne Spiegel.	– RH, without mirror.	– lado der., sin espejo.	– destro, senza specchietto.
	3 D 5 422 480 A		D à D (AUS).	–	–	–	–	–
	DX 554-01 Z		D à D.	– gauche, avec miroir.	– linke Seite, mit Spiegel.	– LH, with mirror.	– lado isq., con espejo.	– sinistro, con specchietto.
	3 D 5 422 479 P	1	D à D (AUS).	– gauche, sans mirroir.	– linke Seite, o. Spiegel.	– LH, without mirror.	– lado isq., sin espejo.	– S., senza specchietto.
	DX 554-01 M		(USA) (CDN).	– gauche, sans miroir.	– linke Seite, o. Spiegel.	– LH, without mirror.	– lado isq., sin espejo.	– S., senza specchietto.
	DX 554-01 N	1	(USA) (CDN).	– droit, avec miroir.	– rechte Seite, mit Spiegel.	– RH, with mirror.	– lado der., con espejo.	– destro, con specchietto.
	DX 554-1 C	1	G (USA) (CDN).	Écran sans miroir.	Blendschirm o. Spiegel.	Screen without mirror.	Pantalla sin espejo.	Schermo senza specchietto.
	DX 554-1 D	1	D (USA) (CDN).	Écran avec miroir.	Blendschirm m. Spiegel.	Screen with mirror.	Pantalla con espejo.	Schermo con specchietto.

I	NUMÉROS	K	PA	Pare-soleil	Sonnenblende	Sun visor	Parasol	Parasole
				Pare-soleil complet :	Sonnenblende, kompl. :	Sun visor, complete:	Parasol completo :	Parasole completo :
	DX 554-01 T	1	D à G.	– gauche, sans miroir.	– links, ohne Spiegel.	– LH, without mirror.	– isq., sin espejo.	– sinistro, senza specchietto.
	DX 554-01 U	1	D à G.	– droit, avec miroir.	– rechts, mit Spiegel.	– RH, with mirror.	– der., con espejo.	– destro, con specchietto.
	DX 554-1 C	1		Écran sans miroir :	Blendschirm o. Spiegel :	Screen without mirror:	Pantalla sin espejo :	Schermo senza specchietto:
			D à G.	– côté G.	– linke Seite.	– LH side.	– lado isq.	– lato S.
			D à D.	– côté D.	– rechte Seite.	– RH side.	– lado der.	– lato D.
	DX 554-1 D	1	D à G.	Écran avec miroir, côté D.	Blendschirm mit Spiegel, r. S.	Screen with mirror, RH.	Pantalla con espejo, lado der.	Schermo con specchietto, lato D.
	DS 554-97 D	1		Support nu G.	Träger o. Ausrüstung, l. S.	Support only, LH.	Soporte (desnudo) isq.	Supporto nudo S.
	DS 554-97 E	1		Support nu D.	Träger o. Ausrüstung, r. S.	Support only, RH.	Soporte (desnudo) der.	Supporto nudo D.
	DS 554-83 B	2		Axe.	Achse.	Spindle.	Eje.	Perno.
	DS 554-86	2		Bouchon caoutchouc (gris).	Gummistopfen (grau).	Rubber plug (grey).	Tapón gris (caucho).	Tappo di gomma (grigio).
	D 554-91	4	L 18.	Palier frotteur.	Reiblager.	Friction bearing.	Palier frotador.	Supporto a frizione.
	DX 554-96	2		Manchon de frottement.	Reibhülse.	Friction sleeve.	Manguito de frotamiento.	Manicotto di frizione.
	ZD 9249 400 U	2	H 7 × 100.	Écrou d'axe.	Mutter f. Achse.	Nut for spindle.	Tuerca del eje.	Dado per perno.
	ZC 9613 658 U	6	TFB 4,85 × 25,4.	Vis (tête noire).	Schraube (schwarz. Kopf).	Screw (black head).	Tornillo (cabeza negra).	Vite (testa verniciata nera
	ZC 9615 713 U	6		Écrou clip de vis 4,85.	Clips-Mutter	Nut clip.	Tuerca clip.	Graffetta per vite.
	ZC 9619 037 U	4	7,5 × 21 × 0,5.	Rondelle de friction.	Reibscheibe.	Friction washer.	Arandela de frotamiento.	Rondella di frizione.
	ZC 9619 056 U	2	7,5 × 21 × 0,8.	Rondelle d'axe.	Scheibe f. Achse.	Spindle washer.	Arandela del eje.	Rondella per perno.
			D à D	**Pièces spéciales**	**Spezialteile**	**Special parts**	**Piezas especiales**	**Pezzi speciali**
				Pare-soleil complet :	Sonnenblende, kompl. :	Sun visor, complete:	Parasol completo :	Parasole completo :
	DX 554-01 V	1		– gauche, avec miroir.	– links, mit Spiegel.	– LH, with mirror.	– isq., con espejo.	– sinistro, con specchietto.
	DX 554-01 W	1		– droit, sans miroir.	– rechts, ohne Spiegel.	– RH, without mirror.	– der., sin espejo.	– destro, senza specchietto.
	DX 554-1 E	1		Écran gauche, avec miroir.	Blendschirm, links, mit Spiegel.	Screen, LH, with mirror.	Pantalla isq. con espejo.	Schermo S con specchietto.

I	NUMÉROS	K		Ceintures de sécurité	Sicherheitsgurte	Safety belts	Cinturones de seguridad	Cinture di sicurezza
			Sauf (USA) (CDN)	Ceinture avec pièces de fixat. :	Sicherheitsgurt mit Befestigungsteilen :	Safety belt with fixing parts:	Cinturón con piezas de fijación :	Cintura con pezzi di fissaggio :
			Sauf (DK) (S) (N) (CH) (G-B) (AUS) → 1/72.	– 3 brins.	– Dreipunktgurt.	– 3 straps.	– de 3 hebras.	– a 3 cinghie.
	2 D 5 425 620 F	1	AV G.	–	–	–	–	–
	2 D 5 425 621 S	1	AV D.	–	–	–	–	–
				– latérale 3 brins.	– Dreipunktgurt, seitlich.	– 3 straps, lateral.	– de 3 hebras, lateral.	– a 3 cinghie, lateral.
	2 D 5 425 626 W	2	AR - BL.	–	–	–	–	–
	2 E 5 425 636 E	2	AR - BREAK.	–	–	–	–	–
	2 E 5 425 640 Y	1	AR G - FAMI.	–	–	–	–	–
	2 E 5 425 641 J	1	AR D - FAMI.	–	–	–	–	–
				– centrale 2 brins.	– Zweipunktgurt, mittler.	– 2 straps, central.	– de 2 hebras, central.	– 2 cinglie, centrale.
	GX 53 290 1 B	1	AR - BL - BREAK.	–	–	–	–	–
				Fixation	**Befestigung**	**Securing parts**	**Fijación**	**Fissaggio**
	1 D 5 416 391 R *DX 616-217 A*	2	AV.	Boîtier protecteur.	Schutzgehäuse.	Protecting box.	Caja de protección.	Scatola di protezione.
	DX 616-214 A	2	AV.	Crochet de repos.	Haken.	Resting hook.	Gancho de reposo.	Gancio di riposo.
	0 D 5 416 368 R *DX 9616-269 A*	6	AV - 7/16".	Vis.	Schraube.	Screw.	Tornillo.	Vite.
	1 D 5 416 367 E *DX 616-215 A*	6	20,5 × 11,3 × 6.	Entretoise AV.	Abstandsstück.	Spacer.	Separador.	Distanziale.

I	NUMÉROS	K	(USA) (CDN) (DK) (S) (N) (CH) (G-B) (AUS)	Ceintures de sécurité	Sicherheitsgurte	Safety belts	Cinturones de seguridad	Cinture di sicurezza
			→ 1/72					
	DX 616-201 A	?		Ceinture 3 brins (noire).	Dreipunkt-Gurt (schwarz).	Belt, 3 straps (black).	Cinturón de 3 hebras (negro).	Cintura a 3 cinghie (nera).
				Platine sur pied milieu :	Blech a. Mittelpfosten :	Plate on centre pillar:	Plaqueta en pie central :	Piastrina sul montante cent. :
	DX 616-88 B	1	G.	– avec revêtement et crochets.	– mit Gummiverkleidung und Haken.	– with rubber sheath and hooks.	– con revestimiento y ganchos.	– con rivestimento e ganchi.
	DX 616-88 C	1	D.	– avec revêtement et crochets.	– mit Gummiverkleidung und Haken	– with rubber sheath and hooks.	– con revestimiento y ganchos.	– con rivestimento e ganchi.
	DX 616-69	4	TR.	Vis de platine sur pied milieu.	Schraube f. Blech am Mittelpfosten.	Screw for plate.	Tornillo de plaqueta.	Vite per piastrina sul mont. cent.
	DS 616-70	1		Platine centrale sous plancher.	Mittleres Blech unter Wagenboden.	Central plate under floor.	Plaqueta central bajo piso.	Piastrina centrale sotto pianale.
	DS 616-94 A	2	64 × 49,5 × 4.	Rondelle renfort sous plancher.	Verstärkungsscheibe unter Wagenboden.	Reinforcing washer under floor.	Arandela de refuer. bajo piso.	Rondella rinforzo sotto pianale.
	DX 616-93	2		Protecteur caoutchouc de crochet.	Gummiabschirmung für Haken.	Protective rubber for hook.	Protector de caucho de gancho.	Prottetore di gomma per gancio.
	AM 616-87	10		Anneau d'accrochage.	Einhängring.	Anchor ring.	Anillo de enganche.	Anello d'aggancio.
	ZD 9266 200 U	2	12,5 × 22.	Rondelle d'anneau.	Scheibe f. Ring.	Washer for ring.	Arandela de anillo.	Rondella per anello.
	ZD 9269 400 U	10	Cr 12,5 × 21.	Rondelle d'anneau.	Scheibe f. Ring.	Washer for ring.	Arandela de anillo.	Rondella per anello.
	ZC 9615 530 U	6	⌀ 7/16".	Écrou d'anneau.	Mutter f. Ring.	Nut for ring.	Tuerca de anillo.	Dado per anello.
	ZC 9619 634 U	2		Œillet de tapis.	Öse f. Bodenmatte.	Grommet for carpet.	Ojete de alfombra.	Passafilo per tapetto.
			(USA) (CDN) ← 1/72					
				Ceinture complète à enrouleur avec pièces de fixat. :	Sicherheitsgurt mit Wickler u. Befestigung :	Safety belt with winder and fixing parts:	Cinturón con enrollador y piezas de fijación :	Cintura con avvolgitore e pezzi di fissaggio :
	2 D 5 423 956 U	2	AV.	–	–	–	–	–
	2 D 5 423 957 E	2	AR.	–	–	–	–	–

I	NUMÉROS	K		Outillage	Werkzeuge	Tools	Utillaje	Attrezzi di dotazione
	DX 251-1	1		Manivelle de dégommage.	Andrehkurbel.	Starting handle.	Manivela de puesta en marcha.	Manovella d'avviamento.
	DX 251-2	1		Axe de dégommage.	Achse f. Andrehkurbel.	Spindle for handle.	Eje de puesta en marcha.	Terminale per manovella.
	DX 251-4 A	1		Rallonge de manivelle.	Verlängerung für Andrehkurbel.	Extension for handle.	Prolungador de manivela.	Prolonga della manovella.
	DX 251-102 B	1		Guide de rallonge (BV 4 vitesses).	Führung f. Verlängerung (Vierganggetriebe).	Guide f. extension (4-speed gearbox).	Guia de prolungador (caja de 4 velocidades)	Guida per prolunga (SC 4 marce).
	DX 251-80	1		Patte d'accrochage.	Einhänglasche.	Securing clip.	Pata de enganche.	Staffa d'aggancio,
	DX 251-88	2		Butée anti-bruit.	Geräuschdämpfungs-anschlag.	Buffer, antirattle.	Tope antirruido.	Reggispinta antirumore.
	DX 251-101	1		Support.	Halterung.	Support.	Soporte.	Supporto.
	DX 621-7	1		Clé de bougie.	Zündkerzenschlüssel.	Sparking plug spanner.	Llave de bujia.	Chiave per candela.
	DX 621-82	1		Rallonge de clé.	Verlängerung f. Schlüssel.	Extension for spanner.	Añadido de llave.	Prolunga per chiave.
	DX 621-85	1	⌀ 7 - L 200.	Broche de rallonge.	Dorn f. Verlängerung.	Peg for extension.	Clavija de añadido.	Perno per prolunga.
	ZC 9621 951 U	1	12 × 14.	Clé à œil.	Ringschlüssel.	Ring spanner.	Llave de estrella.	Chiave poligonale.
	ZC 9650 139 U	1	21.	Clé fermée 12 pans.	Ringschlüssel, 12-eckig.	Ring spanner, 12 sided.	Llave de estrella de 12 rincones.	Chiave poligonale a 12 piani.
	ZC 9650 147 U	1	8 × 10.	Clé plate.	Gabelschlüssel.	Double ended spanner.	Llave llana.	Chiave piatta.
	ZC 9650 232 U	1	7 × 9.	Clé plate.	Gabelschlüssel.	Double ended spanner.	Llave llana.	Chiave piatta.
	ZC 9650 137 U	1		Tournevis.	Schraubenzieher.	Screwdriver.	Destornillador.	Cacciavite.

I	NUMÉROS	K		Accessoires de roues	Radzubehör	Wheel accessiores	Accesorios de ruedas	Accessori per ruote
		?		Masse d'équilibrage :	Auswuchtgewicht :	Balance weight:	Masa equilibrante :	Massa d'equilibratura :
	1 D 5 412 518 T *DX 416-80 A*		18 g.	–	–	–	–	–
	1 D 5 412 519 D *DX 416-80 B*		28 g.	–	–	–	–	–
	1 D 5 412 520 P *DX 416-80 C*		38 g.	–	–	–	–	–
	1 D 5 412 521 A *DX 416-80 D*		48 g.	–	–	–	–	–
	1 D 5 412 522 L *DX 416-80 E*		58 g.	–	–	–	–	–
	1 D 5 412 527 R *DX 416-85*	?		Ressort de masse.	Feder f. Auswuchtgewicht.	Spring for weight.	Muelle de masa.	Molla per massa.
		1		Sangle extensible :	Zugband :	Expansible strap:	Cinturón extensible :	Cinghia estensibile :
	DX 622-4 A			–	–	–	–	–
	DX 622-204 A		(IE).	–	–	–	–	–
	2 E 5 415 149 R *DX 622-6 A*	1		Sangle fixe.	Festes Zugband.	Fixed strap.	Cinturón fijo.	Cinghia fissa.
		1		Béquille de soutien :	Stütze f. Radwechsel :	Stand for body:	Puntal de cambio de ruedas :	Puntello per cambio ruota :
	DX 622-7			–	–	–	–	–
	DX 622-207 A		(IE).	–	–	–	–	–
	1 D 5 413 579 A *DX 622-55*	1		Clé de béquille :	Radkappenabzieher :	Jacking stay peg:	Llave de puntal :	Chiave del puntello :
	DX 622-255 A	1	(IE).	–	–	–	–	–
	DX 622-97 A	1		Support de roue.	Traverse f. Ersatzrad.	Upper support for spare wheel.	Soporte de rueda de repuesto.	Supporto ruota scorta.
		4		Enjoliveur :	Radkappe :	Wheel embellisher:	Embellecedor de rueda :	Coprimozzo :
	DV 854-3 A		DV - DT - BK.	–	–	–	–	–
	DX 854-3		DX - DJ - DY.	–	–	–	–	–
	DX 854-3 A		PA.	–	–	–	–	–
	1 D 5 413 141 P *DS 854-72*	24	⌀ 5 - L 40.	Butée d'enjoliveur.	Gummihülse f. Radkappe.	Rubber stop for embellisher.	Tope de embellecedor.	Reggispinta del coprimozzo.
	1 D 5 413 140 D *DX 854-90*	?		Ressort d'enjoliveur.	Feder f. Radkappe.	Spring for embellisher.	Muelle de embellecedor.	Molla del coprimozzo.

I	NUMÉROS	K	BL - Sauf PA	Banquette AR fixe Armature	Hint. Sitzbank, feststehend Armatur	Rear bench seat, fixed Armature	Banqueta trasera fija Armadura	Sedile post. fisso Armatura
				Coussin	**Sitzkissen**	**Cushion**	**Cojin**	**Sedile**
	DX 922-93	1		Armature nue.	Armatur, ohne Ausrüst.:	Armature, only.	Armadura desnuda.	Armatura nuda.
		1		Matelassure caoutchouc :	Gummipolsterung :	Rubber padding:	Relleno de caucho :	Imbottitura gomma :
	DV 922-150			– (pour tissu).	– (f. Stoffbezug).	– (f. material).	– (para tejido).	– (per tessuto).
	DX 922-124 A			– (pour simili).	– (f. Similibezug).	– (f. leatherette).	– (para simili).	– (per simili).
				Fixation	**Befestigung**	**Securing parts**	**Sujeción**	**Fissaggio**
	D 923-90 A	2	⌀ int. 5 - L 34.	Bague de positionnement.	Einstellring :	Locating bush.	Anillo de posicionamiento.	Boccola di posizionam.
	1 D 5 404 466 W *D 923-92*	2		Cuvette de positionnement.	Einstellteller.	Locating cup.	Cubeta de posicionado.	Scodellino di posizionam.
	ZD 9225 300 Z	2	TR 5 × 40.	Vis de positionnement.	Einstellschraube.	Locating screw.	Tornillo de posicionado.	Vite di posizionamento.
			(XT)	**Pièces spéciales**	**Spezialteile**	**Special parts**	**Piezas especiales**	**Pezzi speciali**
	DX 922-93 A	1	(USA).	Armature nue :	Armatur, ohne Ausrüst. :	Armature, only:	Armadura desnuda :	Armatura nuda :
	DS 922-93 A	1	Ch —15°.	–	–	–	–	–
	DX 922-93 B	1	(USA) Ch —15°.	–	–	–	–	–
				Matelassure caoutchouc :	Gummipolsterung :	Rubber padding:	Relleno de caucho :	Imbottitura di gomma :
	DV 922-151	1	Ch —15°.	– (pour tissu).	– (f. Stoffbezug).	– (f. material).	– (para tejido).	– (per tessuto).
	DV 922-152	1	Ch —15°.	– (pour simili).	– (f. Similibezug).	– (f. leatherette).	– (para simili).	– (per simili).
	DX 923-90	2	⌀ int. 7 - L 34 (USA).	Bague de positionnement.	Einstellring.	Locating bush.	Anillo de posicionado.	Boccola diposizionamento.
	DX 923-136	2	7 × 40 (USA).	Vis de positionnement.	Einstellschraube.	Locating screw.	Tornillo di posicionado.	Vite di posizionamento.
				Dossier	**Rückenlehne**	**Squab**	**Respaldo**	**Schienale**
		1		Armature matelassée :	Armatur, gepolstert :	Armature, padded:	Armadura rellenada :	Armatura imbottita :
	DV 922-50			– (pour tissu).	– (f. Stoffbezug).	– (f. material).	– (para tejido).	– (per tessuto.)
	DX 922-50			– (pour simili).	– (f. Similibezug).	– (f. leatherette).	– (para simili).	– (per simili).
		?		Matelassure caoutchouc :	Gummipolsterung :	Rubber padding:	Relleno de caucho :	Imbottitura gomma :
	DV 922-160		G.	– (pour tissu).	– (f. Stoffbezug).	– (f. material).	– (para tejido).	– (per tessuto).
	DV 922-161		D.	– (pour tissu).	– (f. Stoffbezug).	– (f. material).	– (para tejido).	– (per tessuto).
	DX 922-160		G.	– (pour simili).	– (f. Similibezug).	– (f. leatherette).	– (para simili).	– (per simili).
	DX 922-161		D.	– (pour simili).	– (f. Similibezug).	– (f. leatherette).	– (para simili).	– (per simili).

I	NUMÉROS	K	BL - Sauf PA	Banquette AR fixe Armature (Suite)	Hint. Sitzbank, feststehend Armatur (Forts.)	Rear bench seat, fixed Armature (Cont.)	Banqueta trasera fija Armadura (Cont.)	Sedile post. fisso Armatura (Cont.)
				Dossier (Suite)	**Rückenlehne** (Forts.)	**Squab** (Cont.)	**Respaldo** (Cont.)	**Schienale** (Cont.)
	DM 826-50	1		Cloison.	Trennwand.	Partition.	Tabique.	Chiusura.
	DS 923-97 B	1		Panneau AR de dossier.	Hint. Füllung f. R'lehne.	Rear panel f. squab.	Panel tras. de respaldo.	Pannello post. per schienale.
		?		**Accoudoir central**	**Mittlere Armstütze**	**Centre armrest**	**Apoyo de brazo central**	**Appoggiagomito centrale**
	DX 922-60			Accoudoir matelassé.	Armstütze, gepolstert.	Armrest, padded.	Apoyo de brazo, rellenado.	Appoggiagomito imbott.
				Fixation dossier	**Befest. der R'lehne**	**Squab fixing**	**Sujeción de respaldo**	**Fissaggio schienale**
	DM 923-128 A	2		Crochet latéral.	Seitenhaken.	Lateral hook.	Gancho lateral.	Gancio laterale.
	DM 923-135 A	1		Crochet central.	Mittelhaken.	Centre hook.	Gancho central.	Gancio centrale.
			(XT)	**Pièces spéciales**	**Spezialteile**	**Special parts**	**Piezas especiales**	**Pezzi speciali**
	DM 826-2 A	1	Ch —15°.	Cloison :	Trennwand :	Partition:	Tabique :	Chiusura :
	DX 826-2	1	Ch —15° (USA).	–	–	–	–	–

I	NUMÉROS	K	BL - Sauf PA	Banquette AR fixe Garnitures (Suite)	Hint. Sitzbank, feststehend Bezüge (Forts.)	Rear bench seat, fixed Trimmings (Cont.)	Banqueta trasera fija Guarniciones (Cont.)	Sedile post. fisso Rivestimenti (Cont.)
				Garniture tissu (Jersey velours contre échantillon) :	Stoff-Bezug (Jersey-Velours, gegen Muster) :	Trimming, material (Jersey velvet, against sample):	Guarnición de tejido (Jersey aterciopelado, según muestra) :	Rivestimento tessuto (Jersey velluto, contro campione) :
	DV 922-30		G.	– de dossier.	– f. Rückenlehne.	– f. squab.	– de respaldo.	– schienale.
	DV 922-31		D.	– de dossier.	– f. Rückenlehne.	– f. squab.	– de respaldo.	– schienale.
	DV 922-20			– de coussin.	– f. Sitzkissen.	– f. cushion.	– de cojin.	– sedile.
	DV 922-21		(XT) - Ch —15°.	– de coussin.	– f. Sitzkissen.	– f. cushion.	– de cojin.	– sedile.
	DV 922-80			– d'accoudoir.	– f. Armstütze.	– f. armrest.	– de apoyo de brazo.	– appoggiagomito.
	DV 922-90			– de logement d'accoudoir.	– f. Armstützenlagerung.	– f. armrest recess.	– de alojamiento de apoyo de braz.	– sede appoggiagomito.
				Garniture Targa (noir ou fauve, contre échantillon) :	Targa-Bezug (schwarz, oder strohgelb) :	Trimming, aerated leatherette (black or fawn):	Guarnición Targa (negro o leonado, según muestra) :	Rivestimento Targa (nero o fulvo, contro campione) :
	DX 922-32		G.	– de dossier.	– f. Rückenlehne.	– f. squab.	– de respaldo.	– schienale.
	DX 922-33		D.	– de dossier.	– f. Rückenlehne.	– f. squab.	– de respaldo.	– schienale.
	DX 922-21			– de coussin.	– f. Sitzkissen.	– f. cushion.	– de cojin.	– sedile.
	DX 922-23		(XT) - Ch —15°.	– de coussin.	– f. Sitzkissen.	– f. cushion.	– de cojin.	– sedile.
	DX 922-81			– d'accoudoir.	– f. Armstütze.	– f. armrest.	– de apoyo de brazo.	– appoggiagomito.
	DX 922-91			– de logement d'accoudoir	– f. Armstützenlagerung.	– f. armrest recess.	– de alojamiento de apoyo de brazo.	– sede appoggiagomito.
				NOTA : Sur demande nous fournissons : coussin, dossier ou banquette complète. **Tous garnissages (SÉRIE) contre échantillons** et suivant nos disponibilités. Pour toutes commandes, nous consulter pour n°s.	ANM. : Soweit verfügbar, liefern wir Sitzkissen, Rückenlehnen oder kompl. Sitzbänke **mit den serienmässigen Bezügen** (gegen Muster). Bei allen Bestellungen uns wegen der Nummern befragen.	NOTE: We supply cushions, backs of seats and complete bench seats, if available, in **standard trimmings** (to samples). For all orders do ask us for part numbers.	NOTA : Proveemos cojines, respaldos o banquetas completas **con guarniciones de serie,** según disponibilidad (contra muestra). Para cada orden consultar con nosotros acerca de los numeros.	NOTA : Cuscini schienali o banchetti compl., **con rivest. di serie,** vengono forniti secondo disponibilita (su campioni). Per ogni ordinazione ci consultare in merito ai numeri.

I	NUMÉROS	K	PA	Banquette AR fixe Armature	Hint. Sitzbank, feststehend Armatur	Rear bench seat, fixed Armature	Banqueta trasera fija Armatura	Sedile post. fisso Armatura
				Coussin	**Sitzkissen**	**Cushion**	**Cojin**	**Sedile**
	DX 922-93	1		Armature nue.	Armatur, ohne Ausrüst.	Armature, only.	Armadura desnuda.	Armatura nuda.
	DX 922-124	1		Matelassure caoutchouc.	Gummipolsterung.	Rubber padding.	Relleno de caucho.	Imbottitura di gomma.
				Fixation	**Befestigung**	**Securing parts**	**Fijación**	**Fissaggio**
	D 923-90 A	2	⌀ int. 5 - L 34.	Bague de positionnement.	Einstellring.	Locating bush.	Anillo de posicionado.	Boccola di posizionam.
	1 D 5 404 466 W *D 923-92*	2		Cuvette de positionnement.	Einstellteller.	Locating cup.	Cubeta de posicionado.	Scodellino di posizionam.
	ZD 9225 300 Z	2	TR 5 × 40.	Vis de positionnement.	Einstellschraube.	Locating screw.	Tornillo de posicionado.	Vite di posizionamento.
			(XT)	**Pièces spéciales**	**Spezialteile**	**Special parts**	**Piezas especiales**	**Pezzi speciali**
	DS 922-93 A	1	Ch —15°.	Armature nue :	Armatur, ohne Ausrüst. :	Armature, only:	Armadura desnuda :	Armatura nuda :
	DX 922-93 A	1	USA.	–	–	–	–	–
	DX 922-93 B	1	USA Ch —15°.	–	–	–	–	–
	DS 922-124 A	1	Ch —15°.	Matelassure caoutchouc.	Gummipolsterung.	Rubber padding.	Relleno de caucho.	Imbottitura di gomma.
	DX 923-90	2	⌀ int. 7 - L 34 USA.	Bague de positionnement.	Einstellring.	Locating bush.	Anillo de posicionado.	Boccola di posizionam.
	DX 923-136	2	7 × 40 USA.	Vis de positionnement.	Einstellschraube.	Locating screw.	Tornillo de posicionado.	Vite di posizionamento.
				Dossier	**Rückenlehne**	**Squab**	**Respaldo**	**Schienale**
		1		Armature matelassée :	Armatur, gepolstert :	Armature, padded:	Armadura rellenada :	Armatura :
	DS 923-5 A			– (pour cuir).	– (f. Lederbezug).	– (f. leather).	– (para cuero).	– (per cuoio).
	DX 922-50			– (pour tissu).	– (f. Stoffbezug).	– (f. material).	– (para tejido).	– (per tessuto).
		?		Matelassure caoutchouc :	Gummipolsterung :	Rubber padding:	Relleno de caucho :	Imbottitura gomma :
	DX 922-160		G.	– (pour tissu).	– (f. Stoffbezug).	– (f. material).	– (para tejido).	– (per tessuto).
	DX 922-161		D.	– (pour tissu).	– (f. Stoffbezug).	– (f. material).	– (para tejido).	– (per tessuto).
	DS 923-1		G.	– (pour cuir).	– (f. Lederbezug).	– (f. leather).	– (para cuero).	– (per cuoio).
	DS 923-1 A		D.	– (pour cuir).	– (f. Lederbezug).	– (f. leather).	– (para cuero).	– (per cuoio).
	DM 826-50	1		Cloison.	Trennwand.	Partition.	Tabique.	Chiusura.
	DS 923-97 B	1		Panneau AR de dossier.	Hint. Füllung f. R'lehne.	Rear panel f. squab.	Panel tras. de respaldo.	Pannello post. schienale.

I	NUMÉROS	K	PA	Banquette AR fixe Armature *(Suite)*	Hint. Sitzbank, feststehend Armatur *(Forts.)*	Rear bench seat fixed Armature *(Cont.)*	Banqueta trasera fija Armadura *(Cont.)*	Sedile post. fisso Armatura *(Cont.)*
				Accoudoir central	**Mittlere Armstütze**	**Center armrest**	**Apoyo de brazo central**	**Appoggiagomito centrale**
	DX 922-60	1		Accoudoir matelassé.	Armstütze, gepolstert.	Armrest, padded.	Apoyabrazo rellenado.	Appoggiagomito imbott.
				Fixation dossier	**Befestigung der Rückenlehne**	**Squab fixing**	**Fijación de respaldo**	**Fissaggio schienale**
	DM 923-128 A	2		Crochet latéral.	Seitenhaken.	Lateral hook.	Gancho lateral.	Gancio laterale.
	DM 923-135 A	1		Crochet central.	Mittelhaken.	Centre hook.	Gancho central.	Gancio centrale.
			(XT)	**Pièces spéciales**	**Spezialteile**	**Special parts**	**Piezas especiales**	**Pezzi speciali**
	DM 826-2 A	1	Ch —15°.	Cloison de dossier :	Trennwand f. R'lehne :	Squab partition:	Tabique de respaldo :	Chiusura schienale :
	DX 826-2		(USA) Ch —15°.	–	–	–	–	–
	DX 922-660 A	1	(USA).	Accoudoir matelassé.	Armstütze, gepolstert.	Armrest, padded.	Apoyabrazo rellenado.	Appoggiagomito imbott.

I	NUMÉROS	K	PA	Banquette AR fixe Garnitures	Hint. Sitzbank, feststehend Bezüge	Rear bench seat, fixed Trimmings	Banqueta trasera fija Guarniciones	Sedile post. fisso Rivestimenti
		?		Garniture tissu (Jersey velours rayé contre échantillon) :	Stoff-Bezug (Jersey-Velours, gestreift., gegen Muster) :	Trimming, material (striped Jersey velvet, against sample):	Guarnición de tejido (Jersey aterciopelado rayado, según muestra) :	Rivestimenti tessuto (Jersey velluto screziato, contro campione) :
	DX 922-679 B		G.	– de dossier.	– f. Rückenlehne.	– f. squab.	– de respaldo.	– schienale.
	DX 922-685 B		D.	– de dossier.	– f. Rückenlehne.	– f. squab.	– de respaldo.	– schienale.
	DX 922-667 B			– de coussin.	– f. Sitzkissen.	– f. cushion.	– de cojin.	– sedile.
	DX 922-678 B		(XT) - Ch —15°.	– de coussin.	– f. Sitzkissen.	– f. cushion.	– de cojin.	– sedile.
	DV 922-80			– d'accoudoir.	– f. Armlehne.	– f. armrest.	– de apoyo de brazo.	– appoggiagomito.
	DV 922-90			– de logement d'accoudoir.	– f. Armlehnenlagerung.	– f. armrest recess.	– de alojamiento de apoyo de brazo.	– sede appoggiagomito.
				Garniture cuir noir :	Schwarzleder-Bezug :	Trimming, black leather:	Guarniciôn de cuero negro :	Rivestimento cuoio nero :
	DS 923-2 F		G.	– de dossier.	– f. Ruckenlehne.	– f. squab.	– de respaldo.	– schienale.
	DS 923-2 G		D.	– de dossier.	– f. Ruckenlehne.	– f. squab.	– de respaldo.	– schienale.
	DS 922-56 A			– de coussin.	– f. Sitzkissen.	– f. cushion.	– de cojin.	– sedile.
	DX 941-78 G			– d'accoudoir.	– f. Armlehne.	– f. armrest.	– de apoyo de brazo.	– appoggiagomito.
	DX 941-75 F			– de logement d'accoudoir.	– f. Armlehnenlagerung.	– f. armrest recess.	– de alojamiento de apoyo de brazo.	– sede appoggiagomito.
				Garniture cuir tabac :	Leder-Bezug, tabakfarben :	Trimming, tobacco-coloured leather:	Guarnición de cuero tabaco	Rivestimento cuoio tabacco :
	DX 922-312 A		G.	– de dossier.	– f. Rückenlehne.	– f. squab.	– de respaldo.	– schienale.
	DX 922-313 A		D.	– de dossier.	– f. Rückenlehne.	– f. squab.	– de respaldo.	– schienale.
	DX 922-311 A			– de coussin.	– f. Sitzkissen.	– f. cushion.	– de cojin.	– sedile.
	DX 922-334 A			– d'accoudoir.	– f. Armlehne.	– f. armrest.	– de apoyo de brazo.	– appoggiagomito.
	DX 922-475 A			– de logement d'accoudoir.	– f. Armlehnenlagerung.	– f. armrest recess.	– de alojamiento de apoyo de brazo,	– sede appoggiagomito.
				NOTA : Sur demande, nous fournissons, coussin dossier ou siège complet. **Tous garnissages (SÉRIE) contre échantillons** et suivant nos disponibilités. Pour toutes commandes, nous consulter pour n^{os}.	ANM. : Soweit verfügbar, liefern wir Sitzkissen, Rückenlehnen oder komplette Sitze **mit den serienmässigen Bezügen** (gegen Muster). Bei allen Bestellungen uns wegen der Nummern befragen.	NOTE: We supply cushions, backs of seats or complete seats, if available, **in standard trimmings** (to samples). For all orders do ask us for part numbers.	NOTA : Proveemos cojines respaldos o asientos completos con **guarniciones de serie,** según disponibilidad (contra muestras). Para cada orden consultar con nosotros acerca de los numeros.	NOTA : Cuscini, schienali o sedili compl., **con rivest. di serie,** vengono forniti secondo disponibilita (su campioni). Per ogni ordinazione ci consultare in merito ai numeri.

I	NUMÉROS	K	FAMI	Banquette AR fixe Armature Garnitures	Hint. Sitzbank, feststehend Armatur - Bezüge	Rear bench seat fixed Armature Trimmings	Banqueta tras. fija Armadura Guarniciones	Sedile post. fisso Armatura Rivestimenti
				Armature	**Armatur**	**Armature**	**Armadura**	**Armatura**
	6 E 5 402 996 T	1		Armature matelassée.	Armatur, gepolstert.	Armature, padded.	Armadura rellenada.	Armatura imbottita.
	6 E 5 402 998 P	1		Armature avec sommiers.	Armatur mit Unterlage.	Armature with undertrimming.	Armadura con parte baja.	Armadura con il sotto.
	DF 922-149	1		Dessous de coussin.	Unterlage f. Kissen.	Undertrimming for cushion.	Parte baja de cojin.	Sotto del cuscino.
	DJF 922-151	1		Matelassure de coussin.	Polsterung f. Kissen.	Padding f. cushion.	Relleno de cojin.	Imbottitura per cuscino.
	DJF 922-161	1		Matelassure de dossier.	Polsterung. f. R'lehne.	Padding f. squab.	Relleno de respaldo.	Imbottitura per schienale.
	A 922-114	25		Anneaux avec crochets.	Ring mit Haken.	Ring with hook	Anillo con gancho.	Anello con gancio.
	1 A 5 412 294 H *AM 9922-112 L*	12		Crochet d'armature.	Haken f. Armatur.	Hook f. armature.	Gancho de armadura.	Gancio per armatura.
	3 E 5 403 002 H	1		Panneau AR de dossier.	Hint. Füllung f. R'lehne.	Rear panel f. squab.	Panel tras. de respaldo.	Panello post. schienale.
	ZD 9261 200 U	6	TFB 3,5 × 20.	Vis de panneau.	Schraube.	Screw.	Tornillo.	Vite.
				Garnitures tissu	**Stoffbezüge**	**Material trimming**	**Guarniciones de tejido**	**Rivestimento tessuto**
		?		(Jersey velours, contre échantillons) :	(Jersey-Velours, gegen Muster) :	(Jersey velvet, against sample):	(Jersey aterciopelado, según muestra) :	(Jersey velluto, contro campione) :
	DJF 922-31			– de dossier.	– f. Rückenlehne.	– f. squab.	– de respaldo.	– schienale.
	DJF 922-21			– de coussin.	– f. Sitzkissen.	– f. cushion.	– de cojin.	– sedile.
				Garnitures Targa	**Targa-Bezug**	**Aerated leatherette trimming**	**Guarniciones de Targa**	**Rivestimento Targa**
		?		(noir ou fauve, contre échantillon) :	(schwarz oder strohgelb, gegen Muster) :	(black or fawn, against sample):	(nero o leonado, según muestra) :	(negro o leonado, contro campione):
	DJF 922-32			– de dossier.	– f. Rückenlehne.	– f. squab.	– de respaldo.	– schienale.
	DJF 922-22			– de coussin.	– f. Sitzkissen.	– f. cushion.	– de cojin.	– sedile.
				NOTA : Sur demande, nous fournissons banquette complète. **Tous garnissages (SÉRIE) contre échantillons** et suivant nos disponibilités. Pour toutes commandes, nous consulter pour n^{os}.	ANM. : Soweit verfügbar, liefern wir komplette Sitzbänke **mit den serienmässigen Bezügen** (gegen Muster). Bei allen Bestellungen uns wegen der Nummern befragen.	NOTE: We supply complete bench seats, if available **in standard trimmings** (to samples). For all orders do ask us for part numbers.	NOTA : Proveemos banquetas compl. **con guarniciones de serie** según disponibilidad (contra muestra). Para cada orden consultar con nosotros acerca de los **numéros.**	NOTA : Sedili compl. **con rivest. di serie** vengono forniti secondo disponibilitá (su campioni). Per ogni ordinazione ci consultare in merito ai numeri.

I	NUMÉROS	K	BREAK - COMM	Banquette AR rabattable Armature Garnitures	Hint. Sitzbank Umklappbar Armatur - Bezüge	Rear folding bench Armature Trimmings	Banqueta trasera plegable Armadura Guarniciones	Sedile post. ribaltabile Armatura Rivestimenti
				Armature	**Armatur**	**Armature**	**Armadura**	**Armatura**
	DJB 922-500	1		Armature nue de dossier.	Armatur o. Ausrüstung f. R'lehne.	Armature, only, for squab.	Armadura desnuda de respaldo.	Armatura nuda schienale.
	DJB 922-510	1		Armature nue de coussin.	Armatur o. Ausrüst. für S'kissen.	Armature, only, for cushion.	Armadura desnuda de cojín.	Armatura nuda sedile.
	DJB 922-160	1		Matelassure caoutchouc de dossier.	Gummipolst. f. R'lehne.	Rubber padding for squab.	Relleno caucho de respaldo.	Imbottitura gomma schienale.
	DJB 922-150	1		Matelassure caoutchouc de coussin.	Gummipolst. f. S'kissen.	Rubber padding for cushion.	Relleno caucho de cojín.	Imbottitura gomma sedile.
	DJB 744-49	1		Plancher fond de dossier.	Bodenblech f. R'lehne.	Floor, bottom of squab.	Piso formando fondo de respaldo.	Pianale fondo schienale.
	DB 744-48 B	1		Plancher fond de coussin.	Bodenblech f. S'kissen.	Floor, bottom of cushion.	Piso formando fondo de cojín.	Pianale fondo sedile.
	ZD 9251 030 W	?	TFB 5 × 20.	Vis de plancher.	Schraube f. Bodenblech.	Screw for floor.	Tornillo de piso.	Vite.
	ZD 9323 400 U	?	6.	Rondelle de vis.	Scheibe f. Schraube.	Washer for screw.	Arandela de tornillo.	Rondella.
			BREAK	**Garnitures tissu**	**Stoff-Bezüge**	**Material trimming**	**Guarniciones tejido**	**Rivest. tessuto**
				(Jersey velours, contre échantillons).	(Jersey-Velours, gegen Muster).	(Jersey velvet, against sample).	(Jersey aterciopelado, según muestra).	(Jersey velluto, contro campione)
	DJB 922-32	1		Garniture de dossier.	Bezug f. R'lehne.	Trimming for squab.	Guarnición de respaldo.	Rivestimento schienale.
	DJB 922-22	1		Garniture de coussin.	Bezug f. S'kissen.	Trimming for cushion.	Guarnición de cojín.	Rivestimento sedile.
	DB 923-44	1		Housse (simili) de coussin.	Uberzug (Simili) für S'kissen.	Covering (leatherette) for cushion.	Funda (simili) de cojín.	Fodera sedile.
				Garnitures Targa	**Targa-Bezüge**	**Aerated leatherette trimming**	**Guarniciones Targa**	**Rivestimento Targa**
				(noir ou fauve, contre échantillons).	(Schwarz oder strohgelb, gegen Muster).	(black or fawn, against sample).	(negro o leonado, según muestra).	(nero o fulvo, contro campione).
	DJB 922-31	1		Garniture de dossier.	Bezug f. R'lehne.	Trimming for squab.	Guarnición de respaldo.	Rivestimento schienale.
	DJB 922-21	1		Garniture de coussin.	Bezug f. S'kissen.	Trimming for cushion.	Guarnición de cojín.	Rivestimento sedile.
			COMM	**Garnitures simili**	**Simili-Bezüge (gekörnt)**	**Stippled leatherette Trimming**	**Guarniciones simili graneado**	**Rivestimento simili granato**
				(gréné, contre échantillon).	(gegen Muster).	(against sample).	(según muestra).	(contro campione).
	DJB 922-630 A	1		Garniture de dossier.	Bezug f. R'lekne.	Trimming for squab.	Guarnición de respaldo.	Rivestimento schienale.
	DJB 922-620 A	1		Garniture de coussin.	Bezug f. S'kissen.	Trimming for cushion.	Guarnición de cojín.	Rivestimento sedile.
				NOTA : Sur demande nous fournissons, coussin, dossier ou banquette complète. **Tous garnissages (SÉRIE) contre échantillons** et suivant nos disponibilités. Pour toutes commandes nous consulter pour n^{os}.	ANM. : Soweit verfügbar, liefern wir Sitzkissen, Rückenlehnen oder kompl. Sitzbänke **mit den serienmassigen Bezügen** (gegen Muster). Bei allen Bestellungen uns wegen der Mummern befragen.	NOTE: We supply cushions, back of seats and compl. bench seats, if available, **in standard trimmings** (to samples). For all orders do ask us for part numbers.	NOTA : Proveemos cojines, respaldos o banquetas compl. **con guarn. de serie,** según disponibilidad (contra muestra). Para cada orden consultar con nosotros acerca de los numeros.	NOTA : Cuscini, schienali o sedili compl. **con rivest. di serie** vengono forniti secondo disponibilita (su campione). Per ogni ordinazione ci consultare in merito ai numeri.

I	NUMÉROS	K	AMBU	Sièges AR articulés armatures	Hintere Sitze Armaturen	Hinged rear seats Armatures	Asientos traseros articulados Armaduras	Sedili post. articolati Armature
				Carcasse nue de dossier :	Federkern, f. R'lehne, ohne Ausrüstung :	Spring case, only for squab:	Armazón desnuda de respaldo :	Carcassa nuda schienale :
	DJA 922-500	1	G.	–	–	–	–	–
	DJA 922-501	1	D.	–	–	–	–	–
				Carcasse nue de coussin :	Federkern f. S'kissen, ohne Ausrüstung :	Spring case, only for cushion:	Armazón desnuda de cojín :	Carcassa nuda sedile :
	DJA 922-510	1	G.	–	–	–	–	–
	DJA 922-511	1	D.	–	–	–	–	–
				Matelassure caoutchouc :	Gummipolsterung :	Padding, rubber:	Relleno de caucho :	Imbottitura gomma :
	DJA 922-160	1	G.	– de dossier.	– f. R'lehne.	– for squab.	– de respaldo.	– schienale.
	DJA 922-161	1	D.	– de dossier.	– f. R'lehne.	– for squab.	– de respaldo.	– schienale.
	DJA 922-150	1	G.	– de coussin.	– f. S'kissen.	– for cushion.	– de cojín.	– sedile.
	DJA 922-151	1	D.	– de coussin.	– f. S'kissen.	– for cushion.	– de cojín.	– sedile.
	DA 932-52	1	D.	Béquille de dossier.	Stütze f. R'lehne.	Stay for squab.	Muleta de respaldo.	Puntello schienale.
	DS 932-9 A	1		Bouton de béquille.	Knopf f. Stütze.	Knob for stay.	Botón de muleta.	Bottone puntello.
				Plancher amovible :	Abnehmbarer Wagenboden :	Floor panel, removable:	Piso amovible :	Pianale amovibile :
	DA 744-15	1	G.	– de dossier.	– f. R'lehne.	– for squab.	– de respaldo.	– schienale.
	DA 744-24	1	D.	– de dossier.	– f. R'lehne.	– for squab.	– de respaldo.	– schienale.
	DA 744-19	1	G.	– de coussin.	– f. S'kissen.	– for cushion.	– de cojín.	– sedile.
	DA 744-16	1	D.	– de coussin.	– f. S'kissen.	– for cushion.	– de cojín.	– sedile.
	ZD 9251 030 W	?	TFB 5 × 20.	Vis de fixat.	Befestigungsschraube.	Screw.	Tornillo de fijación.	Vite fiss.
	D 825-90	?		Rondelle de vis.	Scheibe f. Schraube.	Washer for screw.	Arandela de tornillo.	Rondella vite.

I	NUMÉROS	K	AMBU	Sièges AR articulés Garnitures	Hintere Sitze Bezüge	Hinged rear seats Trimmings	Asientos traseros articulados Guarniciones	Sedili post. articolati Rivestimenti
				Garniture confectionnée (tissu Jersey, contre échantillon) :	Fertiger Bezug (Jersey Stoff, gegen Muster) :	Jersey trimming, made up (against sample):	Guarnición confeccionada (Jersey, mediante muestra) :	Rivestimento confezionato (Jersey, contro campione) :
	DJA 922-30	1	G.	– de dossier.	– f. R'lehne.	– for squab.	– de respaldo.	– schienale.
	DJA 922-31	1	D.	–	–	–	–	–
	DJA 922-20	1	G.	– de coussin.	– f. S'kissen.	– for cushion.	– de cojín.	– sedile.
	DJA 922-21	1	D.	–	–	–	–	–
				Garniture confectionnée (Targa, contre échantillon) :	Fertiger Bezug (Targa, gegen Muster) :	Trimming, made up (aerated leatherette, against sample):	Guarnición confeccionada (Targa, mediante muestra) :	Rivestimento confezionato (Targa, contro campione) :
	DJA 922-32	1	G.	– de dossier.	– f. R'lehne.	– for squab.	– de respaldo.	– schienale.
	DJA 922-33	1	D.	–	–	–	–	–
	DJA 922-22	1	G.	– de coussin.	– f. S'kissen.	– for cushion.	– de cojín.	– sedile.
	DJA 922-23	1	D.	–	–	–	–	–
				NOTA : Sur demande, nous fournissons, coussin ou dossier complet. **Tous garnissages (SÉRIE) contre échantillons** et suivant nos disponibilités. Pour toutes commandes, préciser caractéristiques et n° de cette page.	ANM. : Soweit verfügbar, liefern wir Sitzkissen oder Rückenlehnen (komplett) **mit den serienmässigen Bezügen** Bei Bestellung, **Muster** beifügen, die vorliegende Seiten-Nr. u. die besonderen Merkmale genau angeben.	NOTE: We supply cushions and backs of seats (complete), if available, **in standard trimmings.** When ordering, please precise the characteristics, enclose a **sample** and indicate the number of this page.	NOTA : Proveemos cojines o respaldos completos **con guarniciones de serie,** según disponibilitad. Precisen en el pedido las caracteristicas, adjunten una **mustra** y indiquen el numero de esta pagina.	NOTA : Cuscini o schienali completi **con rivest. di serie,** vengono forniti secondo disponibilita. Precisare, nell' ordine, le caratteristiche, aggiungere **un campione** ed indicare il numero di questa pagina.

I	NUMÉROS	K		Sièges AV séparés Supports	Einzelsitze, vorn Sitzträger	Front seats, separated Supports	Asientos delanteros separados Soportes	Sedili ant. separati Supporti
				Disposition sans réglage en hauteur	**Ohne Höhenverstellung**	**Fitting without adjusting for height**	**Disposición sin reglaje de altura**	**Dispositivo senza regolaz. in altezza**
1	DX 932-80	2		Cadre fixe :	Feststehender Rahmen :	Fixed frame:	Cuadro fijo :	Telaio fisso :
	6 D 5 426 924 E	1	D (USA) (CDN).	–	–	–	–	–
2		?	250 × 30 × 12,5.	Câle (bois) de réhaussement :	Holzunterlage :	Packing piece (wooden):	Suplemento (madera) para realzar :	Spessore (legno) per rialzare :
	DX 932-232			– côté gauche de cadre.	– linke Rahmenseite.	– LH side of frame.	– suplemento izquierdo de cuadro.	– lato S del telaio.
	DX 932-233			– côté droit de cadre.	– rechte Rahmenseite.	– RH side of frame.	– suplemento lado derecho de cuadro.	– lato D del telaio.
3	4 D 5 412 363 H *D 912-10*	2		Boule de levier.	Hebelknopf.	Knob for lever.	Bola de palanca.	Pomello della leva.
4	ZD 9346 430 W	8	TH 7 × 22.	Vis de cadre.	Schraube f. Rahmen.	Screw for frame.	Tornillo de cuadro.	Vite per telaio.
5	ZD 9251 400 U	8	Cr 7,3 × 12.	Rondelle.	Scheibe.	Washer.	Arandela.	Rondella.
6	ZC 9619 158 U	8	7,5 × 25 × 1.	Rondelle.	Scheibe.	Washer.	Arandela.	Rondella.
				Disposition avec réglage en hauteur	**Mit Höhenverstellung**	**Fitting with adjusting for height**	**Disposición con reglaje de altura**	**Dispositivo con regolaz. in altezza**
7	DX 932-09 C	2		Cadre mobile :	Gleitrahmen :	Mobile frame:	Cuadro movil :	Telaio mobile :
	6 D 5 426 925 R	1	G (USA) (CDN).	–	–	–	–	–
8				Support de cadre :	Träger f. Rahmen :	Frame support:	Soporte de cuadro :	Supporto del telaio :
	DX 932-195	2	G - Sauf PA.	–	–	–	–	–
		1	G - PA.	– de cadre droit.	– f. Rahmen, rechts.	– for LH frame.	– derecho.	– D.
	DX 932-187	1	G - PA.	– de cadre gauche.	– f. Rahmen, links.	– for RH frame.	– izquierdo.	– S.
9				Support de cadre :	Träger f. Rahmen :	Frame support:	Soporte de cuadro :	Supporto del telaio :
	DX 932-196	2	D - Sauf PA.	–	–	–	–	–
		1	D - PA.	– de cadre gauche.	– f. Rahmen, links.	– for LH frame.	– izquierdo.	– S.
	DX 932-188	1	D - PA.	– de cadre droit.	– f. Rahmen, rechts.	– for RH frame.	– derecho.	– D.
10	ZD 9029 530 U		TH 5 × 16.	Vis de cadre :	Schraube f. Rahmen :	Screw for frame:	Tornillo de cuadro :	Vite per telaio :
		8	Sauf PA.	–	–	–	–	–
		4	PA.	–	–	–	–	–
	DX 932-68	4	TR 5 × 16 - PA R.p. ZC 9622 542 U.	–	–	–	–	–
	DX 932-209	6	PA.	Protecteur de vis.	Abschirmung f. Schraube.	Protection f. screw.	Protector de tornillo.	Protettore per vite.

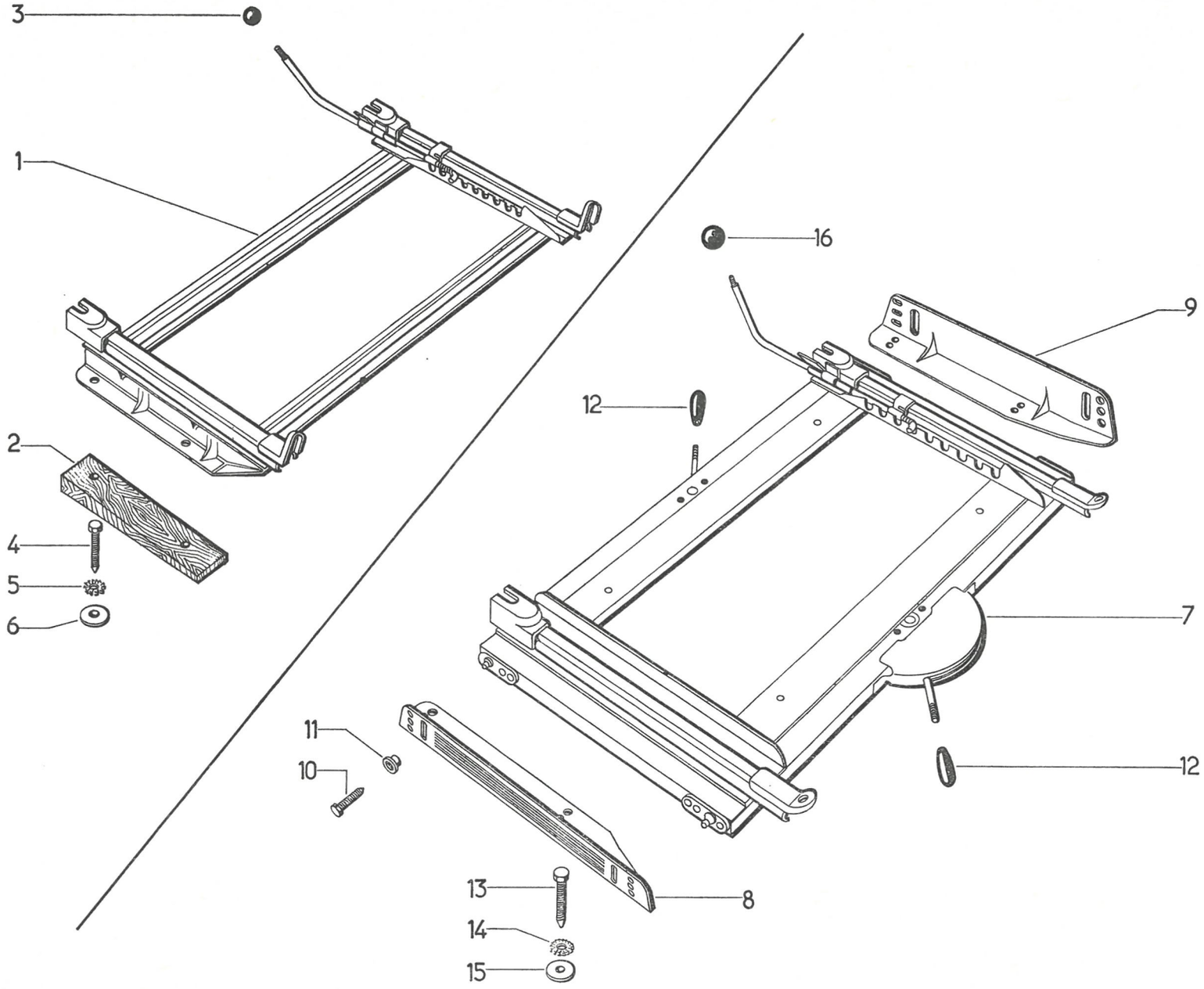

611

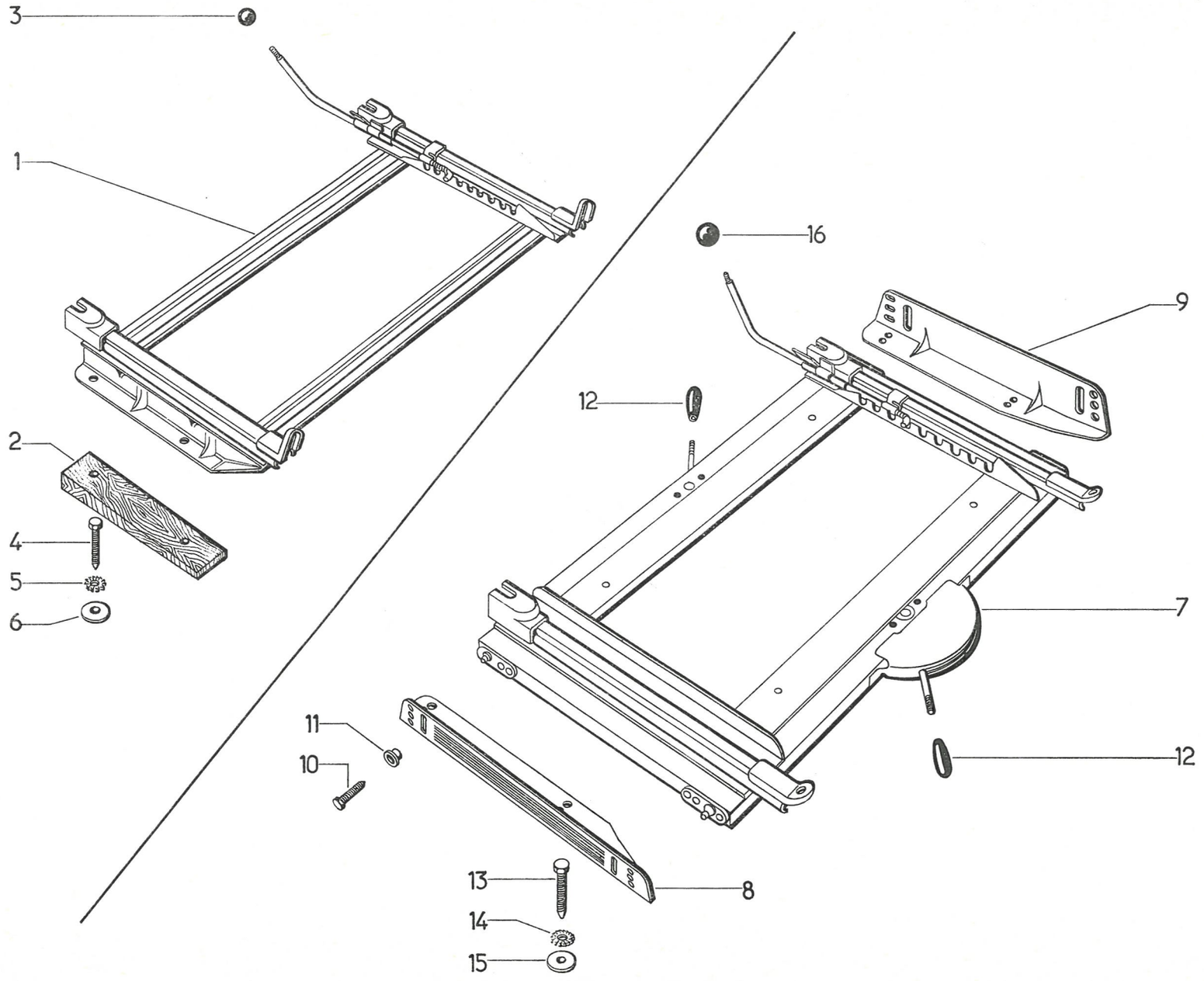
3
1
2
4
5
6
16
9
12
7
12
11
10
8
13
14
15

I	NUMÉROS	K		Sièges AV séparés Supports *(Suite)*	Einzelsitze, vorn Sitzträger *(Forts.)*	Front seats, separated Supports *(Cont.)*	Asientos delanteros separados Soportes *(Cont.)*	Sedili ant. separati Supporti *(Cont.)*
11	1 D 5 411 153 F *DX 932-62*	8		Entretoise de vis.	Abstandshülse f. Schraube,	Distance bush.	Separador de tornillo.	Distanziale per vite.
12	1 T 5 410 644 Y *DS 334-2*	4		Bouton de levier.	Hebelknopf.	Knob for lever.	Botón de palanca.	Bottone della leva.
13	ZD 9349 130 U	8	TH 7 × 35.	Vis de support.	Schraube f. Träger.	Screw for support.	Tornillo de soporte.	Vite per supporto.
14	ZD 9251 400 U	8	Cr 7,3 × 12.	Rondelle de support.	Scheibe f. Träger.	Washer.	Arandela de soporte.	Rondella per supporto.
15	ZC 9619 116 U	8	7,5 × 30 × 3.	Rondelle de support.	Scheibe f. Träger.	Washer.	Arandela de soporte.	Rondella per supporto.
16	1 D 5 412 363 H *D 912-10*	2		Boule de levier.	Hebelknopf.	Knob for lever.	Bola de palanca.	Pomello della leva.

I	NUMÉROS	K	BL - Sauf PA BK	Sièges AV séparés Armatures	Einzelsitze, vorn Sitzarmaturen	Front seats, separated Armatures	Asientos delanteros separados Armaduras	Sedili ant. separati Armature
				Coussin	**Sitzkissen**	**Cushion**	**Cojin**	**Cuscino**
1	DX 932-45	2		Carcasse matelassée.	Federkern, gepolstert.	Spring case, padded.	Armazón rellenada.	Intelaiatura con materassino.
2				Vis de coussin :	Schraube f. Sitzkissen :	Screw for cushion :	Tornillo de cojin :	Vite per cuscino :
	ZD 9345 130 W	8	TH 7 × 18.	– sur glissière.	– an Gleitschiene.	– on slide.	– sobre corredera.	– slitta.
	ZD 9372 030 W	8	TH 7 × 26.	– sur dossier.	– an Rückenlehne.	– on squab.	– sobre respaldo.	– schienale.
3	ZD 9290 500 Z	16	Co 7,2 × 18,2.	Rondelle de coussin.	Scheibe f. Sitzkissen.	Washer for cushion.	Arandela de cojin.	Rondella per cuscino.
				Dossier	**Rückenlehne**	**Squad**	**Respaldo**	**Schienale**
4	DX 932-40	2	→ 1/73.	Carcasse matelassée :	Federkern, gepolstert :	Spring case, padded:	Armazón rellenada :	Intelaiatura con mater. :
	6 D 5 433 428 A		1/73 →.	– pour garnissage Jersey.	– f. Jersey-Bezug.	– f. Jersey trim.	– para guarn. Jersey.	– per rivest. Jersey.
	6 D 5 433 440 F		1/73 →.	– pour garnissage Targa.	– f. Targa-Bezug.	– f. Leatherette trim.	– para guarn. Targa.	– per rivest. Targa.
5	DX 932-180	1	G.	Panneau de fermeture, nu :	Abschlussfüllung :	Closing panel:	Panel de cierre :	Pannello di chiusura :
	DX 932-181	1	D.	–	–	–	–	–
6				Panneau garni :	Abschlussfüllung :	Closing panel:	Panel de cierre :	Pannello di chiusura :
	DV 932-20	1	G.	– garni Cirrus gris.	– bezogen Cirrus, grau.	– trimmed grey Cirrus.	– guarnecido Cirrus gris.	– con rivest. Cirrus grigio.
	DV 932-21	1	D.	–	–	–	–	–
	DX 932-20	1	G.	– garni Targa, noir ou fauve (préciser la teinte).	– bezogen Targa, schwarz o. braun (farbe angeben).	– trimmed, aerated leatherette, black or fawn (state the colour).	– guarnecido Targa, negro o leonado (precisar tinta).	– con rivest. Targa, nero o fulvo (precisare la tinta).
	DX 932-21	1	D.	–	–	–	–	–
7	ZD 9261 000 N		TA 3,5 × 15.	Vis de panneau.	Schraube für Abschlussfüllung.	Screw for panel.	Tornillo de panel.	Vite per pannello.
8	DX 932-203 A	2		Bouton de commande.	Betätigungsknopf.	Control knob.	Botón de mando.	Pomello di comando.
9	DX 932-205	2		Bague de bouton.	Hülse f. Knopf.	Bush for knob.	Anillo de botón.	Boccola per pomello.
10	DX 932-207	2		Protecteur de bouton.	Abschirmung f. Knopf.	Protector.	Protector de botón.	Protezione per pomello.
11	22 902 019 *ZD 9290 200 U*	2	Co 5,1 × 12,2.	Rondelle de bouton.	Scheibe f. Knopf.	Washer.	Arandela de botón.	Rondella per pomello.
12	ZD 9028 530 W	2	TH 5 × 25.	Vis de bouton.	Schraube f. Knopf.	Screw for knob.	Tornillo de botón.	Vite per pomello.
			(USA)	**Pièce spéciale**	**Spezialteil**	**Special part**	**Pieza especial**	**Pezzo speciale**
4	DX 932-340 A	2	(AUS) Ⓢ 9/72 →.	Carcasse matelassée.	Federkern, gepolstert.	Spring case, padded.	Armazón rellenada.	Intelaiatura con mater.

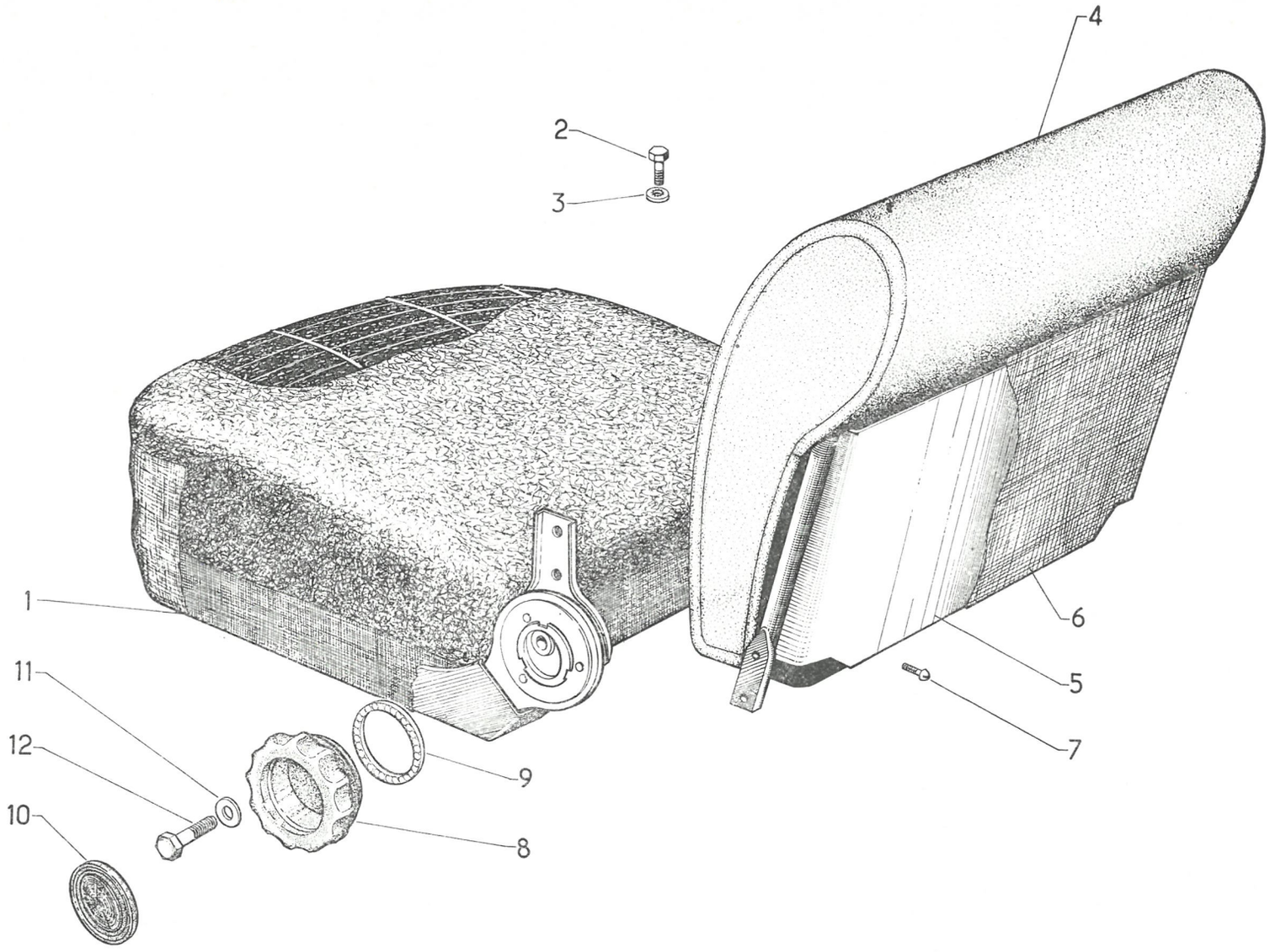

611

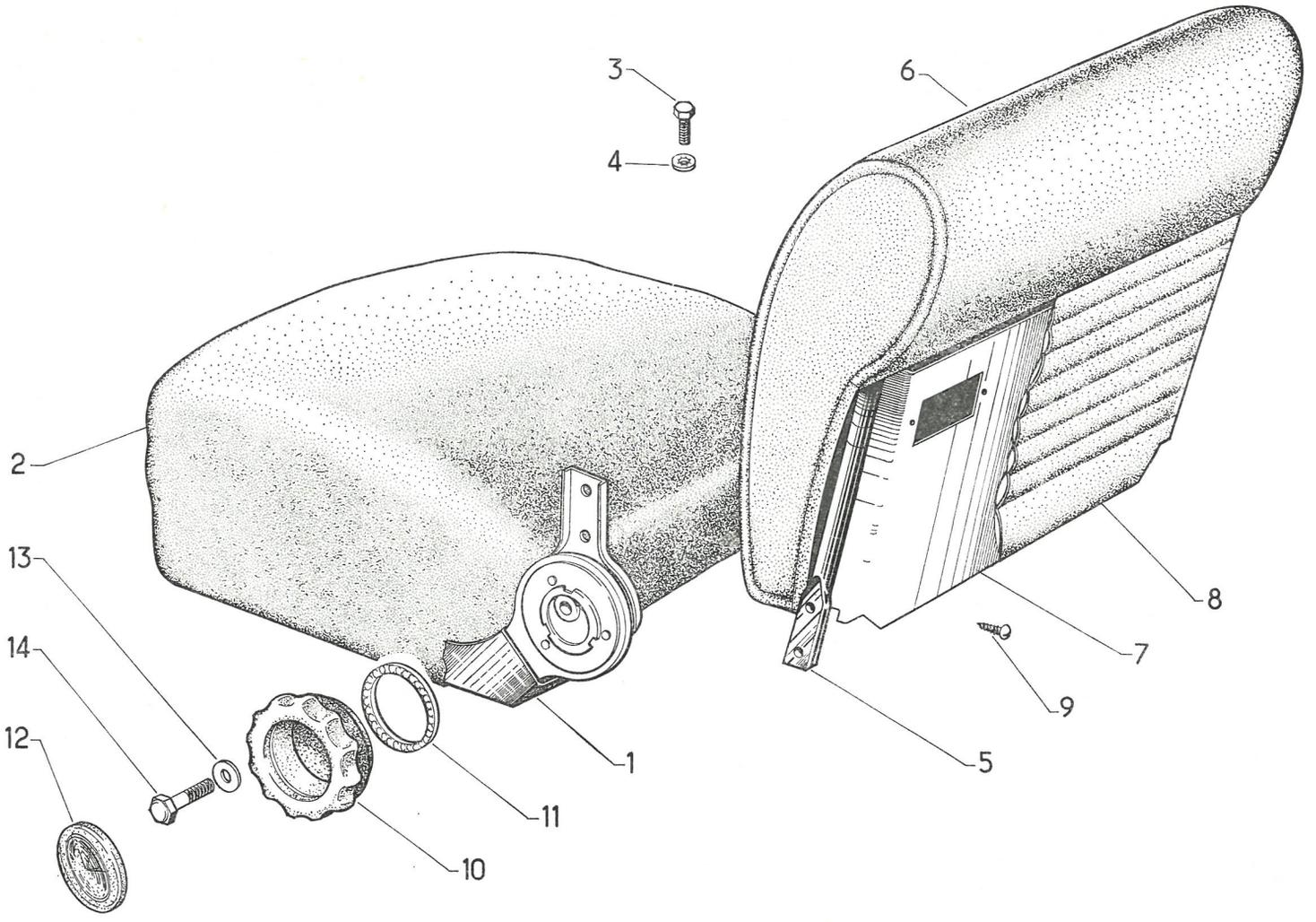
3
4
6
2
13
14
12
1
11
10
5
9
7
8

I	NUMÉROS	K	PA	Sièges AV séparés Armatures	Einzelsitze, vorn Sitzarmaturen	Front seats, separated Armatures	Asientos delanteros separados Armaduras	Sedili ant. separati Armature
				Coussin	**Sitzkissen**	**Cushion**	**Cojín**	**Cuscino**
1	DX 932-45	2		Carcasse matelassée.	Federkern, gepolstert.	Spring case, padded.	Armazón relienada.	Intelaiatura con materassino.
2	DX 932-100	2		Matelassure caoutchouc.	Gummipolsterung.	Padding, rubber.	Relleno de caucho.	Materassino di gomma.
3				Vis de coussin :	Schraube f. Sitzkissen :	Screw for cushion:	Tornillo de cojín :	Vite per cuscino :
	ZD 9345 130 W	8	TH 7 × 18.	– sur glissière.	– an Gleitschiene.	– on slide.	– sobre corredera.	– slitta.
	ZD 9372 030 W	8	TH 7 × 26.	– sur dossier.	– an Rückenlehne.	– on squab.	– sobre respaldo.	– schienale.
4	ZD 9290 500 Z	16	Co 7,2 × 18,2.	Rondelle de coussin.	Scheibe f. Sitzkissen.	Washer for cushion.	Arandela de cojín.	Rondella per cuscino.
				Dossier	**Rückenlehne**	**Squab**	**Respaldo**	**Schienale**
5		2		Carcasse matelassée :	Federkern, gepolstert :	Spring case, padded:	Armazón rellenada :	Intelaiatura con materassino :
	DX 932-40		→ 1/73.	– (pour tissu).	– (f. Stoffbezug).	– (for material trim).	– (para tela).	– (per stoffa).
	DX 932-41		→ 1/73.	– (pour cuir).	– (f. Lederbezug).	– (for leather trim).	– (para cuero).	– (per cuoio).
	6 D 5 433 440 F		1/73 →.	– (pour tissu).	– (f. Stoffbezug).	– (for material trim).	– (para tela).	– (per stoffa).
	6 D 5 433 447 G		1/73 →.	– (pour cuir).	– (f. Lederbezug).	– (for leather trim).	– (para cuero).	– (per cuoio).
6		2		Matelassure caoutchouc :	Gummipolsterung :	Padding rubber:	Relleno de caucho :	Materassino di gomma :
	DX 932-95			– (pour tissu).	– (f. Stoffbezug).	– (for material trim).	– (para tela).	– (per stoffa).
	DS 932-55 A		→ 1/73.	– (pour cuir).	– (f. Lederbezug).	– (for leather trim).	– (para cuero).	– (per cuoio).
	3 D 5 433 745 W		1/73 →.	– (pour cuir).	– (f. Lederbezug).	– (for leather trim).	– (para cuero).	– (per cuoio).
7				Panneau de fermeture :	Abschlussfüllung :	Closing panel:	Panel de cierre :	Pannello di chiusura :
	DX 932-181	1	G.	– nu.	– o. Ausrüstung.	– only.	– desnudo.	– nudo.
	DX 932-182	1	D - N.F.P.	– nu.	– o. Ausrüstung.	– only.	– desnudo.	– nudo.
8		?		Panneau de fermeture : – garni gris ou mastic (préciser la teinte).	Abschlussfüllung : – bezogen grau o. Mastic (farbe angeben).	Closing panel: – with trimming grey or mastic (state the colour).	Panel de cierre : – tanel guarnecido gris o amarillento (preicisar tinta).	Panello di chiusura : – panello con rivestim. grigio o mastice (precisare la tinta).
	DX 932-22		G.	–	–	–	–	–
	DX 932-23		D.	–	–	–	–	–

I	NUMÉROS	K	PA	Sièges avant séparés Armatures *(Suite)*	Einzelsitze, vorn Sitzarmaturen *(Forts.)*	Front seats, separated Armatures *(Cont.)*	Asientos delanteros separados Armaduras *(Cont.)*	Sedili ant. separati Armature *(Cont.)*
8		?		Panneau de fermeture : – garni cuir (préciser la teinte).	Abschlussfüllung : – Lederbezogen (farbe angeben).	Closing panel: – trimmed with leather (state the colour).	Panel de cierre : – guarnecido con cuero (precisar tinta).	Pannello di chiusura : – guarnito di cuoio (precisare la tinta).
	DX 932-24		G.	–	–	–	–	–
	DX 932-25		D.	–	–	–	–	–
9	ZD 9261 000 N	8	TA 3,5 × 15.	Vis de panneau.	Schraube f. Füllung.	Screw for panel.	Tornillo de panel.	Vite per pannello.
10	DX 932-203 A	2		Bouton de commande.	Betätigungsknopf.	Control knob.	Botón de mando.	Pomello di comando.
11	DX 932-205	2		Bague de bouton.	Hülse f. Knopf.	Bush for knob.	Anillo de botón.	Boccola per pomello.
12	DX 932-207	2		Protecteur de bouton.	Abschirm. f. Knopf.	Protector for knob.	Protector de botón.	Protezione per pomello.
13	22 902 019 *ZD 9290 200 U*	2	Co 5,1 × 12,2.	Rondelle de bouton.	Scheibe f. Knopf.	Washer for knob.	Arandela de botón.	Rondella per pomello.
14	ZD 9028 530 W		TH 5 × 25.	Vis de bouton.	Schraube f. Knopf.	Screw for knob.	Tornillo de botón.	Vite per pomello.
			(USA) (AUS) Ⓢ 9/72 →	**Pièces spéciales**	**Spezialteile**	**Special parts**	**Piezas especiales**	**Pezzi speciali**
5		2		Carcasse matelassée de dossier :	Federkern f. R'lehne, gepolstert :	Padded spring case for:	Armazón rellenada de respaldo :	Intelaiatura con materassino schienale :
	DX 932-341 A			– (pour tissu).	– (f. Stoffbezug).	– (f. material).	– (para tejido).	– (per tessuto).
	DX 932-342 A			– (pour cuir).	– (f. Lederbezug).	– (f. leather).	– (para cuero).	– (per cuoio).

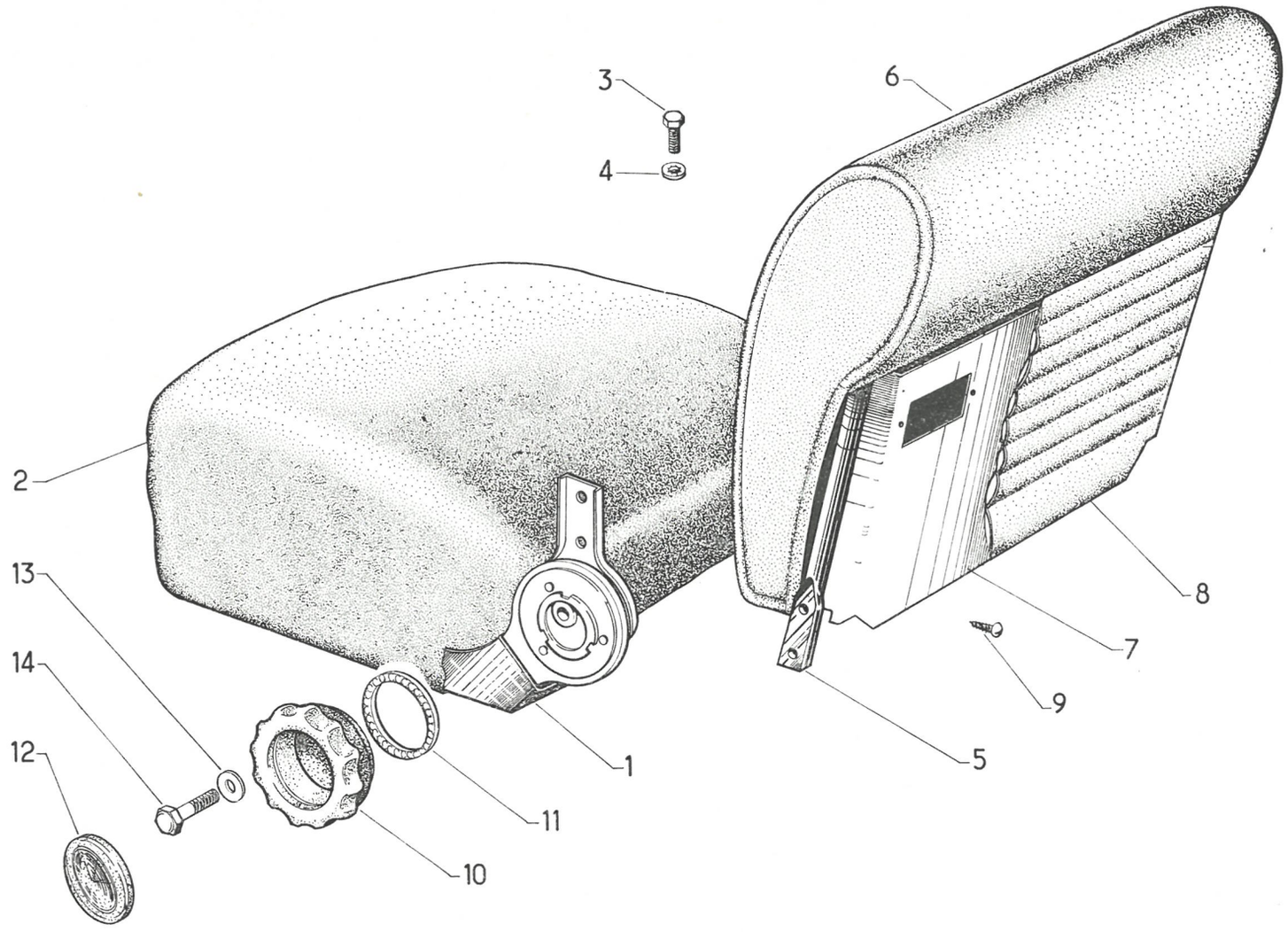
3
4
6
2
13
14
12
1
11
10
5
9
7
8

I	NUMÉROS	K		Sièges AV séparés Garnitures confectionnées	Einzelsitze, vorn Fertige Bezüge	Front seats, separated Trimming, made up	Asientos delanteros separados Guarnecidos confecciónados	Sedili ant. separati Rivestimenti confezionati
		?	**TT - Sauf PA et COMM**	Garniture tissu Jersey, contre échantillon :	Jersey-Bezug, glatt, gegen Muster :	Trimming plain Jersey, against sample:	Guarn. de tela Jersey lisa, según muestra :	Rivest. tessuto unito, su campione :
	DV 932-30			– de dossier.	– f. Rückenlehne.	– for squab.	– de respaldo.	– dello schienale.
	DV 932-35			– de coussin.	– f. Sitzkissen.	– for cushion.	– de cojín.	– del sedile.
		?	**TT - Sauf PA**	Garniture Targa (préciser la teinte) :	Targa-Bezug (farbe angeben) :	Trimming, Targa leatherette (state the colour):	Guarn. de Targa (precisar el colorido) :	Rivest. Targa (precisare tinta) :
	DX 932-31			– de dossier.	– f. Rückenlehne.	– for squab.	– de respaldo.	– dello schienale.
	DX 932-36			– de coussin.	– f. Sitzkissen.	– for cushion.	– de cojín.	– del sedile.
		?	**PA**	Garniture tissu Jersey rayé, contre échantillon :	Jersey-Bezug, gestreift, gegen Muster :	Trimming striped Jersey, against sample:	Guarn. de tela Jersey rayada, según muestra :	Rivest. Jersey rigato, su campione :
	DX 932-320 B			– de dossier.	– f. Rückenlehne.	– for squab.	– de respaldo.	– schienale.
	DX 932-326 B			– de coussin.	– f. Sitzkissen.	– for cushion.	– de cojín.	– sedile.
		?		Garniture cuir, tabac :	Leder-Bezug, tabakfarben :	Leather trimming, tobacco:	Guarn. de piel, tabaco :	Rivest. cuoio, tabacco :
	DX 932-234 A			– de dossier.	– f. Rückenlehne.	– for squab.	– de respaldo.	– schienale.
	DX 932-240 A			– de coussin.	– f. Sitzkissen.	– for cushion.	– de cojín.	– sedile.
		?		Garniture cuir, noir :	Leder -Bezug, schwarz :	Leather trimming, black:	Guarn. de piel, negra :	Rivest. cuoio, nero :
	DX 932-32 B			– de dossier.	– f. Rückenlehne.	– for squab.	– de respaldo.	– schienale.
	DX 932-37 B			– de coussin.	– f. Sitzkissen.	– for cushion.	– de cojín.	– sedile.
			BL - Sauf PA	Jeu de garnitures confectionnées comprenant :	Satz Garnituren für :	Set of trimmings for:	Juego de guarnecidos para :	Serie di rivestimenti per :
		2		– garnitures sièges AV.	– die 2 Vordersitze.	– the 2 front seats.	– los 2 asientos delant.	– i 2 sedili ant.
		1		– garnitures coussin AR.	– hinteres Sitzkissen.	– rear cushion.	– cojín trasero.	– cuscino post.
		1		– garnitures dossier AR.	– hintere Rückenlehne.	– rear squab.	– respaldo trasero.	– schienale post.
		1		– garnitures d'accoudoir AR.	– hintere Armstütze.	– rear armrest.	– appoyabrazo trasero.	– appoggiagomito post.
	3 D 5 401 432 T	?		Tissu Jersey, contre échantillon.	Jersey-Bezüge, gegen Muster.	Jersey trimmings, against sample.	Guarn. Jersey, según muestra.	Rivestimenti Jersey su campione.
	3 D 5 401 433 D	?		Targa (préciser la teinte).	Targa-Bezüge (farbe angeben).	Leatherette trimming (state the colour).	Guarn. Targa (precisar colorido).	Rivestimenti Targa (precisare tinta).
				NOTA : Sur demande nous fournissons : coussin, dossier ou siège complet. **Tous garnissages (SÉRIE) contre échantillons** et suivant nos disponibilités. Pour toutes commandes, préciser caractéristiques et n° de ce sous-groupe.	ANM : Soweit verfügbar, liefern wir Sitzkissen Rückenlehnen oder compl. Sitze **mit den serienmässigen Bezügen.** Bei Bestellung die besonderen Merkmale genau angeben, **Muster** beifügen u. die vorliegende Untergruppen-Nr. angeben.	NOTE: We supply cushions, backs of seats or complete seats, if available, in **standart trimmings.** When ordering, please precise the characteristics, enclose a **sample** and indicate the number of this undergroup.	NOTA : Proveemos cojines respaldos o asientos completos **con guarniciones de serie,** según disponibilidad. Precisen, en el pedido, las caracteristicas, adjunten una **muestra** y indiquen el numero de este subgrupo.	NOTA : Cuscini, schienali o sedili completi, con **rivest. di serie,** vengono forniti secondo disponibilita. Precisare, nell' ordine, le caratteristiche, aggiungere un **campione** ed indicare il numero di questo sottogruppo.

I	NUMÉROS	K	BREAK - FAMI	Strapontins AR	Hintere Klappsitze	Folding seats	Traspontines traseros	Strapuntini post.
			BREAK					
	DB 935-1 A	2		Strapontin complet (garni tissu, contre échantillon).	Klappsitz, komplett (Stoffbezug, gegen Muster).	Folding seat, complete (trimmed in material, against sample).	Traspontín completo (guarnecido tejido, mediante muestra),	Strapuntino compl. (tessuto, contro campione).
	DVB 935-1	2		Strapontin complet (garni simili, contre échantillon).	Klappsitz, komplett (Similibezug, gegen Muster).	Folding seat complete (trimmed in leatherette, against sample).	Traspontín completo (guarnecido simili, mediante muestra).	Strapuntino compl. (simili, contro campione).
	ZD 9251 030 W	8	TFB 5 × 20.	Vis de fixat.	Befestigungsschraube.	Screw.	Tornillo de fijación.	Vite fissaggio.
	D 825-90	16		Rondelle de vis.	Scheibe f. Schraube.	Washer for screw.	Arandela de tornillo.	Rondella vite.
			FAMI					
	DF 935-1	3		Strapontin complet (garni tissu ou simili, contre échantillon).	Klappsitz, kompl. (Stoff-oder Similibezug, gegen Muster).	Folding seat, complete (trimmed in material or leatherette, against sample).	Traspontín completo (guarnecido tejido o simili, mediante muestra).	Strapuntino compl. (tessuto o simili, contro campione).
				Chape de fixat. :	Gabelstück :	Securing bracket:	Fiador :	Cavallotto :
	DF 935-64 A	2		– latérale.	– seitlichen Befestigung.	– lateral.	– lateral.	– laterale.
	DF 935-65 A	2		– double centrale.	– doppelt, mittlere Befestigung.	– central, double.	– doble central.	– doppio centrale.
				Axe d'articulation de chape :	Lagerbolzen f. Gabelstück :	Hinge pin for bracket:	Eje de articulación de fiador :	Perno articol. cavallotto :
	DF 935-62	2		– latéral.	– f. seitliche Befestigung.	– lateral.	– lateral.	– laterale.
	DF 935-63	2		– central.	– f. mittl. Befestigung.	– central.	– central.	– centrale.
	ZC 9150 479 U	6		Axe d'articulation de dossier.	Lagerbolzen f. R'lehne.	Hinge pin for squab.	Eje de articulación de respaldo.	Perno articol. schienale.
	3 E 5 405 505 P	3		Garniture formant tapis.	Bezug f. Klappsitz, gleichzeitig Bodenmatte.	Trimming forming carpet.	Guarnición formando alfombra.	Guarn. formante tappeto.
	ZD 9251 030 W	12	TFB 5 × 20.	Vis de fixat.	Befestigungsschraube.	Screw.	Tornillo de fijación.	Vite fiss.
	D 825-90	24		Rondelle de vis.	Scheibe f. Schraube.	Washer for screw.	Arandela de tornillo.	Rondella vite.

I	NUMÉROS	K		Sièges AV séparés Accoudoir central	Einzelsitze, vorn Mittlere Armstütze	Front seats, separated Central armrest	Asientos delanteros separados Apoyabrazo central	Sedili ant. separati Appoggiagomito centrale
		?		Accoudoir complet garni :	Armstütze complett, mit Bezug :	Armrest, complete, trimmed:	Apoyabrazo completo guarnecido :	Appoggiagomito rivest. :
				– tissu Jersey velours.	– Stoff Jersey-Velours.	– velvet Jersey.	– aterciopelado Jersey.	– Jersey veluto.
	DX 941-171 A			– (bleu).	– (blau).	– (blue).	– (azul).	– (blu).
	DX 941-172 A			– (gris).	– (grau).	– (grey).	– (gris).	– (grigio).
	DX 941-173 A			– (rouge).	– (rot).	– (red).	– (rojo).	– (rosso).
	DX 941-174 A		→ 7/72.	– (vieil or).	– (gold).	– (gold).	– (oro).	– (oro).
	3 D 5 436 702 M		7/72 →.	– (or clair).	– (gold).	– (gold).	– (oro).	– (oro).
	DX 941-175 A			– (vert Jura).	– (Jura grün).	– (Jura green).	– (verde Jura).	– (verde Jura).
	3 D 5 422 753 T		→ 7/72.	– (grenat).	– (granatfarbig).	– (garnet-red).	– (granate).	– (granato).
		?		– Targa.	– Targa.	– Targa leatherette.	– Targa.	– Targa.
	ZC 9856 116 U			– (tabac).	– (tabakfarben).	– (tobacco).	– (tabaco).	– (tabacco).
	DX 941-167 A			– (noir).	– (schwarz).	– (black).	– (negro).	– (nero).
		?		– cuir.	– Leder.	– leather.	– cuero.	– cuoio.
	DX 941-151 A			– (noir).	– (schwarz).	– (black).	– (negro).	– (nero).
	DX 941-176 A			– (tabac).	– (tabakfarben).	– (tobacco).	– (tabaco).	– (tabacco).

I	NUMÉROS	K	Sauf (USA) → 12/72	Sièges AV séparés Repose-tête	Einzelsitze, vorn Kopfstütze	Front separated seats Headrests	Asientos delanteros separados Apoyos de cabeza	Sedili ant. separati Appoggiatesta
1		?	**CONF**	Repose-tête avec garniture :	Kopfstütze mit Bezug :	Headrest with trimming:	Apoyo de cabeza con guarnición :	Appoggiatesta con rivestimento :
				tissu Jersey velours.	Stoff Jersey-Velours.	Jersey velvet.	Jersey aterciopelado.	Jersey velluto.
	3 D 5 401 665 A		R.p. 5 401 670 E.	– (bleu).	– (blau).	– (blue).	– (azul).	– (blu).
	3 D 5 401 666 L		R.p. 5 401 671 R.	– (gris).	– (grau).	– (grey).	– (gris).	– (grigio).
	3 D 5 401 668 H		R.p. 5 401 673 M → 7/72.	– (vieil or).	– (gold).	– (gold).	– (oro).	– (oro).
	3 D 5 401 669 U		R.p. 5 401 674 Y.	– (vert Jura).	– (Jura-grün).	– (Jura green).	– (verde Jura).	– (verde Jura).
	3 D 5 420 241 N		R.p. 5 420 243 K → 7/72.	– (grenat).	– (granatfarbig).	– (garnet-red).	– (granate).	– (granato).
	3 D 5 401 667 X		7/72 →.	– (rouge).	– (rot).	– (red).	– (rojo).	– (rosso).
	3 D 5 436 701 B		7/72 →.	– (or clair).	– (gold).	– (gold).	– (oro).	– (oro).
		?		Targa.	Targa.	Targa leatherette.	Targa.	Targa.
	3 D 5 401 678 S			– (noir).	– (schwarz).	– (black).	– (negro).	– (nero).
	3 D 5 420 247 D			– (tabac).	– (tabakfarben).	– (tobacco).	– (tabaco).	– (tabacco).
1		?	**PA**	Repose-tête avec garniture :	Kopfstütze mit bezug :	Headrest with trimming:	Apoyo de cabeza con guarnición :	Appoggiatesta con rivestimento :
				tissu Jersey velours.	Jersey-Velours.	Jersey velvet.	Jersey aterciopelado.	Jersey velluto.
	3 D 5 401 670 E			– (bleu).	– (blau).	– (blue).	– (azul).	– (blu).
	3 D 5 401 671 R			– (gris).	– (grau).	– (grey).	– (gris).	– (grigio).
	3 D 5 401 673 M		→ 7/72.	– (vieil or).	– (gold).	– (gold).	– (oro).	– (oro).
	3 D 5 401 674 Y			– (vert Jura).	– (Jura-grün).	– (Jura-green).	– (verde Jura).	– (verde Jura).
	3 D 5 420 243 K		→ 7/72.	– (grenat).	– (granatfarbig).	– (garnet-red).	– (granate).	– (granato).
	3 D 5 436 700 R		7/72 →.	– (or clair).	– (gold).	– (gold).	– (oro).	– (oro).
	3 D 5 401 672 B		7/72 →.	– (rouge).	– (rot).	– (red).	– (rojo).	– (rosso).
				cuir.	Leder.	leather.	cuero.	cuoio.
	3 D 5 401 675 J			– (tabac).	– (tabakfarben).	– (tobacco).	– (tabaco).	– (tabacco).
	3 D 5 401 676 V			– (noir).	– (schwarz).	– (black).	– (negro).	– (nero).
				Fixation	**Befestigung**	**Securing**	**Sujeción**	**Fissaggio**
2	DS 942-73 A	?		Fourreau latéral.	Seitliche Hülse.	Side sleeve.	Manguito lateral.	Manicotto laterale.
3	DS 942-70	?	TA 3,94 × 20.	Vis de fourreau.	Schraube f. Hülse.	Screw f. sleeve.	Tornillo de manguito.	Vite per manicotto.

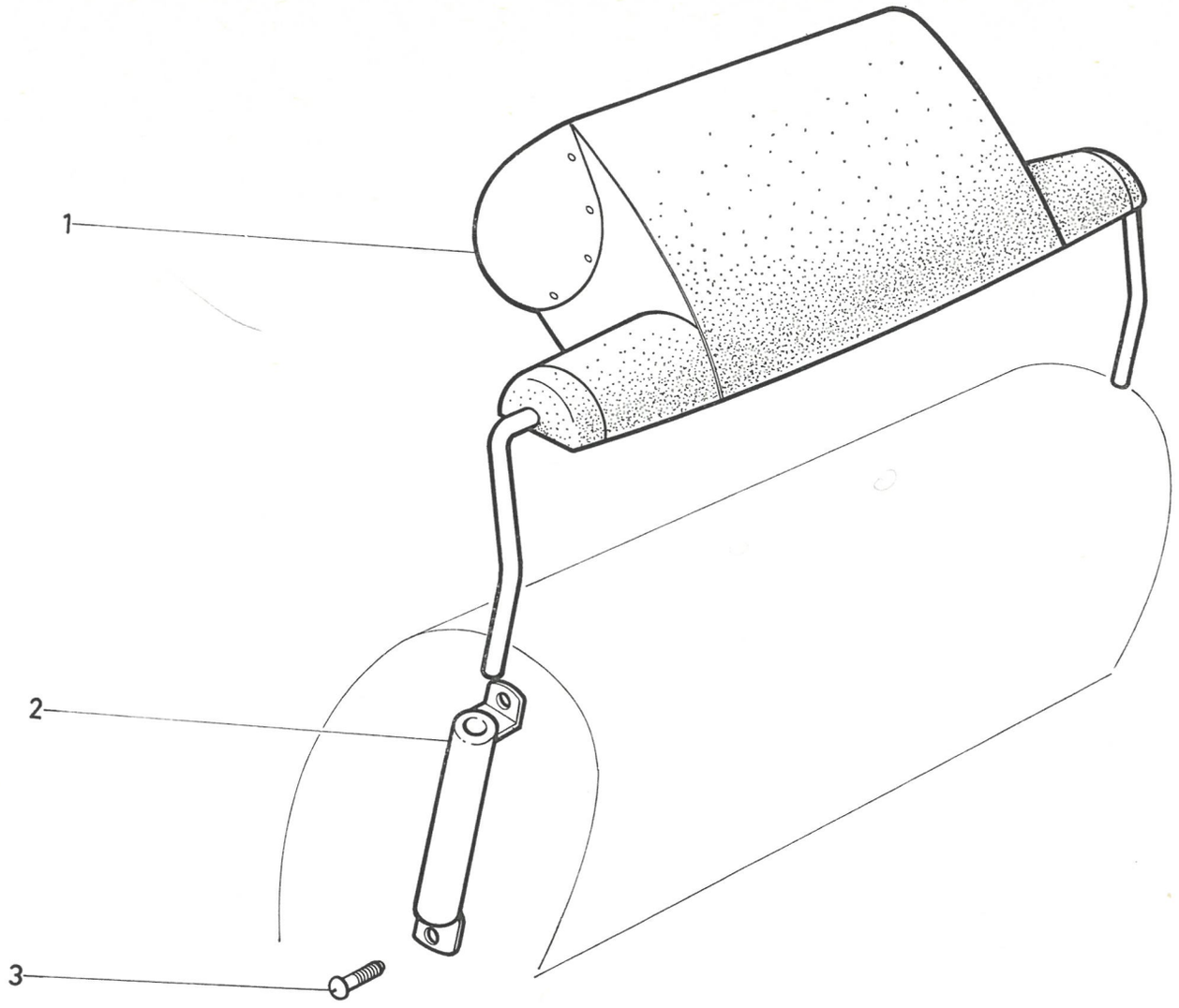

611

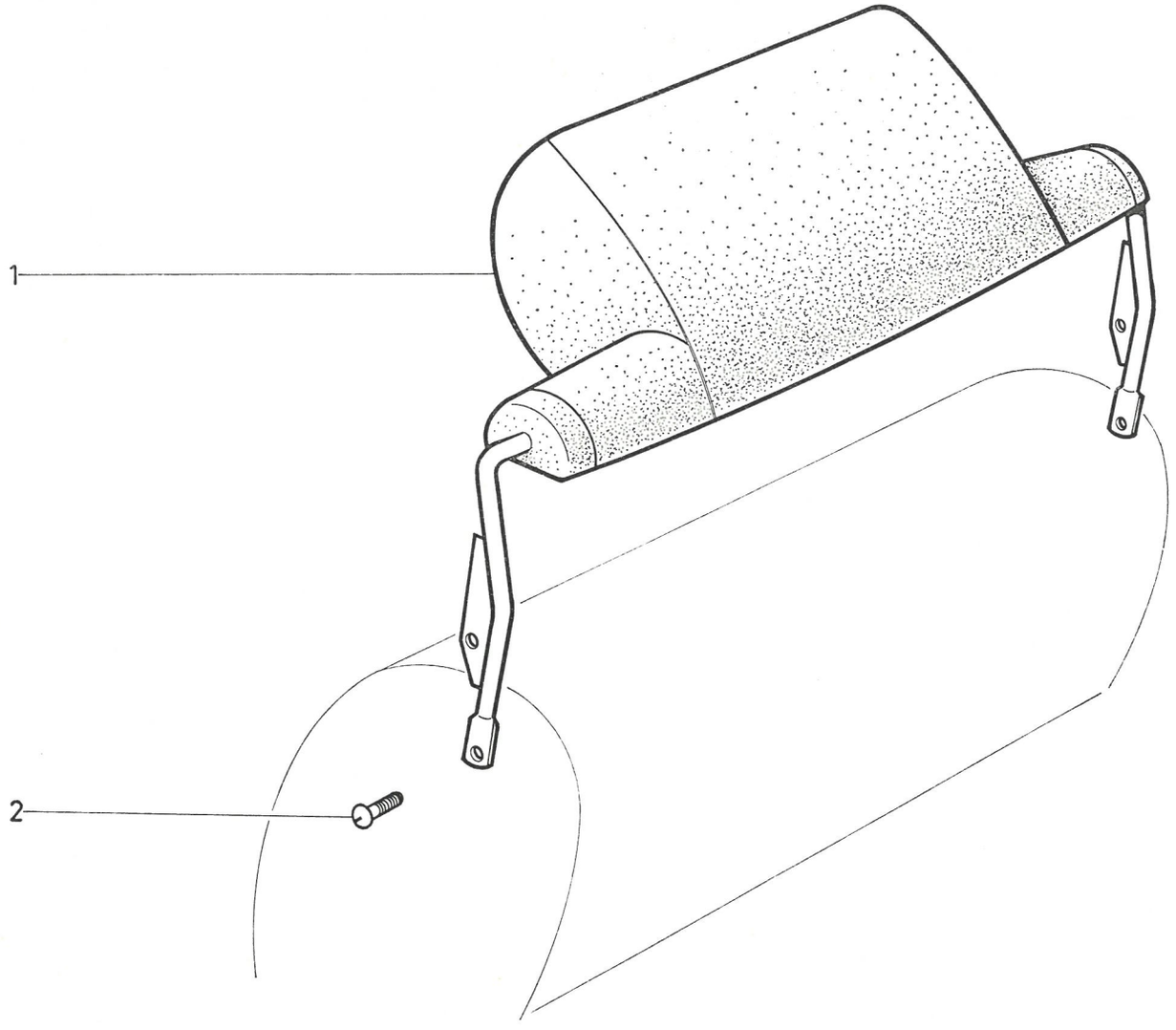

611

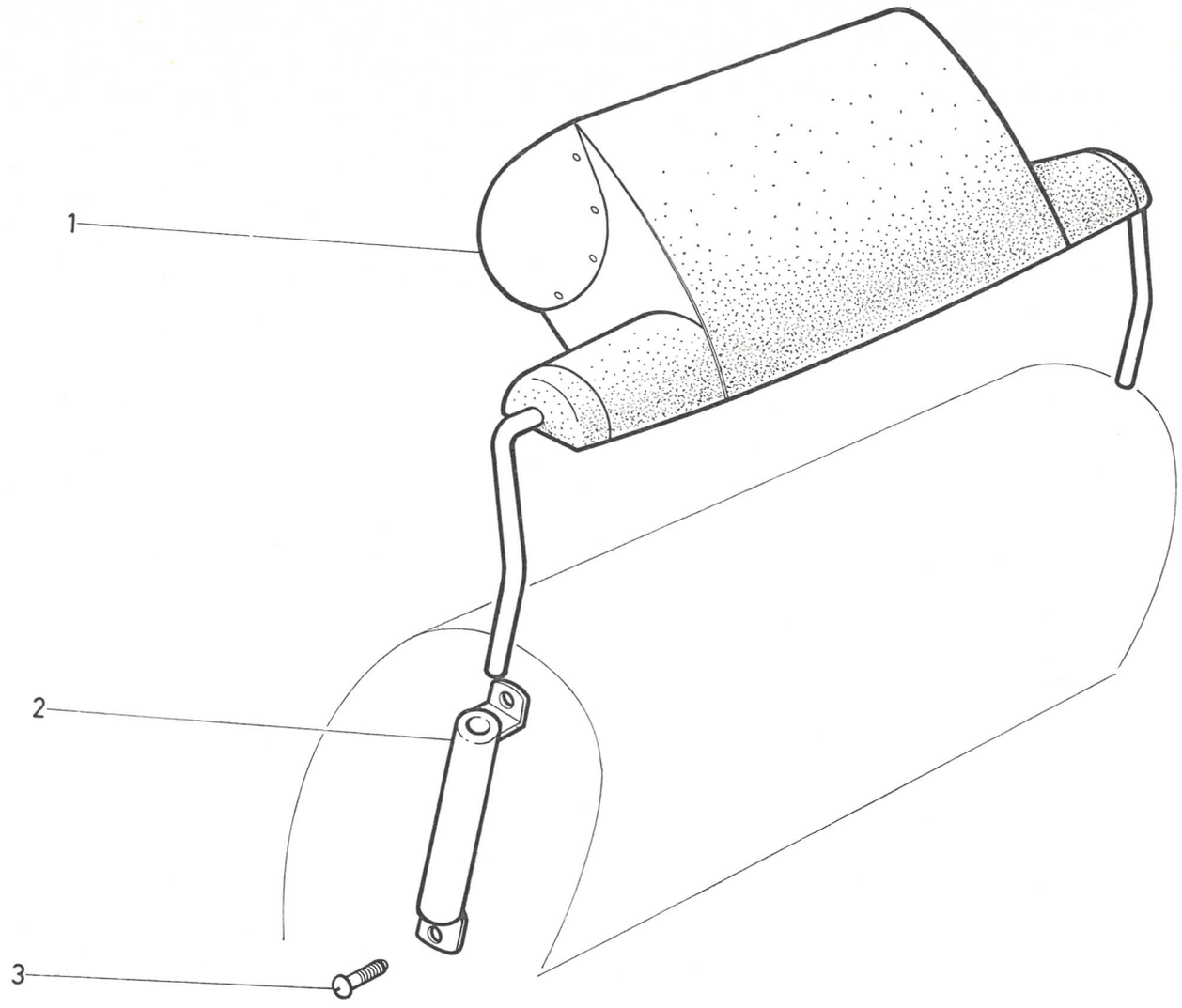
1
2
3
611

I	NUMÉROS	K	12/72 →	Sièges AV séparés Repose-tête	Einzelsitze, vorn Kopfstütze	Front separated seats Headrests	Asientos delanteros separados Apoyos de cabeza	Sedili ant, separat. Appoggiatesta
			CONF					
				Repose-tête avec garniture :	Kopfstütze mit bezug :	Headrest with trimming:	Apoyo de cabeza con guarnición :	Appoggiatesta con rivestimento :
		?		tissu Jersey velours.	Jersey-Velours.	Jersey velvet.	Jersey aterciopelado.	Jersey velluto.
	3 D 5 433 357 D			– (bleu).	– (blau).	– (blue).	– (azul).	– (blu).
	3 D 5 433 358 P			– (gris acier).	– (grau).	– (grey).	– (gris).	– (grigio).
	3 D 5 433 361 X			– (or clair).	– (gold).	– (gold).	– (oro).	– (oro).
	3 D 5 433 360 L			– (vert Jura).	– (Jura-grun).	– (Jura-green).	– (verde Jura).	– (verde Jura).
	3 D 5 433 359 A			– (rouge cornaline).	– (karneol-rot).	– (cornelian red).	– (rojo cornalina).	– (rosso cornalina).
		?		Targa.	Targa.	Targa leatherette.	Targa.	Targa.
	3 D 5 433 396 C			– (noir).	– (schwarz).	– (black).	– (negro).	– (nero).
	3 D 5 433 397 N			– (tabac).	– (tabakfarben).	– (tabacco).	– (tabaco).	– (tabacco).
			PA					
				Repose-tête avec garniture :	Kopfstütze mit bezug :	Headrest with trimming:	Apoyo de cabeza con guarnición :	Appoggiatesta con rivestimento :
		?		tissu Jersey velours.	Jersey-Velours.	Jersey velvet.	Jersey aterciopelado.	Jersey velluto.
	3 D 5 433 371 F			– (bleu).	– (blau).	– (blue).	– (azul).	– (blu).
	3 D 5 433 372 S			– (gris acier).	– (grau).	– (grey).	– (gris).	– (grigio).
	3 D 5 433 375 Z			– (or clair).	– (gold).	– (gold).	– (oro).	– (oro).
	3 D 5 433 374 N			– (vert Jura).	– (Jura-grün).	– (Jura-green).	– (verde Jura).	– (verde Jura).
	3 D 5 433 373 C			– (rouge cornaline).	– (karneol-rot).	– (cornelian red).	– (rojo cornalina).	– (rosso cornalina).
		?		cuir.	Leder.	leather.	cueuro.	cuoio.
	3 D 5 433 385 H			– (noir).	– (Schwarz).	– (black).	– (negro).	– (nero).
	3 D 5 433 386 U			– (tabac).	– (tabakfarben).	– (tobacco).	– (tabaco).	– (tabacco).

I	NUMÉROS	K	12/72 →	Sièges AV séparés Repose-tête *(Suite)*	Einzelsitze, vorn Kopfstütze *(Forts.)*	Front separated seats - Headrests *(Cont.)*	Asientos delanteros separados Apoyos de cabeza *(Cont.)*	Sedili ant. separati Appoggiatesta *(Cont.)*
			CONF					
	DX 942-181 A DX 941-182 A 3 D 5 433 362 H DX 942-185 A DX 942-183 A DX 942-189 A 3 D 5 420 248 P	?		Têtière de repose-tête : tissu Jersey velours. – (bleu). – (gris acier). – (or clair). – (vert Jura). – (rouge cornaline).	Kissen f. Kopfstütze : Stoff Jersey-Velours. – (blau). – (grau). – (gold). – (Jura-grün). – (karned-rot).	Cushion f. headrest: Jersey velvet. – (blue). – (grey). – (gold). – (Jura green). – (cornalian red).	Cojin de apoyo de cabeza : Jersey atercio pelado. – (azul). – (gris). – (oro). – (verde Jura). – (rojo cornalina).	Cuscino per appoggiatesta: Jersey velluto. – (blu). – (grigio). – (oro). – (verde Jura). – (rosso cornalina).
		?		Targa. – (noir). – (tabac).	Targa. – (schwarz). – (tabakfarben).	Targa leatherette. – (black). – (tobacco).	Targa. – (negro). – (tabaco).	Targa. – (nero). – (tabacco).
			PA					
	DX 942-301 A DX 942-302 A 3 D 5 433 376 K DX 942-305 A DX 942-303 A DX 942-187 A DX 942-186 A	?		Têtière de repose-tête : tissu Jersey velours. – (bleu). – (gris acier). – (or clair). – (vert Jura). – (rouge cornaline).	Kissen f. Kopfstütze : Stoff Jersey-Velours. – (blau). – (grau). – (gold). – (Jura-grün). – (karned-rot).	Cushion f. headrest: Jersey velvet. – (blue). – (grey). – (gold). – (Jura green). – (cornalian red).	Cojin de apoyo de cabeza : Jersey atercio-pelado. – (azul). – (gris). – (oro). – (verde Jura). – (rojo cornalina).	Cuscino per appoggiatesta : Jersey velluto. – (blu). – (grigio). – (oro). – (verde Jura). – (rosso cornalina).
		?		cuir. – (noir). – (tabac).	Leder. – (schwarz). – (tabakfarben).	leather. – (black). – (tobacco).	cuero. – (negro). – (tabaco).	cuoio. – (nero). – (tabacco).

I	NUMÉROS	K	12/72 →	Sièges AV séparés Repose-tête *(Suite)*	Einzelsitze, vorn Kopfstütze *(Forts.)*	Front separated seats - Headrests *(Cont.)*	Asientos delanteros separados Apoyos de cabeza *(Cont.)*	Sedili ant. separati Appoggiatesta *(Cont.)*
			CONF	**Fixation**	**Befestigung**	**Securing**	**Fijación**	**Fissaggio**
		2		**Guide montant de repose-tête.**	**Führungshülse für Kopfstütze.**	**Headrest guiding sleeve.**	**Guia de montante de reposo de cabeza.**	**Guidamontante appoggiatesta.**
				Pour garnissage :	Für Verkleidung :	For trimming:	Para guarnición :	Per rivestimento :
	1 D 5 433 364 E			– tissu Jersey velours.	– Stoff Jersey-Velours.	– Jersey-velvet.	– Jersey aterciope lado.	– Jersey velluto.
	1 D 5 433 398 Z			– Targa noir.	– Targa, schwarz.	– leatherett, black.	– Targa negro.	– Targa nero.
	1 D 5 433 399 K			– Targa tabac.	– Targa, tabakfarben.	– leatherette, tobacco.	– Targa tabaco.	– Targa tabacco.
			PA					
		2		**Guide montant de repose-tête.**	**Führungshülse für Kopfstütze.**	**Headrest guiding sleeve.**	**Guia de montante de reposo de cabeza.**	**Guidamontante appoggiatesta.**
				Pour garnissage :	Für Verkleidung :	For trimming:	Para guarnición :	Per rivestimento :
	1 D 5 433 388 R			– cuir noir.	– Leder, schwarz.	– leather, black.	– cuero, negro.	– cuoio nero.
	1 D 5 433 389 B			– cuir tabac.	– Leder, tabakfarben.	– leather, tobacco.	– cuero tabaco.	– cuoio tabacco.

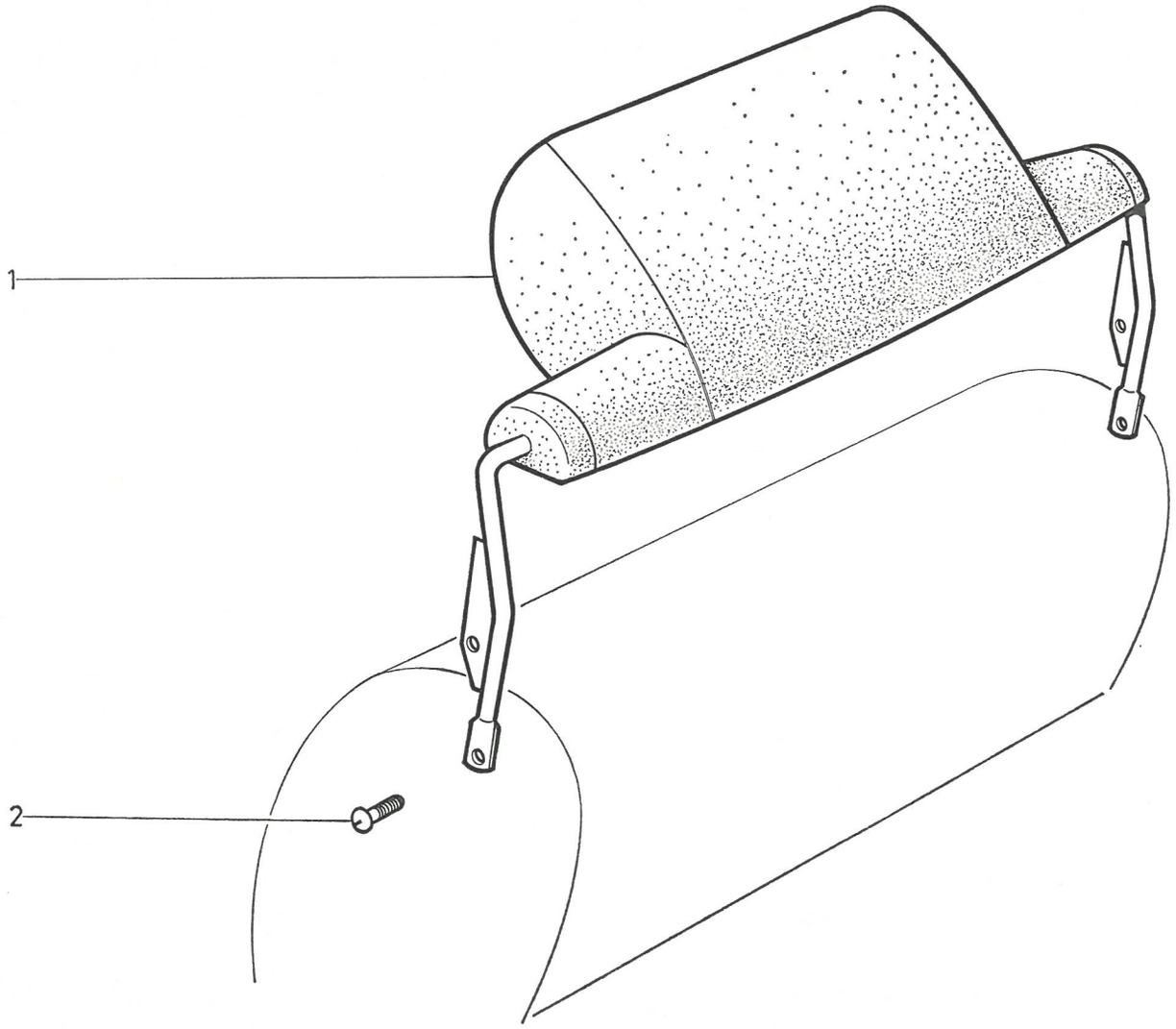
1
2

I	NUMÉROS	K	USA	Sièges AV séparés Repose-tête	Einzelsitze, vorn Kopfstützen	Front separated seats Headrests	Asientos delanteros separados Apoyos de cabeza	Sedili ant. separati Appoggiatesta
1		?	**CONF et PA**	Repose-tête avec garniture :	Kopfstütze mit Bezug :	Headrest with trimming:	Apoyo de cabeza con guarnición :	Appoggiatesta con rivestimento :
				– tissu Jersey velours.	– Jersey-Velours.	– Jersey velvet.	– Jersey aterciopelado.	– Jersey veluto.
	DX 942-205 B			– (bleu).	– (blau).	– (blue).	– (azul).	– (blu).
	DX 942-206 B			– (gris).	– (grau).	– (grey).	– (gris).	– (grigio).
	DX 942-208 B		→ 7/72.	– (vieil or).	– (gold).	– (gold).	– (oro).	– (oro).
	3 D 5 436 703 Y		7/72 →.	– (or clair).	– (gold).	– (gold).	– (oro).	– (oro).
	DX 942-209 C			– (vert-Jura).	– (Jura-grün).	– (Jura grey).	– (verde Jura).	– (verde Jura).
	ZC 9856 149 U			– (grenat).	– (granatfarbig).	– (garnet-red).	– (granate).	– (granato).
		?		– Targa.	– Targa.	– Targa leatherette.	– Targa.	– Targa.
	DX 942-221 B			– (noir).	– (schwarz).	– (black).	– (negro).	– (nero).
	ZC 9856 151 U			– (tabac).	– (tabakfarben).	– (tobacco).	– (tabaco).	– (tabacco).
		?	**PA**	– cuir.	– Leder.	– leather.	– cuero.	– cuoio.
	DX 942-218 B			– (noir).	– (schwarz).	– (black).	– (negro).	– (nero).
	ZC 9856 150 U			– (tabac).	– (tabakfarben).	– (tobacco).	– (tabaco).	– (tabacco).
2				**Fixation**	**Befestigung**	**Securing parts**	**Sujeción**	**Fissaggio**
	ZD 9230 230 Z	?	TFB 5 × 35.	Vis inf.	Schraube.	Screw.	Tornillo.	Vite.
	ZD 9251 630 U	?	TFB 5 × 16.	Vis sup.	Schraube.	Screw.	Tornillo.	Vite.

I	NUMÉROS	K	BL - D à G - Sauf PA	Tapis	Bodenmatten	Carpets	Alfombras	Tappeti
				Tapis AV	**Vordere Bodenmatten**	**Front carpet**	**Alfombra delantera**	**Tappeto anteriore**
	DM 981-1 Q	?	DV.	Tapis caoutchouc :	Gummimatte :	Rubber carpet:	Alfombra de caucho :	Tappeto di gomma :
	DV 981-1 B		G → 6/72.	– (climatiseur).	– (Luftumwälzer).	– (air conditioner).	– (climatizador).	– (climatizzatore).
	DV 981-1 C		D → 6/72.	– (climatiseur).	– (Luftumwälzer).	– (air conditioner).	– (climatizador).	– (climatizzatore).
	3 D 5 419 900 G		G 6/72 →.	–	–	–	–	–
	3 D 5 419 901 T		D 6/72 →.	–	–	–	–	–
	3 D 5 405 291 N	?	DT - DP.	Tapis moquette (sans mousse) :	Matte aus Plüsch (ohne Schaumgummi) :	Moquette carpet (without foam rubber) :	Alfombra moqueta (sin espuma) :	Tappeto mocchetta (senza spuma) :
	3 D 5 405 303 U		G → 6/72.	– (climatiseur).	– (Luftumwälzer).	– (air conditioner).	– (climatizador).	– (climatizzatore).
	3 D 5 405 297 D		D → 6/72.	– (climatiseur).	– (Luftumwälzer).	– (air conditioner).	– (climatizador).	– (climatizzatore).
	3 D 5 419 904 A		G 6/72 →.	–	–	–	–	–
	3 D 5 419 916 T		D 6/72 →.	–	–	–	–	–
	3 D 5 405 283 B	?	DX - DY.	Tapis moquette (avec mousse) :	Matte aus Plüsch (mit Schaumgummi) :	Moquette carpet (with foam rubber):	Alfombra moqueta (con espuma) :	Tappeto mocchetta (con spuma) :
	3 D 5 405 298 P		G → 6/72.	– (climatiseur).	– (Luftumwälzer).	– (air conditioner).	– (climatizador).	– (climatizzatore).
	3 D 5 405 299 A		D → 6/72.	– (climatiseur).	– (Luftumwälzer).	– (air conditioner).	– (climatizador).	– (climatizzatore).
	3 D 5 419 717 S		G 6/72 →.	–	–	–	–	–
	3 D 5 419 918 C		D 6/72 →.	–	–	–	–	–
	3 D 5 405 286 J	?	DJ.	Tapis moquette (avec mousse) :	Matte aus Plüsch (mit Schaumgummi) :	Moquette carpet (with foam rubber):	Alfombra moqueta (con espuma) :	Tappeto mocchetta (con spuma) :
	3 D 5 405 301 X		G.	– (climatiseur).	– (Luftumwälzer).	– (air conditioner).	– (climatizador).	– (climatizzatore).
	3 D 5 405 299 A		D.	– (climatiseur).	– (Luftumwälzer).	– (air conditioner).	– (climatizador).	– (climatizzatore).
				Tapis AR	**Hintere Bodenmatten**	**Rear carpet**	**Alfombra trasera**	**Tappeto posteriore**
		?		Tapis :	Matte :	Carpet:	Alfombra :	Tappeto :
	3 E 5 405 249 G		DV.	– (feutre enduit).	– (Hartfelz).	– (felt).	– (fieltro).	– (feltro).
	3 E 5 405 253 A		DT.	– (moquette sans mousse).	– (aus Plüsch, ohne Schaumgummi).	– (without foam rubber).	– (moqueta sin espuma).	– (mocchetta senza spuma).
	3 E 5 405 255 X		DX - DY - DJ.	– (moquette avec mousse).	– (aus Plüsch, mit Schaumgummi).	– (with foam rubber).	– (moqueta con espuma).	– (mocchetta con spuma).
			TT	**Fixation**	**Befestigung**	**Fixing parts**	**Fijación**	**Fissaggio**
	1 D 5 412 370 J	?		Tirette (nylon).	Nylon-Lasche.	Nylon lug.	Lengüeta de nylon.	Linguetta di nailon.
	1 D 5 412 380 T	?		Plaquette (tôle).	Plakette (Blech).	Plaquette (metal).	Plaqueta (chapa).	Placchetta (lamiera).
	ZD 9274 600 Z	?	TA 4,85 × 16.	Vis.	Schraube.	Screw.	Tornillo.	Vite.
			USA CDN	**Pièces spéciales**	**Spezialteile**	**Special parts**	**Piezas especiales**	**Pezzi speciali**
	3 D 5 423 882 P		DV.	Tapis moquette AV (avec mousse) :	Vord. Matte aus Plüsch (mit Schaumgummi) :	Front moquette carpet (with foam rubber) :	Alfombra moqueta del. (con espuma) :	Tappeto mocchetta ant. (con spuma) :
	3 D 5 419 893 F		DJ - DV 6/72 →.	– (climatiseur).	– (Luftumwälzer).	– (air conditioner).	– (climatizador).	– (climatizzatore).

I	NUMÉROS	K	BL - D à D - Sauf PA	Tapis	Bodenmatten	Carpets	Alfombras	Tappeti
				Tapis AV	**Vordere Bodenmatten**	**Front carpet**	**Alfombra delantera**	**Tappeto anteriore**
	DM 981-1 Y	?	DV.	Tapis caoutchouc :	Gummimatte :	Rubber carpet:	Alfombra de caucho :	Tappeto di gomma :
	DV 981-1 D		G.	– (climatiseur).	– (Luftumwälzer).	– (air conditioner).	– (climatizador).	– (climatizzatore).
	DV 981-1 E		D.	– (climatiseur).	– (Luftumwälzer).	– (air conditioner).	– (climatizador).	– (climatizzatore).
	3 D 5 405 425 V	?	DT - DP.	Tapis moquette (sans mousse) :	Matte aus Plüsch (ohne Schaumgummi) :	Moquette carpet (without foam rubber):	Alfombra moqueta (sin espuma) :	Tappeto mocchetta (senza spuma) :
	3 D 5 405 416 X		G.	– (climatiseur).	– (Luftumwälzer).	– (air conditioner).	– (climatizador).	– (climatizzatore).
	3 D 5 405 429 N		D.	– (climatiseur).	– (Luftumwälzer).	– (air conditioner).	- (climatizador).	– (climatizzotore).
	3 D 5 405 410 G	?	DX - DY.	Tapis moquette (avec mousse) :	Matte aus Plüsch (mit Schaumgummi) :	Moquette carpet (with foam rubber):	Alfombra moqueta (con espuma) :	Tappeto mocchetta (con spuma) :
	3 D 5 405 413 P		(IE).	–	–	–	–	–
	3 D 5 405 418 U		G.	– (climatiseur).	– (Luftumwälzer).	– (air conditioner).	– (climatizador).	– (climatizzatore).
	3 D 5 405 424 J		G - (IE).	– (climatiseur).	– (Luftumwälzer).	– (air conditioner).	– (climatizador).	– (climatizzatore).
	3 D 5 405 419 E		D.	– (climatiseur).	– (Luftumwälzer).	– (air conditioner).	– (climatizador).	– (climatizzatore).
	3D 5 405 426 F	?	DJ.	Tapis moquette (avec mousse) :	Matte aus Plüsch (mit Schaumgummi) :	Moquette carpet (with foam rubber):	Alfombra moqueta (con espuma) :	Tappeto mocchetta (con spuma) :
	3 D 5 405 428 C		(IE).	–	–	–	–	–
	3 D 5 405 418 U		G.	– (climatiseur).	– (Luftumwälzer).	– (air conditioner).	– (climatizador).	– (climatizzatore).
	3 D 5 405 424 J		G - (IE).	– (climatiseur).	– (Luftumwälzer).	– (air conditioner).	– (climatizador).	– (climatizzatore).
	3 D 5 405 430 Z		D.	– (climatiseur).	– (Luftumwälzer).	– (air conditioner).	– (climatizador).	– (climatizzatore).
				Tapis AR	**Hintere Bodenmatten**	**Rear carpet**	**Alfombra trasera**	**Tappeto posteriore**
		?		Tapis :	Matte :	Carpet:	Alfombra :	Tappeto :
	3 E 5 405 249 G		DV.	– (feutre enduit).	– (Hartfelz).	– (felt).	– (feltro).	– (feltro).
	3 E 5 405 253 A		DT.	– (moquette sans mousse).	– (Plüsch ohne Schaumgummi).	– (without foam rubber).	– (moqueta sin espuma).	– (mocchetta senza espuma).
	3 E 5 405 255 X		DX - DY - DJ.	– (moquette avec mousse).	– (Plüsch mit Schaumgummi).	– (with foam rubber).	– (moqueta con espuma).	– (mocchetta con espuma).
			TT	**Fixation**	**Befestigung**	**Fixing parts**	**Fijación**	**Fissaggio**
	1 D 5 412 370 J	?		Tirette (nylon).	Nylon-Lasche.	Nylon lug.	Lengüeta de nylon.	Linguetta di nailon.
	1 D 5 412 380 T	?		Plaquette (tôle).	Plakette (Blech).	Plaquette (metal).	Plaqueta (chapa).	Placchetta (lamiera).
	ZD 9274 600 Z	?	TA 4,85 × 16.	Vis.	Schraube.	Screw.	Tornillo.	Vite.

I	NUMÉROS	K	PA - D à G	Tapis	Bodenmatten	Carpets	Alfombras	Tappeti
		?		**Tapis AV**	**Vordere Matten**	**Front carpet**	**Alfombra delantera**	**Tappeto anteriore**
			DX - DY.	NOTA : Pour toutes commandes préciser la teinte, sauf pour tapis gris.	ANM. : Bei allen Bestellungen Farbe angeben, ausgenommen f. graue Matten.	NOTE: Please state the colour, except f. grey carpets.	NOTA : Para qualquier pedido precisar el colorido, excepto para alfombras gris.	NOTA : Precisare la tinta eccetto per tappeti grigi.
	DS 981-1 I			Tapis :	Matte :	Carpet:	Alfombra :	Tappeto :
	3 D 5 434 722 R *DS 981-1 M*			– (gris).	– (grau).	– (grey).	– (gris).	– (grigio).
	DX 981-1 H		G → 6/72.	– (climatiseur).	– (Luftumwälzer).	– (air conditioner).	– (climatizador).	– (climatizzatore).
	3 D 5 419 923 G		G → 6/72.	–	–	–	–	–
	DX 981-1 I		D → 6/72.	– (climatiseur).	– (Luftumwälzer).	– (air conditioner).	– (climatizador).	– (climatizzatore).
	3 D 5 419 924 T		D 6/72 →.	–	–	–	–	–
		?	DJ.	NOTA : Pour toutes commandes préciser la teinte.	ANM. : Bei allen Bestellungen Farbe angeben.	NOTE: Please state the colour.	NOTA : Para qualquier pedido precisar el colorido.	NOTA : precisare la tinta.
	3 D 5 405 289 S			Tapis :	Matte :	Carpet:	Alfombra :	Tappeto :
	3 D 5 405 308 Y		G → 6/72.	– (climatiseur).	– (Luftumwälzer).	– (air conditioner).	– (climatizador).	– (climatizzatore).
	3 D 5 419 895 C		G 6/72 →.	–	–	–	–	–
	DX 981-1 I		D 6/72 →.	– (climatiseur).	– (Luftumwälzer).	– (air conditioner).	– (climatizador).	– (climatizzatore).
	3 D 5 419 924 T		D 6/72 →.	–	–	–	–	–
		?	**TT**	**Tapis AR**	**Hintere Matten**	**Rear carpet**	**Alfombra trasera**	**Tappeto posteriore**
				NOTA : Pour toutes commandes préciser la teinte, sauf pour tapis gris.	ANM. : Bei allen Bestellungen Farbe angeben, ausgenommen für graue Matten.	NOTE: Please state the colour, except for grey carpets.	NOTA : Para qualquier pedido precisar el colorido, excepto para alfombras gris.	NOTA : Precisare la tinta, eccetto per tappeti grigi.
	3 D 5 405 261 M			Tapis :	Matte :	Carpet:	Alfombra :	Tappeto :
	3 D 5 434 724 M *DS 981-2 I*			– (gris).	– (grau).	– (grey).	– (gris).	– (grigio).
				Fixation	**Befestigung**	**Fixing parts**	**Fijación**	**Fissaggio**
	1 D 5 412 370 J	?		Tirette (nylon).	Nylon-Lasche.	Nylon lug.	Lengüeta de nylon.	Linguetta di nailon.
	1 D 5 412 380 T	?		Plaquette (tôle).	Plakette (Blech).	Plaquette (metal).	Plaqueta (chapa).	Placchetta (lamiera).
	ZD 9274 600 Z	?		Vis.	Schraube.	Screw.	Tornillo.	Vite.

I	NUMÉROS	K	PA - D à D	Tapis	Bodenmatten	Carpets	Alfombras	Tappeti
		?		**Tapis AV**	**Vordere Matten**	**Front carpet**	**Alfombra delantera**	**Tappeto anteriore**
			DX - DY.	NOTA : Pour toutes commandes préciser la teinte.	ANM. : Bei allen Bestellungen Farbe angeben.	NOTE: Please state the colour.	NOTA : Precisar el colorido.	NOTA : Precisare la tinta.
	DS 981-1 J			Tapis :	Matte :	Carpet:	Alfombra :	Tappeto :
	DX 981-202 A		(IE).	–	–	–	–	–
	DX 981-1 F		G.	– (climatiseur).	– (Luftumwälzer).	– (air conditioner).	– (climatizador).	– (climatizzatore).
	3 D 5 405 480 T		G - (IE).	– (climatiseur).	– (Luftumwälzer).	– (air conditioner).	– (climatizador).	– (climatizzatore).
	DX 981-1 G		D.	– (climatiseur).	– (Luftumwälzer).	– (air conditioner).	– (climatizador).	– (climatizzatore).
			DJ.	NOTA : Pour toutes commandes préciser la teinte	ANM.: Bei allen Bestellungen Farbe angeben.	NOTE: Please state the colour.	NOTA : Precisar el colorido.	NOTA : Precisare la tinta.
	DJ 981-1 C			Tapis :	Matte :	Carpet:	Alfombra :	Tappeto :
	DJ 981-202 A		(IE).	–	–	–	–	–
	DX 981-1 F		G.	– (climatiseur).	– (Luftumwälzer).	– (air conditioner).	– (climatizador).	– (climatizzatore).
	3 D 5 405 480 T		G - (IE).	– (climatiseur).	– (Luftumwälzer).	– (air conditioner).	– (climatizador).	– (climatizzatore).
	DJ 981-1 H		D.	– (climatiseur).	– (Luftumwälzer).	– (air conditioner).	– (climatizador).	– (climatizzatore).
		?	**TT**	**Tapis AR**	**Hintere Matten**	**Rear carpet**	**Alfombra trasera**	**Tappeto posteriore**
				NOTA : Pour toutes commandes préciser la teinte, sauf pour tapis gris.	ANM. : Bei allen Bestellungen Farbe angeben, ausgenommen für graue Matten.	NOTE: Please state the colour, except for grey carpets.	NOTA : Precisar el colorido, excepto para alfombras gris.	NOTA : Precisare la tinta, eccetto per tappeti grigi.
	3 D 5 405 261 M			Tapis :	Matte :	Carpet:	Alfombra :	Tappeto :
	3 D 5 434 724 M *DS 981-2 I*			– (gris).	– (grau).	– (grey).	– (gris).	– (grigio).
			TT	**Fixation**	**Befestigung**	**Fixing parts**	**Fijación**	**Fissaggio**
	1 D 5 412 370 J	?		Tirette (nylon).	Nylon-Lasche.	Nylon lug.	Lengüeta de nylon.	Linguetta di nailon.
	1 D 5 412 380 T	?		Plaquette (tôle).	Plaquette (Blech).	Plaquette (metal).	Plaqueta (chapa).	Placchetta (lamiera).
	ZD 9274 600 Z	?		Vis.	Schraube.	Screw.	Tornillo.	Vite.

I	NUMÉROS	K	BK - D à G	Tapis	Bodenmatten	Carpets	Alfombras	Tappeti
			AMBU - BREAK	**Tapis AV**	**Vordere Matten**	**Front carpet**	**Alfombra delantera**	**Tappeto anteriore**
				Tapis moquette (avec mousse) :	Matte aus Plüsch (mit Schaumgummi) :	Moquette carpet (with foam rubber):	Alfombra moqueta (con espuma) :	Tappeto mocchetta (con spuma) :
	3 D 5 405 286 J	1		–	–	–	–	–
	3 D 5 405 301 X	1	G.	– (climatiseur).	– (Luftumwälzer).	– (air conditioner).	– (climatizador).	– (climatizzatore).
	3 D 5 405 299 A	1	D.	– (climatiseur).	– (Luftumwälzer).	– (air conditioner).	– (climatizador).	– (climatizzatore).
				Tapis AR	**Hintere Matten**	**Rear carpet**	**Alfombra trasera**	**Tappeto posteriore**
	3 E 5 405 255 X	1		Tapis moquette (avec (mousse).	Matte aus Plüsch (mit Schaumgummi).	Moquette carpet (with foam rubber).	Alfombra moqueta (con espuma).	Tappeto mocchetta (con spuma).
			COMM	**Tapis AV**	**Vordere Matten**	**Front carpet**	**Alfombra delantera**	**Tappeto anteriore**
				Tapis caoutchouc :	Gummimatte :	Rubber carpet:	Alfombra de caucho :	Tappeto di gomma :
	3 D 5 434 720 U *DF 981-1 F*	1		–	–	–	–	–
	DVF 981-1	1	G → 6/72.	– (climatiseur).	– (Luftumwälzer).	– (air conditioner).	– (climatizador).	– (climatizzatore).
	3 E 5 419 707 H	1	G 6/72 →.	–	–	–	–	–
	DVF 981-1 A	1	D → 6/72.	– (climatiseur).	– (Luftumwälzer).	– (air conditioner).	– (climatizador).	– (climatizzatore).
	3 E 5 419 708 U	1	D 6/72 →.	–	–	–	–	–
				Tapis AR	**Hintere Matte**	**Rear carpet**	**Alfombra trasera**	**Tappeto posteriore**
	3 E 5 405 249 G	1		Tapis feutre enduit.	Matte aus Hartfilz.	Felt carpet.	Alfombra de fieltro.	Tappeto di feltro.
			FAMI	**Tapis AV**	**Vordere Matte**	**Front carpet**	**Alfombra delantera**	**Tappeto anteriore**
				Tapis moquette (avec mousse) :	Matte aus Plüsch (mit Schaumgummi) :	Moquette carpet (with foam rubber):	Alfombra moqueta (con espuma) :	Tappeto mocchetta (con spuma) :
	3 D 5 405 286 J	1		–	–	–	–	–
	3 D 5 405 301 X	1	G.	– (climatiseur).	– (Luftumwälzer).	– (air conditioner).	– (climatizador).	– (climatizzatore).
	3 D 5 405 299 A	1	D.	– (climatiseur).	– (Luftumwälzer).	– (air conditioner).	– (climatizador).	– (climatizzatore).

I	NUMÉROS	K	BK - D à D	Tapis *(Suite)*	Bodenmatten *(Forts.)*	Carpets *(Cont.)*	Alfombras *(Cont.)*	Tappeti *(Cont.)*
				Tapis central	**Mittlere Matten**	**Center carpets**	**Alfombras centrales**	**Tappeti centrali**
	3 E 5 405 268 N	1		Tapis moquette (avec (mousse).	Matte aus Plüsch (mit Schaumgummi).	Moquette carpet (with foam rubber).	Alfombra moqueta (con espuma).	Tappeto moqueta (con spuma).
	3 E 5 405 505 P	3		Moquette sous strapontin.	Matte aus Plusch unter Klappsitz.	Moquette under folding seat.	Moqueta bajo traspontin.	Mocchetta sotto strapuntino.
				Tapis AR	**Hintere Matte**	**Rear carpet**	**Alfombra trasera**	**Tappeto posteriore**
	3 E 5 405 271 W	1		Tapis moquette (avec mousse).	Matte aus Plüsch (mit Schaumgummi).	Moquette carpet (with foam rubber).	Alfombra moqueta (con espuma).	Tappeto moqueta (con spuma).
			TT	**Fixation**	**Befestigung**	**Fixing parts**	**Fijación**	**Fissaggio**
	1 D 5 412 370 J	?		Tirette (nylon).	Nylon-Lasche.	Nylon lug.	Lengüeta de nylon.	Linguetta di nailon.
	1 D 5 412 380 T	?		Plaquette (tôle).	Plaquette (Blech).	Plaquette (metal).	Plaqueta (chapa).	Placchetta (lamiera).
	ZD 9274 600 Z	?		Vis.	Schraube.	Screw.	Tornillo.	Vite.

I	NUMÉROS	K	BK - D à D	Tapis	Bodenmatten	Carpets	Alfombras	Tappeti
			AMBU - BREAK					
				Tapis AV	**Vordere Matte**	**Front carpet**	**Alfombra delantera**	**Tappeto anteriore**
				Tapis moquette (avec mousse) :	Matte aus Plüsch (mit Schaumgummi):	Moquette carpet (with foam rubber):	Alfombra moqueta (con espuma) :	Tappeto mocchetta (con spuma) :
	3 D 5 405 426 F	1		–	–	–	–	–
	3 D 5 405 418 U	1	G.	– (climatiseur).	– (Luftumwälzer).	– (air conditioner).	– (climatizador).	– (climatizzatore).
	3 D 5 405 430 Z	1	D.	– (climatiseur).	– (Luftumwälzer).	– (air conditioner).	– (climatizador).	– (climatizzatore).
				Tapis AR	**Hintere Matte**	**Rear carpet**	**Alfombra trasera**	**Tappeto posteriore**
	3 E 5 405 255 X	1		Tapis moquette (avec (mousse).	Matte aus Plüsch (mit Schaumgummi).	Moquette carpet (with foam rubber).	Alfombra moqueta (con espuma) .	Tappeto mocchetta (con spuma).
			COMM					
				Tapis AV	**Vordere Matte**	**Front carpet**	**Alfombra delantera**	**Tappeto anteriore**
				Tapis caoutchouc :	Gummimatte :	Rubber carpet:	Alfombra de caucho :	Tappeto di gomma :
	DM 981-1 Y	1		–	–	–	–	–
	DV 981-1 D	1	G.	– (climatiseur).	– (Luftumwälzer).	– (air conditioner).	– (climatizador).	– (climatizzatore).
	DV 981-1 E	1	D.	– (climatiseur).	– (Luftumwälzer).	– (air conditioner).	– (climatizador).	– (climatizzatore).
				Tapis AR	**Hintere Matte**	**Rear carpet**	**Alfombra trasera**	**Tappeto anteriore**
	3 E 5 405 249 G	1		Tapis feutre enduit.	Matte aus Hartfilz.	Felt carpet.	Alfombra de fieltro.	Tappeto di feltro.
			FAMI					
				Tapis AV	**Vordere Matte**	**Front carpet**	**Alfombra delantera**	**Tappeto anteriore**
				Tapis moquette (avec mousse) :	Matte aus Plüsch (mit Schaumgummi) :	Moquette carpet (with foam rubber):	Alfombra moqueta (con espuma) :	Tappeto mocchetta (con spuma) :
	3 D 5 405 426 F	1		–	–	–	–	–
	3 D 5 405 418 U	1	G.	– (climatiseur).	– (Luftumwälzer).	– (air conditioner).	– (climatizador).	– (climatizzatore).
	3 D 5 405 430 Z	1	D.	– (climatiseur).	– (Luftumwälzer).	– (air conditioner).	– (climatizador).	– (climatizzatore).

I	NUMÉROS	K	BK - D à D	Tapis *(Suite)*	Bodenmatten *(Forts.)*	Carpets *(Cont.)*	Alfombras *(Cont.)*	Tappetti *(Cont.)*
			FAMI *(Suite)*					
				Tapis central	**Mittlere Matten**	**Centre carpets**	**Alfombras centrales**	**Tappeti centrali**
	3 E 5 405 268 N	1		Tapis moquette (avec mousse).	Matte aus Plüsch (mit Schaumgummi).	Moquette carpet (with foam rubber).	Alfombra moqueta (con espuma).	Tappeto mocchetta (con spuma).
	3 E 5 405 505 P	3		Moquette sous strapontin.	Matte aus Plüsch unter Klappsitz.	Moquette under folding seat.	Moqueta bajo estrapontin.	Mocchetta sotto strapuntino.
				Tapis AR	**Hintere Matten**	**Rear carpet**	**Alfombra trasera**	**Tappeto posteriore**
	3 E 5 405 271 W	1		Tapis moquette (avec mousse).	Matte aus Plüsch (mit Schaumgummi).	Moquette carpet (with foam rubber).	Alfombra moqueta (con espuma).	Tappeto mocchetta (con spuma).
			TT	**Fixation**	**Befestigung**	**Fixing parts**	**Fijación**	**Fissaggio**
	1 D 5 412 370 J	?		Tirette (nylon).	Nylon-Lasche.	Nylon lug.	Lengüeta de nylon.	Lingüetta di nailon.
	1 D 5 412 380 T	?		Plaquette (tôle).	Plakette (Blech).	Plaquette (metal).	Plaqueta (chapa).	Placchetta (lamiera).
	ZD 9274 600 Z	?		Vis.	Schraube.	Screw.	Tornillo.	Vite.

I	NUMÉROS	K	BL - Sauf PA	Garnitures et insonorisation de caisse	Bezüge und Geräusch-dämpfungsgarnituren für Karosserie	Body trimming and sound proofing	Guarniciones e insonorización de caja	Rivestimenti e insonorizzazione scocca
				Pavillon	**Wagendach**	**Roof**	**Techo**	**Tetto**
			(1º).	Tissu Jersey gris.	Jersey-Stoff, grau.	Jersey material, grey.	Tejido Jersey gris.	Stoffa Jersey grigio.
1	DS 988-2 D	1		Garniture de pavillon.	Bespannung Dachhimmel.	Roof cloth.	Guarnición de techo.	Rivestimento tetto.
2	3 D 5 418 723 N *DV 988-201 A*	1		Encadrement caoutchouc.	Gummirahmen.	Rubber surround.	Marco caucho.	Guarnizione gomma.
3	DS 988-95	1	G → 7/69.	Garniture traverse AV sup. :	Bezug f. vordere, obere Traverse :	Trimming for upper crossmember, front:	Guarnición traviesa delantera superior :	Guarniz. ant. sup. traversa :
	DS 988-95 A	1	D → 7/69.	–	–	–	–	–
			(2º).	Simili « Somvyl ».	« Somvyl »-Simili.	« Somvyl » leatherette.	Simili « Somvyl. »	Simili « Somvyl ».
1	3 D 5 418 726 W *DV 988-202 A*	1		Garniture de pavillon.	Bespannung Dachhimmel.	Roof cloth.	Guarnición de techo.	Rivestimento tetto.
2	3 D 5 418 723 N *DV 988-201 A*	1		Encadrement caoutchouc.	Gummirahmen.	Rubber surround.	Marco caucho.	Guarnizione gomma.
3	DX 986-220 A	1	G.	Garniture traverse AV sup. :	Bezug f. vordere, obere Traverse :	Trimming for upper crossmember, front:	Guarnición traviesa delantera superior :	Guarniz. ant. sup. traversa :
	DX 986-221 A	1	D.	–	–	–	–	–
				Lunette AR	**Ruckfenster**	**Rear window**	**Lunetta trasera**	**Lunetto post.**
4		1		Garniture traverse sup. :	Bezug f. ob. Traverse :	Trimming for upper crossmember:	Guarnición traviesa superior :	Guarniz. traversa sup. :
	DS 988-3 A		(1º).	– tissu Jersey gris.	– Jersey-Stoff, grau.	– Jersey material, grey.	– tejido Jersey gris.	– stoffa Jersey grigio.
	3 D 5 418 727 G *DV 988-203 A*		(2º).	– simili « Somvyl ».	– « Somvyl »-Simili.	– « Somvyl » leatherette.	– simili « Somvyl ».	– simili « Somvyl ».
5	DX 988-73	3		Agrafe de garniture.	Spange f. Bezug.	Clip for trimming.	Grapa de guarnición.	Graffetta guarniz.
6		1		Garniture de tablette AR :	Bezug f. Hutablage :	Trimming for shelf:	Guarnición de tabla trasera :	Rivestim. ripiano post. :
	DX 987-1 B			– noire (sans découpe radio).	– schwarz (ohne Ausspar. für Lautsprecher).	– black (without punching for radio).	– negra (sin cortadura radio).	– nero (senza apertura radio).
	DX 987-1 C			– noire (avec découpe radio).	– schwarz (mit Ausspar. für Lautsprecher).	– black (with punching for radio).	– negra (con cortadura radio).	– nero (con apertura radio).
	DX 987-1 H			– fauve (sans découpe radio).	– strohgelb (ohne Ausspar. für Lautsprecher).	– fawn (without punching for radio).	– leonado (sin cortadura radio).	– fulvo (senza apertura radio).
	DX 987-1 J			– fauve (avec découpe radio).	– strohgelb (mit Ausspar. für Lautsprecher).	– fawn (with punching for radio).	– leonado (con cortadura radio).	– fulvo (con apertura radio).

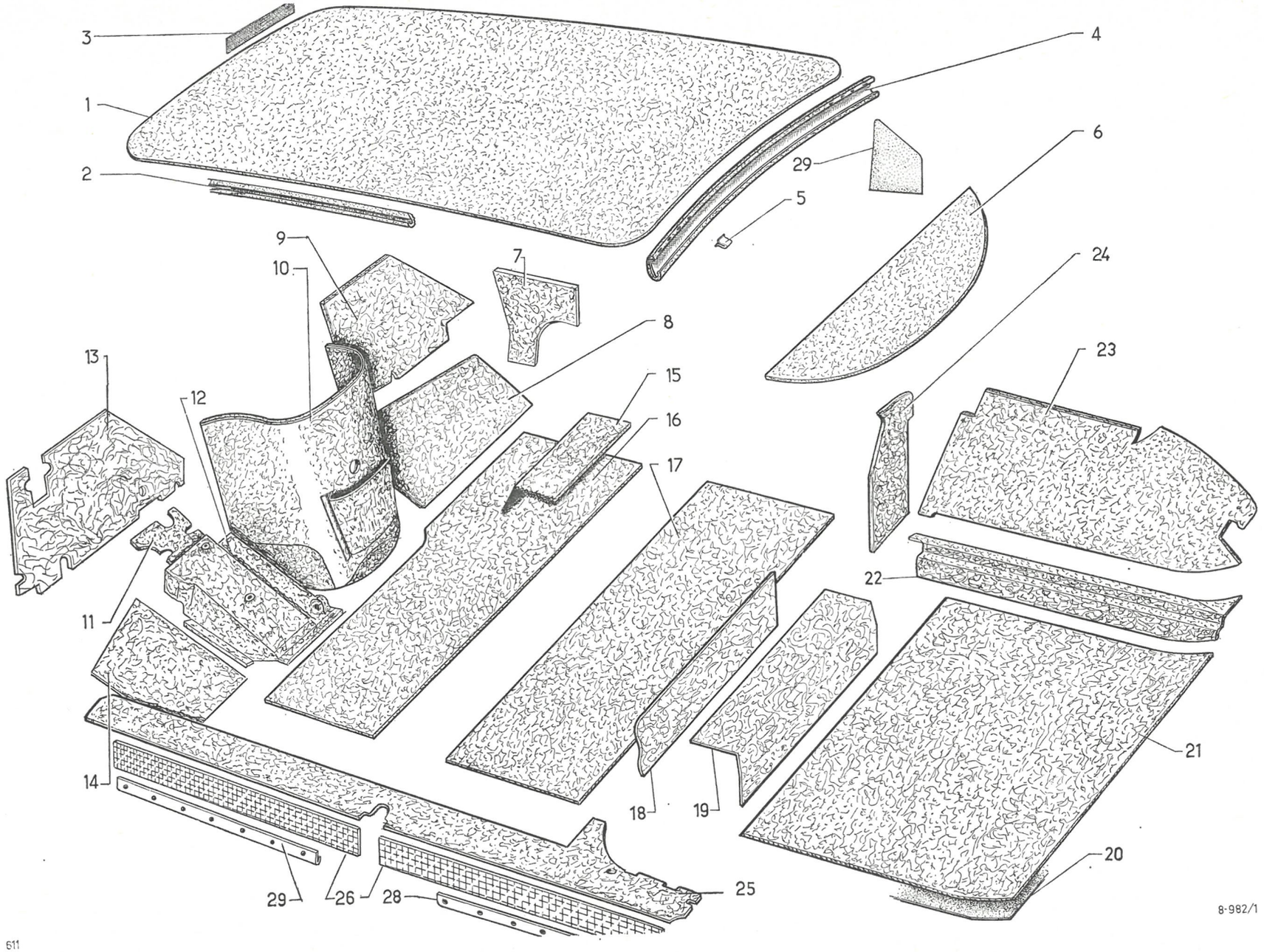
3
1
2
4
29
6
5
9
10
7
24
8
23
13
15
12
16
17
22
11
21
14
18
19
20
29
26
28
25
8-982/1

611

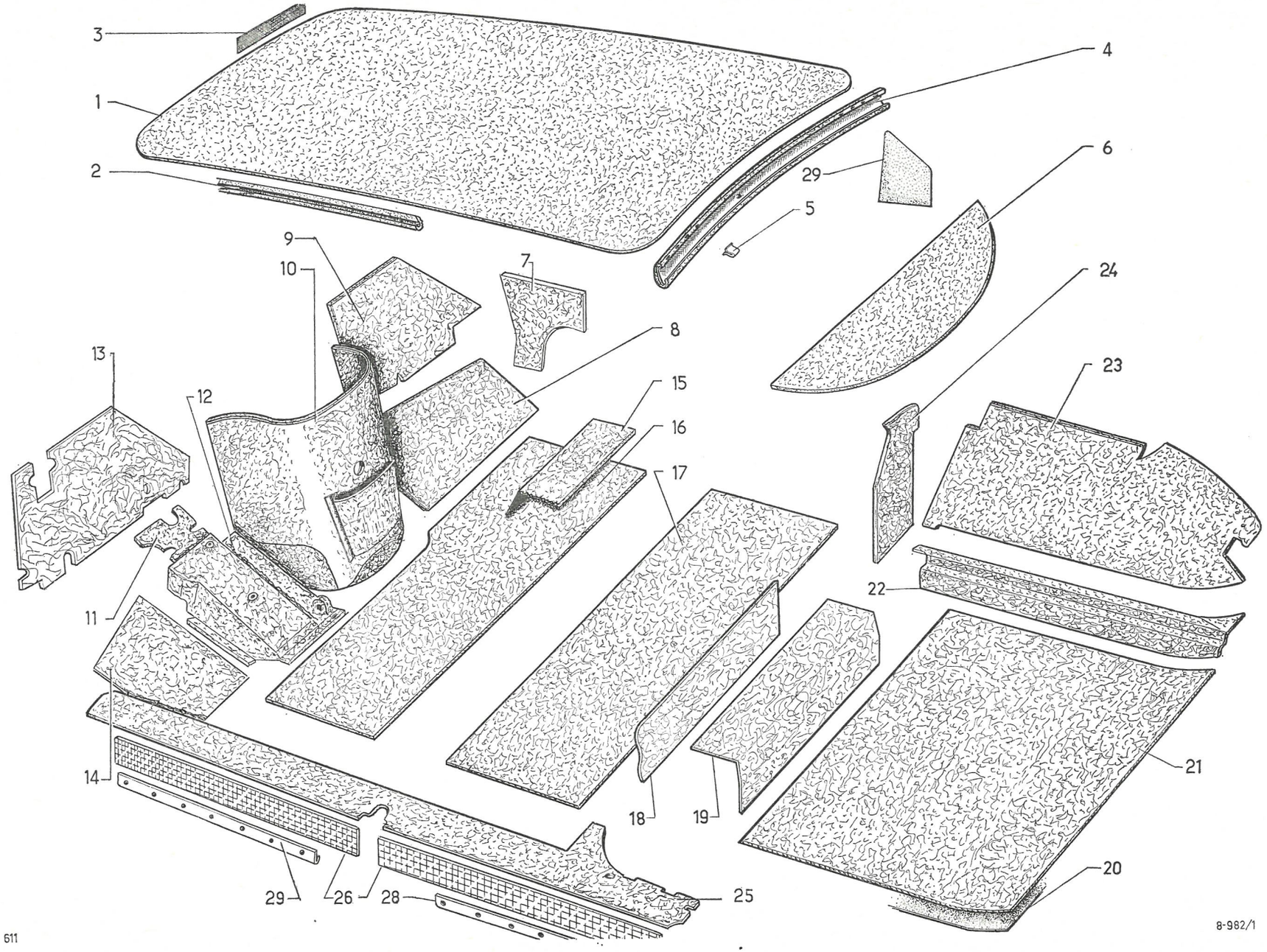

611

8-982/1

I	NUMÉROS	K	BL - Sauf PA	Garnitures et insonorisation de caisse (Suite)	Bezüge und Geräusch-dämpfungsgarnituren für Karosserie (Forts.)	Body trimming and sound proofing (Cont.)	Guarniciones e insonorización de caja (Cont.)	Rivestimenti e insonorizzazione scocca (Cont.)
			⑧	**Pièces spéciales**	**Spezialteile**	**Special parts**	**Piezas especiales**	**Pezzi speciali**
6		1		Garniture de tablette AR :	Bezug f. Hutablage :	Trimming for shelf:	Guarnición de tabla trasera :	Rivestim. ripiano post. :
	3 D 5 404 490 G			– noire (sans découpe radio).	– schwarz (ohne Ausspar. für Lautsprecher).	– black (without punching for radio).	– negra (sin cortadura radio).	– nero (senza apertura radio).
	3 D 5 404 491 T			– noire (avec découpe radio).	– schwarz (mit Ausspar. für Lautsprecher).	– black (with punching for radio).	– negra (con cortadura radio).	– nero (con apertura radio).
	3 D 5 404 492 D			– fauve (sans découpe radio).	– strohgelb (ohne Ausspar. für Lautsprecher).	– fawn (without punching for radio).	– leonado (sin cortadura radio).	– fulvo (senza apertura radio).
	3 D 5 404 493 P			– fauve (avec découpe radio).	– strohgelb (mit Ausspar. für Lautsprecher).	– fawn (with punching for radio).	– leonado (con cortadura radio).	– fulvo (con apertura radio).
			D à G	**Tablier**	**Spritzwand**	**Scuttle**	**Tablero**	**Paratia ant.**
7				Garniture d'auvent :	Bezug f. Windfangblech :	Trimming for side panel:	Guarnición de visera :	Rivestim. laterale :
	DX 986-97	1	D.	–	–	–	–	–
	DX 986-99 A	1	G.	–	–	–	–	–
8	DS 981-81	1	D.	Garniture inf.	Bezug, unterer Teil.	Trimming, lower.	Guarnición inferior.	Rivestim. inferiore.
9	DX 985-86 E	1	D.	Garniture sup.	Bezug, oberer Teil.	Trimming, upper.	Guarnición superior.	Rivestim. superiore.
10	DX 985-73 F	1		Garniture centrale moteur :	Mittlerer Bezug (Motorausbuchtung) :	Trimming central:	Guarnición central motor :	Rivestim. centr. motore :
	DX 985-73 H		(XT) - Ch —15°.	–	–	–	–	–
11	DX 981-129	1		Feutre de plancher de pédale.	Filz f. Pedalboden.	Felt for pedal floor.	Fieltro de plancha de pedales.	Feltro pianale pedaliera.
12	DS 981-127	1		Garniture plastique de plancher de pédale.	Plastik-Bezug für Pedalboden.	Plastic trimming for pedal floor.	Guarnición de plastico de plancha de pedales.	Rivestim. di plastica per pianale pedaliera.
	DX 981-270 A	1		Moquette de plancher.	Bodenmatte.	Floor carpet.	Alfombra.	Tappeto per pianale.
13		1	G.	Garniture sup. :	Oberer Bezug :	Trimming, upper:	Guarnición superior :	Rivestim. superiore :
	3 E 5 414 559 C		bvm.	–	–	–	–	–
	DX 985-99 E		bvh.	–	–	–	–	–
14	DS 981-78 B	1	G.	Garniture inf.	Unt. Bezug.	Trimming, lower.	Guarnición infer.	Rivestimento inf.
	ZD 9226 300 Z	?	TR 3,5 × 9,5.	Vis de garniture.	Schraube f. Bezug.	Screw for trimming.	Tornillo de guarnición.	Vite rivestimento.

I	NUMÉROS	K	BL - Sauf PA	Garnitures et insonorisation de caisse *(Suite)*	Bezüge und Geräusch-dämpfungsgarnituren für Karosserie *(Forts.)*	Body trimming and sound proofing *(Cont.)*	Guarniciones e insonorización de caja *(Cont.)*	Rivestimenti e insonorizzazione scocca *(Cont.)*
			D à D	**Tablier**	**Spritzwand**	**Scuttle**	**Tablero**	**Paratia ant.**
7				Garniture d'auvent :	Bezug f. Windfangblech :	Trimming for side panel:	Guarnición de visera :	Rivestimento laterale :
	DX 986-97	1	D.	–	–	–	–	–
	DX 986-99 A	1	G.	–	–	–	–	–
8	DM 981-81 B	1	D.	Garniture inf.	Unterer Bezug.	Trimming, lower.	Guarnición infer.	Rivestimento inf.
9		1	D.	Garniture sup. :	Oberer Bezug :	Trimming, upper:	Guarnición super. :	Rivestimento sup. :
	3 E 5 414 565 T		**bvm.**	–	–	–	–	–
	DX 985-86 D		**bvh.**	–	–	–	–	–
10	DX 985-73 G	1		Garniture centrale moteur :	Mittlerer Bezug (Motorausbuchtung) :	Trimming, central:	Guarnición central motor :	Rivestim. centr. motore :
	DX 985-73 I		(XT) - Ch —15°.	–	–	–	–	–
11	DV 981-129	1		Feutre de plancher de pédale.	Filz f. Pedalboden.	Felt for pedal floor.	Fieltro de plancha de pedales.	Feltro pianale pedaliera.
13	DX 985-99 D	1	G.	Garniture sup.	Oberer Bezug.	Trimming, upper.	Guarnición superior.	Rivestimento sup.
14	3 D 5 434 726 J *DM 981-78 C*	1	G.	Garniture inf.	Unterer Bezug.	Trimming, lower.	Guarnición inferior.	Rivestimento inf.
	ZD 9226 300 Z	?	TR 3,5 × 9,5.	Vis de garniture.	Schraube f. Bezug.	Screw for trimming.	Tornillo de guarnición.	Vite rivestimento.
			TT	**Plancher**	**Wagenboden**	**Floor**	**Piso**	**Pianale**
15		1		Garniture sous sièges AV :	Bezug unter Vordersitzen :	Trimming under front seats:	Guarnición debajo de asientos delanteros :	Rivestim. sotto sedili ant. :
	3 E 5 405 507 L		D à G.	–	–	–	–	–
	3 E 5 405 512 R		D à D.	–	–	–	–	–
16	DS 982-81 A	1		Garniture sous tapis AV.	Garnitur unter voderer Bodenmatte.	Trimming under front carpet.	Guarnición debajo de alfombra del.	Rivestim. sotto tappeto ant.
17	3 D 5 404 683 E	1		Garniture sous tapis AR.	Garnitur unter hinterer Bodenmatte.	Trimming under rear carpet.	Guarnición debajo de alfombra trasera.	Rivestim. sotto tappeto post.
18	DX 981-80	1		Garniture de planche à talons.	Garnitur f. Stufenblech.	Trimming for heel board.	Guarnición de plancha para tacones.	Rivest. pianale tallone.
19	DX 989-96 A	1		Garniture de tôle correcteur de hauteur.	Bezug f. Blech des Hohenkorrektors.	Trimming f. height corrector panel.	Guarnición de chapa de corrector de altura.	Rivestimento per lamiera del correttore dell' altezza.

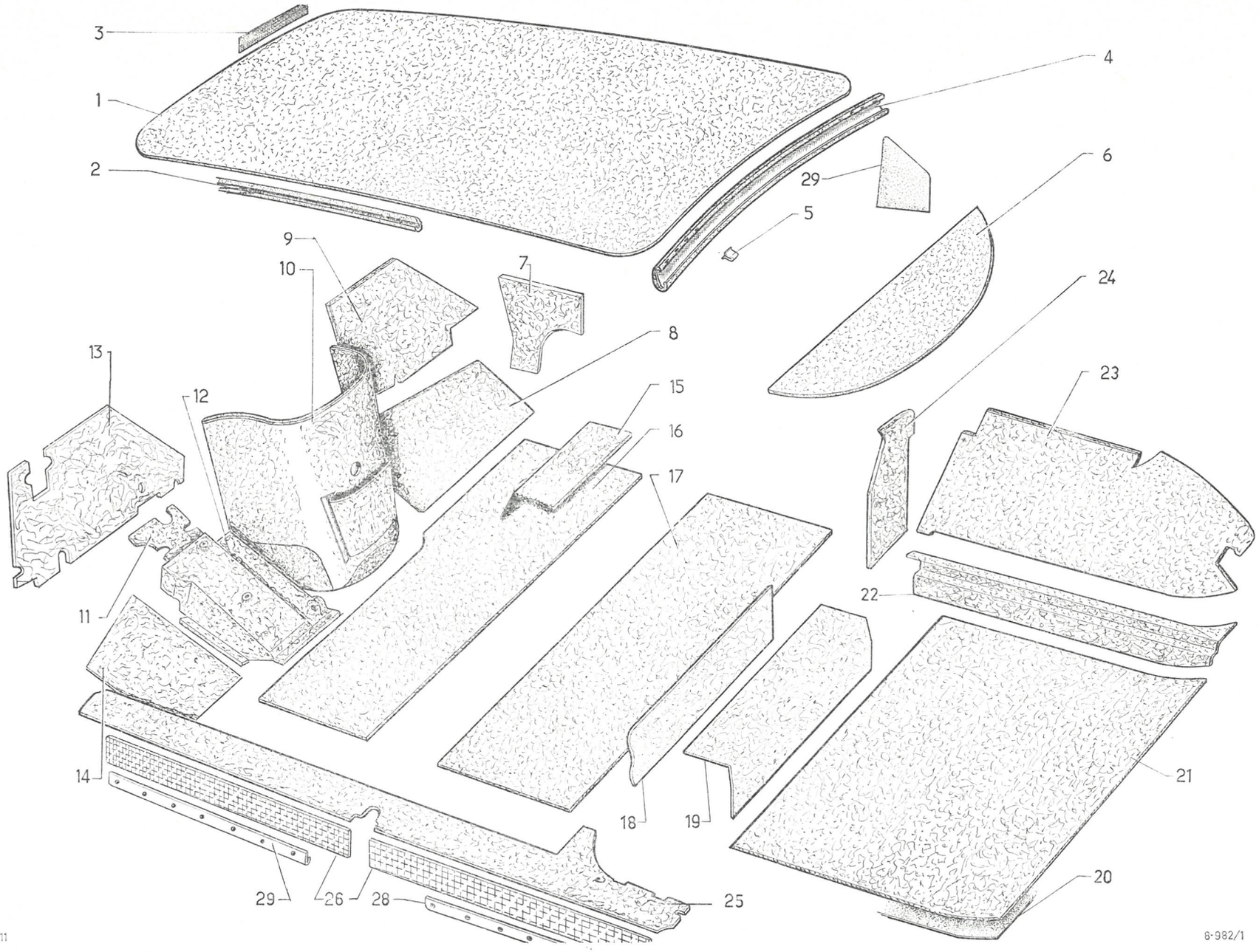

611

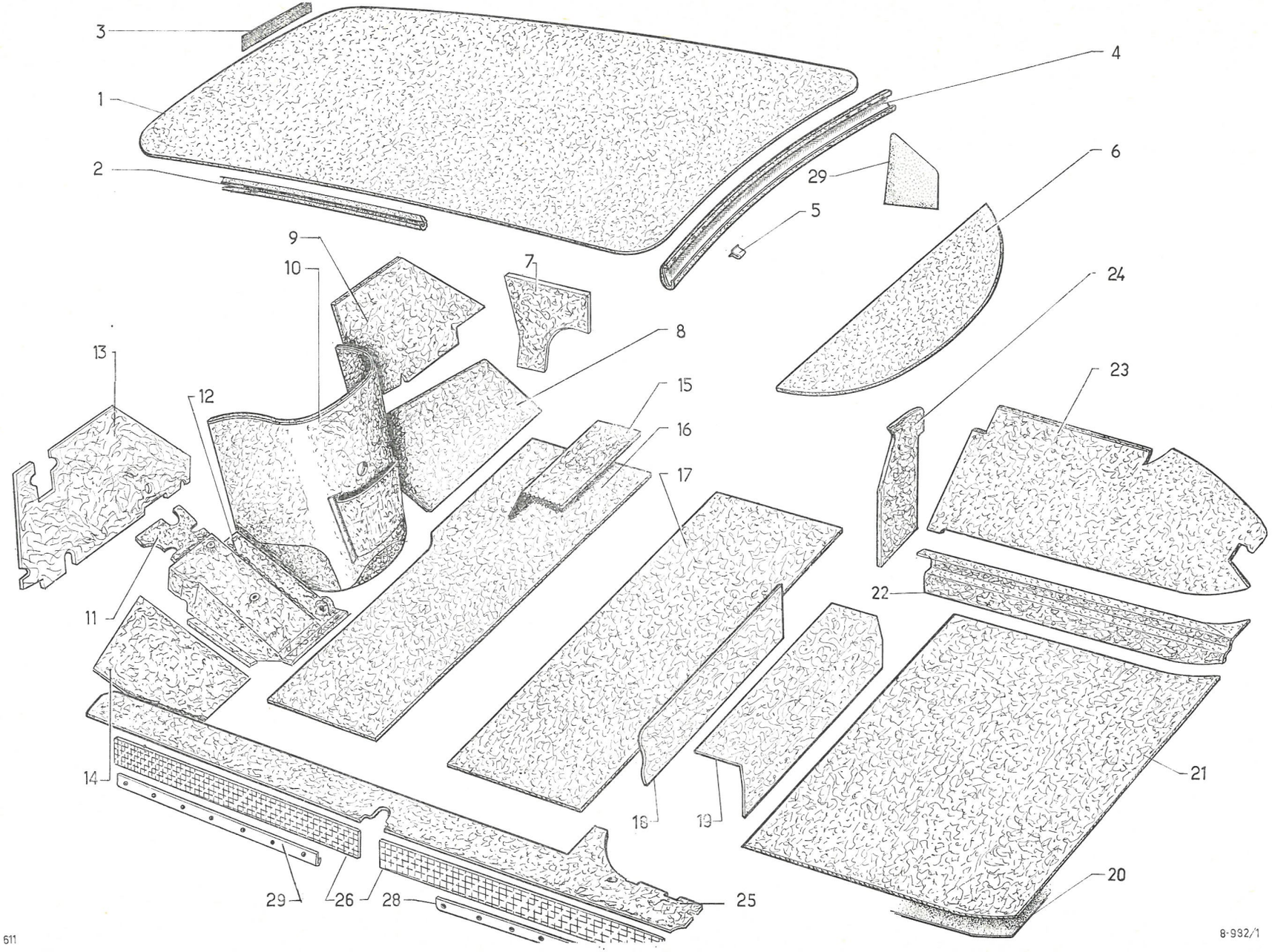

611

8-932/1

I	NUMÉROS	K	BL - Sauf PA	Garnitures et insonorisation de caisse *(Suite)*	Bezüge und Geräusch-dämpfungsgarnituren für Karosserie *(Forts.)*	Body trimming and sound proofing *(Cont.)*	Guarniciones e insonorización de caja *(Cont.)*	Rivestimenti e insonorizzazione scocca *(Cont.)*
				Coffre AR	**Kofferraum**	**Boot**	**Maleta trasera**	**Baule post.**
20	DS 982-54 B	1	R.p. 5 414 589 D.	Insonorisant de fond.	Dämpfungsgarnitur am Bodenblech.	Sound proofing lining.	Insonorización de fondo.	Insonorizzazione fondo.
21	3 D 5 414 588 T	1		Garniture de fond :	Bezug f. Bodenblech :	Trimming for bottom:	Guarnición de fondo :	Rivestimento del fondo :
	3 D 5 414 589 D		DV.	–	–	–	–	–
22	DX 989-198 A	1	D.	Garniture de longeron :	Bezug am Längsträger :	Trimming for siderail:	Guarnición de larguero :	Rivestimento longherone :
	DX 989-199 A	1	G.	–	–	–	–	–
23	DX 989-194 A	1	D.	Garniture de passage de roue :	Bezug f. Radkasten :	Trimming for wheel arch:	Guarnición de paso de rueda :	Rivestim. passaggio ruota :
	DX 989-193 A	1	G.	–	–	–	–	–
24	DX 981-67 A	1	D.	Garniture de tôle de fermeture :	Bezug f. Abschlussblech :	Trimming for closing panel:	Guarnición de chapa de cierre :	Rivestim. lamiera chiusura :
	DX 981-67	1	G.	–	–	–	–	–
				Longerons	**Längsträger**	**Sidemembers**	**Largueros**	**Longheroni**
25		?	D à G.	Garniture de longeron (feutre enduit) :	Bezug f. Längsträger (Hartfilz) :	Trimming for sidemember (coated felt):	Guarnición de larguero (fiel troimpregnado) :	Rivestimento longherone (feltro impregnato) :
	3 E 5 404 925 K		G.	–	–	–	–	–
	3 E 5 404 926 W		D.	–	–	–	–	–
	3 E 5 404 929 D		G - (XT) - Ch —15°.	–	–	–	–	–
	3 E 5 404 930 P		D.	–	–	–	–	–
25		?	D à D.	Garniture de longeron (feutre enduit) :	Bezug f. Längsträger (Hartfilz) :	Trimming f. sidemember (coated felt):	Guarnición de larguero (fieltro impregnado) :	Rivestimento longherone (feltro impregnato) :
	3 E 5 404 949 W		G.	–	–	–	–	–
	3 E 5 404 950 G		D.	–	–	–	–	–
26	DM 981-85	4		Garniture de brancard.	Bezug f. Unterzug.	Trimming for siderail.	Guarnición de vara.	Rivestim. rinforzo.
27	DS 981-117 A	2		Bordure de brancard AV.	Leiste f. Unterzug, vorn.	Frame on front siderail.	Moldura de vara delantera.	Bordo rinforzo ant.
28	DS 981-118 A	2		Bordure de brancard AR.	Leiste f. Unterzug, hinten.	Frame on rear siderail.	Moldura de vara trasera.	Bordo rinforzo post.
	ZD 9275 600 Z	?	TA 3,5 × 9,5.	Vis de bordure.	Schraube zur Armaturenbefestigung.	Screw for frame.	Tornillo de moldura.	Vite rinforzo.

I	NUMÉROS	K	BL - Sauf PA	Garnitures et insonorisation de caisse *(Suite)*	Bezüge und Geräusch-dämpfungsgarnituren für Karosserie *(Forts.)*	Body trimming and sound proofing *(Cont.)*	Guarniciones e insonorización de caja *(Cont.)*	Rivestimenti e insonorizzazione scocca *(Cont.)*
				Appui-tête	**Kopfstütze**	**Rear lateral headrest**	**Apoyo de cabeza**	**Appoggiatesta**
29				Appui-tête confectionné :	Fertige Kopfstütze :	Lateral headrest, made up:	Apoyo de cabeza confec. :	Appoggiatesta confez. :
	2 D 5 404 631 P	1	G.	– (tisu gris).	– (grauer Stoff).	– (grey material).	– (tejido gris).	– (tessuto grigio).
	2 D 5 404 632 A	1	D.	–	–	–	–	–
	2 D 5 404 656 L	1	G.	– (simili « Somvyl »).	(« Somvyl »-Simili).	– (« Somvyl » leatherette).	– (simili « Somvyl »).	– (simili « Somvyl »).
	2 D 5 404 657 X	1	D.	–	–	–	–	–
	2 D 5 404 641 Y	1	G - PO.	–	–	–	–	–
	2 D 5 404 642 J	1	D - PO.	–	–	–	–	–
	2 D 5 404 637 E	1	D Ⓢ.	– (tissu gris).	– (grauer Stoff).	– (grey material).	– (tejido gris).	– (tessuto grigio).
	2 D 5 404 638 R	1	D Ⓢ.	–	–	–	–	–
	2 D 5 404 663 M	1	G Ⓢ.	– (simili « Somvyl »).	– (« Somvyl »-Simili).	– (« Somvyl » leatherette).	– (simili « Somvyl »).	– (simili « Somvyl »).
	2 D 5 404 664 Y	1	D Ⓢ.	–	–	–	–	–

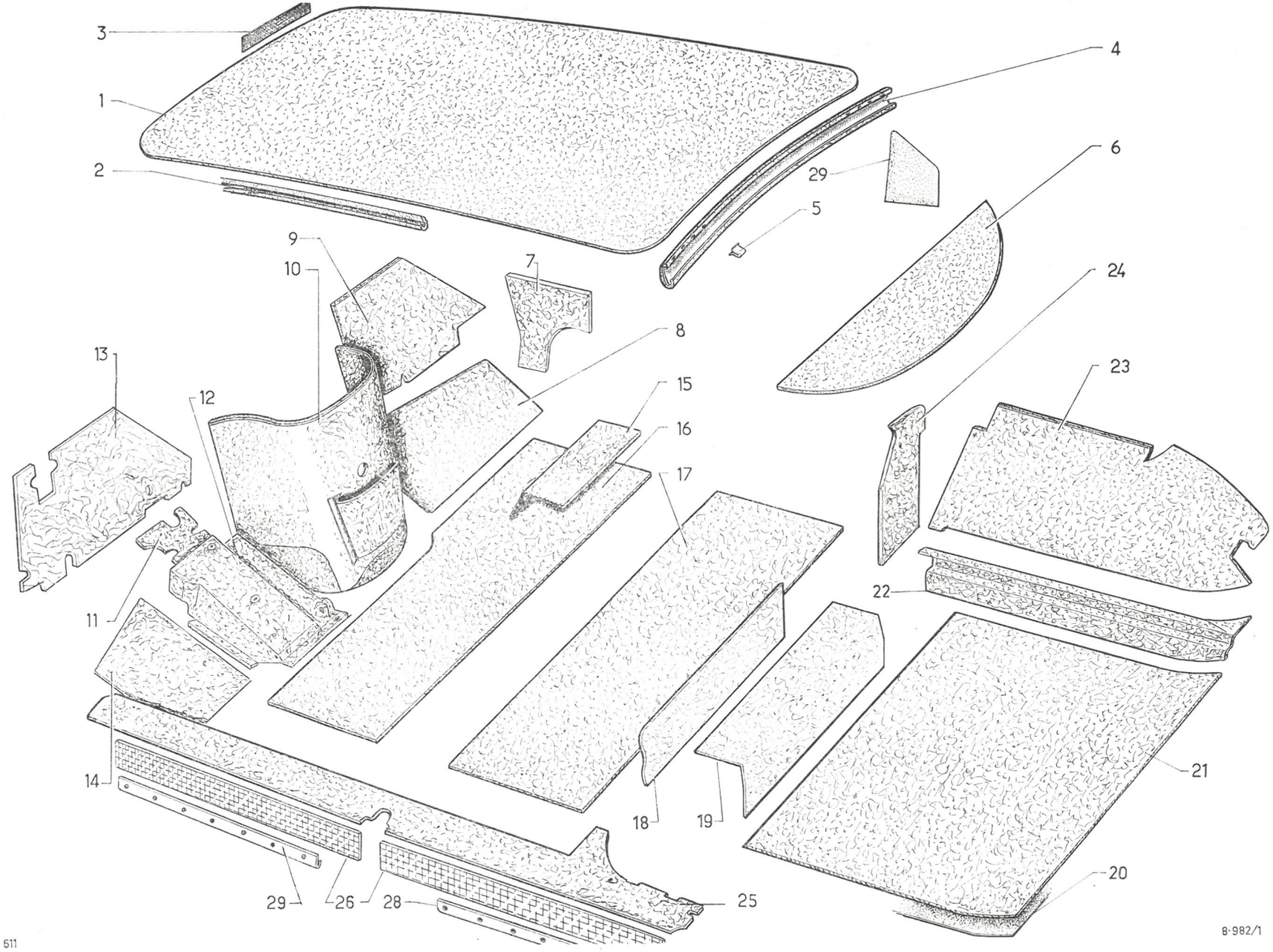

611

8-982/1

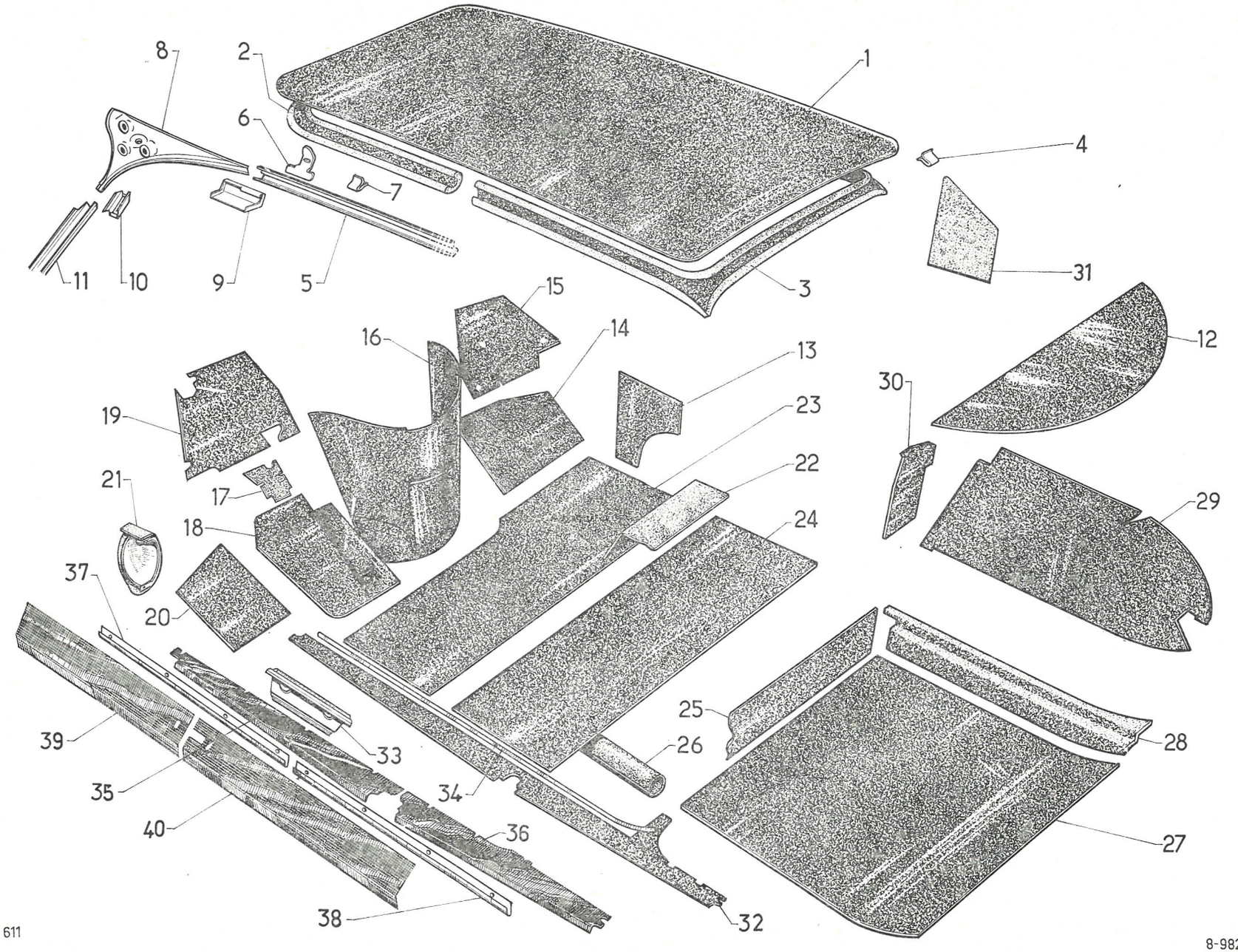
1
2
3
4
5
6
7
8
9
10
11
12
13
14
15
16
17
18
19
20
21
22
23
24
25
26
27
28
29
30
31
32
33
34
35
36
37
38
39
40

611

I	NUMEROS	K	PA	Garnitures et insonorisation de caisse	Bezüge und Geräusch-dämpfungsgarnituren für Karosserie	Body trimming and sound proofing	Guarniciones e insonorización de caja	Rivestimenti e insonorizzazione scocca
				Pavillon	**Wagendach**	**Roof**	**Techo**	**Tetto**
1	DS 988-2 D	1		Garniture de pavillon.	Garnitur f. Dachhimmel.	Trimming for roof.	Guarnición de techo.	Stoffa sotto tetto.
2	DS 988-62	1		Encadrement AV.	Vord. Rahmenleiste.	Front surround.	Marco delantero.	Guarnizione ant.
3	DS 988-59	1		Encadrement AR.	Hint. Rahmenleiste.	Rear surround.	Marco trasero.	Guarnizione post.
4	ZC 9619 810 U	17		Agrafe d'encadrement :	Spange f. Rahmenleiste :	Clip for surround:	Grapa de marco :	Graffetta guarniz. :
	DS 988-73 C	10		–	–	–	–	–
5		?		Profilé latéral :	Seitl. Profil :	Lateral moulding:	Perfil lateral :	Profilo laterale :
	DS 988-65 A		G.	–	–	–	–	–
	DS 988-66 A		D.	–	–	–	–	–
6	DS 988-104	?		Patte d'encadrement.	Lasche f. Rahmenleiste.	Lug for surround.	Patilla de marco.	Staffa guarnizione.
7	ZC 9619 834 U	?		Agrafe de patte.	Spange f. Lasche.	Clip for lug.	Grapa de patilla.	Graffetta staffa.
8		?		Embout support :	Endstück als Lagerung :	End piece support:	Terminal soporte :	Terminale supporto :
	DS 554-97 D		G.	–	–	–	–	–
	DS 555-97 E		D.	–	–	–	–	–
9		?		Couvre-joint sup. :	Ob. Nahtabdeckung :	Cover-joint, upper:	Cubrejunta superior :	Coprigiunto superiore :
	DS 988-84		G.	–	–	–	–	–
	DX 988-284 A		G.	– (montage poste radio).	– (Einbau Radio).	– (radio fitting).	– (montaje radioreceptor).	– (montaggio radio).
	DS 988-84 A		D.	–	–	–	–	–
	DS 988-84 B		D.	– (montage poste radio).	– (Einbau Radio).	– (radio fitting).	– (montaje radioreceptor).	– (montaggio radio).
10	DS 986-116	2		Couvre-joint inf.	Unt. Nahtabdeckung.	Cover-joint, lower.	Cubrejunta inferior.	Coprigiunto inferiore.
11				Profilé de pied AV :	Profil f. vord. Türpfosten :	Moulding for front pillar:	Perfil de montante delantero :	Profilo montante anteriore :
	DX 986-290 A	1	G.	–	–	–	–	–
	DX 986-291 A	1	D.	–	–	–	–	–
			USA					
	DX 986-292 A	1	G.	–	–	–	–	–
	DX 986-293 A	1	D.	–	–	–	–	–

I	NUMÉROS	K	PA	Garnitures et insonorisation de caisse *(Suite)*	Bezüge und Geräusch-dämpfungsgarnituren für karosserie *(Forts.)*	Body trimming and sound proofing *(Cont.)*	Guarniciones e insonorización de caja *(Cont.)*	Rivestimenti e insonorizzazione scocca *(Cont.)*
				Lunette AR	**Rückfenster**	**Rear window**	**Lunetta trasera**	**Lunetto posteriore**
12		1		Garniture de tablette :	Bezug f. Hutablage :	Trimming for shelf:	Guarnición de tabla :	Rivestimento pianale :
	DX 987-1 D			– noire (sans découpe radio).	– schwarz (ohne Ausspar. f. Radio).	– black (without punching).	– negra (sin cortadura radio).	– nero (senza apertura radio).
	DX 987-1 E			– noire (avec découpe radio).	– schwarz (mit Ausspar. f. Radio).	– black (with punching).	– negra (con cortadura radio).	– nero (con apertura radio).
	DX 987-1 F			– fauve (sans découpe radio).	– strohgelb (ohne Ausspar. f. Radio).	– fawn (without punching).	– leonada (sin cortadura radio).	– fulvo (senza apertura radio).
	DX 987-1 G			– fauve (avec découpe radio).	– strohgelb (mit Ausspar. f. Radio).	– fawn (with punching).	– leonada (con cortadura radio).	– fulvo (con apertura radio).
12		1	Ⓢ	Garniture de tablette :	Bezug f. Hutablage :	Trimming for shelf:	Guarnición de tabla :	Rivestimento pianale :
	3 D 5 404 494 A			– noire (sans découpe radio)	– schwarz (ohne Ausspar. f. Radio).	– black (without punching).	– negra (sin cortadura radio).	– negro (senza apertura radio).
	3 D 5 404 495 L			– noire (avec découpe radio).	– schwarz (mit Ausspar. f. Radio.	– black (with punching).	– negra (con cortadura radio).	– nero (con apertura radio).
	3 D 5 404 496 X			– fauve (sans découpe radio).	– strohgelb (ohne Ausspar. f. Radio).	– fawn (without punching).	– leonada (sin cortadura radio).	– fulvo (senza apertura radio).
	3 D 5 404 497 H			– fauve (avec découpe radio).	– strohgelb (mit Ausspar. f. Radio).	– fawn (with punching).	– leonada (con cortadura radio).	– fulvo (con apertura radio).
			D à G	**Tablier**	**Spritzblech**	**Scuttle**	**Tablero**	**Paratia ant.**
				NOTA : Pour toutes garnitures (feutre) préciser la teinte.	ANM. : Bei allen Filzgarnituren Farbe angeben.	NOTE: For all felt trimmings, please state the colour.	NOTA : Para cualquier guarnición (fieltro) precisar la tinta.	NOTA : Per tutti i rivestimenti in feltro precisar la tinta.
13				Garniture d'auvent :	Bezug f. Windfangblech :	Trimming for side panel:	Guarnición de visera :	Rivestim. laterale :
	DS 986-56	1	G.	–	–	–	–	–
	DS 986-57	1	D.	–	–	–	–	–
14	DS 981-81	1	D.	Garniture inf.	Bezug, unterer Teil.	Lower trimming.	Guarnición inferior.	Rivestim. inferiore.
15	DX 985-86 A	1	D.	Garniture sup.	Bezug, ob. Teil.	Upper trimming.	Guarnición superior.	Rivestimento superiore.
16		1		Garniture centrale moteur :	Mittlerer Bezug (Motorausbuchtung) :	Engine central trimming:	Guarnición central motor :	Rivest. centrale motore :
	3 D 5 429 034 P			– option radio.	– Anbau Radiogerät.	– radio option.	– opción con radio.	– opzione posto radio.
	DX 985-73 J			–	–	–	–	–
	DX 985-73 K		(XT) - Ch —15°.	–	–	–	–	–
17	DS 981-129 B			Feutre de plancher de pédale.	Filz f. Pedalboden.	Felt lining for pedal floor.	Fieltro de plancha de pedal.	Feltro piane pedaliera.
18	DX 981-70	1		Garniture de plancher de pédale.	Bezug f. Pedalboden.	Trimming for pedal floor.	Guarnición de plancha de pedal.	Rivestim. pianale pedaliera.
19		1	G.	Garniture sup. :	Bezug, ob. Teil :	Upper trimming:	Guarnición superior :	Rivestim. superiore :
	DX 985-99 A		bvh.	–	–	–	–	–
	3 D 5 414 564 G		bvm.	–	–	–	–	–
20	DS 981-78 B	1	G.	Garniture inf.	Bezug, unt. Teil.	Lower trimming.	Guarnición inferior.	Rivestim. inferiore.
21	DX 427-132	1		Écran de correcteur.	Abschirmung f. Korrektor.	Screen for corrector.	Pantalla de corrector.	Protezione correttore.
	ZD 9226 300 Z	?	TR 3,5 × 9,5.	Vis de garniture.	Schraube f. Bezug.	Screw for trimming.	Tornillo de guarnición.	Vite rivestimento.

I	NUMEROS	K	PA	Garnitures et insonorisation de caisse	Bezüge und Geräusch-dämpfungsgarnituren für Karosserie	Body trimming and sound proofing	Guarniciones e insonorización de caja	Rivestimenti e insonorizzazione scocca
				Pavillon	**Wagendach**	**Roof**	**Techo**	**Tetto**
1	DS 988-2 D	1		Garniture de pavillon.	Garnitur f. Dachhimmel.	Trimming for roof.	Guarnición de techo.	Stoffa sotto tetto.
2	DS 988-62	1		Encadrement AV.	Vord. Rahmenleiste.	Front surround.	Marco delantero.	Guarnizione ant.
3	DS 988-59	1		Encadrement AR.	Hint. Rahmenleiste.	Rear surround.	Marco trasero.	Guarnizione post.
4	ZC 9619 810 U	17		Agrafe d'encadrement :	Spange f. Rahmenleiste :	Clip for surround:	Grapa de marco :	Graffetta guarniz. :
	DS 988-73 C	10		–	–	–	–	–
5		?		Profilé latéral :	Seitl. Profil :	Lateral moulding:	Perfil lateral :	Profilo laterale :
	DS 988-65 A		G.	–	–	–	–	–
	DS 988-66 A		D.	–	–	–	–	–
6	DS 988-104	?		Patte d'encadrement.	Lasche f. Rahmenleiste.	Lug for surround.	Patilla de marco.	Staffa guarnizione.
7	ZC 9619 834 U	?		Agrafe de patte.	Spange f. Lasche.	Clip for lug.	Grapa de patilla.	Graffetta staffa.
8		?		Embout support :	Endstück als Lagerung :	End piece support:	Terminal soporte :	Terminale supporto :
	DS 554-97 D		G.	–	–	–	–	–
	DS 555-97 E		D.	–	–	–	–	–
9		?		Couvre-joint sup. :	Ob. Nahtabdeckung :	Cover-joint, upper:	Cubrejunta superior :	Coprigiunto superiore :
	DS 988-84		G.	–	–	–	–	–
	DX 988-284 A		G.	– (montage poste radio).	– (Einbau Radio).	– (radio fitting).	– (montaje radioreceptor).	– (montaggio radio).
	DS 988-84 A		D.	–	–	–	–	–
	DS 988-84 B		D.	– (montage poste radio).	– (Einbau Radio).	– (radio fitting).	– (montaje radioreceptor).	– (montaggio radio).
10	DS 986-116	2		Couvre-joint inf.	Unt. Nahtabdeckung.	Cover-joint, lower.	Cubrejunta inferior.	Coprigiunto inferiore.
11				Profilé de pied AV :	Profil f. vord. Türpfosten :	Moulding for front pillar:	Perfil de montante delantero :	Profilo montante anteriore :
	DX 986-290 A	1	G.	–	–	–	–	–
	DX 986-291 A	1	D.	–	–	–	–	–
			USA					
	DX 986-292 A	1	G.	–	–	–	–	–
	DX 986-293 A	1	D.	–	–	–	–	–

I	NUMÉROS	K	PA	Garnitures et insonorisation de caisse *(Suite)*	Bezüge und Geräuschdämpfungsgarnituren für karosserie *(Forts.)*	Body trimming and sound proofing *(Cont.)*	Guarniciones e insonorización de caja *(Cont.)*	Rivestimenti e insonorizzazione scocca *(Cont.)*
				Lunette AR	**Rückfenster**	**Rear window**	**Lunetta trasera**	**Lunetto posteriore**
12		1		Garniture de tablette :	Bezug f. Hutablage :	Trimming for shelf:	Guarnición de tabla :	Rivestimento pianale :
	DX 987-1 D			– noire (sans découpe radio).	– schwarz (ohne Ausspar. f. Radio).	– black (without punching).	– negra (sin cortadura radio).	– nero (senza apertura radio).
	DX 987-1 E			– noire (avec découpe radio).	– schwarz (mit Ausspar. f. Radio).	– black (with punching).	– negra (con cortadura radio).	– nero (con apertura radio).
	DX 987-1 F			– fauve (sans découpe radio).	– strohgelb (ohne Ausspar. f. Radio).	– fawn (without punching).	– leonada (sin cortadura radio).	– fulvo (senza apertura radio).
	DX 987-1 G			– fauve (avec découpe radio).	– strohgelb (mit Ausspar. f. Radio).	– fawn (with punching).	– leonada (con cortadura radio).	– fulvo (con apertura radio).
12		1	Ⓢ	Garniture de tablette :	Bezug f. Hutablage :	Trimming for shelf:	Guarnición de tabla :	Rivestimento pianale :
	3 D 5 404 494 A			– noire (sans découpe radio)	– schwarz (ohne Ausspar. f. Radio).	– black (without punching).	– negra (sin cortadura radio).	– negro (senza apertura radio).
	3 D 5 404 495 L			– noire (avec découpe radio).	– schwarz (mit Ausspar. f. Radio.	– black (with punching).	– negra (con cortadura radio).	– nero (con apertura radio).
	3 D 5 404 496 X			– fauve (sans découpe radio).	– strohgelb (ohne Ausspar. f. Radio).	– fawn (without punching).	– leonada (sin cortadura radio).	– fulvo (senza apertura radio).
	3 D 5 404 497 H			– fauve (avec découpe radio).	– strohgelb (mit Ausspar. f. Radio).	– fawn (with punching).	– leonada (con cortadura radio).	– fulvo (con apertura radio).
			D à G	**Tablier**	**Spritzblech**	**Scuttle**	**Tablero**	**Paratia ant.**
				NOTA : Pour toutes garnitures (feutre) préciser la teinte.	ANM. : Bei allen Filzgarnituren Farbe angeben.	NOTE: For all felt trimmings, please state the colour.	NOTA : Para cualquier guarnición (fieltro) precisar la tinta.	NOTA : Per tutti i rivestimenti in feltro precisar la tinta.
13				Garniture d'auvent :	Bezug f.Windfangblech :	Trimming for side panel:	Guarnición de visera :	Rivestim. laterale :
	DS 986-56	1	G.	–	–	–	–	–
	DS 986-57	1	D.	–	–	–	–	–
14	DS 981-81	1	D.	Garniture inf.	Bezug, unterer Teil.	Lower trimming.	Guarnición inferior.	Rivestim. inferiore.
15	DX 985-86 A	1	D.	Garniture sup.	Bezug, ob. Teil.	Upper trimming.	Guarnición superior.	Rivestimento superiore.
16		1		Garniture centrale moteur :	Mittlerer Bezug (Motorausbuchtung) :	Central trimming for engine:	Guarnición central motor :	Rivest. centrale motore :
	DX 985-73 J			–	–	–	–	–
	DX 985-73 K		(XT) - Ch —15°.	–	–	–	–	–
17	DS 981-129 B			Feutre de plancher de pédale.	Filz f. Pedalboden.	Felt lining for pedal floor.	Fieltro de plancha de pedal.	Feltro piane pedaliera.
18	DX 981-70	1		Garniture de plancher de pédale.	Bezug f. Pedalboden.	Trimming for pedal floor.	Guarnición de plancha de pedal.	Rivestim. pianale pedaliera.
19		1	G.	Garniture sup. :	Bezug, ob. Teil :	Upper trimming:	Guarnición superior :	Rivestim. superiore :
	DX 985-99 A		bvh.	–	–	–	–	–
	3 D 5 414 564 G		bvm.	–	–	–	–	–
20	DS 981-78 B	1	G.	Garniture inf.	Bezug, unt. Teil.	Lower trimming.	Guarnición inferior.	Rivestim. inferiore.
21	DX 427-132	1		Écran de correcteur.	Abschirmung f. Korrektor.	Screen for corrector.	Pantalla de corrector.	Protezione correttore.
	ZD 9226 300 Z	?	TR 3,5 × 9,5.	Vis de garniture.	Schraube f. Bezug.	Screw for trimming.	Tornillo de guarnición.	Vite rivestimento.

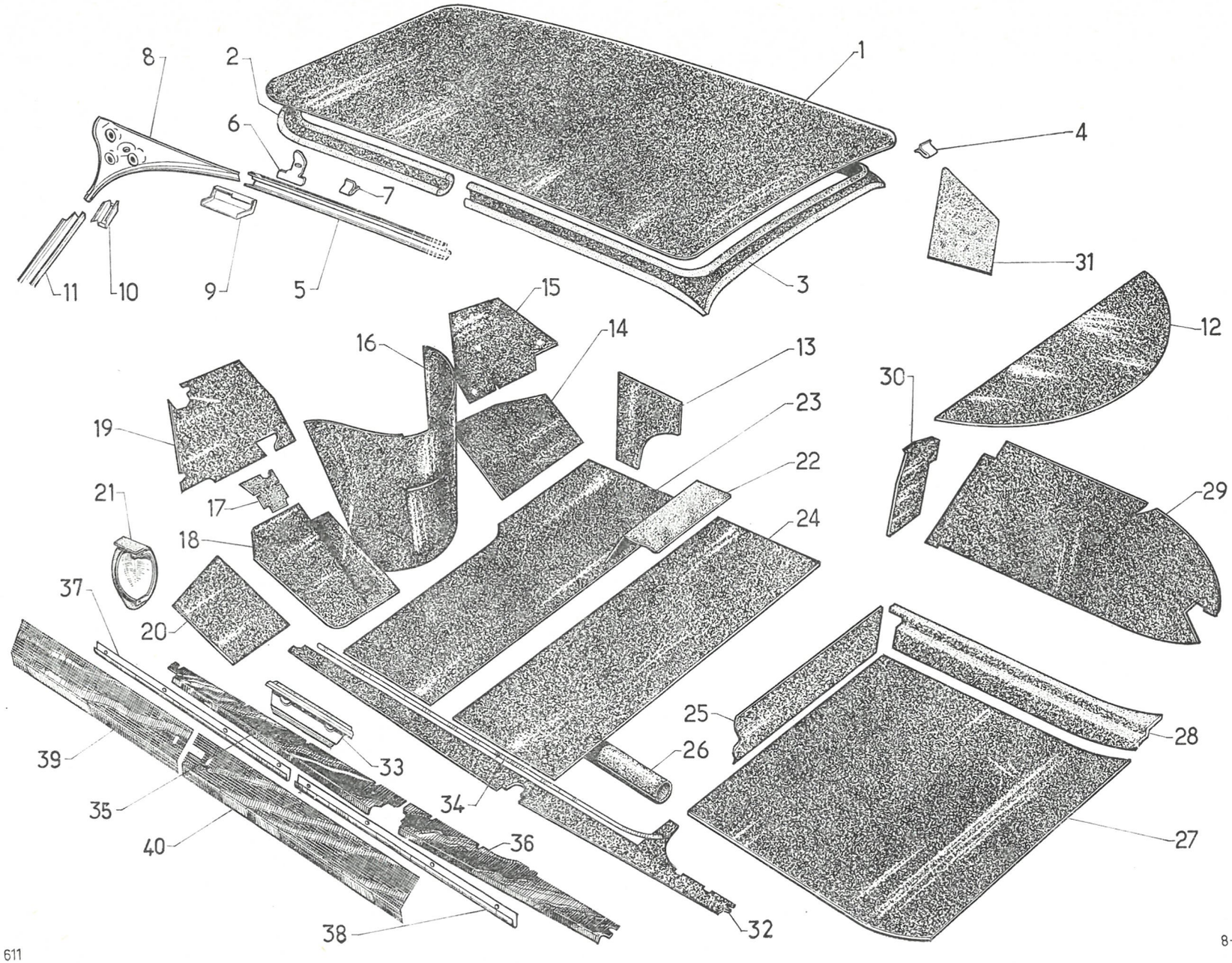
1
2
3
4
5
6
7
8
9
10
11
12
13
14
15
16
17
18
19
20
21
22
23
24
25
26
27
28
29
30
31
32
33
34
35
36
37
38
39
40

611

8-982/2

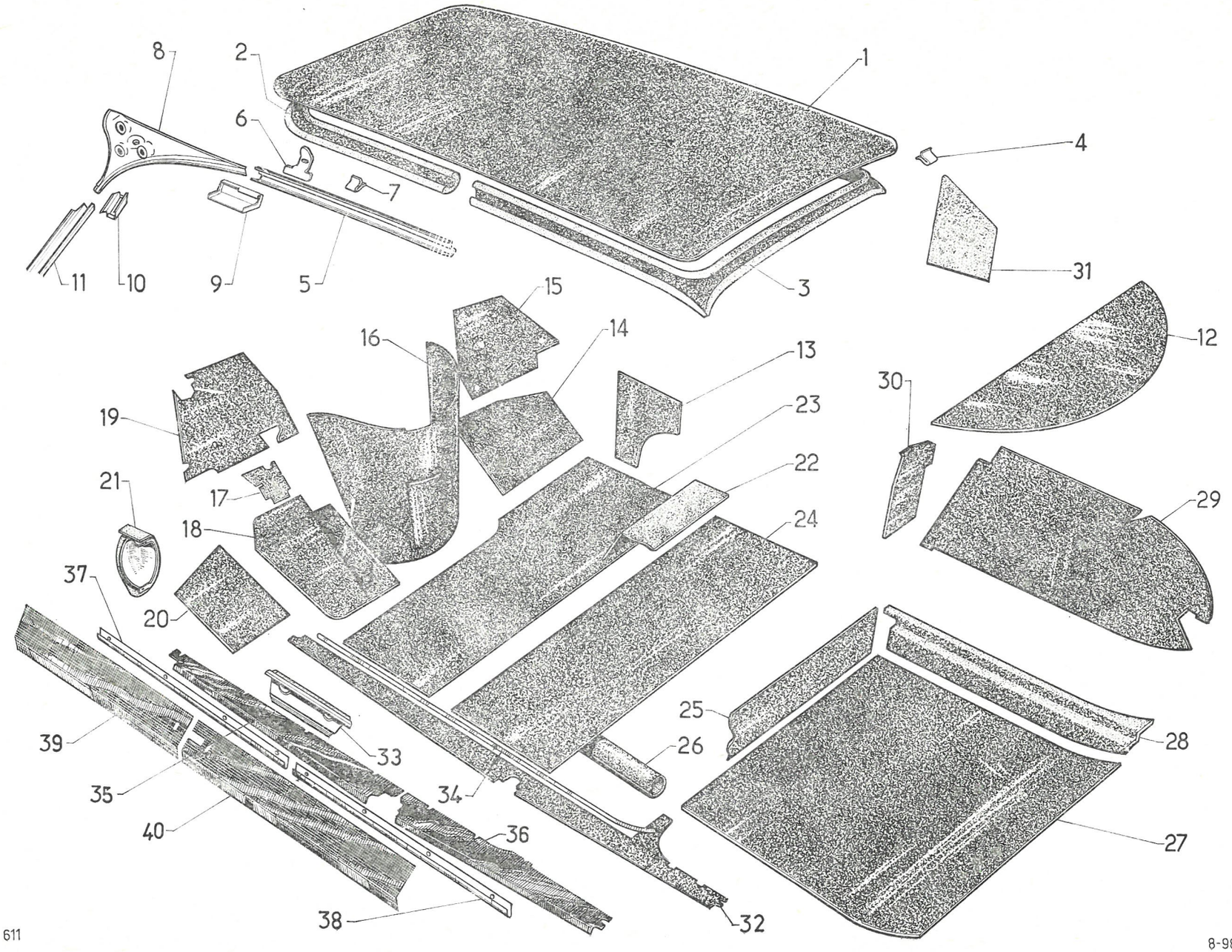
1
2
3
4
5
6
7
8
9
10
11
12
13
14
15
16
17
18
19
20
21
22
23
24
25
26
27
28
29
30
31
32
33
34
35
36
37
38
39
40

611

I	NUMÉROS	K	PA	Garnitures et insonorisation de caisse (Suite)	Bezüge und Geräusch-dämpfungsgarnituren für Karosserie (Forts.)	Body trimming and sound proofing (Cont.)	Guarniciones e insonorización de caja (Cont.)	Rivestimenti e insonorizzazione scocca (Cont.)
			D à D	Tablier	Spritzblech	Scuttle	Tablero	Paratia ant.
				NOTA : Pour toutes garnitures (feutre), préciser la teinte.	ANM. : Bei allen Filzgarnituren Farbe angeben.	NOTE: For all felt trimmings, please state the colour.	NOTA : Para qualquier guarnición (fieltro) precisar la tinta.	NOTA : Per tutti i rivestimenti in feltro precisar la tinta.
13		1		Garniture d'auvent :	Bezug f. Windfangblech :	Trimming for side panel:	Guarnición de visera :	Rivestim. laterale :
	DS 986-56 A		G.	–	–	–	–	–
	DS 986-57		D.	–	–	–	–	–
14	DS 981-81 B	1	D.	Garniture inf.	Bezug, unterer Teil.	Lower trimming.	Guarnición inferior.	Rivestim. inferiore.
15		1	D.	Garniture sup. :	Bezug, ob. Teil :	Upper trimming:	Guarnición superior :	Rivestimento superiore :
	DX 985-86 C		bvh.	–	–	–	–	–
	3 D 5 414 570 X		bvm.	–	–	–	–	–
16		1		Garniture centrale moteur :	Mittlerer Bezug (Motorausbuchtung):	Central trimming for engine:	Guarnición central motor :	Rivest. centrale motore :
	DX 985-73 M			–	–	–	–	–
	DX 985-73 N		(XT) - Ch —15°.	–	–	–	–	–
	3 D 5 429 732 B			– option radio.	– Anbau Radiogerät.	– radio option.	– opción con radio.	– opzione posto radio.
17	DS 981-129 A	1		Feutre de plancher de pédale.	Filz f. Pedalboden.	Felt lining for pedal floor.	Fieltro de plancha de pedal.	Feltro pian. pedaliera.
19	DX 985-99 C	1	G.	Garniture sup.	Bezug, ob. Teil.	Upper trimming.	Guarnición superior.	Rivestim. superiore.
20	DS 981-78 C	1	G.	Garniture inf.	Bezug, unt. Teil.	Lower trimming.	Guarnición inferior.	Rivestim. inferiore.
21	DX 437-132	1		Écran de correcteur.	Abschirmung f. Korrektor.	Screen for corrector.	Pantalla de corrector.	Protezione correttore.
	ZD 9226 300 Z	?	TR 3,5 × 9,5.	Vis de garniture.	Schraube f. Bezug.	Screw for trimming.	Tornillo de guarnición.	Vite rivestimento.

I	NUMÉROS	K	PA	Garnitures et insonorisation de caisse *(Suite)*	Bezüge und Geräusch-dämpfungsgarnituren für Karosserie *(Forts.)*	Body trimming and sound proofing *(Cont.)*	Guarniciones e insonorización de caja *(Cont.)*	Rivestimenti e insonorizzazione scocca *(Cont.)*
			TT	**Plancher**	**Wagenboden**	**Floor**	**Piso**	**Pianale**
22		1		Garniture sous sièges AV :	Bezug unt. Vordersitzen :	Trimming under front seats:	Guarnición bajo asientos del. :	Rivestim. sotto sedili ant. :
	3 D 5 405 510 U		D à G.	–	–	–	–	–
	3 D 5 409 953 M		D à D.	–	–	–	–	–
23	DS 982-81 A	1		Garniture sous tapis AV.	Bezug unter vorderer Bodenmatte.	Lining under front carpet.	Guarnición bajo alfombra del.	Rivestim. sotto tappeto ant.
24	DS 982-58 A	1		Garniture sous tapis AR.	Bezug unter hinterer Bodenmatte.	Lining under rear carpet.	Guarnición bajo alfombra tras.	Rivestim. sotto tappeto post.
25	DS 981-45	1		Garniture de planche à talons (préciser la teinte).	Bezug für Stufenblech (farbe angeben).	Trimming for heelboard (please, state the colour).	Guarnición de plancha para los tacones (precisar la tinta).	Rivestim. pianale a talloni (precisare la tinta).
26	DX 985-109	1		Garniture de conduit de chauffage (préciser la teinte).	Bezug f. Heizungsleitung (farbe angeben .	Trimming for heating duct (please, state the colour).	Guarnición de conducto de calefacción (precisar la tinta).	Rivestim. condotto riscaldam. (precisare la tinta).
				Coffre AR	**Kofferraum**	**Boot**	**Maleta trasera**	**Baule post.**
27	D 989-1	1		Garniture de fond.	Bezug für Kofferraumboden.	Trimming for bottom.	Guarnición de fondo.	Rivestimento fondo.
28	DS 989-98	1	D - R.p. DX 989-198 A.	Garniture de longeron :	Bezug für Längsträger :	Trimming for sidemember:	Guarnición de larguero :	Rivestimento longherone :
	DS 989-99	1	G - R.p. DX 989-199 A.	–	–	–	–	–
29	DS 989-93 A	1	D.	Garniture de passage de roue :	Bezug für Radkasten :	Trimming for wheel arch:	Guarnición de paso de rueda :	Rivestim. passaggio ruota:
	DS 989-93	1	G.	–	–	–	–	–
30	DX 981-267 A	1	G.	Garniture de tôle de fermeture :	Bezug für Abschlussblech :	Trimming for closing panel:	Guarnición de chapa de cierre :	Rivestim. lamiera chiusura :
	DX 981-269 A	1	D.	–	–	–	–	–
				Appui-tête	**Kopfstütze**	**Lateral headrest**	**Apoyo de cabeza**	**Appoggiatesta**
31				Appui-tête confectionné :	Fertige Kopfstütze :	Headrest, made up:	Apoyo de cabeza confeccionado :	Appoggiatesta confezionato :
	2 D 5 404 616 B	1	G.	–	–	–	–	–
	2 D 5 404 617 M	1	D.	–	–	–	–	–
	2 D 5 404 623 C	1	G Ⓢ.	–	–	–	–	–
	2 D 5 404 624 N	1	D Ⓢ.	–	–	–	–	–
	ZD 9261 000 N	2	TA 3,5 × 15.	Vis.	Schraube.	Screw.	Tornillo.	Vite.
	ZD 9323 000 U		3,5.	Rondelle de vis.	Scheibe.	Washer.	Arandela.	Rondella.

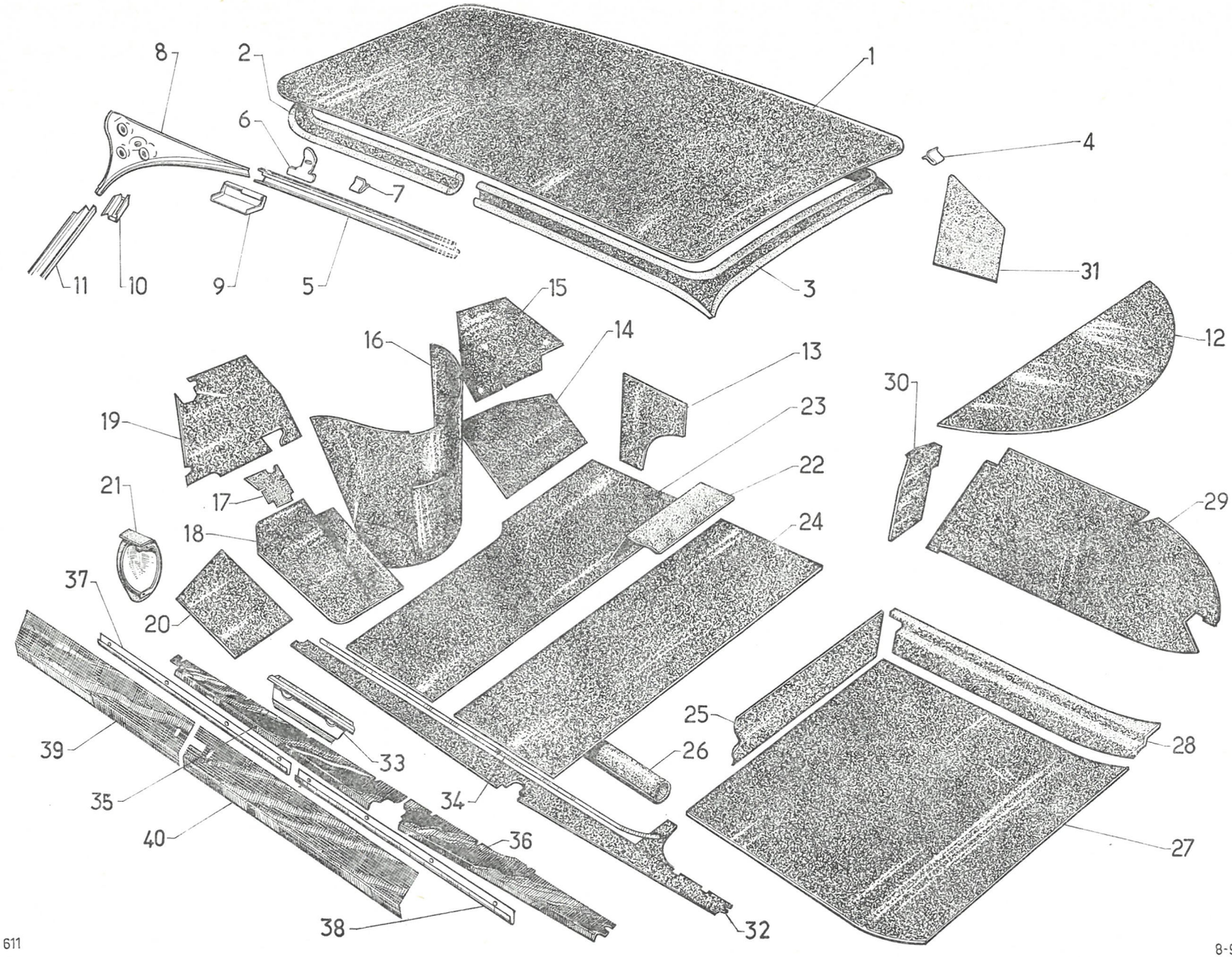
1
2
3
4
5
6
7
8
9
10
11
12
13
14
15
16
17
18
19
20
21
22
23
24
25
26
27
28
29
30
31
32
33
34
35
36
37
38
39
40

611

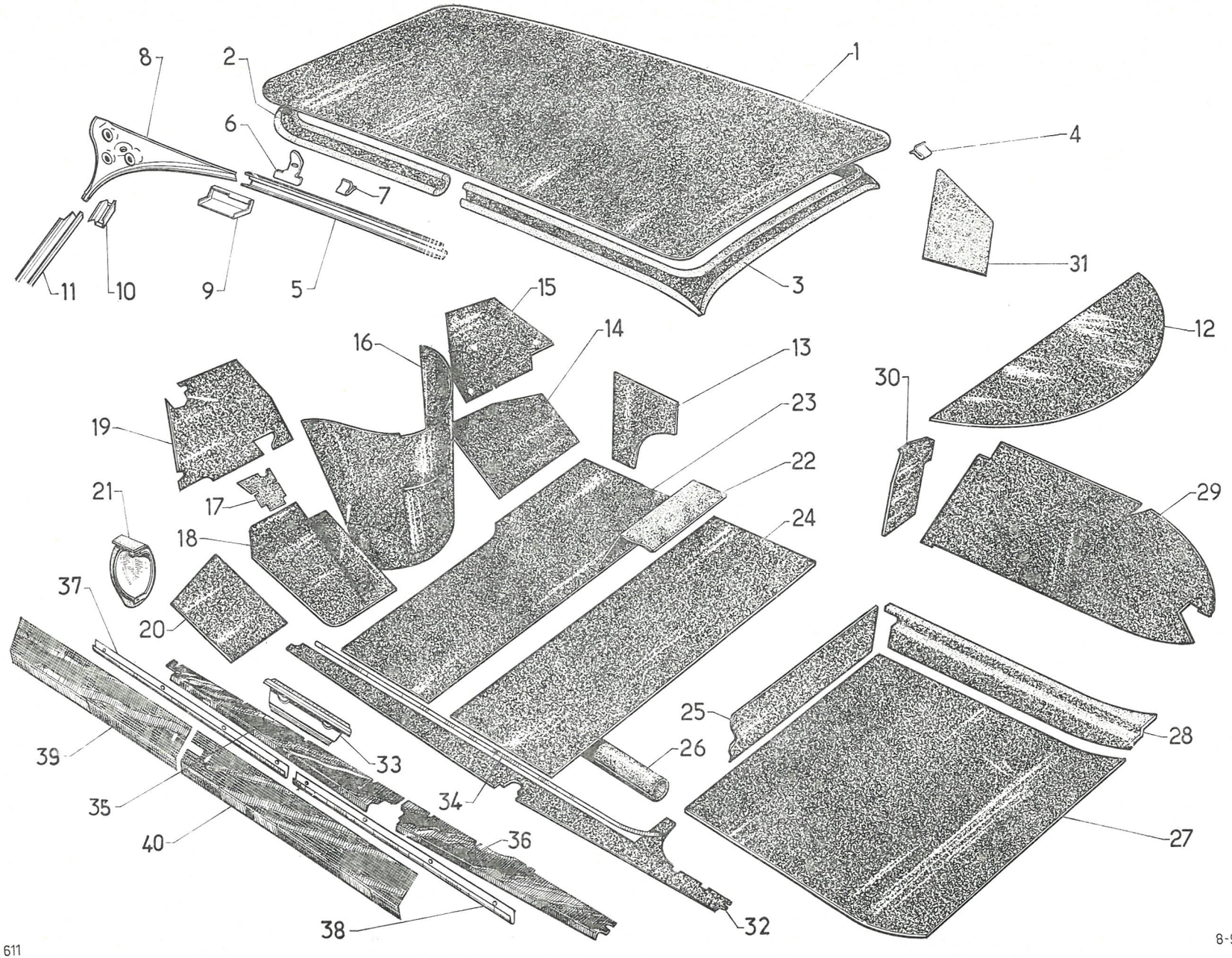
1
2
3
4
5
6
7
8
9
10
11
12
13
14
15
16
17
18
19
20
21
22
23
24
25
26
27
28
29
30
31
32
33
34
35
36
37
38
39
40

611

I	NUMÉROS	K	PA	Garnitures et insonorisation de caisse *(Suite)*	Bezüge und Geräusch-dämpfungsgarnituren für Karosserie *(Forts).*	Body trimming and sound proofing *(Cont.)*	Guarniciones e insonorización de caja *(Cont.)*	Rivestimenti e insonorizzazione scocca *(Cont.)*
				Longerons	**Längsträger**	**Sidemembers**	**Largueros**	**Longheroni**
				NOTA : Préciser la teinte.	ANM. : Farbe angeben.	NOTE: Please state the colour.	NOTA : Precisar la tinta.	NOTA : Precisare la tinta.
32		?	D à G.	Garniture de longeron :	Bezug für Längsträger :	Trimming for sidemember:	Guarnición de larguero :	Rivestim. per longherone :
	3 D 5 404 933 X		G.	–	–	–	–	–
	3 D 5 404 934 H		D.	–	–	–	–	–
	3 D 5 404 937 R		G - (XT) - Ch —15°.	–	–	–	–	–
	3 D 5 404 938 B		D.	–	–	–	–	–
32		?	D à D.	Garniture de longeron :	Bezug f. Längsträger :	Trimming f. sidemember:	Guarnición de larguero :	Rivestim. per longuerone :
	3 D 5 404 933 X		G.	–	–	–	–	–
	3 D 5 404 956 X		D.	–	–	–	–	–
	3 D 5 404 937 R		G - Ch —15°.	–	–	–	–	–
	3 D 5 404 958 U			–	–	–	–	–
33	DX 981-128	1	**bvh.**	Enjoliveur passage de pédale.	Garnitur f. Bremsanschlag.	Embellisher for pedal recess.	Embellecedor paso de pedal.	Profilo passaggio pedaliera.
	ZC 9619 795 U	2	**bvh.**	Agrafe d'enjoliveur.	Spange zur Garniturbefestigung.	Clip for embellisher.	Grapa de embellecedor.	Graffetta profilo.
34				Profilé int. :	Abschlussprofil, innen :	Inner moulding:	Perfil interior :	Profilo interno :
	DS 981-161	1	G.	–	–	–	–	–
	DS 981-162	1	D.	–	–	–	–	–
35				Applique sup. AV :	Vord., oberes Abschlussblech :	Finisher, upper, front:	Aplique superior delantero :	Finitura sup. ant. :
	DS 981-163	1	AV G.	–	–	–	–	–
	DS 981-164	1	AV D.	–	–	–	–	–
36				Applique sup. AR :	Hint., oberes Abschlussblech:	Finisher, upper, rear:	Aplique superior trasero :	Finitura sup. post. :
	DX 981-165	1	G.	–	–	–	–	–
	DX 981-166	1	D.	–	–	–	–	–
37	DX 981-117	2		Bordure de brancard AV.	Leiste für Dichtung, vorn.	Strip for front siderail.	Moldura de vara delantera.	Bordo rinforzo ant.
38	DX 981-118	2		Bordure de brancard AR.	Leiste für Dichtung, hinten.	Strip for rear siderail.	Moldura de vara trasera.	Bordo rinforzo post.
39				Applique latérale AV :	Seitl., vord. Garnitur :	Lateral finisher, front:	Aplique lateral delantero :	Finitura later. ant. :
	DS 981-46	1	G.	–	–	–	–	–
	DS 981-46 A	1	D.	–	–	–	–	–
40				Applique latérale AR :	Seitl., hint. Garnitur :	Lateral finisher, rear:	Aplique lateral trasero :	Finitura later. post. :
	DS 981-47	1	G.	–	–	–	–	–
	DS 981-47 A	1	D.	–	–	–	–	–
	ZD 9275 600 Z	?	TA 3 × 10.	Vis d'applique.	Schraube für Garnitur.	Screw for finisher.	Tornillo de aplique.	Vite finitura.

I	NUMÉROS	K	BREAK - FAMI - COMM	Garnitures et insonorisation de caisse	Bezüge und Geräusch-dämpfungsgarnituren für Karosserie	Body trimming and sound proofing	Guarniciones e insonorización de caja	Rivestimenti e insonorizzazione scocca
				Pavillon	**Wagendach**	**Roof**	**Techo**	**Tetto**
1		1		Garniture.	Bezüge.	Trimming.	Guarnición.	Rivestimento.
	DF 988-2 A		1º.	Garniture tissu.	Stoff-Bezug.	Material trimming.	Guarnición de tejido.	Rivestimento di stoffa.
	DJF 988-202 A		2º.	Garniture vinyle.	Vinyle-Bezug.	Vinyle trimming.	Guarnición de vinyle.	Rivestimento di vinyle.
2	DJF 988-201 A	1	L 5370.	Encadrement caoutchouc.	Gummirahmenleiste.	Rubber surround.	Marco de caucho.	Incorniciatura gomma.
2			(USA) (CDN) (S).	Encadrement caoutchouc :	Gummirahmenleiste :	Rubber surround:	Marco de caucho :	Incorniciatura gomma :
	3 E 5 411 060 V	1	AV.	–	–	–	–	–
	3 E 5 411 061 F	1	AR.	–	–	–	–	–
	2 E 5 410 808 F	2		Couvre-joint.	Nahtabdeckung.	Butt-srtap.	Cubrejunta.	Coprigiunto.
				Pièces diverses	**Verschiedene Teile**	**Miscellaneous parts**	**Piezas diversas**	**Pezzi diversi**
3				Embout d'encadrement :	Endstück f. Rahmenleiste :	End piece f. surround:	Terminal de marco :	Terminale per à incorniciatura :
	DF 988-71	1	G.	–	–	–	–	–
	DF 988-71 A	1	D.	–	–	–	–	–
	ZD 9275 600 Z	2	TA 3 × 10.	Vis d'encadrement.	Schraube f. Rahmenleiste.	Screw f. surround.	Tornillo de marco.	Vite per incorniciatura.
				Porte supérieure AR	**Obere, hintere Tür**	**Upper rear door**	**Puerta superior tras.**	**Portello sup. post.**
			1º.	**Garniture tissu.**	**Stoff-Bezug.**	**Material trimming.**	**Guarnición de tejido.**	**Rivestimento di stoffa.**
4	DF 988-98 A	1		Garniture de traverse.	Bezug f. Traverse.	Trimming f. crossmember.	Guarnición de traviesa.	Rivestimento per traversa.
5	DF 989-89 A	1		Garniture de porte.	Bezug f. Tür.	Trimming f. door.	Guarnición de puerta.	Rivestimento per portiera.
6	DB 986-1 B		G.	Bourrelet de protection.	Schutzwulst.	Protecting padding.	Burlete de protección.	Imbottitura di protez.
			2º.	**Garniture vinyle.**	**Vinyle-Bezug.**	**Vinyle trimming.**	**Guarnición de vinyle.**	**Rivestimento di vinyle.**
4	DJF 988-203 A	1		Garniture de traverse.	Bezug f. Traverse.	Trimming f. crossmenber.	Guarnición de traviesa.	Rivestimento per traversa.
5	DJF 989-174 A	1		Garniture de porte.	Bezug f. Tür.	Trimming f. door.	Guarnición de puerta.	Rivestimento per portiera.
6	DJF 986-201 A	1	G.	Bourrelet de protection.	Schutz wulst.	Protecting padding.	Burlete de protección.	Imbottitura di protez.

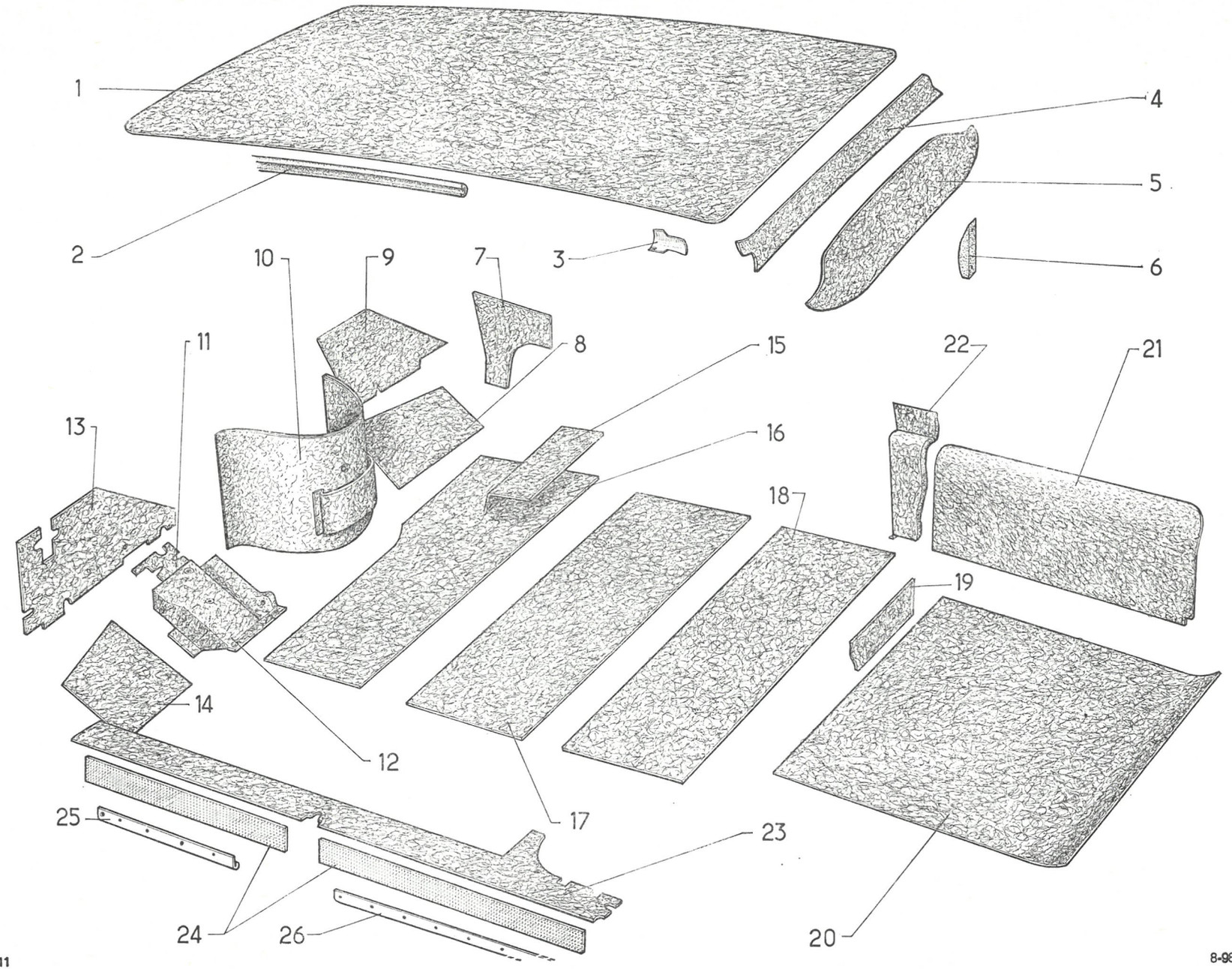

611

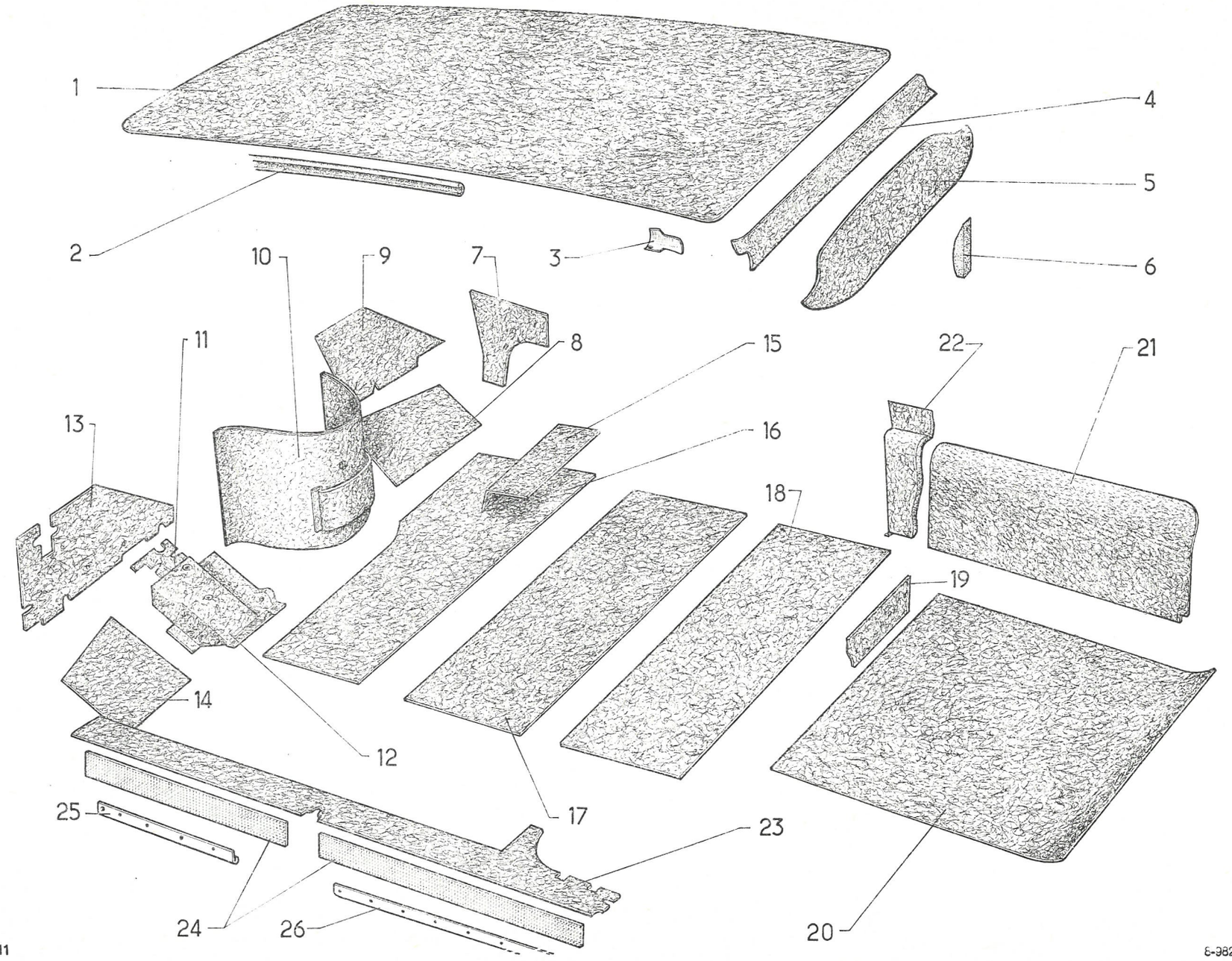
1
2
3
4
5
6
7
8
9
10
11
12
13
14
15
16
17
18
19
20
21
22
23
24
25
26

I	NUMÉROS	K	BREAK - FAMI COMM	Garnitures et insonorisation de caisse *(Suite)*	Bezüge und Geräusch-dämpfungsgarnituren für Karosserie *(Forts.)*	Body trimming and sound proofing *(Cont.)*	Guarniciones e insonorización de caja *(Cont.)*	Rivestimenti e insonorizzazione scocca *(Cont.)*
				Tablier	**Spritzblech**	**Scuttle**	**Tablero**	**Paratia ant.**
7			D à G.	Garniture d'auvent :	Bezug f. Windfangblech :	Trimming for side panel:	Guarnición de visera :	Rivestimento laterale :
	DX 986-97	1	D.	–	–	–	–	–
	DX 986-99 A	1	G.	–	–	–	–	–
8	DS 981-81	1	D.	Garniture inf.	Bezug, unt. Teil.	Lower trimming.	Guarnición inferior.	Rivestim. inf.
9	DX 985-86 E		D.	Garniture sup.	Bezug, ob. Teil.	Upper trimming.	Guarnición superior.	Rivestim. sup.
10		1		Garniture centrale moteur :	Mittl. Bezug (Motorausbuchtung) :	Central trimming for engine:	Guarnición central motor :	Rivestim. centr. motore :
	DX 985-73 F			–	–	–	–	–
	DJF 985-73 A		(XT) - Ch —15°.	–	–	–	–	–
11	DX 981-129	1		Feutre de plancher de de pédale.	Filz f. Pedalboden.	Felt lining for pedal board.	Fieltro de plancha de peda.	l Feltro pianale pedaliera.
12	DS 981-127	1		Garniture de plancher de pédale.	Bezug f. Pedalboden.	Trimming for pedal board.	Guarnición de plancha de pedal.	Rivestim. pianale pedaliera :
	DX 981-270 A	1		Moquette de plancher.	Bodenmatte.	Carpet.	Alfombra.	Tappeto pianale.
13		1	G.	Garniture sup. :	Bezug, ob. Teil :	Upper trimming:	Guarnición superior :	Rivestim. sup. :
	3 E 5 414 559 C		**bvm.**	–	–	–	–	–
	DX 985-99 E		**bvh.**	–	–	–	–	–
14	DS 981-78 B	1	G.	Garniture inf.	Bezug, unt. Teil.	Lower trimming.	Guarnición inferior.	Rivestim. inf.
	ZD 9226 300 Z	?	TR 3,5 × 9,5.	Vis de garniture.	Schraube für Bezug.	Screw for trimming.	Tornillo de guarnición.	Vite rivestim.
			D à D	**Tablier**	**Spritzblech**	**Scuttle**	**Tablero**	**Paratia ant.**
7				Garniture d'auvent :	Bezug f. Windfangblech :	Trimming for side panel:	Guarnición de visera :	Rivestim. laterale :
	DX 986-97	1	D.	–	–	–	–	–
	DX 986-99 A	1	G.	–	–	–	–	–
8	DM 981-81 B	1	D.	Garniture inf.	Bezug, unt. Teil.	Lower trimming.	Guarnición inf.	Rivestimento inf.

I	NUMÉROS	K	BREAK - FAMI COMM	Garnitures et insonorisation de caisse *(Suite)*	Bezüge und Geräusch-dämpfungsgarnituren für Karosserie *(Forts.)*	Body trimming and sound proofing *(Cont.)*	Guarniciones e insonorización de caja *(Cont.)*	Rivestimenti e insonorizzazione scocca *(Cont.)*
			D à D	**Tablier** *(Suite)*	**Spritzblech** *(Forts.)*	**Scuttle** *(Cont.)*	**Tablero** *(Cont.)*	**Paratia ant.** *(Cont.)*
9		1	D.	Garniture sup. :	Bezug, ob. Teil :	Upper trimming:	Guarnición sup. :	Rivestimento sup. :
	3 E 5 414 565 T		**bvm.**	–	–	–	–	–
	DX 985-86 D		**bvh.**	–	–	–	–	–
10		1		Garniture centrale moteur :	Mittlerer Bezug (Motorausbuchtung) :	Central trimming for engine:	Guarnición central motor :	Rivestim. centr. motore :
	DX 985-73 G			–	–	–	–	–
	DX 985-73 I		Ch —15°.	–	–	–	–	–
			TT	**Plancher**	**Wagenboden**	**Floor**	**Piso**	**Pianale**
15		1		Garniture sous sièges AV :	Bezug unter Vordersitzen :	Trimming under front seats:	Guarnición debajo de asientos delant. :	Rivestim. sotto sedili anteriori :
	3 E 5 405 507 L		D à G.	–	–	–	–	–
	3 E 5 405 512 R		D à D.	–	–	–	–	–
16	DS 982-81 A	1		Garniture sous tapis AV.	Bezug unter vorderer Bodenmatte.	Lining under front carpet.	Guarnición debajo de alfombra delant.	Rivestim. sotto tappeto ant.
17	DF 982-147 B	1	FAMI.	Garniture sous tapis milieu.	Bezug unter mittlerer Bodenmatte.	Lining under central carpet.	Guarnición debajo de alfombra central.	Rivestim. sotto tappeto centr.
18	DS 982-58 A	1		Garniture sous tapis AR.	Bezug unter hinterer Bodenmatte.	Lining under rear carpet.	Guarnición debajo de alfombra trasera.	Rivestim. sotto tappeto post.
19	DVB 981-80	1		Garniture de planche à talons.	Bezug unter Stufenblech.	Trimming for heel board.	Guarnición de plancha para tarones.	Rivestim. pianale a tallone.
				Coffre AR	**Kofferraum**	**Boot**	**Maleta trasera**	**Baule post.**
20				Garniture de coffre :	Bezug f. Kofferraumboden:	Trimming for boot:	Guarnición de maleta :	Rivestimento baule :
	DB 982-54 A	1	BREAK - COMM.	–	–	–	–	–
	DJF 989-1	1	FAMI.	–	–	–	–	–

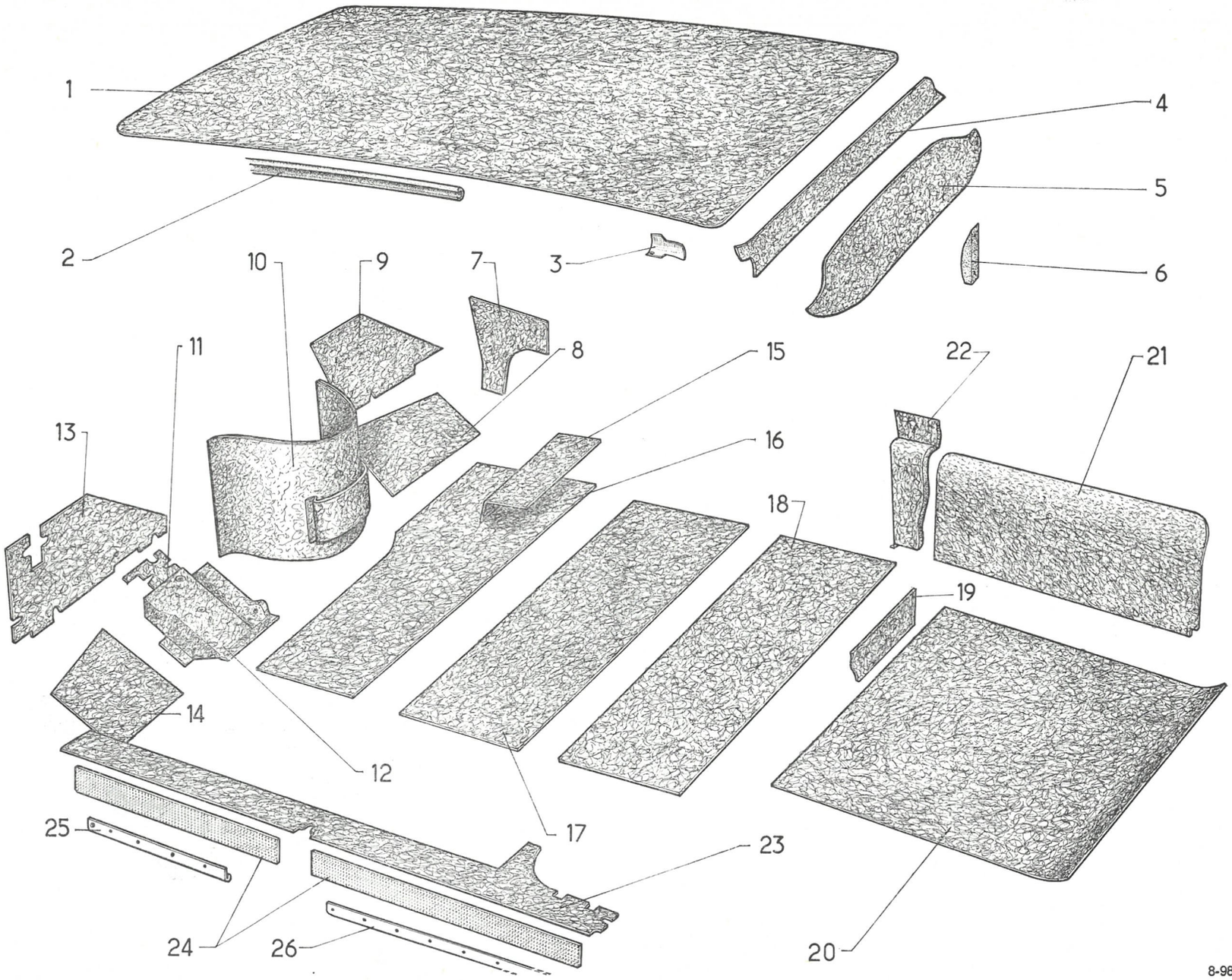
1
2
3
4
5
6
7
8
9
10
11
12
13
14
15
16
17
18
19
20
21
22
23
24
25
26

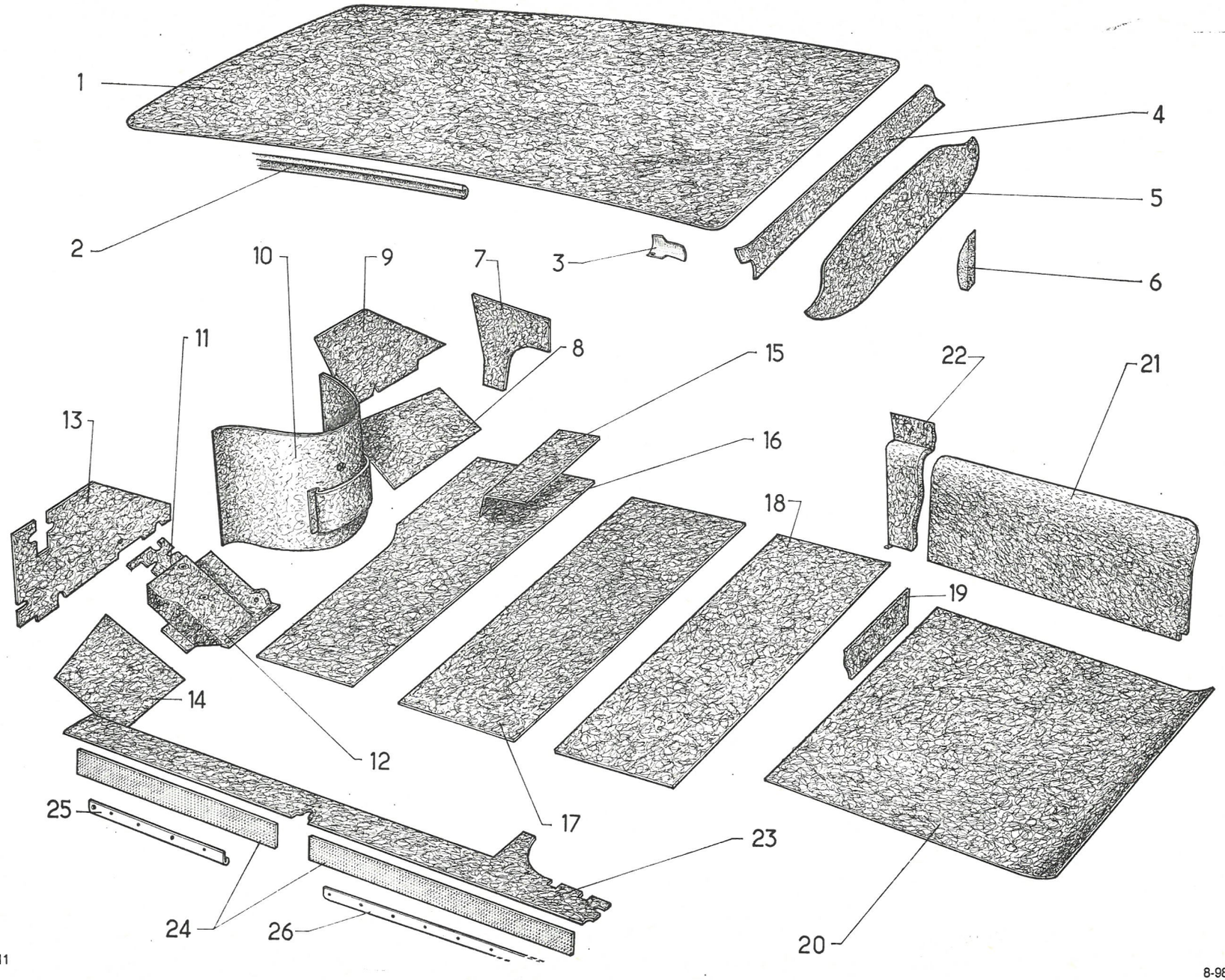

611

I	NUMÉROS	K	BREAK - FAMI - COMM	Garnitures et insonorisation de caisse *(Suite)*	Bezüge und Geräusch-dämpfungsgarnituren für Karosserie *(Forts.)*	Body trimming and sound proofing *(Cont.)*	Guarniciones e insonorización de caja *(Cont.)*	Rivestimenti e insonorizzazione scocca *(Cont.)*
				Coffre AR *(Suite)*	**Kofferraum** *(Forts.)*	**Boot** *(Cont.)*	**Matelas trasera** *(Cont.)*	**Baule post.** *(Cont.)*
21				Garniture de passage de roue :	Bezug f. Radkasten :	Trimming for wheelarch:	Guarnición de paso rueda :	Rivestim. passagio ruota :
	DJB 989-50	1	G - BREAK.	–	–	–	–	–
	DJB 989-50 A	1	D - BREAK.	–	–	–	–	–
	DJF 989-92	1	G - FAMI.	– (grise).	– (grau).	– (grey).	– (gris).	– (grigio).
	DJF 989-92 A	1	D - FAMI.	– (grise).	– (grau).	– (grey).	– (gris).	– (grigio).
	3 E 5 419 145 A	1	G - COMM.	– (tabac).	– (tabakfarben).	– (tobacco).	– (tabaco).	– (tabacco).
	3 E 5 419 146 L	1	D - COMM.	– (tabac).	– (tabakfarben).	– (tobacco).	– (tabaco).	– (tabacco).
22				Armature de passage de roue :	Armatur f. Radkasten :	Lining for wheelarch:	Armadura de paso de rueda :	Armatura passagio ruota :
		1	G.	– (contre échantillon).	– (gegen Muster).	– (against sample).	– (mediante muestra).	– (su campione).
	ZC 9856 114 U	1	D.	– (contre échantillon).	– (gegen Muster).	– (against sample).	– (mediante muestra).	– (su campiohe).
	ZC 9856 115 U							
				Longerons	**Längsträger**	**Sidemembers**	**Largueros**	**Longheroni**
			Sauf FAMI					
23		?		Garniture de longeron :	Bezug f. Längsträger :	Trimming for sidemember:	Guarnición de larguero :	Rivestim. longherone :
	3 E 5 404 961 B		D à G.	– gauche.	– linke Seite.	– LH side.	– izquierdo.	– S.
	3 E 5 404 962 M		D à G.	– droite.	– rechte Seite.	– RH side.	– derecho.	– D.
	3 E 5 404 965 V		D à D.	– gauche.	– linke Seite.	– LH side.	– izquierdo.	– S.
	3 E 5 404 966 F		D à D.	– droite.	– rechte Seite.	– RH side.	– derecho.	– D.
		?	**FAMI**					
				Garniture de longeron :	Bezug f. Längsträger :	Trimming for sidemember:	Guarnición de larguero :	Rivestim. longherone :
	3 E 5 404 967 S		D à G.	– gauche.	– linke Seite.	– LH side.	– izquierdo.	– S.
	3 E 5 404 968 C		D à G.	– droite.	– rechte Seite.	– RH side.	– derecho.	– D.
	3 E 5 404 971 K		D à D.	– gauche.	– linke Seite.	– LH side.	– izquierdo.	– S.
	3 E 5 404 972 W		D à D.	– droite.	– rechte Seite.	– RH side.	– derecho.	– D.
24	DM 981-85	4		Garniture de brancard.	Bezug f. Unterzug.	Trimming for siderail.	Guarnición de vara.	Rivestim. rinforzo.
25	DS 981-117 A	2		Bordure de brancard AV.	Leiste f. Unterzug, vorn.	Strip for front siderail.	Moldura de vara delantera.	Profilo rinforzo ant.
26	DS 981-118 A	2		Bordure de brancard AR.	Lesite f. Unterzug, hinten.	Strip for rear siderail.	Moldura de vara trasera.	Profilo rinforzo post.
	ZD 9275 600 Z	?	TA 3,5 × 9,5.	Vis de bordure.	Schraube f. Leiste.	Screw for strip.	Tornillo de moldura.	Vite profilo.

I	NUMÉROS	K	DV - DT - COMM	Portes AV Panneaux intérieurs	Vordertüren Innere Füllungen	Front doors Inner panels	Puertas delanteras Paneles interiores	Portiere anteriori Pannelli interni
1	3 E 5 404 063 R	1	G.	Accoudoir confectionné :	Fertige Armlehne :	Made up armrest:	Apoyabrazo confeccionado :	Appoggiagomito confezion. :
	3 E 5 404 064 B	1	D.	–	–	–	–	–
	ZD 9454 730 W	4	TCB 6 × 16.	Vis d'accoudoir.	Schraube f. Armlehne.	Screw f. armrest.	Tornillo de apoyabrazo.	Vite per appoggiagomito.
	ZC 9615 837 U	4	M 6.	Écrou en cage.	Käfigmutter.	Cage-nut.	Tuerca en cajilla.	Dado in gabbia.
2	3 E 5 410 779 R	1	G.	Vide-poches confectionné :	Fertiges Ablagefach :	Made up map pocket:	Portaobjetos confeccion. :	Tasca confezionata :
	3 E 5 410 780 B	1	D.	–	–	–	–	–
	ZC 9613 699 U	6	TFB M 4 × 14.	Vis taptite.	Blechschraube.	Tapping screw.	Tornillo terrajante.	Vite filettante.
	ZD 9323 200 U	6	5.	Rondelle cuvette.	Tellerscheibe.	Cup washer.	Arandela cubeta.	Rondella cava.
3	2 E 5 410 778 E	2		Bordure de finition.	Randleiste.	Finishing strip.	Reborte de remate.	Bordino di finitura.
4	DX 983-110	2	AV.	Plaquette.	Plakette.	Plate.	Plaqueta.	Placchetta.
5	DX 983-111	2	AR.	Plaquette.	Plakette.	Plate.	Plaqueta.	Placchetta.
6				Agrafe de panneau :	Spange f. Füllung :	Clip for panel:	Grapa de panel :	Graffetta per pannello :
	ZC 9619 766 U	22		–	–	–	–	–
	ZC 9619 778 U	2	Inf. AV.	–	–	–	–	–
	ZC 9619 908 U	8	Sup. AR.	–	–	–	–	–
7	DS 983-81	32		Bouchon.	Stopfen.	Plug.	Tapón.	Tappo.
8		?		Panneau garni (avec vide-poches, sans accoudoir).	Bezogene Füllung (mit Ablagefach, ohne Armlehne).	Trimmed panel (with map pocket, without armrest.	Panel guarnecido (con portaobjetos, sin apoyabrazo).	Pannello rivestito (con tasca, senza appoggiagomito).
			(1º) - DV - DT - COMM.	Garnissage simili noir ou tabac (préciser la teinte) :	Simili-Verkleidung, schwarz oder tabakfarben (Farbe angeben) :	Leatherette trimming, black or tobacco (state the colour):	Guarnición simili negro o tabaco (precisar el colorido) :	Rivestimento simili nero o tabacco (precisare la tinta) :
	3 E 5 404 531 C		G.	–	–	–	–	–
	3 E 5 404 532 N		D.	–	–	–	–	–
			(2º) - DV - DT.	Garnissage tissu Jersey (contre échantillon) :	Jersey-Verkleidung (gegen Muster) :	Jersey trimming (against sample):	Guarnición Jersey (mediante muestra) :	Rivestimento Jersey (su campione) :
	3 D 5 404 535 W		G.	–	–	–	–	–
	3 D 5 404 536 G		D.	–	–	–	–	–

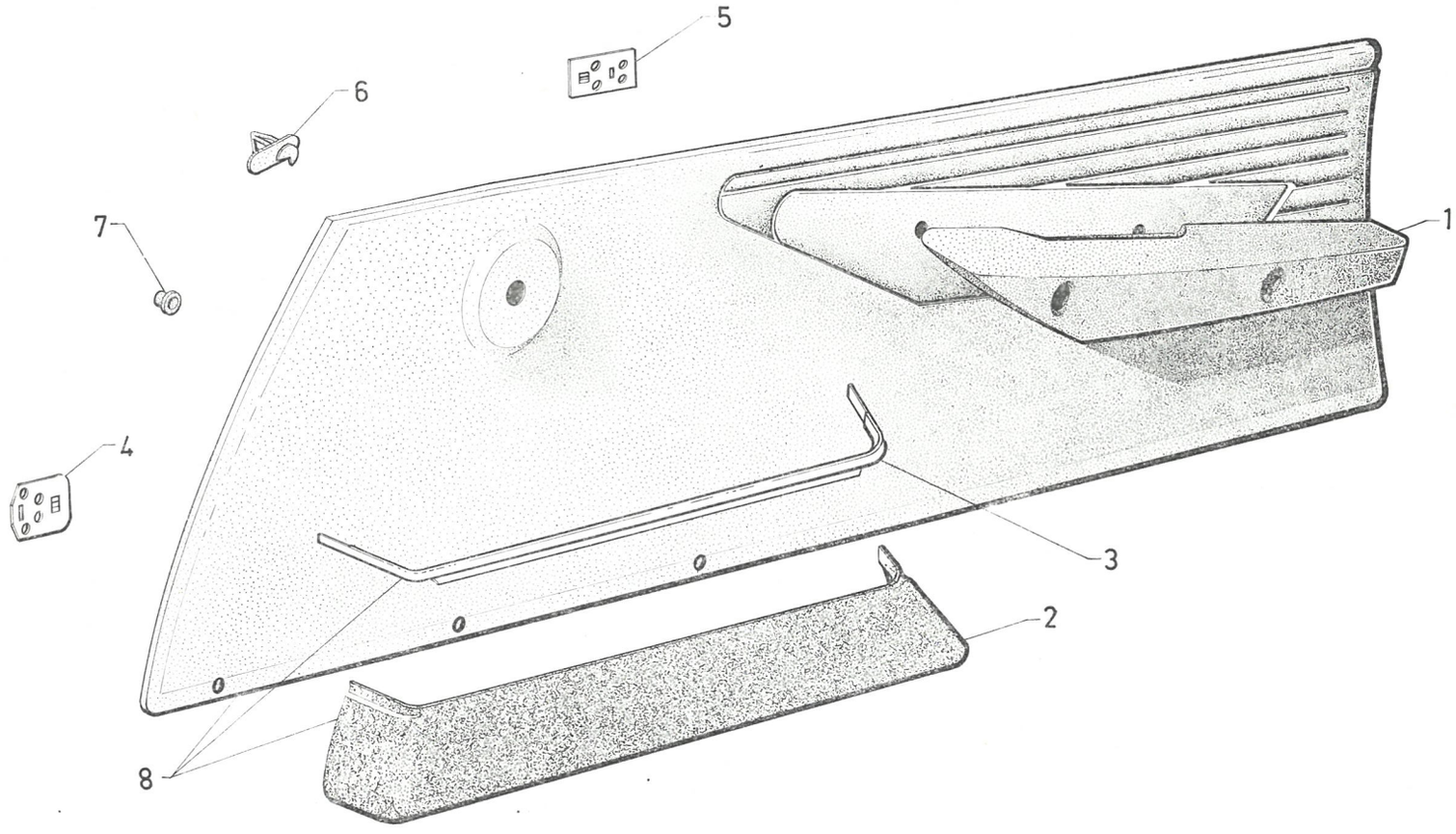
5
6
7
4
1
3
2
8

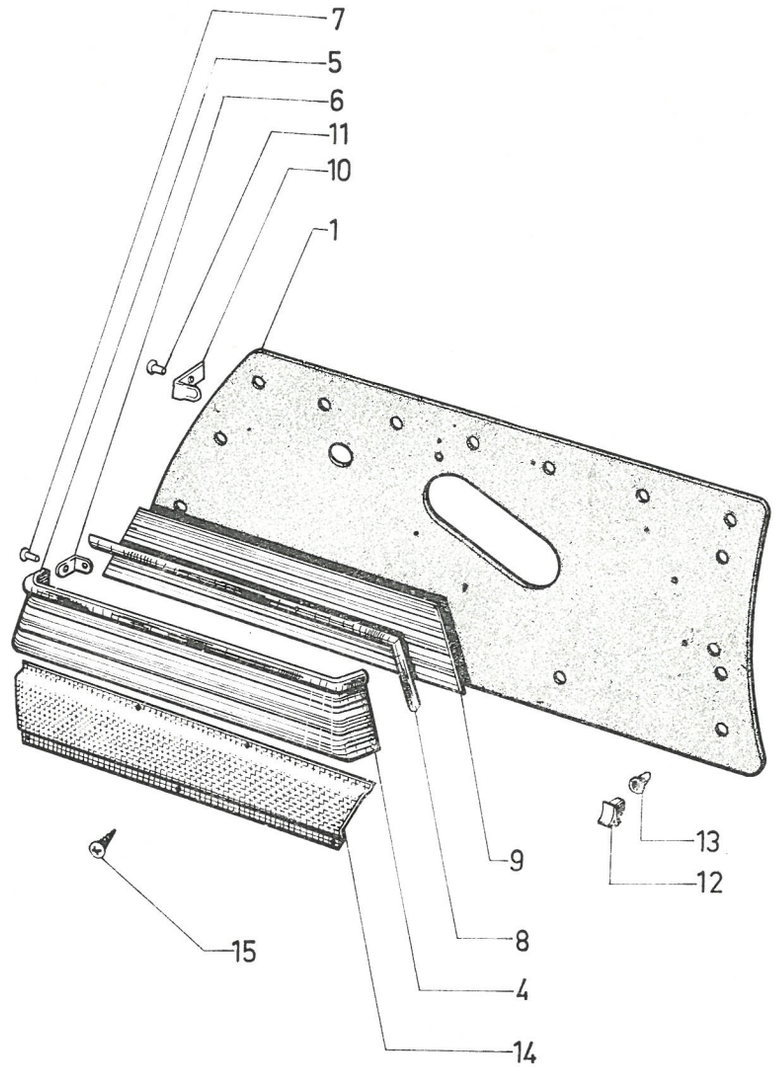

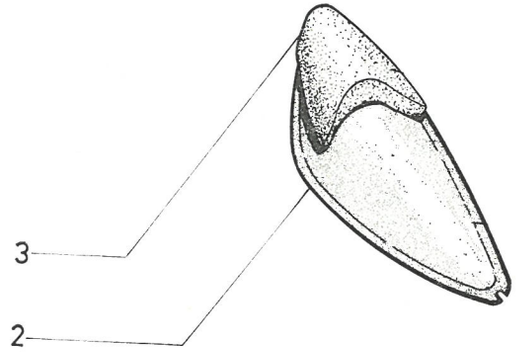

611

8-983/2

I	NUMÉROS	K	DX - DJ - DY BK - Sauf COMM	Portes AV Panneaux intérieurs	Vordertüren Innere Füllungen	Front doors Inner panels	Puertas delanteras Paneles interiores	Portiere anteriori Pannelli interni
1	DX 983-59 B	2		Panneau nu.	Füllung ohne Ausrüstung.	Panel, only.	Panel desnudo.	Pannello nudo.
	DX 983-75 B	1	G.	Panneau avec accoudoir :	Füllung mit Armlehne :	Panel with armrest:	Panel con apoyabrazo :	Pannello con appoggiagomito :
	DX 983-75 C	1	D.	–	–	–	–	–
2	DX 983-127	1	G.	Armature d'accoudoir :	Armatur f. Armlehne :	Armrest body:	Armadura de apoyabrazo :	Armatura appoggiagomito :
	DX 983-128	1	D.	–	–	–	–	–
3	DX 983-129	1	G.	Matelassure d'accoudoir :	Polsterung f. Armlehne :	Armrest padding:	Relleno de apoyabrazo :	Imbottitura per appoggiagomito :
	DX 983-130	1	D.	–	–	–	–	–
4	3 E 5 410 849 D	1	G.	Vide-poches confectionné :	Fertiges Ablagefach :	Made up map pocket:	Portaobjetos confeccion. :	Tasca confezionata :
	3 E 5 410 850 M	1	D.	–	–	–	–	–
5	2 E 5 410 778 E	2		Bordure de finition.	Randleiste.	Finishing strip.	Reborte de remate.	Bordino di finitura.
6	DX 983-110	2	AV.	Plaquette de fixat. :	Befestigungsplakette :	Securing plate:	Plaqueta de sujeción :	Placchetta di fissaggio :
	DX 983-111	2	AR.	–	–	–	–	–
7	ZC 9613 699 U	6	TCB M 5 × 14.	Vis.	Schraube.	Screw.	Tornillo.	Vite.
	ZD 9323 200 U	6	5.	Cuvette de vis.	Teller f. Schraube.	Cup for screw.	Cubeta de tornillo.	Piatello per vite.
8	DS 983-10	1	G.	Jonc de finition :	Zierleiste :	Finisher:	Junquillo de remate :	Profilo di finitura :
	DS 983-10 A	1	D.	–	–	–	–	–
9				Garniture simili (préciser la teinte) :	Simili-Bezug (farbe angeben) :	Leatherette trimming (state the colour):	Guarnición de simili (precisar el colorido) :	Rivestimento simili (precisare la tinta) :
	3 D 5 411 982 S	1	G.	–	–	–	–	–
	3 D 5 411 983 C	1	D.	–	–	–	–	–
10	DS 983-87	4		Patte de panneau.	Lasche f. Füllung.	Lug for panel.	Pata de panel.	Staffa per pannello.
11	ZC 9618 749 U	4		Rivet de patte.	Niet f. Lasche.	Rivet for lug.	Remache de pata.	Rivetto per staffa.
12	ZC 9619 766 U	28		Agrafe :	Spange :	Clip:	Grapa :	Graffetta :
	ZC 9619 778 U	2		–	–	–	–	–
13	DS 983-81	30		Bouchon d'agrafe.	Stopfen für Spange.	Plug for clip.	Tapón de grapa.	Tappo per graffetta.
14	D 841-57	1	G.	Bordure de protection :	Schutzleiste :	Protection strip:	Reborte de protección :	Bordino di protezione :
	D 841-57 A	1	D.	–	–	–	–	–
15	ZD 9249 900 Z	?	TA 3,5 × 9,5.	Vis de bordure.	Schraube f. Leiste.	Screw f. strip.	Tornillo de reborte.	Vite per bordino.

I	NUMÉROS	K	DX - DJ - DY BK - Sauf COMM	Portes AV Garnitures	Vordertüren Bezüge	Front doors Trimmings	Puertas delanteras Guarniciones	Portiere anteriori Rivestimenti
				Garniture d'accoudoir :	Bezug f. Armlehne :	Armrest trimming:	Guarnición de apoyabrazo :	Rivestimento per appoggiagomito :
		?	(1°).	– simili gréné (contre échantillon).	Simili, gekörnt (gegen Muster).	– stippled leatherette (against sample).	– simili graneado (contra muestra).	– simili granato (su campione).
	DX 983-54 J		G.	–	–	–	–	–
	DX 983-54 K		D.	–	–	–	–	–
		?	(2°).	– tissu Jersey (contre échantillon).	– Jersey-Stoff (gegen Muster).	– Jersey (against sample).	– Jersey (contra muestra).	– Jersey (su campione).
	3 E 5 411 980 V		G.	–	–	–	–	–
	3 E 5 411 981 F		D.	–	–	–	–	–
				Panneau garni avec accoudoir et vide-poches :	Bezogene Füllung mit Armlehne und Ablagefach :	Trimmed panel with armrest and map pocket:	Panel guarnecido con apoyabrazo y portaobjetos :	Pannello rivestito con appoggiagomito e tasca :
		?	(1°).	– targa (contre échantillon).	– Targa (gegen Muster).	– targa leatherette (against sample).	– targa (contra muestra).	– targa similpele (su campione).
	3 E 5 411 989 T		G.	–	–	–	–	–
	3 E 5 411 990 D		D.	–	–	–	–	–
			(2°).	– tissu Jersey (contre échantillon).	– Jersey-Stoff (gegen Muster).	– Jersey (against sample).	– Jersey (contra muestra).	– Jersey (su campione).
	3 E 5 411 987 W		G.	–	–	–	–	–
	3 E 5 411 988 G		D.	–	–	–	–	–

I	NUMÉROS	K	DV - DT - COMM	Portes AR Panneaux intérieurs	Hintertüren Innere Füllungen	Rear doors Inner panels	Puertas traseras Paneles interiores	Portiere posteriori Pannelli interni
1	3 E 5 404 063 R	1	G.	Accoudoir confectionné :	Fertige Armlehne :	Made up armrest:	Apoyabrazo confeccionado :	Appoggiagomito confezion. :
	3 E 5 404 064 B	1	D.	–	–	–	–	–
	ZD 9454 730 W	4	TCB 6 × 16.	Vis d'accoudoir.	Schraube f. Armlehne.	Screw f. armrest.	Tornillo de apoyabrazo.	Vite per appoggiagomito.
	ZC 9615 837 U	4	M 6.	Écrou en cage.	Käfigmutter.	Cage-nut.	Tuerca en cajilla.	Dado in gabbia.
2	ZC 9619 766 U	24		Agrafe de panneau :	Spange f. Füllung :	Clip for panel:	Grapa de panel :	Graffetta per pannello :
	ZC 9619 778 U	4	Inf. AV.	–	–	–	–	–
	ZC 9619 908 U	8	Sup. AR.	–	–	–	–	–
3	DS 983-81	36		Bouchon.	Stopfen.	Plug.	Tapón.	Tappo.
4		?		Panneau garni (sans accoudoir) :	Bezogene Füllung (ohne Armlehne) :	Trimmed panel (without armrest):	Panel guarnecido (sin apoyabrazo) :	Pannello rivestito (senza appoggiagomito) :
			(1°) - DV - DT - COMM.	– garnissage simili noir ou tabac (préciser la teinte).	– Simili-Verkleidung, schwarz oder tabakfarben (farbe angeben).	– leatherette trimming, black or tobacco (state the colour).	– guarnición de simili negro o tabaco (precisar el colorido).	– rivestimento simili nero o tabacco (precisare la tinta).
	3 E 5 404 533 Z		G.	–	–	–	–	–
	3 E 5 404 534 K		D.	–	–	–	–	–
			(2°) - DV - DT.	– garnissage tissu Jersey (contre échantillon).	– Jersey-Verkleidung (gegen muster).	– Jersey trimming (against sample).	– guarnición de Jersey (contra muestra).	– rivestimento Jersey (su campione).
	3 D 5 404 537 T		G.	–	–	–	–	–
	3 D 5 404 538 D		D.	–	–	–	–	–

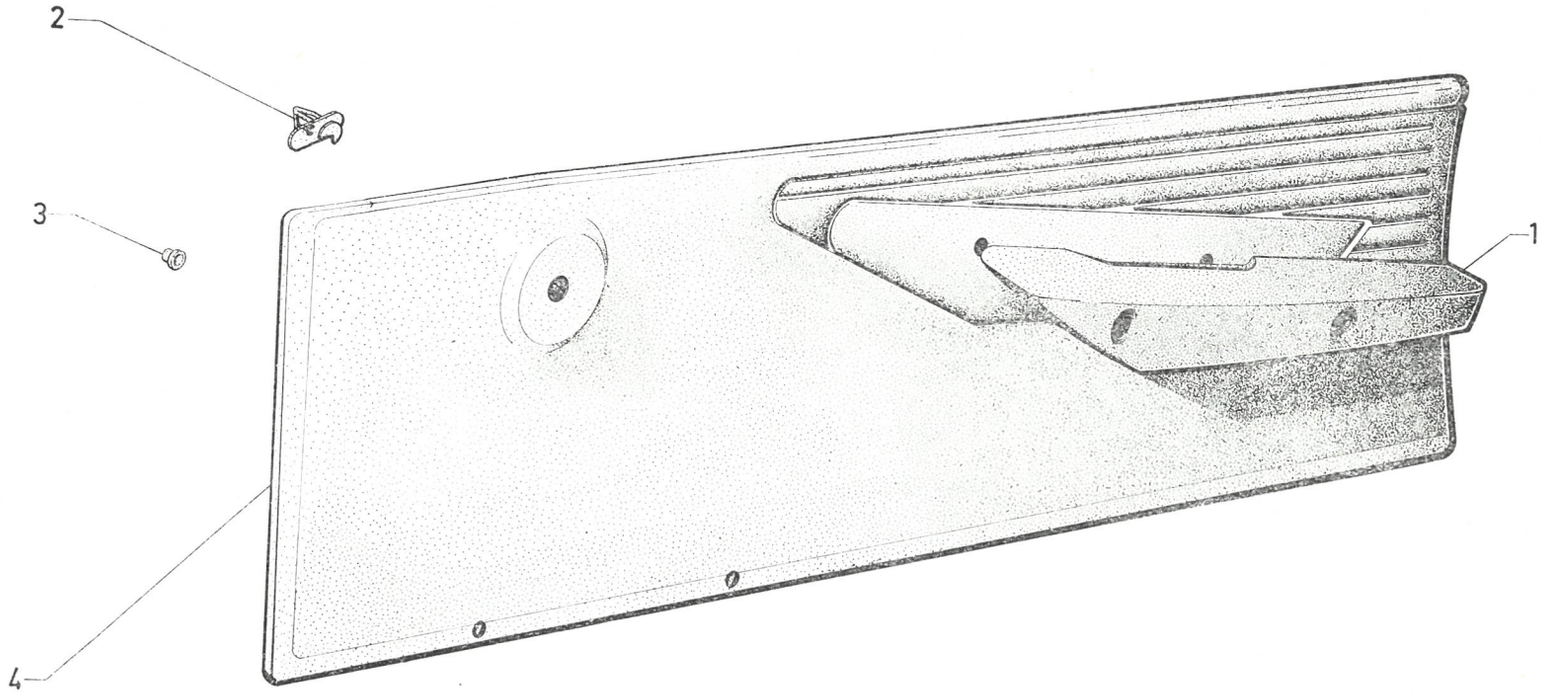

611

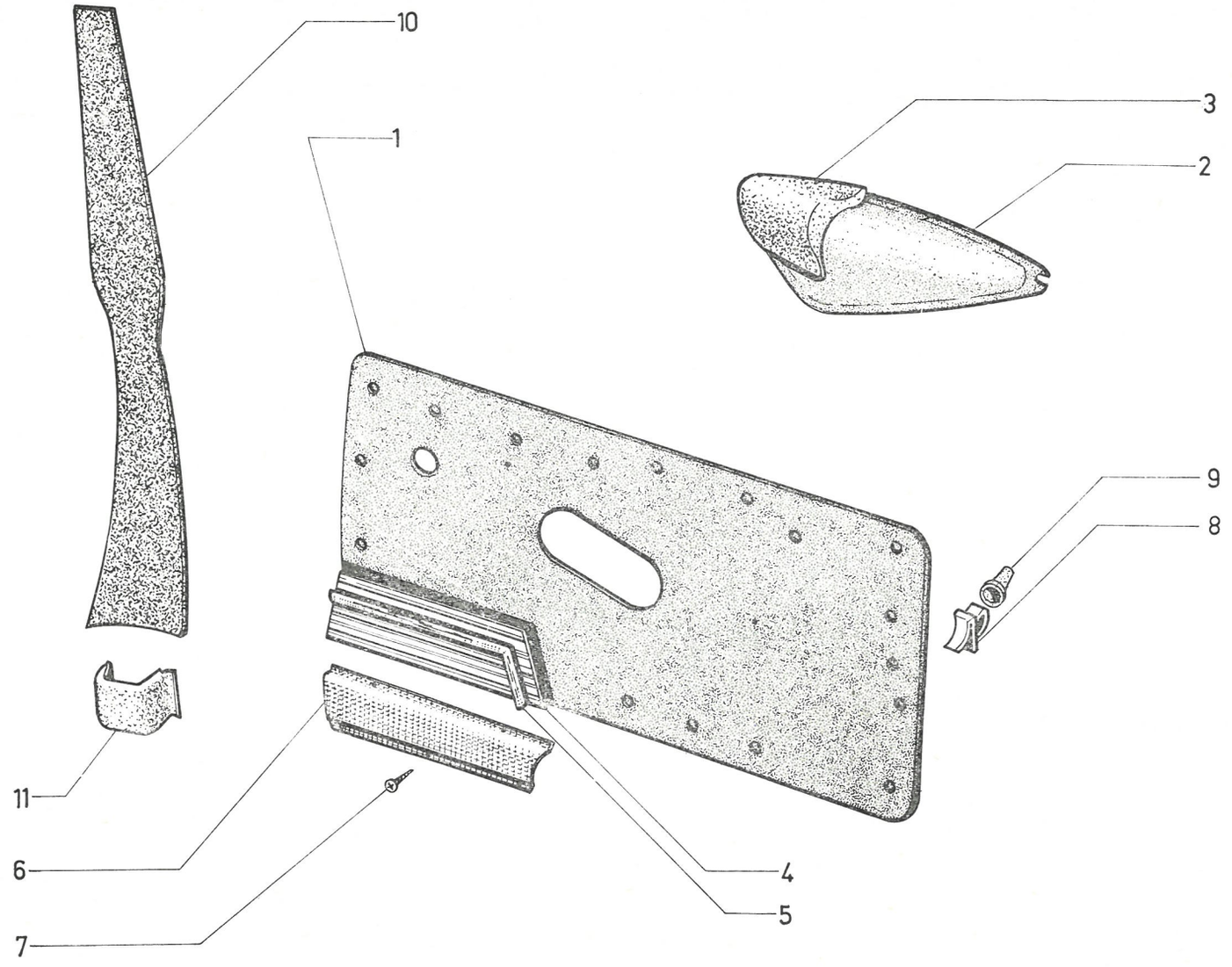
10
1
3
2
9
8
11
6
7
4
5

I	NUMÉROS	K	DX - DJ - DY BREAK	Portes AR Panneaux intérieurs	Hintertüren Innere Füllungen	Rear doors Inner panels	Puertas traseras Paneles interiores	Portiere posteriori Pannelli interni
1	DX 983-97	2		Panneau nu.	Füllung ohne Ausrüstung.	Panel, only.	Panel desnudo.	Pannello nudo.
	DX 983-71	1	G.	Panneau avec accoudoir :	Füllung mit Armlehne :	Panel with armrest:	Panel con apoyabrazo :	Pannello con appoggiagomito :
	DX 983-71 A	1	D.	–	–	–	–	–
2	DX 983-127	1	G.	Armature d'accoudoir :	Armatur f. Armlehne :	Armrest body:	Armadura de apoyabrazo :	Armatura appoggiagomito:
	DX 983-128	1	D.	–	–	–	–	–
3	DX 983-129	1	G.	Matelassure d'accoudoir :	Polsterung :	Padding f. armrest:	Relleno de apoyabrazo :	Imbottitura per appoggiagomito :
	DX 983-130	1	D.	–	–	–	–	–
4	3 D 5 411 995 H	1	G.	Garniture simili gris :	Simili-Bezug, grau :	Grey leatherette trimming:	Guarnición de simili gris :	Rivestimento simili grigio :
	3 D 5 411 996 U	1	D.	–	–	–	–	–
5	DS 983-11	1	G.	Jonc de finition	Zierleiste :	Finisher:	Perfil de remate :	Profilo di finitura :
	DS 983-11 A	1	D.	–	–	–	–	–
6	D 842-56	1	G.	Bordure de protection :	Schutzleiste :	Protection strip:	Reborte de protección :	Bordino di protezione :
	D 842-56 A	1	D.	–	–	–	–	–
7	ZD 9249 900 Z	?	TA 3,5 × 9,5.	Vis de bordure.	Schraube f. Schutzleiste.	Screw f. strip.	Tornillo de reborte.	Vite per bordino.
8	ZC 9619 766 U	34		Agrafe :	Spange:	Clip:	Grapa :	Graffetta :
	ZC 9619 778 U	4		–	–	–	–	–
9	DS 983-81	38		Bouchon d'agrafe.	Stopfen f. Spange.	Plug for clip.	Tapón de grapa.	Tappo per graffetta.
10				Garniture sup. pied milieu :	Ob. Bezug am Mittelpfosten :	Centre pillar upper trim :	Guarnición sup. de pie medio :	Rivest. sup. montante centr. :
	DX 986-100	1	G.	– (simili noir).	– (Simili, schwarz).	– (black leatherette).	– (simili negro).	– (simili nero).
	DX 986-100 A	1	D.	– (simili noir).	– (Simili, schwarz).	– (black leatherette).	– (simili negro).	– (simili nero).
10				Garniture inf. pied milieu :	Unt. Bezug am Mittelpfosten :	Centre pillar lower trim:	Guarnición inf. de pie medio :	Rivest. inf. montante centr. :
	DS 986-95	1	G.	– (plastique noir).	– (Plastik, schwarz).	- (black plastic).	– (plastico negro).	– (plastica nera).
	DS 986-95 A	1	D.	– (plastique noir).	– (Plastik, schwarz).	– (black plastic).	– (plastico negro).	– (plastica nera).

I	NUMÉROS	K	DX - DJ - DY BREAK	Portes AR Garnitures	Hintertüren Bezüge	Rear doors Trimmings	Puertas traseras Guarniciones	Portiere posteriori Rivestimenti
				Garniture d'accoudoir :	Bezug f. Armlehne :	Trimming f. armrest:	Guarnición de apoyabrazo :	Rivestimento per appoggiagomito :
		?	(1°).	– simili gréné (contre échantillon).	– Simili, gekörnt (gegen Muster).	– stippled leatherette (against sample).	– simili graneado (mediante muestra).	– simili granato (su campione).
	DX 983-91 J		G.	–	–	–	–	–
	DX 983-91 K		D.	–	–	–	–	–
		?	(2°).	– tissu Jersey (contre échantillon).	– Jersey (gegen Muster).	– Jersey (again sample).	– Jersey (mediante muestra).	– Jersey (su campione).
	3 E 5 411 993 L		G.	–	–	–	–	–
	3 E 5 411 994 X		D	–	–	–	–	–
				Panneau garni avec accoudoir :	Bezogene Füllung mit Armlehne und Ablagefach :	Trimmed panel with armrest and map pocket:	Panel guarnecido con apoyabrazo y portaobjetos :	Pannello rivestito con appoggiagomito e tasca :
			(1°).	– targa (contre échantillon).	– Targa (gegen Muster).	– targa leatherette (against sample).	– targa (mediante muestra).	– targa similpele (su campione).
	3 E 5 411 999 B		G.	–	–	–	–	–
	3 E 5 412 000 M		D.	–	–	–	–	–
			(2°).	– tissu Jersey (contre échantillon).	– Jersey (gegen Muster).	– Jersey (against sample).	– Jersey (mediante muestra).	– Jersey (su campione).
	3 E 5 411 997 E		G.	–	–	–	–	–
	3 E 5 411 998 R		D.	–	–	–		–

I	NUMÉROS	K	FAMI - AMBU	Portes AR Panneaux intérieurs Garnitures	Hintertüren Innere Füllungen Bezüge	Rear doors Inner panels Trimmings	Puertas traseras Paneles interiores Guarniciones	Portiere posteriori Pannelli interni Rivestimenti
	DM 983-71	2		Panneau nu.	Füllung ohne Ausrüstung.	Panel, only.	Panel desnudo.	Pannello nudo.
	ZC 9619 766 U	34		Agrafe :	Spange :	Clip:	Grapa :	Graffetta :
	ZC 9619 778 U	4		–	–	–	–	–
	DS 983-81	38		Bouchon d'agrafe.	Stopfen f. Spange.	Plug f. clip.	Tapón de grapa.	Tappo per graffetta.
			Sup.	Garniture super. pied milieu :	Bezug a. Mittelpfosten :	Centre pillar trim :	Guarnición de pie medio :	Rivest. montante centrale :
	DX 986-100	1	G.	– (simili noir).	– (Simili, schwarz).	– (black leatherette).	– (simili negro).	– (simili nero).
	DX 986-100 A	1	D.	– (simili noir).	– (Simili, schwarz).	– (black leatherette).	– (simili negro).	– (simili nero).
			Inf.	Garniture inf. pied milieu :	Bezug a. Mittelpfosten :	Centre pillar trim :	Guarnición de pie medio :	Rivest. montante centrale :
	DS 986-95	1	G.	– (plastique noir).	– (Plastik, schwarz).	– (black plastic).	– (plastico negro).	– (plastica nera).
	DS 986-95 A	1	D.	– (plastique noir).	– (Plastik, schwarz).	– (black plastic).	– (plastico negro).	– (plastica nera).
				Panneau garni :	Bezogene Füllung :	Trimmed panel:	Panel guarnecido :	Pannello rivestito :
			1°.	– panneau garni simili (contre échantillon).	– Simili-bezogene Füllung (gegen Muster).	– panel trimmed with leatherette (against sample).	– panel guarnecido con simili (mediante muestra).	– pannello rivestito di simili (su campione).
	DJF 983-2 D		G.	–	–	–	–	–
	DJF 983-2 E		D.	–	–	–	–	–
			2°.	– panneau garni tissu Jersey (contre échantillon).	– Jersey-bezogene Füllung (gegen Muster).	– panel trimmed with Jersey (against sample).	– panel guarnecido con Jersey (mediante muestra).	– pannello rivestito di Jersey (su campione).
	DJF 983-2 B		G.	–	–	–	–	–
	DJF 983-2 C		D.	–	–	–	–	–

I	NUMÉROS	K	PA	Panneaux de portes Garnitures	Türfüllungen Bezüge	Door panels Trimmings	Paneles de puertas Guarniciones	Pannelli portiere Rivestimenti
				Portes AV	**Vordere Türen**	**Front doors**	**Puertas delanteras**	**Portiere anteriori**
1		?		Armature d'accoudoir :	Armatur für Armstütze :	Armrest body:	Armadura de apoyo de brazo :	Armatura appoggiagomito :
	DX 983-127 A		G.	–	–	–	–	–
	DX 983-128 A		D.	–	–	–	–	–
2		?		Matelassure d'accoudoir :	Polsterung für Armstütze :	Armrest padding:	Relleno de apoyo de brazo:	Imbottitura appoggiagomito :
	DX 983-129		G.	–	–	–	–	–
	DX 983-130		D.	–	–	–	–	–
3		?		Panneau nu avec accoudoir :	Füllung, o. Ausrüst., mit Armstütze :	Panel, only, with armrest:	Panel desnudo con apoyo de brazo :	Pannello nudo con appoggiagomito :
	DX 983-75 D		G.	–	–	–	–	–
	DX 983-75 E		D.	–	–	–	–	–
4		?		Vide-poches confectionné pour garnissage tissu :	Fertiges Ablagefach für Stoffverkleidung :	Map pocket, made up, for material trimming:	Portaobjetos confeccionado para guarnición tejido :	Tasca confez. per rivestimento tessuto :
	DS 651-40 B		G.	– (préciser gris ou mastic).	– (angeben grau oder Mastic).	– (precise, grey or mastic).	– (precisar gris o amarillento).	– (precisare grigio o giallo).
	DS 651-40 C		D.	– (préciser gris ou mastic).	– (angeben grau oder Mastic).	– (precise, grey or mastic).	– (precisar gris o amarillento).	– (precisare grigio o giallo).
				Vide-poches confectionné pour garnissage cuir noir :	Fertiges Ablagefach für Schwarzlederverkleidung :	Map pocket, made up, for black leather trimming:	Portaobjetos confeccionado para guarnición cuero negro :	Tasca confez. per rivest. cuoio nero :
	DS 651-40 F		G.	–	–	–	–	–
	DS 651-40 G		D.	–	–	–	–	–
				Vide-poches confectionné pour garnissage cuir tabac :	Fertiges Ablagefach für Lederverkleidung, tabakfarben :	Made up map pocket for tobacco-coloured trimming:	Portaobjetos confeccionado para guarn. cuero tabaco :	Tasca confez. per rivest. cuoio tabacco :
	3 D 5 405 133 W		G.	–	–	–	–	–
	3 D 5 405 134 G		D	–	–	–	–	–
5	DX 983-86 A	8		Patte de vide-poches.	Lasche f. Ablagefach.	Lug for map pocket.	Pastilla de portaobjetos.	Staffa per tasca.
6	ZD 9200 800 U	?		Rivet de patte.	Niet f. Lasche.	Lug rivet.	Remache de patilla.	Rivetto per staffa.
7		?		Jonc de finition pour garnissage tissu :	Abschlussleiste für Stoffverkleidung :	Finisher for material trimming:	Junquillo de remate para guarnición tejido :	Profilo finitura per rivest. tessuto :
	DS 983-10 D		G.	–	–	–	–	–
	DS 983-10 E		D.	–	–	–	–	–

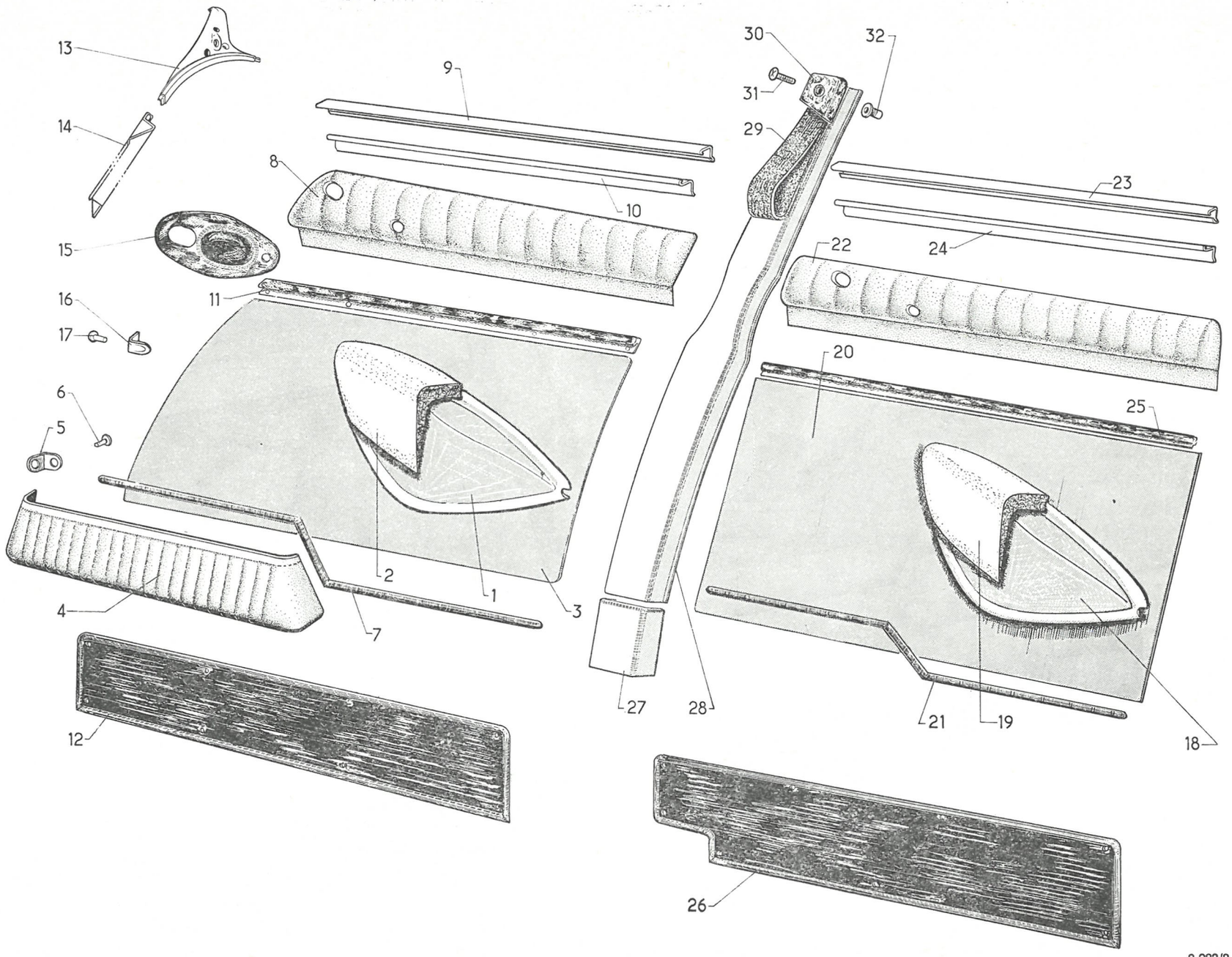
13
14
15
16
17
6
5
4
9
8
10
11
2
1
3
7
12
30
31
32
29
23
24
22
20
25
21
19
18
27
28
26

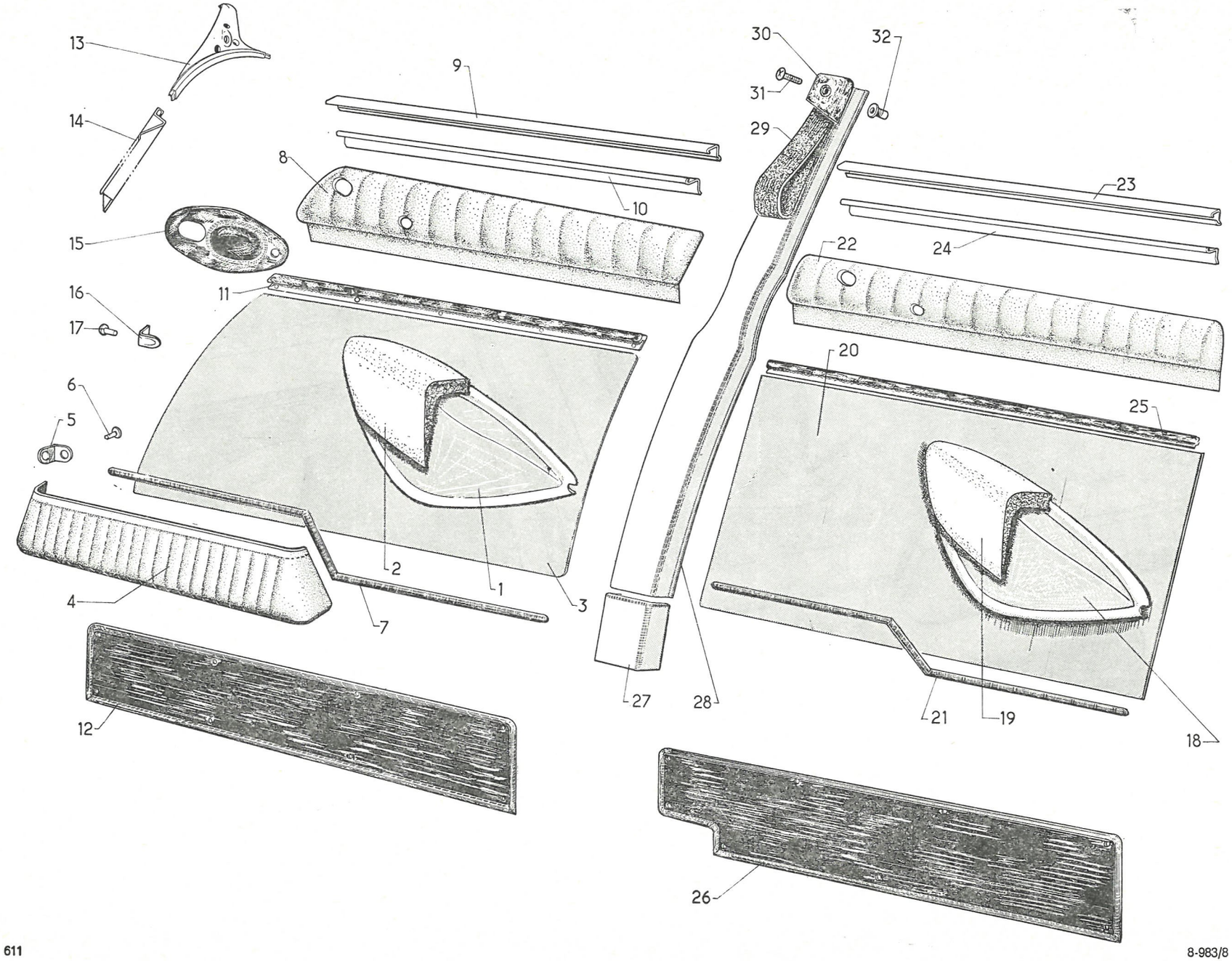
13
14
15
16
17
6
5
4
12
9
8
10
11
2
1
3
7
30
31
32
29
23
24
22
20
25
18
21
19
27
28
26

I	NUMÉROS	K	PA	Panneaux de portes Garnitures (Suite)	Türfüllungen Bezüge (Forts.)	Door panels Trimmings (Cont.)	Paneles de puertas Guarniciones (Cont.)	Pannelli portiere Rivestimenti (Cont.)
7		?		Jonc de finition pour garnissage cuir :	Abschlussleiste für Leder-Verkleidung :	Finisher for leather trimming:	Junquillo de remate para guarnición cuero :	Profilo finitura rivest. cuoio :
	DS 983-10 F		G.	–	–	–	–	–
	DS 983-10 G		D.	–	–	–	–	–
1 à 7				**Panneaux garnis**	**Füllungen, bezogen**	**Trimmed panels**	**Paneles guarnecidos**	**Pannelli rivestiti**
				Équipement tissu.	**Stoffausrüstung.**	**Equipment with material**	**Equipo tejido.**	**Montaggio tessuto.**
		?		Panneau avec accoudoir, vide-poches et tissu (contre échantillon) :	Füllung, m. Armstütze, Ablagefach und Stoff (gegen Muster) :	Panel with armrest, map pocket and material (against sample):	Panel con apoyo de brazo, compartimiento portaobjetos y tejido (mediante muestra) :	Pannello con appoggiagomito, tasca e tessuto (su campione) :
	DX 983-201 A		G.	– (Jersey velours).	– (Jersey-Velours).	– (Jersey velvet).	– (Jersey aterciopelado).	– (velluto Jersey).
	DX 983-202 A		D.	– (Jersey velours).	– (Jersey-Velours).	– (Jersey velvet).	– (Jersey aterciopelado).	– (velluto Jersey).
				Équipement cuir noir.	**Schwarzlederausrüstung.**	**Equipment with black leather.**	**Equipo cuero negro.**	**Montaggio cuoio nero.**
		?		Panneau avec accoudoir, vide-poches et cuir :	Füllung, m. Armstütze, Ablagefach und Leder :	Panel with armrest, map pocket and leather:	Panel con apoyo de brazo, portaobjetos y cuero :	Pannello con appoggiagomito, tasca e cuoio :
	DX 983-1 V		G.	–	–	–	–	–
	DX 983-1 W		D.	–	–	–	–	–
				Équipement cuir tabac.	**Leder-Ausrüstung, tabakfarben.**	**Equipment with tobacco coloured leather.**	**Equipo cuero tabaco.**	**Montaggio cuoio tabacco.**
				Panneau avec accoudoir, vide-poches et cuir :	Füllung m. Armstütze Ablagefach und leder :	Panel with armrest, map pocket and leather:	Panel con apoyo de brazo, portaobjetos y cuero :	Pannello con appoggiagomito, tasca e cuoio :
	3 D 5 404 890 E		G.	–	–	–	–	–
	3 D 5 404 891 R		D.	–	–	–	–	–

I	NUMÉROS	K	PA	Panneaux de portes Garnitures *(Suite)*	Türfüllungen Bezüge *(Forts.)*	Door panels Trimmings *(Cont.)*	Paneles de puertas Guarniciones *(Cont.)*	Pannelli portiere Rivestimenti *(Cont.)*
				Garnitures d'accoudoirs	**Bezüge für Armstützen**	**Armrest trimmings**	**Guarniciones de apoyo de brazo**	**Rivestimento appoggiagomito**
				Équipement tissu.	**Stoffausrüstung.**	**Equipment with material.**	**Equipo tejido.**	**Montaggio tessuto.**
		?		Garniture confectionnée tissu (contre échantillon) :	Fertiger Bezug, Stoff (gegen Muster):	Trimming, made up, in material (against sample):	Guarnición confeccionada tejido (mediante muestra) :	Rivestim. confez. tessuto (su campione) :
	DX 983-256 A		G.	– (Jersey velours).	– (Jersey-Velours).	– (Jersey velvet).	– (Jersey a terciopelado).	– (velluto Jersey).
	DX 983-257 A		D.	– (Jersey velours).	– (Jersey-Velours).	– (Jersey velvet).	– (Jersey aterciopelado).	– (velluto Jersey).
8				**Garnitures supérieures**	**Obere Bezüge**	**Upper trimmings**	**Guarniciones superiores**	**Rivestimenti superiori**
				Équipement tissu.	**Stoffausrüstung.**	**Equipment with material.**	**Equipo tejido.**	**Montaggio tessuto.**
		?		Garniture sup. avec armature :	Ob. Bezug m. Armatur :	Trimming, upper, with frame:	Guarnición superior con armadura :	Rivest. sup. con armatura:
	DS 983-42 M		G.	– (grise).	– (grau).	– (grey).	– (gris).	– (grigio).
	DS 983-42 N		D.	– (grise).	– (grau).	– (grey).	– (gris).	– (grigio).
	DS 983-42 P		G.	– (mastic).	– (Mastic).	– (mastic).	– (amarillenta).	– (mastice).
	DS 983-42 Q		D.	– (mastic).	– (Mastic).	– (mastic).	– (amarillenta).	– (mastice).
				Équipement cuir noir.	**Schwarzlederausrüstung.**	**Equipment with black leather.**	**Equipo cuero negro.**	**Montaggio cuoio nero.**
		?		Garniture sup. avec armature :	Ob. Bezug, m. Armatur :	Trimming, upper, with frame:	Guarnición superior con armadura :	Rivest. sup. con armatura :
	DS 983-42 J		G.	–	–	–	–	–
	DS 983-42 K		D.	–	–	–	–	–
				Équipement cuir tabac.	**Lederausrüstung, tabakfarben.**	**Equipment with tobacco-coloured leather.**	**Equipo cuero tabaco.**	**Montaggio cuoio tabacco.**
				Garniture sup. avec armature:	Ob. Bezug, m. Armatur :	Trimming, upper, with frame:	Guarnición superior con armadura :	Rivest. sup con armatura :
	3 D 5 405 135 T		G.	–	–	–	–	–
	3 D 5 405 136 D		D.	–	–	–	–	–

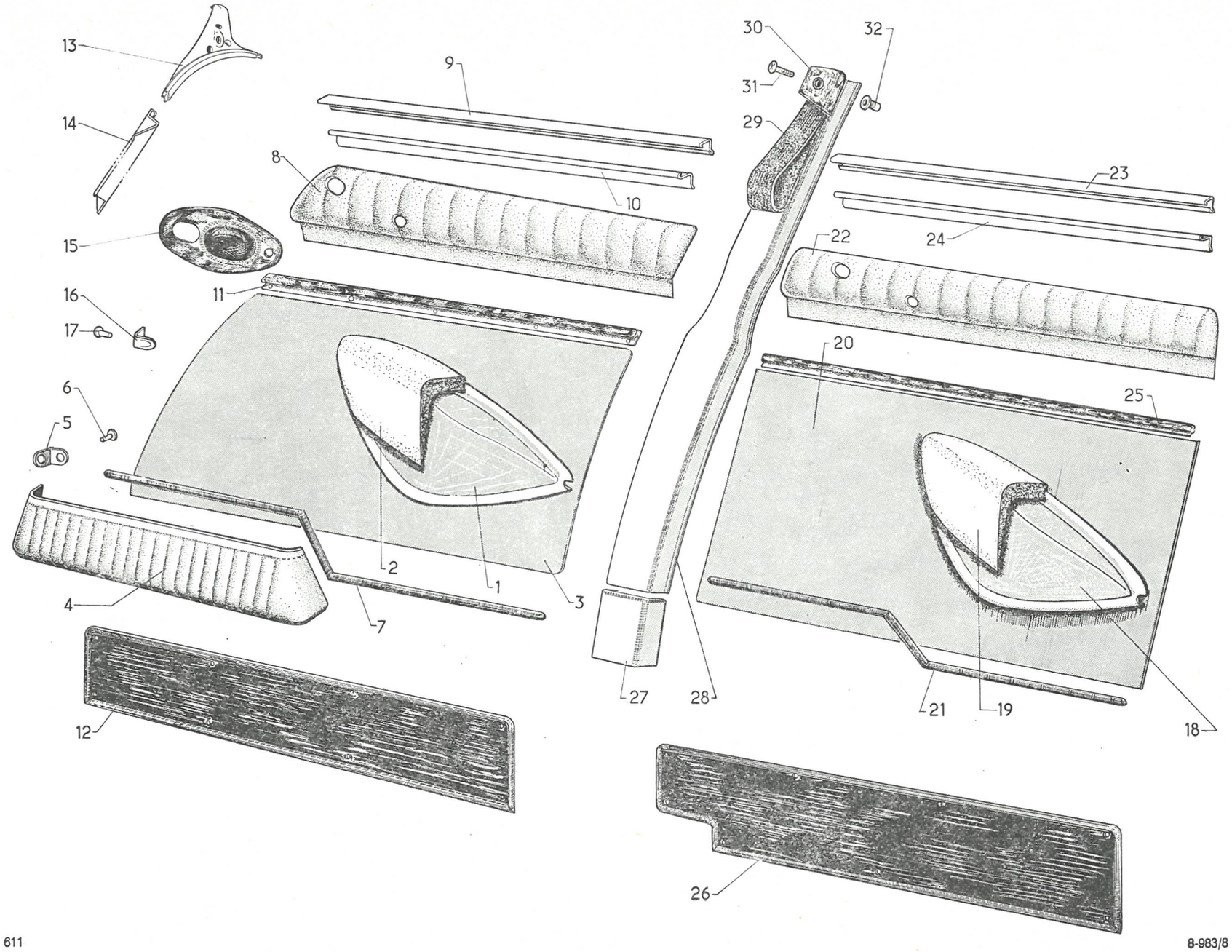
13
14
15
16
17
6
5
4
12
9
8
10
11
2
1
3
7
30
31
32
29
23
24
22
20
25
27
28
21
19
18
26

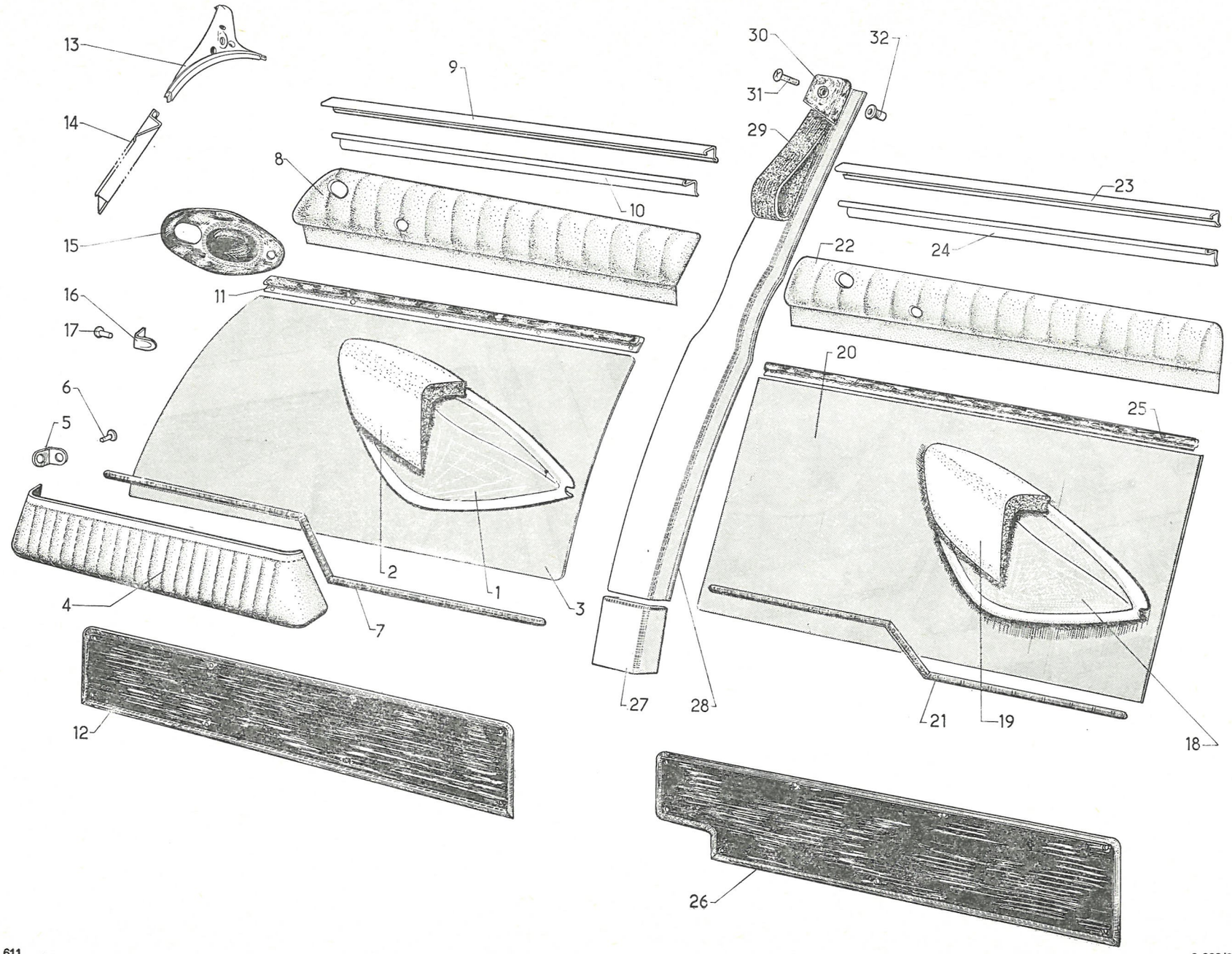
13
14
15
16
17
6
5
4
12
9
8
10
11
2
1
3
7
30
31
32
29
23
24
22
20
25
21
19
18
27
28
26

I	NUMÉROS	K	PA	Panneaux de portes Garnitures *(Suite)*	Türfüllungen Bezüge *(Forts.)*	Door panels Trimmings *(Cont.)*	Paneles de puertas Guarniciones *(Cont.)*	Pannelli portiere Rivestimenti *(Cont.)*
				Pièces de finition	**Abschlussteile**	**Finishing parts**	**Piezas de remate**	**Pezzi di finitura**
9	DS 983-47	2		Profilé sup.	Oberes Profil.	Upper finisher.	Perfil superior.	Profilo sup.
10	DS 983-100	2		Jonc de profilé sup.	Leiste, f. oberes Profil.	Finisher strip.	Junquillo de perfil superior.	Finitura profilo sup.
11				Profilé inf. :	Unteres Profil :	Lower finisher:	Perfil inferior :	Profilo inf. :
	DS 983-45	1	G	–	–	–	–	–
	DS 983-45 A	1	D.	–	–	–	–	–
12				Applique inf. :	Unteres Abschlussblech :	Finishing trim, lower:	Aplique inferior :	Finitura inf. :
	DS 983-77	1	G.	–	–	–	–	–
	DS 983-77 A	1	D.	–	–	–	–	–
13				Embout sup. :	Oberes Endstück :	Upper end piece:	Terminal superior :	Terminale sup. :
	DS 554-97 D	1	G.	–	–	–	–	–
	DS 554-97 E	1	D.	–	–	–	–	–
14				Profilé de pied AV :	Profil f. vord. Türpfosten :	Front pillar finisher:	Perfil de montante delant. :	Profilo montante ant. :
	DX 986-290 A	1	G.	–	–	–	–	–
	DX 986-291 A	1	D.	–	–	–	–	–
			(USA).	Profilé de pied AV :	Profil f. vord. Türpfosten :	Front pillar finisher:	Perfil de montante delantero :	Profilo montante ant. :
	DX 986-292 A	1	G.	–	–	–	–	–
	DX 986-293 A	1	D.	–	–	–	–	–
15				Applique de poignée :	Abschlussblech f. Türgriff :	Handle trim:	Aplique de manecilla :	Placca maniglia :
	DS 983-44	1	G.	–	–	–	–	–
	DS 983-44 A	1	D.	–	–	–	–	–
16	DS 983-87	4		Patte de panneau.	Lasche f. Türfüllungen.	Panel clip.	Patilla de panel.	Staffa pannello.
17	ZC 9618 749 U	4		Rivet de patte.	Niet f. Lasche.	Clip rivet.	Remache de patilla.	Rivetto staffa.
				Agrafe de panneau :	Spange f. Türfüllung :	Panel clip:	Grapa de panel :	Graffetta per pannello :
	ZC 9619 766 U	?		–	–	–	–	–
	ZC 9619 778 U	?		–	–	–	–	–
	DS 983-81	?		Bouchon d'agrafe.	Dichtstopfen f. Spange.	Clip cap.	Tapón de grapa.	Tappo per graffetta.
	ZD 9261 000 N	?	TFB 3,5 × 15.	Vis de profilé sup.	Schraube f. oberes Profil.	Upper finisherscrew.	Tornillo de perfil superior.	Vite profilo sup.
	ZD 9096 100 U	?	TR 3,5 × 9,5.	Vis d'applique inf.	Schraube f. untere Abschlussleiste.	Lower trim screw.	Tornillo de aplique inferior.	Vite profilo inf.

I	NUMÉROS	K	PA	Panneaux de portes Garnitures (Suite)	Türfüllungen Bezüge (Forts.)	Door panels Trimmings (Cont.)	Paneles de puertas Guarniciones (Cont.)	Pannelli portiere Rivestimenti (Cont.)
				Portes AR	**Hintere Türen**	**Rear doors**	**Puertas traseras**	**Portiere posteriori**
18		?		Armature d'accoudoir :	Armatur f. Armstütze :	Armrest body:	Armadura de apoyo de brazo :	Armatura appoggiagomito :
	DX 983-127 A		G.	–	–	–	–	–
	DX 983-128 A		D.	–	–	–	–	–
19				Matelassure d'accoudoir :	Polsterung f. Armstütze :	Armrest padding:	Relleno de apoyo de brazo :	Imbottitura appoggiagomito :
	DX 983-129		G.	–	–	–	–	–
	DX 983-130		D.	–	–	–	–	–
20		?		Panneau nu avec accoudoir :	Füllung, o. Ausrüst., mit Armstütze :	Panel (only) with armrest:	Panel desnudo con apoyo de brazo :	Pannello nudo con appoggiagomito :
	DX 983-71 B		G.	–	–	–	–	–
	DX 983-71 C		D.	–	–	–	–	–
21				Jonc de finition :	Abschlussleiste :	Finishing strip:	Junquillo de remate :	Profilo finitura :
	DS 983-11 D	1	G.	–	–	–	–	–
	DS 983-11 E	1	D.	–	–	–	–	–
18 à 21				**Panneaux garnis**	**Füllungen, bezogen**	**Trimmed panels**	**Paneles guarnecidos**	**Pannelli rivestiti**
		?		**Équipement tissu.**	**Stoffausrüstung.**	**Equipment with material.**	**Equipo tejido.**	**Montaggio tessuto.**
				Panneau garni avec accoudoir et tissu (contre échantillon) :	Füllung m. Armstütze und Stoffbezug (gegen Muster) :	Trimmed panel with armrest and material (against sample):	Panel guarnecido con apoyo de brazo y tejido (mediante muestra) :	Panello rivest. con appoggiagomit c tessuto (su campione) :
	DX 983-203 A		G.	– (Jersey velours).	– (Jersey-Velours).	– (Jersey velvet).	– (Jersey a terciopelado).	– (velluto Jersey).
	DX 983-204 A		D.	– (Jersey velours).	– (Jersey-Velours).	– (Jersey velvet).	– (Jersey a terciopelado).	– (velluto Jersey).
		?		**Équipement cuir tabac.**	**Lederausrüstung, tabakfarben.**	**Equipment with tobacco coloured leather.**	**Equipo cuero tabaco.**	**Montaggio cuoio tabacco.**
				Panneau avec accoudoir et cuir :	Füllung m. Armstütze und Leder :	Panel with armrest and leather:	Panel con apoyo de brazo y cuero :	Pannello con appoggiagomito cuoio :
	3 D 5 404 892 B		G.	–	–	–	–	–
	3 D 5 404 893 M		D.	–	–	–	–	–

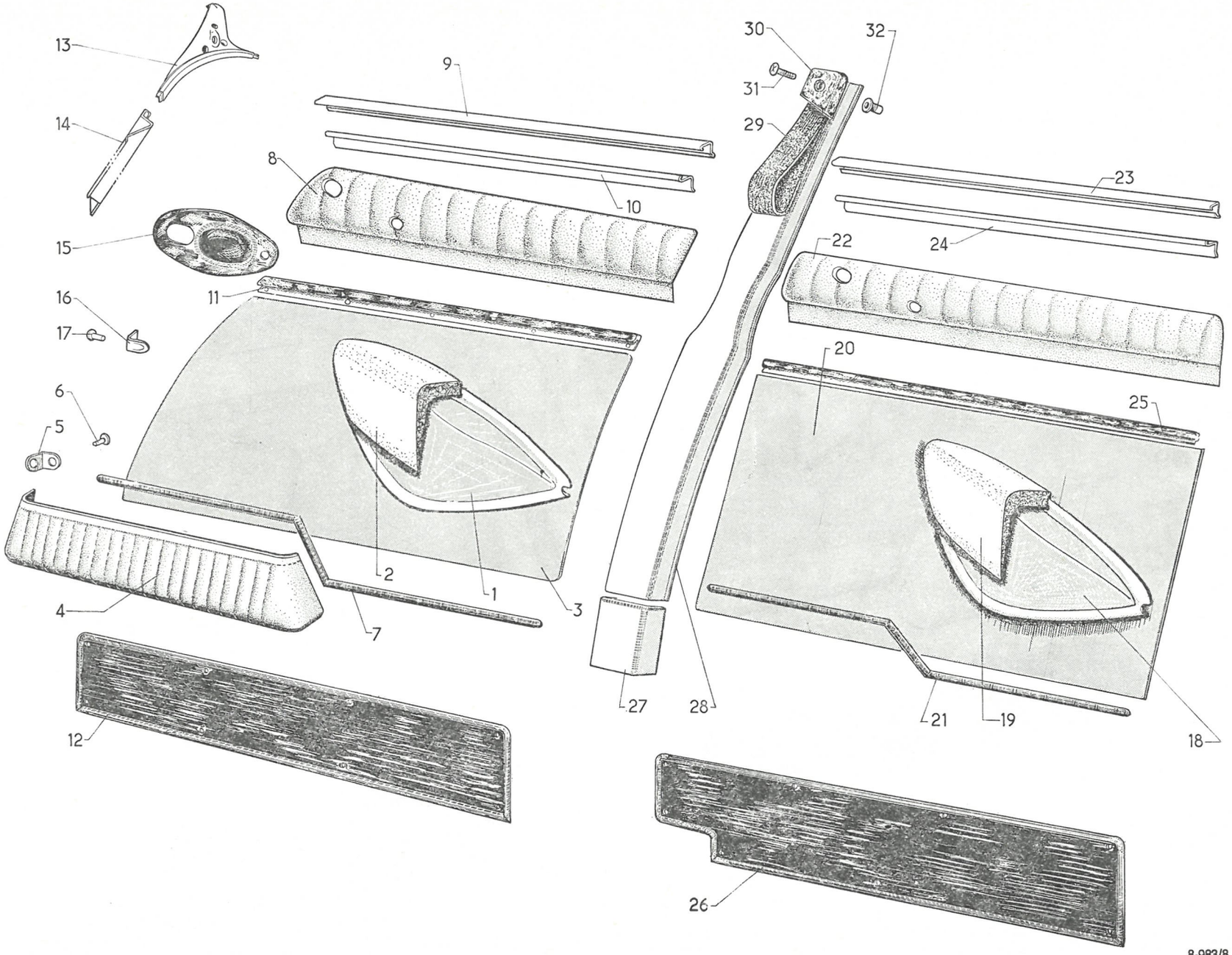
13
14
15
16
17
6
5
4
12
9
8
10
11
2
1
3
7
30
31
32
29
23
24
22
20
25
21
19
18
27
28
26

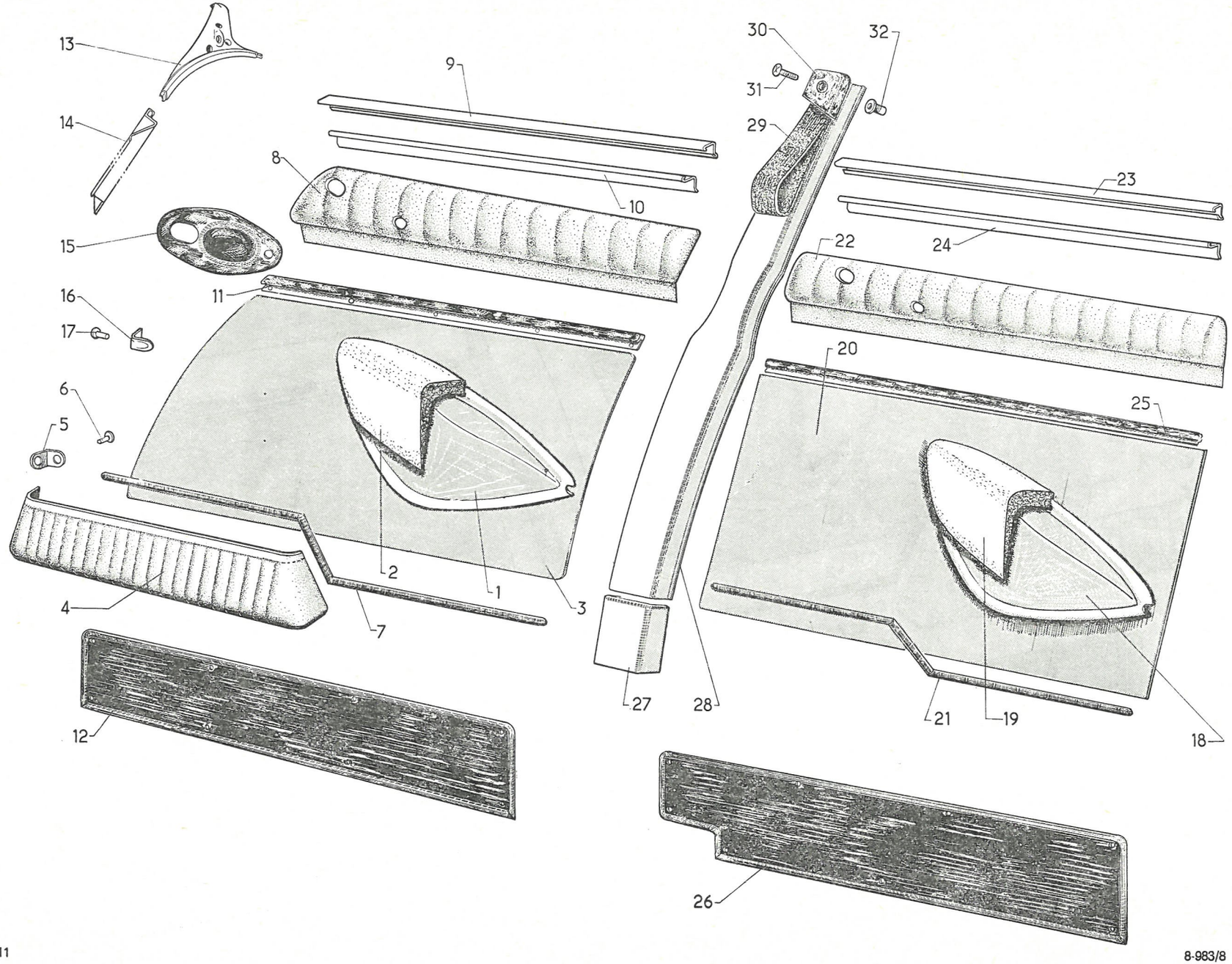
13
14
15
16
17
6
5
4
12
9
8
10
11
2
1
3
7
30
31
32
29
23
24
22
20
25
27
28
21
19
18
26

I	NUMÉROS	K	PA	Panneaux de portes Garnitures *(Suite)*	Türfüllungen Bezüge *(Forts.)*	Door panels Trimmings *(Cont.)*	Paneles de puertas Guarniciones *(Cont.)*	Pannelli portiere Rivestimenti *(Cont.)*
				Équipement cuir noir.	**Schwarzlederausrüstung.**	**Equipment with black leather.**	**Equipo cuero negro.**	**Montaggio cuoio nero.**
18 à 21		?		Panneau avec accoudoir et cuir :	Füllung, m. Armstütze und Leder :	Panel with armrest and leather:	Panel con apoyo de brazo y cuero :	Pannello con appogg. e cuoio :
	DX 983-2 M		G.	–	–	–	–	–
	DX 983-2 N		D.	–	–	–	–	–
				Garnitures d'accoudoirs	**Bezüge für Armstützen**	**Armrest trimmings**	**Guarniciones de apoyo de brazo**	**Rivestim. appoggiagomito**
				Équipement tissu.	**Stoffausrüstung.**	**Equipment with material.**	**Equipo tejido.**	**Montaggio tessuto.**
		?		Garniture confectionnée tissu (contre échantillon) :	Fertiger Stoff-Bezug (gegen Muster) :	Trimming, made up in material (against sample):	Guarnición confeccionada tejido (mediante muestra) :	Rivest. confez. tessuto (su campione) :
	DX 983-246 A		G.	– (Jersey velours).	– (Jersey-Velours).	– (Jersey velvet).	– (Jersey terciopelado).	– (velluto Jersey).
	DX 983-247 A		D.	– (Jersey velours).	– (Jersey-Velours).	– (Jersey velvet).	– (Jersey aterciopelado).	– (velluto Jersey).
				Garnitures supérieures	**Obere Bezüge**	**Upper trimmings**	**Guarniciones superiores**	**Rivestimenti superiori**
				Équipement tissu.	**Stoffausrüstung.**	**Equipment with material.**	**Equipo tejido.**	**Montaggio tessuto.**
22		?		Garniture sup. avec armature :	Ob. Bezug, m. Armatur :	Upper trimming with frame:	Guarnición superior con armadura :	Rivest. sup. con armatura :
	DS 983-43 M		G.	– (grise).	– (grau).	– (grey).	– (gris).	– (grigio).
	DS 983-43 N		D.	– (grise).	– (grau).	– (grey).	– (gris).	– (grigio).
	DS 983-43 P		G.	– (mastic).	– (Mastic).	– (mastic).	– (amarillenta).	– (mastice).
	DS 983-43 Q		D.	– (mastic).	– (Mastic).	– (mastic).	– (amarillenta).	– (mastice).

I	NUMÉROS	K	PA	Panneaux de portes Garnitures *(Suite)*	Türfüllungen Bezüge *(Forts.)*	Door panels Trimmings *(Cont.)*	Paneles de puertas Guarniciones *(Cont.)*	Pannelli portiere Rivestimenti *(Cont.)*
22				**Équipement cuir noir.**	**Schwarzlederausrüstung.**	**Equipement with black leather.**	**Equipo cuero negro.**	**Montaggio cuoio nero.**
		?		Garniture sup. avec armature :	Ob. Bezug m. Armatur :	Upper trimming with frame :	Guarnición superior con armadura :	Rivest. sup. con armatura :
	DS 983-43 J		G.	–	–	–	–	–
	DS 983-43 K		D.	–	–	–	–	–
				Équipement cuir tabac.	**Lederausrüstung, tabakfarben.**	**Equipment with tobacco coloured leather.**	**Equipo cuero tabaco.**	**Montaggio cuoio tabacco.**
				Garniture sup. avec armature :	Ob. Bezug m. Armatur :	Upper trimming with frame:	Guarnición superior con armadura :	Rivest. sup. con armatura :
	3 D 5 405 137 P		G.	–	–	–	–	–
	3 D 5 405 138 A		D.	–	–	–	–	–
				Pièces de finition	**Abschlussteile**	**Finishing parts**	**Piezas de remate**	**Pezzi di finitura**
23	DS 983-48	2		Profilé sup.	Oberes Profil.	Upper finisher.	Perfil superior.	Profilo superiore.
24	DS 983-101	2		Jonc de profilé sup.	Leiste f. ob. Profil.	Finisher strip.	Junquillo de perfil superior.	Finitura profilo sup.
25	DS 983-46	2		Profilé inf.	Unteres Profil.	Lower finisher.	Perfil inferior.	Profilo inf.
26				Applique inf. :	Unteres Abschlussblech :	Finishing trim:	Aplique inferior :	Protezione inf. :
	DS 983-78	1	G.	–	–	–	–	–
	DS 983-78 A	1	D.	–	–	–	–	–
15				Applique de poignée :	Abschlussblech f. Türgriff :	Handle trim:	Aplique de manecilla :	Placca maniglia :
	DS 983-44	1	G.	–	–	–	–	–
	DS 983-44 A	1	D.	–	–	–	–	–
16	DS 983-87	4		Patte de panneau.	Lasche f. Türfüllung.	Panel clip.	Patilla de panel.	Staffa pannello.
17	ZC 9618 749 U	4		Rivet de patte.	Niet f. Lasche.	Clip rivet.	Remache de patilla.	Rivetto staffa.
				Agrafe de panneau :	Spange f. Türfüllung :	Panel clip:	Grapa de panel :	Graffetta pannello :
	ZC 9619 766 U	?		–	–	–	–	–
	ZC 9619 778 U	?		–	–	–	–	–
	DS 983-81	?		Bouchon d'agrafe.	Dichtstopfen f. Spange.	Clip cap.	Tapón de grapa.	Tappo graffetta.
	ZD 9261 000 N	?	TFB 3,5 × 15.	Vis de profilé sup.	Schraube f. ob. Profil.	Upper finisher screw.	Tornillo de perfil sup.	Vite profilo sup.
	ZD 9096 100 U	?	TR 3,5 × 9,5.	Vis d'applique inf.	Schraube f. unteres Abschlussblech	Lower trim screw.	Tornillo de aplique inf.	Vite profilo inf.
				Pied milieu	**Mittelpfosten**	**Centre pillar**	**Pie de medio**	**Montante centrale**
27				Garniture infér. équipement tissu :	Unt. Bezug bei Stoffausrüstung :	Lower trimming for equipment with material:	Guarnición inf. equipo tejido :	Rivest. inf. montaggio tessuto :
	DS 986-95	1	G.	– (plastique noir).	– (Plastik, schwarz).	– (black plastic).	– (plastico negro).	– (plastica nera).
	DS 986-95 A	1	D.	– (plastique noir).	– (Plastik, schwarz).	– (black plastic).	– (plastico negro).	– (plastica nera).

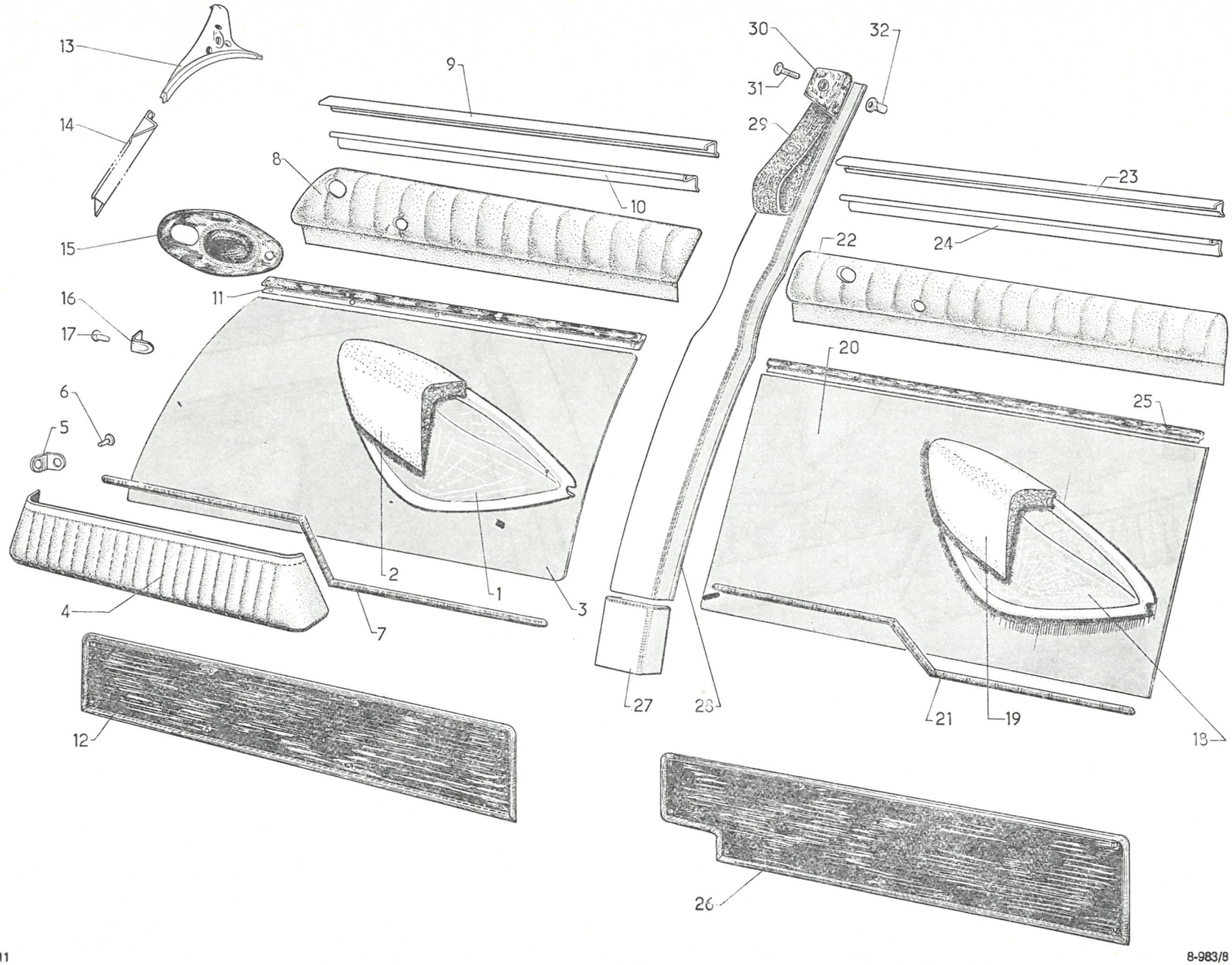
13
14
15
16
17
6
5
4
12
9
8
10
11
2
1
3
7
30
31
29
32
23
22
24
20
25
27
28
21
19
18
26

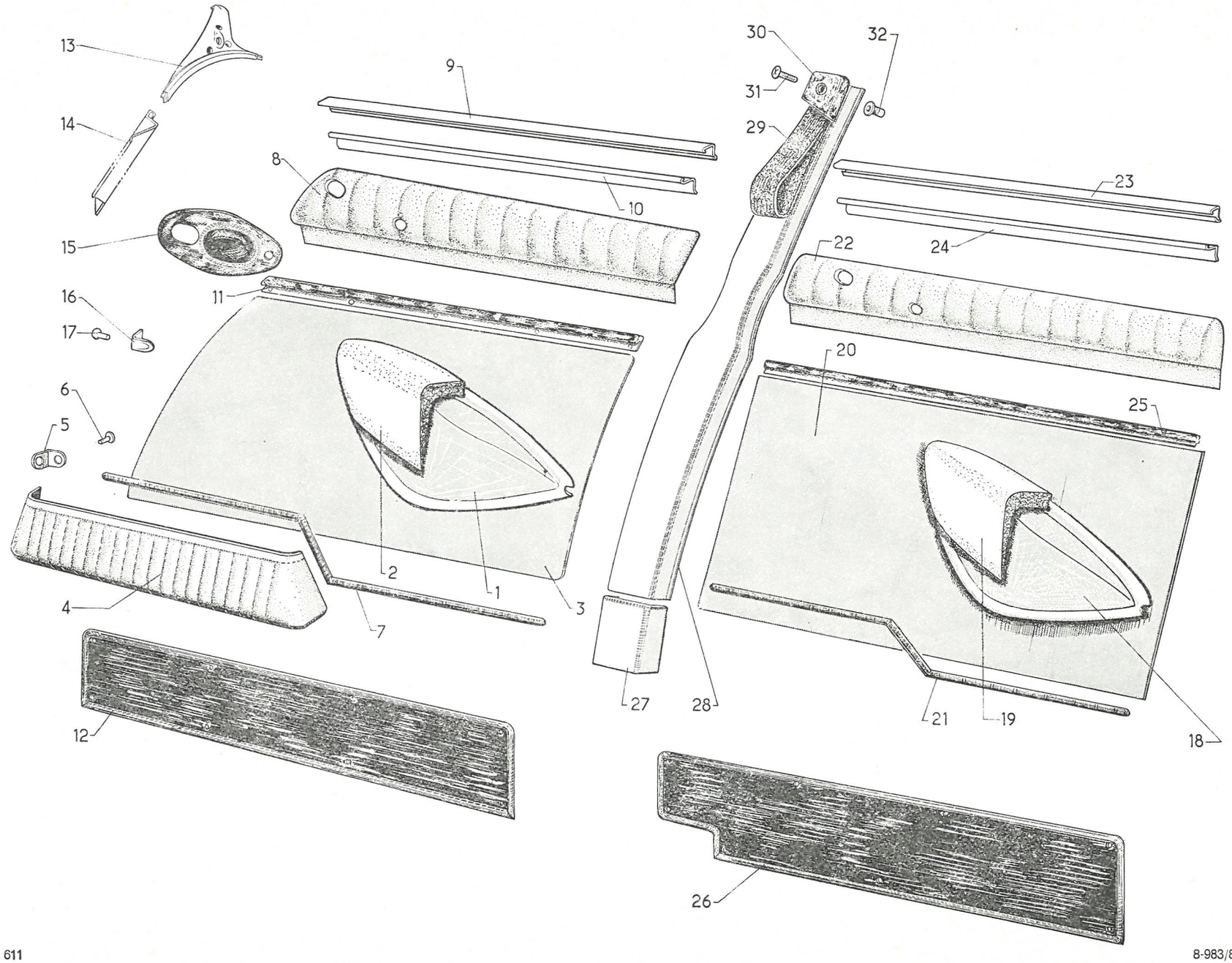
13
14
15
16
17
6
5
4
12
9
8
10
11
2
1
3
7
30
31
29
32
23
24
22
20
25
18
21
19
27
28
26

I	NUMÉROS	K	PA	Panneaux de portes Garnitures *(Suite)*	Türfüllungen Bezüge *(Forts).*	Door panels Trimmings *(Cont.)*	Paneles de puertas Guarniciones *(Cont.)*	Pannelli portiere Rivestimenti *(Cont.)*
27				Garniture inf. équipement cuir noir :	Unterer Bezug bei Schwarzlederausrüstung :	Lower trimming for equipement with black leather:	Guarnición inf. equipo cuero negro :	Rivest. inf. montaggio cuoio :
	DS 986-110 A	1	G.	– (cuir noir).	– (Schwarzleder).	– (black leather).	– (cuero negro).	– (cuio nero).
	DS 986-111 A	1	D.	– (cuir noir).	– (Schwarzleder).	– (black leather).	– (cuero negro).	– (cuoio nero).
				Garniture inf. équipement cuir tabac :	Unterer Bezug bei Lederausrüstung, tabakfarben :	Lower trimming for équipment with leather:	Guarnición inf. equipo cuero tabaco :	Rivest. inf. montaggio cuoio :
	3 D 5 404 900 N	1	G.	– (cuir tabac).	– (Leder, tabakfarben).	– (tobacco-coloured).	– (cuero tabaco).	– (cuoio tabacco).
	3 D 5 404 901 Z	1	D.	– (cuir tabac).	– (Leder, tabakfarben).	– (tobacco-coloured).	– (cuero tabaco).	– (cuoio tabacco).
28				Garniture sup. équipement tissu :	Oberer Bezugbei Stoffausrüstung :	Upper trimming for equipment with material:	Guarnición superior equipo tejido :	Rivest. sup. montaggio tessuto :
	DS 986-100	1	G.	– (simili noir).	– (Simili, schwarz).	– (black leatherette).	– (simili negro).	– (simili nero).
	DS 986-100 A	1	D.	– (simili noir).	– (Simili, schwarz).	– (black leatherette).	– (simili negro).	– (simili nero).
				Garniture sup. équipement cuir noir :	Oberer Bezug bei Schwarzlederausrüstung :	Upper trimming for equipement with black leather:	Guarnición sup. equipo cuero negro :	Rivest. sup. montaggio cuoio :
	DS 986-100 D	1	G.	– (cuir noir).	– (Schwarzleder).	– (black leather).	– (cuero negro).	– (cuoio nero).
	DS 986-100 E	1	D.	– (cuir noir).	– (Schwarzleder).	– (black leather).	– (cuero negro).	– (cuoio nero).
				Garniture sup. équipement cuir tabac :	Oberer Bezug bei Lederausrüstung :	Upper trimming for equipment with leather:	Guarnición sup. equipo cuero :	Rivest. sup. montaggio cuoio :
	3 D 5 404 898 S	1	G.	– (cuir tabac).	– (Leder, tabakfarben).	– (tobacco coloured).	– (cuero natural).	– (cuoio naturale).
	3 D 5 404 899 C	1	D.	– (cuir tabac).	– (Leder, tabakfarben).	– (tobacco coloured).	– (cuero natural).	– (cuoio naturale).
29		2		Poignée montoire :	Haltegriff :	Handle mounting:	Puño de apeamiento :	Maniglia d'appliglio :
	DS 944-1 B			– (noire).	– (schwarz).	– (black).	– (negro).	– (nera).
	1 D 5 404 889 U			– (tabac).	– (tabakfarben).	– (tobacco-coloured).	– (tabaco).	– (tabacco).
30				Applique de poignée :	Abschlussblech für Haltegriff :	Handle trim:	Aplique de puño :	Piastra maniglia :
	DS 944-94	1	G.	–	–	–	–	–
	DS 944-95	1	D.	–	–	–	–	–
31	DS 944-93	2	7 × 28.	Vis de poignée.	Schraube f. Haltegriff.	Handle screw.	Tornillo de puño.	Vite maniglia.
32	ZC 9615 600 U	2		Écrou spécial.	Spezialmutter.	Special nut.	Tuerca especial.	Dado speciale.

INDEX

NUMÉROTATION A

NUMÉROS	SOUS-GROUPE	REPÈRE	NUMÉROS	SOUS-GROUPE	REPÈRE	NUMÉROS	SOUS-GROUPE	REPÈRE	NUMÉROS	SOUS-GROUPE	REPÈRE
AM 171-91 A	6-235/2		A 512-5 B	5-512			6-615/2	2	A 922-114	8-922/5	
A 174-84	6-175/1	6	AZ 512-5	5-512		A 615-84	7-744/2	1		6-615/3	18
AY 441-103 A	5-541/3	13	AM 521-3 K	5-521	6		7-744/3	1	A 961-53	7-744/3	2
AM 511-70	5-512		AM 523-6 B	5-512			7-851/2	1		7-852	1
AM 511-87	5-512		AY 541-291 A	5-541/2	3	AM 616-87	8-616/2		A 982-99	7-744/1	
A 512-3 B	5-512		AMB 544-018	5-544/3	12	AY 644-99	6-175/2	10	AM 9511-968 L	5-512	
AZ 512-3	5-512		AY 614-77	6-174/2	30	AMB 861-030	7-861/2	14	AY 9576-902 A	5-544/1	25
AZ 512-4	5-512					AM 861-20	7-861/2	2			

NUMÉROTATION D

DX 133-3 A	6-133	1	DX 173-288 A	6-175/1	1	DS 174-93	6-175/2		D 175-9 A	6-174/1	6
DS 133-5 A	6-133	16	DX 173-290 A	6-173/2	5	DX 174-203 A	6-174/2	6		6-174/2	23
DX 133-11	6-133	2	DX 173-291 A	6-173/2	6	DX 174-204 A	6-174/2	7	DF 175-9	6-174/1	6
DX 133-14 A	6-133	4	DX 173-292 A	6-173/2	7	DX 174-205 A	6-174/2	8	DM 175-13	6-174/1	20
DX 133-50	6-133	5	DX 173-293 A	6-173/2	7	DX 174-206 A	6-174/2	9	DX 175-14	6-175/1	8
DX 133-57	6-133	6	DX 173-900 A	6-173/2	8	DX 174-207 A	6-174/2	10	D 175-17	6-175/1	9
D 133-58	6-133	7	DVF 174-3	6-173/1	12	DX 174-266 A	6-174/2	11	D 175-18	6-175/1	10
D 133-58 A	6-133	7		6-174/1	1	DX 174-277 A	6-174/2	13	DF 175-18	6-175/1	10
DX 133-59	6-133	8	DX 174-3	6-173/1	12	DX 174-281 A	6-174/2	14	DX 175-46 B	6-175/1	11
DX 133-60	6-133	9		6-174/1	1	DX 174-282 A	6-174/2	15	DM 175-53	6-175/1	12
DX 133-74	6-133	18	DV 174-7 A	6-173/1	13	DX 174-283 A	6-174/2	16	D 175-54	6-175/1	13
DX 133-75	6-133	19	DX 174-7 A	6-173/1	13	DX 174-284 A	6-174/2	17	DF 175-55	6-175/1	14
DS 133-90 A	6-133	20	DM 174-66	6-175/2	11	DX 174-285 A	6-174/2	18	D 175-60	6-175/1	15
DS 133-91 A	6-133	21	DS 174-66	6-174/2	1	DX 175-03	6-174/1	4		6-174/1	8
D 133-107	6-133	23	D 174-72	6-174/1	2		6-174/2	21	DS 175-63	6-174/2	24
DS 133-139	6-133	24		6-174/2	2	DVF 175-1	6-175/1	2		6-175/2	13
DX 133-201 A	6-133	3	DS 174-73	6-174/2	3	DF 175-2 A	7-851/3	1		6-174/1	9
DX 133-289 A	6-133	21		6-175/1		DS 175-2 B	7-851/2	2	D 175-66	6-174/2	25
DV 173-0 A	6-173/1	1	DS 174-77 A	6-173/1	14	D 175-4 A	6-174/1	5		6-175/2	8
DX 173-88 A	6-175/1	1		6-174/2	4		6-174/2	22	D 175-67	6-175/1	14
DX 173-202 A	6-173/2	1	DX 174-78	6-175/1	4	DB 175-4	6-174/1	5	DF 175-67	6-175/1	
DX 173-249 A	6-173/2	2	D 174-80	6-174/2	5	DF 175-4	6-174/1	5	DS 175-68	6-175/2	5
DX 173-250 A	6-173/2	3		6-175/1	5	DF 175-5 C	6-175/1	7	D 175-72	6-174/1	10
DX 173-286 A	6-173/2	4	DS 174-82	6-174/1	3	DM 175-5 A	6-175/1	7		6-174/2	26

INDEX *(suite)*

NUMÉROS	SOUS-GROUPE	REPÈRE
DS 175-73	6-851/2	3
D 175-80	6-174/1	11
	6-174/2	27
DS 175-81	6-174/1	12
	6-174/2	28
DF 175-84 A	6-174/2	13
DS 175-84 A	6-174/1	13
	6-174/2	29
DS 175-86 B	7-851/2	4
	7-851/3	2
DS 175-91	7-851/2	5
DX 175-94 A	7-851/2	7
	7-851/3	4
DM 175-103	6-175/1	16
D 175-108	6-175/1	17
DM 175-110	6-174/1	21
DX 175-204 A	6-175/2	12
DX 175-206 A	6-175/2	1
DX 175-219 A	6-175/2	14
DX 175-243 A	6-175/2	6
DX 175-272 A	6-175/2	15
DJB 175-284 A	6-174/1	13
DX 175-284 A	6-175/2	9
DJB 175-285 A	6-175/2	9
DX 182-011 A	6-182/2	1
DX 182-019 A	6-182/2	1
DX 182-1	6-182/1	9
DX 182-3	6-182/2	3
DS 182-4	6-182/1	1
DX 182-44	6-182/1	2
	6-182/1	2
DX 182-60 A	6-182/1	3
DX 182-65	6-182/2	4
DX 182-76	6-182/2	6
DS 182-78	6-182/1	4
DX 182-79 D	6-182/1	5
DX 182-80	6-182/2	7
DX 182-80 A	6-182/2	7
DX 182-80 B	6-182/2	7
D 182-84	6-182/2	8
DX 182-87	6-182/2	10
DX 182-101	6-182/2	11
DX 182-123	6-182/1	14
DX 182-128	6-182/1	15
DX 182-277 A	6-182/1	6
DX 183-45	6-182/1	10
DX 183-45 A	6-182/1	10
DX 183-61	6-182/1	11
DX 183-62	6-182/1	12
DS 183-70 A	6-182/1	13
DS 183-72 A	6-182/1	16
DS 183-83	6-182/1	17
DV 232-78	6-235/1	2
DVF 232-78	6-235/1	2
DX 232-78	6-235/1	2
DX 232-89	6-235/2	3
DX 232-94	6-235/1	3
	6-235/2	4
DX 232-96	6-235/1	4
	6-235/2	5
DX 232-212 A	6-235/2	6
DX 232-221 A	6-235/2	7
DX 232-222 A	6-235/2	7
DX 232-278 A	6-235/2	2
DX 232-290 A	6-242	
DS 234-01 A	6-235/1	5
	6-235/2	8
DX 234-01 B	6-235/1	5
DX 235-1	6-235/1	6
DX 235-1 B	6-235/2	9
DD 235-3	6-235/1	7
DX 235-4	6-235/1	8
	6-235/2	11
DX 235-4 A	6-235/2	12
DX 235-10	6-235/1	9
	6-235/2	13
DX 235-11 A	6-235/1	10
	6-235/2	14
DX 235-103 A	6-235/2	10
DX 235-126 A	6-235/2	16
DX 235-135 A	6-235/2	17
DX 242-42	6-242	5
DX 242-46	6-242	12
DX 242-46 A	6-242	12
DS 242-51	6-242	6
DS 242-55 A	6-242	7
DX 242-90	6-242	8
DX 242-112	6-242	15
DX 242-201 A	6-242	1
DX 242-238 A	6-242	3
DX 242-244 A	6-242	14
DX 242-247 A	6-242	13
DX 242-252 A	6-242	4
DX 242-259 A	6-242	6
DX 242-267 A	6-242	3
DX 242-274 A	6-242	3
DX 242-277 A	6-242	4
DX 242-280 A	6-242	3
DX 251-1	8-621	
DX 251-2	8-621	
DX 251-4 A	8-621	
DX 251-75	7-741	1
DX 251-75 A	6-615/1	15
DX 251-80	8-621	
DX 251-88	8-621	
DX 251-101	8-621	
DX 251-102 B	8-621	
D 314-98 A	7-742/1	13
DM 435-139	7-742/1	4
DX 437-132	8-982/2	21
	8-982/2	21
DX 443-64	7-851/1	1
DM 443-65	7-851/1	2
DM 443-82	7-851/1	3
DM 443-84	7-851/1	4
DM 453-82 A	5-541/6	1
	5-564	11
DF 511-4	5-511	9
DX 511-25 F	5-511	5
DX 511-25 G	5-511	6
DX 511-25 H	5-511	5
DX 511-25 I	5-511	6
DS 511-63 A	5-511	
DS 511-95	5-512	
D 511-98	5-512	
DX 511-99	5-512	
DX 511-132 A	5-512	
DX 511-133 A	5-512	
DX 511-134 A	5-512	
DX 511-135 A	5-512	
DX 511-136 B	5-511	8
DX 511-137 A	5-511	7
DX 511-138 B	5-511	
DX 511-151 A	5-512	
DX 511-152 A	5-512	
DJF 511-201 A	5-511	
DJF 511-202 A	5-511	
DX 511-236 A	5-512	
DX 511-237 A	5-512	
DX 511-239 A	5-512	
DX 511-240 A	5-512	
DX 511-241 A	5-512	
DX 511-242 A	5-512	
DX 511-243 A	5-512	
DX 511-244 A	5-512	
DX 511-245 A	5-512	
DX 511-249 A	5-512	
DX 511-250 A	5-512	
DX 511-251 A	5-512	
DX 511-252 A	5-512	
DX 511-264 A	5-511	
DX 511-275 A	5-511	
DX 511-286 A	5-512	
DM 512-86 A	5-512	
DM 512-98	5-512	
D 521-96	7-825/2	1
	7-825/3	1
DS 521-96 B	5-521	9
D 521-97	7-852	2
DX 521-201 A	5-521	12
DX 521-203 A	5-521	6
DX 521-205 A	5-521	6
DX 521-214 A	5-522	9
DX 521-215 A	5-521	13
DX 521-228 A	5-521	11
DX 521-244 A	5-521	4
DX 521-260 A	5-521	8
DX 521-261 A	5-521	14
DX 521-293 A	5-521	15
D 522-6	5-522	14
DX 522-8	5-522	4
DM 522-12	5-522	13
DS 522-12	5-522	13
DX 522-40	5-522	7
DX 522-210 A	5-522	2
DX 522-211 A	5-522	1
DX 522-212 A	5-522	3
DX 522-213 A	5-522	3
DX 522-214 A	5-522	1
DX 522-215 A	5-522	1
DJ 522-216 A	5-522	3
DX 522-216 A	5-522	1
DX 522-217 A	5-522	2
DX 522-218 A	5-522	5
DX 522-221 A	5-522	6
DX 522-222 A	5-522	8
DX 522-224 A	5-522	2
DX 522-263 A	5-545	10
DX 523-6 B	5-512	
DX 525-82	5-522	18
DV 525-101 A	5-522	16
DX 525-105 A	5-522	21
DX 525-111 A	5-522	16
DX 525-197 A	5-522	17
DS 531-1 I	5-531	
DS 531-60	5-531	1

INDEX *(suite)*

NUMÉROS	SOUS-GROUPE	REPÈRE
DS 531-75 A	5-531	3
DX 531-91	5-531	4
DX 531-288 A	5-531	5
DV 531-297 A	5-531	5
DX 531-297 A	5-531	5
DM 535-89	5-531	6
DL 541-4 A	5-541/1	3
DL 541-4 B	5-541/1	4
DX 541-4 N	5-541/1	2
DX 541-4 W	5-541/1	1
DX 541-4 X	5-541/1	1
DX 541-5	5-541/1	8
DX 541-5 A	5-541/1	7
DX 541-6	5-541/4	14
DX 541-6 A	5-541/4	15
DL 541-13	5-541/1	10
	5-541/8	2
DL 541-13 A	5-541/1	11
DX 541-13	5-541/1	9
	5-541/8	2
DX 541-13 B	5-541/1	6
DX 541-13 C	5-541/1	5
DX 541-24	5-541/3	1
DX 541-24 A	5-541/3	1
DX 541-25	5-541/3	1
DX 541-25 A	5-541/3	1
DX 541-28	5-541/3	4
	5-541/8	5
DX 541-29	5-541/3	5
	5-541/8	6
DX 541-30	5-541/3	6
DX 541-31	5-531/3	14
DX 541-31 A	5-541/8	7
DX 541-32	5-541/3	15
DX 541-33 B	5-541/8	8
DX 541-34 C	5-541/3	8
	5-541/8	9
DX 541-34 D	5-541/3	8
	5-541/8	9
DV 541-42	5-541/3	16
DX 541-43	5-541/6	2
DX 541-46 A	5-541/5	15
DX 541-47	5-541/6	3
DX 541-49	5-541/4	16
DX 541-51 A	5-541/5	14
DX 541-55 A	5-541/5	6
DX 541-55 B	5-541/5	5
DX 541-57	5-541/5	9
DX 541-59	5-541/5	10
DX 541-61	5-541/6	4
DX 541-62 A	5-541/5	11
DX 541-63 A	5-541/5	2
DX 541-64 B	5-541/5	3
DX 541-69	5-541/6	5
DX 541-70	5-541/6	6
DX 541-71	5-541/6	7
DX 541-73	5-541/6	8
DX 541-74 A	5-541/5	4
DX 541-78	5-541/6	9
DX 541-79 A	5-541/5	7
DX 541-86	5-541/4	1–17
	5-541/5	13
DX 541-86 A	5-541/4	5
DX 541-90 A	5-541/6	10
DX 541-91	5-541/3	9
	5-541/8	10
DX 541-140 A	5-541/8	10
DX 541-95	5-541/6	11
DX 541-102	5-541/4	18
DX 541-103	5-541/3	17
DX 541-103 A	5-541/3	17
DX 541-104 B	5-541/3	18
DX 541-104 C	5-541/3	18
DX 541-105	5-541/4	19
DX 541-108	5-541/6	12
DX 541-112	5-541/6	13
DX 541-114	5-541/6	14
DX 541-116	5-541/4	2–6–20
	5-541/7	1
DX 541-118	5-541/5	16
DX 541-119	5-541/5	17
DX 541-121	5-541/4	3
DX 541-122	5-541/4	4
DX 541-123 B	5-541/8	11
DX 541-123 C	5-541/8	11
DX 541-124 B	5-541/4	7
DX 541-124 C	5-541/4	7
DX 541-128	5-541/4	8
DX 541-129	5-541/4	9
DX 541-130	5-541/4	10
DX 541-131	5-541/4	11
DX 541-132	5-541/3	19
DX 541-133	5-541/4	12
DX 541-135	5-541/4	13
DV 541-136	5-541/3	20
DV 541-136 A	5-541/3	20
DX 541-138	5-541/3	21
DX 541-139	5-541/3	22
DX 541-140	5-541/3	10
DX 541-141	5-541/7	2
DX 541-142 B	5-541/7	3
DX 541-142 C	5-541/7	4
DX 541-143 A	5-541/7	5
DX 541-144	5-541/7	6
DX 541-145	5-541/7	7
DX 541-148	5-541/7	8
DX 541-149	5-541/7	9
DX 541-153	5-541/7	11
DX 541-154	5-541/7	12
DX 541-154 A	5-541/7	12
DX 541-158	5-541/7	13
DX 541-159	5-541/7	14
DX 541-160	5-541/7	15
DX 541-161	5-541/7	16
DX 541-163	5-541/7	17
DX 541-164	5-541/7	18
DX 541-169	5-541/3	11
DX 541-172	5-541/3	23
	5-541/8	13
DX 541-175	5-541/8	14
DX 541-204 A	5-541/2	2
DX 541-260 A	5-541/5	1
DF 542-01	5-544/4	3
DF 542-01 A	5-544/4	3
DF 542-01 B	5-544/4	3
DF 542-01 C	5-544/4	3
DX 542-02	5-544/1	
	5-544/2	5
DX 542-02 A	5-544/2	5
DF 542-03 A	5-544/4	4
DX 542-03	5-544/1	
	5-544/2	6
DX 544-07 E	5-544/1	
	5-544/2	8
DS 544-08	5-544/1	
	5-544/2	9
	5-544/4	8
DF 544-09	5-544/4	1
DF 544-09 A	5-544/4	2
DF 544-09 B	5-544/4	1
DF 544-09 C	5-544/4	2
DF 544-3 B	5-544/3	1
	5-544/4	6
DF 544-93 A	5-544/3	13
DX 544-114 A	5-544/1	
	5-544/2	10
DX 544-115 A	5-544/1	
	5-544/2	10
DX 544-117 R	5-544/1	13
DF 544-123 A	5-544/4	7
DX 544-123 A	5-544/1	12
DX 544-124 A	5-544/1	12
DX 544-127 A	5-544/1	10
DX 544-128 A	5-544/1	10
DX 544-129 A	5-544/1	10
DX 544-130 A	5-544/1	10
DJF 544-144 A	5-544/3	9
DJF 544-146 A	5-544/3	11
DF 544-149 A	5-544/4	4
DF 544-151 A	5-544/4	4
DJF 544-151 A	5-544/3	5
DJF 544-152 A	5-544/3	2
DX 544-164 A	5-544/1	11
DX 544-172 A	5-544/1	11
DJF 544-183 A	5-544/3	9
DX 544-183 A	5-544/1	
	5-544/2	11
DX 544-185 A	5-544/1	
	5-544/2	12
DX 544-186 A	5-544/1	
	5-544/2	12
DS 545-03 A	5-545	7
DF 545-2 C	5-545	5
DF 545-2 D	5-545	5
DS 545-3	5-545	3
DS 545-4 A	5-545	4
DS 545-4 B	5-545	8
DS 545-9	5-544/1	28
	5-544/2	23
DS 545-10	5-544/1	29
	5-544/2	24
DF 545-20	5-545	6
DS 545-79	5-545	9
DS 545-84	5-544/1	30
	5-544/2	25
DX 545-112 A	5-522	15
DX 545-113 A	5-651/1	12
	5-651/2	1
DX 545-116 A	5-545	1
DX 545-119 A	5-545	2
DX 554-01 M	8-554/1	
DX 554-01 N	8-554/1	
DX 554-01 T	8-554/2	
DX 554-01 U	8-554/2	
DX 554-01 V	8-554/2	

INDEX *(suite)*

NUMÉROS	SOUS-GROUPE	REPÈRE
DX 554-01 W	8-554/2	
DX 554-01 X	8-554/1	
DX 554-01 Y	8-554/1	
DX 554-01 Z	8-554/1	
DX 554-03	8-554/1	
DX 554-1 C	8-554/1	
	8-554/2	
DX 554-1 D	8-554/1	
	8-554/2	
DX 554-1 E	8-554/2	
DX 554-01 I	8-554/1	
DX 554-1 J	8-554/1	
DX 554-1 K	8-554/1	
DS 554-83 B	8-554/1	
	8-554/2	
DS 554-86	8-554/1	
	8-554/2	
D 554-90	8-554/1	
D 554-91	8-554/1	
	8-554/2	
DX 554-96	8-554/1	
	8-554/2	
DS 554-97	8-554/1	
DS 554-97 A	8-554/1	
DS 554-97 D	8-554/2	
	8-982/2	8
	8-983/8	13
DS 554-97 E	8-554/2	
	8-982/2	8
	8-983/8	13
DS 561-01 E	5-561	1
DX 561-04	5-561	1
DS 561-68 B	5-561	2
DX 564-020	5-564	9
DX 564-5 B	6-564	1
DM 564-46	6-642/2	1
DX 564-55 A	5-564	6
DX 564-55 C	5-564	7
DM 564-78	6-642/2	2
D 564-80	6-642/1	5
DM 564-80	6-642/2	3
DM 564-85	6-642/2	4
DM 564-87	6-642/2	5
DX 564-103 D	5-564	4
DX 564-104 A	5-564	5
DX 564-209 A	5-564	3
DX 564-212 A	5-564	2
DX 564-261 A	5-564	1
DX 564-262 A	5-564	4
DX 564-265 A	6-564	2
DX 564-266 A	5-564	2
DX 564-268 A	5-564	1
DX 564-284 A	5-564	3
DX 564-289 A	5-564	4
DX 564-290 A	5-564	4
DX 565-04	5-561	3
DS 565-4	5-561	4
DS 565-7 B	5-561	5
DX 565-19 A	5-561	9
DX 565-20 B	5-561	10
DS 565-49	5-561	11
DX 565-57 A	5-561	12
DS 565-94 A	5-561	13
DS 565-96 A	5-561	14
DX 565-100 A	5-565	8
DV 571-75 B	5-511	
DM 571-98	5-571/1	
DX 571-148 A	5-571/2	
DX 571-149 A	5-571/2	
DX 571-193 A	5-571/1	
DX 575-010 V	5-541/1	14
DX 575-010 W	5-541/1	14
DM 575-6	5-544/1	2
DM 575-6 A	5-544/1	2
DX 575-7	5-541/8	16
DS 575-8 F	5-544/1	8
DS 575-15 B	5-544/1	3
DS 575-15 C	5-544/1	3
DS 575-15 H	5-544/2	2
DS 575-15 I	5-544/2	2
DX 575-20	5-541/8	17
DX 575-306	5-541/1	15
DS 575-33	5-544/2	3
DX 575-58	5-541/1	16
DX 575-64	5-544/1	9
DX 575-66	5-541/8	18
DX 575-66 A	5-541/8	18
DS 575-68 A	5-544/1	4
DS 575-69 A	5-544/1	4
DX 575-85	5-541/8	19
DX 575-85 A	5-541/8	19
DX 575-86	5-541/8	20
D 575-91	5-544/1	5
DX 575-91	5-544/1	6
DX 575-92	5-544/1	7
DX 575-92 A	5-544/1	7
DX 575-99	5-541/8	21
DS 575-103	5-544/2	4
DS 575-103 A	5-544/2	4
DX 575-215 A	5-544/1	1
DX 575-218 A	5-541/8	15
DX 575-220 A	5-544/2	1
DX 576-02	5-544/1	26
	5-544/2	14
	5-544/3	14
	5-544/4	9
DS 576-84	5-544/1	27
	5-544/2	15
	5-544/3	15
	5-544/4	10
DF 578-2	6-615/3	2
DS 578-2	6-615/2	3
DX 578-2	6-615/2	3
DX 578-21	6-615/1	
DX 578-63	6-615/1	
DX 578-76	6-615/1	3
DX 578-82	6-615/1	4
DJF 578-93	6-615/3	11
DX 578-230 A	6-615/1	2
DF 579-1 B	5-544/3	8
	5-544/4	11
DS 579-1 C	5-544/1	14
	5-544/2	16
DS 579-1 G	5-544/1	15
	5-544/2	16
DS 579-1 H	5-544/1	15
	5-544/2	16
DS 579-93	5-541/8	23
	5-544/1	16
	5-544/2	17
DS 579-98	5-544/1	17
	5-544/2	18
DX 579-221 A	5-541/8	24
DLF 579-223 A	5-544/4	12
DX 579-223 A	5-544/2	20
DX 579-225 A	5-541/8	26
DX 579-228 A	5-541/8	24
DLF 579-230 A	5-544/4	12
DX 579-230 A	5-544/2	20
DXN 614-02	5-522	23
DX 615-01 E	6-615/1	1
DX 615-06 B	6-615/1	
DX 615-012 A	6-615/1	1
DX 615-016 A	6-615/1	1
DF 615-3 C	6-615/3	1–10
D 615-7	6-615/2	4
DS 615-8 B	6-615/2	5
DS 615-8 C	6-615/2	5
DX 615-9	6-615/2	6
DS 615-9 B	6-615/2	6
DS 615-12 D	6-615/2	8
DS 615-12 E	6-615/2	8
DX 615-13 A	6-615/1	5
DX 615-14	6-615/1	6
DX 615-14 A	6-615/1	6
DX 615-15	6-615/1	
DX 615-17	6-615/1	7
DX 615-17 A	6-615/1	7
DX 615-20	6-615/1	
DF 615-22	6-615/3	3–12
DS 615-22	6-615/2	9
DX 615-47 B	6-615/1	8
DX 615-47 C	6-615/1	8
DX 615-56	6-615/1	11
DX 615-56 A	6-615/1	11
DX 615-57	6-615/1	12
DF 615-71 A	6-615/3	4–13
D 615-75	6-615/2	10
DF 615-80	6-615/3	5–14
DX 615-82	6-615/1	13
D 615-88	7-742/1	1
D 615-88 A	7-742/1	1
DF 615-88	7-742/2	3
DF 615-90 C	6-615/3	6–15
DF 615-109	6-615/3	7–16
DF 615-110	6-615/3	8–17
DX 615-142	6-615/1	
DX 615-205 A	6-615/1	
DX 615-206 A	6-615/1	
DX 615-215 A	6-615/1	6
DX 615-216 A	6-615/1	6
DX 615-246 A	6-615/1	9
DX 615-247 A	6-615/1	8
DX 615-248 A	6-615/1	8
DX 615-249 A	6-615/1	10
DX 615-251 A	6-615/1	
DX 616-69	8-616/2	
DS 616-70	8-616/2	
DX 616-88 B	8-616/2	
DX 616-88 C	8-616/2	
DX 616-93	8-612/2	
DS 616-94 A	8-616/2	
DX 616-201 A	8-616/2	
DX 616-214 A	8-616/1	
DX 621-7	8-621	
	8-622	

INDEX *(suite)*

NUMÉROS	SOUS-GROUPE	REPÈRE
DX 621-82	8-621	
DX 621-85	8-621	
DX 622-4 A	8-622	
DX 622-97 A	6-242 / 8-622	9
D 622-100	7-743/1	3
DX 622-121	6-242	10
DX 622-204 A	8-622	
DX 622-207 A	8-622	
DX 622-255 A	8-622	
D 623-87	7-742/1 / 7-742/2	2 / 4
DX 625-1	7-851/1	5
DX 625-150 A	7-851/1	6
DM 641-0	6-641	1
DM 641-012	6-641	2
DM 641-19	6-41	3
DM 641-20	6-41	4
DM 641-21	6-641	5
DM 641-22	6-41	6
DM 642-04	6-642/1	6
DS 642-07	6-641 / 6-642/1 / 6-642/2	7 / 7 / 8
DX 642-011 A	6-642/3	
DX 642-015 A	6-642/1	1
DX 642-016 A	6-642/2 / 6-642/3	7
DX 642-9 D	6-642/1	9
DS 642-48	6-642/1	10
DF 642-50 A	6-642/3	
DM 642-55	6-642/2	13
DX 642-57	6-642/1	11
DM 642-58	6-642/2	14
DM 642-60	6-642/2	15
DX 642-60	6-642/2	15
DX 642-61	6-642/2	16
DM 642-78	6-642/2 / 6-642/3	17
DF 642-79	6-642/3	
DF 642-80	6-642/3	
D 642-81	6-642/2 / 6-642/3	18
DF 642-81	6-642/3	
D 642-82	6-642/2 / 6-642/3	19
DX 642-84	6-642/1	13
DEF 642-85	6-642/3	
DX 642-85	6-642/1	14
DEF 642-87	6-642/3	
DX 642-97	6-642/2	16
DX 642-98	6-642/2	20
DS 646-108	6-642/2	14
DX 642-110	6-642/1	15
DX 642-114	6-642/1 / 6-642/2	16 / 12
DX 642-209 A	6-642/1	9
DX 642-211 A	6-642/1	8
DX 642-212 A	6-642/2	9
DX 642-223 A	6-642/3	
DX 642-224 A	6-642/3	
DX 642-225 A	6-642/1 / 6-642/2 / 6-642/3	19 / 11
DX 642-226 A	6-642/1	20
DX 642-227 A	6-642/1	21
DX 642-228 A	6-642/1 / 6-642/2 / 6-642/3	22 / 10
DX 642-229 A	6-642/1	18
DX 642-230 A	6-642/1 / 6-642/2	17 / 23
DX 642-231 A	6-642/2	24
DX 642-266 A	6-642/2 / 6-642/3	21
DX 642-269 A	6-642/1 / 6-642/2 / 6-642/3	23 / 22
DX 642-273 A	6-642/1	24
DX 642-285 A	6-642/1	14
DA 643-1	6-642/3	
DF 643-1	6-642/3	
DF 643-4 A	6-642/3	
DS 643-5	6-643	2
DS 643-6	6-643	2
DS 643-19	6-643	3
DX 643-42	6-643	4
DA 643-45	6-642/3	
DS 643-52	6-642/1	25
DX 643-63	6-643	6
DX 643-63 A	6-643	6
DF 643-64	6-642/3	
DS 643-67	6-642/1	5
DB 643-82	6-642/3	
DM 643-82 A	6-642/1	26
DB 643-104	6-642/3	
DM 643-116	6-642/1	27
DM 643-117 A	6-642/1	28
DW 643-119	6-642/1	29
DX 643-119 A	6-642/3	
DX 643-126	6-643	7
DM 643-137	6-642/2 / 6-642/3	25
DF 643-138	6-642/3	
DM 643-138	6-642/2	
DM 643-146	6-642/2	28
DM 643-150	6-642/2	29
DM 643-150 A	6-642/2	29
DS 643-152	6-642/2	29
DS 643-153	6-642/2	29
DS 643-156	6-642/1	30
DX 643-182	6-643	8
DX 643-187 A	6-643	4
DX 643-202 A	6-642/1 / 6-642/3	31
DJF 643-203 A	6-642/3	
DX 643-208 A	6-642/1	26
DX 643-211 A	6-643	9
DX 643-212 A	6-643	9
DX 643-217 A	6-643	10
DX 643-218 A	6-643	10
DX 643-219 A	6-643	11
DX 643-220 A	6-643	12
DX 643-221 A	6-643	12
DX 643-237 A	6-643	5
DS 643-250 A	6-643	5
DX 643-267 A	6-642/1	5
DX 643-277 A	6-642/1	32
DX 643-283 A	6-643	13
DX 643-295 A	6-642/1	
DS 644-70	6-642/1 / 6-642/2 / 6-642/3	33 / 30
DX 644-218 A	6-644	1
DX 644-257 A	6-644	2
DX 644-270 A	6-644	3
DX 644-273 A	6-644	5
DX 644-274 A	6-644	4
DX 644-284 A	6-644	6
DX 644-292 A	6-644	7
DX 644-293 A	6-644	7
DX 644-294 A	6-644	7
DV 651-2	5-651/1	1
DV 651-2 A	5-651/1	1
DX 651-2 A	5-651/1	1
DS 651-40 B	8-983/8	
DS 651-40 C	8-983/8	
DS 651-40 F	8-983/8	
DS 651-40 G	8-983/8	
DX 651-71	5-651/1 / 5-651/2	8 / 12
DX 651-91 A	5-651/1 / 5-651/2	3 / 5
DX 651-123	5-651/1 / 5-651/2	7 / 11
DX 651-202 A	5-651/1	1
DX 651-203 A	5-651/2	3
DV 651-204 A	5-651/2	2
DX 651-204 A	5-651/2	2
DX 651-217 A	5-651/2	10
DX 651-230 A	5-651/2	8
DX 651-259 A	5-651/2	4
DX 651-295 A	5-651/2	7
DX 651-298 A	5-651/2	9
DX 651-299 A	5-651/2	6
DS 652-2	5-651/1 / 5-651/2	10 / 13
DS 652-2 A	5-651/1 / 5-651/2	10 / 13
DX 652-201 A	5-651/1 / 5-651/2	9 / 14
DX 652-202 A	5-651/1 / 5-651/2	11 / 15
DX 652-203 A	5-651/1 / 5-651/2	11 / 15
DV 652-204 A	5-651/1 / 5-651/2	10 / 13
DX 653-021 A	5-653	
DW 653-47 A	5-653	
DW 653-47 B	5-653	
DW 653-55 A	5-653	
DW 653-55 B	5-653	
DW 653-56	5-653	
DW 653-57	5-653	
DW 653-58	5-653	
DW 653-69 B	5-653	
DX 653-99	5-653	
DX 653-113 A	5-653	
DX 653-119 A	5-653	
DX 653-121 A	5-653	
DX 653-126 A	5-653	
DX 653-130 A	5-653	
DX 653-170 A	5-653	
DX 653-198 A	5-653	
DF 661-85	7-661	1
DF 661-86	7-661	1

INDEX *(suite)*

NUMÉROS	SOUS-GROUPE	REPÈRE
DF 661-87	7-661	2
DF 661-88	7-661	3
DF 661-90	7-661	4
DF 661-91	7-661	5
DF 661-92	7-661	6
DF 661-92 A	7-661	6
DF 661-93	7-661	7
DF 661-94	7-661	8
DF 661-95	7-661	9
DF 661-96	7-661	10
DF 661-98	7-661	12
DF 661-99	7-661	13
D 741-58	7-741	6
D 741-58 A	7-741	6
D 741-59	7-741	7
D 741-59 A	7-741	7
DS 741-100	7-741	9
DX 741-100	7-741	9
DX 741-110	7-741	10
DX 741-110 A	7-741	10
DX 741-180 A	7-741	14
DX 741-181 A	7-741	14
DX 741-204 A	7-741	5
DX 741-270 A	7-741	8
D 742-97	7-742/1	6
D 742-97	7-742/2	6
DF 742-97	7-742/2	6
DS 743-77	7-743/1	6
	7-743/2	5
DS 743-77 A	7-743/1	6
DS 743-87	7-743/2	5
	7-743/1	7
D 743-87 A	7-743/1	7
DF 743-87	7-743/2	6
DF 743-87 A	7-743/2	6
D 743-90	7-743/1	8
	7-743/2	7
D 743-91	7-743/1	8
	7-743/2	7
DM 743-98	7-743/1	17
DM 743-98	7-743/2	8
DVF 743-201 A	7-743/2	3
DVF 743-202 A	7-743/2	3
DVF 743-203 A	7-743/2	3
DX 743-203 A	7-743/1	4
DVB 743-204 A	7-743/2	3
DX 743-204 A	7-743/1	4
DX 743-205 A	7-743/1	5
	7-743/2	4
DX 743-206 A	7-743/1	5
	7-743/2	4
DVF 743-207 A	7-743/2	3
DX 743-207 A	7-743/1	4
DVB 743-208 A	7-743/2	3
DX 743-208 A	7-743/1	4
DVB 743-3	7-743/2	10
DVF 744-3	7-743/2	10
DX 744-3	7-743/1	10
DA 744-15	7-744/5	3
	8-922/7	
DA 744-16	7-744/5	4
	8-922/7	
DA 744-19	7-744/5	5
	7-922/7	
DA 744-24	7-744/5	6
	8-922/7	
DC 744-33 A	7-744/3	3
	7-744/5	7
DF 844-34	7-754/1	
DB 744-35	7-744/2	2
DC 744-35	7-744/5	8
DB 744-36	7-744/2	3
DB 744-37	7-744/2	4
DB 744-38	7-744/2	5
DA 744-39	7-744/5	10
DB 744-39 A	7-744/2	6
	7-744/3	5
DB 744-40	7-744/3	6
DB 744-41 A	7-744/2	9
DJA 744-41	7-744/5	11
DJB 744-41	7-744/2	8
DB 744-48 A	7-744/2	11
DB 744-48 A	7-744/3	9
DB 744-48 B	7-744/2	11
	8-922/6	
DJB 744-49	7-744/2	12
	7-744/3	10
	8-922/6	
DF 744-75	7-744/1	
DF 744-76	7-744/1	
DF 744-80	7-744/1	
DC 744-103	7-744/3	11
DC 744-103	7-744/5	12
DB 744-104	7-744/2	13
	7-744/3	12
DX 744-126	7-743/1	11
	7-743/2	11
DS 744-129	7-742/1	7
	7-742/2	7
DC 744-138	7-744/3	13
	7-744/5	13
DB 744-139	7-744/2	14
DC 744-143	7-744/3	14
	7-744/5	14
DJB 744-166	7-744/2	15
	7-744/3	15
	7-744/5	15
DJB 744-166 A	7-744/2	15
	7-744/3	15
	7-744/5	15
DB 744-176	7-744/2	16
DVB 744-319 A	7-743/2	9
D 811-2 A	7-743/1	12
	7-743/2	12
DM 811-2	7-743/1	12
	7-743/2	12
DVF 811-3	7-825/3	2
DX 811-3	7-825/2	2
DVF 811-4	7-825/3	2
DX 811-4	7-825/2	2
D 811-75	7-825/2	3
D 811-75 A	7-825/2	
DVF 811-75	7-742/2	8
	7-825/3	3
DVF 811-86	7-742/2	8
	7-825/3	3
DX 811-87 C	7-825/2	4
	7-825/3	4
DX 811-91	7-825/2	5
	7-825/3	5
DVF 812-71	7-742/2	10
DVF 812-72	7-742/2	10
D 812-79	7-742/1	9
D 812-79 A	7-742/1	9
D 813-3	7-742/1	10
	7-742/2	11
D 813-9	7-742/1	12
DF 813-9	7-742/2	12
DF 813-50	7-742/2	13
DF 813-101	7-742/2	14
DF 813-102	7-742/2	15
DF 813-102 A	7-742/2	15
DX 813-204 A	7-742/1	11
DX 813-266 A	7-742/1	25
D 814-93	7-742/1	13
D 814-95	7-743/1	14
	7-743/2	14
D 814-95 A	7-743/1	14
	7-743/2	14
D 814-97	7-743/1	15
	7-743/2	15
D 814-97 A	7-743/1	15
	7-743/2	15
DS 821-9 F	7-825/2	6
DS 821-9 G	7-825/2	6
DS 821-9 H	7-854	1
DS 821-9 I	7-854	1
D 821-73	7-742/1	15
D 821-73 A	7-742/1	15
DF 821-73	7-742/2	16
DF 821-73 A	7-742/2	16
D 821-75	7-742/1	17
D 821-75 A	7-742/1	17
D 821-91	7-742/1	18
D 821-91 A	7-742/1	18
D 821-94	7-742/1	19
D 821-94 A	7-742/1	19
DM 821-104 F	7-825/2	6
DM 821-104 G	7-825/2	6
DX 821-262 A	7-742/1	14
DX 821-263 A	7-742/1	14
D 822-100	7-856/1	1
	7-856/2	1
DS 823-1 B	7-742/1	20
DF 825-3	7-825/3	6
DF 825-67	7-825/3	7
DS 825-67	7-825/2	8
DS 825-75	7-825/2	9
	7-825/3	8
D 825-90	7-825/2	10
	8-922/7	
	8-935	
DF 825-91	7-825/3	9
DS 825-91	7-825/2	11
D 825-92	7-842	1
D 825-92 A	7-825/2	
	7-825/3	
DX 826-2	8-922/1	
DM 826-50	8-922/1	
DM 826-55	7-744/1	
	7-444/2	10
	7-744/3	8
D 841-8	7-841	6
DX 841-15	7-841	7

INDEX *(suite)*

NUMÉROS	SOUS-GROUPE	REPÈRE
DX 841-15 A	7-841	7
DS 841-22	7-841	8
DF 841-49	7-841	9
DF 841-49 A	7-841	9
DS 841-56	7-841	10
	7-842	2
DS 841-56 A	7-841	10
	7-842	2
DS 841-56 B	7-851	10
	7-842	2
D 841-57	8-983/2	14
D 841-57 A	8-983/2	14
D 841-58	7-841	11
D 841-60	7-842	3
D 841-60 A	7-842	3
D 841-66	7-841	13
D 841-66 A	7-841	13
D 841-67	7-841	14
D 841-67 A	7-841	14
D 841-68	7-841	9
D 841-68 A	7-841	9
D 841-72 A	7-841	15
D 841-74	7-842	4
D 841-74 A	7-842	4
D 841-79	7-841	16
D 841-79 A	7-841	16
D 841-81	7-841	17
D 841-81 A	7-841	17
DJF 841-81	7-841	17
D 841-82	7-841	18
DJF 841-82	7-841	17
D 841-83	7-841	19
DS 841-85	7-841	20
DS 841-85 A	7-841	20
DX 841-85	7-842	5
D 841-87	7-841	21
DS 841-88	7-841	22
DS 841-90	7-841	23
	7-842	6
DS 841-90 A	7-841	23
	7-842	6
D 841-91	7-842	7
D 841-91 A	7-842	7
D 841-92	7-842	8
D 841-93	7-841	25
	7-842	9
DS 842-3	7-842	11
DX 842-5	7-842	12
DX 842-15	7-842	13
DX 842-15 A	7-842	13
DS 842-17 B	7-825/2	12
DS 842-17 C	7-825/2	12
DS 842-20	7-842	14
D 842-56	8-983/5	
D 842-56 A	8-983/5	
D 842-60	7-842	16
DS 842-60	7-842	16
D 842-61	7-842	17
D 842-61 A	7-842	17
DS 842-66 A	7-842	18
DS 842-66 B	7-842	18
D 842-68	7-842	20
D 842-71	7-842	21
D 842-72 A	7-842	22
D 842-73	7-842	23
D 842-73 A	7-842	23
D 842-74	7-842	24
D 842-74 A	7-842	24
D 842-78	7-842	25
DF 842-78	7-842	25
DS 842-78	7-842	25
D 842-79	7-842	26
DF 842-79	7-842	26
D 842-88	7-842	27
D 842-88 A	7-842	27
DJF 842-88	7-842	27
DJF 842-89	7-842	27
DF 842-105	7-842	29
DF 842-105 A	7-842	29
DF 844-07	7-844/2	2
DF 844-07 A	7-844/2	2
DM 844-07	7-844/1	2
DM 844-07 A	7-844/1	2
DS 844-075	7-844/1	2
DS 844-07 K	7-844/1	2
DM 844-19	7-844/1	1
D 844-23	7-844/1	3
D 844-23 A	7-844/1	3
DVF 844-28	7-844/2	3
DF 844-45	7-844/2	1
DF 844-48	7-844/3	3
DF 844-48 A	7-844/3	3
DF 844-49	7-844/2	4
DVF 844-55	7-844/2	5
D 844-56 B	7-844/1	4
D 844-56 C	7-844/1	4
DVF 844-56	7-844/2	6
DS 844-59	7-844/1	5
DVF 844-59	7-844/2	7
DF 844-60	7-844/3	4
D 844-61 A	7-844/1	6
D 844-72	7-844/1	7
DVF 844-76	7-844/2	8
DF 844-82	7-844/3	5
DF 844-84	7-844/2	9
D 844-87	7-844/1	8
DF 844-87	7-844/2	10
D 844-89	7-844/1	9
DF 844-89	7-844/2	10
DF 844-90	7-844/2	11
DF 844-98	7-844/3	6
DF 844-102	7-844/2	12
DF 844-103	7-844/2	13
DVF 844-105	7-844/2	14
DS 844-114	7-742/1	21
	7-844/1	7
DS 844-115	7-742/1	21
	7-844/1	8
DS 844-116	7-742/1	21
DS 844-122	7-844/1	10
DF 844-128	7-844/2	15
DVF 844-139	7-844/2	16
DF 844-142	7-844/2	17
DF 844-143	7-844/2	18
DVF 844-146	7-844/2	19
DF 844-158	7-844/3	1
DF 844-159	7-844/3	7
DF 844-160	7-844/2	20
DVF 844-162	7-844/2	21
DVF 844-165	7-844/2	8
DF 844-166	7-844/2	8
DVF 844-169	7-844/2	22
DS 844-170 A	7-844/1	9
D 851-4	7-851/1	7
D 851-9	7-851/2	8
D 851-9 A	7-851/2	8
DF 851-48	7-851/3	5
DF 851-48 A	7-851/3	5
D 851-51	7-851/2	9
DF 851-51	7-851/3	6
DS 851-57	7-851/1	8
D 851-68	7-851/2	10
	7-851/3	7
D 851-72	7-851/3	9
DX 851-77 A	7-851/2	13
DX 851-79	7-851/1	12
DX 851-79 A	7-851/1	12
D 851-81	7-851/2	15
D 951-81 A	7-851/2	15
DF 851-81	7-851/3	11
DF 851-82	7-851/3	12
DS 851-83	7-851/1	8
DX 851-83	7-851/1	13
DS 851-85	6-651/2	11
	7-851/2	16
DS 851-86	7-851/1	15
DF 851-91	7-851/3	13
DF 851-94	7-851/3	14
DS 951-94	7-851/2	17
DV 851-95	7-851/1	17
DX 851-95 B	7-851/1	17
DS 851-100 A	7-851/2	18
D 851-110	7-851/2	19
D 851-112	7-851/2	20
D 851-113	7-851/1	18
D 851-124	7-742/1	
D 851-124 A	7-742/1	22
D 851-126	7-851/2	21
DF 851-127	7-851/2	22
	7-851/3	15
DF 851-128	7-851/2	23
	7-851/3	16
DX 851-132	7-851/1	19
DX 851-139	7-851/1	14
DX 851-139 A	7-851/1	14
DS 851-142 A	7-851/1	13
DF 851-144	7-851/2	24
	7-851/3	17
DF 851-157	7-851/3	18
DS 851-157	7-851/2	25
DF 851-158	7-851/3	19
DF 851-159	7-742/2	3
DS 851-159	7-851/2	26
DS 851-160	5-544/1	18
	5-544/2	19
	7-851/2	27
DX 851-193	7-851/2	28
DX 851-221 A	7-851/2	31
DX 851-222 A	7-851/2	12
DX 851-224 A	7-851/2	11
	7-851/3	8
DX 851-225 A	7-851/2	14
DX 851-226 A	7-851/3	10
DF 851-303 A	7-851/3	20
DX 851-303 A	7-851/1	22
DF 851-305 A	7-851/3	20

INDEX *(suite)*

NUMÉROS	SOUS-GROUPE	REPÈRE
DX 851-305 A	7-851/1	22
DX 851-360 B	7-851/1	22
DX 851-361 B	7-851/1	22
DF 851-367 A	7-851/3	20
DX 851-367 A	7-851/2	29
DF 851-368 A	7-851/3	20
DX 851-368 A	7-851/2	29
DX 851-369 A	7-851/2	29
DX 851-370 A	7-851/2	29
DX 852-07	7-852	3
DX 852-08	7-852	3
DX 852-2 C	7-852	4
D 852-64	7-852	5
D 852-64 A	7-852	5
D 852-65	7-852	5
DX 852-68	7-852	6
D 852-69	7-852	7
DX 852-79	7-852	8
DX 852-106 B	7-852	9
DS 852-122	7-852	10
DS 852-122 A	7-852	10
DS 852-123	7-852	11
DS 852-128	7-852	12
DS 853-60	7-743/1	16
DS 853-62 D	7-743/1	17
	7-854	2
DS 853-62 E	7-743/1	17
	7-854	2
DS 853-63 D	7-743/1	17
	7-854	2
DS 853-63 E	7-743/1	17
	7-854	3
D 853-66	7-844/1	11
DS 853-81	7-842	28
	7-851/2	30
	7-851/3	21
DS 853-84	7-741	11
DX 853-87	7-741	12
DX 853-87 A	7-741	12
DXF 853-202 A	7-856/1	2
DXF 853-203 A	7-856/1	3
DX 853-206 A	7-856/1	3
DX 853-209 A	7-856/2	2
DX 853-210 A	7-856/2	3
DX 853-212 A	7-856/2	3
DX 853-213 A	7-856/1	2
DX 853-224 A	7-856/1	3
DX 853-225 A	7-856/1	3
DX 853-226 A	7-856/1	3
DX 853-227 A	7-856/1	3
DX 853-228 A	7-856/1	3
DX 853-229 A	7-856/1	2
DX 853-230 A	7-856/1	2
DX 853-232 A	7-856/1	2
DX 853-233 A	7-856/1	2
DX 853-235 A	7-856/2	3
DX 853-236 A	7-856/2	3
DX 853-237 A	7-856/2	3
DX 853-238 A	7-856/2	3
DX 853-239 A	7-856/2	3
DX 853-241 A	7-856/2	3
DX 853-242 A	7-856/2	3
DX 853-243 A	7-856/2	3
DX 853-244 A	7-856/2	3
DX 853-245 A	7-856/2	3
DX 853-278 A	7-856/1	2
DX 853-296 A	7-741	12
DX 853-297 A	7-741	12
DX 853-398 A	7-741	13
DX 853-299 A	7-741	13
DV 854-3 A	8-622	
DX 854-3	8-622	
DX 854-3 A	8-622	
D 854-4	7-844/1	12
DM 854-4	7-844/1	12
	7-844/2	23
DY 854-7	7-844/1	17
DS 854-9	7-854	4
DS 854-9 A	7-854	4
DX 854-9 B	7-844/1	17
DS 854-10	7-854	5
DS 854-10 A	7-854	5
DX 854-10 B	7-844/1	17
DX 854-24 B	7-844/1	17
DX 854-27 B	7-844/1	17
DX 854-28	7-854	6
DX 854-28 A	7-854	6
DX 854-29	7-854	7
DX 854-29 A	7-854	7
DX 854-48	7-854	8
DX 854-48 A	7-854	8
DX 854-49	7-854	9
DX 854-49 A	7-854	9
DF 854-50	7-844/2	24
DF 854-51 A	7-851/3	22
DF 854-52	7-844/2	25
DF 854-52 A	7-844/2	25
DF 854-67	7-844/2	26
DS 854-68	7-854	10
DS 854-69	7-854	10
DM 854-71	7-825/2	13
	7-825/3	10
DS 854-73	7-825/2	14
	7-825/3	11
DM 854-75 B	7-825/2	15
DM 854-76 B	7-825/2	15
DS 853-81	7-841	26
DM 854-82	7-825/2	16
	7-825/3	12
DM 854-82 A	7-825/2	16
	7-825/3	12
DS 854-82	7-825/2	16
	7-854	11
DS 854-82 A	7-825/2	16
	7-854	11
DM 854-83	7-825/3	13
DM 854-83 A	7-825/3	13
DM 854-83 F	7-825/2	17
DM 854-836	7-825/2	17
DS 854-83	7-825/2	17
DS 854-83 A	7-825/2	17
DS 854-84 D	7-825/2	26
	7-854	12
DS 854-84 E	7-825/2	26
	7-854	12
DF 854-85	7-825/3	14
	7-844/2	28
DM 854-85	7-825/2	18
DM 854-91	7-825/2	19
	7-825/3	15
DS 854-91 A	7-825/2	19
DM 854-93	7-825/2	20
	7-825/3	16
DM 854-93 A	7-825/2	20
	7-825/3	16
DS 854-93 B	7-825/2	20
DS 854-93 C	7-825/2	20
DM 854-94 B	7-825/2	21
DM 854-94 C	7-825/2	21
DS 854-94 B	7-825/2	21
DS 854-94 C	7-825/2	21
DX 854-97 A	7-844/1	19
DM 854-100	7-825/2	13
	7-825/3	10
DS 854-101	7-844/2	27
DS 854-101 A	7-854	13
DF 854-103	7-825/3	17
DF 854-104 B	7-825/3	18
DF 854-104 C	7-825/3	18
DF 854-105 B	7-825/3	19
DF 854-105 C	7-825/3	19
DX 854-126	7-854	14
DX 854-126 A	7-854	15
DX 854-127	7-854	16
DX 854-129	7-854	17
DX 854-129 A	7-854	17
DX 854-130 B	7-854	18
DX 854-130 C	7-854	18
DX 854-131	7-854	19
DX 854-131 A	7-854	19
DX 854-132	7-854	20
DX 854-132 A	7-854	20
DS 854-135	7-854	21
DS 854-135 A	7-854	21
DS 854-136	7-854	
DS 854-136 A	7-854	
DS 854-136 B	7-854	
DX 854-202 A	7-844/1	17
DX 854-203 A	7-844/1	13
DV 854-204 A	7-844/1	16
DX 854-204 A	7-844/1	14
DT 854-207 A	7-844/1	15
DJ 856-26 A	7-856/1	5
	7-856/2	5
DX 856-26 B	7-856/1	5
	7-856/2	5
DX 856-78 A	7-856/1	7
	7-856/2	7
DJ 856-81 A	7-856/1	8
	7-856/2	8
DJ 856-83 A	7-856/2	8
DX 856-85	7-856/1	9
DV 856-123	7-856/1	10
DX 856-123	7-856/1	11
	7-856/2	9
DV 856-124	7-856/2	10
DX 856-124 A	7-856/1	11
DV 856-125	7-856/1	12
DX 856-125 A	7-856/1	13
DV 856-126	7-856/2	11
DX 856-127	7-856/1	13
	7-856/2	12
DX 856-132 A	7-856/1	14
	7-856/2	13
DJ 856-152 A	7-856/1	22
DJ 856-153 A	7-856/2	22

INDEX *(suite)*

NUMÉROS	SOUS-GROUPE	REPÈRE
DJ 856-201 A	7-856/2	14
DX 856-201 A	7-856/2	14
DX 856-220 A	7-856/1	15
	7-856/2	
DV 856-233 A	7-856/1	16
	7-856/2	16
DX 856-234 A	7-856/1	17
	7-856/2	17
DX 856-235 A	7-856/1	26
	7-856/2	26
DX 856-236 A	7-856/1	18
	7-856/2	18
DX 856-237 A	7-856/1	18
	7-856/2	18
DX 856-277 A	7-856/1	26
	7-856/2	26
DX 856-278 A	7-856/1	19
	7-856/2	19
DX 856-279 A	7-856/2	19
DX 856-280 A	7-856/1	20
	7-856/2	20
DX 856-281 A	7-856/1	21
	7-856/2	21
DX 856-282 A	7-856/1	21
	7-856/2	21
DJ 856-283 A	7-856/1	22
DX 856-283 A	7-856/1	22
DX 856-283 A	7-856/2	22
DJ 856-284 A	7-856/2	22
DV 856-285 A	7-856/1	23
DX 856-285 A	7-856/1	23
	7-856/2	23
DX 856-286 A	7-856/1	23
	7-856/2	23
DX 856-287 A	7-856/1	23
DX 856-288 A	7-856/1	23
	7-856/2	23
DX 856-296 A	7-856/1	13
DX 856-297 A	7-856/1	24
	7-856/2	24
DX 856-299 A	7-856/1	25
	7-856/2	25
DX 861-05	7-852	13
D 861-16	7-852	14
DS 861-22	7-844/3	11
DX 861-28	7-852	15
DX 861-28 A	7-852	15
D 861-34	7-844/3	13
DX 861-36	7-852	16
D 861-53	7-844/3	15
DX 861-57	7-861/2	7
DVF 861-59	7-844/3	16
DX 861-59 A	7-861/2	8
DX 861-59 B	7-861/2	7
D 861-62	7-861/1	13
D 861-63	7-861/1	14
DX 861-74	7-861/1	15
DF 861-79	7-844/3	17
DS 861-88	7-861/1	16
DS 861-91	7-861/1	15
D 861-102 A	7-861/2	9
DF 861-107	7-844/3	23
D 861-109	7-861/2	15
DF 861-109	7-844/3	24
D 861-110	7-861/2	16
DX 861-110	7-861/2	21
DS 861-112	7-861/2	17
D 861-117 A	7-861/1	17
DM 861-117	7-861/1	17
DX 861-117	7-861/1	17
D 861-118	7-861/1	18
DS 861-119 A	7-861/1	19
DS 861-119 B	7-861/1	19
DS 861-120	7-861/1	20
DS 861-121 A	7-861/1	21
DS 861-121 B	7-861/1	21
DS 861-129	7-861/2	18
DS 861-129 A	7-861/2	18
DF 861-133	7-854/3	25
DX 861-140	7-852	18
DX 861-142	7-852	19
D 861-149	7-861/1	22
DX 861-151	7-852	20
DS 861-157	5-531	7
	7-852	26
DS 861-157 A	5-531	7
D 861-161	7-852	21
DX 861-162	7-852	22
DS 861-166	7-852	23
DF 861-169	7-844/3	26
DF 861-170	7-844/3	27
DF 861-180	7-844/3	28
DF 861-181	7-844/3	29
DF 861-182	7-844/3	30
DS 861-189	7-851/1	20
DX 861-194	7-844/3	31
DX 861-194	7-861/2	20
DS 861-352 A	7-861/1	23
DB 863-12	7-744/2	18
	7-744/3	16
	7-744/5	16
DB 863-31	7-744/2	19
	7-744/3	17
	7-744/5	17
DB 863-61	7-744/2	20
	7-744/3	18
	7-744/5	18
DJA 922-20	8-922/8	
DV 922-20	8-922/2	
DJA 922-21	8-922/8	
DJB 922-21	8-922/6	
DJF 922-21	8-922/5	
DV 922-21	8-922/2	
DX 922-21	8-922/2	
DJA 922-22	8-922/8	
DJB 922-22	8-922/6	
DJF 922-22	8-922/5	
DJA 922-23	8-922/8	
DX 922-23	8-922/2	
DJA 922-30	8-922/8	
DV 922-30	8-922/2	
DJA 922-31	8-922/8	
DJB 922-31	8-922/6	
DJF 922-31	8-922/5	
DV 922-31	8-922/2	
DJA 922-32	8-922/8	
DJB 922-32	8-922/6	
DJF 922-32	8-922/5	
DX 922-32	8-922/2	
DJA 922-33	8-922/8	
DX 922-33	8-922/2	
DV 922-50	8-922/1	
DX 922-50	8-922/1	
DS 922-56 A	8-922/4	
DX 922-60	8-922/1	
DV 922-80	8-922/2	
	8-922/4	
DX 922-81	8-922/2	
DV 922-90	8-922/2	
	8-922/4	
DX 922-91	8-922/2	
DS 922-93 A	8-922/1	
	8-922/3	
DX 922-93	8-922/1	
	8-922/3	
DX 922-93 A	8-922/1	
	8-922/3	
DX 922-93 B	8-922/1	
	8-922/3	
DS 922-124 A	8-922/3	
DX 922-124	8-922/3	
DX 922-124 A	8-922/1	
DF 922-149	8-922/5	
DJA 922-150	8-922/7	
DJB 922-150	8-922/6	
DV 922-150	8-922/1	
DJA 922-151	8-922/7	
DJF 922-151	8-922/5	
DV 922-151	8-922/1	
DV 922-152	8-922/1	
DJA 922-160	8-922/7	
DJB 922-160	8-922/6	
DV 922-160	8-922/1	
DX 922-160	8-922/1	
DJA 922-161	8-922/7	
DJF 922-161	8-922/5	
DV 922-161	8-922/1	
DX 922-161	8-922/1	
DX 922-311 A	8-922/4	
DX 922-312 A	8-922/4	
DX 922-313 A	8-922/4	
DX 922-334 A	8-922/4	
DX 922-475 A	8-922/4	
DJA 922-500	8-922/7	
DJB 922-500	8-922/6	
DJA 922-501	8-922/7	
DJA 922-510	8-922/7	
DJB 922-510	8-922/6	
DJA 922-511	8-922/7	
DJB 922-545	7-742/2	18
DJB 922-620 A	8-922/6	
DJB 922-630 A	8-922/6	
DX 922-667 B	8-922/4	
DX 922-678 B	8-922/4	
DX 922-679 B	8-922/4	
DX 922-685 B	8-922/4	
DS 923-2 F	8-922/4	
DS 923-2 G	8-922/4	
DB 923-44	8-922/6	
D 923-90 A	8-922/1	
	8-922/3	
DX 923-90	8-922/1	
	8-922/3	
DB 923-120	7-744/2	21
	7-744/3	19
	7-744/5	19

INDEX *(suite)*

NUMÉROS	SOUS-GROUPE	REPÈRE
DM 923-128 A	8-922/1	
DM 923-135 A	8-922/1	
DX 923-136	8-922/1	
	8-922/3	
DX 932-09 C	8-932/1	
DS 932-9 A	7-744/5	20
	8-922/7	
DV 932-20	8-932/2	6
DX 932-20	8-932/2	
DV 932-21	8-932/2	6
DX 932-21	8-932/2	
DX 932-22	8-932/3	8
DX 932-23	8-932/3	8
DX 932-24	8-932/3	8
DX 932-25	8-932/3	8
DV 932-30	8-932/4	
DX 932-31	8-932/4	
DX 932-32 B	8-932/4	
DV 932-35	8-932/4	
DX 932-36	8-932/4	
DX 932-37 B	8-932/4	
DX 932-40	8-932/2	4
	8-932/3	5
DX 932-41	8-932/3	5
DX 932-45	8-932/2	1
	8-932/3	1
DA 932-52	7-744/5	
	8-922/7	
DS 932-55 A	8-932/3	6
DX 932-68	8-932/1	
DX 932-80	8-932/1	
DX 932-95	8-932/3	6
DX 932-100	8-932/3	2
DX 932-180	8-932/2	5
DX 932-181	8-932/2	5
	8-932/3	7
DX 932-182	8-932/3	7
DX 932-187	8-932/1	
DX 932-188	8-932/1	
DX 932-195	8-932/1	
DX 932-196	8-932/1	
DX 932-203 A	8-932/2	8
	8-932/3	10
DX 932-205	8-932/2	9
	8-932/3	11
DX 932-207	8-932/2	10
	8-932/3	12
DX 932-209	8-932/1	
DX 932-232	8-932/1	
DX 932-233	8-932/1	
DX 932-234	8-932/4	
DX 932-240 A	8-932/4	
DX 932-320 B	8-922/4	
DX 932-326 B	8-932/4	
DX 932-340 A	8-932/2	4
DX 932-341 A	8-932/3	5
DX 932-342 A	8-932/3	5
DB 935-1 A	8-935	
DF 935-1	8 935	
DVB 935-1	8-935	
DF 935-62	8-935	
DF 935-63	8-935	
DF 935-64 A	8-935	
DF 935-65 A	8-935	
DF 935-104	7-842	1
DX 941-75 F	8-922/4	
DX 941-78 G	8-922/4	
DX 941-151 A	8-941	
DX 941-167 A	8-941	
DX 941-171 A	8-941	
DX 941-172 A	8-941	
DX 941-173 A	8-941	
DX 941-174 A	8-941	
DX 941-175 A	8-941	
DX 941-176 A	8-941	
DS 942-70	8-942/1	
DS 942-73 A	8-942/1	
DX 942-205 B	8-942/2	
DX 942-206 B	8-942/2	
DX 942-208 B	8-942/2	
DX 942-209 C	8-942/2	
DX 942-218 B	8-942/2	
DX 942-221 B	8-942/2	
DS 944-1 B	8-983/8	29
DS 944-94	8-983/8	30
DS 944-95	8-983/8	30
DS 961-08 D	7-961/3	1
DS 961-08 E	7-961/3	1
DX 961-3 A	7-961/1	
DX 961-3 B	7-961/1	
DS 961-3 E	7-961/1	
DS 961-3 F	7-961/1	
DX 961-4	7-961/3	2
DS 961-4 C	7-961/3	2
DF 961-6	7-961/3	2
DF 961-6 B	7-961/3	2
DS 961-6	7-961/3	2
DS 961-6 C	7-961/3	2
DX 961-6 A	7-961/3	2
DF 961-7 A	7-844/2	29
DS 961-7 E	7-961/2	
DX 961-7 A	7-961/2	
DS 961-8	7-961/3	3
DS 961-8 A	7-961/3	3
DS 961-9	7-961/3	3
DS 961-9 A	7-961/3	3
DX 961-11 B	7-961/2	
DX 961-11 C	7-961/2	
DX 961-17	7-961/1	
DS 961-19 B	7-961/3	
DS 961-19 C	7-961/3	4
DM 961-23 B	7-961/3	5
DS 961-23 B	7-961/3	5
DX 961-23 B	7-961/3	5
DM 961-26 B	7-961/3	6
DS 961-26 A	7-961/3	6
D 961-27	7-961/2	
DS 961-29	7-961/2	
DF 961-32 A	7-742/2	19
DF 961-32 B	7-742/2	19
DJF 961-33	7-742/2	20
D 961-53	7-825/2	22
	7-825/3	20
	7-861/2	6
DS 961-56	7-961/1	
DS 961-57	7-961/3	8
DS 961-57 A	7-961/3	8
DF 961-61	7-844/2	30
DJF 961-61	7-844/2	30
D 961-67	7-961/3	9
DS 961-74 B	7-961/3	10
D 961-80	7-841	28
	7-842	30
	7-844/2	31
DS 961-81	7-961/3	8
DS 961-81 A	7-961/3	8
DX 961-94	7-961/2	
D 961-95	7-841	28
	7-842	30
DM 961-98	7-961/1	
DX 961-98	7-961/1	
D 961-112	7-961/3	11
D 961-115	7-825/2	23
D 961-115	7-825/3	21
D 961-123	7-961/3	12
DM 961-123	7-961/3	12
D 961-124	7-961/3	13
D 961-133	7-961/2	
D 961-133 A	7-961/2	
DS 961-134	7-961/2	
DS 961-135 A	7-961/3	14
DS 961-146 B	7-961/1	
D 961-147	7-825/2	24
	7-825/3	22
DS 961-161 C	7-961/1	
DS 961-172 A	7-961/1	
DX 961-175	7-961/3	15
DX 961-175 A	7-961/3	15
DX 961-175 B	7-961/3	15
DX 961-175 C	7-961/3	15
DS 961-180	7-961/3	16
DS 961-189 A	7-961/1	
DJF 961-301 A	7-844/2	29
DF 981-1 F	8-891/5	
DJ 981-1 C	8-981/4	
DJ 981-1 H	8-981/4	
DS 981-1 I	8-981/3	
DS 981-1 J	8-981/4	
DS 981-1 M	8-981/3	
DV 981-1 B	8-981/1	
DV 981-1 C	8-981/1	
DV 981-1 D	8-981/2	
	8-981/6	
DV 981-1 E	8-981/2	
	8-981/6	
DVF 981-1	8-981/5	
DM 981-1 Q	8-981/1	
DM 981-1 Y	8-981/2	
	8-981/6	
DVF 981-1 A	8-981/5	
DX 981-1 F	8-981/4	
DX 981-1 G	8-981/4	
DX 981-1 H	8-981/3	
DX 981-1 I	8-981/1	
DS 981-2 I	8-981/4	
DS 981-45	8-982/2	25
DS 981-46	8-982/2	39
DS 981-46 A	8-982/2	39
DS 981-47	8-982/2	40
DS 981-47 A	8-982/2	40
DX 981-67	8-982/1	24
DX 981-67 A	8-982/1	24
DX 981-70	8-982/2	18
DM 981-78 C	8-982/1	14

INDEX *(suite)*

NUMÉROS	SOUS-GROUPE	REPÈRE
DS 981-78 B	8-982	
	8-982/2	20
	8-982/3	14
DS 981-79 C	8-982/2	20
DVB 981-80	8-982/3	
DX 981-80	8-982/1	18
DM 981-81 D	8-982/1	8
DS 981-81	8-982/1	
	8-982/2	14
	8-982/3	8
DS 981-81 B	8-982/2	14
DM 981-85	8-982/1	26
	8-982/3	24
DX 981-96 A	8-982/1	19
DS 981-117 A	8-982/1	27
	8-982/3	25
DX 981-117	8-982/2	37
DS 981-118 A	8-982/1	28
	8-982/3	26
DX 981-118	8-982/2	38
DS 981-127	8-982/1	
	8-982/3	12
DX 981-128	8-982/2	33
DS 981-129 A	8-982/2	17
DS 981-129 B	8-982/2	17
DX 981-129	8-982/1	
	8-982/3	11
DS 981-161	8-982/2	34
DS 981-162	8-982/2	34
DS 981-163	8-982/2	35
DS 981-164	8-982/2	35
DX 981-165	8-982/2	36
DX 981-166	8-982/2	36
DJ 981-202 A	8-981/4	
DX 981-202 A	8-981/4	
DX 981-267 A	8-982/2	30
DX 981-269 A	8-892/2	30
DX 981-270 A	8-982/1	
	8-982/3	12
DX 982-46	7-852	25
DX 982-46 A	7-852	25
DB 982-48	7-742/2	21
DB 982-54 A	8-982/3	20
DS 982-54 B	8-982/1	20
DS 982-58 A	8-982/2	24
	8-982/3	18
DS 982-81 A	8-982/1	16
	8-982/2	23
	8-982/3	16
DF 982-147 B	8-982/3	17
DX 983-1 V	9-983/8	1 à 7
DX 983-1 W	8-983/8	1 à 7
DJF 983-2 B	8-983/7	
DJF 983-2 C	8-983/7	
DJF 983-2 D	8-983/7	
DJF 983-2 E	8-983/7	
DX 983-2 M	8-983/8	18 à 21
DX 983-2 N	8-983/8	18 à 21
DS 983-10	8-983/2	
DS 983-10 A	8-983/2	
DS 983-10 D	8-983/8	
DS 983-10 E	8-983/8	
DS 983-10 F	8-983/8	7
DS 983-10 G	8-983/8	
DS 983-11	8-983/5	
DS 983-11 A	8-983/5	
DS 983-11 D	8-983/8	21
DS 983-11 E	8-983/8	21
DS 983-42 J	8-983/8	8
DS 983-42 K	8-983/8	8
DS 983-42 M	8-983/8	8
DS 983-42 N	8-983/8	8
DS 983-42 P	8-983/8	8
DS 983-42 Q	8-983/8	8
DS 983-43 J	8-983/8	22
DS 983-43 K	8-983/8	22
DS 983-43 M	8-983/8	22
DS 983-43 N	8-983/8	22
DS 983-43 P	8-983/8	22
DS 983-43 Q	8-983/8	22
DS 983-44	8-983/8	15
DS 983-44 A	8-983/8	15
DS 983-45	8-983/8	11
DS 983-45 A	8-983/8	11
DS 983-46	8-983/8	25
DS 983-47	8-983/8	9
DS 983-48	8-983/8	23
DX 983-54 J	8-983/3	
DX 983-54 K	8-983/3	
DX 983-59 B	8-983/2	
DM 983-71	8-983/7	
DX 983-71	8-983/3	
DX 983-71 A	8-983/5	
DX 983-71 B	8-983/8	20
DX 983-71 C	8-983/8	20
DJF 985-73 A	8-983/3	10
DX 983-75 B	8-983/2	
DX 983-75 C	8-983/2	
DX 983-75 D	8-983/8	
DX 983-75 E	8-983/8	
DS 983-77	8-983/8	12
DS 983-77 A	8-983/8	12
DS 983-78	8-983/8	26
DS 983-78 A	8-983/8	26
DS 983-81	7-744/3	20
	7-744/2	22
	8-983/1	
	8-983/2	13
	8-983/4	3
	8-983/5	9
	8-983/7	
	8-983/8	17
DX 983-86 A	8-983/8	
DS 983-87	8-983/2	
	9-983/8	16
DX 983-91 J	8-983/6	
DX 983-91 K	8-983/6	
DX 983-97	8-983/5	
DX 983-98	7-961/3	17
DS 983-100	8-983/8	10
DS 983-101	8-983/8	24
DX 983-110	8-983/1	
	8-983/2	
DX 983-111	8-983/1	
	8-983/2	
DX 983-127	8-983/2	
	8-983/5	2
DX 983-127 A	8-983/8	
	8-983/8	18
DX 983-128	8-983/2	
	8-983/5	2
DX 983-128 A	8-983/8	
	8-983/8	18
DX 983-129	8-983/2	
	8-983/5	
	8-983/8	19
DX 983-130	8-983/2	
	8-983/5	3
	8-983/8	
	8-983/8	19
DX 983-201 A	8-983/8	1 à 7
DX 983-202 A	8-983/8	1 à 7
DX 983-203 A	8-983/8	18 à 21
DX 983-204 A	8-983/8	18 à 21
DX 983-246 A	8-983/8	18 à 21
DX 983-247 A	8-983/8	18 à 21
DX 983-256 A	8-983/8	
DX 983-257 A	8-983/8	
DX 985-73 F	8-982/1	
	8-982/3	10
DX 985-73 G	8-982/1	
	8-982/1	10
	8-982/3	10
DX 985-73 I	8-982/1	10
	8-982/3	10
DX 985-73 J	8-982/2	16
DX 985-73 K	8-982/2	16
DX 985-73 M	8-982/2	16
DX 985-73 N	8-982/2	16
DX 985-86 A	8-982/2	15
DX 985-86 C	8-982/2	15
DX 985-86 D	8-982/1	9
	8-982/3	9
DX 985-86 E	8-982/1	
	8-982/3	9
DX 985-99 A	8-982/1	
	8-982/2	19
	8-982/3	13
DX 985-99 C	8-982/2	19
DX 985-99 D	8-982/1	13
DX 985-109	8-982/2	26
DB 986-1 B	8-982/3	6
DS 986-56	8-982/2	13
DS 986-56 A	8-982/2	13
DS 986-57	8-982/2	13
	8-982/2	13
DS 986-95	8-983/5	
	8-983/7	
DS 986-95 A	8-983/5	
	8-983/7	
DX 986-97	8-982/1	
	8-982/1	7
	8-982/3	7
DX 986-99 A	8-982/1	
	8-982/1	7
	8-982/3	7
DS 986-100	8-983/8	28
DS 986-100 A	8-983/8	28
DS 986-100 D	8-983/8	28
DS 986-100 E	8-983/3	28
DX 986-100	8-983/5	
DX 986-100 A	8-983/5	
DS 986-110 A	8-983/8	27
DS 986-111 A	8-983/8	27
DS 986-116	8-982/2	10
DJF 986-201 A	8-982/3	6

NUMÉROS	SOUS-GROUPE	REPÈRE
DX 986-220 A	8-982/1	
DX 986-221 A	8-982/1	
DX 986-290 A	8-982/2	11
	8-983/8	14
DX 986-291 A	8-982/2	11
	8-983/8	14
DX 986-292 A	8-982/2	11
	8-983/8	14
DX 986-293 A	8-982/2	11
	8-983/8	14
DX 987-1 B	8-982/1	
DX 987-1 C	8-982/1	
DX 987-1 D	8-982/2	12
DX 987-1 E	8-982/2	12
DX 987-1 F	8-982/2	12
DX 987-1 G	8-982/2	12
DX 987-1 H	8-982/1	
DX 987-1 J	8-982/1	
DF 988-2 A	8-982/3	1
DS 988-2 D	8-982/1	
	8-982/2	1
DS 988-3 A	8-982/1	
DS 988-59	8-982/2	3
DS 988-62	8-982/2	2
DS 988-65 A	8-982/2	5
DS 988-66 A	8-982/2	5
DF 988-71	8-982/3	3
DF 988-71 A	8-982/3	3
DS 988-73 C	8-982/2	4
DX 988-73	8-982/1	
DS 988-84	8-982/2	9
DS 988-84 A	8-982/2	9
DS 988-84 B	8-982/2	9
DF 988-87	7-742/2	22
DS 988-95	8-982/1	
DS 988-95 A	8-982/1	
DF 988-98 A	8-982/3	4
DS 988-104	8-982/2	4
DJF 988-201 A	8-982/3	1
DV 988-201 A	8-982/1	
DJF 988-202 A	8-982/3	1
DV 982-202 A	8-982/1	
DJF 988-203 A	8-982/3	4
DV 988-203 A	8-982/1	
DX 988-284 A	8-982/2	9
D 989-1	8-982/2	27
DJF 989-1	8-982/3	20
DJB 989-50	8-982/3	21
DJB 989-50 A	8-982/3	21
DF 989-89 A	8-982/3	5
DJF 989-92	8-982/3	
DJF 989-92 A	8-982/3	
DS 989-93	8-982/2	29
DS 989-93 A	8-982/2	29
DX 989-96	7-742/1	23
DJB 989-97	7-744/2	23
DS 989-98	8-982/2	28
DS 989-99	8-982/2	28
DJF 989-174 A	8-982/3	5
DX 989-193 A	8-982/1	23
DX 989-194 A	8-982/1	23
DX 989-198 A	8-982/1	22
DX 989-199 A	8-982/1	22
D 9391-125 L	5-521	10
	6-175/2	16
DX 9521-299 A	5-521	14
DX 9643-209 A	6-642/2	31
DX 9653-166 A	5-653	
D 9842-967 L	7-842	19

NUMÉROTATION GX

NUMÉROS	SOUS-GROUPE	REPÈRE
GX 03 228 01 A	6-175/2	3
GX 03 235 01 A	6-175/2	2
GX 41 339 01 A	5-522	11
GX 41 340 01 A	5-522	11
GX 41 341 01 A	5-522	12
GX 41 342 01 A	5-522	12
GX 53 290 01 A	8-616/1	
GX 65 212 01 A	7-861/1	11
GX 65 213 01 A	7-861/1	11
GX 65 406 01 A	7-861/1	10
GX 65 407 01 A	7-861/1	10
GX 65 419 01 A	7-861/1	12
GX 66 182 01 A	7-861/1	11
GX 66 183 01 A	7-861/1	11

NUMÉROTATION H

NUMÉROS	SOUS-GROUPE	REPÈRE
HY 174-99	6-235/1	11
	6-235/2	19
HG 643-201 A	6-642/2	27
H 844-63	7-744/2	24
	7-744/3	21
H 844-93 A	7-744/2	25
	7-744/3	22
	7-744/5	23
H 844-101	7-744/2	26
	7-744/3	23
	7-744/5	24

NUMÉROS	SOUS-GROUPE	REPÈRE	NUMÉROS	SOUS-GROUPE	REPÈRE	NUMÉROS	SOUS-GROUPE	REPÈRE	NUMÉROS	SOUS-GROUPE	REPÈRE
NUMÉROTATION N											
N 173-10	6-173/1	2	N 173-12	6-173/1	4	N 173-14	6-173/1	6	N 564-104	5-564	8
N 173-11	6-173/1	3	N 173-13	6-173/1	5	N 173-15	6-173/1	7			
NUMÉROTATION ZC											
ZC 9001 212 U	5-512		ZC 9613 024 U	7-742/1	24	ZC 9614 038 U	6-173/1	20	ZC 9615 712 U	5-544/1	
ZC 9001 215 U	5-512		ZC 9613 133 U	7-844/3			6-173/2			5-544/3	
ZC 9001 216 U	5-512		ZC 9613 164 U	7-744/2			6-235/2			5-544/4	
ZC 9001 352 U	6-615/2	12	ZC 9613 653 U	5-541/8		ZC 9614 042 U	6-174/2			6-615/3	9–20
ZC 9003 732 U	5-512		ZC 9613 654 U	7-856/1		ZC 9614 045 U	6-642/1		ZC 9615 713 U	8-554/1	
ZC 9003 733 U	5-512			7-856/2		ZC 9614 052 U	6-643	14		8-554/2	
ZC 9018 372 U	7-851/2		ZC 9613 658 U	8-554/2		ZC 9614 085 U	6-235/1		ZC 9615 714 U	5-544/1	
ZC 9039 827 W	7-825/1		ZC 9613 676 U	8-554/1			6-235/2			5-544/2	
	7-854			6-642/1		ZC 9614 153 U	5-541/1	13	ZC 9615 715 U	7-743/1	
ZC 9088 284 U	6-235/1		ZC 9613 683 U	7-856/1		ZC 9614 203 U	6-615/2	13		7-852	
ZC 9088 613 U	7-844/1			7-856/2		ZC 9614 540 U	5-512		ZC 9615 719 U	7-743/1	
ZC 9088 624 U	6-615/3		ZC 9613 685 U	5-512		ZC 9614 541 U	5-512			7-854	
ZC 9089 149 U	7-852		ZC 9613 699 U	8-983/1		ZC 9614 542 U	5-512		ZC 9615 721 U	5-521	
ZC 9089 591 U	7-852		ZC 9614 000 U	6-174/1	18	ZC 9614 543 U	5-512			5-653	
ZC 9089 840 U	7-844/3			6-174/2		ZC 9614 544 U	5-512		ZC 9615 729 U	7-856/1	
ZC 9150 479 U	8-935		ZC 9614 004 U	6-643	14	ZC 9614 639 U	5-544/1	23		7-856/2	
	7-744/2		ZC 9614 011 U	6-174/2		ZC 9614 680 U	5-521		ZC 9615 732 U	6-182/1	27
ZC 9233 400 U	7-744/5		ZC 9614 017 U	6-174/1	18	ZC 9615 024 U	7-842		ZC 9615 745 U	7-856/1	
	7-844/1			6-235/2		ZC 9615 025 U	6-133	33		7-856/2	
	7-851/3		ZC 9614 022 U	6-642/1		ZC 9615 044 U	6-182/2	13	ZC 9615 747 U	5-653	
ZC 8277 000 U	6-174/2			6-642/2		ZC 9615 186 U	6-235/2		ZC 9615 764 U	7-856/1	
ZC 9295 502 U	7-842		ZC 9614 028 U	6-235/2		ZC 9615 530 U	8-616/2			7-856/2	
ZC 9453 230 W	7-744/5		ZC 9614 035 U	6-235/1		ZC 9615 600 U	9-983/8	32	ZC 9615 772 U	6-182/1	26
ZC 9585 698 U	6-242			6-235/2			5-541/1		ZC 9615 788 U	6-242	
ZC 9613 014 U	6-615/3	49	ZC 9614 036 U	6-235/1		ZC 9615 710 U	5-541/8		ZC 9615 800 U	7-661	14
	7-844/3			6-235/2			7-852/2		ZC 9615 801 U	7-661	15
ZC 9613 018 U	7-743/1								ZC 9615 806 U	6-242	
ZC 9613 022 U	7-812										

INDEX *(suite)*

NUMÉROS	SOUS-GROUPE	REPÈRE
ZC 9615 819 U	5-541/3	29
	5-541/6	20
	5-541/8	
	6-235/2	
	6-242	
	6-615/1	
ZC 9615 825 U	7-744/4	
	7-844/3	
ZC 9615 833 U	5-541/8	
	6-615/1	14
ZC 9615 837 U	8-983/1	
	8-983/3	1
ZC 9616 929 U	7-852	24
ZC 9617 004 U	7-961/3	
ZC 9617 042 U	7-961/3	
ZC 9618 745 U	7-851/1	
ZC 9618 749 U	7-861/1	
	8-983/2	
	8-983/8	17
ZC 9618 751 U	6-173/2	
ZC 9618 755 U	7-851/1	
ZC 9619 022 U	6-615/2	
ZC 9619 037 U	8-554/1	
	8-554/2	
ZC 9619 056 U	8-554/1	
	8-554/2	
ZC 9619 066 U	7-661	16
	7-961/3	
ZC 9619 068 U	7-961/3	
ZC 9619 069 U	7-661	17
	7-844/2	
	7-961/3	
ZC 9619 079 U	7-844/1	
ZC 9619 106 U	5-531	
ZC 9619 116 U	8-932/1	15
ZC 9619 122 U	7-744/5	
ZC 9619 133 U	6-182/1	28
	7-744/5	
	7-844/2	
ZC 9619 158 U	8-932/1	
ZC 9619 634 U	8-616/2	
ZC 9619 754 U	7-825/1	
	7-825/2	
ZC 9619 755 U	7-852	
ZC 9619 760 U	7-844/1	
ZC 9619 763 U	7-961/3	
ZC 9619 766 U	8-983/1	
	8-983/2	
	8-983/4	2
	8-983/5	8
	9-983/7	
	9-983/8	17
ZC 9619 775 U	7-842	
ZC 9619 778 U	8-983/1	
	8-983/2	
	8-983/4	2
	8-983/5	8
	9-983/7	
	9-983/8	17
ZC 9619 779 U	7-842	
ZC 9619 785 U	7-825/1	
ZC 9619 793 U	7-851/1	
ZC 9619 795 U	8-982/2	33
ZC 9619 810 U	8-982/2	4
ZC 9619 816 U	5-653	
ZC 9619 817 U	7-851/1	
ZC 9619 820 U	5-512	
ZC 9619 827 U	7-854	
ZC 9619 834	8-982/2	7
ZC 9619 837 U	5-564	10
	6-235/2	
ZC 9619 828 U	7-851/1	
ZC 9619 867 U	7-844/1	
ZC 9619 869 U	7-825/1	
	7-825/2	
ZC 9619 849 U	7-961/3	
ZC 9619 878 U	6-643	
ZC 9619 891 U	5-612	
ZC 9619 908 U	8-983/1	
	8-983/3	2
ZC 9619 912 U	7-825/1	
	7-825/2	
ZC 9620 525 U	5-541/7	21
ZC 9621 011 U	6-615/3	
ZC 9621 027 U	6-133	15
ZC 9621 055 U	7-961/3	
ZC 9621 058 U	7-961/3	
ZC 9621 372 W	7-861/1	
ZC 9621 373 W	7-861/1	
ZC 9621 951 U	8-621	
ZC 9622 537 U	7-842	
ZC 9622 814 U	5-541/6	19
ZC 9624 022 U	7-844/1	
ZC 9624 008 U	7-844/1	
	7-844/2	
	7-854	
ZC 9624 023 U	7-852	
ZC 9629 530 W	7-844/2	
ZC 9650 137 U	8-621	
ZC 9650 139 U	8-621	
ZC 9650 147 U	8-621	
ZC 9650 232 U	8-621	
ZC 9706 067 U	5-545	
ZC 9706 604 U	5-545	
ZC 9706 639 U	5-522	
ZC 9706 717 U	5-545	
ZC 9706 727 U	5-541/1	
	5-541/8	
ZC 9706 730 U	5-541/8	
	5-544/2	
	5-544/4	
ZC 9706 737 U	5-541/1	
ZC 9706 741 U	5-541/1	
	5-541/2	
	5-544/3	
ZC 9706 744 U	5-544/1	
	5-544/2	
	5-544/4	
ZC 9706 745 U	5-544/1	
	5-544/2	
	5-544/4	
ZC 9706 746 U	5-541/2	
ZC 9706 747 U	5-521	
	5-522	
	5-651/1	
	5-651/2	
ZC 9706 750 U	5-541/1	
	5-544/1	
	5-544/3	
ZC 9706 751 U	5-544/1	
ZC 9706 752 U	5-544/3	
ZC 9706 758 U	5-541/8	
	5-544/2	
	5-544/4	
ZC 9707 194 U	5-544/1	
	5-544/2	
ZC 9710 022 U	5-512	
ZC 9722 429 U	5-531	
ZC 9722 458 U	5-512	
ZC 9807 107 U	6-174/1	7
	6-174/2	
ZC 9856 114 U	8-982/3	22
ZC 9856 115 U	8-982/3	22
ZC 9856 116 U	8-941	
ZC 9856 149 U	8-942/2	
ZC 9856 150 U	8-942/2	
ZC 9856 151 U	8-942/2	
ZC 9857 101 U	6-174/1	4
ZC 9857 102 U	6-174/1	4
ZC 9858 104 U	5-541/1	17
ZC 9858 107 U	5-512	

NUMÉROTATION 5 000 000

5 400 737 N	5-511	
5 400 769 L	7-961/3	7
5 400 770 X	7-961/3	7
5 400 979 U	5-521	5

INDEX *(suite)*

NUMÉROS	SOUS-GROUPE	REPÈRE
5 400 980 E	5-521	5
5 401 158 P	5-512	
5 401 432 T	8-932/4	
5 401 433 D	8-932/4	
5 401 475 K	8-551	
5 401 665 A	8-942/1	
5 401 666 L	8-942/1	
5 401 668 H	8-942/1	
5 401 669 U	8-942/1	
5 401 670 E	8-942/1	
5 401 671 R	8-942/1	
5 401 673 M	8-942/1	
5 401 674 Y	8-942/1	
5 401 675 J	8-942/1	
5 401 676 V	8-942/1	
5 401 678 S	8-942/1	
5 401 956 N	7-856/1	4
	7-856/2	4
5 402 186 N	5-653	
5 402 187 Z	5-653	
5 402 188 K	5-653	
5 402 189 W	5-653	
5 402 230 S	5-541/1	18
5 402 579 K	7-742/2	17
5 402 580 W	7-742/2	17
5 402 613 E	7-842	31
5 402 618 J	7-841	12
5 402 619 V	7-841	24
5 402 624 Z	7-743/1	13
	7-743/2	13
5 402 625 K	7-743/1	13
	7-743/2	13
5 402 628 T	7-743/1	13
	7-743/2	13
5 402 629 D	7-743/1	13
	7-743/2	13
5 402 634 H	7-742/1	8
5 402 635 U	7-742/1	8
5 402 638 B	7-742/2	9
5 402 639 M	7-742/2	9
5 402 646 N	7-744/3	4
	7-744/5	9
5 402 649 W	7-744/2	7
	7-744/3	7
5 402 670 Z	6-642/3	
5 402 575 D	6-642/3	
5 402 676 P	6-642/3	
5 402 922 N	7-841	12
5 402 926 G	5-541/2	1
5 402 927 T	5-541/2	1
5 402 928 D	5-541/2	1
5 402 929 P	5-541/2	2
5 402 930 A	5-541/2	2
5 402 940 J	5-541/1	19
5 402 974 D	7-849	10
5 402 975 P	7-842	10
5 402 979 H	7-841	5
5 402 980 U	7-841	5
5 402 981 E	6-175/1	21
5 402 996 T	8-922/5	
5 402 998 P	8-922/5	
5 403 002 H	8-922/5	
5 403 045 A	7-742/1	5
5 403 048 H	7-852	17
5 403 222 Z	5-541/1	14
5 403 223 K	5-541/1	14
5 403 304 R	5-653	
5 403 326 E	5-522	22
5 403 613 Z	7-844/1	20
5 403 794 S	7-825/1	23
	7-825/2	25
5 403 963 D	7-741	2
5 404 061 F		
5 404 063 R	8-983/1	
	8-983/3	1
5 404 064 B	8-983/1	
	8-983/3	1
5 404 108 E	7-861/1	5
5 404 237 G	5-653	
5 404 238 T	5-653	
5 404 246 E	7-741	3
5 404 268 U	6-615/2	7
5 404 269 E	6-615/2	7
5 404 295 M	7-844/3	8
	7-861/1	4
	7-861/2	1
5 404 430 E	7-861/1	6
5 404 441 Z	7-741	5
5 404 443 W	7-751	4
5 404 444 G	7-741	4
5 404 466 W	8-922/1	
	8-922/3	
5 404 490 G	8-982/1	
5 404 491 T	8-982/1	
5 404 492 D	8-982/1	
5 404 493 P	8-982/1	
5 404 494 A	8-982/2	12
5 404 495 L	8-982/2	12
5 404 496 X	8-982/2	12
5 404 497 H	8-982/2	12
5 404 531 C	8-983/1	
5 404 532 N	8-983/1	
5 404 533 Z	8-983/3	4
5 404 534 K	8-983/3	4
5 404 535 W	8-983/1	
5 404 536 G	8-983/1	
5 404 537 T	8-983/3	4
5 404 538 D	8-983/3	4
5 404 599 S	5-541/2	1
5 404 600 C	5-541/2	1
5 404 602 Z	5-541/2	2
5 404 603 K	5-541/2	2
5 404 616 B	8-982/2	31
5 404 617 M	8-982/2	31
5 404 623 C	8-982/2	31
5 409 624 N	8-982/2	31
5 404 631 P	8-982/1	29
5 404 632 A	8-982/1	29
5 404 637 E	8-982/1	29
5 404 638 R	8-982/1	29
5 404 641 Y	8-982/1	29
5 404 642 J	8-982/1	29
5 404 657 X	8-982/1	29
5 404 663 M	8-982/1	29
5 404 664 Y	8-982/1	29
5 404 889 U	8-983/8	29
5 404 890 E	8-983/8	1 à 7
5 404 891 R	8-983/8	1 à 7
5 404 892 B	8-983/8	18 à 21
5 404 893 M	8-983/8	18 à 21
5 404 898 S	8-983/8	28
5 404 899 C	8-983/8	28
5 404 900 N	8-983/8	28
5 404 901 Z	8-983/8	28
5 404 925 K	8-982/1	25
5 404 926 W	8-982/1	25
5 404 929 D	8-982/1	25
5 404 933 X	8-982/2	32
5 404 934 H	8-982/2	32
5 404 937 R	8-982/2	32
5 404 938 B	8-982/2	32
5 404 949 W	8-982/1	25
5 404 950 G	8-982/1	25
5 404 956 X	8-982/2	32
5 404 958 U	8-982/2	32
5 404 961 B	8-982/3	23
5 404 962 M	8-982/3	23
5 404 965 V	8-982/3	23
5 404 966 F	8-982/3	23
5 404 967 S	8-982/3	23
5 404 968 C	8-982/3	23
5 404 971 K	8-982/3	23
5 404 972 W	8-982/3	23
5 405 057 V	5-544/1	31
	5-544/2	22
5 405 085 Z	5-541/2	8
5 405 086 K	5-541/2	6
5 405 087 W	5-541/2	4
5 405 088 G	5-541/2	5
5 405 089 T	5-541/2	7
5 405 133 W	8-983/8	
5 405 134 G	8-983/8	
5 405 135 T	8-983/8	8
5 405 136 D	8-983/8	8
5 405 137 P	8-983/8	22
5 405 138 A	8-983/8	22
5 405 249 G	8-981/1	
	8-981/2	
	8-981/5	
	8-981/6	
5 405 253 A	8-981/1	
	8-981/2	
5 405 255 X	8-981/1	
	8-981/2	
	8-981/5	
	8-981/6	
5 405 261 M	8-981/3	
	8-981/4	
5 405 268 N	8-981/5	
	8-981/6	
5 405 271 W	8-981/5	
	8-981/6	
5 405 286 J	8-981/1	
	8-981/5	
5 405 289 S	8-981/3	
5 405 291 N	8-981/1	
5 405 297 D	8-981/1	
5 405 298 P	8-981/1	
5 405 299 A	8-981/1	
	8-981/5	
5 405 301 X	8-981/1	
	8-981/5	
5 405 303 U	8-981/1	
5 405 308 Y	8-981/3	
5 405 410 G	8-981/2	
5 405 416 X	8-981/2	

INDEX *(suite)*

NUMÉROS	SOUS-GROUPE	REPÈRE
5 405 418 U	8-981/2 ou 8-981/6	
5 405 419 E	8-981/2	
5 405 424 J	8-981/2	
5 405 425 V	8-981/2	
5 405 426 F	8-981/2 ou 8-981/6	
5 405 928 C	8-981/2	
5 405 429 N	8-981/2	
5 405 430 Z	8-981/2 ou 8-981/6	
5 405 433 G	5-512	
5 405 434 T	5-512	
5 405 480 T	8-981/4	
5 405 505 P	8-935	
5 405 507 L	8-982/3	15
5 405 510 U	8-982/2	22
5 405 512 R	8-982/3	15
5 407 430 N	8-551	
5 407 440 X	8-551	
5 407 713 P	5-522	10
5 407 714 A	5-522	10
5 407 717 H	5-653	
5 408 010 T	7-743/1	2
5 409 951 R	7-742/1	16
5 409 952 B	7-742/1	16
5 409 953 M	8-982/2	22
5 410 039 X	7-742/1	3
5 410 268 L	6-175/1	2
5 410 269 X	6-175/1	2
5 410 412 B	6-182/2	5
5 410 472 D	6-182/2	9
5 410 624 F	7-861/1	3
5 410 625 S	7-861/1	3
5 410 626 C	7-861/1	3
5 410 627 N	7-861/1	2
5 410 628 Z	7-861/1	2
5 410 629 K	7-861/1	2
5 410 631 G	7-861/1	2
5 410 632 T	7-861/1	2
5 410 633 D	7-861/1	1
5 410 634 D	7-861/1	1
5 410 644 Y	8-932/1	12
5 410 650 N	5-651/1	4
5 410 651 Z	5-651/1	5
5 410 656 D	5-651/1	6
5 410 665 B	6-615/2	1
5 410 679 D	7-841	1
5 410 680 P	7-841	1
5 410 681 G	7-841	1
5 410 773 A	5-544/4	14
5 410 778 E	8-983/1 ou 8-983/2	
5 410 779 R	8-983/1	
5 410 780 B	8-983/1	
5 410 808 F	8-982/3	2
5 410 849 D	8-983/2	
5 410 850 M	8-983/2	
5 410 856 C	5-544/1	22
5 410 857 N	5-544/1	22
5 410 858 Z	5-544/1	19
5 410 860 W	5-544/1	19
5 410 862 T	5-544/1	20
5 410 863 D	5-544/1	20
5 410 865 A	5-544/3	10
5 410 867 X	5-544/3	4
5 410 870 E	5-544/3	4
5 410 874 Y	5-544/1	21
5 410 875 J	5-544/3	7
5 410 876 V	5-544/3	7
5 410 877 F	6-615/2	1
5 410 995 N	7-841	3
5 410 996 Z	7-841	3
5 410 997 K	7-841	4
5 410 998 W	7-841	2
5 411 037 V	7-812	17
5 411 038 F	7-851/1	10
5 411 039 S	7-851/1	11
5 411 040 C	7-851/1	9
5 411 041 N	7-851/1	16
5 411 042 Z	7-851/1	20
5 411 060 U	8-982/3	2
5 411 061 F	8-982/3	2
5 411 091 G	7-742/2	17
5 411 092 T	7-742/2	17
5 411 153 F	8-932/1	11
5 411 641 K	7-743/1	1
5 411 720 U	5-544/3	3
5 411 722 R	5-544/3	6
5 411 960 C	6-242	1
5 411 980 V	8-983/3	
5 411 981 F	8-983/3	
5 411 982 S	8-983/2	
5 411 983 C	8-983/2	
5 411 987 W	8-983/3	
5 411 988 G	8-983/3	
5 411 989 T	8-983/3	
5 411 990 D	8-983/3	
5 411 993 L	8-983/6	
5 411 994 X	8-983/6	
5 411 995 H	8-983/5	
5 411 996 U	8-983/5	
5 411 997 E	8-983/6	
5 411 998 R	8-983/6	
5 411 999 B	8-983/6	
5 412 000 M	8-983/6	
5 412 041 H	6-133	17
5 412 042 U	6-133	22
5 412 047 Y	6-173/1	9
5 412 048 J	6-173/1	8
5 412 049 V	6-173/1	10
5 412 050 F	6-173/1	11
5 412 051 S	6-173/1	11
5 412 052 C	6-173/1	11
5 412 142 F	5-512	
5 412 143 S	5-512	
5 412 276 M	5-512	
5 412 277 Y	6-182/1	8
5 412 294 H	8-922/5	
5 412 346 Y	6-235/1 ou 6-235/2	1
5 412 350 S	6-174/2	30
5 412 363 H	8-932/1 ou 8-932/1	16
5 412 366 R	7-744/2	17
5 412 367 B	7-742/1	7
5 412 370 J	8-981/1 ou 8-981/2 ou 8-981/3 ou 8-981/4 ou 8-981/5 ou 8-981/6	
5 412 380 T	8-981/1 ou 8-981/2 ou 8-981/3 ou 8-981/4 ou 8-981/5 ou 8-981/6	
5 412 518 T	8-622	
5 412 519 D	8-622	
5 412 520 P	8-622	
5 412 521 A	8-622	
5 412 522 L	8-622	
5 412 527 R	8-622	
5 412 650 C	5-521	1
5 412 651 N	5-521	1
5 412 652 Z	5-521	1
5 412 653 K	5-521	1
5 412 655 G	5-521	16
5 412 806 Y	5-512	
5 412 810 S	5-511	
5 412 817 T	5-522 ou 5-571/2	27
5 412 818 D	5-522	27
5 412 820 A	5-531	2
5 412 822 X	5-571/1	
5 412 920 M	5-541/8	25
5 412 922 J	5-541/8	25
5 412 924 F	5-544/2	21
5 412 926 C	5-544/2	21
5 412 928 F	5-544/4	13
5 412 930 W	5-544/4	13
5 413 140 D	8-622	
5 413 141 P	8-622	
5 413 159 K	5-511	2
5 413 160 W	5-511	2
5 413 161 G	5-511	2
5 413 162 T	5-511	2
5 413 163 D	5-511	3
5 413 164 P	5-511	3
5 413 165 A	5-511	3
5 413 166 L	5-511	3
5 413 176 X	5-511	4
5 413 168 H	5-511	4
5 413 169 U	5-511	4
5 413 171 R	5-511	4
5 413 172 B	5-511	4
5 413 289 Y	5-541/1 ou 5-541/8	17 ou 22
5 413 292 F	6-174/2	32
5 413 295 N	5-512	
5 413 297 K	5-512	
5 413 298 W	5-512	
5 413 299 G	5-512	
5 413 301 D	5-541/1	12
5 413 302 P	5-541/1	12
5 413 304 L	6-642	11
5 413 306 H	5-564 ou 6-173/1 ou 6-174/2 ou 6-235/2	11 ou 16 ou 31 ou 18
5 413 307 U	5-541/5	8
5 413 309 R	5-541/7	10
5 413 315 F	5-564	2
5 413 327 L	6-642/1	6

INDEX *(suite)*

NUMÉROS	SOUS-GROUPE	REPÈRE
5 413 403 M	7-856/1	6
	7-856/2	6
5 413 543 J	7-861/1	3
5 413 544 V	7-861/1	2
5 413 545 F	7-861/1	2
5 413 549 Z	5-651/1	13
5 413 579 A	8-622	
5 413 586 B	5-541/6	21
	7-844/3	12
5 413 588 Y	7-861/2	4
5 413 590 V	7-844/3	9
5 413 591 F	7-861/2	19
	7-844/3	20
5 513 592 S	7-861/2	11
	7-844/3	10
5 413 593 C	7-861/2	3
	6-642/2	31
	7-844/3	19
5 413 594 N	7-861/2	10
5 413 615 S	5-522	24
5 413 616 C	5-522	25
5 413 821 F	5-651/1	2
5 413 993 A	5-522	10
5 414 028 F	7-841	1
5 414 365 U	6-235/1	5
5 414 423 Z	6-642/1	12
5 414 424 K	6-642/1	9
5 414 426 G	5-522	26
5 414 516 K	5-521	1
5 414 517 W	5-521	1
5 414 518 G	5-521	1
5 414 519 T	5-521	1
5 414 557 F	5-653	
5 414 558 S	5-653	
5 414 559 C	8-982/1	
	8-982/3	13
5 414 564 G	8-982/2	19
5 414 565 T	8-982/3	9
5 414 570 X	8-982/2	15
5 414 588 T	8-982/1	21
5 414 589 D	8-982/1	22
5 414 842 D	7-851/1	21
5 414 936 A	7-856/1	6
5 414 939 H	5-544/3	11
5 415 149 R	8-622	
5 415 155 F	5-541/8	3
5 415 156 F	5-541/8	3
5 415 157 C	5-541/8	3
5 415 158 N	5-541/8	3
5 415 527 Z	5-512	
5 415 528 K	5-512	
5 415 547 S	6-235/2	15
5 415 548 C	6-235/2	15
5 415 556 P	5-521	7
5 415 580 A	7-844/1	18
	7-854	13
5 415 777 T	6-182/2	2
5 415 778 C	6-182/2	1
5 416 245 D	5-512	
5 416 247 A	5-511	
5 416 280 J	5-571/2	
5 416 281 V	5-571/2	
5 416 282 F	5-571/2	
5 416 284 C	5-571/2	
5 416 294 L	5-544/1	24
	5-544/2	7
	5-544/3	16
	5-544/4	5
5 416 367 E	8-616/1	
5 416 368 R	8-616/1	
5 416 391 R	8-616/1	
5 416 426 W	5-522	20
5 416 445 C	5-564	4
5 416 472 W	5-541/3	2
5 416 473 G	5-541/3	3
5 416 513 S	5-651/1	2
5 416 730 A	5-522	19
5 416 807 M	6-642/1	4
5 416 808 Y	6-642/1	2
5 416 809 J	6-642/1	3
5 416 810 V	6-642/1	33
5 416 864 G	7-844/3	8
	7-861/2	1
5 416 871 H	7-844/3	14
	7-861/2	5
5 416 872 U	7-844/3	21
	7-861/2	12
5 416 873 E	7-844/3	22
	7-861/2	13
5 416 875 B	7-844/3	18
5 417 173 R	7-743/1	9
5 417 223 J	6-651/1	4
5 417 745 N	5-511	
5 417 919 Z	5-653	
5 418 102 N	6-235/1	1
	6-235/2	1
5 418 290 G	7-861/1	8
5 418 291 T	7-861/1	8
5 418 551 U	7-744/4	1
5 418 553 R	7-744/4	2
5 418 555 M	7-744/4	3
5 418 557 J	7-744/4	4
5 418 558 V	7-744/4	5
5 418 559 F	7-744/4	6
5 418 560 E	7-744/4	7
	7-844/3	34
5 418 561 C	7-744/4	8
5 418 566 Y	7-844/3	32
5 418 570 A	7-844/3	33
5 418 571 L	7-844/3	
5 419 020 S	7-825/2	7
5 419 021 C	7-825/1	6
5 419 073 T	6-173/1	25
5 419 074 D	6-174/2	12
5 419 145 A	8-982/3	
5 419 146 L	8-982/3	
5 419 292 Y	5-522	8
5 419 293 J	5-522	1
5 419 294 V	5-522	3
5 419 315	6-175/2	4
5 419 319 S	6-175/2	7
5 419 856 D	7-861/1	7
5 419 857 P	7-861/1	7
5 419 858 A	7-861/1	7
5 419 859 L	7-861/1	7
5 419 860 X	7-861/1	7
5 419 861 H	7-861/1	7
5 419 962 U	7-861/1	9
5 419 863 E	7-861/1	9
5 419 945 W	6-175/1	8
5 420 001 E	7-841	1
5 420 034 H	7-841	26
5 420 035 Z	7-841	26
5 420 036 K	7-842	28
5 420 037 W	7-842	28
5 420 039 T	7-851/2	30
	7-851/3	21
5 420 040 D	7-851/2	30
	7-851/3	21
5 420 126 N	6-235/2	
5 420 206 H	5-521	4
5 420 241 N	8-942/1	
5 420 243 K	8-942/1	
5 420 247 D	8-942/1	
5 420 345 U	5-571/2	
5 420 346 E	5-571/2	
5 420 549 L	7-844/3	2
	7-851/2	6
	7-851/3	3
5 420 576 E	7-861/1	4
	7-861/2	1
5 420 594 A	6-174/2	20
5 420 641 L	5-545	10
5 420 813 F	7-861/1	12
5 421 198 R	6-174/2	19
5 421 258 T	5-561	6
5 421 259 D	5-561	6
5 421 260 P	5-561	7
5 421 384 M	5-541/2	1
5 421 385 Y	5-541/2	1
5 421 387 U	5-541/2	6
5 421 994 T	5-521	3
5 422 006 Y	6-235/1	7
5 422 284 V	5-522	30
5 422 471 C	5-522	29
5 422 479 P	8-554/1	
5 422 480 A	8-554/1	
5 422 567 W	5-521	2
5 422 665 L	5-541/8	12
5 422 666 X	5-541/8	4
5 422 753 T	8-941	
5 422 812 J	5-522	28
5 423 882 P	8-981/1	
5 423 952 A	5-541/8	1
5 423 956 U	8-616/2	
5 423 957 E	8-616/2	
5 425 620 F	8-616/1	
5 425 621 S	8-616/1	
5 425 626 W	8-616/1	
5 425 630 P	8-616/1	
5 425 631 A	8-616/1	
5 425 636 E	8-616/1	
5 425 640 Y	8-616/1	
5 425 641 J	8-616/1	
5 427 771 L	7-841	
5 427 772 X	7-841	

ADDITIF

NUMÉROTATION D

NUMÉROS	SOUS-GROUPE	REPÈRE	NUMÉROS	SOUS-GROUPE	REPÈRE	NUMÉROS	SOUS-GROUPE	REPÈRE	NUMÉROS	SOUS-GROUPE	REPÈRE
DX 182-11	6-182/2		DX 232-95	6-235/1	2	DX 525-112 A	5-522	16	DX 644-218 A	6-644/4	15
DX 232-82	6-235/1		DF 511-4	5-511		DX 643-2	6-642/3		DX 9575-243 A	5-541/1	17
DX 232-82 A	6-235/1		DV 525-103 A	5-522	16						

NUMÉROTATION GX

GX 41-209 01 A	6-643		GX 50 345 01 A	6-644/3	19	GX 50 346 01 A	6-644/3	20			

NUMÉROTATION ZC

ZC 9613 045 U	7-743/1 7-743/2		ZC 9615 607 U	6-644/2		ZC 9619 179 W	6-644/1	13	ZC 9619 897 U	6-644	
			ZC 9615 721 U	6-644/4		ZC 9619 647 U	6-644/5	13	ZC 9620 811 U	6-235/1	
ZC 9613 689 U	6-643		ZC 9615 796 U	6-644/4		ZC 9619 648 U	6-644/5	14	ZC 9621 144 U	6-644/1	16
ZC 9614 037 U	6-644/5	16	ZC 9615 869 U	6-644/2		ZC 9619 799 U	5-512		ZC 9858 111 U	5-541/1	17
ZC 9614 044 U	6-644/4		ZC 9615 934 U	6-644/1	8	ZC 9619 869 U	5-512		ZC 9858 117 U	5-561	7
ZC 9614 151 U	5-512		ZC 9619 154 U	6-133	23	ZC 9619 874 U	5-512				

NUMÉROTATION 5 000 000

5 400 400 A	6-644/1	2	5 400 956 U	6-643		5 400 963 V	6-643	10	5 401 281 B	6-644/3	2
5 400 945 Z	6-643	12	5 400 957 E	6-643	10	5 400 964 F	6-643	9	5 401 284 J	6-644/3	8
5 400 955 S	6-643		5 400 962 J	6-643	12	5 400 965 S	6-643	9	5 401 285 V	6-644/3	7

INDEX *(suite)*

NUMÉROS	SOUS-GROUPE	REPÈRE
5 401 286 F	6-644/3	3
5 401 287 S	6-644/3	5
5 401 288 C	6-644/3	18
5 402 645 C	7-744/1	
5 403 136 P	6-644/4	11
5 403 141 U	6-643	
5 403 142 E	6-644/4	14
5 403 373 R	7-744/2	8
	7-744/5	11
5 404 127 L	7-825/1	
	7-825/2	
5 407 175 S	5-522	
5 407 632 J	6-644/1	3
5 407 635 S	6-644/1	4
5 410 627 N	7-861/1	2
5 410 628 Z	7-861/1	2
5 410 629 K	7-861/1	2
5 410 630 W	7-861/1	2
5 410 631 G	7-861/1	2
5 410 632 T	7-861/1	2
5 412 456 U	6-235/2	9
5 412 806 Y	6-644/4	13
5 413 303 A	6-644/1	
5 414 364 H	6-235/1	
5 415 804 K	6-644/1	
5 415 805 W	6-644/1	14
5 415 806 G	6-644/1	15
5 416 245 D	5-512	
5 416 420 F	6-615/2	2
5 416 743 S	5-511	
5 417 979 B	6-644/3	14
5 417 980 M	6-644/3	15
5 417 986 C	6-644/3	1
5 418 159 H	6-644/4	12
5 418 160 U	6-644/4	8
5 418 212 J	6-644/4	2
5 418 213 V	6-644/4	3
5 418 214 F	6-644/4	6
5 418 325 M	6-642/1	13
5 420 136 X	6-644/4	1
5 420 137 H	6-644/4	10
5 420 275 H	5-512	
5 420 276 U	5-512	
5 420 278 R	5-512	
5 420 622 E	5-522	
5 420 643 H	6-642/2	
5 421 019 V	6-644/1	2
5 421 202 J	6-644/5	1
5 421 203 V	6-644/5	9
5 421 204 F	6-644/5	2
5 421 205 S	6-644/5	4
5 421 206 C	6-644/5	15
5 421 207 N	6-644/5	5
5 421 208 Z	6-644/5	3
5 421 209 K	6-644/5	11
5 421 210 W	6-644/5	12
5 421 211 G	6-644/5	6
5 421 212 T	6-644/5	10
5 421 213 D	6-644/5	7
5 421 214 P	6-644/5	8
5 421 219 U	6-644/1	5
5 421 228 S	6-644/1	6
5 421 231 Z	6-644/1	9
5 421 233 W	6-644/1	10
5 421 234 G	6-644/1	11
5 421 299 C	6-644/1	7
5 421 309 X	6-242	
5 421 386 J	5-541/2	1
5 422 171 S	5-522	
5 422 172 C	5-511	
5 422 183 X	6-644/2	2
5 422 184 H	6-644/2	3
5 422 185 U	6-644/2	3
5 422 198 K	6-644/2	1
5 422 199 W	6-644/2	1
5 422 309 S	5-522	
5 422 369 U	6-642/1	31
5 422 488 R	5-521	
	5-522	
5 422 668 U	6-644/2	7
5 422 761 E	6-644/2	5
5 422 763 B	6-644/2	6
5 422 765 Y	6-644/2	4
5 422 766 J	6-644/2	4
5 423 644 C	6-182/2	2
5 423 645 N	6-182/2	
5 423 970 W	5-522	
5 424 190 M	6-644/3	17
5 424 558 M	5-522	8
5 424 667 F	6-642/2	13
5 424 810 B	7-841	1
5 424 812 Y	7-841	1
5 424 815 F	7-841	
5 424 816 S	7-841	
5 424 976 F	6-644/1	1
5 425 122 T	5-511	
5 425 123 D	5-511	
5 425 616 M	7-856/1	20
	7-856/2	20
5 426 323 X	6-615/1	2
5 426 360 Z	6-615/2	3
5 426 403 S	7-861/1	2
5 426 404 C	7-861/1	2
5 426 405 N	7-861/1	2
5 426 406 Z	7-861/1	2
5 426 407 K	7-861/1	2
5 426 408 W	7-861/1	2
5 426 446 J	7-861/1	2
5 426 447 V	7-861/1	2
5 426 449 S	7-861/1	2
5 426 450 C	7-861/1	2
5 426 452 Z	7-861/1	2
5 426 453 K	7-861/1	2
5 426 658 N	6-644/4	4
5 426 695 R	5-541/2	1
5 426 697 M	5-541/2	5
5 426 698 Y	5-541/2	1
5 426 924 E	8-932/1	1
5 426 925 R	8-932/1	7
5 427 671 Z	6-642/2	25
	6-642/3	
5 427 677 P	6-642/1	26
5 427 716 N	6-642/1	33
	6-642/2	30
	6-642/3	
5 427 825 Y	6-642/3	
5 427 937 R	7-861/1	13
5 427 993 Z	6-644/4	9
5 428 306 B	6-644/4	5
5 432 023 D	7-854	8
5 432 024 P	7-854	8
5 432 025 A	7-854	9
5 432 026 L	7-854	9
5 432 052 U	7-856/1	3
5 433 085 X	6-644/3	9
5 433 086 H	6-644/4	7
5 433 087 U	6-644/3	12
5 433 088 E	6-644/3	13
5 433 089 R	6-644/3	10
5 433 090 B	6-644/3	11
5 433 091 M	6-644/3	4
5 433 093 J	6-644/3	16
5 433 094 V	6-644/3	6

Maulde et Renou - Paris - 67047 - (11-71)