6042

CITROËN

C 350 K
C 450 K
C 480 K

6042

PIECES DE RECHANGE
SPARE PARTS
ERSATZTEILE
PIEZAS DE RECAMBIO

CITROËN

pour

C 350 K - C 450 K - C 480 K

SOCIÉTÉ ANONYME AUTOMOBILES CITROËN
Capital 737 000 000 F - Siège Social 117 à 167, quai André-Citroën, PARIS XVe
SERVICE DES PIECES DÉTACHÉES
23, rue Ernest-Cognacq, 92-LEVALLOIS-PERRET
Adresse télégraphique : Citroën-Levallois - Téléphone : 737-52-10
Télex : 62 732 R.C. 64 B 5019

Imprimé en France I. V. 1000-4-70

REDACTION DES COMMANDES

DANS LE BUT DE FACILITER L'EXECUTION DE VOS COMMANDES MENSUELLES ET SURTOUT DE DEPANAGE, NOUS VOUS CONSEILLONS D'UTILISER DE PREFERENCE LES REFERENCES BERLIET.

Le répertoire numérique situé en tête du catalogue ou du chapitre sera périodiquement mis à jour et remplacé. La pièce à commander ayant pu subir des modifications, il est conseillé de toujours vérifier le N° sur le répertoire.

WORDING OF THE ORDERS

WITH A VIEW TO FACILITATE THE EXECUTION OF YOUR MOUNTHLY ORDERS AND ESPECIALLY THOSE OF THE EMERGENCY REPAIRS, WE RECOMMEND YOU TO UTILIZE PREFERABLY THE BERLIET REFERENCES.

The numerical index placed at the head of the spare parts list or of the chapter, will be periodically kept up to date and replaced. Concerning the part to order which could have been subject to modifications, is always recommended to verify the Number in the index.

ABFASSUNG DER BESTELLUNGEN

ZWECKS ERLEICHTERUNG IN DURCHFUHRUNG IHRER MONATSBESTELLUNGEN UND BESONDERS DIESE DER NOTREPARATUREN, EMPFEHLEN WIR IHNEN, VORZUGSWEISE DIE BERLIET REFERENZEN ZU BENUTZEN.

Das oberan stehende Nummerverzeichnis der Ersatzteilliste und des Kapitels wird periodisch aufs laufende gebracht und ersetzt. Bezüglich des Bestandteiles welches an Anderungen untergezogen werden könnte, ist es immer empfohlen die Nummer an Verzeichnis nachzuprüfen.

REDACCION DE LOS PEDIDOS

CON LA INTENCION DE FACILITAR EL SUMINISTRO DE SUS PEDIDOS MENSUALES Y SOBRE TODO LOS PEDIDOS URGENTES, NOSOTROS ACONSEJAMOS UTILIZACION DE LAS REFERENCIAS BERLIET.

El repertorio numerico situado al principo del catálogo o del capítulo será peribdicamente puesto al corriente y reemplazado. La pieza a pedir pudiendo haber sido modificada, aconsejamos siempre verificar el Número en el repertorio.

RECOMMANDATION IMPORTANTE

Dans vos commandes, indiquez si possible le type et le numéro du châssis, le type et le numéro de l'organe auquel appartient la pièce.

Les pièces signalées par un * ne sont pas fournies en rechange.

Les pièces signalées par un Δ ne seront fournies que sur commandes spéciales.

Répertoire numérique Colonne N° Pièce remplaçante

S. M. : Solution Multiple (se reporter à la planche du C.P.R. colonne Observations)

IMPORTANT

When ordering spare parts be sure to quote the type and chassis number and if possible, the type and number of the component to which the part requested belongs.

Parts indicated with an * are not supplied as spare parts.

Parts indicated with an Δ will be supplied to special orders only.

NUMERICAL INDEX - Column "Remplacement part number"

S. M. = Multiple solution (to refer to the plate of the spare parts catalogue, column "Remarks")

WICHTIG

Bei Bestellung von Ersatzteilen bitten wir, wenn möglich, den Typ und die Fahrgestellnummer, ferner den Typ und die Aggregatnummer zu dem der Teil gehört, anzugeben.

Teile die mit *bezeichnet sind werden nicht als Ersatzteile geliefert.

Teile die mit Δ bezeichnet sind werden nur auf besondere Bestellungen geliefert.

NUMMERVERZEICHNIS - SPALTE "Nummer des ersetzten Teiles"

S.M. = Merfache Ausführung (Siehe Tafel der Ersatzteilliste, Spalte "Bemerkungen")

ADVERTENCIA IMPORTANTE

En los encargos de piezas, indíquese si es posible el tipo y el número del bastidor, el tipo y el número del òrgano a que pertenece la pieza solicitada.

Las piezas cuyo número ca acompañado de un * no se suministran como piezas de recambio.

Las piezas cuyo número va acompañado de un Δ no serán suministradas mas que en los encargos especiales.

REPERTORIO NUMERICO - COLUMNA "Número pieza sustituta"

S.M. = Solución multiple (referirse al lámina del C.P.R. columna "Observaciones")

CHASSIS

D'après nomenclatures : 50 337/0/1/2/3

COMPOSITION DU VEHICULE PAR ORGANES
Table of vehicle units
Aufstellung der Fahrzeug-Aggregate
Composición del vehiculo por organos

MOTEUR PERKINS TYPE 4 236
Perkins engine type 4 236
Perkins Motor Typ 4 236
Motor Perkins tipo 4 236

BOITES DE VITESSES TYPES BBSL - BBSL 11
Gearboxes types BBSL - BBSL 11
Getriebe Typen BBSL - BBSL 11
Cambios de velocidades tipos BBSL - BBSL 11

ESSIEU AVANT TYPE N
Front axle type N
Vorderachse Typ N
Eje delantero tipo N

PONT ARRIERE TYPE N
Rear axle type N
Hinterachse Typ N
Eje trasero tipo N

TABLE DES MATIERES – INDEX – INHALTSVERZEICHNIS – INDICE

DESIGNATION DESCRIPTION BEZEICHNUNG DENOMINACION	PLANCHE PLATE TAFEL LAMINA
CHASSIS - COFFRE A ACCUMULATEURS Chassis frame - Battery box Fahrgestellrahmen - Batteriekasten Bastidor - Caja de baterías	1
CROCHET DE REMORQUE Trailer coupling Anhängerkupplung Gancho remolque	2
PORTE-ROUE DE SECOURS - PLAQUES ARRIERE Spare wheel carrier - Rear plates Ersatzradhalterung - Hintere Tafeln Soporte rueda recambio - Placas traseras	3
FIXATION BLOC MOTEUR - BOITE Engine block - Gearbox mounting Motorblock - Getriebaufhängung Suspensión bloque motor - Cambio de velocidades	4
SUSPENSION AVANT 350 K - C 350 K Front suspension 350 K - C 350 K Vorderfederaufhängung 350 K - C 350 K Suspensión anterior 350 K - C 350 K	5
SUSPENSION AVANT 450 K - 480 K - C 450 K - C 480 K Front suspensión 450 K - 480 K - C 450 K - C 480 K Vorderfederaufhängung 450 K - 480 K - C 450 K - C 480 K Suspensión anterior 450 K - 480 K - C 450 K - C 480 K	6
SUSPENSION ARRIERE 350 K - C 350 K Rear suspension 350 K - C 350 K Hinterfederaufhängung 350 K - C 350 K Suspensión posterior 350 K - C 350 K	7
SUSPENSION ARRIERE 450 K - 480 K - C 450 K - C 480 K Rear suspension 450 K - 480 K - C 450 K - C 480 K Hinterfederaufhängung 450 K - 480 K - C 450 K - C 480 K Suspensión posterior 450 K - 480 K - C 450 K - C 480 K	8

TABLE DES MATIERES – INDEX – INHALTSVERZEICHNIS – INDICE

DESIGNATION DESCRIPTION BEZEICHNUNG DENOMINACION	PLANCHE PLATE TAFEL LAMINA
TRANSMISSIONS DE 1410	9
Propeller shafts 1410	
Gelenkwelle 1410	
Ejes de transmisión 1410	
DETAIL EMBRAYAGES TYPES 11" LF 30 - 11" LFG 30	10
Detail of clutches types 11" LF 30 - 11" LFG 30	
Teilliste der Kupplungen Typen 11" LF 30 - 11" LFG 30	
Detalle de los embragues 11" LF 30 - 11" LFG 30	
PEDALIER - COMMANDE DE DEBRAYAGE	11
Pedal assembly - Clutch control	
Fusshebelwerk - Kupplungsbetätigung	
Pedalería - Mando del embrague	
COMMANDE HYDRAULIQUE DE DEBRAYAGE	12
Hydraulic clutch control	
Hydraulische Kupplungsbetätigung	
Mando hidráulico de embrague	
REPARTITEUR DE FREINAGE	13
Braking divider	
Bremsverteiler	
Repartidor de frenado	
CIRCULATION HYDRAULIQUE DE FREINAGE	14
Hydraulic circuit of braking	
Hydraulischer Kreislauf der Bremsung	
Circuito hidráulico de frenado	
FIXATION CONJONCTEUR ET ACCUMULATEURS DE FREINAGE	15
Brake accumulator and regulator fixing	
Bremsdruckspeicher und Druckreglerbefestigung	
Fijación del regulador y acumulador de frenado	
RESERVOIR HYDRAULIQUE	16
Tank for hydraulic supply	
Behälter für hydraulische Förderung	
Depósita para alimentación hidráulica	

TABLE DES MATIERES – INDEX – INHALTSVERZEICHNIS – INDICE

DESIGNATION DESCRIPTION BEZEICHNUNG DENOMINACION	PLANCHE PLATE TAFEL LAMINA
COMMANDE DE FREIN - CONTACTEUR DE STOP Brake control - Stop signal switch Bremsbetätigung - Bremslichtschalter Mando de freno - Interruptor luz de pare	17
FREIN A MAIN Handbrake Handbremse Freno de mano	18
TIMONERIE DE FREIN Brake linkage Bremsgestänge Varillaje de los frenos	19
COMMANDE DES VITESSES Change speed gear Schaltung Mando del cambio	20
COMMANDE PRISE DE MOUVEMENT Power take-off control Nebenantriebsbetätigung Mando toma de fuerza	21
COMMANDE D'ACCELERATION Accelerator control Motorregelung Mando de aceleración	22
DETAIL BOITIER DE DIRECTION Steering gear detail Lenkungsteilliste Detalle de la dirección	23
COMMANDE ET BIELLE DE DIRECTION Steering control and drag link Lenkungsbetätigung und Lenkstange Mando de la dirección y biela mando ruedas	24

TABLE DES MATIERES – INDEX – INHALTSVERZEICHNIS – INDICE

DESIGNATION DESCRIPTION BEZEICHNUNG DENOMINACION	PLANCHE PLATE TAFEL LAMINA
RADIATEUR ET FIXATION - CIRCULATION D'EAU Radiator and fixing - Water circulation Kühler und Befestigung - Wasserumlauf Radiador y fijación - Circulación de agua	25
VASE D'EXPANSION - DEGAZAGE ET REMPLISSAGE Surge tank, degassing and filling Expansionsgefäss, Entgasung und Füllung Vaso de expansión, degasificación y llenado	26
ADMISSION D'AIR Air inlet Lufteinlass Admisión de aire	27
ECHAPPEMENT 350 K - C 350 K Exhaust 350 K - C 350 K Auspuff 350 K - C 350 K Escape 350 K - C 350 K	28
ECHAPPEMENT 450 K - 480 K - C 450 K - C 480 K Exhaust 450 K - 480 K - C 450 K - C 480 K Auśpuff 450 K - 480 K - C 450 K - C 480 K Escape 450 K - 480 K - C 450 K - C 480 K	29
FIXATION ET RESERVOIR DE COMBUSTIBLE Fixing and fuel tank Befestigung und Kraftstoffbehälter Fijación y depósito de combustible	30
CABINE ET ACCESSOIRES ET FIXATION Cab and accessories and fixing Fahrerhaus und Zubehöre und Befestigung Cabina y accesorios y fijación	31
TOLERIE AVANT ET PARE-CHOCS Front sheeting and bumper Vordere Beplankung und Stossfänger Chapistería delantera y parachoques	32

TABLE DES MATIERES – INDEX – INHALTSVERZEICHNIS – INDICE

DESIGNATION DESCRIPTION BEZEICHNUNG DENOMINACION	PLANCHE PLATE TAFEL LAMINA
PORTES DE CABINE Cab doors Fahrerhaustüren Puertas de cabina	33
CAPOT - MOTEUR - SIEGES Engine bonnet - Seats Motorhaube - Sitze Capot motor - Asientos	34
CLIMATISEUR Air conditioning unit Klimaanlage Climatizador de aire	35
PLANCHE DE BORD Switch board Schaltbrett Tablero de instrumentos	36
RENVOIS D'ANGLE ET CABLE Speedometer angle joints and cable Winkelgetriebe und biegsame Welle Reenvíos en ángulo cable flexible	37
EQUIPEMENT ELECTRIQUE Electrical equipment Elektrische Ausrüstung Equipo eléctrico	38
OUTILLAGE Tools Werkzeuge Herramientas	39

RÉPERTOIRE NUMÉRIQUE

N° de la Pièce	Pl.	Rep.	N° Pièce remplaçante
20 905	30	9	
20 905	11	12	
21 161	27	17	
21 161	25	18	
21 161	21	10	
21 161	18	31	
21 162	18	27	
21 163	20	3	
21 163	25	4	
21 163	32	21	
21 163	32	24	
21 166	19	8	
21 225	9	19	
21 686	24	5	
50 105	21	7	
50 106	21	9	
65 704	18	6	
122 801	20	12	
128 273	37		
128 274	37		
128 277	37		
128 277	37	1	
128 278	37		
128 280	37		
132 217	18	17	
146 224	20	7	
172 168	18	12	
208 456	18	9	
208 457	18	10	
208 586	18	7	
221 161	3	12	
224 326	26	17	
224 326	26	43	
225 776	18	24	
226 498	18	26	
241 665	18	13	
242 382	26	10	
245 830	12	14	
248 573	37	8	
254 917	33	36	
255 303	19	29	
258 877	38		
258 879	38		
259 219	12		
259 786	25	25	
263 934	21	14	
263 936	33	35	
279 342	26	45	
290 922	19	30	
291 101	38		
313 495	25	26	
317 504	21	4	
320 642	18	35	
323 137	31		
323 138	31		
323 168	31		
323 170	31		
324 072	19	4	
324 119	31	32	
442 494	26	22	
450 377	20	9	
453 394	18	23	
457 035	18	33	
460 170	38		
465 508	12		
465 510	26	25	
465 518	26	42	
465 519	26	38	
466 046	19	7	
466 169	19	35	
466 382	25	30	
476 406	26	24	
484 563	38		
484 564	38		
485 410	18	4	
485 411	18	22	
485 415	18	29	
485 539	18	19	
485 540	18	11	
485 920	25	34	498 701
489 371	20		
492 173	27		
492 557	37		
498 179	18	30	
498 180	18	15	
498 192	18		
498 193	18	1	
608 306	32	7	
615 661	31	23	
644 406	32		
646 521	32	8	
653 631	31	20	
653 644	31	19	
655 577	31		
656 177	33	39	
656 189	33	3	
656 190	33	40	
656 192	33		
656 277	32	11	
656 450	31	14	
656 451	31	15	
656 461	33		
656 462	33	41	
656 463	33	43	
656 464	33		

Numerus Strasbourg

N° de la Pièce	Pl.	Rep.	N° Pièce remplaçante
656 465	33	42	
656 466	33		
656 469	33	42	
656 472	31		
656 480	31		
656 487	31		
656 586	32	16	
656 603	31		
657 353	31		
657 354	31		
657 521	33	33	
657 522	33	34	
657 524	33	32	
657 649	33	31	
657 659	33		
657 660	33	4	
658 665	32	13	
658 666	32	14	
658 669	31		
658 670	31	7	
658 714	31		
658 725	31	17	
658 798	32		
658 799	32	5	
658 954	31	11	
658 955	31		
658 978	31		
658 979	31	3	
658 985	31		
658 986	31	22	
658 987	31	12	
658 988	31	13	
658 990	34	1	
659 009	34	10	
659 012	31		
659 013	31	4	
659 015	34	11	
659 016	31	9	
659 021	33	5	
659 022	33	8	
659 031	36		
659 068	36	5	
659 110	32	2	
659 140	31		
659 141	31	2	
659 149	31		
659 150	31	8	
659 153	31		
659 154	31	6	
659 161	33		
659 170	33	7	
659 192	31	10	
659 205	32	3	
659 209	35	5	
659 212	35	6	
659 219	36	2	
659 221	36	3	
659 229	35	4	
659 230	35	3	
659 234	35	2	
659 238	31		
659 266	33	28	
659 281	33		
659 282	33	12	
659 306	33		
659 307	33	30	
659 349	32	15	
659 359	32	17	
659 380	31	24	
659 383	31	25	
659 385	35	7	
659 387	32	18	
659 400	32	6	
659 427	34	4	
659 444	33		
659 450	35	1	
659 450	38		
659 457	33	6	
659 464	33		
659 481	33		
659 482	33		
659 485	33	9	
659 486	31	16	
659 501	33	29	
659 503	33		
659 510	36		
659 544	33		
659 545	33	1	
659 546	33		
659 549	32	10	
659 574	32	1	
659 603	33	37	
659 606	33	27	
659 609	33	38	
659 622	31	5	
659 636	33	26	
659 643	33		
659 664	32		
659 667	32	4	
659 674	31		
659 675	31		
659 697	34	3	
659 698	34	2	
659 703	34	6	
659 714	34	8	

Numerus Strasbourg

RÉPERTOIRE NUMÉRIQUE

N° de la Pièce	Pl.	Rep.	N° Pièce remplaçante
659 749	33		
659 750	33		
659 752	34		
659 789	34	5	
659 808	31	1	
659 871	31		
659 872	31	21	
659 944	31		
659 945	31		
660 139	36	4	
660 185	31		
660 199	33	2	
660 295	33	25	
660 299	36	6	
660 300	36	7	
660 306	36	1	
660 403	31		
660 411	33		
660 413	33	15	
660 419	34	13	
660 420	34	14	
660 423	34	15	
660 424	34	16	
660 458	33	16	
660 459	33		
660 460	33		
660 461	33	13	
660 462	33	14	
660 463	34	7	
660 481	32		
660 482	32	12	
660 483	32		
660 518	34		
660 523	34		
660 546	31		
660 798	36		
679 134	19	27	
682 043	1	11	
687 647	25	36	
691 572	26	12	
700 181	26	7	
703 086	1	7	
703 104	4	2	
703 152	4		
703 152	31	46	
703 152	31	34	
703 153	31	47	21 432 185
703 154	31	33	
703 154	4	16	
703 155	31	38	
703 272	4	8	
703 308	31	42	
703 308	31	27	
703 311	4	11	
703 347	18		
703 412	31	39	
703 530	25	1	
703 775	26	15	
706 473	12	36	
3 087 369	25	21	
3 270 015	10	10	
3 273 436	10	6	
3 274 049	10	13	
3 274 050	10	14	
3 391 953	26	3	
3 393 114	26		
3 442 010	31		
3 442 058	31		
3 444 461	35		
3 444 462	35		
3 444 463	35		
3 444 474	35		
3 447 009	33	44	
3 565 001	27	2	
3 565 013	27	3	
3 565 014	27	4	
3 603 725	38		
3 603 726	38		
3 625 000	38		
3 625 023	38		
3 627 051	38		
3 627 086	38		
3 627 108	38		
3 627 120	38		
3 627 121	38		
3 627 122	38		
3 627 123	38		
3 627 124	38		
3 627 125	38		
5 000 174	26	2	
5 000 201	26	1	
5 001 011	5	31	
5 001 012	5		
5 001 013	5	33	
5 001 015	4		
5 001 015	1	17	
5 001 016	1	16	
5 001 016	4	7	
5 001 022	32		
5 001 023	32	19	
5 001 039	20		
5 001 046	20	17	
5 001 050	20	11	
5 001 051	20	10	
5 001 054	31	37	

Numerus Strasbourg

N° de la Pièce	Pl.	Rep.	N° Pièce remplaçante
5 001 054	1	22	
5 001 058	9	3	
5 001 067	28	1	
5 001 067	29	1	
5 001 106	1	14	
5 001 106	4	1	
5 001 107	4		
5 001 107	1	15	
5 001 109	1	12	
5 001 109	31	25	
5 001 122	23		
5 001 122	11		
5 001 145	24	23	
5 001 148	24	22	
5 001 156	20	15	
5 001 165	19		
5 001 166	19		
5 001 167	19		
5 001 176	1		
5 001 177	19	34	
5 001 180	19	38	
5 001 201	18		
5 001 209	25	11	
5 001 210	25	10	
5 001 214	18		
5 001 215	9	15	
5 001 220	20	14	
5 001 233	27	12	17 115 122
5 001 234	27	14	
5 001 237	27		
5 001 241	25	2	
5 001 243	15	2	
5 001 244	15	17	
5 001 245	1	6	
5 001 246	15	1	
5 001 252	11	24	
5 001 262	25	29	
5 001 263	25	24	
5 001 264	22		
5 001 272	6	34	
5 001 273	6		
5 001 274	6	36	
5 001 275	25	16	
5 001 289	6		
5 001 290	6		
5 001 293	22	1	
5 001 294	22	3	
5 001 295	22	4	
5 001 296	22	10	
5 001 329	19		
5 001 331	1		
5 001 332	9	1	
5 001 362	3	7	
5 001 364	3	8	
5 001 408	25	7	
5 001 419	21	12	
5 001 420	21	1	
5 001 423	21	3	
5 001 424	9	4	
5 001 425	21	13	
5 001 433	20	16	
5 001 434	24	3	
5 001 451	11	1	
5 001 457	26	16	
5 001 458	26	34	
5 001 459	26	29	
5 001 463	5	38	
5 001 465	26	32	
5 001 476	18	36	
5 001 493	18	37	
5 001 484	25	35	
5 001 491	17	13	
5 001 492	13	7	
5 001 493	20	6	
5 001 494	20	1	
5 001 497	20	8	
5 001 499	15	26	
5 001 506	6		
5 001 507	6	41	
5 001 508	9		
5 001 552	22	11	
5 002 011	12	39	
5 002 013	12	41	
5 002 014	12	48	
5 002 015	14		
5 002 016	14	13	
5 002 017	14		
5 002 018	14	47	
5 002 019	14	49	
5 002 019	14	67	
5 002 020	14	74	
5 002 021	14		
5 002 022	14		
5 002 023	14	89	
5 002 024	14	90	
5 002 025	14	91	
5 002 026	14		
5 002 030	12	44	
5 002 031	12	45	
5 002 034	14		
5 002 035	14	26	
5 002 039	14	34	
5 002 039	14	57	
5 002 040	14	37	
5 002 040	14	60	

Numerus Strasbourg

RÉPERTOIRE NUMÉRIQUE

N° de la Pièce	Pl.	Rep.	N° Pièce remplaçante
5 002 041	14	64	
5 002 049	17		
5 002 051	13	36	
5 002 053	14	53	
5 002 056	14	41	
5 002 057	14	43	
5 002 058	14	44	
5 002 061	12	35	
5 002 064	17	11	
5 002 068	14	75	
5 002 080	17	20	
5 002 083	12	23	
5 002 086	14	16	
5 002 087	14	19	
5 002 099	12	34	
5 002 100	12	38	
5 002 101	12		
5 002 109	14	79	
5 002 110	14	80	
5 002 112	12	19	
5 007 001	38		
5 007 002	38		
5 007 006	38		
5 007 010	38		
5 007 010	36		
5 007 011	36	8	
5 008 001	8	23	
5 008 001	7	23	
5 008 001	1	19	
5 008 002	1	21	
5 008 002	7	24	
5 008 002	8	24	
5 008 011	15	21	
5 008 204	14	21	
5 008 237	14	84	
5 008 238	14	96	
9 058 535	3	13	
11 252 012	26	11	
11 252 012	26	14	
11 252 012	26	6	
11 252 012	26	21	
11 252 044	26	31	
11 252 044	26	36	
17 212 007	27		
21 432 113	25	12	
21 432 113	17	12	
21 432 143	18	38	
21 432 143	26	26	
21 432 145	18		
21 432 146	22	5	
21 432 216	11	16	
21 442 034	25	13	
21 621 098	18	34	
21 621 108	9	10	
21 621 115	8	19	
21 621 115	7	19	
21 621 120	12	18	
21 621 120	11	18	
21 621 120	12	10	
21 621 120	12	30	
21 621 120	15	29	
21 621 120	13	17	
21 621 120	29	10	
21 621 120	24	13	
21 621 123	26	41	
21 621 123	26		
21 621 123	26	20	
21 621 124	12	5	
21 621 124	4	14	
21 621 124	4	4	
21 621 124	1	30	
21 621 141	1	27	
21 621 141	2	8	
21 621 141	5	37	
21 621 141	7	44	
21 653 184	29	31	
21 653 184	28	18	
21 653 184	29	18	
22 111 054	25	37	
22 111 054	25	28	
22 111 055	25	27	
22 111 153	26	33	
22 111 153	26	35	
22 111 156	27	7	
22 111 156	27	13	
23 273 011	22	17	
23 535 046	31		
23 618 026	10	1	
23 618 051	10		
23 618 094	10		
24 254 154	26	37	
24 551 096	27	1	
26 522 023	38		
26 522 023	36	12	
26 524 077	38		
26 524 077	36	13	
26 524 078	38		
26 524 078	36	14	
26 524 080	38		
26 524 080	36	15	
26 524 310	38		
26 524 310	38		
26 547 028	38		
26 563 043	38		
26 563 106	38		

Numerus Strasbourg

N° de la Pièce	Pl.	Rep.	N° Pièce remplaçante
27 433 023	38		
27 433 031	38	426	27 433 030
27 557 010	36	11	
27 557 010	38		
27 567 009	38		
27 576 022	38		
27 576 023	38		
28 115 059	38		
28 116 051	38		
28 116 074	38		
28 311 005	38		
28 312 028	38		
28 312 028	38		
28 312 029	38		
28 312 029	38		
28 351 012	38		
28 622 045	38		
28 733 013	38		
28 733 013	36	9	
28 741 134	38		
28 741 134	30	14	
28 781 010	36	10	
28 781 010	38		
100 886 242	29	25	
100 886 242	29	12	
100 895 640	9	7	
100 895 640	9	12	
100 895 860	9	13	
100 895 860	9	8	
101 183 000	11	10	
102 329 320	17	18	
103 033 680	1	29	
103 043 120	1	32	
103 043 140	1	33	
104 931 080	15	13	
105 509 010	12	3	
105 542 970	13		
105 895 200	22	13	
105 922 500	22	12	
105 933 630	30	20	
105 953 620	30	19	
106 042 070	23	19	
106 042 120	23	20	
106 042 140	23	21	
106 042 410	23	22	
106 042 420	23	23	
106 042 720	23	24	
106 042 980	24	18	
106 042 990	24	19	
106 140 150	24	21	
106 140 200	16	11	
106 140 230	19	40	
106 140 400	14	8	
106 150 350	13	40	
106 150 360	14	83	
106 150 360	14	95	
106 170 040	33	23	
106 190 240	14		
106 190 240	14		
106 191 280	13	10	
106 198 400	14		
106 198 400	16	16	
106 205 360	13	38	
106 208 060	14	70	
106 208 070	14	3	
106 208 070	14	72	
106 208 070	14	22	
106 208 070	16	19	
106 208 070	12	15	
106 208 070	12	12	
106 208 080	14	9	
106 212 500	24	15	
106 240 030	16	13	
106 501 390	39		
106 501 470	39		
106 501 480	39		106 219 510
106 502 320	39		
106 503 110	39		SP 2001030
106 503 170	39		
110 101 070	29	24	
110 101 070	29	11	
110 101 100	29	13	
110 101 100	29	26	
110 101 100	28	13	
110 307 430	16	5	
110 407 320	23	12	
110 412 850	23	13	
110 412 890	23	14	
110 412 910	23	15	
110 412 920	23	16	
110 412 930	23	17	
154 530 040	12	2	
154 530 710	12	4	
161 740 101	30	13	
161 830 950	28	14	
171 740 990	14		
200 092 300	30	18	
200 094 000	17		
200 281 000	17	19	
200 295 002	13	31	
200 295 002	33		
200 480 000	17	10	
200 481 000	33		
200 483 000	13		
200 483 002	13	15	

Numerus Strasbourg

REPERTOIRE NUMERIQUE

N° de la Pièce	Pl.	Rep.	N° Pièce remplaçante
200 484 000	13	21	
200 485 000	15	14	
200 485 000	15	27	
200 485 000	12	28	
200 485 000	29	8	
200 486 000	15	22	
200 487 000	12	16	
200 487 000	9	5	
200 487 000	11	21	
200 490 000	12	9	
200 495 300	24	11	
200 500 000	15	25	
200 514 000	2	2	
200 518 002	3		
200 519 000	2	29	
200 519 000	2	25	
200 519 000	1		
200 521 000	8	30	
200 521 000	7	30	
200 521 000	5	26	
200 521 000	6	29	
200 530 000	2	16	
200 530 000	2	10	
200 530 000	3		
200 530 000	14		
200 533 000	2	21	
200 538 000	14		
200 538 000	19	14	
200 538 000	29	21	
200 538 000	28	8	
200 595 000	29	15	
200 595 001	28	15	
200 595 001	29	28	
200 603 000	7	36	
200 603 000	8	36	

N° de la Pièce	Pl.	Rep.	N° Pièce remplaçante
200 609 000	1	25	
200 609 000	23	18	
200 610 000	30	3	
200 610 000	12	31	
200 611 000	2	6	
200 613 000	2	32	
200 614 000	5	35	
200 614 000	7	42	
200 628 000	11	9	
201 883 000	14	33	
201 883 000	14	54	
201 883 000	14	56	
201 883 000	14	42	
201 883 000	14	20	
201 883 000	14	27	
201 883 000	14	31	
201 884 000	14	65	
201 884 000	14		
201 884 000	14	76	
201 884 000	14	35	
201 884 000	14	48	
201 884 000	14	45	
201 884 000	14	92	
201 884 000	14	38	
201 884 000	14	81	
201 884 000	14	17	
201 884 000	14	61	
201 884 000	14	68	
201 884 000	14	50	
201 884 000	14	14	
201 884 000	14	101	
201 884 000	14	58	
201 884 000	12	20	
201 885 000	14	62	
201 885 000	14	59	

N° de la Pièce	Pl.	Rep.	N° Pièce remplaçante
201 885 000	14	46	
201 885 000	14	36	
201 885 000	14		
201 885 000	14	39	
201 885 000	14	66	
202 217 000	13	27	
202 217 000	12	32	
202 217 001	2	17	
202 253 300	16	22	
202 282 000	13	30	
202 319 000	16	23	
202 319 000	16	25	
202 320 000	17	26	
202 320 000	13	19	
202 370 000	14		
202 370 000	19	16	
202 370 000	2	12	
202 370 000	3		
202 370 000	3		
202 370 000	13	4	
202 370 000	29	17	
202 370 000	28	10	
202 370 000	30	5	
202 370 000	29	23	
202 370 002	29	30	
202 370 002	28	17	
202 372 002	2	19	
202 372 002	2	23	
202 372 002	5	13	
202 372 002	7	17	
202 372 002	8	17	
202 372 002	6	16	
202 389 000	2	22	
202 389 000	2	18	
202 389 000	2	11	

Numerus Strasbourg

N° de la Pièce	Pl.	Rep.	N° Pièce remplaçante
202 389 000	3		
202 389 000	3		
202 389 000	13	3	
202 389 000	19	15	
202 389 000	14		
202 389 000	14		
202 389 000	30	4	
202 389 000	29	22	
202 389 000	28	9	
202 389 000	29	16	
202 389 002	28	16	
202 389 002	29	29	
202 482 000	15	16	
202 482 000	15	24	
202 514 002	17		
202 523 000	12		
202 555 000	14	71	
202 556 000	14	4	
202 556 000	16	18	
202 556 000	14	23	
202 556 000	14	73	
202 556 000	12	13	
202 602 000	13	5	
202 602 000	13	23	
202 623 002	5	15	
202 662 000	9	9	
202 760 000	24	16	
202 761 000	28	12	
202 764 000	11	8	
202 765 000	11	11	
202 906 000	8	31	
202 906 000	5	27	
202 906 000	7	31	
202 906 000	6	30	
202 988 000	14	10	
203 299 000	22	2	
204 737 000	6	31	
204 737 000	5	28	
204 737 000	7	32	
204 737 000	8	32	
204 738 000	5	29	
204 738 000	6	32	
204 738 000	24	24	
204 862 000	17	8	
205 302 000	9	6	
205 304 000	12	33	
205 304 000	8	37	
205 304 000	7	37	
205 304 000	1		
205 304 000	30	11	
205 305 000	2	30	
205 305 000	2	26	
205 312 000	6	22	
205 312 000	5	19	
205 316 000	8	22	
205 316 000	7	22	
211 155 015	18	20	
211 155 015	25	17	
211 155 015	22	8	
211 155 016	27	15	
211 155 016	12		
211 155 059	18	40	
211 155 059	26	39	
211 155 059	26	18	
211 155 059	26	4	
211 155 060	27	9	
211 155 060	25	8	
211 155 060	25	31	
211 155 060	19	31	
211 155 060	15	18	
211 155 062	15	4	
211 155 062	19	11	
211 155 062	18	2	
211 155 062	26	44	
211 155 064	12	24	
211 155 064	11	29	
211 155 067	10	11	
211 155 072	15	3	
211 155 092	24	4	
211 155 094	31	43	
211 155 094	32	20	
211 155 094	31	28	
211 155 094	15	7	
211 155 094	15	30	
211 155 094	4	12	
211 155 094	1	8	
211 155 094	3	9	
211 155 096	1		
211 155 096	11	25	
211 155 096	31	40	
211 155 097	11	3	
211 155 097	20	2	
211 155 128	9	17	
211 155 133	31	31	
211 155 135	9	16	
211 155 164	4	9	
211 155 178	8	42	
211 155 178	6	38	
211 155 180	4	15	
211 157 012	22	15	
211 157 012	21	15	
211 157 014	19	3	
211 280 820	32		
211 280 900	32	26	
211 597 010	27		

Numerus Strasbourg

RÉPERTOIRE NUMÉRIQUE

N° de la Pièce	Pl.	Rep.	N° Pièce remplaçante
214 111 010	17		
214 111 024	1		
214 111 030	3	11	
214 114 006	12		
214 114 006	27	18	
214 114 006	26	28	
214 114 006	25	20	
214 114 006	25	15	
214 114 006	22	14	
214 114 006	21	8	
214 114 006	22	7	
214 114 012	9	20	
214 114 012	9	14	
214 114 012	9	11	
214 114 023	11	31	
214 114 023	12	26	
214 114 023	19	33	
214 114 023	15	20	
214 114 023	15	6	
214 114 023	25	33	
214 114 023	25	23	
214 114 023	21	6	
214 114 023	27	11	
214 114 024	25	6	
214 114 024	32	23	
214 114 024	31	30	
214 114 024	31	45	
214 114 024	15	9	
214 114 024	15	32	
214 114 024	20	5	
214 114 024	19	36	
214 114 024	17	21	
214 114 024	11	27	
214 114 024	1	10	
214 114 024	6	18	

N° de la Pièce	Pl.	Rep.	N° Pièce remplaçante
214 114 030	2	34	
214 114 030	2	4	
214 114 032	4	19	
214 114 032	31	49	
214 114 042	19	10	
214 115 040	31	36	
214 117 001	27		
214 117 006	21	17	
214 117 006	19	6	
214 121 030	19	37	
214 161 021	19	28	
214 164 114	6	40	
214 164 114	8	44	
214 501 005	27	6	
214 911 031	32		
214 911 074	31		
214 911 077	32		
214 912 522	31		
214 917 108	11	4	
216 501 028	18		
216 501 028	18		
216 501 065	18		
221 101 015	13	11	
221 101 020	13	28	
221 101 025	21	11	
221 101 030	30	10	
221 101 030	11	13	
221 101 030	18	32	
221 101 030	18	28	
221 101 035	13	24	
221 101 035	13	6	
221 101 035	28	19	
221 101 035	29	19	
221 101 035	29	32	
221 101 080	18	25	

N° de la Pièce	Pl.	Rep.	N° Pièce remplaçante
221 101 085	19	19	
221 101 085	18	8	
221 101 085	19	24	
221 101 090	20	18	
221 101 113	24	29	
221 101 115	3	4	
221 311 265	18	14	
221 501 037	20	13	
252 101 008	27		
252 101 020	22	15	
252 101 020	19	5	
252 101 030	18	39	
252 101 030	18	21	
252 101 030	12		
252 101 030	25	14	
252 101 030	25	19	
252 101 030	22	9	
252 101 030	22	6	
252 101 030	26	27	
252 101 030	27	16	
252 101 040	27	10	
252 101 040	26	40	
252 101 040	26	46	
252 101 040	25	32	
252 101 040	26	5	
252 101 040	25	9	
252 101 040	26	19	
252 101 040	11	30	
252 101 040	10	12	
252 101 040	12	25	
252 101 040	19	12	
252 101 040	21	5	
252 101 040	19	32	
252 101 040	18	3	
252 101 040	15	19	

Numerus Strasbourg

N° de la Pièce	Pl.	Rep.	N° Pièce remplaçante
252 101 040	15	5	
252 101 050	15	31	
252 101 050	15	8	
252 101 050	11	26	
252 101 050	4	13	
252 101 050	1	9	
252 101 050	3	10	
252 101 050	1		
252 101 050	4	6	
252 101 050	25	5	
252 101 050	24	6	
252 101 050	32	25	
252 101 050	31	29	
252 101 050	32	22	
252 101 050	31	41	
252 101 050	31	44	
252 101 070	31	35	
252 101 070	31	48	
252 101 070	4	10	
252 101 070	4	18	
252 101 070	20	4	
252 101 080	19	9	
252 101 102	21	16	
252 301 020	17		
252 301 030	17		
252 301 030	16	24	
252 301 030	13	32	
252 301 040	10	9	
252 301 040	17		
252 301 065	2	7	
252 301 065	1	26	
252 301 065	5	36	
252 301 065	7	43	
252 301 066	6	39	
252 301 066	8	43	
252 301 066	2	3	
252 301 066	2	33	
252 309 105	17		
252 309 105	11	17	
252 309 105	12	29	
252 309 105	12	17	
252 309 105	13	16	
252 309 105	13	22	
252 309 105	11	22	
252 309 105	15	15	
252 309 105	15	28	
252 309 105	15	23	
252 309 105	24	12	
252 309 105	29	9	
252 309 105	29	4	
252 309 105	28	4	
252 311 070	14	82	
252 311 070	14	94	
252 353 010	18		
252 353 023	9	18	
252 353 030	18	41	
252 353 030	18		
252 353 030	27	5	
252 353 030	33		
252 353 032	33		
252 501 015	4	5	
252 861 008	25	22	
253 101 041	18	18	
269 102 140	33		
291 410 001	29	5	
291 410 001	28	5	
291 740 002	30	17	
291 740 003	30	16	
295 110 601	14	11	
295 250 001	32		
301 750 010	30	12	
301 750 060	30	1	
301 750 180	30	6	
301 750 920	30	8	
301 750 940	30	2	
301 751 090	30	7	
301 759 030	30	21	
301 820 010	29	6	
301 820 010	28	6	
301 820 730	28	11	
301 830 750	28	7	
303 140 330	11	5	
303 140 501	11	14	
303 140 510	11	23	
303 140 691	12	6	
303 140 730	11	7	
303 140 800	11	19	
303 140 930	11	2	
303 141 010	11	20	
303 141 360	12	7	
303 141 390	11	6	
303 920 220	15	10	
303 930 020	16	12	
303 930 030	16	4	
303 930 220	16	3	
303 930 500	16	7	
303 930 550	16	20	
303 930 580	16	14	
303 930 630	16	8	
303 930 630	14	6	
303 930 770	16	9	
303 930 890	16	6	
303 940 460	14	93	
303 940 460	14	77	
303 940 490	16	17	

Numerus Strasbourg

N° de la Pièce	Pl.	Rep.	N° Pièce remplaçante
303 940 490	14	5	
303 940 910	14	40	
303 940 910	14	63	
303 940 920	14	24	
303 940 940	14	97	
303 940 940	14	78	
303 940 950	14	99	
303 940 960	14	100	
304 310 101	5		
304 310 102	5		
304 310 111	7		
304 310 301	5	1	
304 310 310	7	1	
304 310 431	5	7	
304 310 451	7	11	
304 310 461	7	5	
304 310 491	7	8	
304 310 501	7	9	
304 310 511	7	10	
304 310 531	7	12	
304 310 540	7	13	
304 310 550	7	14	
304 310 560	7	15	
304 310 600	6	19	
304 310 600	5	16	
304 310 611	8	20	
304 310 611	7	20	
304 310 623	7	21	
304 310 632	6	21	
304 310 633	5	18	
304 310 650	7	3	
304 310 661	7	4	
304 310 681	7	6	
304 310 691	7	7	
304 310 750	7	16	
304 310 750	8	16	
304 310 762	7	18	
304 310 770	7	2	
304 310 770	8	2	
304 310 790	6	15	
304 310 790	5	12	
304 310 801	5	14	
304 310 810	5	2	
304 310 810	6	2	
304 310 851	5	3	
304 310 861	5	4	
304 310 871	5	5	
304 310 891	5	6	
304 310 901	5	8	
304 310 911	5	9	
304 310 921	5	10	
304 310 931	5	11	
304 311 180	5		
304 311 180	6		
304 340 450	6	26	
304 340 450	5	23	
304 340 460	5	21	
304 340 460	6		
304 340 460	1	18	
304 340 460	6	24	
304 340 470	8	28	
304 340 470	7	28	
304 340 480	7	26	
304 340 480	8	26	
304 340 490	1		
304 340 530	5	22	
304 340 610	5	25	
304 340 621	1	20	
304 340 621	7	25	
304 340 700	7	27	
304 340 700	8	27	
304 340 810	6	28	
304 340 810	7	29	
304 340 810	8	29	
304 340 810	5	24	
304 360 600	7	40	
304 360 600	8	40	
304 360 640	6	35	
304 360 640	8	39	
304 360 640	7	39	
304 360 640	5	32	
304 360 640	5		
304 360 640	6		
304 360 750	5	34	
304 360 750	7	41	
304 360 750	6	37	
304 360 750	8	41	
304 369 026	7	38	
304 369 027	7		
304 370 770	6	33	
304 370 770	5	30	
304 370 780	8	34	
304 370 780	7	34	
304 370 880	8	33	
304 370 880	7	33	
304 370 890	7	35	
304 370 890	8	35	
304 410 020	24	1	
304 410 500	24	14	
304 410 780	24	7	
304 410 810	24	20	
304 410 820	24	10	
304 410 830	24	8	
304 410 840	24	9	
304 410 850	24	17	

Numerus Strasbourg

N° de la Pièce	Pl.	Rep.	N° Pièce remplaçante
304 410 870	24	2	
304 420 100	23	1	
304 420 120	23	2	
304 420 510	23	3	
304 420 580	23	4	
304 420 690	23	5	
304 420 700	23	6	
304 420 820	23	7	
304 420 890	23	8	
304 420 950	23	9	
304 421 230	23	10	
304 429 160	23		
304 430 030	24	28	
304 430 130	24	30	
304 430 220	23	11	
304 430 220	24	31	
304 430 910	24	25	
304 430 930	24	27	
304 430 990	24	26	
304 430 990	24		
304 430 992	24		
304 450 892	5	17	
304 450 892	6	20	
304 530 610	17	17	
304 530 990	17	16	
304 531 730	17	14	
304 540 150	19	17	
304 540 210	19	30	
304 540 220	19	13	
304 540 650	19	22	
304 540 680	19	2	
304 540 690	19	23	
304 540 741	19	26	
304 540 760	19	21	
304 540 770	19	20	
304 540 770	15	12	
304 540 800	19	18	
304 540 900	19	25	
304 560 382	13		
304 560 410	13	39	
304 560 420	13	33	
304 560 720	13	41	
304 561 280	13	29	
304 561 320	13	37	
304 561 341	13	18	
304 561 360	13	1	
304 561 361	13		
304 561 370	13	8	
304 561 390	13	2	
304 561 420	13	20	
304 561 430	13	13	
304 561 431	13		
304 561 432	13		
304 561 480	13	25	
304 561 490	13	26	
304 561 500	13	14	
305 540 010	31		
305 540 030	31	18	
305 640 091	31		
305 760 800	17	24	
305 760 840	17	25	
306 210 810	39		
306 220 020	3	1	
306 220 520	39		
306 220 610	3	6	
306 221 040	3	3	
306 231 200	39		
306 239 000	39		
306 630 010	2	1	
306 630 590	2	31	
306 630 840	2	24	
306 630 930	2	20	
306 630 950	2	15	
306 630 971	2	9	
306 630 980	2	14	
306 630 981	2	13	
306 630 981	2	27	
307 110 420	1		
307 110 550	1	3	
307 110 820	1		
307 110 821	1	5	
307 110 981	1	23	
309 321 540	34	12	
309 321 550	34		
309 610 080	33	11	
309 610 090	33		
309 610 910	33	10	
309 611 720	33	19	
309 619 080	33	17	
309 619 090	33		
316 220 910	3	2	
316 220 930	3		
316 220 970	3		
316 220 970	2	5	
321 740 890	30	15	
321 830 810	29	20	
321 830 811	29	7	
323 911 810	15	11	
325 310 020	1	24	
325 310 530	1	31	
325 310 590	1	28	
325 310 830	1		
333 140 130	12	1	
333 141 631	12	21	
333 929 020	14	28	

Numerus Strasbourg

RÉPERTOIRE NUMÉRIQUE

N° de la Pièce	Pl.	Rep.	N° Pièce remplaçante
333 929 020	14	51	
333 929 031	14		
333 929 040	14	52	
333 929 040	14	29	
333 930 040	16	2	
333 930 570	16	10	
333 939 020	16	1	
333 939 020	14	1	
333 940 500	14	2	
333 940 500	16	15	
333 940 710	12	11	
333 940 720	14	7	
336 149 020	14	25	
344 310 100	6		
344 310 101	6		
344 310 110	8		
344 310 300	6	1	
344 310 310	8	1	
344 310 430	6	7	
344 310 440	6	11	
344 310 450	8	12	
344 310 460	8	5	
344 310 490	8	10	
344 310 500	8	11	
344 310 520	8	13	
344 310 530	8	14	
344 310 540	8	15	
344 310 621	8	21	
344 310 650	8	3	
344 310 660	8	4	
344 310 680	8	6	
344 310 690	8	7	
344 310 700	8	8	
344 310 710	8	9	
344 310 760	8	18	

N° de la Pièce	Pl.	Rep.	N° Pièce remplaçante
344 310 800	6	17	
344 310 850	6	3	
344 310 860	6	4	
344 310 870	6	5	
344 310 880	6	6	
344 310 900	6	8	
344 310 910	6	9	
344 310 920	6	10	
344 310 940	6	12	
344 310 950	6	13	
344 310 960	6	14	
344 340 500	5	20	
344 340 500	6		
344 340 500	1	13	
344 340 500	6	23	
344 340 530	6	25	
344 340 610	6	27	
344 340 620	1		
344 340 620	8	25	
344 369 020	8	38	
344 369 021	8		
344 560 380	13	12	
344 560 381	13		
344 561 420	13		
346 220 830	1	4	
445 142 121	38		
447 111 120	38		
448 330 236	38		
448 413 899	38		
448 413 899	36	16	
448 413 901	38		
448 413 901	36		
448 420 069	38		26 524 310
448 420 102	38		
448 510 217	38		

N° de la Pièce	Pl.	Rep.	N° Pièce remplaçante
448 602 354	38		
448 602 355	38		
448 602 356	38		
448 810 112	38		
448 810 114	38		
448 810 115	38		
448 810 115	38		
448 810 204	38		
448 810 313	38		
503 911 390	12	27	
563 911 280	14	15	
591 422 702	13	9	
591 820 001	28	2	
591 820 001	29	2	
591 822 701	29	3	
591 822 701	28	3	
593 917 201	14		
593 927 201	14		
593 927 202	14	18	
593 930 001	16	21	
594 530 003	17	15	
594 530 007	17	2	
594 530 008	17	4	
594 530 009	17	6	
594 532 402	11	15	
594 532 702	17	7	
594 532 703	17	9	
594 532 708	17	22	
594 532 713	17	3	
594 533 601	17	5	
594 537 201	17	1	
594 560 001	13	35	
594 560 002	13	34	
595 712 402	38		
595 762 401	17	23	

Numerus Strasbourg

N° de la Pièce	Pl.	Rep.	N° Pièce remplaçante
598 610 003	33		
598 610 009	33		
598 612 705	33	18	
598 612 706	33	24	
598 612 707	33		
599 610 001	33	20	
599 610 002	33	21	
599 613 301	33	22	
603 940 530	14	87	
603 940 540	14	86	
603 940 590	14	30	
603 940 590	14	55	
603 940 590	14	32	
606 221 120	3	5	
671 470 010	32	9	
671 830 950	29	27	
671 830 950	29	14	
683 940 740	14	69	
833 919 010	14	12	
935 931 014	37		
943 140 061	12	8	
943 140 071	12	42	
943 158 501	12	37	
943 302 023	10	8	
943 303 013	10	2	
943 320 414	10	3	
943 390 107	10	4	
943 390 510	10	5	
943 392 010	10	7	
943 531 411	9	21	
943 541 418	9	22	
944 172 102	38		
944 172 102	27		
945 330 032	25	3	
945 331 002	4	3	
945 507 508	12	49	
945 677 510	12	40	
945 687 006	12	47	
945 687 016	26	9	
946 720 012	12	22	
946 720 012	14	98	
946 720 012	14	55	
946 721 303	12	43	
946 737 031	12	46	
947 650 117	26	13	
947 650 117	26	8	
947 650 117	26	23	
947 650 117	26	30	
948 200 103	21	2	
948 201 045	31		
948 201 045	33		
948 240 032	38		
948 570 071	18	16	
948 570 075	18	5	

N° de la Pièce	Pl.	Rep.	N° Pièce remplaçante

Numerus Strasbourg

REPERE PLATE N° BILD N° N° FIGURA	BERLIET NUMERO DE LA PIECE PART NUMBER ERSATZTEIL NUMMER NUMERO DE LA PIEZA	QUANTITE QUANTITY ANZAHL CANTITAD	DESIGNATION DESCRIPTION BEZEICHNUNG DENOMINACION	CITROEN REFERENCE REFERENCE TEIL-NUMMER REFERENCIA	OBSERVATIONS REMARKS BEMERKUNGEN OBSERVACIONES
			CHASSIS **Chassis frame** **Fahrgestellrahmen** **Bastidor**		
–	Δ	1	CADRE DE CHASSIS ..... Chassis frame Fahrgestellrahmen Bastidor	–	Préciser N° de chassis pour passer commande Quote chassis number when ordering parts Bei Ersatzbestellungen bitten wir Fahrgestellnummer angeben Al efectuar sus pedidos de piezas de recambio, les rogamos indicar número bastidor
1	Δ	1	LONGERON DROIT ..... Sidemember, RH. Längsträger, rechts Larguero derecho	–	
2	Δ	1	LONGERON GAUCHE ..... Sidemember, LH. Längsträger, links Larguero izquierdo	–	
–	Δ 5 001 176	1	TRAVERSE DE BOITE ..... Gearbox crossmember Getriebe-Querträger Travesaño de cambio	–	Normal - Benne long Standard - Long tipper Normales Fgst. - Langer Kipper Normal - Volquete largo
–	Δ 307 110 420	1	TRAVERSE ARRIERE DE PONT ..... Rear crossmember of rear axle Hinterquerträger der Hinterachse Travesaño trasero de puente trasero	N 711 - 42	
–	Δ 5 001 331	1	TRAVERSE SUPPORT PALIER RELAIS ..... Bracket crossmember of centre bearing housing Halter-Querträger des Längstriebzwischenlagers Travesaño soporte del cojinete central	–	Long Long Lang Largo
3	Δ 307 110 550	1	TRAVERSE ARRIERE DE PONT ..... Rear crossmember of rear axle Hinterquerträger der Hinterachse Travesaño trasero de puente trasero	N 711 - 55	Long - Extra-long Lang - Extralang Largo - Extralargo
4	Δ 346 220 830	1	BUTÉE DE CENTRAGE DE ROUE DE SECOURS ..... Spare wheel centering stop Ersatzrad-Zentrieranschlag Tope de centraje de rueda repuesto	NY 622 - 83	

REPERE PLATE N° BILD N° N° FIGURA	BERLIET NUMERO DE LA PIECE PART NUMBER ERSATZTEIL NUMMER NUMERO DE LA PIEZA	QUANTITE QUANTITY ANZAHL CANTITAD	DESIGNATION DESCRIPTION BEZEICHNUNG DENOMINACION	CITROEN REFERENCE REFERENCE TEIL-NUMMER REFERENCIA	OBSERVATIONS REMARKS BEMERKUNGEN OBSERVACIONES
			CHASSIS (suite) **Chassis frame (ctd.)** **Fahrgestellrahmen (Forts.)** **Bastidor (cont.)**		
–	Δ 307 110 820	1	TRAVERSE EXTREME ARRIERE ..... End crossmember Schlussquerträger Travesaño extremo trasero	N 711 - 82	Long Lang Largo
5	Δ 307 110 821	1	TRAVERSE EXTREME ARRIERE ..... End crossmember Schlussquerträger Travesaño extremo trasero	N 711 - 82 A	Extra-long Extralang Extralargo
6	5 001 245	1	TRAVERSE AVANT Crossmember, front Querträger, vorne Travesaño delantero	–	
7	Δ 703 086	1	SUPPORT PITON DE REMORQUAGE Tow ring bracket Zugösenhalter Soporte càncamo de arrastre	ZB 9 703 086 A	
8	–	1	PITON DE REMORQUAGE Tow ring Zugöse Cáncamo de arrastre	–	
9	5 001 109	2	SUPPORT AVANT DE CABINE Cab bracket, front Vordere Fahrerhausstütze Soporte delantero de cabina	–	
10	344 340 500	2	MAIN AVANT DE RESSORT AVANT Front spring front bracket Vorderer Vorderfederbock Soporte delantero muelle delantero	NY 434 - 50	
11	5 001 106	1	SUPPORT AV. G. MOTEUR Engine bracket, front, LH. Motorlagerbock, vorne, links Soporte delantero izquierdo motor	–	

REPERE PLATE N° BILD N° N° FIGURA	BERLIET NUMERO DE LA PIECE PART NUMBER ERSATZTEIL NUMMER NUMERO DE LA PIEZA	QUANTITE QUANTITY ANZAHL CANTITAD	DESIGNATION DESCRIPTION BEZEICHNUNG DENOMINACION	CITROEN REFERENCE REFERENCE TEIL-NUMMER REFERENCIA	OBSERVATIONS REMARKS BEMERKUNGEN OBSERVACIONES
			CHASSIS (suite) Chassis frame (ctd.) Fahrgestellrahmen (Fort.) Bastidor (cont.)		
12	5 001 107	1	SUPPORT AV. D. MOTEUR Engine bracket, front, RH. Motorlagerbock, vorne, rechts Soporte delantero derecho motor	–	
13	5 001 016	1	SUPPORT AR. G. MOTEUR Engine bracket, rear, LH. Motorlagerbock, hinten, links Soporte trasero izquierdo motor	–	
14	5 001 015	1	SUPPORT AR. D. MOTEUR Engine bracket, rear, RH. Motorlagerbock, hinten, rechts Soporte trasero derecho motor	–	
15	304 340 460	2	MAIN ARRIERE DE RESSORT AVANT Front spring rear bracket Hinterer Vorderfederbock Soporte trasero muelle delantero	N 434 - 46	
16	5 008 001	2	MAIN AVANT DE RESSORT ARRIERE Rear spring front bracket Vorderer Hinterfederbock Soporte delantero muelle trasero	–	
17	304 340 621	4	BUTEE DE RESSORT ..... Spring buffer Federanschlag Tope de muelle	N 434-62 A	350 K C 350 K
–	344 340 620	4	BUTEE DE RESSORT ..... Spring buffer Federanschlag Tope de muelle	NY 434 - 62	450 K - 480 K - C 450 K - C 480 K
18	5 008 002	2	MAIN AR. DE RESSORT AR. Rear spring rear bracket Hinterer Hinterfederbock Soporte trasero muelle trasero	–	

REPERE PLATE N° BILD N° N° FIGURA	BERLIET NUMERO DE LA PIECE PART NUMBER ERSATZTEIL NUMMER NUMERO DE LA PIEZA	QUANTITE QUANTITY ANZAHL CANTITAD	DESIGNATION DESCRIPTION BEZEICHNUNG DENOMINACION	CITROEN REFERENCE REFERENCE TEIL-NUMMER REFERENCIA	OBSERVATIONS REMARKS BEMERKUNGEN OBSERVACIONES
			CHASSIS (suite) **Chassis frame (ctd.)** **Fahrgestellrahmen (Forts.)** **Bastidor (cont.)**		
19	5 001 054	1	TRAVERSE AR. DE CABINE Cab crossmember, rear Fahrerhausquerträger, hinten - Travesaño trasero de cabina	–	
–	211 155 096	8	VIS HM 10 x 30 Screw - Schraube - Tornillo	–	
–	252 101 050	8	RONDELLE W 8 Spring washer - Federring - Arandela de muelle	–	
–	214 111 024	8	ECROU HM 8 Nut - Mutter - Tuerca	–	
20	307 110 981	1	TRAVERSE INFERIEURE Crossmember, lower Querträger, unten Travesaño inferior	N 711-98 A	
–	200 519 000	10	VIS HM 9 x 32 Screw - Schraube - Tornillo	ZD 9 051 900 U	
–	205 304 000	10	ECROU NYLSTOP Nylstop nut - Nylstopmutter - Tuerca nylstop	ZD 9 530 400 U	

REPERE PLATE N° BILD N° N° FIGURA	BERLIET NUMERO DE LA PIECE PART NUMBER ERSATZTEIL NUMMER NUMERO DE LA PIEZA	QUANTITE QUANTITY ANZAHL CANTITAD	DESIGNATION DESCRIPTION BEZEICHNUNG DENOMINACION	CITROEN REFERENCE REFERENCE TEIL-NUMMER REFERENCIA	OBSERVATIONS REMARKS BEMERKUNGEN OBSERVACIONES
			COFFRE A ACCUMULATEURS **Battery box** **Batteriekasten** **Caja de bateřas**		
21	325 310 020	1	SUPPORT Bracket - Halter - Soporte	ND 531 - 2	
22	200 609 000	4	VIS H Screw - Schraube - Tornillo	ZD 9 060 900 U	
23	252 301 065	4	RONDELLE CRANTEE Washer with grooves Scheibe mit Kerben Arandela con muescas		
24	21 621 141	4	ECROU Nut - Mutter - Tuerca		
–	* 325 310 830	1	PLAQUE SOUS ACCUS Plate under battery Platte unter Batterie Placa bajo bateřa	ND 531 - 83	
25	325 310 590	1	BRIDE DE SERRAGE Clamping flange Befestigungsflansch Brida de sujeción	ND 531 - 59	
26	* 103 033 680	2	ENTRETOISE Spacer Distanzstück Separador	ZC 9 303 368 U	
27	21 621 124	4	ECROU H Nut - Mutter - Tuerca		
28	325 310 530	1	COUVERCLE Cover - Deckel - Tapa	ND 531 - 53	
29	103 043 120	2	RESSORT Spring - Feder - Muelle	ZC 9 304 312 U	
30	* 103 043 140	2	POIGNEE Handle - Griff - Empuñadura	ZC 9 304 314 U	

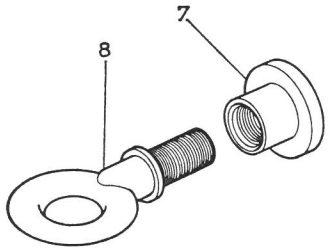
7
8

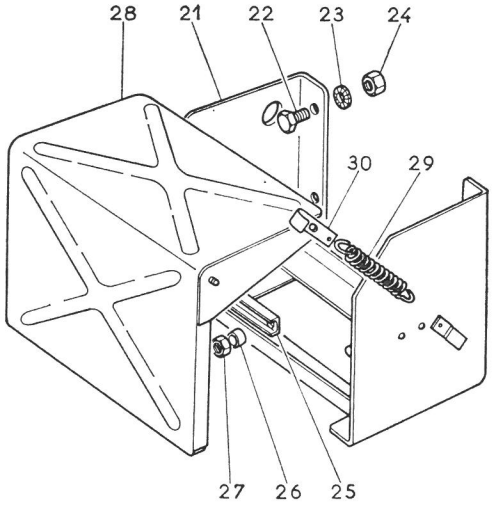
28
21
22
23
24
30
29
27
26
25

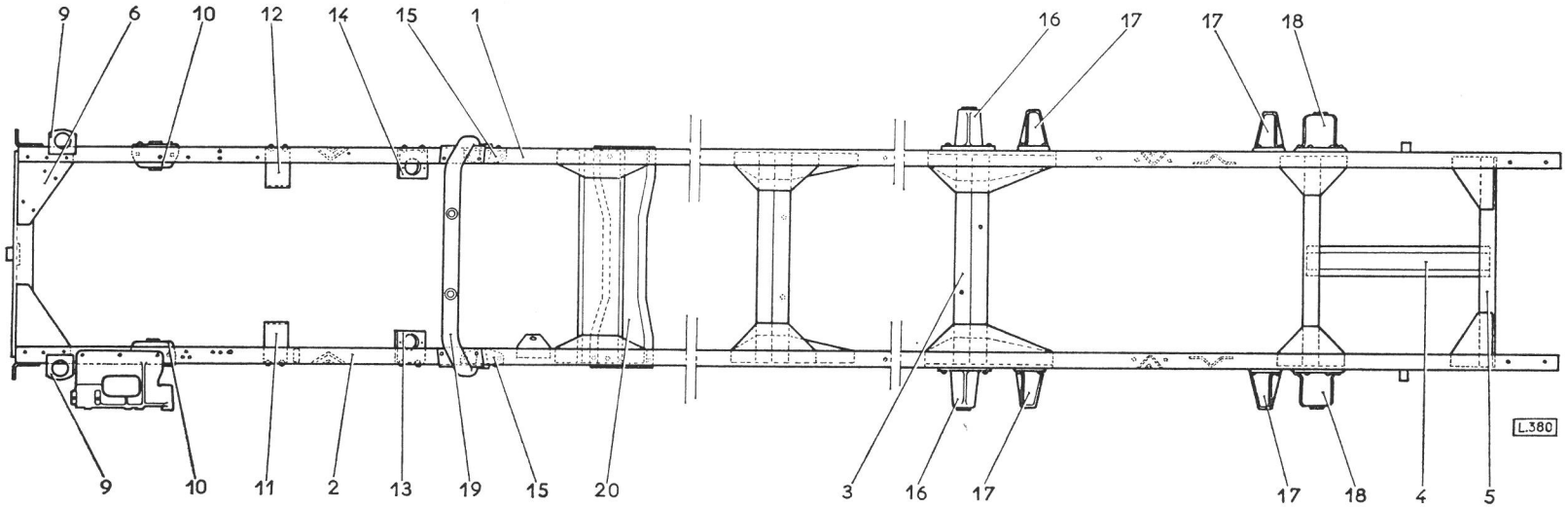
9
6
10
12
14
15
1
16
17
17
18
9
10
11
2
13
19
15
20
3
16
17
17
18
4
5
L.380

REPERE PLATE N° BILD N° N° FIGURA	BERLIET NUMERO DE LA PIECE PART NUMBER ERSATZTEIL NUMMER NUMERO DE LA PIEZA	QUANTITE QUANTITY ANZAHL CANTITAD	DESIGNATION DESCRIPTION BEZEICHNUNG DENOMINACION	CITROEN REFERENCE REFERENCE TEIL-NUMMER REFERENCIA	OBSERVATIONS REMARKS BEMERKUNGEN OBSERVACIONES
			CROCHET DE REMORQUE **Trailer coupling** **Anhängerkupplung** **Gancho remolque**		
1	306 630 010	1	CROCHET Trailer coupling Anhängerkupplung Gancho remolque	N 663 - 1	
2	200 514 000	4	VIS H 14 x 45 Screw - Schraube - Tornillo	ZD 9 051 400 U	
3	252 301 066	4	RONDELLE CRANTÉE Washer with grooves Scheibe mit Kerben Arandela con muescas		
4	214 114 030	4	ECROU Nut - Mutter - Tuerca		
5	316 220 970	1	TRAVERSE AR. ..... Crossmember, rear Querträger, hinten Travesaño trasero	NB 622 - 97	
6	200 611 000	4	VIS ..... Screw - Schraube - Tornillo	ZD 9 061 100 U	
7	252 301 065	4	RONDELLE CRANTÉE ..... Washer with grooves Scheibe mit Kerben Arandela con muescas		NORMAL Standard Normal Normal
8	21 621 141	4	ECROU ..... Nut - Mutter - Tuerca		
9	306 630 971	2	TIRANT ..... Tie rod - Zugstange - Tirante	N 663 - 97 a	
10	200 530 000	8	VIS ..... Screw - Schraube - Tornillo	ZD 9 530 500 U	
11	202 389 000	8	RONDELLE CRANTÉE ..... Washer with grooves Scheibe mit Kerben Arandela con muescas	ZD 9 238 900 U	

REPERE PLATE N° BILD N° N° FIGURA	BERLIET NUMERO DE LA PIECE PART NUMBER ERSATZTEIL NUMMER NUMERO DE LA PIEZA	QUANTITE QUANTITY ANZAHL CANTITAD	DESIGNATION DESCRIPTION BEZEICHNUNG DENOMINACION	CITROEN REFERENCE REFERENCE TEIL-NUMMER REFERENCIA	OBSERVATIONS REMARKS BEMERKUNGEN OBSERVACIONES
			CROCHET DE REMORQUE (suite) **Trailer coupling (ctd.)** **Anhängerkupplung (Forts.)** **Gancho remolque (cont.)**		
12	202 370 000	8	ÉCROU ..... Nut - Mutter - Tuerca	ZD 9 237 000 U	
13	306 630 981	1	RENFORT ..... Reinforcement Verstärkung Refuerzo	N 663 - 98 A	NORMAL Standard Normal Normal
14	306 630 980	1	RENFORT ..... Reinforcement Verstärkung Refuerzo	N 663 - 98	
15	306 630 950	2	TIRANT ..... Tie rod - Zugstange - Tirante	N 663 - 95	
16	200 530 000	8	VIS ..... Screw - Schraube - Tornillo	ZD 9 053 000 U	
17	202 217 000	8	RONDELLE PLATE 9,5 x 16,2 ..... Plain washer Scheibe Arandela plana	ZD 9 221 700 U	LONG Long Lang Largo
18	202 389 000	8	RONDELLE CRANTÉE ..... Washer with grooves Scheibe mit Kerben Arandela con muescas	ZD 9 238 900 U	
19	202 372 002	8	ÉCROU ..... Nut - Mutter - Tuerca	ZD 9 237 200 Z	
20	306 630 930	1	TRAVERSE DE PALIER ..... Bearing crossmember Lagerquerträger Travesaño de cojinete	N 663 - 93	
21	200 533 000	4	VIS ..... Screw - Schraube - Tornillo	ZD 9 053 300 W	

CROCHET DE REMORQUE (suite)
Trailer coupling (ctd.)
Anhängerkupplung (Forts.)
Gancho remolque (cont.)

REPERE PLATE Nº BILD Nº Nº FIGURA	BERLIET NUMERO DE LA PIECE PART NUMBER ERSATZTEIL NUMMER NUMERO DE LA PIEZA	QUANTITE QUANTITY ANZAHL CANTITAD	DESIGNATION DESCRIPTION BEZEICHNUNG DENOMINACION	CITROEN REFERENCE REFERENCE TEIL-NUMMER REFERENCIA	OBSERVATIONS REMARKS BEMERKUNGEN OBSERVACIONES
22	202 389 000	4	RONDELLE CRANTÉE Washer with grooves Scheibe mit Kerben Arandela con muescas	ZD 9 238 900 U	LONG Long Lang Largo
23	202 372 002	4	ÉCROU Nut - Mutter - Tuerca	ZD 9 237 200 Z	
24	306 630 840	1	TRAVERSE AR. Crossmember, rear Querträger, hinten Travesaño trasero	N 663 - 84	
25	200 519 000	4	VIS H 9 x 32 Screw - Schraube - Tornillo	ZD 9 051 900 U	
26	205 305 000	4	ÉCROU NYLSTOP Nylstop nut Nylstop mutter Tuerca nylstop	ZD 9 530 500 U	
27	306 630 981	1	RENFORT Reinforcement Verstärkung Refuerzo	N 663 - 98 a	EXTRA-LONG Extralong Extralang Extralargo
28	306 630 972	2	TIRANT Tie rod - Zugstange - Tirante	N 663 - 97 b	
29	200 519 000	8	VIS H 9 x 32 Screw - Schraube - Tornillo	ZD 9 051 900 U	
30	205 305 000	8	ÉCROU NYLSTOP Nylstop nut Nylstopmutter Tuerca nylstop	ZD 9 530 500 U	
31	306 630 590	1	SUPPORT DE GUIDE Guide bracket Führungsstütze Soporte de guía	N 663 - 59	

REPERE PLATE N° BILD N° N° FIGURA	BERLIET NUMERO DE LA PIECE PART NUMBER ERSATZTEIL NUMMER NUMERO DE LA PIEZA	QUANTITE QUANTITY ANZAHL CANTITAD	DESIGNATION DESCRIPTION BEZEICHNUNG DENOMINACION	CITROEN REFERENCE REFERENCE TEIL-NUMMER REFERENCIA	OBSERVATIONS REMARKS BEMERKUNGEN OBSERVACIONES
			CROCHET DE REMORQUE (suite) **Trailer coupling (ctd.)** **Anhängerkupplung (Forts.)** **Gancho remolque (cont.)**		
32	200 613 000	4	VIS H 14 x 35 ..... Screw - Schraube - Tornillo	ZD 9 061 300 W	EXTRA-LONG Extralong Extralang Extralargo
33	252 301 066	4	RONDELLE CRANTÉE ϕ 14 ..... Washer with grooves Scheibe mit Kerben Arandela con muescas		
34	214 114 030	4	ÉCROU ..... Nut - Mutter - Tuerca		
–	682 043	1	PITON REMORQUAGE AVANT ..... Tow ring Zugöse Càncamo de arrastre		

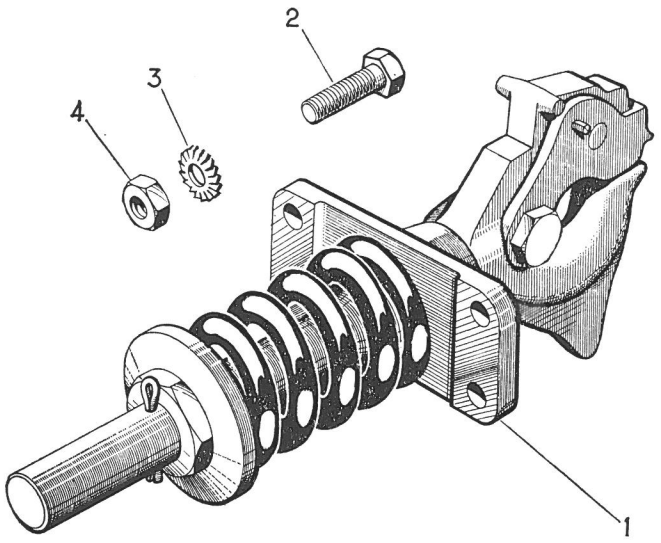
2
3
4
1

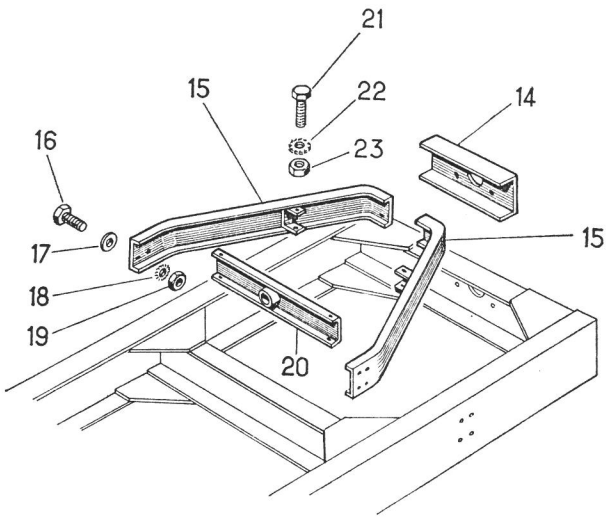
21
15
22
14
16
23
17
15
18
19
20

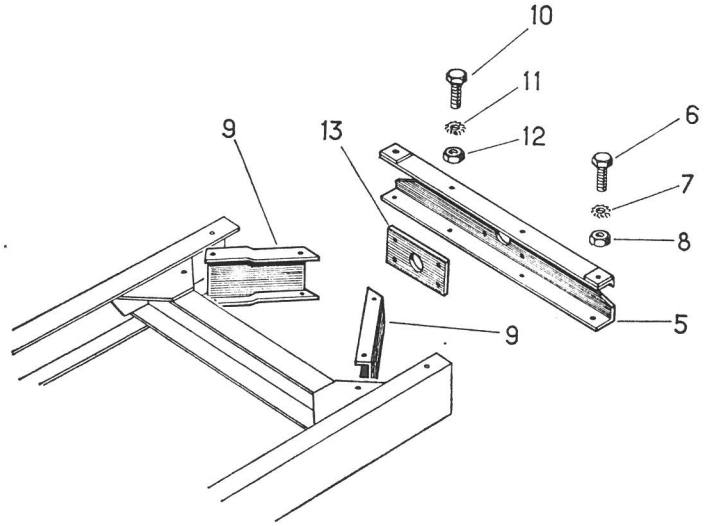
10
11
9
13
12
6
7
8
9
5

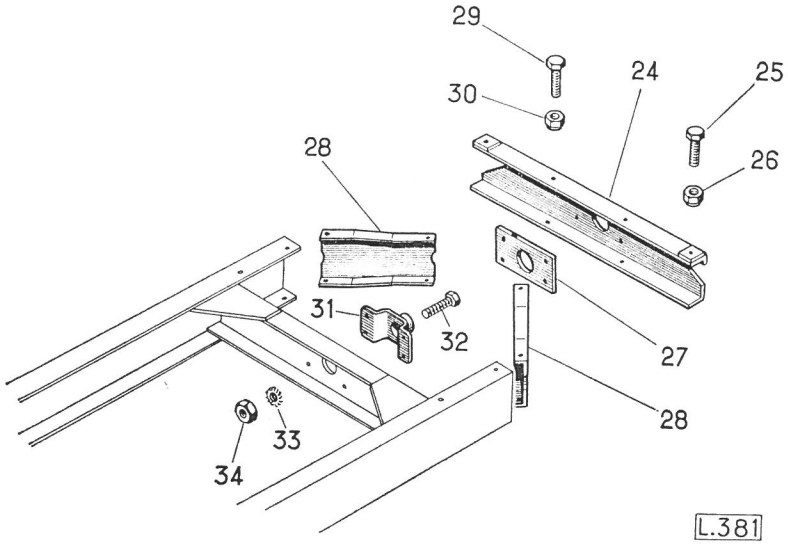
29
30
24
25
28
26
31
32
27
28
33
34

L.381

REPERE PLATE N° BILD N° N° FIGURA	BERLIET NUMERO DE LA PIECE PART NUMBER ERSATZTEIL NUMMER NUMERO DE LA PIEZA	QUANTITE QUANTITY ANZAHL CANTITAD	DESIGNATION DESCRIPTION BEZEICHNUNG DENOMINACION	CITROEN REFERENCE REFERENCE TEIL-NUMMER REFERENCIA	OBSERVATIONS REMARKS BEMERKUNGEN OBSERVACIONES
			PORTE-ROUE DE SECOURS **Spare wheel carrier** **Ersatzradhalterung** **Soporte rueda recambio**		
–	316 220 970	1	TRAVERSE ARRIERE ..... Crossmember, rear Querträger, hinten Travesaño trasero	NB 622 - 97	
–	200 518 002	4	VIS H 9 x 30 ..... Screw - Schraube - Tornillo	ZD 9 051 800 Z	
–	202 389 000	4	RONDELLE CRANTÉE ..... Washer with grooves Scheibe mit Kerben Arandela con muescas	ZD 9 238 900 U	
–	202 370 000	4	ÉCROU ..... Nut - Mutter - Tuerca	ZD 9 237 000 U	NORMAL Standard
–	316 220 930	1	TRAVERSE D'APPUI ..... Rest crossmember Stützquerträger Travesaño de apoyo	NB 622 - 93	Normal Normal
–	200 530 000	4	VIS ..... Screw - Schraube - Tornillo	ZD 9 053 000 U	
–	202 389 000	4	RONDELLE CRANTÉE ..... Washer with grooves Scheibe mit Kerben Arandela con muescas	ZD 9 238 900 U	
–	202 370 000	4	ÉCROU ..... Nut - Mutter - Tuerca	ZD 9 237 000 U	
1	306 220 020	2	SUPPORT Bracket - Halter - Soporte	N 622 - 2	
2	316 220 910	2	BRAS SUPPORT Bracket arm Halterarm Brazo soporte	NB 622 - 91	
3	306 221 040	2	AXE Spindle - Achse - Eje	N 622 - 104	

REPERE PLATE N° BILD N° N° FIGURA	BERLIET NUMERO DE LA PIECE PART NUMBER ERSATZTEIL NUMMER NUMERO DE LA PIEZA	QUANTITE QUANTITY ANZAHL CANTITAD	DESIGNATION DESCRIPTION BEZEICHNUNG DENOMINACION	CITROEN REFERENCE REFERENCE TEIL-NUMMER REFERENCIA	OBSERVATIONS REMARKS BEMERKUNGEN OBSERVACIONES
			PORTE-ROUE DE SECOURS (suite) **Spare wheel carrier (ctd.)** **Ersatzradhalterung (Forts.)** **Soporte rueda recambio (cont.)**		
4	221 101 115	2	GOUPILLE Pin - Stift - Pasador		
5	606 221 120	2	ÉCROU DE SERRAGE Nut - Mutter - Tuerca	P. 622 - 112	
6	306 220 610	2	CHAPE Clevis - Gabel - Horquilla	N 622 - 61	
			PLAQUES ARRIERE **Rear plates** **Hintere Tafeln** **Placas traseras**		
7	5 001 362	1	PLAQUE MINÉRALOGIQUE Number plate Nummernschild Placa matricula	–	
8	5 001 364	1	SUPPORT DE FEUX Tail lamps bracket Schlussleuchtenhalter Soporte luces traseras	–	
9	211 155 094	8	VIS H 10 x 25 Screw - Schraube - Tornillo	–	
10	252 101 050	8	RONDELLE W 10 Spring washer - Federring - Arandela de muelle	–	
11	214 111 030	8	ÉCROU HM 10 Nut - Mutter - Tuerca	–	
12	221 161	2	PASSE-FIL Grommet - Kabeltülle - Pasacable	ZB 9 221 161 A	
13	9 058 535	–	RONDELLE Washer - Scheibe - Arandela		

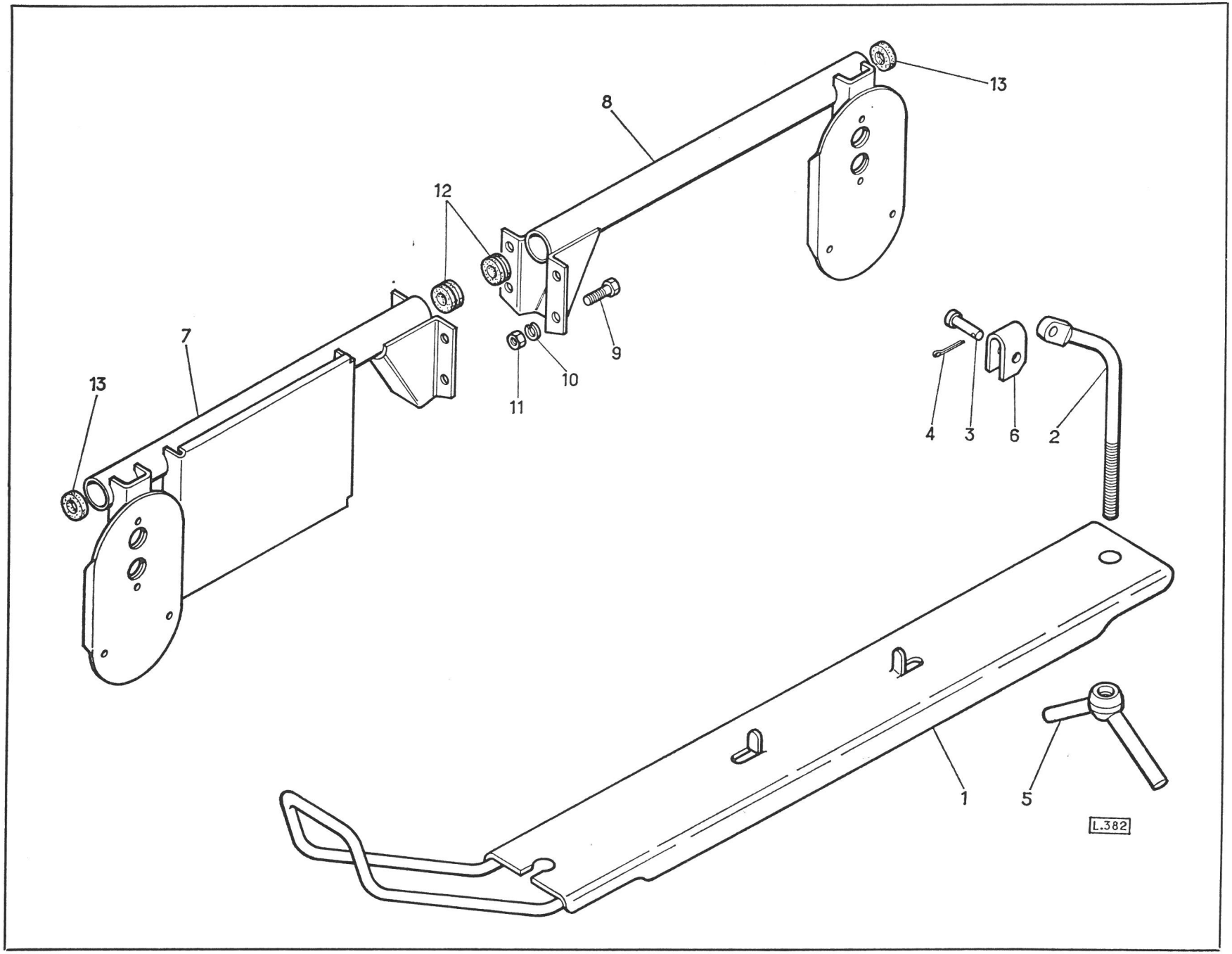
13
8
12
7
13
9
10
11
4
3
6
2
1
5
L.382

REPERE PLATE N° BILD N° N° FIGURA	BERLIET NUMERO DE LA PIECE PART NUMBER ERSATZTEIL NUMMER NUMERO DE LA PIEZA	QUANTITE QUANTITY ANZAHL CANTITAD	DESIGNATION DESCRIPTION BEZEICHNUNG DENOMINACION	CITROEN REFERENCE REFERENCE TEIL-NUMMER REFERENCIA	OBSERVATIONS REMARKS BEMERKUNGEN OBSERVACIONES
			FIXATION BLOC MOTEUR - BOITE **Engine block - gearbox mounting** **Motorblock - Getriebeaufhängung** **Suspensión bloque motor - cambio de velocidades**		
–	5 001 107	1	FERRURE AVANT DROITE Bracket, front, RH. Halter, vorne, rechts Soporte delantero derecho	–	
1	5 001 106	1	FERRURE AVANT GAUCHE Bracket, front, LH. Halter, vorne, links Soporte delantero izquierdo	–	
2	703 104	2	FERRURE AVANT SUR MOTEUR Front bracket on engine Vorderhalter am Motor Soporte delantero sobre motor	ZB 9 703 104 A	
3	945 331 002	2	PLOT METALASTIK Metalastik mounting pad Metalastik Gummi-Metall-Lager Soporte elàstico Metalastik		
4	21 621 124	4	ÉCROU AM 10 Nut - Mutter - Tuerca		
5	252 501 015	2	RONDELLE TREP DE 10 Trep washer 10 Trepscheibe 10 Arandela trep 10		
6	252 101 050	2	RONDELLE W 10 Spring washer - Federring - Arandela de muelle		
–	5 001 015	1	FERRURE ARRIERE DROITE Bracket, rear, RH. Halter, hinten, rechts Soporte trasero, derecho		
7	5 001 016	1	FERRURE ARRIERE GAUCHE Bracket, rear, LH. Halter, hinten, links Soporte trasero izquierdo		

REPERE PLATE N° BILD N° N° FIGURA	BERLIET NUMERO DE LA PIECE PART NUMBER ERSATZTEIL NUMMER NUMERO DE LA PIEZA	QUANTITE QUANTITY ANZAHL CANTITAD	DESIGNATION DESCRIPTION BEZEICHNUNG DENOMINACION	CITROEN REFERENCE REFERENCE TEIL-NUMMER REFERENCIA	OBSERVATIONS REMARKS BEMERKUNGEN OBSERVACIONES
			FIXATION BLOC MOTEUR - BOITE (suite) **Engine block - gearbox mounting (ctd.)** **Motorblock - Getriebeaufhängung (Forts.)** **Suspensión bloque motor - cambio de velocidades (cont.)**		
8	703 272	2	FERRURE AR. SUR MOTEUR Bracket on engine, rear Halter am Motor, hinten Soporte trasero sobre motor	ZB 9 703 272 A	
9	211 155 164	6	VIS HM 14 x 40 Screw - Schraube - Tornillo		
10	252 101 070	6	RONDELLE W 14 Spring washer - Federring - Arandela de muelle		
11	703 311	2	PLOT PAULSTRA Paulstra mounting pad Paulstra Gummi-Metall-Lager Soporte elàstico Paulstra	ZB 9 703 311 A	
12	211 155 094	4	VIS HM 10 x 25 Screw - Schraube - Tornillo		
13	252 101 050	4	RONDELLE W 10 Spring washer - Federring - Arandela de muelle		
14	21 621 124	4	ÉCROU HM 10 Nut - Mutter - Tuerca		
15	211 155 180	2	VIS HM 14 x 90 Screw - Schraube - Tornillo		
16	703 154	2	RONDELLE Washer - Scheibe - Arandela	ZB 9 703 154 A	
17	703 152	2	RONDELLE ANTI-REBOND Antirebound washer Antiabprall Scheibe Arandela antirebote	ZB 9 703 152 A	
18	252 101 070	2	RONDELLE W 14 Spring washer - Federring - Arandela de muelle		
19	214 114 032	2	ÉCROU HM 14 Nut - Mutter - Tuerca		

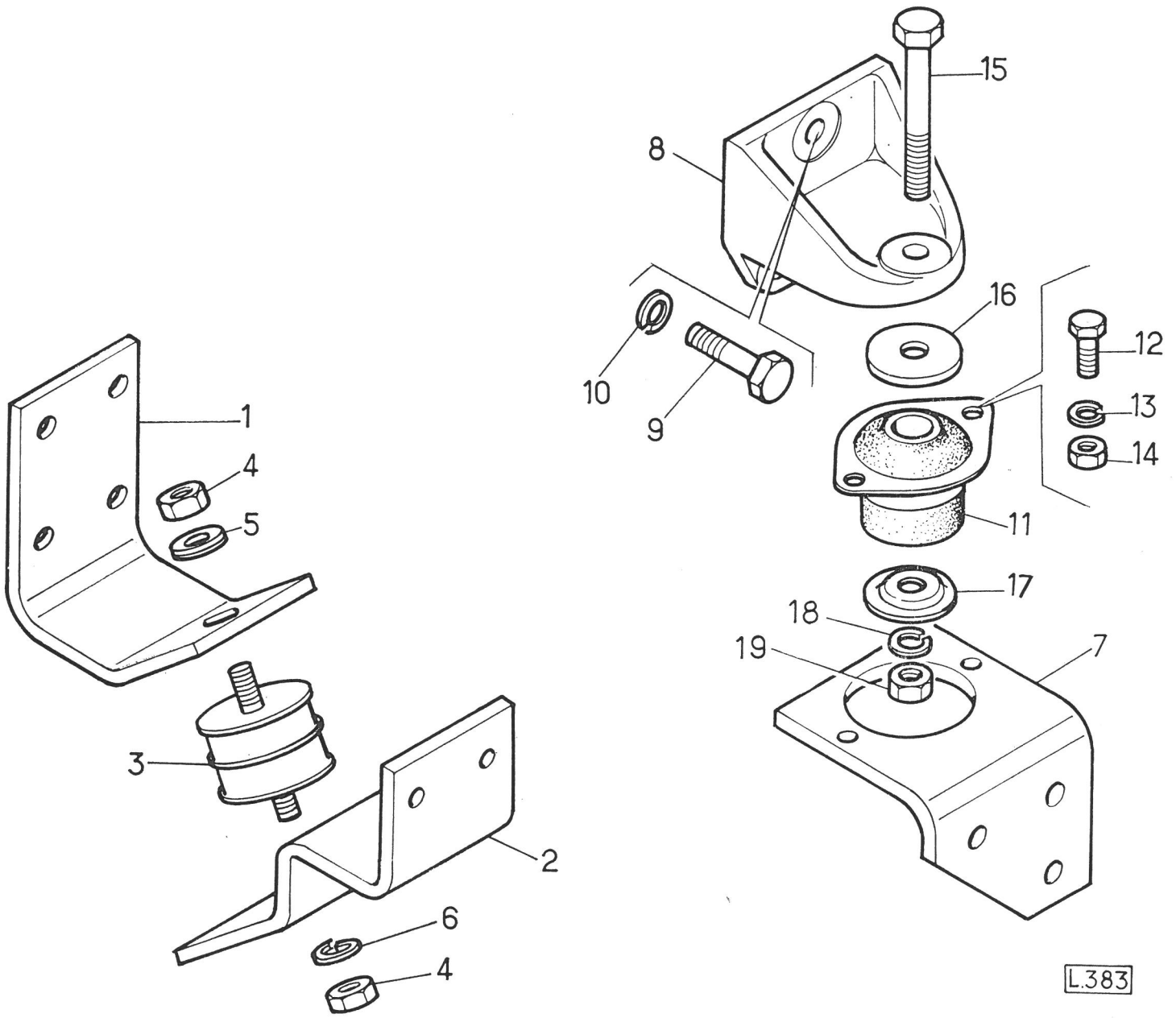
15
8
16
12
10
9
13
14
11
1
4
5
17
18
19
7
3
2
6
4
L.383

REPERE PLATE N° BILD N° N° FIGURA	BERLIET NUMERO DE LA PIECE PART NUMBER ERSATZTEIL NUMMER NUMERO DE LA PIEZA	QUANTITE QUANTITY ANZAHL CANTITAD	DESIGNATION DESCRIPTION BEZEICHNUNG DENOMINACION	CITROEN REFERENCE REFERENCE TEIL-NUMMER REFERENCIA	OBSERVATIONS REMARKS BEMERKUNGEN OBSERVACIONES
			SUSPENSION AVANT - 350 K - C 350 K **Front suspension 350 K - C 350 K** **Vorderfederaufhängung 350 K - C 350 K** **Suspensión anterior 350 K - C 350 K**		
–	304 310 102	1	RESSORT AV. GAUCHE COMPLET Front spring, LH. complete Vorderfeder, links, vollständig Muelle delantero izquierdo completo	N 431 - 10 b	
–	* 304 310 101	1	RESSORT AV. DROIT COMPLET ..... Front spring, RH. complete Vorderfeder, rechts, vollständig Muelle delantero derecho completo	N 431 - 10 A	Fournissons 304 310 102 en supplément 11e lame Supply 304 310 102 additional 11th leaf Liefern 304 310 102 als Ergänzung 11. Federblatt Suministramos 304 310 102 en suplement 11.a hoja
1	304 310 301	2	LAME MAITRESSE BAGUÉE Main leaf with bush Hauptblatt mit Buchse Hoja maestra con casquillo	N 431 - 30 A	
2	304 310 810	4	BAGUE Bush - Buchse - Casquillo	N 431 - 81	
3	304 310 851	2	2e LAME 2nd leaf - 2. Federblatt - Hoja 2.a	N 431 - 85 A	
4	304 310 861	2	3e LAME 3rd leaf - 3. Federblatt - Hoja 3.a	N 431 - 86 A	
5	304 310 871	2	4e LAME 4th leaf - 4. Federblatt - Hoja 4.a	N 431 - 87 A	
6	304 310 431	2	5e LAME AVEC ÉTRIER 5th leaf with stirrup 5. Federblatt mit Bügel 5.a Hoja con estribo	N 431 - 43 A	
7	304 310 891	2	6e LAME 6th leaf - 6. Federblatt - Hoja 6.a	N 431 - 89 A	
8	304 310 901	2	7e LAME 7th leaf - 7. Federblatt - Hoja 7.a	N 431 - 90 A	
9	304 310 911	2	8e LAME 8th leaf - 8. Federblatt - Hoja 8.a	N 431 - 91 A	
10	304 310 921	2	9e LAME 9th leaf - 9. Federblatt - Hoja 9.a	N 431 - 92 A	

REPERE PLATE N° BILD N° N° FIGURA	BERLIET NUMERO DE LA PIECE PART NUMBER ERSATZTEIL NUMMER NUMERO DE LA PIEZA	QUANTITE QUANTITY ANZAHL CANTITAD	DESIGNATION DESCRIPTION BEZEICHNUNG DENOMINACION	CITROEN REFERENCE REFERENCE TEIL-NUMMER REFERENCIA	OBSERVATIONS REMARKS BEMERKUNGEN OBSERVACIONES
			SUSPENSION AVANT 350 K - C 350 K (suite) **Front suspension 350 K - C 350 K (ctd.)** **Vorderfederaufhängung 350 K - C 350 K (Forts.)** **Suspensión anterior 350 K - C 350 K (cont.)**		
11	304 310 931	2	10e LAME 10th leaf - 10. Federblatt - Hoja 10.a	N 431 - 930	
12	304 310 790	4	AXE Pin - Achse - Eje	N 431 - 79	
13	202 372 002	4	ÉCROU Nut - Mutter - Tuerca	2 372 SZ	
14	304 310 801	2	ÉTOQUIAU Spring centre bolt Federschraube Perno capuchino	N 431 - 80 A	
15	202 623 002	2	ÉCROU Nut - Mutter - Tuerca	ZD 9 262 300 Z	
16	304 310 600		BRIDE Clip - Schelle - Brida	N 431 - 60	
–	304 360 640	–	AXE Pin - Achse - Eje	N 436 - 64	
17	304 450 892	2	CALE Wedge - Unterlage - Suplemento	N 445 - 89 b	
18	304 310 633	4	ÉTRIER DE RESSORT « U » bolt Federbügel Abarcòn de muelle	N 431 - 630	
19	205 312 000	8	ÉCROU NYLSTOP Nylstop nut Nylstopmutter Tuerca nylstop	ZD 9 531 200 U	
–	304 311 180	1	CALE DE RESSORT (11e lame) ..... Spring wedge (11th leaf) Federkeil (11. Federblatt) Suplemento de muelle (Hoja 11.a)	N 431 - 118	Pour ressort AV. gauche For front spring, LH. Für Vorderfeder, links Para muelle delantero izquierdo

REPERE PLATE No BILD No No FIGURA	BERLIET NUMERO DE LA PIECE PART NUMBER ERSATZTEIL NUMMER NUMERO DE LA PIEZA	QUANTITE QUANTITY ANZAHL CANTITAD	DESIGNATION DESCRIPTION BEZEICHNUNG DENOMINACION	CITROEN REFERENCE REFERENCE TEIL-NUMMER REFERENCIA	OBSERVATIONS REMARKS BEMERKUNGEN OBSERVACIONES
			SUSPENSION AVANT 350 K - C 350 K (suite) Front suspension 350 K - C 350 K (ctd.) Vorderfederaufhängung 350 K - C 350 K (Forts.) Suspensión anterior 350 K - C 350 K (cont.)		
20	344 340 500	2	MAIN AVANT Front bracket Vorderfederbock, vorne Soporte delantero	MY 434 - 50	
21	304 340 460	2	MAIN ARRIERE Rear bracket Vorderfederbock, hinten Soporte trasero	N 434 - 46	
22	304 340 530	2	JUMELLE DE RESSORT Spring shackle Federlasche Gemela de muelle	N 434 - 53	
23	304 340 450	6	AXE Pin - Bolzen - Eje	N 434 - 45	
24	304 340 810	2	ARRETOIR POUR AXE POINT FIXE Lockplate for steady point pin Sicherungsblech für Festpunktbolzen Chapa de freno para eje punto fijo	N 434 - 81	
25	304 340 610	2	ARRETOIR POUR AXE DE JUMELLE Lockplate for shackle pin Sicherungsblech für Federbolzen Chapa de freno para eje de gemela	N 434 - 61	
26	200 521 000	4	VIS 9 x 16 Screw - Schraube - Tornillo	ZD 9 052 100 U	
27	202 906 000	4	RONDELLE ø 9 Washer - Scheibe - Arandela	ZD 9 290 600 U	
28	204 737 000	4	GRAISSEUR Greaser - Druckschmierkopf - Engrasador	ZD 9 473 700 U	
29	204 738 000	2	GRAISSEUR 90° Greaser 90° - Druckschmierkopf 90° - Engrasador 90°	ZD 9 473 800 U	
30	304 370 770	2	BUTEE Buffer - Anschlag - Tope	N 437 - 77	

pour remoire cylindre de roue AV strader FRY 25.111.037
necessaire de cyl. roue AV 3 324 512

REPERE PLATE N° BILD N° N° FIGURA	BERLIET NUMERO DE LA PIECE PART NUMBER ERSATZTEIL NUMMER NUMERO DE LA PIEZA	QUANTITE QUANTITY ANZAHL CANTITAD	DESIGNATION DESCRIPTION BEZEICHNUNG DENOMINACION	CITROEN REFERENCE REFERENCE TEIL-NUMMER REFERENCIA	OBSERVATIONS REMARKS BEMERKUNGEN OBSERVACIONES
			SUSPENSION AVANT 350 K - C 350 K (suite) Front suspension 350 K - C 350 K (ctd.) Vorderfederaufhängung 350 K - C 350 K (Forts.) Suspensión anterior 350 K - C 350 K (cont.)		
31	5 001 011	1	AMORTISSEUR AV. GAUCHE AVEC AXE Shock absorber, front, LH. with pin Stossdämpfer, vorne, links mit Achse Amortiguador delantero izquierdo con eje		
–	5 001 012	1	AMORTISSEUR AV. DROIT AVEC AXE Shock absorber, front, RH. with pin Stossdämpfer, vorne, rechts mit Achse Amortiguador delantero derecho con eje		
32	304 360 640	2	AXE Pin - Achse - Eje	N 436 - 64	
33	5 001 013	2	BIELLE D'AMORTISSEUR Shock absorber link Stossdämpferstange Biele de amortiguador		
34	304 360 750	4	ECROU Nut - Mutter - Tuerca	N 436 - 75	
35	200 614 000	4	VIS H 12 x 75 Screw - Schraube - Tornillo	Z 9 061 400 U	
36	252 301 065	4	RONDELLE Washer - Scheibe - Arandela		
37	21 621 141	2	ECROU Nut - Mutter - Tuerca		
38	Δ 5 001 463	2	SUPPORT FLEXIBLE Flexible pipe bracket Halter für biegsames Rohr Soporte tubo flexible	–	

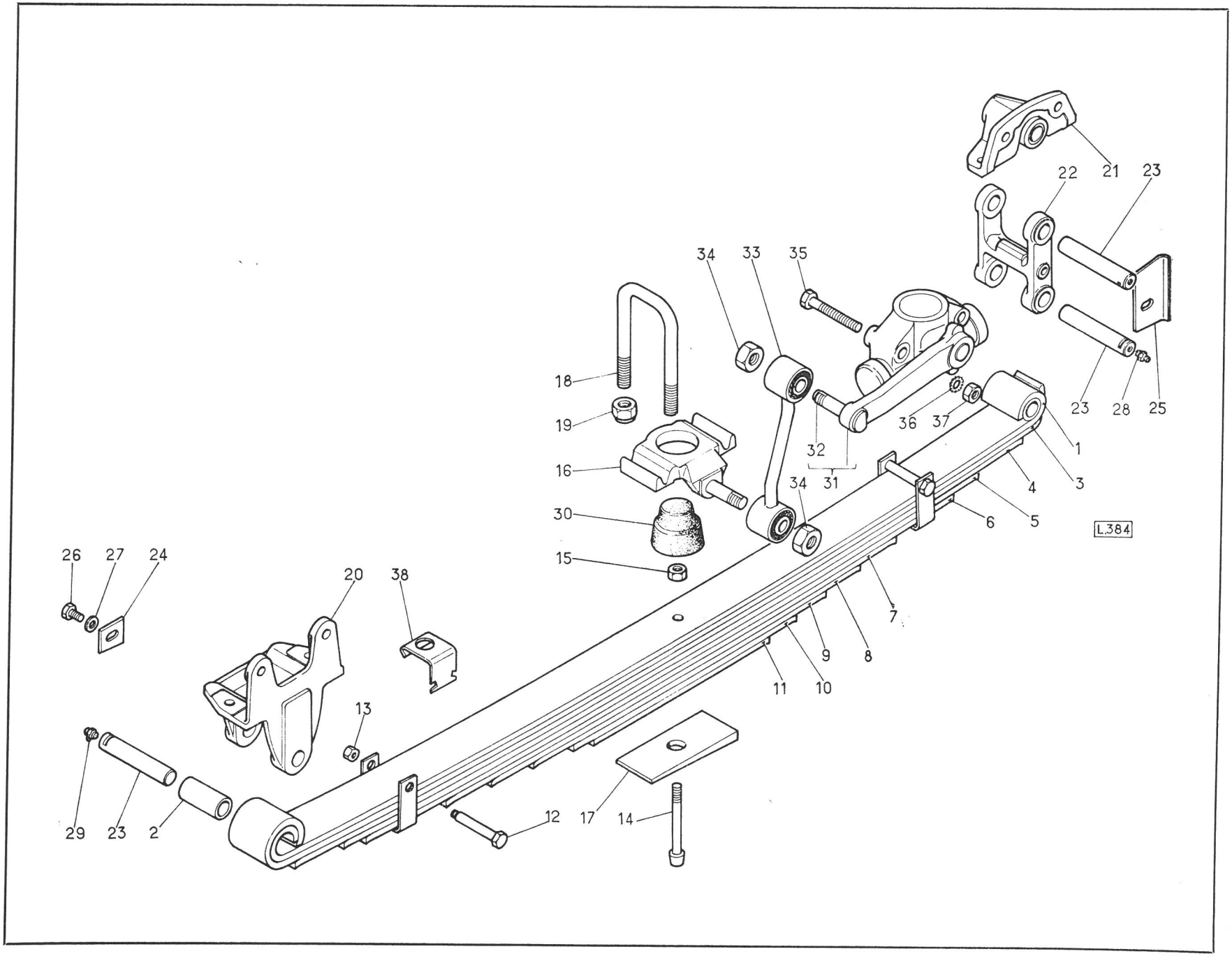
L.384

REPERE PLATE Nº BILD Nº Nº FIGURA	BERLIET NUMERO DE LA PIECE PART NUMBER ERSATZTEIL NUMMER NUMERO DE LA PIEZA	QUANTITE QUANTITY ANZAHL CANTITAD	DESIGNATION DESCRIPTION BEZEICHNUNG DENOMINACION	CITROEN REFERENCE REFERENCE TEIL-NUMMER REFERENCIA	OBSERVATIONS REMARKS BEMERKUNGEN OBSERVACIONES
			SUSPENSION AVANT 450 K - 480 K - C 450 K - C 480 K **Front suspension 450 K - 480 K - C 450 K - C 480 K** **Vorderfederaufhängung 450 K - 480 K - C 450 K - C 480 K** **Suspensión anterior 450 K - 480 K - C 450 K - C 480 K**		
—	344 310 101	1	RESSORT AV. GAUCHE COMPLET Front spring, LH. complete Vorderfeder, links, vollständig Muelle delantero izquierdo completo	NY 431 - 100	
—	* 344 310 100	1	RESSORT AV. DROIT COMPLET ..... Front spring, RH. complete Vorderfeder, rechts, vollständig Muelle delantero derecho completo	NY 431 - 10	Fournissons 344310101 en supprimant 14e lame Supply 344310101 suppresing 14th leaf Liefern 344310101 und 14. Federblatt fall weg Suministramos 344310101 suprimiendo 14.a hoja
1	344 310 300	2	LAME MAITRESSE BAGUEE Main leaf with bush Hauptblatt mit Buchse Hoja maestra con casquillo	NY 431 - 30	
2	304 310 810	4	BAGUE Bush - Buchse - Casquillo	N 431 - 81	
3	344 310 850	2	2e LAME 2nd leaf - 2. Federblatt - Hoja 2.a	NY 431 - 85	
4	344 310 860	2	3e LAME 3rd leaf - 3. Federblatt - Hoja 3.a	NY 431 - 86	
5	344 310 870	2	4e LAME 4th leaf - 4. Federblatt - Hoja 4.a	NY 431 - 87	
6	344 310 880	2	5e LAME 5th leaf - 5. Federblatt - Hoja 5.a	NY 431 - 88	
7	344 310 430	2	6e LAME 6th leaf - 6. Federblatt - Hoja 6.a	NY 431 - 43	
8	344 310 900	2	7e LAME 7th leaf - 7. Federblatt - Hoja 7.a	NY 431 - 90	
9	344 310 910	2	8e LAME 8th leaf - 8. Federblatt - Hoja 8.a	NY 431 - 91	
10	344 310 920	2	9e LAME 9th leaf - 9. Federblatt - Hoja 9.a	NY 431 - 92	
11	344 310 440	2	10e LAME 10th leaf - 10. Federblatt - Hoja 10.a	NY 431 - 44	

REPERE PLATE Nº BILD Nº Nº FIGURA	BERLIET NUMERO DE LA PIECE PART NUMBER ERSATZTEIL NUMMER NUMERO DE LA PIEZA	QUANTITE QUANTITY ANZAHL CANTITAD	DESIGNATION DESCRIPTION BEZEICHNUNG DENOMINACION	CITROEN REFERENCE REFERENCE TEIL-NUMMER REFERENCIA	OBSERVATIONS REMARKS BEMERKUNGEN OBSERVACIONES
			SUSPENSION AVANT 450 K - 480 K - C450K - C480 K (suite) Front suspension 450 K - 480 K - C450K - C480K (ctd.) Vordertederaufhängung 450 K - 480 K - C450K - C480K (Forts.) Suspensión anterior 450 K - 480K - C450K - C480K (cont.)		
12	344 310 940	2	11e LAME 11th leaf - 11. Federblatt - Hoja 11.a	NY 431 - 94	
13	344 310 950	2	12e LAME 12th leaf - 12. Federblatt - Hoja 12.a	NY 431 - 95	
14	344 310 960	2	13e LAME 13th leaf - 13. Federblatt - Hoja 13.a	NY 431 - 96	
15	304 310 790	8	AXE Pin - Achse - Eje	N 431 - 79	
16	202 372 002	8	ECROU Nut - Mutter - Tuerca	ZD 9 237 200 Z	
17	344 310 800	2	ETOQUIAU Spring centre bolt - Federschraube - Perno capuchino	NY 431 - 80	
18	214 114 024	2	ECROU Nut - Mutter - Tuerca		
19	304 310 600	2	BRIDE DE RESSORT Spring clip - Federklammer - Brida de muelle	N 431 - 60	
–	304 360 640	2	AXE Pin - Achse - Eje	N 436 - 64	
20	304 450 892	2	CALE Wedge - Unterlage - Suplemento	N 445 - 89 b	
21	304 310 632	4	ETRIER "U" bolt - Federbügel - Abarcón de muelle	N 431 - 63 b	
22	205 312 000	8	ECROU NYLSTOP Nylstop nut - Nylstopmutter - Tuerca nylstop	ZD 9 531 200 U	
–	304 311 180	1	CALE DE RESSORT ..... Spring wedge Federkeil Suplemento de muelle	N 431 - 118	POUR RESSORT AV. GAUCHE For front spring, LH. Für Vorderfeder, links Para muelle delantero izquierdo
23	344 340 500	2	MAIN AV. Front bracket - Vorderfederbock, vorne - Soporte delantero	NY 434 - 50	
24	304 340 460	2	MAIN AR. Rear bracket - Vorderfederbock, hinten - Soporte trasero	N 434 - 46	

REPERE PLATE N° BILD N° N° FIGURA	BERLIET NUMERO DE LA PIECE PART NUMBER ERSATZTEIL NUMMER NUMERO DE LA PIEZA	QUANTITE QUANTITY ANZAHL CANTITAD	DESIGNATION DESCRIPTION BEZEICHNUNG DENOMINACION	CITROEN REFERENCE REFERENCE TEIL-NUMMER REFERENCIA	OBSERVATIONS REMARKS BEMERKUNGEN OBSERVACIONES
			SUSPENSION AVANT 450 K - 480 K - C450K - C480K (suite) Front suspension 450 K - 480 K - C450K - C480K (ctd.) Vorderfederaufhängung 450K - 480K - C450K - C480K (Forts.) Suspensión anterior 450K - 480K - C450K - C480K (cont.)		
25	344 340 530	2	JUMELLE Spring shackle - Federlasche - Gemela de muelle	NY 434 - 53	
26	304 340 450	6	AXE Pin - Bolzen - Eje	N 434 - 45	
27	344 340 610	2	ARRETOIR POUR AXE DE JUMELLE Lockplate for shackle pin Sicherungsblech für Federbolzen Chapa de freno para eje de gemela	NY 434 - 61	
28	304 340 810	2	ARRETOIR POUR AXE POINT FIXE Lockplate for steady point pin Sicherungsblech für Festpunktbolzen Chapa de freno para eje punto fijo	N 434 - 81	
29	200 521 000	4	VIS Screw - Schraube - Tornillo	ZD 9 052 100 U	
30	202 906 000	4	RONDELLE Washer - Scheibe - Arandela	ZD 9 290 600 U	
31	204 737 000	4	GRAISSEUR Greaser - Druckschmierkopf - Engrasador	ZD 9 473 700 U	
32	204 738 000	2	GRAISSEUR 90° Greaser 90° - Druckschmierkopf 90° - Engrasador 90°	ZD 9 473 800 U	
33	304 370 770	2	BUTEE Buffer - Anschlag - Tope	N 437 - 77	
34	5 001 272	1	AMORTISSEUR AV' GAUCHE AVEC AXE Shock absorber, front, LH with pin Stossdämpfer, vorne, links mit Achse Amortiguador delantero izquierdo con eje		
–	5 001 273	1	AMORTISSEUR AV. DROIT AVEC AXE Shock absorber, front, RH with pin Stossdämpfer, vorne, rechts mit Achse Amortiguador delantero derecho con eje		

REPERE PLATE N° BILD N° N° FIGURA	BERLIET NUMERO DE LA PIECE PART NUMBER ERSATZTEIL NUMMER NUMERO DE LA PIEZA	QUANTITE QUANTITY ANZAHL CANTITAD	DESIGNATION DESCRIPTION BEZEICHNUNG DENOMINACION	CITROEN REFERENCE REFERENCE TEIL-NUMMER REFERENCIA	OBSERVATIONS REMARKS BEMERKUNGEN OBSERVACIONES
			SUSPENSION AVANT 450K - 480K - C450K - C480K (suite) Front suspension 450K - 480K - C450K - C480K (ctd.) Vorderfederaufhängung 450K- 480K - C450K - C480K (Forts.) Suspensión anterior 450K - 480K - C450K - C480K (cont.)		
–	5 001 289	1	AMORTISSEUR AV. GAUCHE AVEC AXE ..... Shock absorber, front, LH. with pin Stossdämpfer, vorne, links mit Achse Amortiguador delantero izquierdo con eje		POUR CHASSIS EXTRA-LONG For extralong chassis Für extralanges Fahrgestell Para bastidor extralargo
–	5 001 290	1	AMORTISSEUR AV. DROIT AVEC AXE ..... Shock absorber, front, RH. with pin Stossdämpfer, vorne, rechts mit Achse Amortiguador delantero derecho con eje		
35	304 360 640	2	AXE Pin - Achse - Eje	N 436 - 64	
36	5 001 274	2	BIELLE D'AMORTISSEUR Shock absorber link Stossdämpferstange Biele de amortiguador		
37	304 360 750	4	ECROU Nut - Mutter - Tuerca	N 436 - 75	
38	211 155 178	4	VIS Screw - Schraube - Tornillo		
39	252 301 066	4	RONDELLE Washer - Scheibe - Arandela		
40	214 164 114	4	ECROU Nut - Mutter - Tuerca		
–	Δ 5 001 506	1	SUPPORT FLEXIBLE DROIT Flexible pipe bracket, RH. Halter für biegsames Rohr, rechts Soporte tubo flexible derecho		
41	Δ 5 001 507	1	SUPPORT FLEXIBLE GAUCHE Flexible pipe bracket, LH. Halter für biegsames Rohr, links Soporte tubo flexible izquierdo		

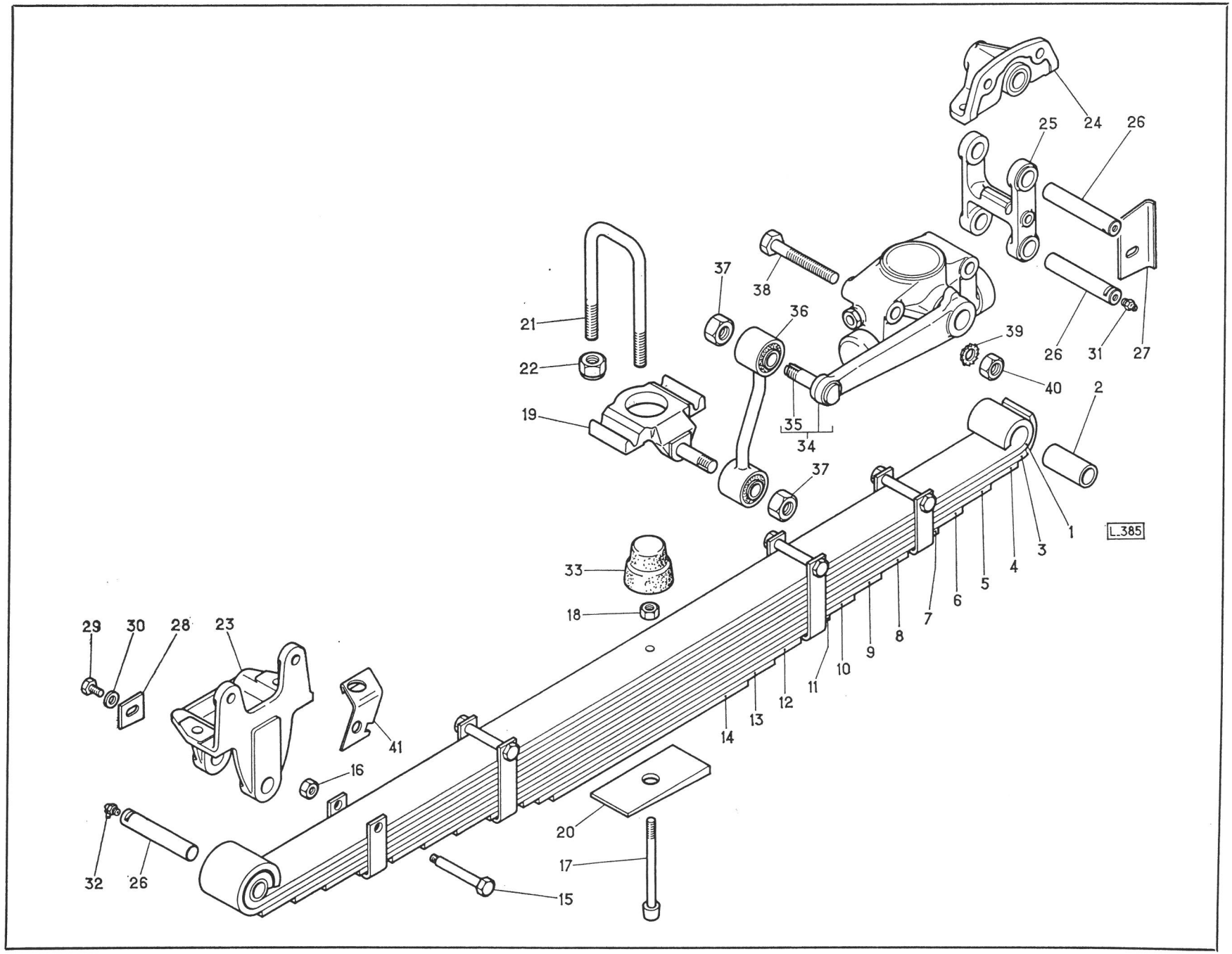
L.385
1
2
3
4
5
6
7
8
9
10
11
12
13
14
15
16
17
18
19
20
21
22
23
24
25
26
27
28
29
30
31
32
33
34
35
36
37
38
39
40
41

REPERE PLATE N° BILD N° N° FIGURA	BERLIET NUMERO DE LA PIECE PART NUMBER ERSATZTEIL NUMMER NUMERO DE LA PIEZA	QUANTITE QUANTITY ANZAHL CANTITAD	DESIGNATION DESCRIPTION BEZEICHNUNG DENOMINACION	CITROEN REFERENCE REFERENCE TEIL-NUMMER REFERENCIA	OBSERVATIONS REMARKS BEMERKUNGEN OBSERVACIONES
			SUSPENSION ARRIERE 350 K - C 350 K Rear suspension 350 K - C 350 K Hinterfederaufhängung 350 K - C 350 K Suspensión posterior 350 K - C 350 K		
—	304 310 111	2	RESSORT COMPLET Spring complete Feder, vollständig Muelle completo	N 431-11 a	
1	304 310 310	2	LAME MAITRESSE BAGUEE Main leaf with bush Hauptblatt mit Buchse Hoja maestra con casquillo	N 431 - 31	
2	304 310 770	4	BAGUE Bush - Buchse - Casquillo	N 431 - 77	
3	304 310 650	2	2e LAME 2nd leaf - 2. Federblatt - Hoja 2.a	N 431 65	
4	304 310 661	2	3e LAME 3rd leaf - 3. Federblatt - Hoja 3.a	N 431 - 66 a	
5	304 310 461	2	4e LAME 4th leaf - 4. Federblatt - Hoja 4.a	N 431 - 46 a	
6	304 310 681	2	5e LAME 5th leaf - 5. Federblatt - Hoja 5.a	N 431 - 68 a	
7	304 310 691	2	6e LAME 6th leaf - 6. Federblatt - Hoja 6'a	N 431 - 69 a	
8	304 310 491	2	1e LAME AUXILIAIRE 1st helper spring leaf 1. Zusatzfederblatt Hoja 1.a ballestìn	N 431 - 49 a	
9	304 310 501	2	2e LAME AUXILIAIRE 2nd helper spring leaf 2. Zusatzfederblatt Hoja 2.a ballestìn	N 431 - 50 a	
10	304 310 511	2	3e LAME AUXILIAIRE 3rd helper spring leaf 3. Zusatzfederblatt Hoja 3.a ballestìn	N 431 - 51 a	

REPERE PLATE N° BILD N° N° FIGURA	BERLIET NUMERO DE LA PIECE PART NUMBER ERSATZTEIL NUMMER NUMERO DE LA PIEZA	QUANTITE QUANTITY ANZAHL CANTITAD	DESIGNATION DESCRIPTION BEZEICHNUNG DENOMINACION	CITROEN REFERENCE REFERENCE TEIL-NUMMER REFERENCIA	OBSERVATIONS REMARKS BEMERKUNGEN OBSERVACIONES
			SUSPENSION ARRIERE 350 K - C 350 K (suite) **Rear suspension 350 K - C 350 K (ctd.)** **Hinterfederaufhängung 350 K - C 350 K (Forts.)** **Suspensión posterior 350 K - C 350 K (cont.)**		
11	304 310 451	2	4e LAME AUXILIAIRE 4th helper spring leaf 4. Zusatzfederblatt Hoja 4.a ballestîn	N 431 - 45 a	
12	304 310 531	2	5e LAME AUXILIAIRE 5th helper spring leaf 5. Zusatzfederblatt Hoja 5.a ballestîn	N 431 - 53 a	
13	304 310 540	2	6e LAME AUXILIAIRE 6th helper spring leaf 6. Zusatzfederblatt Hoja 6.a ballestîn	N 431 - 54	
14	304 310 550	2	7e LAME AUXILIAIRE 7th helper spring leaf 7. Zusatzfederblatt Hoja 7.a ballestîn	N 431 - 55	
15	304 310 560	2	8e LAME AUXILIAIRE 8th helper spring leaf 8. Zusatzfederblatt Hoja 8.a ballestîn	N 431 - 56	
16	304 310 750	4	AXE D'ETRIER "U" bolt pin Federbügelachse Eje abarcón	N 431 - 75	
17	202 372 002	4	ECROU Nut - Mutter - Tuerca	ZD 9 237 200 Z	
18	304 310 762	2	ETOQUIAU Spring centre bolt - Federschraube - Perno Capuchino	N 431 - 76 b	
19	21 621 115	2	ECROU Nut - Mutter - Tuerca		
20	304 310 611	2	BRIDE DE RESSORT Spring clip - Federklammer - Brida de muelle	N 431 - 61 a	

REPERE PLATE N° BILD N° N° FIGURA	BERLIET NUMERO DE LA PIECE PART NUMBER ERSATZTEIL NUMMER NUMERO DE LA PIEZA	QUANTITE QUANTITY ANZAHL CANTITAD	DESIGNATION DESCRIPTION BEZEICHNUNG DENOMINACION	CITROEN REFERENCE REFERENCE TEIL-NUMMER REFERENCIA	OBSERVATIONS REMARKS BEMERKUNGEN OBSERVACIONES
			SUSPENSION ARRIERE 350 K - C 350 K (suite) **Rear suspension 350 K - C 350 K (ctd.)** **Hinterfederaufhängung 350 K - C 350 K (Forts.)** **Suspensión posterior 350 K - C 350 K (cont.)**		
21	304 310 623	4	ETRIER "U" bolt - Federbügel - Abarcón de muelle	N 431 - 62 c	
22	205 316 000	8	ECROU NYLSTOP Nylstop nut Nylstopmutter Tuerca nylstop	ZB 9 531 600 U	
23	5 008 001	2	MAIN AV. Front bracket - Hinterfederbock, vorne - Soporte delantero		
24	5 008 002	2	MAIN AR. Rear bracket - Hinterfederbock, hinten - Soporte trasero		
25	304 340 621	4	BUTEE Buffer - Anschlag - Tope	N 434 - 62 a	
26	304 340 480	2	JUMELLE BAGUEE Shackle with bush Lasche mit Buchse Gemela con casquillo	N 434 - 48	
27	304 340 700	2	BAGUE Bush - Buchse - Casquillo	N 434 - 70	
28	304 340 470	6	AXE Pin - Bolzen - Eje	N 434 - 47	
29	304 340 810	6	ARRETOIR D'AXE Pin lockplate Bolzensicherungsblech Chapa de freno de eje	N 434 - 81	
30	200 521 000	6	VIS H 9 x 16 Screw - Schraube - Tornillo	ZD 9 052 100 U	
31	202 906 000	6	RONDELLE Washer - Scheibe - Arandela	ZD 9 290 600 U	
32	204 737 000	6	GRAISSEUR Greaser - Druckschmierkopf - Engrasador	ZD 9 473 700 U	
33	304 370 880	2	BUTEE Buffer - Anschlag - Tope	N 437 - 88	

REPERE PLATE N° BILD N° N° FIGURA	BERLIET NUMERO DE LA PIECE PART NUMBER ERSATZTEIL NUMMER NUMERO DE LA PIEZA	QUANTITE QUANTITY ANZAHL CANTITAD	DESIGNATION DESCRIPTION BEZEICHNUNG DENOMINACION	CITROEN REFERENCE REFERENCE TEIL-NUMMER REFERENCIA	OBSERVATIONS REMARKS BEMERKUNGEN OBSERVACIONES
			SUSPENSION ARRIERE 350 K - C 350 K (suite) Rear suspension 350 K - C 350 K (ctd.) Hinterfederaufhängung 350 K - C 350 K (Forts.) Suspensión posterior 350 K - C 350 K (cont.)		
34	304 370 780	2	SUPPORT DE BUTEE Buffer bracket Anschlaghalter Soporte tope	N 437 - 78	
35	304 370 890	2	CALE Wedge - Unterlage - Suplemento	N 437 - 89	
36	200 603 000	4	VIS Screw - Schraube - Tornillo	ZD 9 060 300 U	
37	205 304 000	4	ECROU NYLSTOP Nylstop nut Nylstopmutter Tuerca nylstop	ZD 9 530 400 U	
38	304 369 026	1	AMORTISSEUR AR. GAUCHE AVEC AXE Shock absorber, rear, LH. with pin Stossdämpfer, hinten, links mit Achse Amortiguador trasero izquierdo con eje	N 436 - 02 F	
—	304 369 027	1	AMORTISSEUR AR. DROIT AVEC AXE Shock absorber, rear, RH. with pin Stossdämpfer, hinten, rechts mit Achse Amortiguador trasero derecho con eje	N 436 - 02 g	
39	304 360 640	2	AXE Pin - Achse - Eje	N 436 - 64	
40	304 360 600	2	BIELLE D'AMORTISSEUR Shock absorber link Stossdämpferstange Biela amortiguador	N 436 - 60	
41	304 360 750	4	ECROU Nut - Mutter - Tuerca	N 436 - 75	
42	200 614 000	4	VIS H 12 x 75 Screw - Schraube - Tornillo	ZD 9 061 400 U	
43	252 301 065	4	RONDELLE Washer - Scheibe - Arandela		
44	21 621 141	4	ECROU Nut - Mutter - Tuerca		

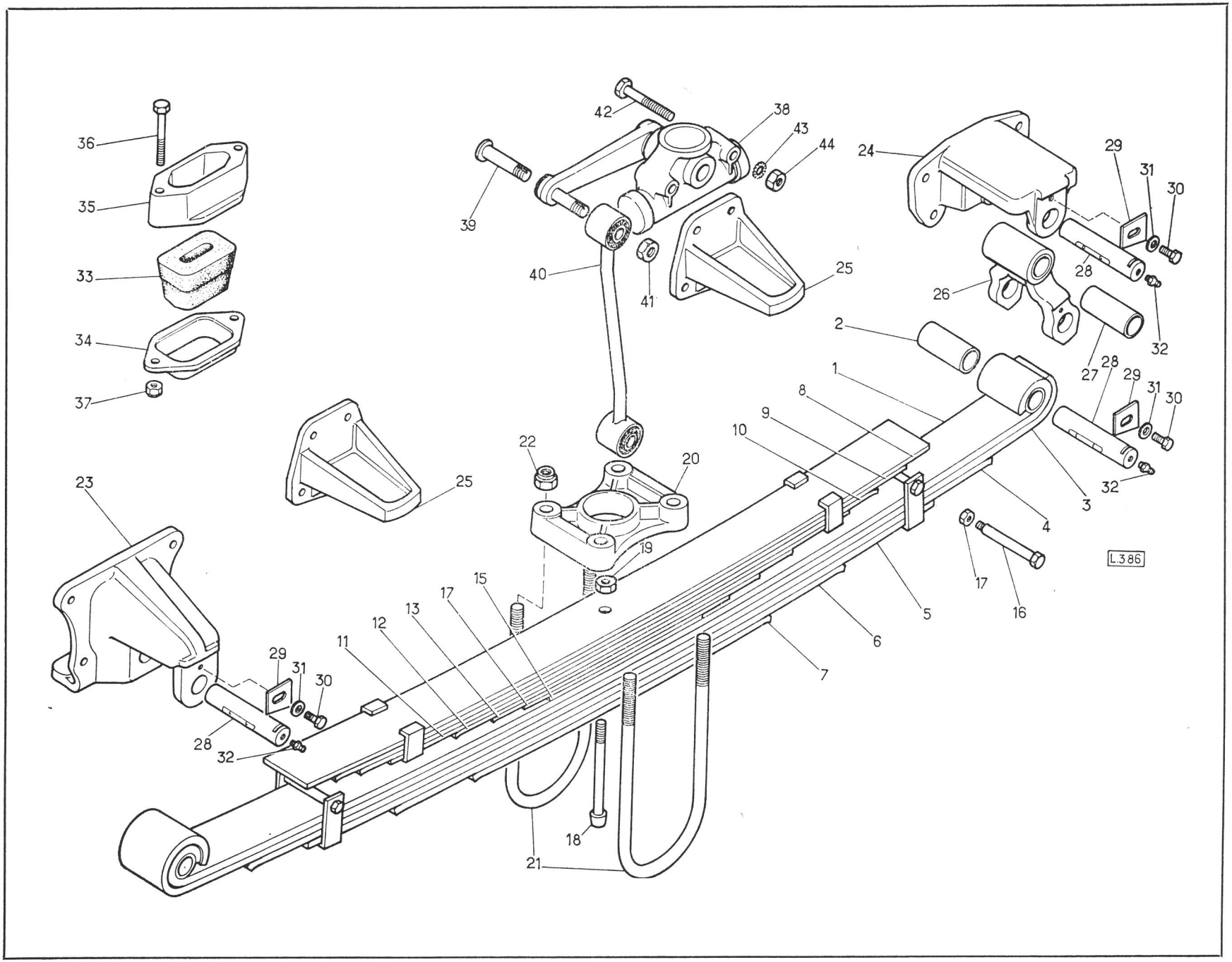
L.386

REPERE PLATE N° BILD N° N° FIGURA	BERLIET NUMERO DE LA PIECE PART NUMBER ERSATZTEIL NUMMER NUMERO DE LA PIEZA	QUANTITE QUANTITY ANZAHL CANTITAD	DESIGNATION DESCRIPTION BEZEICHNUNG DENOMINACION	CITROEN REFERENCE REFERENCE TEIL-NUMMER REFERENCIA	OBSERVATIONS REMARKS BEMERKUNGEN OBSERVACIONES
			SUSPENSION ARRIERE 450K - 480K - C450K - C480K **Rear suspension 450K - 480K - C450K - C480K** **Hinterfederaufhängung 450K - 480K - C450K - C480K** **Suspensión posterior 450K - 480K - C450K - C480K**		
—	344 310 110	2	RESSORT COMPLET Spring complete Feder, vollständig Muelle completo	NY 431 - 11	
1	344 310 310	2	LAME MAITRESSE BAGUEE Main leaf with bush Hauptblatt mit Buchse Hoja maestra con casquillo	NY 431 - 31	
2	304 310 770	4	BAGUE Bush - Buchse - Casquillo	N 431 - 77	
3	344 310 650	2	2e LAME 2nd leaf - 2. Federblatt - Hoja 2.a	NY 431 - 65	
4	344 310 660	2	3e LAME 3rd leaf - 3. Federblatt - Hoja 3.a	NY 431 - 66	
5	344 310 460	2	4e LAME 4th leaf - 4. Federblatt - Hoja 4.a	NY 431 - 46	
6	344 310 680	2	5e LAME 5th leaf - 5. Federblatt - Hoja 5.a	NY 431 - 68	
7	344 310 690	2	6e LAME 6th leaf - 6. Federblatt - Hoja 6.a	NY 431 - 69	
8	344 310 700	2	7e LAME 7th leaf - 7. Federblatt - Hoja 7.a	NY 431 - 70	
9	344 310 710	2	8e LAME 8th leaf - 8. Federblatt - Hoja 8.a	NY 431 - 71	
10	344 310 490	2	1e LAME AUXILIAIRE 1st helper spring leaf 1. Zusatzfederblatt Hoja 1.a ballestín	NY 431 - 49	
11	344 310 500	2	2e LAME AUXILIAIRE 2nd helper spring leaf 2. Zusatzfederblatt Hoja 2.a ballestín	NY 431 - 50	

REPERE PLATE Nº BILD Nº Nº FIGURA	BERLIET NUMERO DE LA PIECE PART NUMBER ERSATZTEIL NUMMER NUMERO DE LA PIEZA	QUANTITE QUANTITY ANZAHL CANTITAD	DESIGNATION DESCRIPTION BEZEICHNUNG DENOMINACION	CITROEN REFERENCE REFERENCE TEIL-NUMMER REFERENCIA	OBSERVATIONS REMARKS BEMERKUNGEN OBSERVACIONES
			SUSPENSION ARRIERE 450K - 480K - C450K - C480K (suite) **Rear suspension 450K - 480K - C450K - C480K (ctd.)** **Hinterfederaufhängung 450K - 480K - C450K - C480K (Forts.)** **Suspensión posterior 450K - 480K - C450K - C480K (cont.)**		
12	344 310 450	2	3e LAME AUXILIAIRE 3rd helper spring leaf 3. Zusatzfederblatt Hoja 3.a ballestln	NY 431 - 45	
13	344 310 520	2	4e LAME AUXILIAIRE 4th helper spring leaf 4. Zusatzfederblatt Hoja 4.a ballestln	NY 431 - 52	
14	344 310 530	2	5e LAME AUXILIAIRE 5th helper spring leaf 5. Zusatzfederblatt Hoja 5.a ballestln	NY 431 - 53	
15	344 310 540	2	6e LAME AUXILIAIRE 6th helper spring leaf 6. Zusatzfederblatt Hoja 6.a ballestln	NY 431 - 54	
16	304 310 750	4	AXE D'ETRIER "U" bolt pin Federbügelachse Eje abarcón	N 431 - 75	
17	202 372 002	4	ECROU H 9 Nut - Mutter - Tuerca	ZD 9 237 200 Z	
18	344 310 760	2	ETOQUIAU Spring centre bolt - Federschraube - Perno capuchino	NY 431 - 76	
19	21 621 115	2	ECROU Nut - Mutter - Tuerca		
20	304 310 611	2	BRIDE DE RESSORT Spring clip Federklammer Brida de muelle	N 431 - 61 a	
21	344 310 621	4	ETRIER "U" bolt - Federbügel - Abarcón de muelle	NY 431 - 62 a	

REPERE PLATE Nº BILD Nº Nº FIGURA	BERLIET NUMERO DE LA PIECE PART NUMBER ERSATZTEIL NUMMER NUMERO DE LA PIEZA	QUANTITE QUANTITY ANZAHL CANTITAD	DESIGNATION DESCRIPTION BEZEICHNUNG DENOMINACION	CITROEN REFERENCE REFERENCE TEIL-NUMMER REFERENCIA	OBSERVATIONS REMARKS BEMERKUNGEN OBSERVACIONES
			SUSPENSION ARRIERE 450K - 480K - C450K - C480 K (suite) **Rear suspension 450K - 480K - C450K - C480K (ctd.)** **Hinterfederaufhängung 450K - 480K - C450K - C480K (Forts.)** **Suspensión posterior 450K - 480K - C450K - C480K (cont.)**		
22	205 316 000	8	ECROU NYLSTOP Nylstop nut Nylstopmutter Tuerca nylstop	ZD 9 531 600 U	
23	5 008 001	2	MAIN AV. Front bracket - Hinterfederbock, vorne - Soporte delantero		
24	5 008 002	2	MAIN AR. Rear bracket - Hinterfederbock, hinten - Soporte trasero		
25	344 340 620	4	BUTEE Buffer - Anschlag - Tope	NY 434 - 62	
26	304 340 480	2	JUMELLE BAGUEE Shackle with bush Lasche mit Buchse Gemela con casquillo	N 434 - 48	
27	304 340 700	2	BAGUE Bush - Buchse - Casquillo	N 434 - 70	
28	304 340 470	6	AXE Pin - Bolzen - Eje	N 434 - 47	
29	304 340 810	6	ARRETOIR D'AXE Pin lockplate Bolzensicherungsblech Chapa de freno de eje	N 434 - 81	
30	200 521 000	6	VIS Screw - Schraube - Tornillo	ZD 9 052 100 U	
31	202 906 000	6	RONDELLE Washer - Scheibe - Arandela	ZD 9 290 600 U	
32	204 737 000	6	GRAISSEUR Greaser - Druckschmierkopf - Engrasador	ZD 9 473 700 U	
33	304 370 880	2	BUTEE Buffer - Anschlag - Tope	N 437 - 88	
34	304 370 780	2	SUPPORT DE BUTEE Buffer bracket - Anschlaghalter - Soporte de tope	N 437 - 78	

REPERE PLATE N° BILD N° N° FIGURA	BERLIET NUMERO DE LA PIECE PART NUMBER ERSATZTEIL NUMMER NUMERO DE LA PIEZA	QUANTITE QUANTITY ANZAHL CANTITAD	DESIGNATION DESCRIPTION BEZEICHNUNG DENOMINACION	CITROEN REFERENCE REFERENCE TEIL-NUMMER REFERENCIA	OBSERVATIONS REMARKS BEMERKUNGEN OBSERVACIONES
			SUSPENSION ARRIERE 450K - 480K - C450K - C480K (suite) Rear suspension 450K - 480K - C450K - C480K (ctd.) Hinterfederaufhängung 450K - 480K - C450K - C480K (Forts.) Suspensión posterior 450K - 480K - C450K - C480K (cont.)		
35	304 370 890	2	CALE Wedge - Unterlage - Suplemento	N 437 - 89	
36	200 603 000	4	VIS Screw - Schraube - Tornillo	ZD 9 060 300 U	
37	205 304 000	4	ECROU NYLSTOP Nylstop nut Nylstopmutter Tuerca nylstop	ZD 9 530 400 U	
38	344 369 020	1	AMORTISSEUR AR. GAUCHE AVEC AXE Shock absorber, rear, LH. with pin Stossdämpfer, hinten, links mit Achse Amortiguador trasero izquierdo con eje	NY 436 - 02	
—	344 369 021	1	AMORTISSEUR AR. DROIT AVEC AXE Shock absorber, rear, RH. with pin Stossdämpfer, hinten, rechts mit Achse Amortiguador trasero derecho con eje	NY 436 - 02 a	
39	304 360 640	2	AXE Pin - Achse - Eje	N 436 - 64	
40	304 360 600	2	BIELLE D'AMORTISSEUR Shock absorber link Stossdämpferstange Biela amortiguador	N 436 - 60	
41	304 360 750	4	ECROU Nut - Mutter - Tuerca	N 436 - 75	
42	211 155 178	4	VIS Screw - Schraube - Tornillo		
43	252 301 066	4	RONDELLE Washer - Scheibe - Arandela		
44	214 164 114	4	ECROU Nut - Mutter - Tuerca		

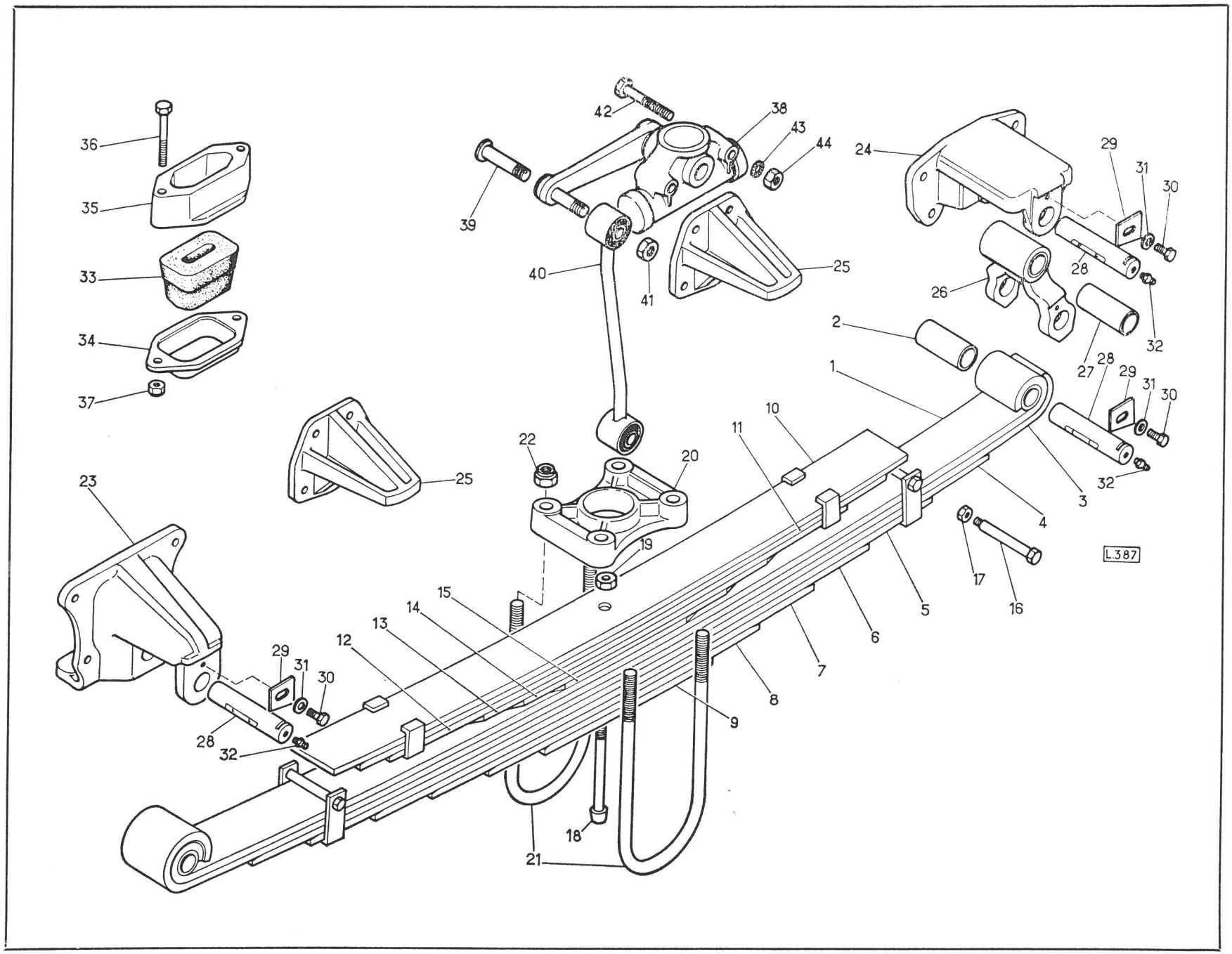
L.387

REPERE PLATE N° BILD N° N° FIGURA	BERLIET NUMERO DE LA PIECE PART NUMBER ERSATZTEIL NUMMER NUMERO DE LA PIEZA	QUANTITE QUANTITY ANZAHL CANTITAD	DESIGNATION DESCRIPTION BEZEICHNUNG DENOMINACION	CITROEN REFERENCE REFERENCE TEIL-NUMMER REFERENCIA	OBSERVATIONS REMARKS BEMERKUNGEN OBSERVACIONES
			TRANSMISSIONS DE 1410 **Propeller shafts 1410** **Gelenkwellen 1410** **Ejes de transmisión 1410**		
1	5 001 332	1	ELEMENT AVANT ..... Propeller shaft, front Gelenkwelle, vorne Eje de transmisión delantero		EXTRA-LONG Extralong Extralang Extralargo
2		1	PALIER RELAIS REF. 481 - 003 - 0 ..... Centre bearing housing Längstriebzwischenlager Soporte cojinete central		
–	5 001 508	1	ELEMENT ..... Propeller shaft - Gelenkwelle - Eje de transmisión		LONG - Long - Lang - Largo
3	5 001 058	1	ELEMENT AR. ..... Propeller shaft, rear Gelenkwelle, hinten Eje de transmisión		NORMAL - ESTRA-LONG Standard - Extralong Normal - Extralang Normal - Extralargo
4	* 5 001 424	1	BARRE DE SECURITE Security bar Sicherheitsstab Barra de seguridad		
5	200 487 000	2	VIS H 7 x 25 Screw - Schraube - Tornillo	ZD 9 048 700 U	
6	205 302 000	2	ECROU Nut - Mutter - Tuerca	ZD 9 530 200 U	
7	100 895 640	2	VIS Screw - Schraube - Tornillo	ZD 9 089 564 U	
8	100 895 860	4	TOLE FREIN Lockplate Sicherheitsblech Chapa de freno	ZD 9 266 200 U	
9	202 662 000	4	RONDELLE AV. Washer, front - Scheibe, vorne - Arandela delantera	ZD 9 266 200 U	
10	21 621 108	4	ECROU AV. Nut, front - Mutter, vorne - Tuerca delantera		

REPERE PLATE N° BILD N° N° FIGURA	BERLIET NUMERO DE LA PIECE PART NUMBER ERSATZTEIL NUMMER NUMERO DE LA PIEZA	QUANTITE QUANTITY ANZAHL CANTITAD	DESIGNATION DESCRIPTION BEZEICHNUNG DENOMINACION	CITROEN REFERENCE REFERENCE TEIL-NUMMER REFERENCIA	OBSERVATIONS REMARKS BEMERKUNGEN OBSERVACIONES
			TRANSMISSIONS DE 1410 (suite) Propeller shafts 1410 (ctd.) Gelenkwellen 1410 (Forts.) Ejes de transmisión 1410 (cont.)		
11	214 114 012	4	ECROU AR. Nut, rear - Mutter, hinten - Tuerca trasera		
12	100 895 640	4	VIS ..... Screw - Schraube - Tornillo	ZC 9 089 564 U	
13	100 895 860	2	TOLE FREIN ..... Lockplate Sicherungsblech Chapa de freno	ZC 9 089 586 U	
14	214 114 012	4	ECROU ..... Nut - Mutter - Tuerca		
15	5 001 215	1	ENTRETOISE ..... Spacer - Distanzstück - Distanciador		
16	211 155 135	2	VIS H 12 x 25 ..... Screw - Schraube - Tornillo		
17	211 155 128	2	VIS H 12 x 30 ..... Screw - Schraube - Tornillo		EXTRA-LONG Extralong Extralang Extralargo
18	252 353 023	4	RONDELLE DIL ⌀ 12 Washer - Scheibe - Arandela		
19	21 225	4	RONDELLE LARGE ..... Broad washer Breite Scheibe Arandela ancha	ZB 9 021 225 A	
20	214 114 012	4	ECROU HM 12 ..... Nut - Mutter - Tuerca		
21	943 531 411	—	JOINT COULISSANT ..... Sliding universal joint Gleitkreuzgelenk Junta corredera		
22	943 541 418	—	BLOC DE RECHANGE Spare universal joint kit Ersatz-Zapfenkreuzgarnitur Cruz de recambio para junta de cardan		

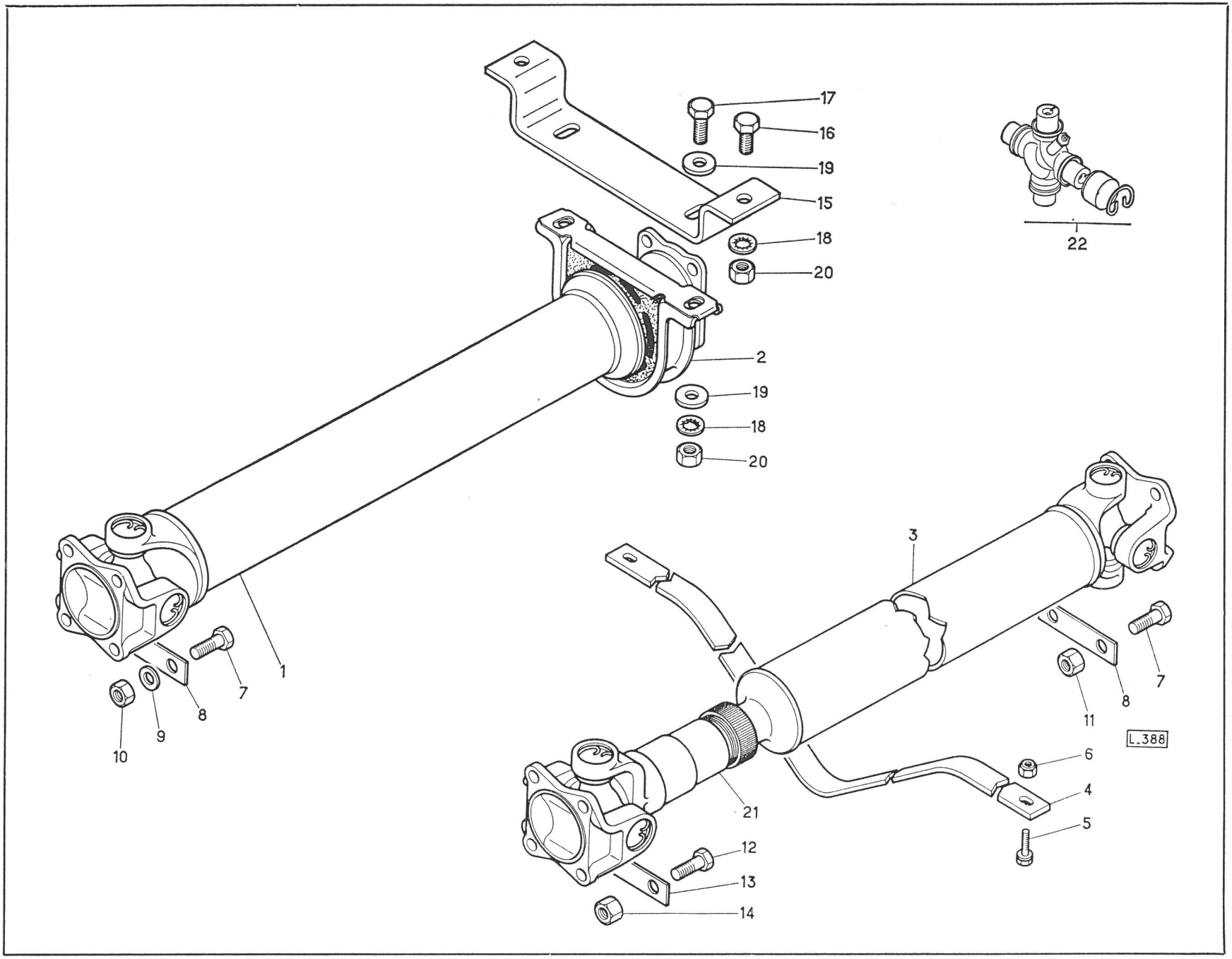
17
16
19
15
18
20
2
19
18
20
22
1
7
8
9
10
3
7
8
11
L.388
6
4
5
21
12
13
14

REPERE PLATE N° BILD N° N° FIGURA	BERLIET NUMERO DE LA PIECE PART NUMBER ERSATZTEIL NUMMER NUMERO DE LA PIEZA	QUANTITE QUANTITY ANZAHL CANTITAD	DESIGNATION DESCRIPTION BEZEICHNUNG DENOMINACION	CITROEN REFERENCE REFERENCE TEIL-NUMMER REFERENCIA	OBSERVATIONS REMARKS BEMERKUNGEN OBSERVACIONES
–	–	1	EMBRAYAGE 11" LF 30 SANS BAGUE Clutch 11" LF 30 without bush Kupplung 11" LF 30 ohne Buchse Embrague 11" LF 30 sin casquillo		
–	–	1	EMBRAYAGE 11" LFG 30 AVEC BAGUE MATRICEE Clutch 11" LFG 30 with drop forged bush Kupplung 11" LFG 30 mit gesenkgeschmiedete Buchse Embrague 11" LFG 30 con casquillo estampado con matriz		
			DETAIL **Detail** **Teilliste** **Detalle**		
–	23 618 051	1	MECANISME 11 LF 30 SANS BAGUE Clutch mechanism 11" LF 30 without bush Kupplungsmechanismus 11" LF 30 ohne Buchse Mecanismo del embrague 11" LF 30 sin casquillo		
–	23 618 094	1	MECANISME 11 LFG 30 AVEC BAGUE MATRICEE Clutch mechanism 11" LFG 30 with drop forged bush Kupplungsmechanismus 11" LFG 30 mit gesenkgeschmiedete Buchse Mecanismo del embrague 11" LFG 30 con casquillo estampado con matriz		
1	23 618 026	1	FRICTION Driven plate assy. - Kupplungsscheibe mit Belag - Conjunto del disco de embrague		
2	943 303 013	1	PLATEAU DE PRESSION NU Pressure plate, stripped Anpressplatte, nackt Plato de presión desnudo		
3	943 320 414	1	JEU DE RESSORTS Spring set Federsatz Juego de muelle		
4	943 390 107	3	JEU DE LEVIERS Lever set Hebelsatz Juego de palancas		
5	943 390 510	3	PLAQUETTE ARRETOIR Lockplate Sicherungsblech Placa de freno		

REPERE PLATE N° BILD N° N° FIGURA	BERLIET NUMERO DE LA PIECE PART NUMBER ERSATZTEIL NUMMER NUMERO DE LA PIEZA	QUANTITE QUANTITY ANZAHL CANTITAD	DESIGNATION DESCRIPTION BEZEICHNUNG DENOMINACION	CITROEN REFERENCE REFERENCE TEIL-NUMMER REFERENCIA	OBSERVATIONS REMARKS BEMERKUNGEN OBSERVACIONES
			DETAIL (suite) Detail (ctd.) Teilliste (Forts.) Detalle (cont.)		
6	3 273 436	1	COUVERCLE Cover - Deckel - Tapa		
7	943 392 010	3	PLAQUETTE RESSORT Spring plate Federplatte Placa muelle		
8	943 302 023	3	VIS DE BLOCAGE Setscrew Befestigungsschraube Tornillo de sujeciбn		
9	252 301 040	3	RONDELLE AZ 6 Washer - Scheibe - Arandela		
10	3 270 015	1	BAGUE DE DEBRAYAGE ..... Clutch release bearing Kupplungsausrücklager Tope de bolas de desembrague		POUR 11 LFG 30 For 11 LFG 30 Für 11 LFG 30 Para 11 LFG 30
11	211 155 067	6	VIS H 8 x 55 Screw - Schraube - Tornillo		
12	252 101 040	6	RONDELLE W 8 Spring washer - Federring - Arandela de muelle		
	3 274 049	3	RESSORT DE BAGUE ..... Bush spring Buchsenfeder Muelle de casquillo		POUR 11 LFG 30 For 11 LFG 30 Für 11 LFG 30 Para 11 LFG 30
	3 274 050	3	CRAMPON ..... Release hook Rückzughaken Gancho de retroceso		

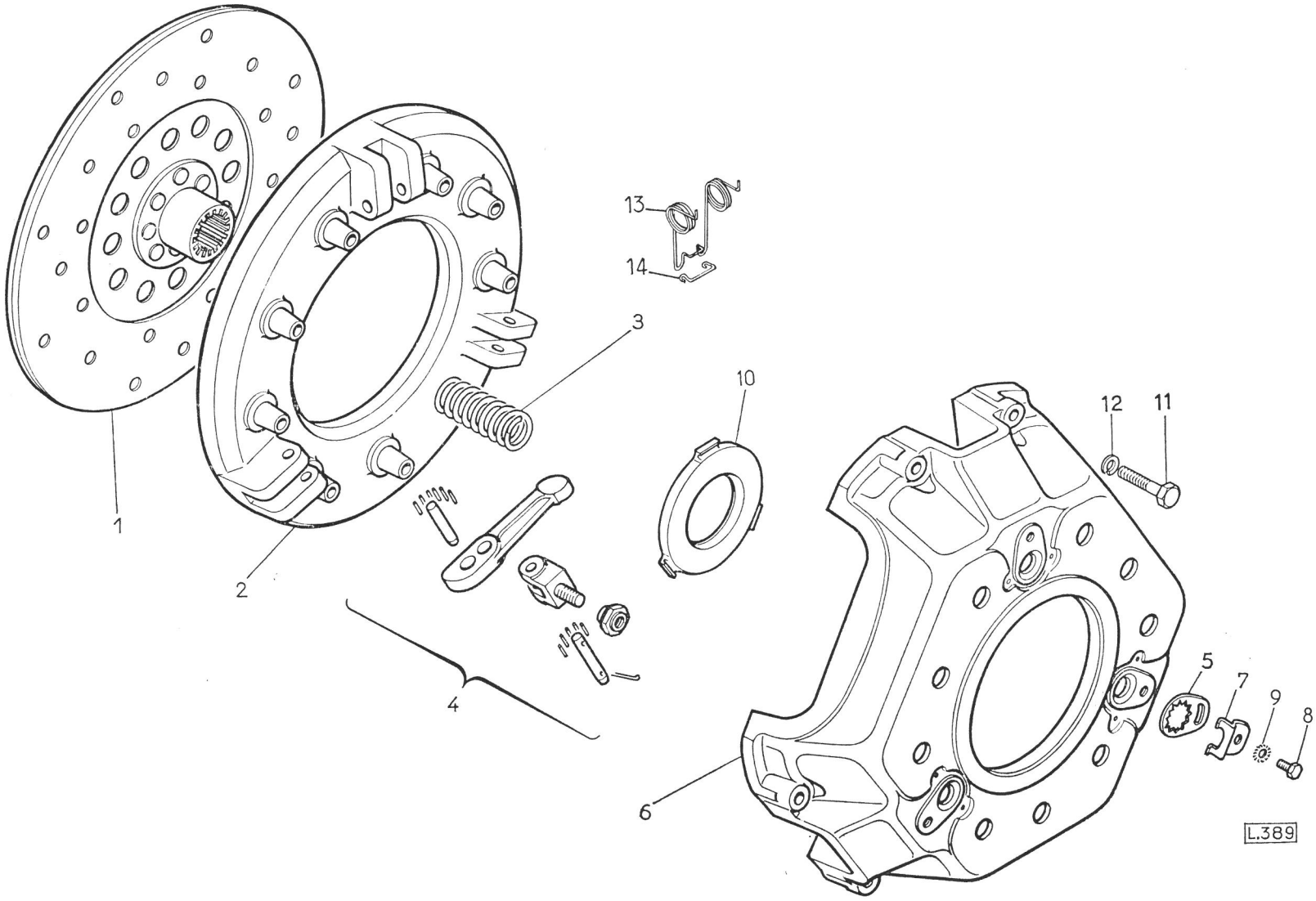
13
14
3
10
12
11
1
2
4
5
7
9
8
6
L.389

PEDALIER COMMANDE DE DEBRAYAGE
Pedal assembly - Clutch control
Fusshebelwerk - Kupplungsbetätigung
Pedalería - Mando del embrague

REPERE PLATE Nº BILD Nº Nº FIGURA	BERLIET NUMERO DE LA PIECE PART NUMBER ERSATZTEIL NUMMER NUMERO DE LA PIEZA	QUANTITE QUANTITY ANZAHL CANTITAD	DESIGNATION DESCRIPTION BEZEICHNUNG DENOMINACION	CITROEN REFERENCE REFERENCE TEIL-NUMMER REFERENCIA	OBSERVATIONS REMARKS BEMERKUNGEN OBSERVACIONES
–	5 001 122	1	SUPPORT PEDALIER ET DIRECTION ..... Steering and pedal assembly bracket Lenkung und Fusshebelwerkhalter Soporte de pedalería y dirección		JUSQU'A FEVRIER 70 Up to February 70 Bis Februar 70 Hasta Febrero 70
1	5 001 451	1	SUPPORT PEDALIER ET DIRECTION ..... Steering and pedal assembly bracket Lenkung und Fusshebelwerkhalter Soporte de pedalería y dirección		A PARTIR MARS 70 From Mars 70 Ab März 70 A partir Marte 70
2	303 140 930	2	BAGUE Bush - Buchse - Casquillo	N 314 - 93	
3	211 155 097	6	VIS HM 10 x 35 Screw - Schraube - Tornillo		
4	214 917 108	6	ECROU NYLSTOP Nylstop nut Nylstop mutter Tuerca nylstop		
5	303 140 330	1	LEVIER DE PEDALE Pedal lever Pedalhebel Palanca de pedal	N 314 - 33	
6	303 141 390	1	RONDELLE DE BUTEE Thrust washer Anlaufscheibe Arandela tope	N 314 - 139	
7	303 140 730	1	LEVIER DE COMMANDE Control lever Betätigungshebel Palanca de mando	N 314 - 73	
8	202 764 000	1	RONDELLE Washer - Scheibe - Arandela	ZD 9 276 400 U	
9	200 628 000	1	VIS H 12 x 22 Screw - Schraube - Tornillo	ZD 9 062 800 U	

REPERE PLATE N° BILD N° N° FIGURA	BERLIET NUMERO DE LA PIECE PART NUMBER ERSATZTEIL NUMMER NUMERO DE LA PIEZA	QUANTITE QUANTITY ANZAHL CANTITAD	DESIGNATION DESCRIPTION BEZEICHNUNG DENOMINACION	CITROEN REFERENCE REFERENCE TEIL-NUMMER REFERENCIA	OBSERVATIONS REMARKS BEMERKUNGEN OBSERVACIONES
			PEDALIER COMMANDE DE DEBRAYAGE (suite) **Pedal assembly - Clutch control (ctd.)** **Fusshebelwerk - Kupplungsbetätigung (Forts.)** **Pedalería - Mando del embrague (cont.)**		
10	101 183 000	1	AXE Pin - Achse - Eje	ZC 9 118 300 U	
11	202 765 000	2	RONDELLE PLATE Plain washer Scheibe Arandela plana	ZD 9 276 500 U	
12	20 905	1	RONDELLE PLATE Plain washer Scheibe Arandela plana	ZB 9 020 905 A	
13	221 101 030	1	GOUPILLE Pin - Stift - Pasador		
14	303 140 501	1	TIGE DE PEDALE Pedal stem Fusshebelstange Varilla de pedal	N 314 - 50 A	
15	594 532 402	1	GARNITURE Pedal pad - Pedalgleitschutz - Cubrepedal	DM 453 - 97	
16	21 432 216	1	VIS H 7 x 35 Screw - Schraube - Tornillo		
17	252 309 105	1	RONDELLE CRANTEE Washer with grooves Scheibe mit Kerben Arandela con muescas		
18	21 621 120	1	ECROU H 7 Nut - Mutter - Tuerca		
19	303 140 800	1	BAGUE D'ETANCHEITE Oil seal Radialdichtring Anillo retención aceite	N 314 - 80	
20	303 141 010	1	ATTACHE RESSORT Spring lug Federbefestigung Oreja de muelle	N 314 - 101	

REPERE PLATE N° BILD N° N° FIGURA	BERLIET NUMERO DE LA PIECE PART NUMBER ERSATZTEIL NUMMER NUMERO DE LA PIEZA	QUANTITE QUANTITY ANZAHL CANTITAD	DESIGNATION DESCRIPTION BEZEICHNUNG DENOMINACION	CITROEN REFERENCE REFERENCE TEIL-NUMMER REFERENCIA	OBSERVATIONS REMARKS BEMERKUNGEN OBSERVACIONES
			PEDALIER COMMANDE DE DEBRAYAGE (suite) **Pedal assembly - Clutch control (ctd.)** **Fusshebelwerk - Kupplungsbetätigung (Forts.)** **Pedalería - Mando del embrague (cont.)**		
21	200 487 000	2	VIS H 7 x 35 Screw - Schraube - Tornillo	ZD 9 048 700 U	
22	252 309 105	2	RONDELLE CRANTEE Washer with grooves Scheibe mit Kerben Arandela con muescas	ZD 9 025140 Z	
23	303 140 510	1	RESSORT Spring - Feder - Muelle	N 314 - 51	
24	5 001 252	1	SUPPORT D'EMETTEUR Master cylinder bracket for clutch operation Kupplungsgeberzylinder-Halter Soporte cilindro principal de embrague		
25	211 155 096	3	VIS HM 10 x 30 Screw - Schraube - Tornillo		
26	252 101 050	3	RONDELLE W 10 Spring washer - Federring - Arandela de muelle		
27	214 114 034	3	ECROU HM 10 Nut - Mutter - Tuerca		
28	313 140 130	1	MAITRE CYLINDRE ..... Master cylinder Geberzylinder Cilindro principal	——	VOIR DETAIL PLANCHE 12 See detail Plate 12 Siehe Teilliste Tafel 12 Ver detalle Lámina 12
29	211 155 064	2	VIS H 8 x 30 Screw - Schraube - Tornillo		
30	252 101 040	2	RONDELLE W 8 Spring washer - Federring - Arandela de muelle		
31	214 114 023	2	ECROU HM 8 Nut - Mutter - Tuerca		

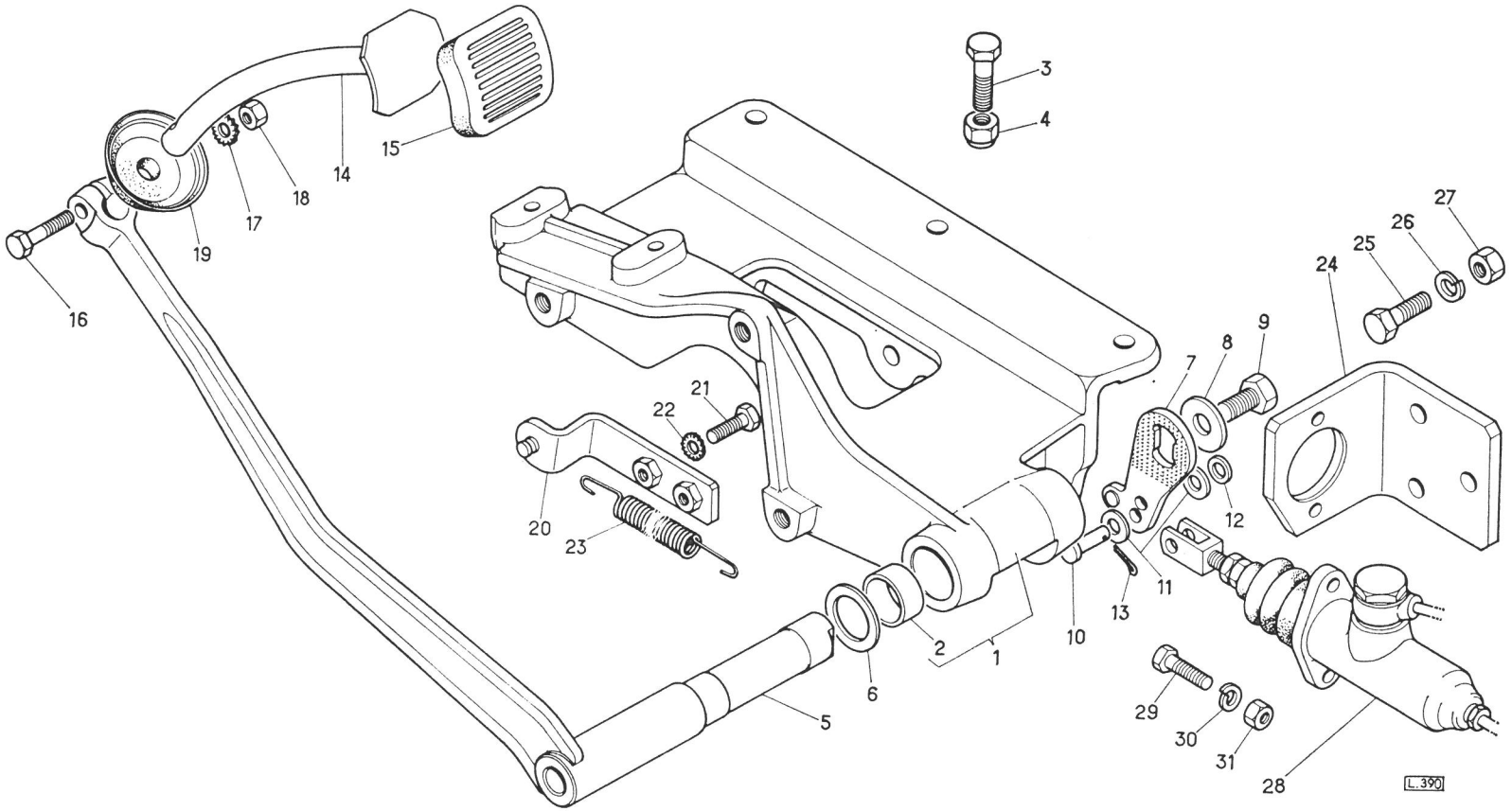
1
2
3
4
5
6
7
8
9
10
11
12
13
14
15
16
17
18
19
20
21
22
23
24
25
26
27
28
29
30
31
L.390

REPERE PLATE N° BILD N° N° FIGURA	BERLIET NUMERO DE LA PIECE PART NUMBER ERSATZTEIL NUMMER NUMERO DE LA PIEZA	QUANTITE QUANTITY ANZAHL CANTITAD	DESIGNATION DESCRIPTION BEZEICHNUNG DENOMINACION	CITROEN REFERENCE REFERENCE TEIL-NUMMER REFERENCIA	OBSERVATIONS REMARKS BEMERKUNGEN OBSERVACIONES
			COMMANDE HYDRAULIQUE DE DEBRAYAGE Hydraulic clutch control Hydraulische Kupplungsbetätigung Mando hidráulico de embrague		
1	333 140 130	1	MAITRE CYLINDRE Master cylinder Geberzylinder Cilindro principal	NN 314 - 13	
–	333 149 301	–	NECESSAIRE SIMPLIFIE DE REPARATION Simplified repair kit Vereinfachter Reparatursatz Necesario simplificado de reparación	NN 314 - 030 A	
–	333 149 311	–	NECESSAIRE COMPLET DE REPARATION Complete repair kit Kompletter Reparatursatz Necesario completo de reparación	NN 314 - 031 A	
2	154 530 040	1	EMBOUT AVEC TIGE End with spindle Endstück mit Stange Terminal con varilla	H 453 - 4	
3	105 509 010	1	SOUFFLET Bellows Faltenbalg Fuelle	ZC 9 550 901 U	
4	154 530 710	1	CHAPE Clevis - Gabelkopf - Horquilla	H 453 - 71	
5	21 621 124	1	ECROU Nut - Mutter - Tuerca		
6	303 140 691	1	RACCORD ORIENTABLE Banjo connection Drehbares Ringstück Racor orientable	N 314 - 69 a	
7	303 141 360	1	VIS RACCORD Banjo bolt - Hohlschraube - Tornillo racor	N 314 - 136	

REPERE PLATE Nº BILD Nº Nº FIGURA	BERLIET NUMERO DE LA PIECE PART NUMBER ERSATZTEIL NUMMER NUMERO DE LA PIEZA	QUANTITE QUANTITY ANZAHL CANTITAD	DESIGNATION DESCRIPTION BEZEICHNUNG DENOMINACION	CITROEN REFERENCE REFERENCE TEIL-NUMMER REFERENCIA	OBSERVATIONS REMARKS BEMERKUNGEN OBSERVACIONES
			COMMANDE HYDRAULIQUE DE DEBRAYAGE (suite) Hydraulic clutch control (ctd.) Hydraulische Kupplungsbetätigung (Forts.) Mando hidráulico de embrague (cont.)		
8	943 140 061	2	JOINT Joint - Dichtung - Junta		
9	200 490 000	2	VIS H 7 x 32 Screw - Schraube - Tornillo	ZD 9 049 000 U	
10	21 621 120	2	ECROU H 7/100 Nut - Mutter - Tuerca		
11	333 940 710	1	TUBE D'ALIMENTATION LONG 1380 Feed pipe Förderleitung Tubo de alimentación	NN 394 - 71	
12	106 208 070	2	BAGUE Bush - Buchse - Casquillo	ZC 9 620 807 U	
13	202 556 000	2	COLLIER Clip - Schelle - Abrazadera	ZC 9 255 600 U	
14	* 245 830	1	COLLIER Clip - Schelle - Abrazadera		
15	106 208 070	1	PROTECTEUR Protector - Schutz - Protector	ZC 9 620 807 U	
16	200 487 000	1	VIS 7 x 25 Screw - Schraube - Tornillo	ZD 9 048 700 U	
17	252 309 105	1	RONDELLE CRANTEE Washer with grooves Scheibe mit Kerben Arandela con muescas		
18	21 621 120	1	ECROU H 7 ..... Nut - Mutter - Tuerca		MONTAGE A A Mounting A Bauart Montaje A
19	5 002 112	1	TUBE ARMCO ..... Armco pipe - Armcorohr - Tubo armco		

REPERE PLATE N° BILD N° N° FIGURA	BERLIET NUMERO DE LA PIECE PART NUMBER ERSATZTEIL NUMMER NUMERO DE LA PIEZA	QUANTITE QUANTITY ANZAHL CANTITAD	DESIGNATION DESCRIPTION BEZEICHNUNG DENOMINACION	CITROEN REFERENCE REFERENCE TEIL-NUMMER REFERENCIA	OBSERVATIONS REMARKS BEMERKUNGEN OBSERVACIONES
			COMMANDE HYDRAULIQUE DE DEBRAYAGE (suite) **Hydraulic clutch control (ctd.)** **Hydraulische Kupplungsbetätigung (Forts.)** **Mando hidráulico de embrague (cont.)**		
20	201 884 000	2	GARNITURE ..... Lining - Belag - Guarnición	ZD 9 188 400 U	
21	333 141 631	1	TUBE FLEXIBLE ..... Flexible pipe Biegsames Rohr Tubo flexible	N 314 - 163 a	
22	946 720 012	1	JOINT ..... Joint - Dichtung - Junta		
23	* 5 002 083	1	EQUERRE DE FIXATION ..... Fixing square Befestigungswinkel Escuadra de fijación		
24	211 155 064	1	VIS HM 8 x 30 ..... Screw - Schraube - Tornillo		MONTAGE A A Mounting A Bauart Montaje A
25	252 101 040	1	RONDELLE W 8 ..... Spring washer - Federring - Arandela de muelle		
26	214 114 023	1	ECROU HM 8 ..... Nut - Mutter - Tuerca		
27	503 911 390	1	SUPPORT FLEXIBLE ..... Flexible pipe bracket Halter für biegsames Rohr Soporte tubo flexible	NYD 391 - 139	
28	200 485 000	2	VIS FIXATION ..... Setscrew Befestigungsschraube Tornillo de fijación	ZD 9 048 500 U	
29	252 309 105	2	RONDELLE CRANTEE ..... Washer with grooves Scheibe mit Kerben Arandela con muescas		

REPERE PLATE N° BILD N° N° FIGURA	BERLIET NUMERO DE LA PIECE PART NUMBER ERSATZTEIL NUMMER NUMERO DE LA PIEZA	QUANTITE QUANTITY ANZAHL CANTITAD	DESIGNATION DESCRIPTION BEZEICHNUNG DENOMINACION	CITROEN REFERENCE REFERENCE TEIL-NUMMER REFERENCIA	OBSERVATIONS REMARKS BEMERKUNGEN OBSERVACIONES
			COMMANDE HYDRAULIQUE DE DEBRAYAGE (suite) **Hydraulic clutch control (ctd.)** **Hydraulische Kupplungsbetätigung (Forts.)** **Mando hidráulico de embrague (cont.)**		
30	21 621 120	2	ECROU ..... Nut - Mutter - Tuerca		
31	200 610 000	1	VIS FIXATION FLEXIBLE ..... Flexible pipe fixing screw Schraube für biegsame Rohrbefestigung Tornillo fijaciòn tubo flexible	ZD 9 061 000 U	MONTAGE A
32	202 217 000	2	RONDELLE PLATE ..... Plain washer Scheibe Arandela plana	ZD 9 221 700 U	A Mounting A Bauart Montaje A
33	205 304 000	1	ECROU NYLSTOP ..... Nylstop nut Nylstopmutter Tuerca nylstop	ZD 9 530 400 U	
34	5 002 099	2	RACCORD RAK ..... Nipple - Verbindungsstück - Racor		
35	5 002 061	1	TUBE ARMCO 6 x 8 ..... Armco pipe Armcorohr Tubo armco		MONTAGE B B Mounting
36	706 473	1	TUBE FLEXIBLE ..... Flexible pipe Biegsames Rohr Tubo flexible	ZB 9 706 473 A	B Bauart Montaje B
37	943 158 501	2	ECROU RACCORD ..... Union nut - Überwurfmutter - Tuerca de union		

REPERE PLATE N° BILD N° N° FIGURA	BERLIET NUMERO DE LA PIECE PART NUMBER ERSATZTEIL NUMMER NUMERO DE LA PIEZA	QUANTITE QUANTITY ANZAHL CANTITAD	DESIGNATION DESCRIPTION BEZEICHNUNG DENOMINACION	CITROEN REFERENCE REFERENCE TEIL-NUMMER REFERENCIA	OBSERVATIONS REMARKS BEMERKUNGEN OBSERVACIONES
			COMMANDE HYDRAULIQUE DE DEBRAYAGE (suite) **Hydraulic clutch control (ctd.)** **Hydraulische Kupplungsbetätigung (Forts.)** **Mando hidráulico de embrague (cont.)**		
38	* 5 002 100	1	TUBE ARMCO 6 x 8 ..... Armco pipe 6 x 8 Armcorohr 6 x 8 Tubo armco 6 x 8		MONTAGE B B Mounting B Bauart Montaje B
–	202 523 000	2	BRIDE DE FIXATION ..... Fixing clip Befesitungsschelle Abrazadera de fijaciòn	ZD 9 252 300 U	
–	*	2	PROTECTEUR ..... Protector - Schutz - Protector	D 391 - 113	
–	465 508	2	BRIDE SIMPLE ..... Clip, single Schelle, einfache Abrazadera sencilla	ZB 9 465 508 A	
–	211 155 016	2	VIS HM 6 x 20 ..... Screw - Schraube - Tornillo		
–	252 101 030	2	RONDELLE W 6 ..... Spring washer - Federring - Arandela de muelle		
–	214 114 006	2	ECROU HM 6 ..... Nut - Mutter - Tuerca		
–	* 259 219	1	EQUERRE ..... Square - Winkel - Escuadra	ZB 9 259 219 A	
–	* 5 002 101	1	FERRURE ..... Hardware - Halter - Soporte		
39	5 002 011	1	PURGE AUTOMATIQUE ..... Automatic blow-off Automatische Reinigung Purga automática		MONTAGE C C Mounting C Bauart Montaje C
40	946 677 510	2	UNION 6 x 8 12 x 100 ..... Union - Verbindungstück - Union		

REPERE PLATE N° BILD N° N° FIGURA	BERLIET NUMERO DE LA PIECE PART NUMBER ERSATZTEIL NUMMER NUMERO DE LA PIEZA	QUANTITE QUANTITY ANZAHL CANTITAD	DESIGNATION DESCRIPTION BEZEICHNUNG DENOMINACION	CITROEN REFERENCE REFERENCE TEIL-NUMMER REFERENCIA	OBSERVATIONS REMARKS BEMERKUNGEN OBSERVACIONES
			COMMANDE HYDRAULIQUE DE DEBRAYAGE (suite) Hydraulic clutch control (ctd.) Hydraulische Kupplungsbetätigung (Forts.) Mando hidráulico de embrague (cont.)		
41	5 002 013	1	VIS CREUSE ..... Banjo bolt Hohlschraube Tornillo hueco		MONTAGE C C Mounting C Bauart Montaje C
42	943 140 071	1	JOINT CUIVRE ..... Copper plated joint Verkupferte Dichtung Junta encobrada		
43	946 721 303	1	JOINT CUIVRE ..... Copper plated joint Verkupferte Dichtung Junta encobrada		
44	* 5 002 030	1	TUBE ARMCO 6 x 8 ..... Armco pipe 6 x 8 Armcorohr 6 x 8 Tubo armco 6 x 8		
45	* 5 002 031	1	TUBE ARMCO ø 8 ..... Armco pipe 8 dia. Armcorohr 8 ø Tubo armco ø 8		
46	946 737 031	4	ADAPTEUR 6 x 8 ..... Adaptor Übergangsstutzen Adaptor		
47	946 687 006	2	UNION 6 x 8 ..... Union - Verbindungsstück - Unión		

REPERE PLATE N° BILD N° N° FIGURA	BERLIET NUMERO DE LA PIECE PART NUMBER ERSATZTEIL NUMMER NUMERO DE LA PIEZA	QUANTITE QUANTITY ANZAHL CANTITAD	DESIGNATION DESCRIPTION BEZEICHNUNG DENOMINACION	CITROEN REFERENCE REFERENCE TEIL-NUMMER REFERENCIA	OBSERVATIONS REMARKS BEMERKUNGEN OBSERVACIONES
			COMMANDE HYDRAULIQUE DE DEBRAYAGE (suite) Hydraulic clutch control (ctd.) Hydraulische Kupplungsbetätigung (Forts.) Mando hidráulico de embrague (cont.)		
48	* 5 002 014	2	TUBE TECALAN 6 x 8 ..... Tecalan pipe 6 x 8 Tecalan Rohr 6 x 8 Tubo Tecalan 6 x 8		MONTAGE C C Mounting C Bauart Montaje C
49	946 607 508	2	RACCORD 6 x 8 12/100 ..... Nipple - Übergangstück - Racor		
			NOTA : Note - Bemerkung - Nota FOURNISSONS TUBES EN LONGUEUR Supply pipes in length Liefern Rohre in Länge Suministramos tubos en longitud		
	11 137 262	—	TUBE ARMCO 6 x 8 Armco pipe 6 x 8 Armcorohr 6 x 8 Tubo armco 6 x 8		
	533 703 411	—	TUBE TECALAN 6 x 8 Tecalan pipe 6 x 8 Tecalanrohr 6 x 8 Tubo Tecalan 6 x 8		

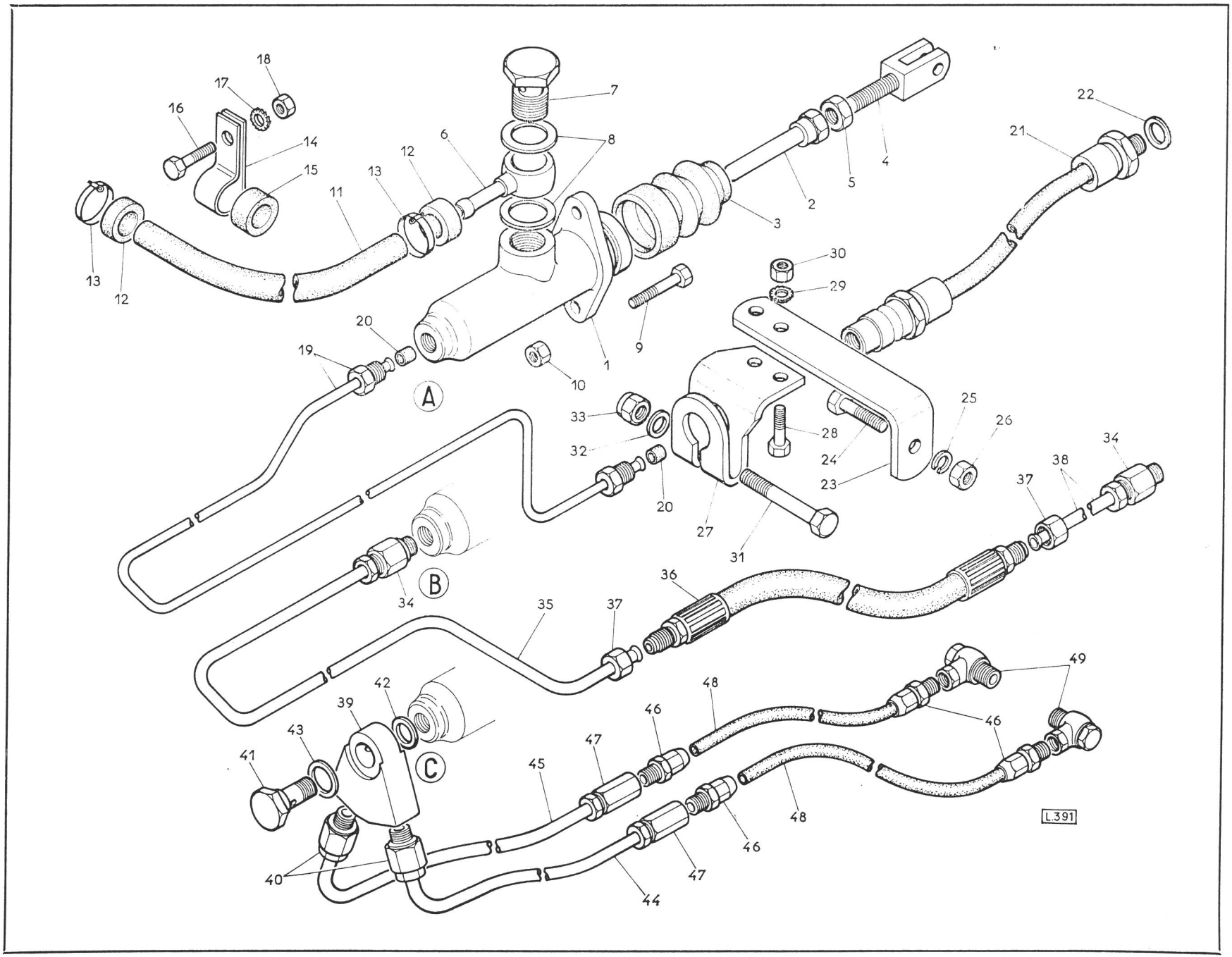
A
B
C
L.391

REPERE PLATE Nº BILD Nº Nº FIGURA	BERLIET NUMERO DE LA PIECE PART NUMBER ERSATZTEIL NUMMER NUMERO DE LA PIEZA	QUANTITE QUANTITY ANZAHL CANTITAD	DESIGNATION DESCRIPTION BEZEICHNUNG DENOMINACION	CITROEN REFERENCE REFERENCE TEIL-NUMMER REFERENCIA	OBSERVATIONS REMARKS BEMERKUNGEN OBSERVACIONES
			REPARTITEUR DE FREINAGE **Braking divider** **Bremsverteiler** **Repartidor de frenado**		
1	304 561 360	1	LEVIER DE RENVOI ..... Relay lever Umlenkhebel Palanca de reenvio	N 456 - 136	350 K - 450 K - 480 K - C 350 K - C 450 K - C 480 K LONG Long - Lang - Largo
–	304 561 361	1	LEVIER DE RENVOI ..... Relay lever Umlenkhebel Palanca de reenvio	N 456 - 136 A	450 K - 480 K - C 450 K - C 480 K EXTRA-LONG Extralong - Extralang - Extralargo
2	304 561 390	1	AXE Pin - Bolzen - Eje	N 456 - 139	
3	202 389 000	1	RONDELLE CRANTEE ø 9 Washer with grooves Scheibe mit Kerben Arandela con muescas	ZD 9 238 900 U	
4	202 370 000	1	ECROU H 9 Nut - Mutter - Tuerca	ZD 9 237 000 U	
5	202 602 000	1	RONDELLE Washer - Scheibe - Arandela	ZD 9 260 200 U	
6	221 101 035	1	GOUPILLE V 2 x 25 Pin - Stift - Pasador		
7	5 001 492	1	TIGE DE RAPPEL AVANT Pull back spindle, front Rückholstange, vorne Varilla de retroceso anterior		
8	304 561 370	1	BARILLET Barrel - Trommel - Tambor	N 456 - 137	
9	591 422 702	2	ECROU DE REGLAGE Adjusting nut - Einstellmutter - Tuerca de reglaje	DS 142 - 112 A	

REPERE PLATE N° BILD N° N° FIGURA	BERLIET NUMERO DE LA PIECE PART NUMBER ERSATZTEIL NUMMER NUMERO DE LA PIEZA	QUANTITE QUANTITY ANZAHL CANTITAD	DESIGNATION DESCRIPTION BEZEICHNUNG DENOMINACION	CITROEN REFERENCE REFERENCE TEIL-NUMMER REFERENCIA	OBSERVATIONS REMARKS BEMERKUNGEN OBSERVACIONES
			REPARTITEUR DE FREINAGE (suite) Braking divider (ctd.) Bremsverteiler (Forts.) Repartidor de frenado (cont.)		
10	* 106 191 280	1	RONDELLE PLATE Plain washer Scheibe Arandela plana	ZC 9 619 128 U	
11	221 101 015	1	GOUPILLE Pin - Stift - Pasador		
12	344 560 380	1	CABLE DE RAPPEL ..... Pull back cable Rückholkabel Cable de retroceso	NY 456 - 38	350 K - C 350 K LONG EXTRA-LONG Long - Extralong Lang - Extralang Largo - Extralargo
13	304 561 430	1	TUBE PROTECTION ..... Protective tube Schutzrohr Tubo de protecciòn	N 456 - 143	450 K - 480 K - C 450 K - C 480 K LONG - Long - Lang - Largo
14	304 561 500	3	PATTE DE FIXATION Fixing plug Befestigungslasche Oreja de fijaciòn	N 456 - 150	
–	* 105 542 970	3	GAINE DE PROTECTION Protecting cover Schutzhülle Fuelle de protecciòn	ZC 9 554 297 U	
–	304 560 382	1	CABLE DE RAPPEL ..... Pull back cable Rückholkabel Cable de retroceso	N 456 - 38 B	350 K NORMAL C 350 K Standard Normal Normal
–	304 561 432	1	TUBE PROTECTEUR ..... Protective tube Schutzrohr Tubo de protecciòn	N 456 - 143 B	

REPERE PLATE N° BILD N° N° FIGURA	BERLIET NUMERO DE LA PIECE PART NUMBER ERSATZTEIL NUMMER NUMERO DE LA PIEZA	QUANTITE QUANTITY ANZAHL CANTITAD	DESIGNATION DESCRIPTION BEZEICHNUNG DENOMINACION	CITROEN REFERENCE REFERENCE TEIL-NUMMER REFERENCIA	OBSERVATIONS REMARKS BEMERKUNGEN OBSERVACIONES
			REPARTITEUR DE FREINAGE (suite) Braking divider (ctd.) Bremsverteiler (Forts.) Repartidor de frenado (cont.)		
–	344 560 381	1	CABLE DE RAPPEL ..... Pull back cable Rückholkabel Cable de retroceso	NY 456 - 38 A	450 K - 480 K - C 450 K - C 480 K EXTRA-LONG Extralong Extralang Extralargo
–	304 561 431	1	TUBE DE PROTECTION ..... Protective tube Schutzrohr Tubo de protección	NY 456 - 143 A	
15	200 483 002	3	VIS H 7 x 15 Screw - Schraube - Tornillo	ZD 9 048 300 Z	
16	252 309 105	3	RONDELLE CRANTÉE Washer with grooves Scheibe mit Kerben Arandela con muescas		
17	21 621 120	3	ÉCROU Nut - Mutter - Tuerca		
18	304 561 341	1	EMBOUT DE RÉGLAGE Adjusting end piece Einstellendstück Terminal de reglaje	N 456 - 134 A	
19	202 320 000	1	ÉCROU DE BLOCAGE H 5 Nut - Mutter - Tuerca	ZD 9 232 000 U	
20	304 561 420	1	BRAS DE COMMANDE ..... Control arm Betätigungsarm Brazo de mando	N 456 - 142	350 K C 350 K
21	200 484 000	2	VIS H 7 x 18 ..... Screw - Schraube - Tornillo	ZD 9 048 400 U	

REPERE PLATE N° BILD N° N° FIGURA	BERLIET NUMERO DE LA PIECE PART NUMBER ERSATZTEIL NUMMER NUMERO DE LA PIEZA	QUANTITE QUANTITY ANZAHL CANTITAD	DESIGNATION DESCRIPTION BEZEICHNUNG DENOMINACION	CITROEN REFERENCE REFERENCE TEIL-NUMMER REFERENCIA	OBSERVATIONS REMARKS BEMERKUNGEN OBSERVACIONES
			REPARTITEUR DE FREINAGE (suite) Braking divider (ctd.) Bremsverteiler (Forts.) Repartidor de frenado (cont.)		
–	344 561 420	1	BRAS DE COMMANDE ..... Control arm Betätigungsarm Brazo de mando	NY 456 - 142	450 K - 480 K C 450 K - C 480 K
–	200 483 002	2	VIS ..... Screw - Schraube - Tornillo	ZD 9 048 300 Z	
22	252 309 105	2	RONDELLE CRANTÉE Washer with grooves Scheibe mit Kerben Arandela con muescas		
23	202 602 000	2	RONDELLE PLATE Plain washer Scheibe Arandela plana	ZD 9 260 200 U	
24	221 101 035	2	GOUPILLE Pin - Stift - Pasador		
25	304 561 480	1	RESSORT AVANT Spring, front Feder, vorne Muelle delantero	N 456 - 148	
26	304 561 490	1	RESSORT ARRIERE Spring, rear Feder, hinten Muelle trasero	N 456 - 149	
27	202 217 000	1	RONDELLE PLATE Plain washer Scheibe Arandela plana	ZD 9 221 700 U	
28	221 101 020	1	GOUPILLE Pin - Stift - Pasador		

REPERE PLATE N° BILD N° N° FIGURA	BERLIET NUMERO DE LA PIECE PART NUMBER ERSATZTEIL NUMMER NUMERO DE LA PIEZA	QUANTITE QUANTITY ANZAHL CANTITAD	DESIGNATION DESCRIPTION BEZEICHNUNG DENOMINACION	CITROEN REFERENCE REFERENCE TEIL-NUMMER REFERENCIA	OBSERVATIONS REMARKS BEMERKUNGEN OBSERVACIONES
			REPARTITEUR DE FREINAGE (suite) Braking divider (ctd.) Bremsverteiler (Forts.) Repartidor de frenado (cont.)		
29	304 561 280	1	SUPPORT DE FOURCHETTE Fork bracket Gabelhalter Soporte de horquilla	N 456 - 128	
30	202 282 000	2	VIS TETE FRAISEE 90° 5 x 14 Countersunk screw 90° 5 x 14 Senkschraube 90° 5 x 14 Tornillo avellanado 90° 5 x 14	ZD 9 228 200 U	
31	200 295 002	1	VIS Screw - Schraube - Tornillo	ZD 9 029 500 Z	
32	252 301 030	1	RONDELLE Washer - Scheibe - Arandela		
33	304 560 420	1	FOURCHETTE ASSEMBLEE Fork assembled Gabel montiert Horquilla montada	N 456 - 42	
34	594 560 002	1	PLATEAU DE REPARTITEUR Divider plate Verteilerplatte Plato de repartidor	D 456 - 93	
35	594 560 001	1	PLAQUE DE RETENUE Retainer plate Halteplatte Placa de retèn	D 456 - 92	
36	5 002 051	1	AXE ET LEVIER Pin and lever Achse und Hebel Eje y palanca		

REPERE PLATE N° BILD N° N° FIGURA	BERLIET NUMERO DE LA PIECE PART NUMBER ERSATZTEIL NUMMER NUMERO DE LA PIEZA	QUANTITE QUANTITY ANZAHL CANTITAD	DESIGNATION DESCRIPTION BEZEICHNUNG DENOMINACION	CITROEN REFERENCE REFERENCE TEIL-NUMMER REFERENCIA	OBSERVATIONS REMARKS BEMERKUNGEN OBSERVACIONES
			REPARTITEUR DE FREINAGE (suite) Braking divider (ctd .) Bremsverteiler (Forts.) Repartidor de frenado (cont.)		
37	304 561 320	2	RONDELLE FEUTRE Felt washer Filzscheibe Arandela fieltro	N 456 - 132	
38	106 205 360	2	CIRCLIPS Circlip - Sicherungsring - Anillo elástico	ZC 9 620 536 U	
39	304 560 410	1	VIS D'ARRET Lock screw Anschlagschraube Tornillo de tope	N 456 - 41	
40	106 150 350	1	CONTRE-ECROU Check nut Gegenmutter Contratuerca	ZC 9 615 035 U	
41	304 560 720	1	BOUCHON D'OBTURATION Blanking plug Verschlusstopfen Tapón de obturación	N 456 - 72	

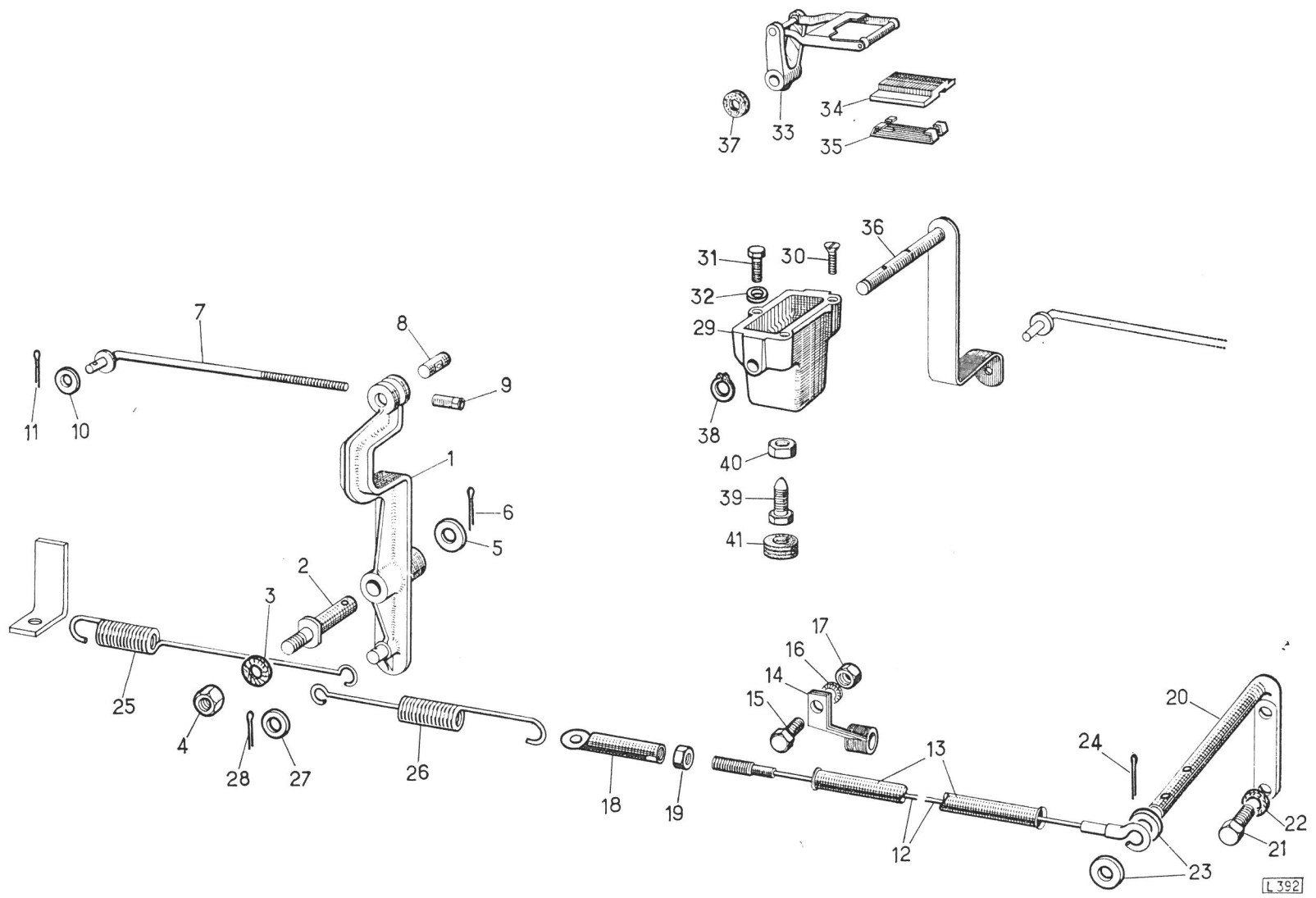
1
2
3
4
5
6
7
8
9
10
11
12
13
14
15
16
17
18
19
20
21
22
23
24
25
26
27
28
29
30
31
32
33
34
35
36
37
38
39
40
41
L 392

REPERE PLATE Nº BILD Nº Nº FIGURA	BERLIET NUMERO DE LA PIECE PART NUMBER ERSATZTEIL NUMMER NUMERO DE LA PIEZA	QUANTITE QUANTITY ANZAHL CANTITAD	DESIGNATION DESCRIPTION BEZEICHNUNG DENOMINACION	CITROEN REFERENCE REFERENCE TEIL-NUMMER REFERENCIA	OBSERVATIONS REMARKS BEMERKUNGEN OBSERVACIONES
			CANALISATION HYDRAULIQUE DE FREINAGE Hydraulic circuit of braking Hydraulischer Kreislauf der Bremsung Circuito hidràulico de frenado		
1	333 939 020	1	RESERVOIR COMPLET Tank, complete Behälter, vollständig Depósito completo	NN 393 - 02	
2	333 940 500	1	TUBE DE VIDANGE Drain pipe Ablassrohr Tubo de vaciado	NN 394 - 50	
2	106 208 070	1	BAGUE ELASTIQUE Elastic bush Elastische Buchse Casquillo elàstico	ZC 9 620 807 U	
4	202 556 000	1	COLLIER Clip - Schelle - Abrazadera	ZD 9 255 600 U	
5	* 303 940 490	1	BOUCHON Plug - Stopfen - Tapón	N 394 - 49	
—	* 106 198 400	1	AGRAFE Clasp - Klammer - Pinza	ZC 9 619 840 U	
6	303 930 630	1	TUBE MISE A L'ATMOSPHERE Pipe to set to atmosphere Rohr zur Atmosphärlegung Tubo para puesta a atmosfèra	N 393 - 63	
7	333 940 720	1	TUBE ALIMENTATION LONG. 1505 Feed pipe, 1505 long Speiserohr, 1505 lang Tubo de alimentaciòn longitud 1505	NN 394 - 72	
8	106 140 400	1	COLLIER Clip - Schelle - Abrazadera	ZC 9 610 040 U	

REPERE PLATE N° BILD N° N° FIGURA	BERLIET NUMERO DE LA PIECE PART NUMBER ERSATZTEIL NUMMER NUMERO DE LA PIEZA	QUANTITE QUANTITY ANZAHL CANTITAD	DESIGNATION DESCRIPTION BEZEICHNUNG DENOMINACION	CITROEN REFERENCE REFERENCE TEIL-NUMMER REFERENCIA	OBSERVATIONS REMARKS BEMERKUNGEN OBSERVACIONES
			CANALISATION HYDRAULIQUE DE FREINAGE (suite) Hydraulic circuit of braking (ctd.) Hydraulischer Kreislauf der Bremsung (Forts.) Circuito hidráulico de frenado (cont.)		
9	106 208 080	1	BAGUE ELASTIQUE Elastic bush Elastische Buchse Casquillo elástico	ZC 9 620 808 U	
10	202 988 000	1	COLLIER Clip - Schelle - Abrazadera	ZD 9 298 800 U	
11	* 295 110 601	1	GARNITURE Lining - Belag - Guarnición	AM 511 - 66	
12	833 919 010	1	POMPE HYDRAULIQUE Hydraulic pump Hydraulische Pumpe Bomba hidráulica	PTN 391 - 01	
13	5 002 016	1	TUBE ARMCO 6,35 Armco pipe 6,35 Armcorohr 6,35 Tubo armco 6,35		
14	201 884 000	2	GARNITURE Lining - Belag - Guarnición	ZD 9 188 400 U	
15	563 911 280	1	TUBE FLEXIBLE Flexible pipe Biegsames Rohr Tubo flexible	NYN 391 - 128	
16	5 002 086	1	TUBE FILETAGE 12/125 COTE CONJONCTEUR Pipe, thread 12/125, regulator side Rohr, Gewinde 12/125, Druckreglerseite Tubo, rosca 12/125 lado regulador		
17	201 884 000	2	GARNITURE Lining - Belag - Guarnición	ZD 9 188 400 U	

REPERE PLATE N° BILD N° N° FIGURA	BERLIET NUMERO DE LA PIECE PART NUMBER ERSATZTEIL NUMMER NUMERO DE LA PIEZA	QUANTITE QUANTITY ANZAHL CANTITAD	DESIGNATION DESCRIPTION BEZEICHNUNG DENOMINACION	CITROEN REFERENCE REFERENCE TEIL-NUMMER REFERENCIA	OBSERVATIONS REMARKS BEMERKUNGEN OBSERVACIONES
			CANALISATION HYDRAULIQUE DE FREINAGE (suite) **Hydraulic circuit of braking** (ctd.) **Hydraulischer Kreislauf der Bremsung** (Forts.) **Circuito hidráulico de frenado** (cont.)		
OU or oder o	5 002 015	1	TUBE FILETAGE 14/150 COTE CONJONCTEUR Armco pipe 6,35, thread 14/150 regulator side Armcorohr 6,35, Gewinde 14/150 Druckreglerseite Tubo armco 6,35, rosca 14/150 lado regulador		
–	201 884 000	1	GARNITURE SUR FLEXIBLE Lining on flexible pipe Belag auf Biegsames Rohr Guarnición sobre tubo flexible	ZD 9 188 400 U	
–	201 885 000	1	GARNITURE SUR ACCUMULATEUR Lining on accumulator Belag auf Bremsdruckspeicher Guarnición sobre acumulador	ZD 9 188 500 U	
18	* 593 927 202	1	CONJONCTEUR FILETAGE 12/125 COTE POMPE Regulator, thread 12/125 pump side Druckregler, Gewinde 12/125 Pumpenseite Regulador, rosca 12/125 lado bomba	DXN 392 - 03 a	
–	593 927 201	1	ACCUMULATEUR PRINCIPAL Main brake accumulator Hauptbremsdruckspeicher Acumulador de frenado principal	DXN 392 - 01	
–	593 917 201	1	CONJONCTEUR FILETAGE 12/125 COTE POMPE Regulator, thread 12/125 pump side Druckregler, Gewinde 12/125 Pumpenseite Regulador, rosca 12/125 lado bomba	DXN 391 - 03	
OU or oder o	333 929 031	1	CONJONCTEUR FILETAGE 14/150 COTE POMPE Regulator, thread 14/150 pump side Druckregler, Gewinde 14/150 Pumpenseite Regulador, rosca 14/150 lado bomba	NN 392 - 03 a	

REPERE PLATE N° BILD N° N° FIGURA	BERLIET NUMERO DE LA PIECE PART NUMBER ERSATZTEIL NUMMER NUMERO DE LA PIEZA	QUANTITE QUANTITY ANZAHL CANTITAD	DESIGNATION DESCRIPTION BEZEICHNUNG DENOMINACION	CITROEN REFERENCE REFERENCE TEIL-NUMMER REFERENCIA	OBSERVATIONS REMARKS BEMERKUNGEN OBSERVACIONES
			CANALISATION HYDRAULIQUE DE FREINAGE (suite) Hydraulic circuit of braking (ctd.) Hydraulischer Kreislauf der Bremsung (Forts.) Circuito hidráulico de frenado (cont.)		
19	5 002 087	1	TUBE Pipe Rohr Tubo		AVEC CONJONCTEUR 593 917 201 With regulator Mit Druckregler Con regulador
OU or oder o	5 002 017	1	TUBE Pipe Rohr Tubo		AVEC CONJONCTEUR 333 929 031 With regulator Mit Druckregler Con regulador
20	201 883 000	2	GARNITURE Lining - Belag - Guarnición	ZD 9 188 300 U	
–	171 740 990	3	COLLIER Clip - Schelle - Abrazadera	HY 174 - 99	
21	5 008 204	1	TUBE SOUPLE Flexible pipe Biegsames Rohr Tubo flexible		
22	106 208 070	2	BAGUE ELASTIQUE Elastic bush Elastische Buchse Casquillo elástico	ZC 9 620 807 U	
23	202 556 000	2	COLLIER Clip - Schelle - Abrazadera	ZD 9 255 600 U	
24	303 940 920	1	RACCORD 3 VOIES Three-way fitting Dreiwegestutzen Racor de 3 vías	N 394 - 92	
25	336 149 020	1	MANO CONTACT Oil pressure switch Oldruckschalter Mano-contacto	NN 614 - 02	

REPERE PLATE N° BILD N° N° FIGURA	BERLIET NUMERO DE LA PIECE PART NUMBER ERSATZTEIL NUMMER NUMERO DE LA PIEZA	QUANTITE QUANTITY ANZAHL CANTITAD	DESIGNATION DESCRIPTION BEZEICHNUNG DENOMINACION	CITROEN REFERENCE REFERENCE TEIL-NUMMER REFERENCIA	OBSERVATIONS REMARKS BEMERKUNGEN OBSERVACIONES
			CANALISATION HYDRAULIQUE DE FREINAGE (suite) **Hydraulic circuit of braking (ctd.)** **Hydraulischer Kreislauf der Bremsung (Forts.)** **Circuito hidráulico de frenado (cont.)**		
26	5 002 035	1	TUBE ARMCO ø 4,5 Armco pipe 4,5 dia. Armcorohr 4,5 ø Tubo armco 4,5 ø		
27	201 883 000	2	GARNITURE Lining - Belag Guarnición	ZD 9 188 300 U	
28	333 929 020	3	ACCUMULATEUR ..... Brake accumulator Bremsdruckspeicher Acumulador de frenado	NN 392 - 02	
29	333 929 040	1	ACCUMULATEUR ..... Brake accumulator Bremsdruckspeicher Acumulador de frenado	NN 392 - 04	
30	603 940 590	1	TUBE ARMCO ø 4,5 ..... Armco pipe 4,5 dia. Armcorohr 4,5 ø Tubo armco 4,5 ø	P 394 - 59	
31	201 883 000	2	GARNITURE ..... Lining - Belag - Guarnición	ZD 9 188 300 U	450 K - 480 K C 450 K - C 480 K
32	603 940 590	1	TUBE ARMCO ø 4,5 ..... Armco pipe 4,5 dia. Armcorohr 4,5 ø Tubo armco ø 4,5	P 394 - 59	
33	201 883 000	2	GARNITURE ..... Lining - Belag - Guarnición	ZD 9 188 300 U	
34	5 002 039	1	TUBE ARMCO ø 6,35 ..... Armco pipe 6,35 dia. Armcorohr 6,35 ø Tubo armco ø 6,35		

REPERE PLATE N° BILD N° N° FIGURA	BERLIET NUMERO DE LA PIECE PART NUMBER ERSATZTEIL NUMMER NUMERO DE LA PIEZA	QUANTITE QUANTITY ANZAHL CANTITAD	DESIGNATION DESCRIPTION BEZEICHNUNG DENOMINACION	CITROEN REFERENCE REFERENCE TEIL-NUMMER REFERENCIA	OBSERVATIONS REMARKS BEMERKUNGEN OBSERVACIONES
			CANALISATION HYDRAULIQUE DE FREINAGE (suite) Hydraulic circuit of braking (ctd.) Hydraulischer Kreislauf der Bremsung (Forts.) Circuito hidráulico de frenado (cont.)		
35	201 884 000	1	GARNITURE ..... Lining - Belag - Guarnición	ZD 9 188 400 U	
36	201 885 000	1	GARNITURE ..... Lining - Belag - Guarnición	ZD 9 188 500 U	
37	5 002 040	1	TUBE ARMCO ø 6,35 ..... Armco pipe 6,35 dia. Armcorohr 6,35 ø Tubo armco ø 6,35		
38	201 884 000	1	GARNITURE ..... Lining - Belag - Guarnición	ZD 9 188 400 U	
39	201 885 000	1	GARNITURE ..... Lining - Belag - Guarnición	ZD 9 188 500 U	
40	303 940 910	2	RACCORD 3 VOIES ..... Three-way fitting Dreiwegestutzen Racor de tres vías	N 394 - 91	450 K - 480 K C 450 K - C 480 K
41	5 002 056	1	TUBE ARMCO ø 4,5 ..... Armco pipe 4,5 dia. Armcorohr 4,5 ø Tubo armco ø 4,5		
42	201 883 000	2	GARNITURE ..... Lining - Belag - Guarnición	ZD 9 188 300 U	
43	5 002 057	1	TUBE ARMCO ø 6,35 ..... Armco pipe 6,35 dia. Armcorohr 6,35 ø Tubo armco ø 6,35		

REPERE PLATE N° BILD N° N° FIGURA	BERLIET NUMERO DE LA PIECE PART NUMBER ERSATZTEIL NUMMER NUMERO DE LA PIEZA	QUANTITE QUANTITY ANZAHL CANTITAD	DESIGNATION DESCRIPTION BEZEICHNUNG DENOMINACION	CITROEN REFERENCE REFERENCE TEIL-NUMMER REFERENCIA	OBSERVATIONS REMARKS BEMERKUNGEN OBSERVACIONES
			CANALISATION HYDRAULIQUE DE FREINAGE (suite) **Hydraulic circuit of braking (ctd.)** **Hydraulischer Kreislauf der Bremsung (Forts.)** **Circuito hidráulico de frenado (cont.)**		
44	5 002 058	1	TUBE ARMCO ø 6,35 ..... Armco pipe 6,35 dia. Armcorohr 6,35 ø Tubo armco ø 6,35		450 K 480 K C 450 K C 480 K
45	201 884 000	2	GARNITURE ..... Lining - Belag - Guarnición	ZD 9 188 400 U	
46	201 885 000	2	GARNITURE ..... Lining - Belag - Guarnición	ZD 9 188 500 U	
47	5 002 018	1	TUBE ARMCO ø 6,35 ..... Armco pipe 6,35 dia. Armcorohr 6,35 ø Tubo armco ø 6,35		
48	201 884 000	2	GARNITURE ..... Lining - Belag - Guarnición	ZD 9 188 400 U	
49	5 002 019	1	TUBE ARMCO ø 6,35 ..... Armco pipe 6,35 dia. Armcorohr 6,35 ø Tubo armco ø 6,35		
50	201 884 000	2	GARNITURE ..... Lining - Belag - Guarnición	ZD 9 188 400 U	
51	333 929 020	2	ACCUMULATEUR ..... Brake accumulator Bremsdruckspeicher Acumulador de frenado	NN 392 - 02	350 K C 350 K
52	333 929 040	1	ACCUMULATEUR ..... Brake accumulator Bremsdruckspeicher Acumulador de frenado	NN 392 - 04	

REPERE PLATE Nº BILD Nº Nº FIGURA	BERLIET NUMERO DE LA PIECE PART NUMBER ERSATZTEIL NUMMER NUMERO DE LA PIEZA	QUANTITE QUANTITY ANZAHL CANTITAD	DESIGNATION DESCRIPTION BEZEICHNUNG DENOMINACION	CITROEN REFERENCE REFERENCE TEIL-NUMMER REFERENCIA	OBSERVATIONS REMARKS BEMERKUNGEN OBSERVACIONES
			CANALISATION HYDRAULIQUE DE FREINAGE (suite) Hydraulic circuit of braking (ctd.) Hydraulischer Kreislauf der Bremsung (Forts.) Circuito hidráulico de frenado (cont.)		
53	5 002 053	1	TUBE ARMCO ø 4,5 ..... Armco pipe 4,5 dia. Armcorohr 4,5 ø Tubo armco ø 4,5		
54	201 883 000	2	GARNITURE ..... Lining - Belag - Guarnición	ZD 9 188 300 U	
55	603 940 590	1	TUBE ARMCO ø 4,5 ..... Armco pipe 4,5 dia. Armcorohr 4,5 ø Tubo armco ø 4,5		
56	201 883 000	2	GARNITURE ..... Lining - Belag - Guarnición	ZD 9 188 300 U	
57	5 002 039	1	TUBE ARMCO ø 6,35 ..... Armco pipe 6,35 dia. Armcorohr 6,35 ø Tubo armco ø 6,35		
58	201 884 000	1	GARNITURE ..... Lining - Belag - Guarnición	ZD 9 188 400 U	350 K - C 350 K
59	201 885 000	1	GARNITURE ..... Lining - Belag - Guarnición	ZD 9 188 500 U	
60	5 002 040		TUBE ARMCO ø 6,35 ..... Armco pipe 6,35 dia. Armcorohr 6,35 ø Tubo armco ø 6,35		
61	201 884 000	1	GARNITURE ..... Lining - Belag - Guarnición	ZD 9 188 400 U	
62	201 885 000	1	GARNITURE ..... Lining - Belag - Guarnición	ZD 9 188 500 U	

REPERE PLATE Nº BILD Nº Nº FIGURA	BERLIET NUMERO DE LA PIECE PART NUMBER ERSATZTEIL NUMMER NUMERO DE LA PIEZA	QUANTITE QUANTITY ANZAHL CANTITAD	DESIGNATION DESCRIPTION BEZEICHNUNG DENOMINACION	CITROEN REFERENCE REFERENCE TEIL-NUMMER REFERENCIA	OBSERVATIONS REMARKS BEMERKUNGEN OBSERVACIONES
			CANALISATION HYDRAULIQUE DE FREINAGE (suite) **Hydraulic circuit of braking (ctd.)** **Hydraulischer Kreislauf der Bremsung (Forts.)** **Circuito hidráulico de frenado (cont.)**		
63	303 940 910	1	RACCORD 3 VOIES ..... Three-way fitting Dreiwegestutzen Racor de tres vías	N 394 - 91	
64	5 002 041	1	TUBE ARMCO ø 6,35 ..... Armco pipe 6,35 dia. Armcorohr 6,35 ø Tubo armco ø 6,35		
65	201 884 000	1	GARNITURE ..... Lining - Belag - Guarnición	ZD 9 188 400 U	350 K C 350 K
66	201 885 000	1	GARNITURE ..... Lining - Belag - Guarnición	ZD 9 188 500 U	
67	5 002 019	1	TUBE ARMCO ø 6,35 ..... Armco pipe 6,35 dia. Armcorohr 6,35 ø Tubo armco ø 6,35		
68	201 884 000	2	GARNITURE ..... Lining - Belag - Guarnición	ZD 9 188 400 U	
69	683 940 740	1	TUBE SOUPLE Flexible pipe Biegsames Rohr Tubo flexible		
70	106 208 060	1	BAGUE ELASTIQUE Elastic bush Elastische Buchse Casquillo elástico	ZC 9 620 806 U	
71	202 555 000	1	COLLIER Clip - Schelle - Abrazadera	ZD 9 255 500 U	

REPERE PLATE N° BILD N° N° FIGURA	BERLIET NUMERO DE LA PIECE PART NUMBER ERSATZTEIL NUMMER NUMERO DE LA PIEZA	QUANTITE QUANTITY ANZAHL CANTITAD	DESIGNATION DESCRIPTION BEZEICHNUNG DENOMINACION	CITROEN REFERENCE REFERENCE TEIL-NUMMER REFERENCIA	OBSERVATIONS REMARKS BEMERKUNGEN OBSERVACIONES
			CANALISATION HYDRAULIQUE DE FREINAGE (suite) Hydraulic circuit of braking (ctd.) Hydraulischer Kreislauf der Bremsung (Forts.) Circuito hidráulico de frenado (cont.)		
72	106 208 070	1	BAGUE ELASTIQUE Elastic bush Elastische Buchse Casquillo elástico	ZD 9 620 807 U	
73	202 556 000	1	COLLIER Clip - Schelle - Abrazadera	ZD 9 255 600 U	
74	5 002 020	1	TUBE ARMCO ø 6,35 Armco pipe 6,35 dia. Armcorohr 6,35 ø Tubo armco ø 6,35		
75	5 002 068	1	TUBE ARMCO ø 6,35 Armco pipe 6,35 dia. Armcorohr 6,35 ø Tubo armco ø 6,35		
76	201 884 000	4	GARNITURE Lining - Belag - Guarnición	ZD 9 188 400 U	
77	303 940 460	2	RACCORD 2 VOIES Two-way fitting Zweiwegestutzen Racor dos vías	N 394 - 46	
78	303 940 940	1	RACCORD 3 VOIES Three-way fitting Dreiwegestutzen Racor tres vías	N 394 - 94	
—	200 538 000		VIS TH 9 x 25 FIXANT RACCORD Screw for fitting fixing Schraube zur Stutzenbefestigung Tornillo para fijación racor	ZD 9 053 800 U	

REPERE PLATE N° BILD N° N° FIGURA	BERLIET NUMERO DE LA PIECE PART NUMBER ERSATZTEIL NUMMER NUMERO DE LA PIEZA	QUANTITE QUANTITY ANZAHL CANTITAD	DESIGNATION DESCRIPTION BEZEICHNUNG DENOMINACION	CITROEN REFERENCE REFERENCE TEIL-NUMMER REFERENCIA	OBSERVATIONS REMARKS BEMERKUNGEN OBSERVACIONES
			CANALISATION HYDRAULIQUE DE FREINAGE (suite) **Hydraulic circuit of braking** (ctd.) **Hydraulischer Kreislauf der Bremsung** (Forts.) **Circuito hidráulico de frenado** (cont,)		
–	* 106 190 240	1	RONDELLE PLATE Plain washer Scheibe Arandela plana	ZC 9 619 024 U	
–	202 389 002	1	RONDELLE CRANTEE Washer with grooves Scheibe mit Kerben Arandela con muescas	ZC 9 238 900 U	
–	202 370 002	1	ECROU H Nut - Mutter - Tuerca	ZD 9 237 000 U	
79	5 002 021	1	TUBE ARMCO ø 6,35 GAUCHE ..... Armco pipe 6,35 dia. LH. Armcorohr 6,35 ø , links Tubo armco ø 6,35 izquierdo		350 K - C 350 K
OU or oder o	5 002 109	1	TUBE ARMCO ø 6,35 GAUCHE..... Armco pipe 6,35 dia. LH. Armcorohr 6,35 ø links Tubo armco ø 6,35 izquierdo		450 K 480 K - C 450 K - C 480 K
80	5 002 022	1	TUBE ARMCO ø 6,35 DROIT ..... Armco pipe 6,35 dia. RH. Armcorohr 6,35 ø rechts Tubo armco ø 6,35 derecho		350 K - C 350 K
OU or oder o	5 002 110	1	TUBE ARMCO ø 6,35 DROIT ..... Armco pipe 6,35 dia. RH. Armcorohr 6,35 ø rechts Tubo armco ø 6,35 derecho		450 K 480 K - C 450 K - C 480 K
81	201 884 000	4	GARNITURE Lining - Belag - Guarnición	ZD 9 188 400 U	

REPERE PLATE N° BILD N° N° FIGURA	BERLIET NUMERO DE LA PIECE PART NUMBER ERSATZTEIL NUMMER NUMERO DE LA PIEZA	QUANTITE QUANTITY ANZAHL CANTITAD	DESIGNATION DESCRIPTION BEZEICHNUNG DENOMINACION	CITROEN REFERENCE REFERENCE TEIL-NUMMER REFERENCIA	OBSERVATIONS REMARKS BEMERKUNGEN OBSERVACIONES
			CANALISATION HYDRAULIQUE DE FREINAGE (suite) Hydraulic circuit of braking (c t d.) Hydraulischer Kreislauf der Bremsung (Forts.) Circuito hidráulico de frenado (cont.)		
82	252 311 070	2	RONDELLE CRANTEE JZ 20 Washer with grooves Scheibe mit Kerben Arandela de muescas		
83	106 150 360	2	ECROU Nut - Mutter - Tuerca	ZC 9 615 036 U	
84	5 008 237	2	TUBE FLEXIBLE Flexible pipe Biegsames Rohr Tubo flexible		
85	946 720 012	2	JOINT Joint - Dichtung - Junta		
86	603 940 540	2	RACCORD INCLINE Inclined fitting Schräggestellter Rohrstutzen Racor inclinado	P 394 - 54	
87	603 940 530	2	VIS RACCORD Banjo bolt Hohlschraube Tornillo racor	P 394 - 53	
88	–	2	CYLINDRE DE FREIN AVANT ..... Brake cylinder, front Bremszylinder, vorne Cilindro de freno delantero		VOIR C.P.R. ESSIEU See Front axle C.P.R. Siehe Vorderachse C.P.R. Ver C.P.R. Eje delantero
89	5 002 023	1	TUBE ARMCO ø 6,35 Armco pipe 6,35 dia. Armcorohr 6,35 ø Tubo armco ø 6,35		

REPERE PLATE N° BILD N° N° FIGURA	BERLIET NUMERO DE LA PIECE PART NUMBER ERSATZTEIL NUMMER NUMERO DE LA PIEZA	QUANTITE QUANTITY ANZAHL CANTITAD	DESIGNATION DESCRIPTION BEZEICHNUNG DENOMINACION	CITROEN REFERENCE REFERENCE TEIL-NUMMER REFERENCIA	OBSERVATIONS REMARKS BEMERKUNGEN OBSERVACIONES
			CANALISATION HYDRAULIQUE DE FREINAGE (suite) Hydraulic circuit of braking (ctd.) Hydraulischer Kreislauf der Bremsung (Forts.) Circuito hidráulico de frenado (cont.)		
90	5 002 024	1	TUBE ARMCO ø 6,35 Armco pipe 6,35 dia. Armcorohr 6,35 ø Tubo armco ø 6,35		
91	5 002 025	1	TUBE ARMCO ø 6,35 NORMAL Armco pipe 6,35 dia. standard Armcorohr 6,35 ø normal Tubo armco ø 6,35 normal		
–	5 002 026	1	TUBE ARMCO ø 6,35 LONG Armco pipe 6,35 dia. long Armcorohr 6,35 ø lang Tubo armco ø 6,35 largo		
–	5 002 034	1	TUBE ARMCO ø 6,35 EXTRA-LONG Armco pipe 6,35 dia. extralong Armcorohr 6,35 ø extralang Tubo armco ø 6,35 extralargo		
92	201 884 000	6	GARNITURE Lining - Belag - Guarnición	ZD 9 188 400 U	
93	303 940 460	2	RACCORD 2 VOIES Two-way fitting Zweiwegestutzen Racor dos vías	N 394 - 46	
94	252 311 070	1	RONDELLE CRANTEE Washer with grooves Scheibe mit Kerben Arandela con muescas		
95	106 150 360	1	ECROU Nut - Mutter - Tuerca	ZC 9 615 036 U	
96	5 008 238	1	TUBE FLEXIBLE Flexible pipe Biegsames Rohr Tubo flexible		

REPERE PLATE N° BILD N° N° FIGURA	BERLIET NUMERO DE LA PIECE PART NUMBER ERSATZTEIL NUMMER NUMERO DE LA PIEZA	QUANTITE QUANTITY ANZAHL CANTITAD	DESIGNATION DESCRIPTION BEZEICHNUNG DENOMINACION	CITROEN REFERENCE REFERENCE TEIL-NUMMER REFERENCIA	OBSERVATIONS REMARKS BEMERKUNGEN OBSERVACIONES
			CANALISATION HYDRAULIQUE DE FREINAGE (suite) Hydraulic circuit of braking (ctd.) Hydraulischer Kreislauf der Bremsung (Forts.) Circuito hidráulico de frenado (cont.)		
97	303 940 940	1	RACCORD 3 VOIES Three-way fitting Dreiwegestutzen Racor tres vlas	N 394 - 94	
–	200 530 000	1	VIS H 9 x 22 Screw - Schraube - Tornillo	ZD 9 053 000 U	
–	202 389 000	1	RONDELLE CRANTEE Washer with grooves Scheibe mit Kerben Arandela con muescas	ZD 9 238 900 U	
–	* 106 190 240	1	RONDELLE PLATE Plain washer Scheibe Arandela plana	ZC 9 619 024 U	
98	946 720 012	1	JOINT Joint - Dichtung - Junta		
99	303 940 950	1	TUBE ARMCO ø 6,35 GAUCHE Armco pipe 6,35 dia. LH. Armcorohr 6,35 ø links Tubo armco ø 6,35 izquierdo	N 394 - 95	
100	303 940 960	1	TUBE ARMCO ø 6,35 DROIT Armco pipe 6,35 dia. RH. Armcorohr 6,35 ø rechts Tubo armco ø 6,35 derecho	N 394 - 96	
101	201 884 000	4	GARNITURE Lining - Belag - Guarnición	ZD 9 188 400 U	
102		2	CYLINDRE DE FREIN ..... Brake cylinder Bremszylinder Cilindro de freno		VOIR C.P.R. PONT AR. See Rear axle C.P.R. Siehe Hinterachse C.P.R. Ver C.P.R. puente trasero

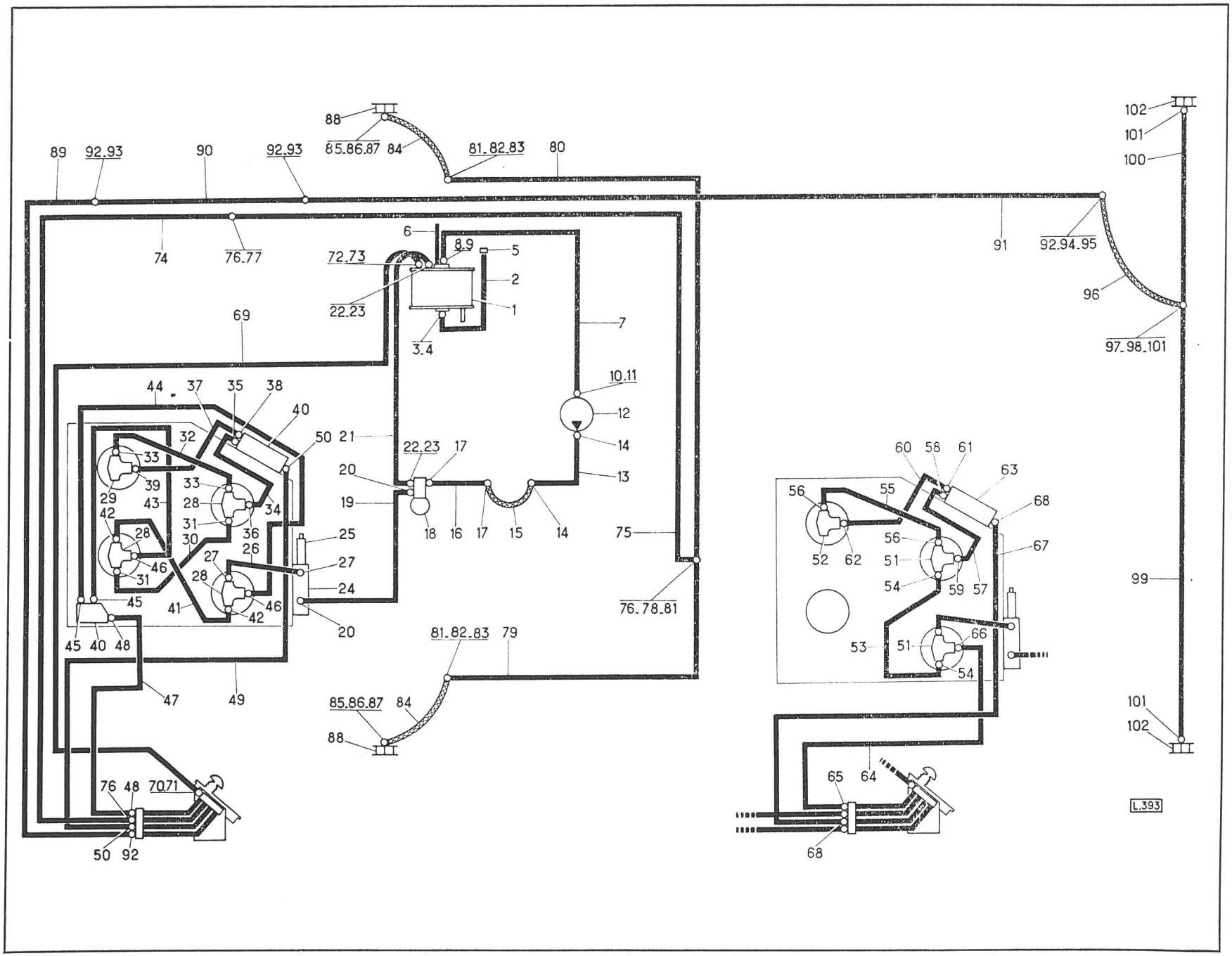
88
85.86.87
84
81.82.83
80
89
92.93
90
92.93
74
76.77
6
8.9
5
72.73
2
22.23
1
3.4
7
69
10.11
12
14
13
44
37
35
38
40
50
21
22.23
17
20
19
18
16
17
15
14
75
76.78.81
32
33
39
29
43
33
28
34
42
31
36
28
30
26
25
27
27
46
31
28
24
45
41
46
42
20
45
40
48
81.82.83
79
47
49
85.86.87
84
88
76
48
70.71
50
92
91
92.94.95
96
97.98.101
102
101
100
60
58
61
63
56
55
68
56
67
52
62
51
54
59
57
99
53
51
66
54
101
102
65
64
68
L.393

REPERE PLATE N° BILD N° N° FIGURA	BERLIET NUMERO DE LA PIECE PART NUMBER ERSATZTEIL NUMMER NUMERO DE LA PIEZA	QUANTITE QUANTITY ANZAHL CANTITAD	DESIGNATION DESCRIPTION BEZEICHNUNG DENOMINACION	CITROEN REFERENCE REFERENCE TEIL-NUMMER REFERENCIA	OBSERVATIONS REMARKS BEMERKUNGEN OBSERVACIONES
			FIXATION CONJONCTEUR ET ACCUMULATEURS DE FREIN **Brake accumulator and regulator fixing** **Bremsdruckspeicher und Druckreglerbefestigung** **Fijación del regulador y acumulador de frenado**		
1	5 001 246	1	GOUSSET SUPPORT Gusset bracket Anschlussblechhalter Cartela soporte		
2	5 001 243	1	BRIDE DE FIXATION Fixing flange Befestigungsflansch Brida de fijación		
3	211 155 072	4	VIS HM 8 x 70 Screw - Schraube - Tornillo		
4	211 155 062	6	VIS HM 8 x 25 Screw - Schraube - Tornillo		
5	252 101 040	10	RONDELLE W 8 Spring washer - Federring - Arandela de muelle		
6	214 114 023	10	ECROU HM 8 Nut - Mutter - Tuerca		
7	211 155 094	6	VIS HM 10 x 25 Screw - Schraube - Tornillo		
8	252 101 050	6	RONDELLE W 10 Spring washer - Federring - Arandela de muelle		
9	214 114 024	6	ECROU HM 6 Nut - Mutter - Tuerca		
10	303 920 220	1	SUPPORT ..... Bracket - Halter - Soporte	N 392 - 22	AVEC CONJONCTEUR 333 929 031 With regulator Mit Druckregler Con regulador
11	323 911 810	1	BARILLET ..... Drum - Trommel - Tambor	ND 391 - 181	
12	* 304 540 770	1	BARRILLET ..... Drum - Trommel - Tambor	N 454 - 77	

REPERE PLATE N° BILD N° N° FIGURA	BERLIET NUMERO DE LA PIECE PART NUMBER ERSATZTEIL NUMMER NUMERO DE LA PIEZA	QUANTITE QUANTITY ANZAHL CANTITAD	DESIGNATION DESCRIPTION BEZEICHNUNG DENOMINACION	CITROEN REFERENCE REFERENCE TEIL-NUMMER REFERENCIA	OBSERVATIONS REMARKS BEMERKUNGEN OBSERVACIONES	
			FIXATION CONJONCTEUR ET ACCUMULATEURS DE FREIN (suite) **Brake accumulator and regulator fixing (ctd.)** **Bremsdruckspeicher und Druckreglerbefestigung (Forts.)** **Fijaciòn del regulador y acumulador de frenado (cont.)**			
13	* 104 931 080	1	VIS DE SERRAGE ..... Setscrew Befestigungsschraube Tornillo de sujeciòn	ZC 9 493 108 U		Avec conjoncteur With regulator Mit Druckregler Con regulador 333 929 031
14	200 485 000	1	VIS H 7 x 20 ..... Screw - Schraube - Tornillo	ZD 9 048 500 U		
15	252 309 105	1	RONDELLE CRANTÉE ..... Washer with grooves Scheibe mit Kerben Arandela con muescas		Fournissons Supply Liefern Suministramos 5 001 499	
16	202 482 000	1	RONDELLE PLATE ..... Plain washer Scheibe Arandela plana	ZD 9 248 200 U		
17	* 5 001 244	1	SUPPORT ..... Bracket - Halter - Soporte			
18	211 155 060	3	VIS HM 8 x 20 ..... Screw - Schraube - Tornillo			
19	252 101 040	3	RONDELLE W 8 ..... Spring washer - Federring - Arandela de muelle			
20	214 114 023	3	ÉCROU HM 8 ..... Nut - Mutter - Tuerca			
21	5 008 011	1	SUPPORT ..... Bracket - Halter - Soporte		Avec conjoncteur With regulator Mit Druckregler Con regulador 593 927 202	
22	200 486 000	1	VIS H 7 x 22 ..... Screw - Schraube - Tornillo	ZD 9 048 600 W		
23	252 309 105	1	RONDELLE W 8 ..... Spring washer - Federring - Arandela de muelle			

REPERE PLATE N° BILD N° N° FIGURA	BERLIET NUMERO DE LA PIECE PART NUMBER ERSATZTEIL NUMMER NUMERO DE LA PIEZA	QUANTITE QUANTITY ANZAHL CANTITAD	DESIGNATION DESCRIPTION BEZEICHNUNG DENOMINACION	CITROEN REFERENCE REFERENCE TEIL-NUMMER REFERENCIA	OBSERVATIONS REMARKS BEMERKUNGEN OBSERVACIONES
			FIXATION CONJONCTEUR ET ACCUMULATEURS DE FREIN (suite) **Brake accumulator and regulator fixing (ctd.)** **Bremsdruckspeicher und Druckreglerbefestigung (Forts.)** **Fijación del regulador y acumulador de frenado (cont.)**		
24	202 482 000	1	RONDELLE PLATE ..... Plain washer Scheibe Arandela plana	ZD 9 248 200 U	
25	200 500 000	2	VIS H 7 x 65 ..... Screw - Schraube - Tornillo	ZD 9 050 000 W	Avec conjoncteur With regulator Mit Druckregler Con regulador
26	5 001 499	1	SUPPORT ..... Bracket - Halter - Soporte		
27	200 485 000	3	VIS ..... Screw - Schraube - Tornillo	ZD 9 048 500 W	593 927 202
28	252 309 105	3	RONDELLE ..... Washer - Scheibe - Arandela	ZD 9 251 400 W	
29	21 621 120	3	ÉCROU H ..... Nut - Mutter - Tuerca		
30	211 155 094	3	VIS HM 10 x 20 Screw - Schraube - Tornillo		
31	252 101 050	3	RONDELLE W 10 Spring washer - Federring - Arandela de muelle		
32	214 114 024	3	ÉCROU HM 10 Nut - Mutter - Tuerca		

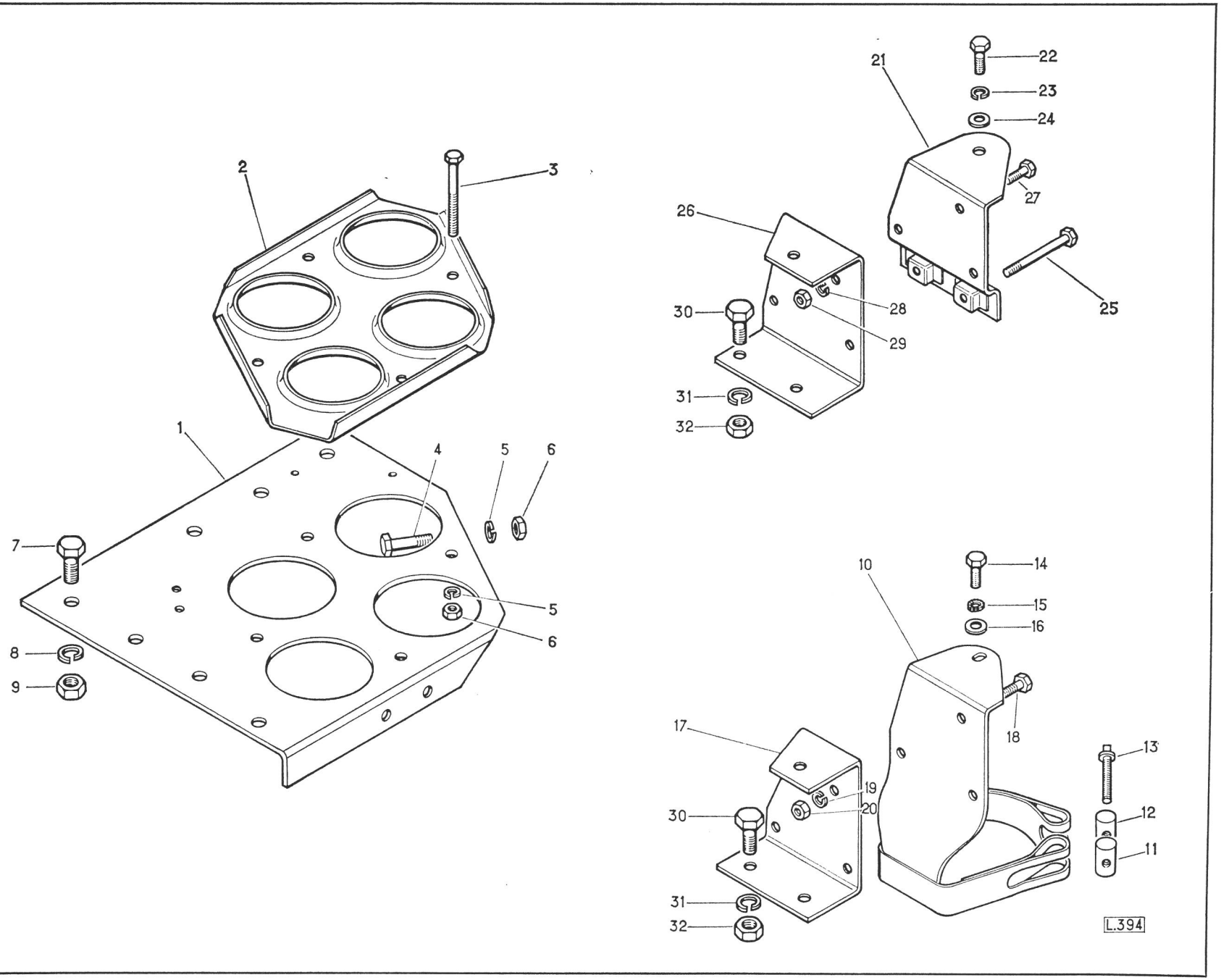
1
2
3
4
5
6
7
8
9
5
6
21
22
23
24
27
26
25
28
30
29
31
32
10
14
15
16
18
17
19
20
30
13
12
11
31
32
L.394

REPERE PLATE N° BILD N° N° FIGURA	BERLIET NUMERO DE LA PIECE PART NUMBER ERSATZTEIL NUMMER NUMERO DE LA PIEZA	QUANTITE QUANTITY ANZAHL CANTITAD	DESIGNATION DESCRIPTION BEZEICHNUNG DENOMINACION	CITROEN REFERENCE REFERENCE TEIL-NUMMER REFERENCIA	OBSERVATIONS REMARKS BEMERKUNGEN OBSERVACIONES
			RESERVOIR D'ALIMENTATION HYDRAULIQUE ET FIXATION Tank for hydraulic supply and fixing Behälter für hydraulische Förderung und Befestigung Depósito para alimentación hidráulica y fijación		
1	333 939 020	1	RÉSERVOIR COMPLET Tank, complete Behälter, vollständig Depósito completo	NN 393 - 02	
2	333 930 040	1	TUBE PLONGEUR AVEC FILTRE Dip tube with filter Saugrohr mit Sieb Tubo aspiración con filtro	NN 393 - 4	
3	303 930 220	1	TUBE PLONGEUR NU Dip tube, stripped Saugrohr, nackt Tubo aspiración, desnudo	N 393 - 22	
4	303 930 030	1	FILTRE Filter - Filter - Filtro	N 393 - 3	
5	110 307 430	1	RONDELLE CAOUTCHOUC Rubber washer Gummischeibe Arandela goma	U 307 - 43	
6	303 930 890	1	EMBOUT DE BOUCHON Plug end Stopfenendstück Contera de tapón	N 393 - 89	
7	303 930 500	1	BOUCHON CAOUTCHOUC Rubber plug Gummistopfen Tapón goma	N 393 - 50	

REPERE PLATE N° BILD N° N° FIGURA	BERLIET NUMERO DE LA PIECE PART NUMBER ERSATZTEIL NUMMER NUMERO DE LA PIEZA	QUANTITE QUANTITY ANZAHL CANTITAD	DESIGNATION DESCRIPTION BEZEICHNUNG DENOMINACION	CITROEN REFERENCE REFERENCE TEIL-NUMMER REFERENCIA	OBSERVATIONS REMARKS BEMERKUNGEN OBSERVACIONES
			RESERVOIR D'ALIMENTATION HYDRAULIQUE ET FIXATION (SUITE) Tand for hydraulic supply and fixing (ctd) Behälter für hydraulische Förderung und Befestigung (Forts.) Depósito para alimentación hidráulica y fijación (cont.)		
8	303 930 630	1	TUBE NYLON 3 x 2 x 270 Nylon pipe 3 x 2 x 270 Nylonrohr 3 x 2 x 270 Tubo nylon 3 x 2 x 270	N 393 - 63	
9	303 930 770	1	TUBE 8 Pipe - Rohr - Tubo	N 393 - 77	
10	333 930 570	1	MANCHON Hose - Schlauch - Manguito	NN 393 - 57	
11	106 140 200	—	COLLIER Clip - Schlauchbinder - Abrazadera	ZC 9 614 - 020 U	
12	303 930 020	1	TUBE RILSAN 4 x 6 Rilsan pipe 4 x 6 Rilsanrohr 4 x 6 Tubo rilsan 4 x 6	N 393 - 2	
13	* 106 240 030	2	RONDELLE Washer - Scheibe - Arandela	ZC 9 624 003 U	
14	303 930 580	2	MANCHON Hose - Schlauch - Manguito	N 393 - 58	
15	333 940 500	1	TUBE CAOUTCHOUC 7 x 14 x 375 Rubber pipe 7 x 14 x 375 Gummirohr 7 x 14 x 375 Tubo goma 7 x 14 x 375	NN 394 - 50	
16	* 106 198 400	1	PATTE DE FIXATION Fixing lug Befestigungslasche Oreja de fijación	ZC 9 619 840 U	

REPERE PLATE N° BILD N° N° FIGURA	BERLIET NUMERO DE LA PIECE PART NUMBER ERSATZTEIL NUMMER NUMERO DE LA PIEZA	QUANTITE QUANTITY ANZAHL CANTITAD	DESIGNATION DESCRIPTION BEZEICHNUNG DENOMINACION	CITROEN REFERENCE REFERENCE TEIL-NUMMER REFERENCIA	OBSERVATIONS REMARKS BEMERKUNGEN OBSERVACIONES
			RESERVOIR D'ALIMENTATION HYDRAULIQUE ET FIXATION (SUITE) Tank for hydraulic supply and fixing (ctd.) Behälter für hydraulische Förderung und Befestigung (Forts.) Depósito para alimentación hidráulica y fijación (cont,)		
17	* 303 940 490	1	BOUCHON Plug - Stopfen - Tapón	N 394 - 49	
18	202 556 000	2	COLLIER Clip - Schelle - Abrazadera	ZD 9 255 600 U	
19	106 208 070	1	BAGUE Ring - Ring - Anillo	ZC 9 620 807 U	
20	303 930 550	1	SUPPORT Bracket - Halter - Soporte	N 393 - 55	
21	593 930 001	1	COLLIER Clip - Schelle - Abrazadera	D 393 - 75	
22	202 253 300	1	VIS Screw - Schraube - Tornillo	ZD 9 225 330 U	
23	202 319 000	1	ECROU Nut - Mutter - Tuerca	ZD 9 231 900 U	
24	252 301 030	2	RONDELLE CRANTE Washer with grooves Scheibe mit Kerben Arandela con muescas		
25	202 319 000	2	ECROU H Nut - Mutter - Tuerca	ZD 9 231 900 U	

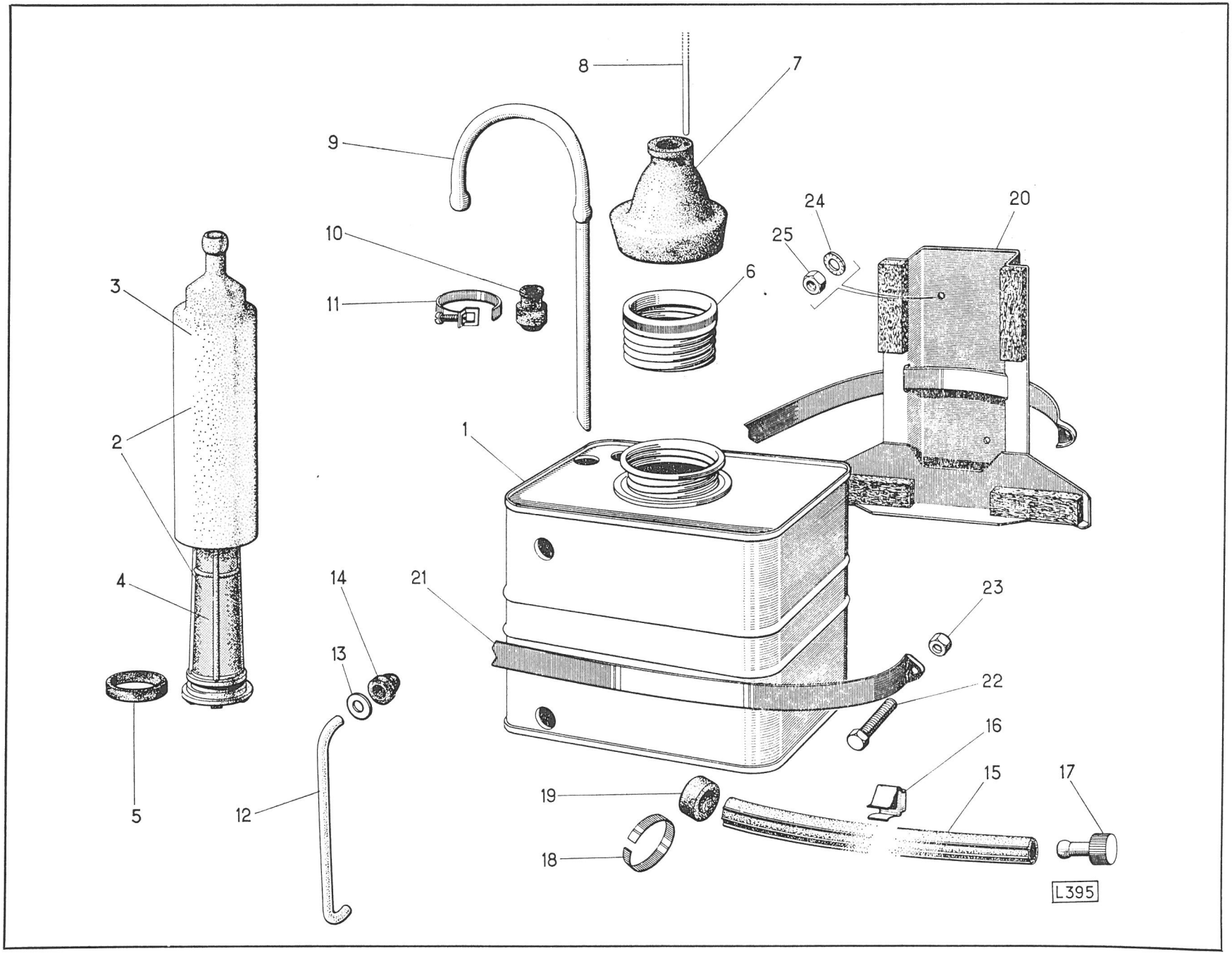
8
7
9
10
11
6
24
25
20
3
2
1
4
14
21
23
13
22
16
5
12
19
15
17
18
L395

REPERE PLATE N° BILD N° N° FIGURA	BERLIET NUMERO DE LA PIECE PART NUMBER ERSATZTEIL NUMMER NUMERO DE LA PIEZA	QUANTITE QUANTITY ANZAHL CANTITAD	DESIGNATION DESCRIPTION BEZEICHNUNG DENOMINACION	CITROEN REFERENCE REFERENCE TEIL-NUMMER REFERENCIA	OBSERVATIONS REMARKS BEMERKUNGEN OBSERVACIONES
			COMMANDE DE FREIN **Brake control** **Bremsbetätigung** **Mando de freno**		
—	5 002 049	1	COMMANDE DE FREIN COMPLETE Brake control, complete Bremsbetätigung, vollständig Mando de freno completo		
1	594 537 201	1	CORPS DE COMMANDE Control body Betätigungskörper Cuerpo de mando	DXN 453 021	
2	594 530 007	2	J ONC D'ARRET Snap ring Sprengring Anillo el'astico	D 453 15	
3	594 532 713	2	RONDELLE D'APPUI Supporting washer Stützscheibe Arandela de apoyo	DS 453 53 d	
4	594 530 008	2	RESSORT DE RAPPEL Return spring Rückzugfeder Muelle de retroceso	D 453 51	
5	594 533 601	2	J OINT J oint - Dichtung - J unta	DX 452 52	
6	594 530 009	2	BOUCHON Plug - Stopfen - Tapón	D 453 70	
7	549 532 702	1	PLAQUETTE PORTE - J OINTS J oint holder plate Dichtungshalterplatte Placa portajunta	DS 453 54 a	
8	204 862 000	6	J OINT TORIQUE O - Ring - Rundschnurring - J unta torica	ZD9 486 200 U	

REPERE PLATE N° BILD N° N° FIGURA	BERLIET NUMERO DE LA PIECE PART NUMBER ERSATZTEIL NUMMER NUMERO DE LA PIEZA	QUANTITE QUANTITY ANZAHL CANTITAD	DESIGNATION DESCRIPTION BEZEICHNUNG DENOMINACION	CITROEN REFERENCE REFERENCE TEIL-NUMMER REFERENCIA	OBSERVATIONS REMARKS BEMERKUNGEN OBSERVACIONES
			COMMANDE DE FREIN (SUITE) Brake control (ctd,) Bremsbetätigung (Forts.) Mando de freno (cont.)		
9	549 532 703	2	J OINT joint - Dichtung - J unta	DS 453 69	
10	200 480 00	2	VIS Screw - Schraube - Tornillo	ZD 9 048 000 U	
—	252 309 105	2	RONDELLE Washer - Scheibe - Arandela		
11	5 002 064	1	FAISCEAU Pipe bundle Rohrbündel Haz de tubos		
12	21 432 113	3	VIS Screw - Schraube Tornillo		
—	252 301 040	3	RONDELLE Washer - Scheibe - Arandela		
13	5 001 491	1	PEDALE AVEC GARNITURE Pedal with rubber pad Fusshebel mit Pedalbezug Pedal con goma para pedal		
14	304 531 730	2	GARNITURE D' INSONORISATION Sound-proofing facing Schalldämpfungsverkleidung Guarnición insonorización	N 453 173	
15	594 530 003	2	AXE D'ARTICULATION Fulcrum pin Gelenkbolzen Eje de articulación	D 453 115	
—	252 309 105	2	RONDELLE Washer Scheibe - Arandela		

REPERE PLATE N° BILD N° N° FIGURA	BERLIET NUMERO DE LA PIECE PART NUMBER ERSATZTEIL NUMMER NUMERO DE LA PIEZA	QUANTITE QUANTITY ANZAHL CANTITAD	DESIGNATION DESCRIPTION BEZEICHNUNG DENOMINACION	CITROEN REFERENCE REFERENCE TEIL-NUMMER REFERENCIA	OBSERVATIONS REMARKS BEMERKUNGEN OBSERVACIONES
			COMMANDE DE FREIN (SUITE) Brake control (ctd,) Bremsbetätigung (Forts.) Mando de freno (cont.)		
16	304 530 990	1	J OINT Joint - Dichtung - Junta	N 453 99	
17	304 530 610	1	COUVERCLE Cover - Deckel - Tapa	N 453 61	
18	102 329 320	1	OEILLET OBTURATEUR Blanking eyelet Ösenverschluss Ojete de obturación	ZC 9 232 932 U	
19	200 281 000	6	VIS 5 x 12 Screw - Schraube - Tornillo	ZD 9 028 100 U	
	252 301 030	6	RONDELLE Washer - Scheibe - Arandela		
20	5 002 080	1	PATIN DE PEDALE Pedal pad Fussplatte Patin de pedal		
21	214 114 024	2	ECROU Nut - Mutter - Tuerca		
22	594 532 708	1	GARNITURE DE PEDALE Rubber pedal pad Gummi-Pedalbezug Guarnición goma de pedal	D S 453 97 a	
			CONTACTEUR DE STOP Stop signal switch Bremslichtschalter Interruptor luz de pare		
23	595 762 401	1	CONTACTEUR Stop signal switch Bremslichtschalter Interruptor luz de pare	DM 576 02 b	

REPERE PLATE N° BILD N° N° FIGURA	BERLIET NUMERO DE LA PIECE PART NUMBER ERSATZTEIL NUMMER NUMERO DE LA PIEZA	QUANTITE QUANTITY ANZAHL CANTITAD	DESIGNATION DESCRIPTION BEZEICHNUNG DENOMINACION	CITROEN REFERENCE REFERENCE TEIL-NUMMER REFERENCIA	OBSERVATIONS REMARKS BEMERKUNGEN OBSERVACIONES
			CONTACTEUR DE STOP (SUITE) Stop signal switch (ctd) Bremslichtschalter (Forts.) Interruptor luz de pare (cont,)		
24	305 760 800	1	PROTECTEUR Protector Schutz Protector	N 576 80	
–	200 094 000	1	VIS H 4 x 25 Screw - Schraube - Tornillo	ZD 9 009 400 U	
–	252 301 020	1	RONDELLE Washer - Scheibe - Arandela		
–	214 111 010	1	ECROU Nut - Mutter - Tuerca		
25	305 760 840	1	VIS DE REGLAGE Adjusting screw Einstellschraube Tornillo de reglaje	N 576 84	
26	202 320 000	1	CONTRE ECROU H 5 Check nut Gegenmutter Contratuerca	ZD 9 232 000 U	

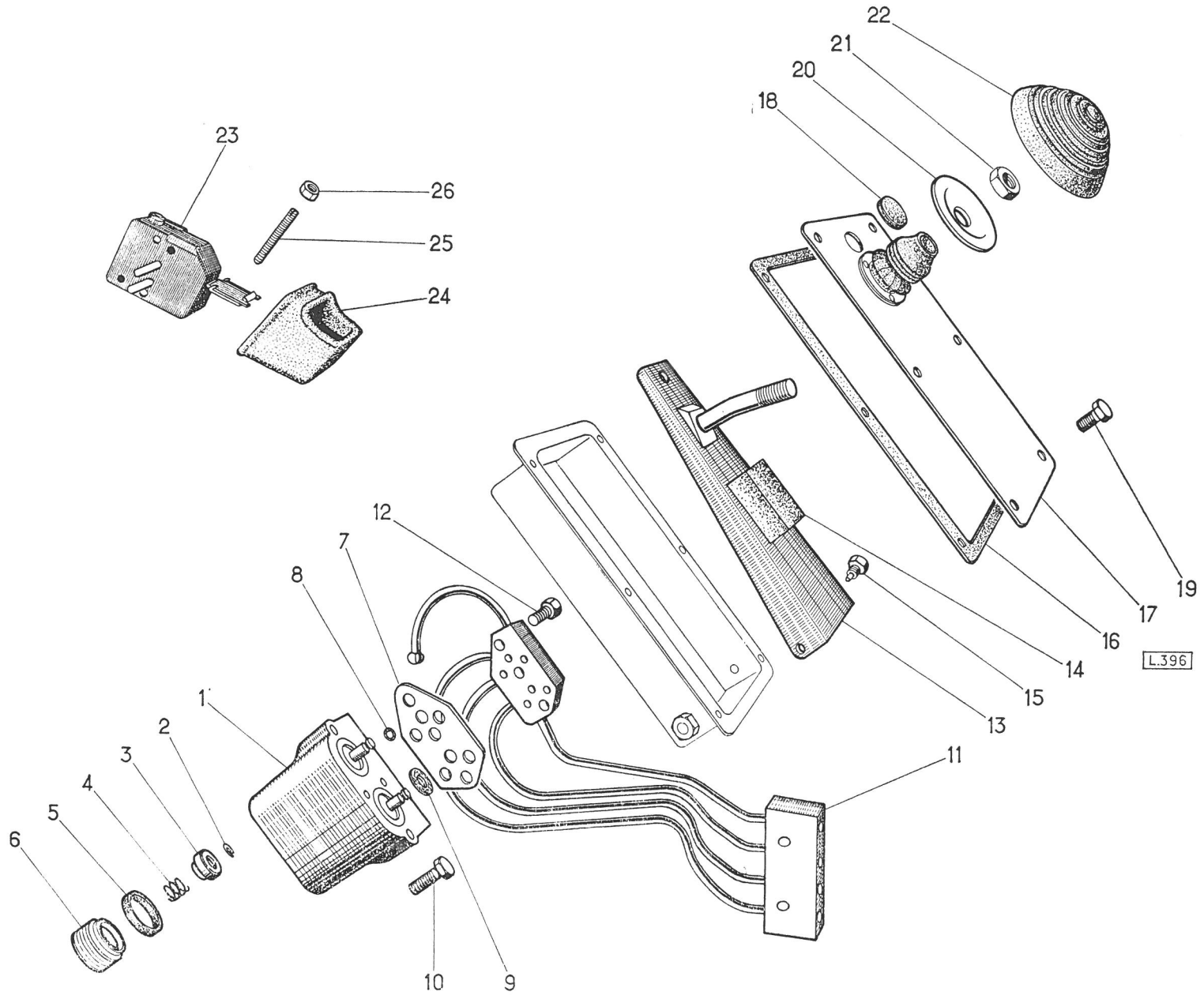
22
21
20
18
23
26
25
24
19
17
16
14
15
13
12
7
8
1
2
3
4
5
6
11
10
9
L.396

REPERE PLATE N° BILD N° N° FIGURA	BERLIET NUMERO DE LA PIECE PART NUMBER ERSATZTEIL NUMMER NUMERO DE LA PIEZA	QUANTITE QUANTITY ANZAHL CANTITAD	DESIGNATION DESCRIPTION BEZEICHNUNG DENOMINACION	CITROEN REFERENCE REFERENCE TEIL-NUMMER REFERENCIA	OBSERVATIONS REMARKS BEMERKUNGEN OBSERVACIONES
			FREIN A MAIN **Handbrake** **Handbremse** **Freno de mano**		
—	* 498 192	1	FREIN A MAIN COMPLET Handbrake , complete Handbremse, vollständig Freno de mano completo	ZB 9 498 819 A	
1	498 193	1	BOITIER Casing - Gehäuse - Caja	ZB 9 498 193 A	
2	211 155 062	4	VIS Screw - Schraube - Tornillo		
3	252 101 040	4	RONDELLE W8 Spring washer - Federring - Arandela de muelle		
4	485 410	1	ROUE A ROCHET BAGUEE Ratchet wheel with bush Rastenrad mit Buchse Rueda de trinquete con casquillo	ZB 9 485 410 A	
5	948 570 075	1	BAGUE Bush - Buchse - Casquillo		
6	65 704	1	VIS SANS TETE Headlesse screw Kopflose Schaube Tornillo sin cabeza	ZB 9 065 704 A	
7	208 586	1	AXE Pin - Bolzen - Eje	ZB 9 208 586 A	
8	221 101 085	1	GOUPILLE V 3 x 30 Split pin Splint Pasador abierto		
9	208 456	1	PLATEAU RALENTISSEUR Retarder plate Verlangsamerplatte Plato de ralentizador	ZB 9 208 456 A	

REPERE PLATE N° BILD N° N° FIGURA	BERLIET NUMERO DE LA PIECE PART NUMBER ERSATZTEIL NUMMER NUMERO DE LA PIEZA	QUANTITE QUANTITY ANZAHL CANTITAD	DESIGNATION DESCRIPTION BEZEICHNUNG DENOMINACION	CITROEN REFERENCE REFERENCE TEIL-NUMMER REFERENCIA	OBSERVATIONS REMARKS BEMERKUNGEN OBSERVACIONES
			FREIN A MAIN (suite) **Handbrake (ctd.)** **Handbremse (Forts.)** **Freno de mano (cont.)**		
10	208 457	1	RESSORT Spring - Feder - Muelle	ZB 9 208 457 A	
11	485 540	1	AXE Pin - Achse - Eje	ZB 9 485 540 A	
12	172 168	1	RONDELLE D'ÉP. 2,5 Shim 2,5 thick Einstellscheibe 2,5 dick Arandela de reglaje esp. 2,5	ZB 9 172 168 A	
13	241 665	1	CLIQUET Pawl - Klinke - Trinquete	ZB 9 241 665 A	
14	221 311 265	1	GOUPILLE LGC 12 x 65 Pin LGC 12 x 65 Stift LGC 12 x 65 Pasador LGC 12 x 65		
15	498 180	1	LEVIER DE FREIN BAGUÉ Brake lever with bush Bremshebel mit Buchse Palanca de freno con casquillo	ZB 9 498 180 A	
16	948 570 071	1	BAGUE Bush - Buchse - Casquillo		
17	132 217	1	RONDELLE D'OBTURATION Blanking washer Verschlusscheibe Arandela de obturaciòn	ZB 9 132 217 A	
18	253 101 041	1	CIRCLIPS 25 E Circlip Sicherungsring Anillo elàstico		
19	485 539	1	PLAQUETTE D'ARRET Lockplate - Sicherungsblech - Chapa de freno	ZB 9 485 539 A	

REPERE PLATE Nº BILD Nº Nº FIGURA	BERLIET NUMERO DE LA PIECE PART NUMBER ERSATZTEIL NUMMER NUMERO DE LA PIEZA	QUANTITE QUANTITY ANZAHL CANTITAD	DESIGNATION DESCRIPTION BEZEICHNUNG DENOMINACION	CITROEN REFERENCE REFERENCE TEIL-NUMMER REFERENCIA	OBSERVATIONS REMARKS BEMERKUNGEN OBSERVACIONES
			FREIN A MAIN (suite) Handbrake (ctd.) Handbremse (Forts.) Freno de mano (cont.)		
20	211 155 015	1	VIS H 6 x 15 Screw - Schraube - Tornillo		
21	252 101 030	1	RONDELLE W 6 Spring washer - Federring - Arandela de muelle		
22	485 411	1	CLIQUET Pawl - Klinke - Trinquete	ZB 9 485 411 A	
23	453 394	1	RESSORT Spring - Feder - Muelle	ZB 9 453 394 A	
24	225 776	1	RONDELLE PLATE Plain washer Scheibe Arandela plana	ZB 9 225 776 A	
25	221 101 080	1	GOUPILLE V 3 x 25 Split pin - Splint - Pasador abierto		
26	226 498	1	LEVIER DE RENVOI Relay lever - Umlenkhebel - Palance de reenvio	ZB 9 226 498 A	
27	21 162	1	RONDELLE PLATE Plain washer - Scheibe - Arandela plana	ZB 9 021 162 A	
28	221 101 030	1	GOUPILLE V 2 x 20 Split pin - Splint - Pasador abierto		
29	485 415	1	TIGE INFÉRIEURE Lower rod Untere Stange Varilla inferior	ZB 9 485 415 A	
30	498 179	1	TIGE DE DÉVERROUILLAGE Unlocking rod Entriegelungsstange Varilla de desbloqueo	ZB 9 498 179 A	
31	21 161	3	RONDELLE PLATE Plain washer - Scheibe - Arandela plana	ZB 9 021 161 A	

REPERE PLATE N° BILD N° N° FIGURA	BERLIET NUMERO DE LA PIECE PART NUMBER ERSATZTEIL NUMMER NUMERO DE LA PIEZA	QUANTITE QUANTITY ANZAHL CANTITAD	DESIGNATION DESCRIPTION BEZEICHNUNG DENOMINACION	CITROEN REFERENCE REFERENCE TEIL-NUMMER REFERENCIA	OBSERVATIONS REMARKS BEMERKUNGEN OBSERVACIONES
			FREIN A MAIN (suite) Handbrake (ctd.) Handbremse (Forts.) Freno de mano (cont.)		
32	221 101 030	3	GOUPILLE V 2 x 20 Split pin - Splint - Pasador abierto		
33	457 035	1	RESSORT Spring - Feder - Muelle	ZB 9 457 035 A	
34	21 621 098	1	ÉCROU Nut - Mutter - Tuerca		
35	320 642	1	POUSSOIR Thumb plunger - Druckknopf - Botón para mango trinquete	ZB 9 320 642 A	
–	5 001 201	1	SUPPORT DE FREIN hauteur 200 mm ..... Brake bracket, height 200 mm Bremsstütze, Höhe 200 mm Soporte de freno altura 200 mm		
–	216 501 065	2	VIS RL 8 x 16 ..... Screw - Schraube - Tornillo		
–	21 432 145	2	VIS HM 8x12 ..... Screw - Schraube - Tornillo		
–	252 353 030	4	RONDELLE DIL ϕ 8 ..... Washer DIL 8 dia. Scheibe DIL 8 ϕ Arandela DIL ϕ 8		Jusqu'à Janvier 1970 Up to January 1970 Bis Januar 1970 Hasta Enero 1970
–	* 703 347	1	PLAQUETTE D'ARRET ..... Lockplate - Sicherungsblech - Chapa de freno	ZB 9 703 347	
–	216 501 028	1	VIS RLM 6 x 12 ..... Screw - Schraube - Tornillo		
–	* 5 001 214	1	TOLE DE FERMETURE ..... Cover plate - Abdeckblech - Chapa de cierre		
–	216 501 028	4	VIS RLM 6 x 12 ..... Screw - Schraube - Tornillo		
–	252 353 010	4	RONDELLE DIL ϕ 6 Washer - Scheibe - Arandela		

REPERE PLATE N° BILD N° N° FIGURA	BERLIET NUMERO DE LA PIECE PART NUMBER ERSATZTEIL NUMMER NUMERO DE LA PIEZA	QUANTITE QUANTITY ANZAHL CANTITAD	DESIGNATION DESCRIPTION BEZEICHNUNG DENOMINACION	CITROEN REFERENCE REFERENCE TEIL-NUMMER REFERENCIA	OBSERVATIONS REMARKS BEMERKUNGEN OBSERVACIONES
			FREIN A MAIN (suite) **Handbrake (ctd.)** **Handbremse (Forts.)** **Freno de mano (cont.)**		
36	5 001 476	1	SUPPORT DE FREIN hauteur 100 mm ..... Brake bracket, height 100 mm Bremsstütze, Höhe 100 mm Soporte de freno altura 100 mm		
37	5 001 483	1	PLAQUETTE D'ARRET ..... Lockplate Sicherungsblech Chapa de freno		A partir Février 1970 From February 1970 Ab Februar 1970 A partir Febrero 1970
38	21 432 143	1	VIS HM 6 x 12 ..... Screw - Schraube - Tornillo		
39	252 101 030	1	RONDELLE W 6 ..... Spring washer - Federring - Arandela de muelle		
40	211 155 059	4	VIS HM 8 x 16 ..... Screw - Schraube - Tornillo		
41	252 353 030	4	RONDELLE DIL ϕ 8 ..... Washer - Scheibe - Arandela		

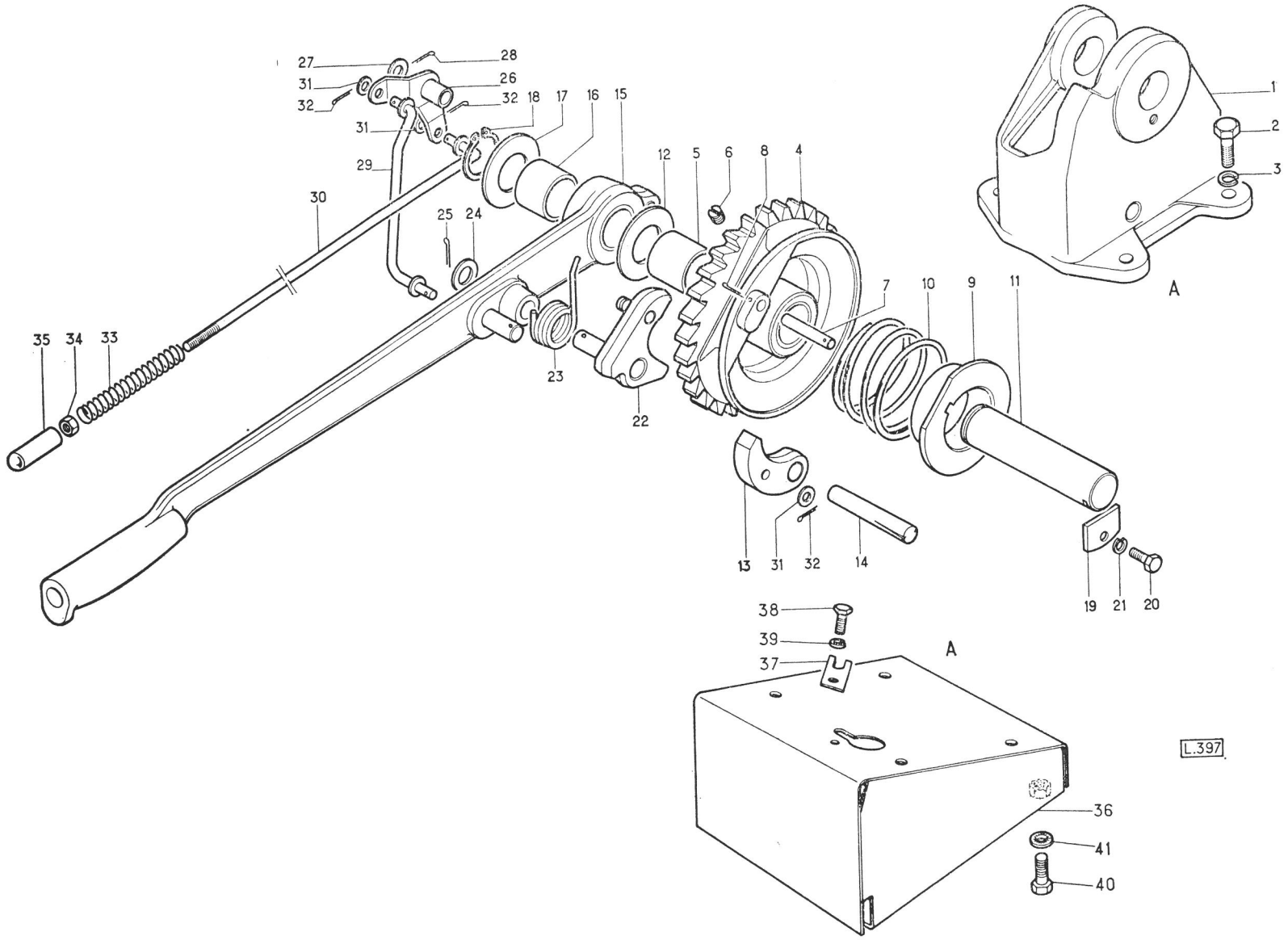
27
28
31
26
32
32
18
17
16
15
31
29
12
5
6
8
4
30
25
24
1
2
3
A
35
34
33
23
22
7
10
9
11
13
31
32
14
19
21
20
38
39
37
A
L.397
36
41
40

REPERE PLATE N° BILD N° N° FIGURA	BERLIET NUMERO DE LA PIECE PART NUMBER ERSATZTEIL NUMMER NUMERO DE LA PIEZA	QUANTITE QUANTITY ANZAHL CANTITAD	DESIGNATION DESCRIPTION BEZEICHNUNG DENOMINACION	CITROEN REFERENCE REFERENCE TEIL-NUMMER REFERENCIA	OBSERVATIONS REMARKS BEMERKUNGEN OBSERVACIONES
			TIMONERIE DE FREIN **Brake linkage** **Bremsgestänge** **Varillaje de los frenos**		
–	5 001 166	1	CABLE AVANT NORMAL Front cable, standard Vorderseil, normal Cable delantero normal		
–	5 001 167	1	CABLE AVANT LONG Front cable, long Vorderseil, lang Cable delantero largo		
1	5 001 329	1	CABLE AVANT EXTRA-LONG Front cable, extralong Vorderseil, extralang Cable delantero extralargo		
2	304 540 680	1	PLAQUETTE ANTI-BRUIT Anti-squeak plate Geräuschdämpferplatte Plaquita supresor de chirridos	N 454 - 68	
3	211 157 014	2	VIS HM 5 x 20 Screw - Schraube - Tornillo		LONG et EXTRA-LONG Long and Extralong Lang und Extralang Largo y Extralargo
4	324 072	2	RONDELLE PLATE Plain washer Scheibe Arandela plana	ZB 9 324 072 A	
5	252 101 020	2	RONDELLE W 5 Spring washer - Federring - Arandela de muelle		
6	214 117 006	–	ÉCROU HM 5 Nut - Mutter - Tuerca		
7	466 046	1	ARRET DE GAINE Flexible casing retainer Hüllenklemme Tope de funda	ZB 9 466 046 A	

REPERE PLATE N° BILD N° N° FIGURA	BERLIET NUMERO DE LA PIECE PART NUMBER ERSATZTEIL NUMMER NUMERO DE LA PIEZA	QUANTITE QUANTITY ANZAHL CANTITAD	DESIGNATION DESCRIPTION BEZEICHNUNG DENOMINACION	CITROEN REFERENCE REFERENCE TEIL-NUMMER REFERENCIA	OBSERVATIONS REMARKS BEMERKUNGEN OBSERVACIONES
			TIMONERIE DE FREIN (suite) **Brake linkage (ctd.)** **Bremsgestänge (Forts.)** **Varillaje de los frenos (cont.)**		
8	21 166	1	RONDELLE Washer - Scheibe - Arandela	ZB 9 021 166 A	
9	252 101 080	1	RONDELLE W 16 Spring washer - Federring - Arandela de muelle		
10	214 114 043	1	ÉCROU HM 16 Nut - Mutter - Tuerca		
11	211 151 062	1	VIS HM 8 - 25 Screw - Schraube - Tornillo		
12	252 101 040	1	RONDELLE W 8 Spring washer - Federring - Arandela de muelle		
13	304 540 220	1	SUPPORT Bracket - Halter - Soporte	N 454 - 22	
14	200 538 000	3	VIS H 9 - 25 Screw - Schraube - Tornillo	ZD 9 053 800 U	
15	202 389 000	3	RONDELLE CRANTÉE ∅ 9 Washer with grooves Scheibe mit Kerben Arandela con muescas	ZD 9 238 900 U	
16	202 370 001	3	ÉCROU Nut - Mutter - Tuerca	ZD 9 237 000 U	
17	304 540 150	1	LEVIER Lever - Hebel - Palanca	N 454 - 15	
18	304 540 800	1	AXE D'ARTICULATION Fulcrum pin Gelenkbolzen Eje de articulación	N 454 - 80	
19	221 101 085	1	GOUPILLE FENDUE Split pin - Splint - Pasador abierto		

REPERE PLATE N° BILD N° N° FIGURA	BERLIET NUMERO DE LA PIECE PART NUMBER ERSATZTEIL NUMMER NUMERO DE LA PIEZA	QUANTITE QUANTITY ANZAHL CANTITAD	DESIGNATION DESCRIPTION BEZEICHNUNG DENOMINACION	CITROEN REFERENCE REFERENCE TEIL-NUMMER REFERENCIA	OBSERVATIONS REMARKS BEMERKUNGEN OBSERVACIONES
			TIMONERIE DE FREIN (suite) **Brake linkage (ctd.)** **Bremsgestänge (Forts.)** **Varillaje de los frenos (cont.)**		
20	304 540 770	1	BARILLET Drum - Trommel - Tambor	N 454 - 77	
21	304 540 760	2	ÉCROU DE RÉGLAGE Adjusting nut Einstellmutter Tuerca de reglaje	N 454 - 76	
22	304 540 650	1	PALONNIER Equalizer - Ausgleich - Igualador	N 454 - 65	
23	304 540 690	1	AXE D'ARTICULATION Fulcrum pin Gelenkbolzen Eje de articulación	N 454 - 89	
24	221 101 085	1	GOUPILLE Pin - Stift - Pasador		
25	304 540 900	2	BARILLET Drum - Trommel - Tambor	N 454 - 90	
26	304 540 741	4	ÉCROU DE RÉGLAGE Adjusting nut Einstellmutter Tuerca de reglaje	N 454 - 74 A	
27	* 679 134	1	PATTE D'ATTACHE Fixing lug Befestigungslasche Oreja de fijación	ZB 9 679 134 A	
28	214 161 021	1	ÉCROU Nut - Mutter - Tuerca		
29	255 303	1	RESSORT Spring - Feder - Muelle	ZB 9 255 303 A	
30	* 290 922	1	PATTE D'ATTACHE Fixing lug - Befestigungslasche - Oreja de fijación	ZB 9 290 922 A	

REPERE PLATE N° BILD N° N° FIGURA	BERLIET NUMERO DE LA PIECE PART NUMBER ERSATZTEIL NUMMER NUMERO DE LA PIEZA	QUANTITE QUANTITY ANZAHL CANTITAD	DESIGNATION DESCRIPTION BEZEICHNUNG DENOMINACION	CITROEN REFERENCE REFERENCE TEIL-NUMMER REFERENCIA	OBSERVATIONS REMARKS BEMERKUNGEN OBSERVACIONES
			TIMONERIE DE FREIN (suite) Brake linkage (ctd.) Bremsgestänge (Forts.) Varillaje de los frenos (cont.)		
31	211 155 060	1	VIS HM 8 - 20 Screw - Schraube - Tornillo		
32	252 101 040	1	RONDELLE W 8 Spring washer - Federring - Arandela de muelle		
33	214 114 023	1	ÉCROU HM 8 Nut - Mutter - Tuerca		
34	5 001 177	2	TIGE DE COMMANDE ..... Control rod Betätigungsstange Varilla de mando		
35	466 169	2	TENDEUR ..... Turnbuckle - Spannschloss - Tensor	ZB 9 466 169 A	LONG et EXTRA-LONG Long and Extralong Lang und Extralang Largo y Extralargo
36	214 114 024	2	ÉCROU HM 10 ..... Nut - Mutter - Tuerca		
37	214 121 030	2	ÉCROU HM 10 à GAUCHE ..... Nut HM 10 LH. thread Mutter HM 10, Linksgewinde Tuerca HM 10 rosca a izquierdas		
—	5 001 165	1	CABLE AR GAUCHE ..... Cable, rear, LH. Seil, hinten, links Cable trasero izquierdo		Voir CPR PONT AR. See Rear axle C.P.R. Siehe Hinterachse C.P.R. Ver C.P.R. Puente trasero
38	5 001 180	1	CABLE AR. DROIT ..... Cable, rear, RH. Seil, hinten, rechts Cable trasero derecho		
39	304 540 210	2	GAINE Flexible casing - Seilhülle - Funda de cable	N 454 - 21	
40	106 140 230	2	COLLIER Clip - Schelle - Abrazadera	ZC 9 614 023 U	

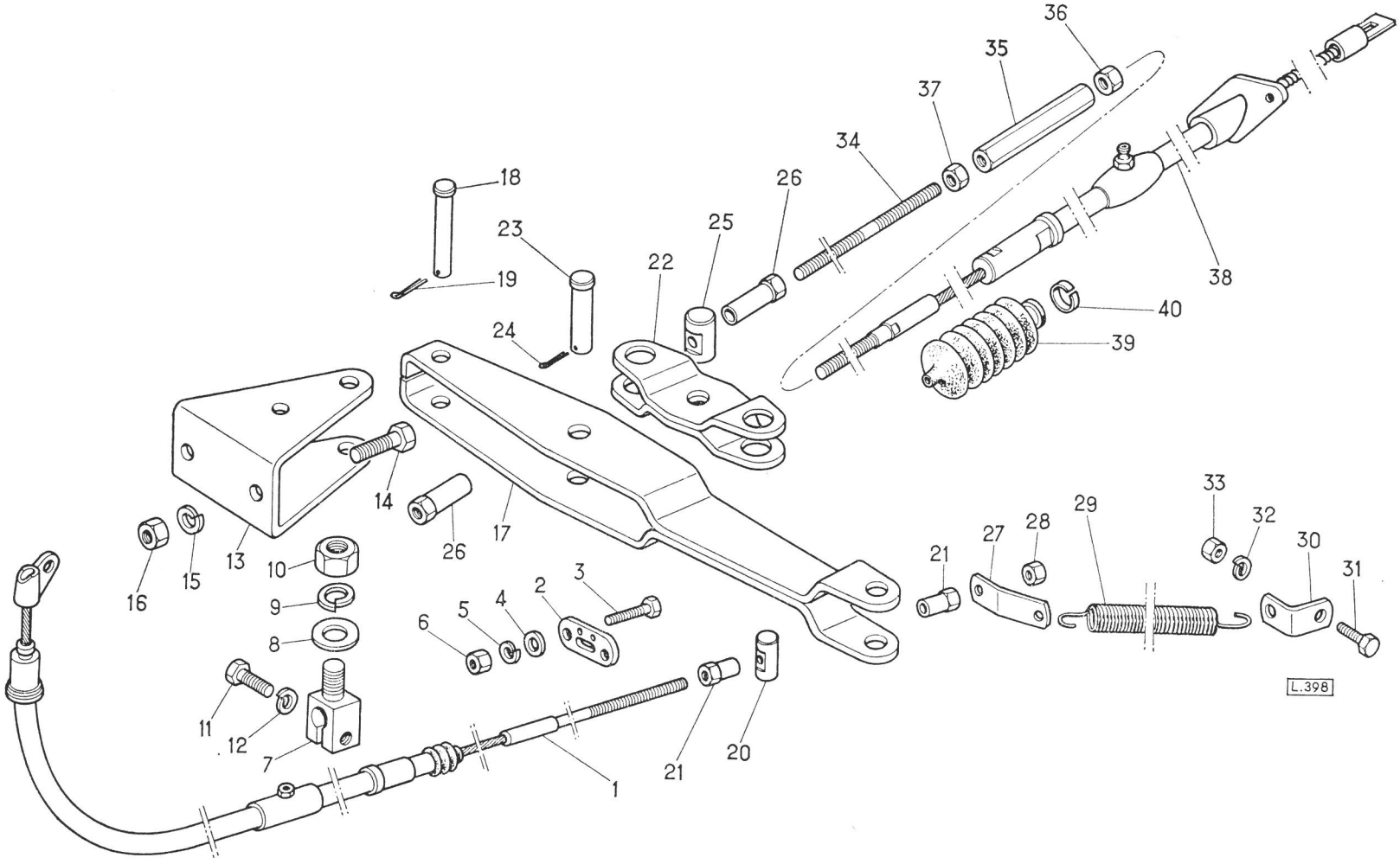
36
35
37
34
26
25
22
18
23
19
24
38
40
39
14
17
26
13
10
15
16
9
8
6
5
4
2
3
11
12
7
1
21
20
21
27
28
29
33
32
30
31
L.398

REPERE PLATE N° BILD N° N° FIGURA	BERLIET NUMERO DE LA PIECE PART NUMBER ERSATZTEIL NUMMER NUMERO DE LA PIEZA	QUANTITE QUANTITY ANZAHL CANTITAD	DESIGNATION DESCRIPTION BEZEICHNUNG DENOMINACION	CITROEN REFERENCE REFERENCE TEIL-NUMMER REFERENCIA	OBSERVATIONS REMARKS BEMERKUNGEN OBSERVACIONES
			COMMANDE DES VITESSES **Change speed gear** **Schaltung** **Mando del cambio**		
1	5 001 494	1	SUPPORT SUR LONGERON Bracket on sidemember Halter auf Längsträger Soporte sobre larguero		
ou	–	1	SUPPORT SUR MOTEUR ..... Bracket on engine Halter am Motor Soporte sobre motor		Voir CPR MOTEUR See Engine CPR Siehe Motor CPR Ver CPR Motor
2	211 155 097	3	VIS HM 10 - 35 Screw - Schraube - Tornillo		
3	21 163	3	RONDELLE Washer - Scheibe - Arandela	ZB 9 021 163 A	
4	252 101 050	3	RONDELLE W 10 Spring washer - Federring - Arandela de muelle		
5	214 114 024	3	ÉCROU HM 10 Nut - Mutter - Tuerca		
6	5 001 493	1	BAGUE Bush - Buchse - Casquillo		
7	146 224	1	RONDELLE Washer - Scheibe - Arandela	ZB 9 146 224 A	
8	5 001 497	1	LEVIER AVEC SUPPORT SUR LONGERON Lever with bracket on sidemember Hebel mit Halter auf Längsträger Palanca con soporte sobre larguero		
–	5 001 039	1	LEVIER AVEC SUPPORT SUR MOTEUR Lever with bracket on engine Hebel mit Halter auf dem Motor Palanca con soporte sobre motor		
9	450 377	1	ÉCROU Nut - Mutter - Tuerca	ZB 9 450 377 A	

REPERE PLATE N° BILD N° N° FIGURA	BERLIET NUMERO DE LA PIECE PART NUMBER ERSATZTEIL NUMMER NUMERO DE LA PIEZA	QUANTITE QUANTITY ANZAHL CANTITAD	DESIGNATION DESCRIPTION BEZEICHNUNG DENOMINACION	CITROEN REFERENCE REFERENCE TEIL-NUMMER REFERENCIA	OBSERVATIONS REMARKS BEMERKUNGEN OBSERVACIONES
			COMMANDE DES VITESSES (suite) **Change speed gear (ctd.)** **Schaltung (Forts.)** **Mando del cambio (cont.)**		
10	5 001 051	1	BOULE Hand lever knob Kugelknopf Empuñadura		
11	5 001 050	1	ROTULE Ball joint - Kugelgelenk - Rótula		
12	122 801	1	ÉCROU Nut - Mutter - Tuerca	ZB 9 122 801 A	
13	221 501 037	1	GOUPILLE MECANINDUS 4 x 20 Roll pin 4 x 20 Spannhülse 4 x 20 Pasador elàstico 4 x 20		
14	5 001 220	1	CAPUCHON D'ÉTANCHÉITÉ ..... Sealing boot Abdichtungskappe Capuchón estanqueidad		AVEC SUPPORT SUR LONGERON With bracket on sidemember Mit Halter auf Längsträger Con soporte sobre larguero
ou	489 371	1	CAPUCHON D'ÉTANCHÉITÉ ..... Sealing boot Abdichtungskappe Capuchón estanqueidad	ZB 9 489 371 A	AVEC SUPPORT SUR MOTEUR With bracket on engine Mit Halter auf dem Motor Con soporte sobre motor
15	5 001 156	1	BIELLE Rod - Stange - Biela		
16	5 001 433	1	CHAPE Clevis - Gabelkopf - Horquilla		
17	5 001 046	2	AXE Pin - Achse - Eje		
18	221 101 090	2	GOUPILLE V 3 x 40 Split pin - Splint - Pasador abierto		

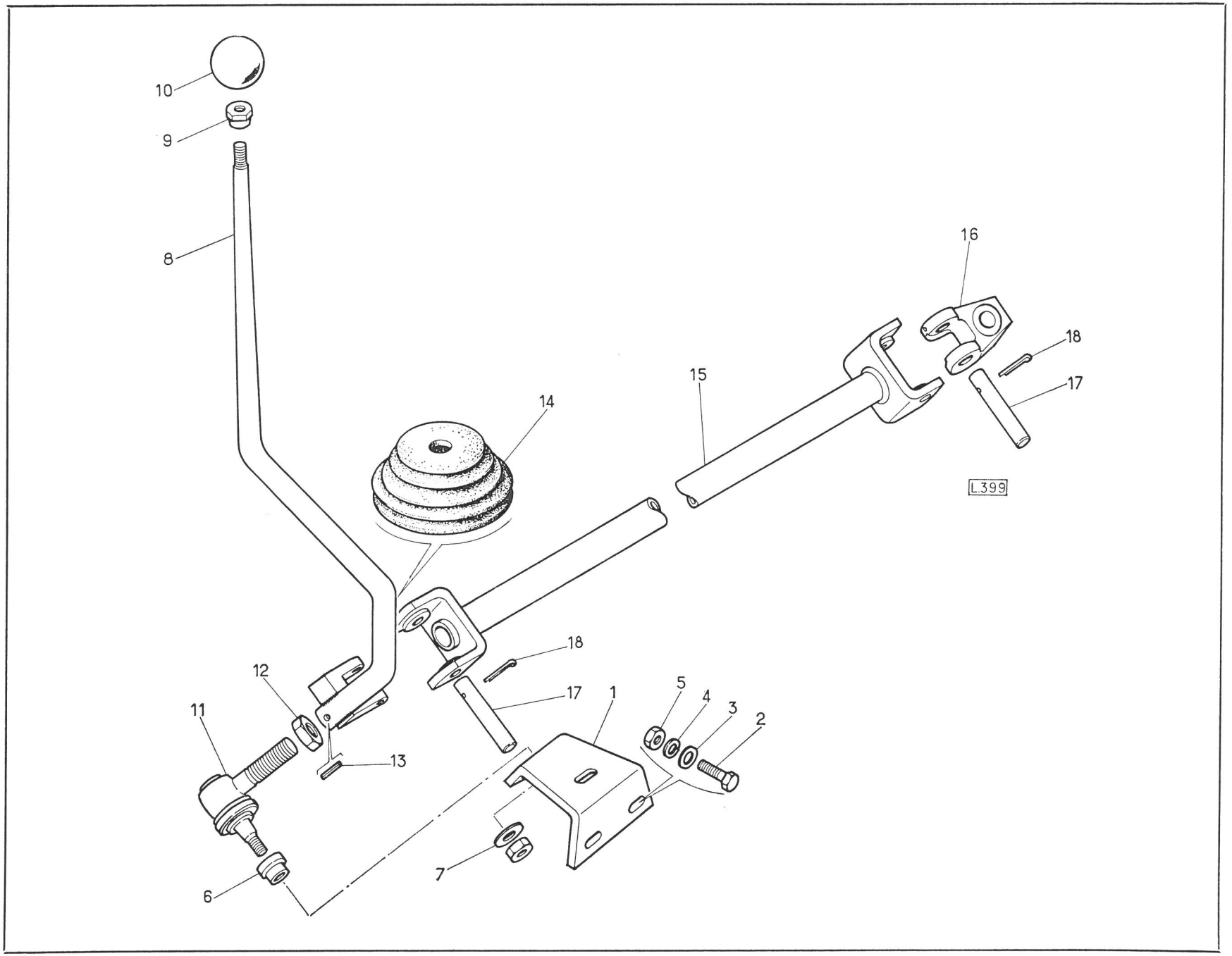
10
9
8
16
18
17
15
14
L.399
18
17
12
11
13
1
5
4
3
2
7
6

REPERE PLATE N° BILD N° N° FIGURA	BERLIET NUMERO DE LA PIECE PART NUMBER ERSATZTEIL NUMMER NUMERO DE LA PIEZA	QUANTITE QUANTITY ANZAHL CANTITAD	DESIGNATION DESCRIPTION BEZEICHNUNG DENOMINACION	CITROEN REFERENCE REFERENCE TEIL-NUMMER REFERENCIA	OBSERVATIONS REMARKS BEMERKUNGEN OBSERVACIONES
			COMMANDE PRISE DE MOUVEMENT **Power take-off control** **Nebenantriebsbetätigung** **Mando toma de fuerza**		
1	5 001 420	1	LEVIER Lever - Hebel - Palanca		
2	948 200 103	1	POIGNEE Handle - Griff - Empuñadura		
3	5 001 423	1	AXE Pin - Bolzen - Eje		
4	317 504	1	RONDELLE PLATE Plain washer Scheibe Arandela plana	ZB 9 317 504 A	
5	252 101 040	1	RONDELLE W 8 Spring washer - Federring - Arandela de muelle		
6	214 114 023	1	ECROU HM 8 Nut - Mutter - Tuerca		
7	50 105	2	CHAPE Clevis - Gabelkopf - Horquilla	ZB 9 050 105 A	
8	214 114 006	2	ECROU HM 6 Nut - Mutter - Tuerca		
9	50 106	2	AXE Pin - Bolzen - Eje	ZB 9 050 106 A	
10	21 161	2	RONDELLE PLATE Plain washer Scheibe Arandela plana	ZB 9 021 161 A	
11	221 101 025	2	GOUPILLE V 2 x 15 Split pin - Splint - Pasador abierto		
12	5 001 419	1	COMMANDE A BILLES Control cable Betätigungskabel Cable de mando		

'REPERE PLATE N° BILD N° N° FIGURA	BERLIET NUMERO DE LA PIECE PART NUMBER ERSATZTEIL NUMMER NUMERO DE LA PIEZA	QUANTITE QUANTITY ANZAHL CANTITAD	DESIGNATION DESCRIPTION BEZEICHNUNG DENOMINACION	CITROEN REFERENCE REFERENCE TEIL-NUMMER REFERENCIA	OBSERVATIONS REMARKS BEMERKUNGEN OBSERVACIONES
			COMMANDE PRISE DE MOUVEMENT (suite) Power take-off control (ctd.) Nebenantriebsbetätigung (Forts.) Mando toma de fuerza (cont.)		
13	5 001 425	1	ARRET DE GAINE Flexible casing retainer Hüllenklemme Tope de funda		
14	263 934	2	ROTULE Ball pin - Kugelzapfen - Rótula	ZB 9 263 934 A	
15	211 157 012	4	VIS H 5 x 16 Screw - Schraube - Tornillo		
16	252 101 102	4	RONDELLE W 5 Spring washer - Federring - Arandela de muelle		
17	214 117 006	4	ECROU HM 5 Nut - Mutter - Tuerca		

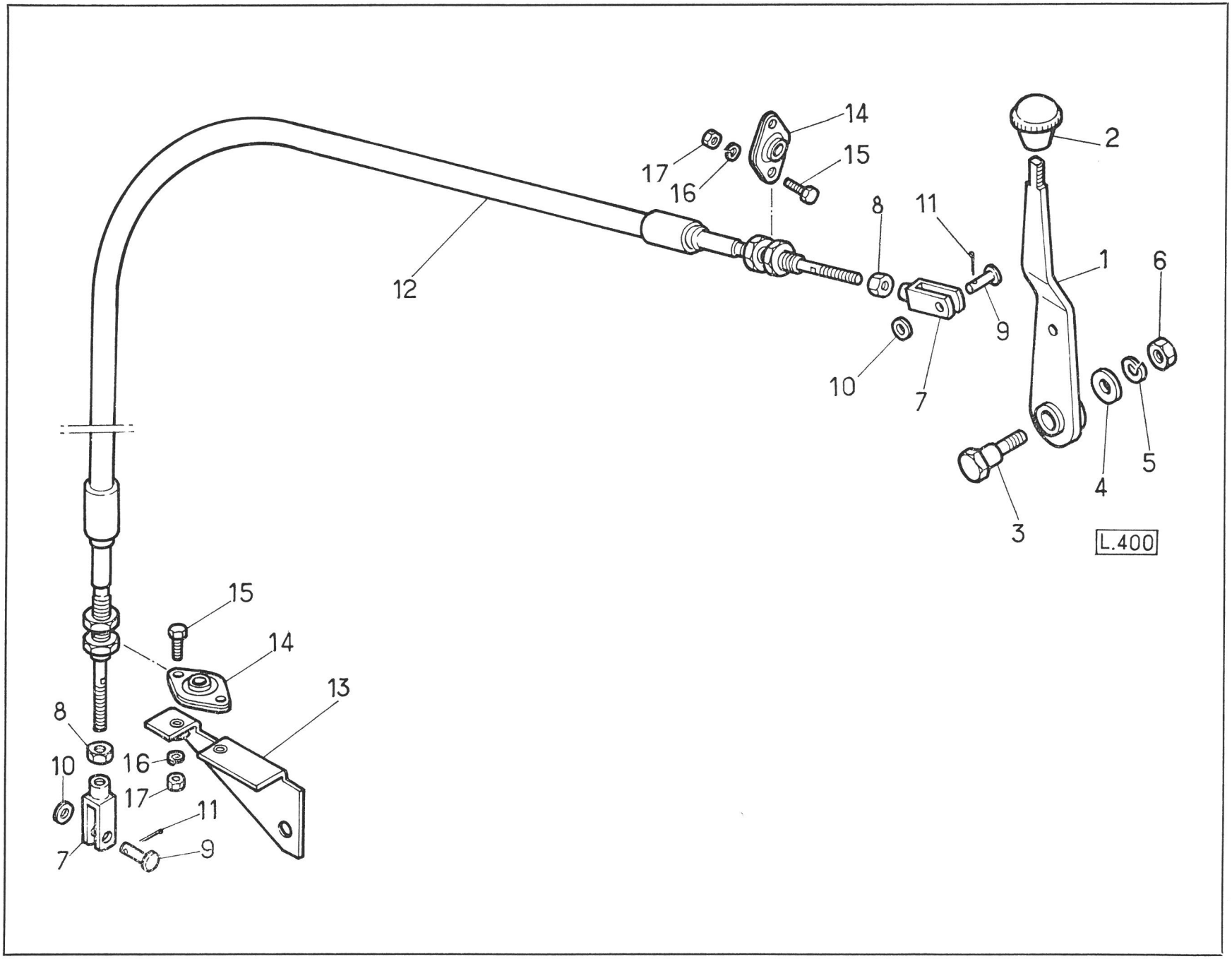
14
17
16
15
2
12
8
11
1
6
10
7
9
5
4
3
L.400
15
14
13
8
10
16
17
11
7
9

REPERE PLATE N° BILD N° N° FIGURA	BERLIET NUMERO DE LA PIECE PART NUMBER ERSATZTEIL NUMMER NUMERO DE LA PIEZA	QUANTITE QUANTITY ANZAHL CANTITAD	DESIGNATION DESCRIPTION BEZEICHNUNG DENOMINACION	CITROEN REFERENCE REFERENCE TEIL-NUMMER REFERENCIA	OBSERVATIONS REMARKS BEMERKUNGEN OBSERVACIONES
			COMMANDE D'ACCELERATION ET DE STOP **Accelerator ans stop control** **Motorregelung und Abstellbetätigung** **Mando de aceleración y de parada**		
–	5 001 264	1	PEDALE COMPLETE Pedal, complete Fusshebel, vollständig Pedal completo		
1	* 5 001 293	1	ENSEMBLE PATIN ET LEVIER ..... Pedal pad and lever assembly Pedalplatte und Hebel, vollständig Conjunto pedal y palanca		FOURNISSONS PEDALE Supply pedal Liefern Fusshebel Suministramos pedal 5 001 264
2	* 203 299 000	2	BAGUE ..... Bush - Buchse - Casquillo	ZD 9 329 900 U	
3	* 5 001 294	1	SUPPORT ..... Bracket - Halter - Soporte		
4	* 5 001 295	1	ENTRETOISE ..... Spacer - Distanzstück - Separador		
5	21 432 146	1	VIS HM 6 x 55 Screw - Schraube - Tornillo		
6	252 101 030	1	RONDELLE W 6 Spring washer - Federring - Arandela de muelle		
7	214 114 006	1	ECROU HM 6 Nut - Mutter - Tuerca		
8	211 155 015	2	VIS HM 6 x 16 Screw - Schraube - Tornillo		
9	252 101 030	2	RONDELLE W 6 Spring washer - Federring - Arandela de muelle		
10	* 5 001 296	1	JOINT Joint - Dichtung - Junta		
11	5 001 552	1	TIGE Rod - Stange - Varilla		

REPERE PLATE N° BILD N° N° FIGURA	BERLIET NUMERO DE LA PIECE PART NUMBER ERSATZTEIL NUMMER NUMERO DE LA PIEZA	QUANTITE QUANTITY ANZAHL CANTITAD	DESIGNATION DESCRIPTION BEZEICHNUNG DENOMINACION	CITROEN REFERENCE REFERENCE TEIL-NUMMER REFERENCIA	OBSERVATIONS REMARKS BEMERKUNGEN OBSERVACIONES
			COMMANDE D'ACCELERATION (suite) **Accelerator control (ctd.)** **Motorregelung (Forts.)** **Mando de aceleración (cont.)**		
12	* 105 922 500	2	CAGE A ROTULE ..... Ball pin socket Kugelpfanne Caja de rótula	ZC 9 592 250 U	FOURNISSONS 948 250 022 Supply Liefern Suministramos
13	* 105 895 200	2	RESSORT ..... Spring - Feder - Muelle	ZC 9 589 520 U	
14	214 114 006	2	ECROU HM 6 Nut - Mutter - Tuerca		
15	211 157 012	2	VIS HM 5 x 16 Screw - Schraube - Tornillo		
16	252 101 020	2	RONDELLE W 5 Spring washer - Federring - Arandela de muelle		
17	23 273 011	1	TIRETTE DE MISE AU STOP Stop control cable Abstell-Bowdenzug Cable bowden de interrupción		
–	948 251 526	1	COMMANDE A MAIN Hand control Handbedienung Mando a mano		

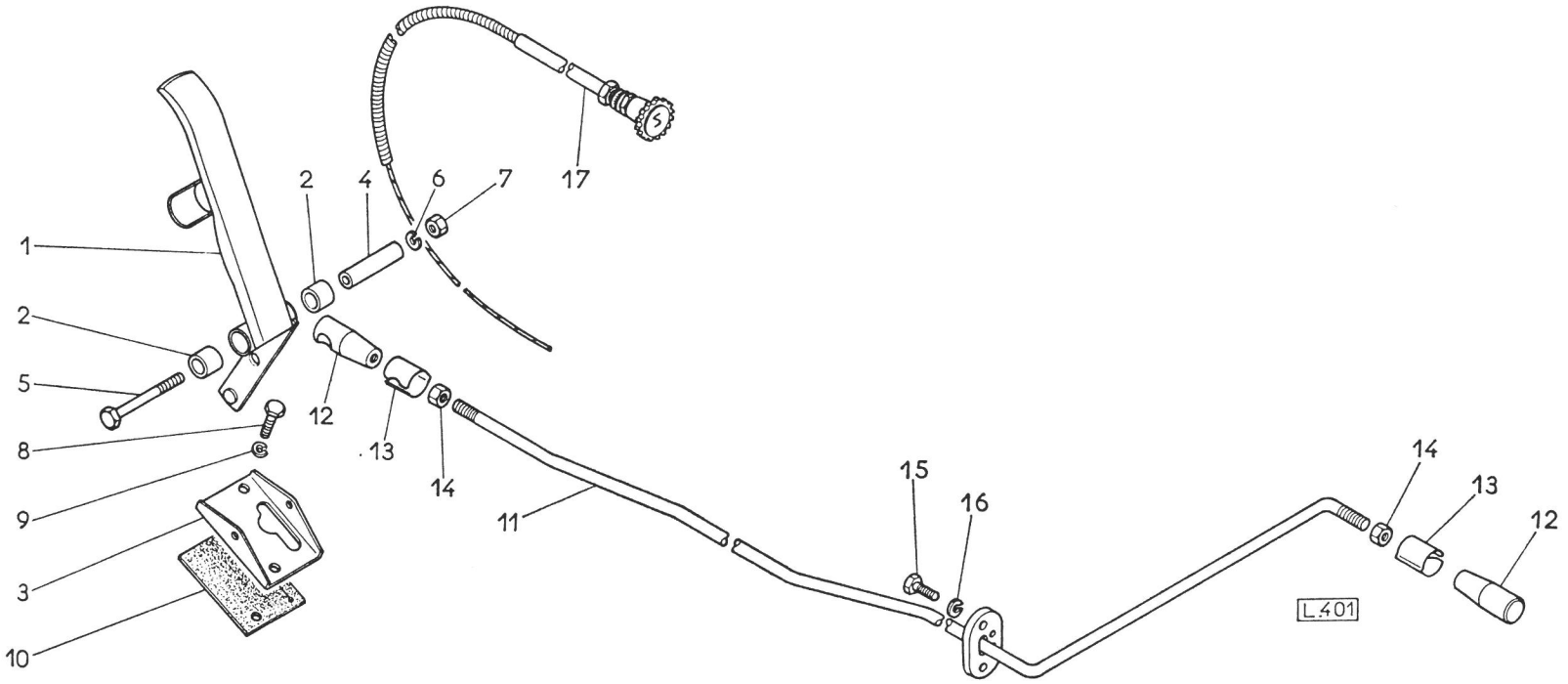
1
2
5
8
9
3
10
2
4
6
7
17
12
13
14
11
15
16
14
13
12
L.401

REPERE PLATE N° BILD N° N° FIGURA	BERLIET NUMERO DE LA PIECE PART NUMBER ERSATZTEIL NUMMER NUMERO DE LA PIEZA	QUANTITE QUANTITY ANZAHL CANTITAD	DESIGNATION DESCRIPTION BEZEICHNUNG DENOMINACION	CITROEN REFERENCE REFERENCE TEIL-NUMMER REFERENCIA	OBSERVATIONS REMARKS BEMERKUNGEN OBSERVACIONES
—	304 429 160	1	BOITIER DE DIRECTION COMPLET Steering gear, complete Lenkung, vollständig Direcciòn completa	N 442 - 016	
			DETAIL **Detail** **Teilliste** **Detalle**		
1	304 420 100	1	CARTER Casing - Gehäuse - Cárter	N 442 - 10	
2	304 420 120	1	ARBRE PORTE-GALET Rocker shaft with roller Lenkrollenwelle Eje porta-rodillo	N 442 - 12	
3	304 420 510	1	BAGUE D'ETANCHEITE Oil seal Radialdichtring Anillo retenciòn aceite	N 442 - 51	
—	979 733 521	3	DOUILLE A AIGUILLES DL 3520 Needle sleeve DL 3520 Nadelhülse DL 3520 Dolla a agujas DL 3520		
4	304 420 580	1	ECROU D'ARBRE Shaft nut Wellenmutter Tuerca de eje	N 442 - 58	
5	304 420 690	1	COUVERCLE D'ARBRE Shaft cover Wellendeckel Tapa del eje	N 442 - 69	
6	304 420 700	1	JOINT DU COUVERCLE Cover joint Deckeldichtung Junta de la tapa	N 442 - 70	

REPERE PLATE N° BILD N° N° FIGURA	BERLIET NUMERO DE LA PIECE PART NUMBER ERSATZTEIL NUMMER NUMERO DE LA PIEZA	QUANTITE QUANTITY ANZAHL CANTITAD	DESIGNATION DESCRIPTION BEZEICHNUNG DENOMINACION	CITROEN REFERENCE REFERENCE TEIL-NUMMER REFERENCIA	OBSERVATIONS REMARKS BEMERKUNGEN OBSERVACIONES
			DETAIL (suite) Detail (ctd.) - Teilliste (Forts.) - Detalle (cont.)		
7	304 420 820	8	VIS Screw - Schraube - Tornillo	N 442 - 82	
8	304 420 890	3	ARRETOIR Lockplate - Sicherungsblech - Chapa de freno	N 442 - 89	
9	304 420 950	1	ARBRE DE DIRECTION Steering shaft Lenkspindel Arbol del direcciòn	N 442 - 95	
10	304 421 230	4	TOLE FREIN Lockplate Sicherungsblech Chapa de freno	N 442 - 123	
11	304 430 220	1	LEVIER DE DIRECTION Drop arm Lenkstockhebel Manivela de la direcciòn	N 443 - 22	
12	110 407 320	1	ROULEMENT DE L'ARBRE Shaft bearing Wellenlager Rodamiento para àrbol	U 407 - 32	
13	110 412 850	1	CONTRE-ECROU Check nut Gegenmutter Contratuerca	U 412 - 85	
14	110 412 890	1	ARRETOIR Lockplate - Sicherungsblech - Chapa de freno	U 412 - 89	
15	110 412 910	1	ECROU D'ARBRE Shaft nut Wellenmutter Tuerca para àrbol	U 412 - 91	
16	110 412 920	1	BAGUE FENDUE Split bush Geschlitzte Buchse Casquillo hendido	U 412 - 92	

REPERE PLATE N° BILD N° N° FIGURA	BERLIET NUMERO DE LA PIECE PART NUMBER ERSATZTEIL NUMMER NUMERO DE LA PIEZA	QUANTITE QUANTITY ANZAHL CANTITAD	DESIGNATION DESCRIPTION BEZEICHNUNG DENOMINACION	CITROEN REFERENCE REFERENCE TEIL-NUMMER REFERENCIA	OBSERVATIONS REMARKS BEMERKUNGEN OBSERVACIONES
			DETAIL (suite) Detail (ctd.) Teilliste (Forts.) Detalle (cont.)		
17	110 412 930	1	RESSORT Spring - Feder - Muelle	U 412 - 93	
18	200 609 000	3	VIS FIXANT BOITIER Casing fixing screw Gehäuse-Befestigungsschraube Tornillo fijaciòn caja	ZD 9 060 900 U	
19	106 042 070	2	COURONNE A GALETS Cage with rollers Rollenkäfig Jaula de rodillos	ZC 9 604 207 U	
20	106 042 120	1	CUVETTE MOBILE Movable cup Loser Laufring Camino de rodadura mòvil	ZC 9 604 212 U	
21	106 042 140	1	COUVERCLE Cover - Deckel - Tapa	ZC 9 604 214 U	
22	106 042 410	1	BOUCHON DE REMPLISSAGE Filler plug Füllstopfen Tapòn de llenado	ZC 9 604 241 U	
23	106 042 420	1	JOINT DE BOUCHON Plug joint Stopfendichtring Junta de tapòn	ZC 9 604 212 U	
24	106 042 720	1	JEU DE CALES DE REGLAGE Shim set Einstell-Beilageblechsatz Juego suplementos de reglaje	ZC 9 604 272 U	
–		1	SUPPORT DE DIRECTION ..... Steering bracket Lenkungshalter Soporte de direcciòn		VOIR PEDALIER See Pedal assembly Siehe Fusshebelwark Ver Pedalería

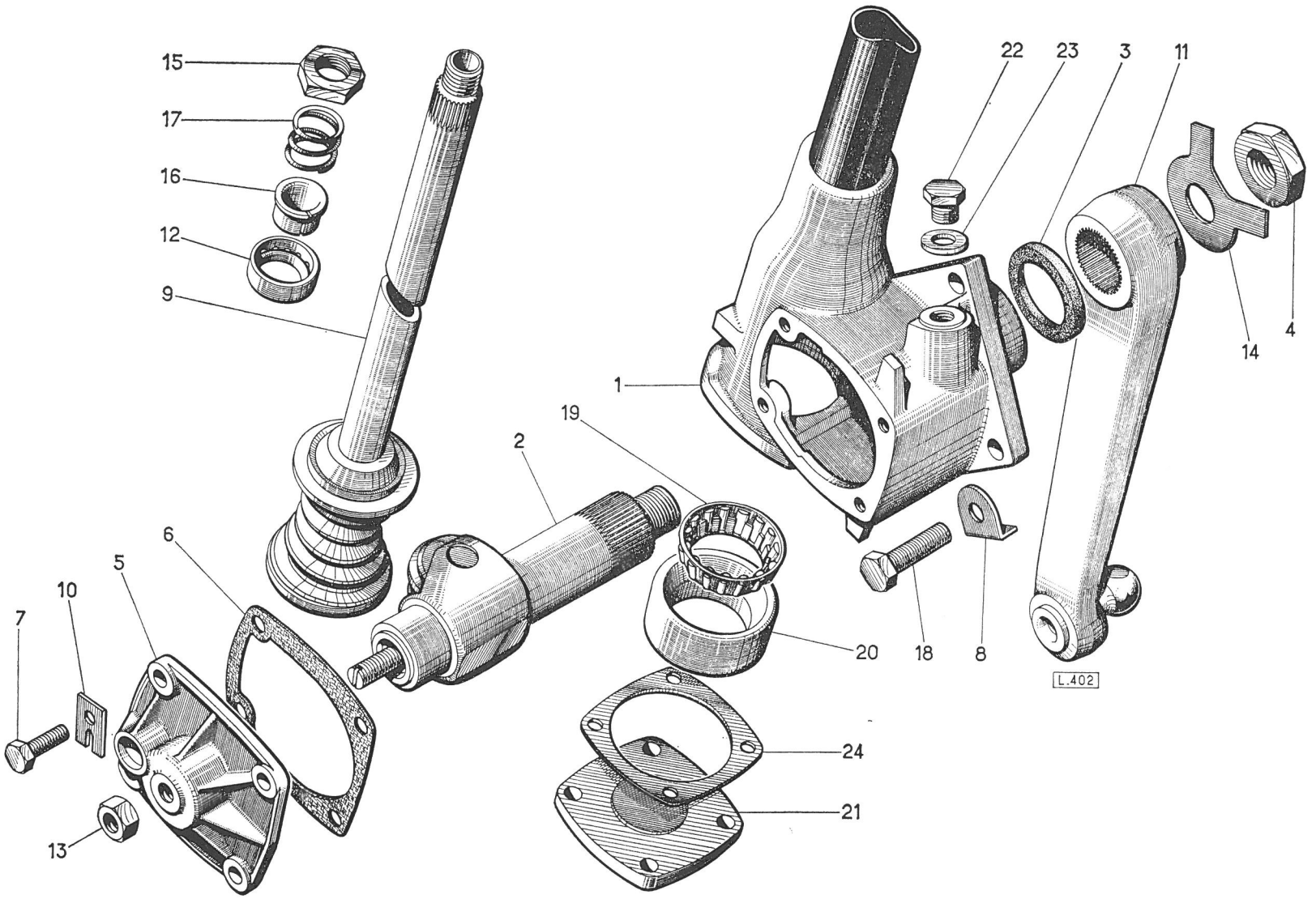
15
17
16
12
9
22
23
3
11
14
4
1
19
2
6
5
10
7
20
18
8
L.402
24
21
13

REPERE PLATE N° BILD N° N° FIGURA	BERLIET NUMERO DE LA PIECE PART NUMBER ERSATZTEIL NUMMER NUMERO DE LA PIEZA	QUANTITE QUANTITY ANZAHL CANTITAD	DESIGNATION DESCRIPTION BEZEICHNUNG DENOMINACION	CITROEN REFERENCE REFERENCE TEIL-NUMMER REFERENCIA	OBSERVATIONS REMARKS BEMERKUNGEN OBSERVACIONES
			COMMANDE DE DIRECTION **Steering control** **Lenkungsbetätigung** **Mando de la dirección**		
1	304 410 020	1	SUPPORT Bracket - Halter - Soporte	N 441 - 2	
2	304 410 870	1	BAGUE CAOUTCHOUC Rubber bush Gummibuchse Casquillo goma	N 441 - 87	
3	5 001 434	1	EQUERRE DE FIXATION Fixing square Befestigungswinkel Escuadra de fijación		
4	211 155 092	2	VIS HM 10 x 20 Screw - Schraube - Tornillo		
5	21 686	2	RONDELLE PLATE Plain washer Scheibe Arandela plana	ZB 9 021 686 A	
6	252 101 050	2	RONDELLE W 10 Spring washer - Federring - Arandela de muelle		
7	304 410 780	4	RONDELLE CUVETTE Dished washer Tellerscheibe Arandela cazoleta	N 441 - 78	
8	304 410 830	2	BAGUE CAOUTCHOUC SUPERIEURE Rubber bush, upper Gummibuchse, obere Casquillo goma superior	N 441 - 83	
9	304 410 840	2	BAGUE CAOUTCHOUC INFERIEURE Rubber bush, lower Gummibuchse, untere Casquillo goma inferior	N 441 - 84	

REPERE PLATE N° BILD N° N° FIGURA	BERLIET NUMERO DE LA PIECE PART NUMBER ERSATZTEIL NUMMER NUMERO DE LA PIEZA	QUANTITE QUANTITY ANZAHL CANTITAD	DESIGNATION DESCRIPTION BEZEICHNUNG DENOMINACION	CITROEN REFERENCE REFERENCE TEIL-NUMMER REFERENCIA	OBSERVATIONS REMARKS BEMERKUNGEN OBSERVACIONES
			COMMANDE DE DIRECTION (suite) **Steering control (ctd.)** **Lenkungsbetätigung (Forts.)** **Mando de la direcciòn (cont.)**		
10	304 410 820	2	ENTRETOISE Spacer - Distanzstück - Separador	N 441 - 82	
11	200 495 300	2	VIS Screw - Schraube - Tornillo	ZD 9 049 530 U	
12	252 309 105	2	RONDELLE Washer - Scheibe - Arandela		
13	21 621 120	2	ECROU Nut - Mutter - Tuerca		
14	304 410 500	1	MOYEU DE VOLANT Steering wheel hub Lenkradnabe Cubo de volante	N 441 - 50	
15	106 212 500	4	VIS Screw - Schraube - Tornillo	ZC 9 621 250 U	
16	202 760 000	4	RONDELLE JZ ø 9 Washer - Scheibe - Arandela	ZD 9 276 000 U	
17	304 410 850	1	VOLANT Steering wheel - Lenkrad - Volante	N 441 - 85	
18	106 042 980	1	CAPUCHON DE VOLANT Steering wheel cap Lenkradkappe Capuchòn de volante	ZC 9 604 298 U	
19	106 042 990	1	JONC D'ARRET Snap ring Sprengring Anillo elàstico	ZC 9 604 299 U	
20	304 410 810	1	CAOUTCHOUC D'ETANCHEITE Seal rubber Gummidichtring Goma' estanca	N 441 - 81	

REPERE PLATE N° BILD N° N° FIGURA	BERLIET NUMERO DE LA PIECE PART NUMBER ERSATZTEIL NUMMER NUMERO DE LA PIEZA	QUANTITE QUANTITY ANZAHL CANTITAD	DESIGNATION DESCRIPTION BEZEICHNUNG DENOMINACION	CITROEN REFERENCE REFERENCE TEIL-NUMMER REFERENCIA	OBSERVATIONS REMARKS BEMERKUNGEN OBSERVACIONES
			COMMANDE DE DIRECTION (suite) **Steering control** (ctd.) **Lenkungsbetätigung** (Forts.) **Mando de la dirección** (cont.)		
21	106 140 150	1	COLLIER DE SERRAGE Clamp Klammer Abrazadera	ZC 9 614 015 U	
			BIELLE DE DIRECTION **Drag link** **Lenkstange** **Biela mando ruedas**		
22	5 001 148	1	ENSEMBLE BIELLE Drag link assembly Lenkstange, vollständig Conjunto biele mando ruedas		
23	* 5 001 145	1	ENSEMBLE BARRE DE DIRECTION Drag link tube Lenkstangenrohr Tubo biela mando rueda		FOURNISSONS 5 001 148 Supply Liefern Suministramos
24	204 738 000	2	GRAISSEUR Greaser - Druckschmierkopf - Engrasador	ZD 9 473 800 U	
25	304 430 910	2	RESSORT DE BOITE A ROTULE Ball socket spring Kugelpfannenfeder Muelle caja de rotula	N 443 - 91	
26	304 430 990	4	RONDELLE DE REGLAGE Shim Einstellscheibe Arandela de reglaje	N 443 - 99	
–	304 430 990	4	RONDELLE DE REGLAGE Shim Einstellscheibe Arandela de reglaje	N 443 - 99 A	

REPERE PLATE N° BILD N° N° FIGURA	BERLIET NUMERO DE LA PIECE PART NUMBER ERSATZTEIL NUMMER NUMERO DE LA PIEZA	QUANTITE QUANTITY ANZAHL CANTITAD	DESIGNATION DESCRIPTION BEZEICHNUNG DENOMINACION	CITROEN REFERENCE REFERENCE TEIL-NUMMER REFERENCIA	OBSERVATIONS REMARKS BEMERKUNGEN OBSERVACIONES
			BIELLE DE DIRECTION (suite) Drag link (ctd.) Lenkstange (Forts.) Biela mando ruedas (cont.)		
–	304 430 992	8	RONDELLE DE REGLAGE Shim Einstellscheibe Arandela de reglaje	N 443 - 99 B	
27	304 430 930	4	SIEGE DE ROTULE Ball pin seat Kugelzapfensitz Asiento de rótula	N 443 - 93	
28	304 430 030	2	ECROU Nut - Mutter - Tuerca	N 443 - 3	
29	221 101 113	2	GOUPILLE V 4 x 25 Pin Stift Pasador		
30	304 430 130	2	PROTECTEUR Protector Schutz Protector	N 443 - 13	
31	304 430 220	1	ENSEMBLE LEVIER DE DIRECTION Drop arm assembly Lenkstockhebel, vollständig Conjunto manivela de la dirección	N 443 - 22	

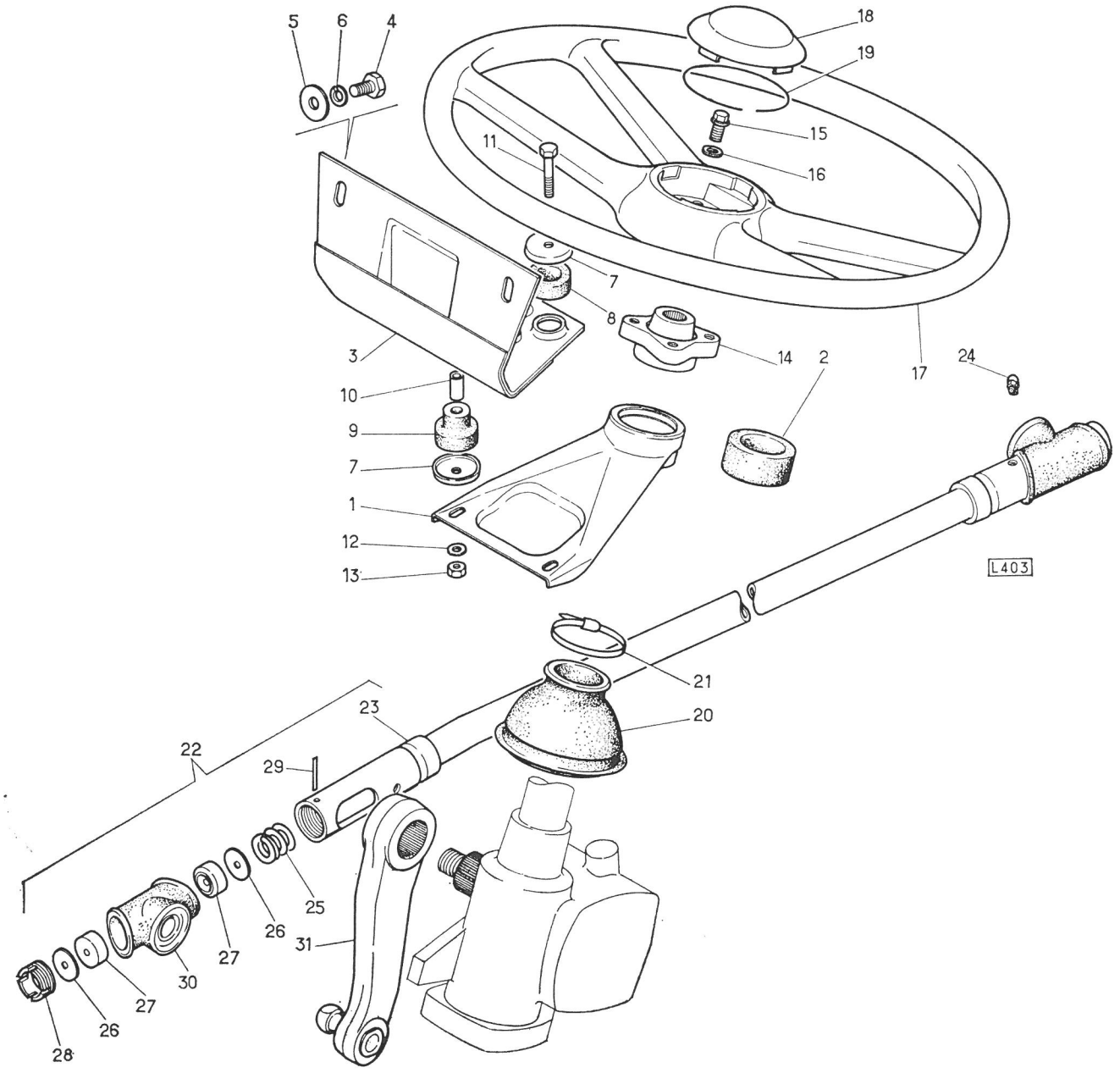
5
6
4
18
19
15
16
11
7
8
14
2
17
24
3
10
9
7
1
12
13
L403
21
20
23
22
29
25
26
27
31
30
27
26
28

REPERE PLATE N° BILD N° N° FIGURA	BERLIET NUMERO DE LA PIECE PART NUMBER ERSATZTEIL NUMMER NUMERO DE LA PIEZA	QUANTITE QUANTITY ANZAHL CANTITAD	DESIGNATION DESCRIPTION BEZEICHNUNG DENOMINACION	CITROEN REFERENCE REFERENCE TEIL-NUMMER REFERENCIA	OBSERVATIONS REMARKS BEMERKUNGEN OBSERVACIONES
			RADIATEUR ET FIXATION **Radiator and fixing** **Kühler und Befestigung** **Radiador y fijación**		
1	703 530	1	RADIATEUR Radiator - Kühler - Radiador	ZB 9 703 530 A	
2	5 001 241	2	CONSOLE Bracket - Halter - Consola		
3	945 330 032	2	PLOT "RADIAFLEX" "Radiaflex" mounting pad "Radiaflex" elastische Lagerung Soporte elástico "Radiaflex"		
4	21 163	2	RONDELLE PLATE Plain washer Scheibe Arandela plana	ZB 9 021 163 A	
5	252 101 050	4	RONDELLE W 10 Spring washer - Federring - Arandela de muelle		
6	214 114 024	4	ECROU HM 10 Nut - Mutter - Tuerca		
7	* 5 001 408	1	GUIDE D'ACCELERATION Accelerator guide Fahrpedalführung Gula de aceleración		
8	211 155 060	4	VIS HM 8 x 20 Screw - Schraube - Tornillo		
9	252 101 040	4	RONDELLE W 8 Spring washer - Federring - Arandela de muelle		
10	5 001 210	2	SANGLE Strap - Band - Fleje abrazadera		
11	* 5 001 209	8	PLAQUE DE MAINTIEN Supporting plate Halteplatte Placa de sostenimiento		

REPERE PLATE N° BILD N° N° FIGURA	BERLIET NUMERO DE LA PIECE PART NUMBER ERSATZTEIL NUMMER NUMERO DE LA PIEZA	QUANTITE QUANTITY ANZAHL CANTITAD	DESIGNATION DESCRIPTION BEZEICHNUNG DENOMINACION	CITROEN REFERENCE REFERENCE TEIL-NUMMER REFERENCIA	OBSERVATIONS REMARKS BEMERKUNGEN OBSERVACIONES
			RADIATEUR ET FIXATION (suite) **Radiator and fixing (ctd.)** **Kühler und Befestigung (Forts.)** **Radiador y fijacion (cont.)**		
12	21 432 113	6	VIS HM 6 x 30 Screw - Schraube - Tornillo		
13	21 442 034	6	VIS QM 6 x 25 Screw - Schraube - Tornillo		
14	252 101 030	12	RONDELLE W 6 Spring washer - Federring - Arandela de muelle		
15	214 114 006	12	ECROU HM 6 Nut - Mutter - Tuerca		
16	5 001 275	1	BUSE DE RADIATEUR Radiator cowl Lüfterhaube Voluta del radiador		
17	211 155 015	5	VIS HM 6 x 16 Screw - Schraube - Tornillo		
18	21 161	10	RONDELLE PLATE Plain washer Scheibe Arandela plana	ZB 9 021 161 A	
19	252 101 030	5	RONDELLE W 6 Spring washer - Federring - Arandela de muelle		
20	214 114 006	5	ECROU HM 6 Nut - Mutter - Tuerca		
21	3 087 369 3 087 370	1	VENTILATEUR Fan Lüfter Ventilador	ZB 9 703 506 A	
22	252 861 008	6	RONDELLE W 6 Spring washer - Federring - Arandela de muelle		
23	214 114 023	6	ECROU HM 6 Nut - Mutter - Tuerca		

REPERE PLATE N° BILD N° N° FIGURA	BERLIET NUMERO DE LA PIECE PART NUMBER ERSATZTEIL NUMMER NUMERO DE LA PIEZA	QUANTITE QUANTITY ANZAHL CANTITAD	DESIGNATION DESCRIPTION BEZEICHNUNG DENOMINACION	CITROEN REFERENCE REFERENCE TEIL-NUMMER REFERENCIA	OBSERVATIONS REMARKS BEMERKUNGEN OBSERVACIONES
			CIRCULATION D.EAU Water circulation Wasserumlauf Circulaciòn de agua		
24	5 001 263	1	TUBE ENTREE RADIATEUR Inlet pipe to radiator Einlassrohr zum Kühler Tubo entrada de radiador		
25	259 786	1	DURITE Hose - Schlauch - Manguito	ZB 9 259 786 A	
26	* 313 495	1	DURITE Hose - Schlauch - Manguito	ZB 9 313 495 A	FOURNISSONS 313 493 Supply - Liefern - Suministramos
27	22 111 055	1	COLLIER Hose clip - Schlauchbinder - Abrazadera		
28	22 111 054	3	COLLIER Hose clip - Schlauchbinder - Abrazadera		
29	* 5 001 262	1	SUPPORT Bracket - Halter - Soporte		
30	* 466 382	1	COLLIER Clip - Schelle - Abrazadera	ZB 9 466 382 A	
31	211 155 060	3	VIS HM 8-20 Screw - Schraube - Tornillo		
32	252 101 040	3	RONDELLE W 8 Spring washer - Federring - Arandela de muelle		
33	214 111 025	3	ECROU HM 8 Nut - Mutter - Tuerca		
34	* 485 920	1	DURITE Hose - Schlauch - Manguito	ZB 9 485 920 A	FOURNISSONS 498 701 Supply - Liefern - Suministramos
35	5 001 484	1	TUBE SORTIE RADIATEUR Outlet pipe from radiator Auslassrohr vom Kühler Tubo salida radiador		
36	* 687 647	1	DURITE Hose - Schlauchbinder - Manguito	ZB 9 687 647 A	FOURNISSONS 945 990 705 Supply - Liefern - Suministramos
37	22 111 054	4	COLLIER Hose clip - Schlauchbinder - Abrazadera		

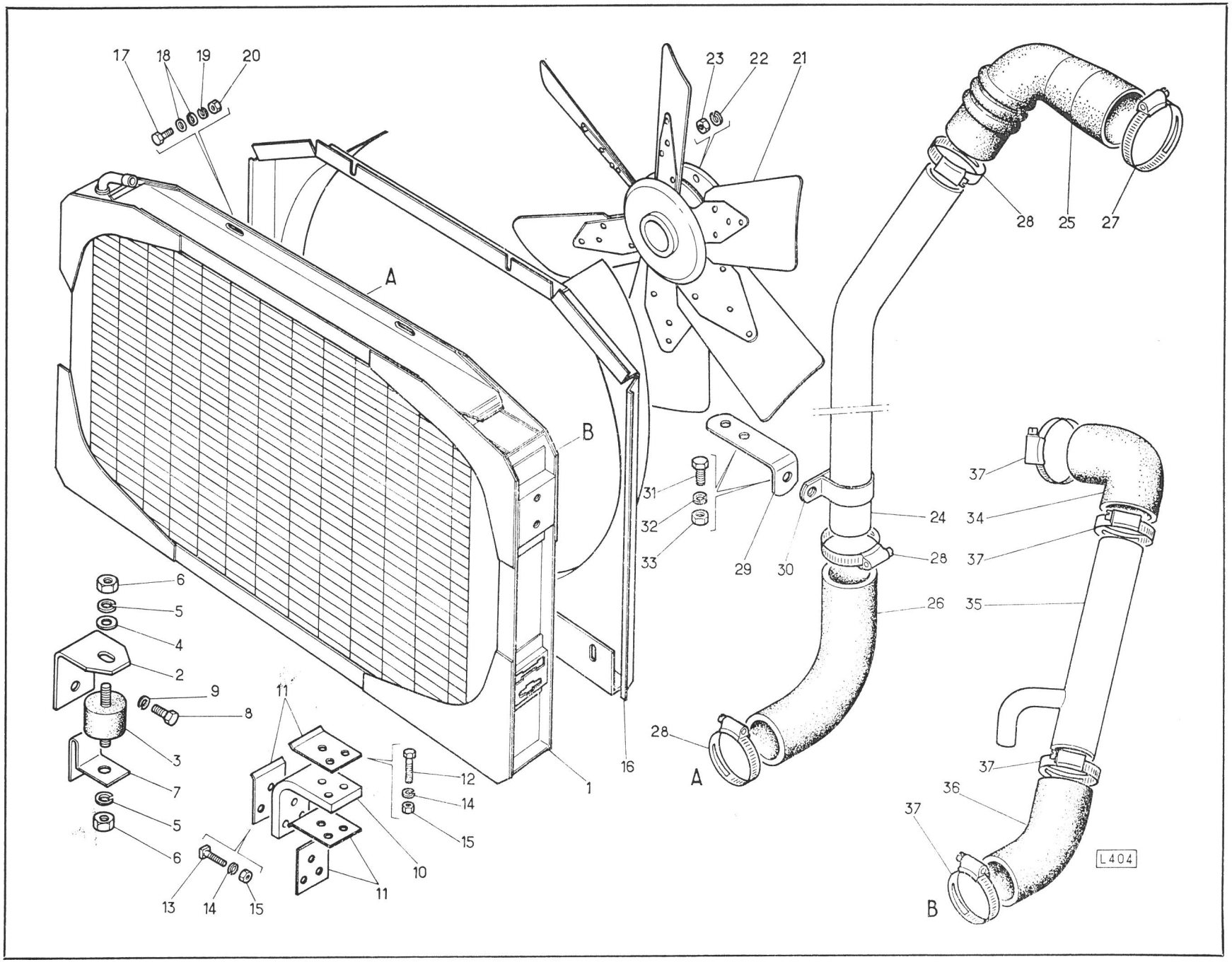
17
18
19
20
23
22
21
28
25
27
A
B
31
32
33
29
30
24
28
37
34
37
26
35
6
5
4
2
9
8
3
7
5
6
11
12
14
15
10
11
13
14
15
16
1
28
A
37
36
37
B
L404

REPERE PLATE N° BILD N° N° FIGURA	BERLIET NUMERO DE LA PIECE PART NUMBER ERSATZTEIL NUMMER NUMERO DE LA PIEZA	QUANTITE QUANTITY ANZAHL CANTITAD	DESIGNATION DESCRIPTION BEZEICHNUNG DENOMINACION	CITROEN REFERENCE REFERENCE TEIL-NUMMER REFERENCIA	OBSERVATIONS REMARKS BEMERKUNGEN OBSERVACIONES
			VASE D'EXPANSION DEGAZAGE ET REMPLISSAGE **Surge tank, degassing and filling** **Expansionsgefäss, Entgasung und Füllung** **Vaso de expansión, desgasificado y llenado**		
1	5 000 201	1	RESERVOIR D'EXPANSION Surge tank Expansionsgefäss Vaso de expansión		
2	5 000 174	1	BOUCHON PRESSION DEPRESSION Pressure - depression plug Druck - Unterdruckstopfen Tapón presión - depresión		
3	3 391 953	1	BOUCHON DE REMPLISSAGE Filler plug Verschlussdeckel Tapón de llenado		
–	3 393 114	1	JOINT Joint - Dichtung - Junta		
4	211 155 059	3	VIS H 8 x 16 Screw - Schraube - Tornillo		
5	252 101 040	3	RONDELLE W 8 Spring washer - Federring - Arandela de muelle		
6	11 252 012	1	TUBE ACIER 8 x 10 Steel pipe Stahlrohr Tubo acero		
7	700 181	1	DURITE Hose - Schlauch - Manguito	ZB 9 700 181 A	
8	947 650 117	2	COLLIER Hose clip - Schlauchbinder - Abrazadera		
9	946 687 016	1	RACCORD Fitting - Stutzen - Racor		
10	242 382	2	RONDELLE PLATE Plain washer Scheibe Arandela plana	ZB 9 242 382 A	

REPERE PLATE N° BILD N° N° FIGURA	BERLIET NUMERO DE LA PIECE PART NUMBER ERSATZTEIL NUMMER NUMERO DE LA PIEZA	QUANTITE QUANTITY ANZAHL CANTITAD	DESIGNATION DESCRIPTION BEZEICHNUNG DENOMINACION	CITROEN REFERENCE REFERENCE TEIL-NUMMER REFERENCIA	OBSERVATIONS REMARKS BEMERKUNGEN OBSERVACIONES
			VASE D'EXPANSION DEGAZAGE ET REMPLISSAGE (suite) Surge tank, degassing and filling (ctd.) Expansionsgefäss, Entgasung und Füllung (Forts.) Vaso de expansión, desgasificado y llenado (cont.)		
11	11 252 012	1	TUBE ACIER 8 x 10 Steel pipe 8 x 10 Stahlrohr 8 x 10 Tubo acero 8 x 10		
12	* 691 572	1	DURITE ..... Hose - Schlauch - Manguito	ZB 9 691 572 A	FOURNISSONS 17 115 069 Supply - Liefern - Suministramos
13	947 650 117	2	COLLIER Hose clip - Schlauchbinder - Abrazadera		
14	11 252 012	1	TUBE ACIER 8 x 10 Steel pipe 8 x 10 Stahlrohr 8 x 10 Tubo acero 8 x 10		
15	703 775	1	COUDE Elbow - Krümmer - Codo	ZB 9 703 775 A	
16	* 5 001 457	2	PATTE DE FIXATION Fixing lug Befestigungslasche Oreja de fijación		
17	224 326	2	COLLIER DE FIXATION Fixing clamp Befestigungsschelle Abrazadera de fijación		
18	211 155 059	3	VIS H 8 x 16 Screw - Schraube - Tornillo		
19	252 101 040	3	RONDELLE W 8 Spring washer - Federring - Arandela de muelle		
20	21 621 123	3	ECROU HM 8 Nut - Mutter - Tuerca		
21	11 252 012	1	TUBE ACIER 8 x 10 Steel pipe 8 x 10 Stahlrohr 8 x 10 Tubo acero 8 x 10		

REPERE PLATE N° BILD N° N° FIGURA	BERLIET NUMERO DE LA PIECE PART NUMBER ERSATZTEIL NUMMER NUMERO DE LA PIEZA	QUANTITE QUANTITY ANZAHL CANTITAD	DESIGNATION DESCRIPTION BEZEICHNUNG DENOMINACION	CITROEN REFERENCE REFERENCE TEIL-NUMMER REFERENCIA	OBSERVATIONS REMARKS BEMERKUNGEN OBSERVACIONES
			VASE D'EXPANSION DEGAZAGE ET REMPLISSAGE (suite) **Surge tank, degassing and filling (ctd.)** **Expansionsgefäss, Entgasung und Füllung (Forts.)** **Vaso de expansion, desgasificado y llenado (cont.)**		
22	* 442 494	1	DURITE ..... Hose - Schlauch - Manguito	ZB 9 442 494 A	FOURNISSONS 17 115 069 Supply - Liefern - Suministramos
23	947 650 117	2	COLLIER Hose clip - Schlauchbinder - Abrazadera		
24	* 476 406	1	PATTE SUPPORT Bracket lug Halterlasche Oreja soporte	ZB 9 476 406 A	
25	465 510	2	COLLIER DE FIXATION Fixing clamp Befestigungsschelle Abrazadera de fijación	ZB 9 465 510 A	
26	21 432 143	2	VIS HM 6 x 12 Screw - Schraube - Tornillo		
27	252 101 030	2	RONDELLE W 6 Spring washer - Federring - Arandela de muelle		
28	214 114 006	1	ECROU HM 6 Nut - Mutter - Tuerca		
29	* 5 001 459	1	DURITE ..... Hose - Schlauch - Manguito		FOURNISSONS 17 115 069 Supply - Liefern - Suministramos
30	947 650 117	2	COLLIER Hose clip - Schlauchbinder - Abrazadera		
31	11 252 044	1	TUBE ACIER 18 x 20 Steel pipe 18 x 20 Stahlrohr 18 x 20 Tubo acero 18 x 20		
32	5 001 465	1	DURITE Hose - Schlauch - Manguito		
33	22 111 153	2	COLLIER Hose clip - Schlauchbinder - Abrazadera		

REPERE PLATE N° BILD N° N° FIGURA	BERLIET NUMERO DE LA PIECE PART NUMBER ERSATZTEIL NUMMER NUMERO DE LA PIEZA	QUANTITE QUANTITY ANZAHL CANTITAD	DESIGNATION DESCRIPTION BEZEICHNUNG DENOMINACION	CITROEN REFERENCE REFERENCE TEIL-NUMMER REFERENCIA	OBSERVATIONS REMARKS BEMERKUNGEN OBSERVACIONES
			VASE D'EXPANSION DEGAZAGE ET REMPLISSAGE (suite) **Surge tank, degassing and filling (ctd.)** **Expansionsgefäss, Entgasung und Füllung (Forts.)** **Vaso de expansión, Desgasificado y llenado (cont.)**		
34	* 5 001 458	1	DURITE ..... Hose - Schlauch - Manguito		FOURNISSONS 17 115 119 Supply - Liefern - Suministramos
35	22 111 153	2	COLLIER Hose clip - Schlauchbinder - Abrazadera		
36	11 252 044	1	TUBE ACIER 18 x 20 Steel pipe 18 x 20 Stahlrohr 18 x 20 Tubo acero 18 x 20		
37	24 254 154	1	COUDE Elbow - Krümmer - Codo		
38	465 518	1	COLLIER Hose clip - Schlauchbinder - Abrazadera	ZB 9 465 518 A	
39	211 155 059	1	VIS HM 8 x 16 Screw - Schraube - Tornillo		
40	252 101 040	1	RONDELLE W 8 Spring washer - Federring - Arandela de muelle		
41	21 621 123	1	ECROU HM 8 Nut - Mutter - Tuerca		
42	465 518	1	COLLIER Clip - Schelle - Abrazadera	ZB 9 465 518 A	
43	224 326	1	COLLIER Clip - Schelle - Abrazadera	ZB 9 224 326 A	
44	211 155 062	1	VIS HM 8 x 25 Screw - Schraube - Tornillo		
45	* 279 342	1	CONTRE PLAQUE Reinforcing plate Verstärkungsplatte Contraplaca	ZB 9 279 342 A	
46	252 101 040	1	RONDELLE W 8 Spring washer - Federring - Arandela de muelle		
–	21 621 123	1	ECROU HM 8 Nut - Mutter - Tuerca		

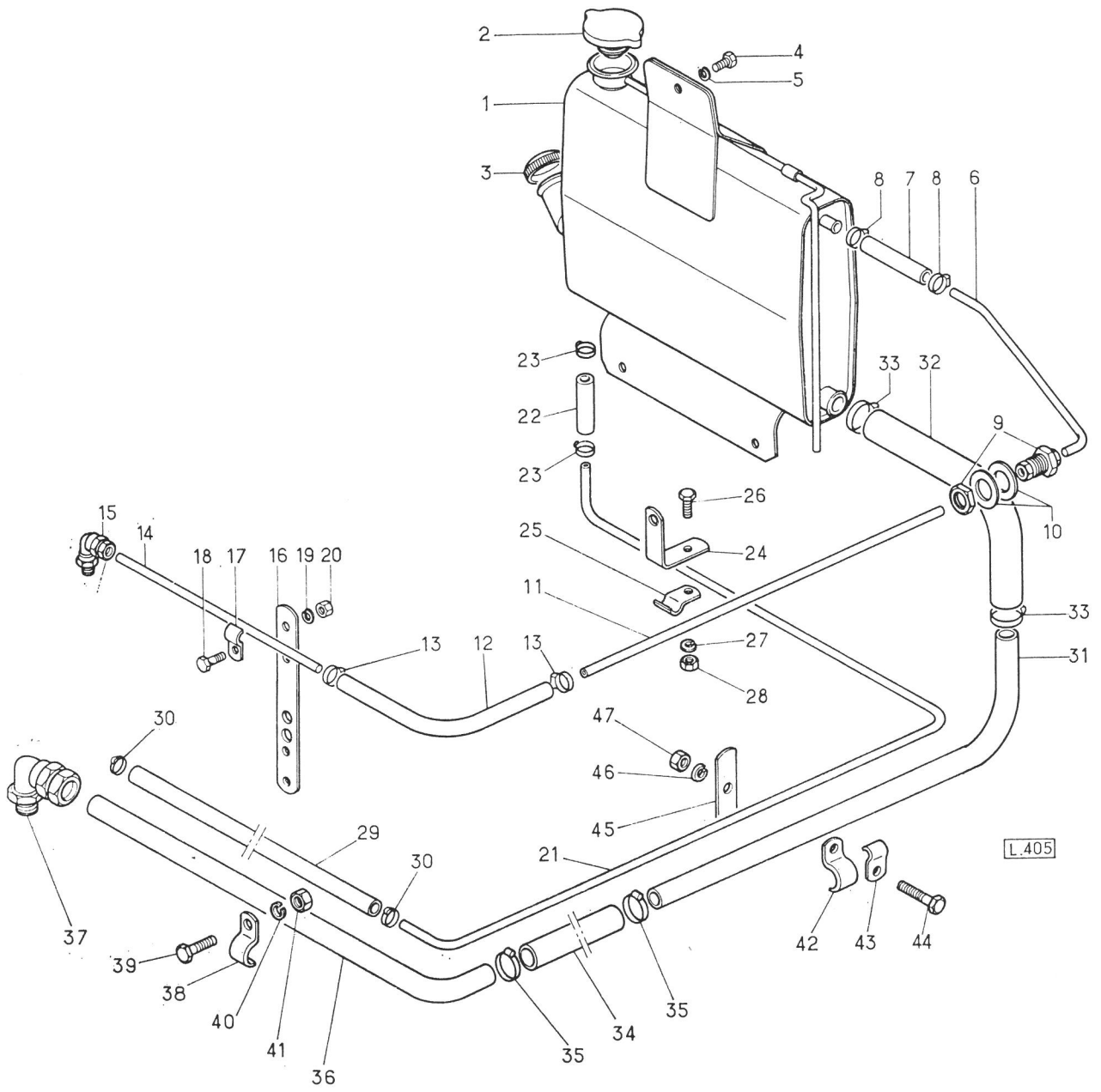
L.405

REPERE PLATE Nº BILD Nº Nº FIGURA	BERLIET NUMERO DE LA PIECE PART NUMBER ERSATZTEIL NUMMER NUMERO DE LA PIEZA	QUANTITE QUANTITY ANZAHL CANTITAD	DESIGNATION DESCRIPTION BEZEICHNUNG DENOMINACION	CITROEN REFERENCE REFERENCE TEIL-NUMMER REFERENCIA	OBSERVATIONS REMARKS BEMERKUNGEN OBSERVACIONES
			ADMISSION D'AIR **Air inlet** **Lufteinlass** **Admisión de aire**		
1	24 551 096	1	FILTRE D'AIR Air cleaner - Luftfilter - Filtro de aire		
2	3 565 001	1	ELEMENT FILTRANT Filtering element Filtereinsatz Elemento filtrante		
3	3 565 013	2	JOINT Joint - Dichtung - Junta		
4	3 565 014	2	JOINT Joint - Dichtung - Junta		
5	252 353 030	1	RONDELLE Washer - Scheibe - Arandela		
6	214 601 005	1	ECROU A OREILLE Wing nut Flügelmutter Tuerca de mariposa		
7	22 111 156	1	COLLIER HB Clip - Schelle - Abrazadera		
8	5 001 237	1	SUPPORT Bracket - Halter - Soporte		
–	944 172 102	1	INDICATEUR DE COLMATAGE Clogging indicator Kolmatierungsanzeiger Indicador de obstrucción		
–	17 212 007	1	TUBE 4 x 2 LONG 250 Pipe 4 x 2 length 250 Rohr 4 x 2 Länge 250 Tubo 4 x 2 longitud 250		
–	492 173	1	MANCHON Hose - Schlauch - Manguito	ZB 9 492 173 A	
–	211 597 010	2	VIS CBM 3 x 16 Screw - Schraube - Tornillo		
–	252 101 008	2	RONDELLE W 3 Spring washer - Federring - Arandela de muelle		

REPERE PLATE N° BILD N° N° FIGURA	BERLIET NUMERO DE LA PIECE PART NUMBER ERSATZTEIL NUMMER NUMERO DE LA PIEZA	QUANTITE QUANTITY ANZAHL CANTITAD	DESIGNATION DESCRIPTION BEZEICHNUNG DENOMINACION	CITROEN REFERENCE REFERENCE TEIL-NUMMER REFERENCIA	OBSERVATIONS REMARKS BEMERKUNGEN OBSERVACIONES
			ADMISSION D'AIR (suite) **Air inlet (ctd.)** **Lufteinlass (Forts.)** **Admisión de aire (cont.)**		
–	214 117 00 1	2	ECROU HM 3 Nut - Mutter - Tuerca		
9	211 155 060	4	VIS HM 8 x 20 Screw - Schraube - Tornillo		
10	252 101 040	4	RONDELLE W 8 Spring washer - Federring - Arandela de muelle		
11	214 114 023	4	ECROU HM 8 Nut - Mutter - Tuerca		
12	5 001 233	1	TUYAU CTL ø 70/79 L 1120 Pipe CTL dia' 70/79, length 1120 Rohr CTL ø 70/79, Länge 1120 Tubo CTL ø 70/79 longitud 1120		
13	22 111 156	2	COLLIER Clip - Schelle - Abrazadera		
14	5 001 234	2	COLLIER Clip - Schelle - Abrazadera		
15	211 155 016	4	VIS HM 6 x 20 Screw - Schraube - Tornillo		
16	252 101 030	4	RONDELLE W 6 Spring washer - Federring - Arandela de muelle		
17	21 161	2	RONDELLE PLATE Plain washer - Scheibe - Arandela plana	ZB 9 021 161 A	
18	214 114 006	4	ECROU HM 6 Nut - Mutter - Tuerca		
–	23 273 014		TIRETTE STOP AIR HYDROCARBURES ..... Air strangler bowden cable for hydrocarbon transport chassis Luftabsperrventil-Bowdenzug für Kohlenwasserstoff-Transportfahrgestell Tirador de estrangulador para bastidor transporte hidrocarburos		NOTA : POUR STOP AIR VOIR C.P.R. MOTEUR NOTE : For Air strangler see Engine CPR BEMERKUNG : Für Luftabsperrventil siehe Motor CPR. NOTA : Para estrangulador de aire ver CPR motor

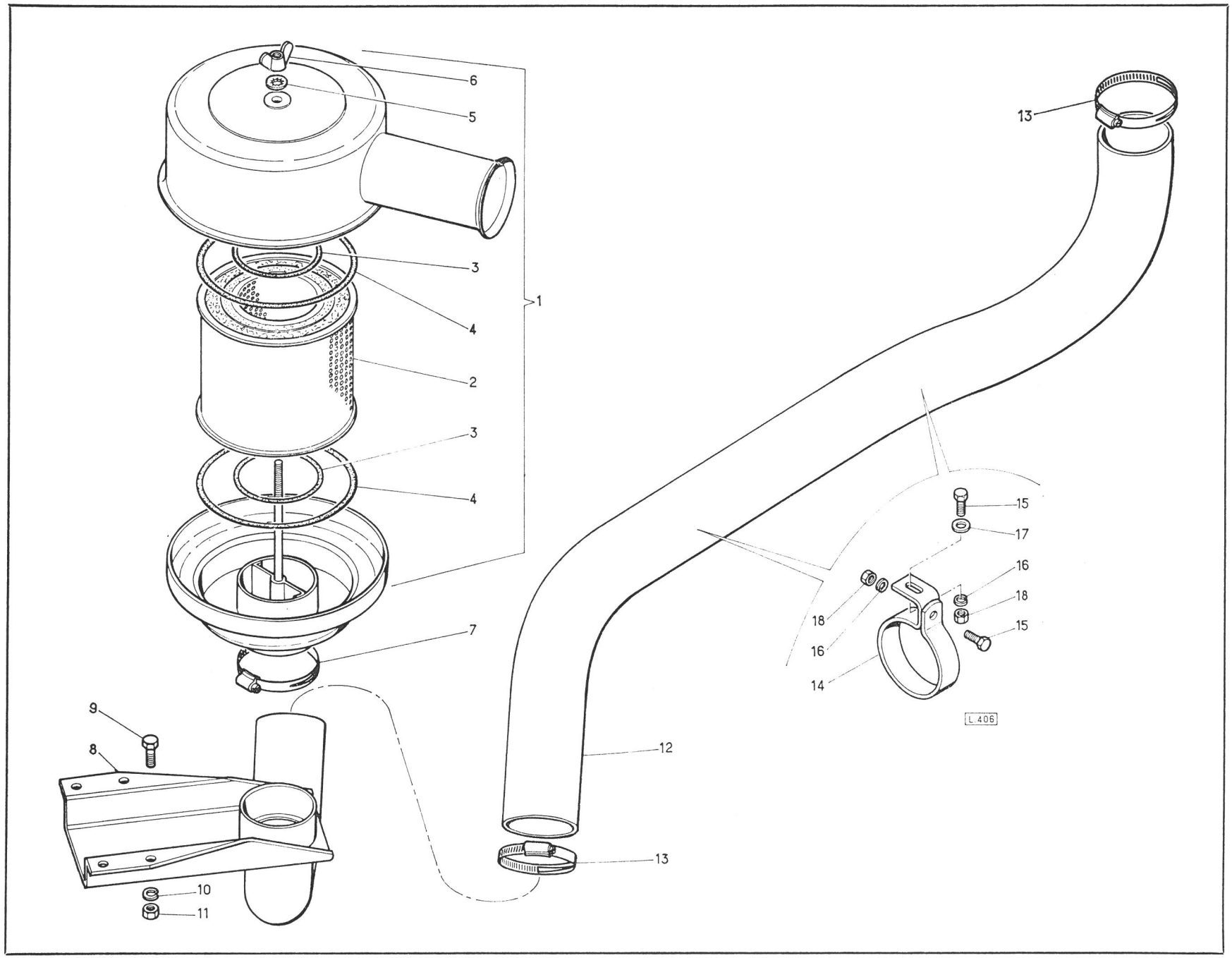
6
5
3
4
2
3
4
1
7
9
8
10
11
12
13
13
15
17
16
18
18
16
15
14
L.406

REPERE PLATE N° BILD N° N° FIGURA	BERLIET NUMERO DE LA PIECE PART NUMBER ERSATZTEIL NUMMER NUMERO DE LA PIEZA	QUANTITE QUANTITY ANZAHL CANTITAD	DESIGNATION DESCRIPTION BEZEICHNUNG DENOMINACION	CITROEN REFERENCE REFERENCE TEIL-NUMMER REFERENCIA	OBSERVATIONS REMARKS BEMERKUNGEN OBSERVACIONES
			ECHAPPEMENT 350 K - C 350 K **Exhaust 350 K - C 350 K** **Auspuff 350 K - C 350 K** **Escape 350 K - C 350 K**		
1	5 001 067	1	TUBE SORTIE MOTEUR Engine outlet pipe Auslassrohr am Motor Tubo salida motor		
2	591 820 001	4	DEMI-COLLIER Half clamp Halbschelle Media brida	D 182 - 6 a	
3	591 822 701	4	VIS H 7 Screw - Schraube - Tornillo	DS 182 - 91	
4	252 309 105	4	RONDELLE AZ 7 Washer - Scheibe - Arandela		
5	291 410 001	4	ECROU H 7 Nut - Mutter - Tuerca	A 141 - 4	
6	301 820 010	1	SILENCIEUX COMPLET Silencer, complete Auspufftopf, vollständig Silencioso completo	N 182 - 1	
7	301 830 750	1	SUPPORT Bracket - Halter - Soporte	N 183 - 75	
8	200 538 000	2	VIS H 9 x 25 Screw - Schraube - Tornillo	ZD 9 053 800 U	
9	202 389 000	2	RONDELLE A Z 9 Washer - Scheibe - Arandela	ZD 9 238 900 U	
10	202 370 000	2	ECROU H 9 Nut - Mutter - Tuerca	ZD 9 270 000 U	
11	301 820 730	1	PATTE DE COLLIER ..... Clamp lug Schellenlasche Oreja de abrazadera	N 182 73	Fournissons 110 101 070 Supply - Liefern - Suministramos

REPERE PLATE Nº BILD Nº Nº FIGURA	BERLIET NUMERO DE LA PIECE PART NUMBER ERSATZTEIL NUMMER NUMERO DE LA PIEZA	QUANTITE QUANTITY ANZAHL CANTITAD	DESIGNATION DESCRIPTION BEZEICHNUNG DENOMINACION	CITROEN REFERENCE REFERENCE TEIL-NUMMER REFERENCIA	OBSERVATIONS REMARKS BEMERKUNGEN OBSERVACIONES
			ECHAPPEMENT 350 K - C 350 K (SUITE) **Exhaust 350 K - C 350 K (ctd.)** **Auspuff 350 K - C 350 K (Forts.)** **Escape 350 K - C 350 K (cont.)**		
12	202 761 000	1	RONDELLE Washer - Scheibe - Arandela	ZD 9 276 100 U	
13	110 101 100	1	RESSORT SUPERIEUR Upper spring Obere Feder Muelle superior	U 10 110	
14	161 830 950	1	COLLIER SUPPORT Clamp of bracket Schelle zum Halter Abrazadera de soporte	H G 183 95	
15	200 595 001	1	VIS H 9 x 35 Screw - Schraube - Tornillo	ZD 9 059 500 W	
16	202 389 002	1	RONDELLE A Z 9 Washer - Scheibe - Arandela	ZD 9 238 900 Z	
17	202 370 002	1	ECROU H 9 Nut - Mutter - Tyerca	ZD 9 237 000 Z	
18	21 653 184	2	ECROU H K 10 Castle nut - Kronenmutter - Tuerca entallada		
19	221 101 035	1	GOUPILLE V 2 x 25 Split pin - Splint - Pasador abierto		
	5 001 528		EMBOUT PARE FLAMME ..... Flame arrester end piece Flammenschutz Placa cortafuegos		HYDROCARBURE Hydrocarbon Kohlenwasserstoff Hidrocarburo

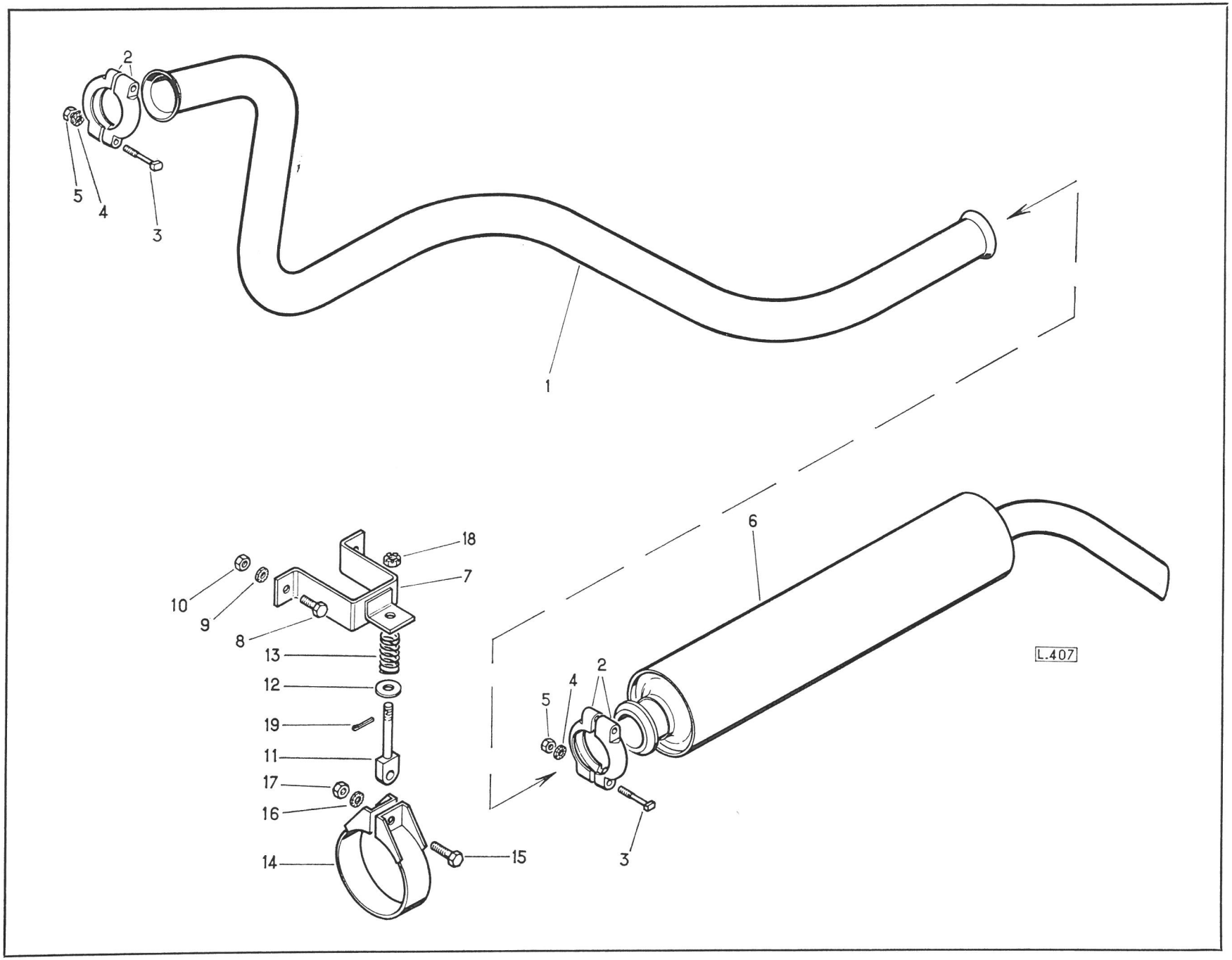
2
5
4
3
1
18
7
10
9
8
13
12
19
11
17
16
14
15
6
L.407
2
4
5
3

REPERE PLATE N° BILD N° N° FIGURA	BERLIET NUMERO DE LA PIECE PART NUMBER ERSATZTEIL NUMMER NUMERO DE LA PIEZA	QUANTITE QUANTITY ANZAHL CANTITAD	DESIGNATION DESCRIPTION BEZEICHNUNG DENOMINACION	CITROEN REFERENCE REFERENCE TEIL-NUMMER REFERENCIA	OBSERVATIONS REMARKS BEMERKUNGEN OBSERVACIONES
			ECHAPPEMENT 450 K - 480 K - C 450 K - C 480 K Exhaust 450 K - 480 K - C 450 K - C 480 K Auspuff 450 K - 480 K - C 450 K - C 480 K Escape 450 K - 480 K - C 450 K - C 480 K		
1	5 001 067	1	TUBE DE SORTIE Engine outlet pipe Auslassrohr am Motor Tubo salida Motor		
2	591 820 001	4	DEMI COLLIER Half clamp Halbschelle Media brida	D 182 6 a	
3	591 822 701	4	VIS DE FIXATION H 7 Setscrew Befestogungsschraube Tornillo de fijaciòn	DS 182 91	
4	252 309 105	4	RONDELLE A Z 7 Washer - Scheibe - Arandela		
5	291 410 001	4	ECROU H 7 Nut - Mutter - Tuerca	A 141 4	
6	301 820 010	1	SILENCIEUX COMPLET Silencer, complet Auspufftopf, vollständig Silencioso completo	N 182 1	
7	321 830 811	1	SUPPORT..... Bracket - Halter - Soporte	ND 183 81 a	FIXATION A V POUR CHASSIS LONG Front fixing for long chassis Vordere Befestigung für langes Fahrgestell Fijaciòn delantera para bastidor largo
8	200 485 000	2	VIS H 7 - 20 ..... Screw - Schraube - Tronillo	ZD 9 048 500 U	
9	252 309 105	2	RONDELLE A Z 7..... Washer - Scheibe - Arandela		
10	21 621 120	2	ECROU H 7 ..... Nut - Mutter - Tuerca		
11	110 101 070	1	PATTE DE COLLIER ..... Clamp lug - Schellenlasche - Oreja de abrazadera	U 10 107	

REPERE PLATE N° BILD N° N° FIGURA	BERLIET NUMERO DE LA PIECE PART NUMBER ERSATZTEIL NUMMER NUMERO DE LA PIEZA	QUANTITE QUANTITY ANZAHL CANTIDAD	DESIGNATION DESCRIPTION BEZEICHNUNG DENOMINACION	CITROEN REFERENCE REFERENCE TEIL-NUMMER REFERENCIA	OBSERVATIONS REMARKS BEMERKUNGEN OBSERVACIONES
			ECHAPPEMENT 450 K - 480 K - C 450 K - C 480 K (suite) **Exhaust 450 K - 480 K - C 450 K - C 480 K (ctd.)** **Auspuff 450 K - 480 K - C 450 K - C 480 K (Forts.)** **Escape 450 K - 480 K - C 450 K - C 480 K (cont.)**		
12	100 886 242	1	RONDELLE ..... Washer - Scheibe - Arandela	ZC 9 088 624 Z	
13	110 101 100	1	RESSORT ..... Spring - Feder - Muelle	U 10 - 110	
14	671 830 950	1	COLLIER ..... Clamp - Schelle - Abrazadera	PD 183 - 95	
15	200 595 000	1	VIS H 9 - 35 ..... Screw - Schraube - Tornillo	ZD 9 059 500 U	FIXATION AV. POUR CHASSIS LONG Front fixing for long chassis Vordere Befestigung für langes Fahrgestell Fijación delantera para bastidor largo
16	202 389 000	1	RONDELLE AZ 9 ..... Washer - Scheibe - Arandela	ZD 9 238 900 U	
17	202 370 000	1	ECROU H 9 ..... Nut - Mutter - Tuerca	ZD 9 237 000 U	
18	21 653 184	1	ECROU HK 10 ..... Castle nut - Kronenmutter - Tuerca entallada		
19	221 101 035	1	GOUPILLE V 2 x 25 ..... Split pin - Splint - Pasador abierto		
20	321 830 810	1	SUPPORT ..... Bracket - Halter - Soporte	ND 183 - 81	FIXATION AR. POUR CHASSIS LONG Rear fixing for long chassis Hintere Befestigung für langes Fahrgestell Fijación trasera para bastidor largo
21	200 538 000	2	VIS H 9 x 25 ..... Screw - Schraube - Tornillo	ZD 9 053 800 U	
22	202 389 000	2	RONDELLE CRANTEE ø 9 ..... Washer with grooves Scheibe mit Kerben Arandela con muescas	ZD 9 238 900 U	POUR CHASSIS EXTRA-LONG DOUBLER LES QUANTITES For extralong chassis the quantities must be doubled Für extralanges Fahrgestell die Stückzahl ist zu verdoppeln Para bastidor extralargo doblar las cantidades
23	202 370 000	2	ECROU H 9 ..... Nut - Mutter - Tuerca	ZD 9 237 000 U	
24	110 101 070	1	PATTE DE COLLIER ..... Clamp lug Schellenlasche Oreja de abrazadera	U 10 - 107	

REPERE PLATE N° BILD N° N° FIGURA	BERLIET NUMERO DE LA PIECE PART NUMBER ERSATZTEIL NUMMER NUMERO DE LA PIEZA	QUANTITE QUANTITY ANZAHL CANTITAD	DESIGNATION DESCRIPTION BEZEICHNUNG DENOMINACION	CITROEN REFERENCE REFERENCE TEIL-NUMMER REFERENCIA	OBSERVATIONS REMARKS BEMERKUNGEN OBSERVACIONES
			ECHAPPEMENT 450 K - 480 K - C 450 K - C 480 K (suite) **Exhaust 450 K - 480 K - C 450 K - C 480 K (ctd.)** **Auspuff 450 K - 480 K - C 450 K - C 480 K (Forts.)** **Escape 450 K - 480 K - C 450 K - C 480 K (cont.)**		
25	100 886 242	1	RONDELLE ..... Washer - Scheibe - Arandela	ZC 9 088 624 Z	
26	110 101 100	1	RESSORT ..... Spring - Feder - Muelle	U 10 - 110	FIXATION AR. POUR CHASSIS LONG Rear fixing for long chassis Hintere Befestigung für langes Fahrgestell Fijación trasera para bastidor largo
27	671 830 950	1	COLLIER ..... Clamp - Schelle - Abrazadera	PD 183 - 95	
28	200 595 000	1	VIS H 9 x 35 ..... Screw - Schraube - Tornillo	ZD 9 059 500 U	POUR CHASSIS EXTRA-LONG DOUBLER LES QUANTITES For extralong chassis the quantities must be doubled Für extralanges Fahrgestell die Stückzahl ist zu Verdoppeln Para bastidor extralargo doblar las cantidades
29	202 389 000	1	RONDELLE AZ 9 ..... Washer - Scheibe - Arandela	ZD 9 238 900 U	
30	202 370 000	1	ECROU H 9 ..... Nut - Mutter - Tuerca	ZD 9 237 000 U	
31	21 653 184	1	ECROU HK 10 ..... Castle nut - Kronenmutter - Tuerca entallada		
32	221 101 040	1	GOUPILLE V 2 x 25 ..... Split pin - Splint - Pasador abierto		

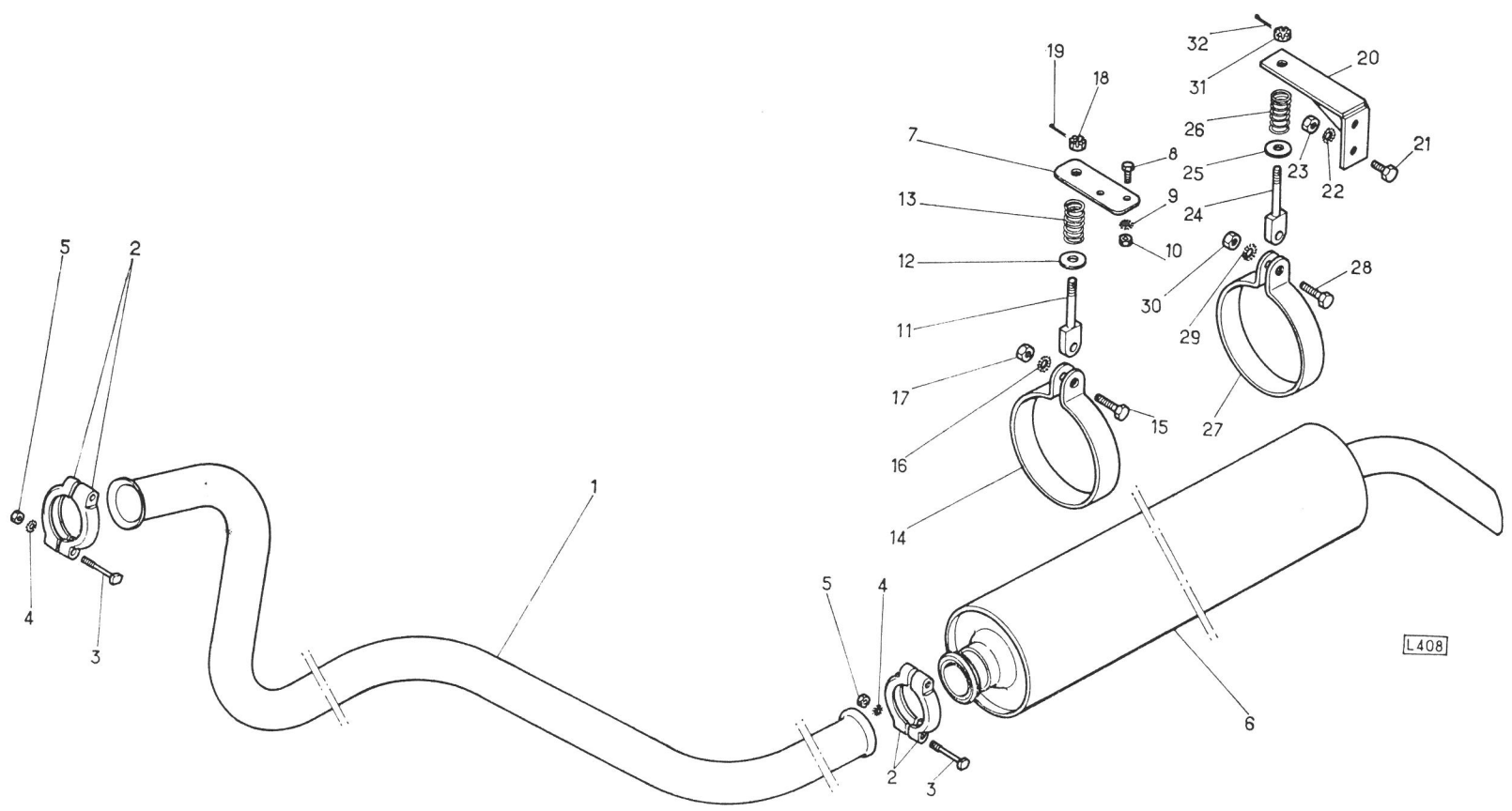
L408

REPERE PLATE N° BILD N° N° FIGURA	BERLIET NUMERO DE LA PIECE PART NUMBER ERSATZTEIL NUMMER NUMERO DE LA PIEZA	QUANTITE QUANTITY ANZAHL CANTITAD	DESIGNATION DESCRIPTION BEZEICHNUNG DENOMINACION	CITROEN REFERENCE REFERENCE TEIL-NUMMER REFERENCIA	OBSERVATIONS REMARKS BEMERKUNGEN OBSERVACIONES
			FIXATION ET RESERVOIR DE COMBUSTIBLE **Fixing and fuel tank** **Befestigung und Kraftstoffbehälter** **Fijación y depósito de combustible**		
1	301 750 060	2	SUPPORT Bracket - Halter - Soporte	N 175 6	
2	301 750 940	4	ENTRETOISE Spacer - Distanzstück - Separador	N 175 6	
3	200 610 000	4	VIS T H 9 Screw - Schraube - Tornillo	ZD 9 061 000 U	
4	202 389 000	4	RONDELLE 9 Washer - Scheibe - Arandela	ZD 9 238 900 U	
5	202 370 000	4	ECROU H 9 Nut - Mutter - Tuerca	ZD 9 237000 U	
6	301 750 180	2	SANGLE Strap - Band - Fleje abrazadera	N 175 18	
7	301 751 090	2	AXE Pin - Achse - Eje	N 175 109	
8	301 750 920	2	ENTRETOISE Spacer - Distanzstück - Separardor	N 175 92	
9	20 905	2	RONDELLE Washer - Scheibe - Arandela	ZB 9 020 905 A	
10	221 101 030	2	GOUPILLE Pin - Stift - Pasador		
11	205 304 000	2	ECROU Nut - Mutter - Tuerca	ZD 9 530 400 U	
12	301 750 010	1	RESERVOIR AVEC BOUCHON REMPLISSAGE ET VIDANGE Tank with filler and drain plug Behälter mit Füll - und Ablassverschluss Deposito con tapòn de llenado y de vaciado	N 175 1	
13	161 740 101	1	TUBE PLONGEUR RETOUR Return dip tube Rücklauf-Tauchrohr Tubo aspiraciòn de retorno	H G 174 104	

REPERE PLATE N° BILD N° N° FIGURA	BERLIET NUMERO DE LA PIECE PART NUMBER ERSATZTEIL NUMMER NUMERO DE LA PIEZA	QUANTITE QUANTITY ANZAHL CANTITAD	DESIGNATION DESCRIPTION BEZEICHNUNG DENOMINACION	CITROEN REFERENCE REFERENCE TEIL-NUMMER REFERENCIA	OBSERVATIONS REMARKS BEMERKUNGEN OBSERVACIONES
			FIXATION ET RESERVOIR DE COMBUSTIBLE (SUITE) **Fixing and fuel tank (ctd.)** **Befestigung und Kraftstoffbehälter (Forts.)** **Fijación y depósito de combustible (cont,)**		
14	28 741 134	1	TRANSMETTEUR Fuel gauge sender Kraftstoffvorratsgeber Transmisor del indicador del combustible	N 175 - 5 a	
15	321 740 890	1	TUBE PLONGEUR ASSEMBLE Dip tube, assembled Tauchrohr, montiert Tubo de aspiraciòn ensamblado	ND 174 89	
16	291 740 003	1	JOINT SUR RESERVOIR Tank joint Behälterdichtung Junta del depòsito	A 174 86	
17	291 740 002	3	RONDELLE Washer - Scheibe - Arandela	A 174 84	
18	200 092 300	3	VIS T R . Screw - Schraube - Tornillo	ZD 9 009 230 U	
19	105 953 620	1	BOUCHON DE VIDANGE Drain plug Ablassverschluss Tapòn de vaciado	ZC 9 595 362 U	
20	105 933 630	1	JOINT SOUS BOUCHON Plug joint Verschlussdichtung Junta del tapòn	ZC 9 593 363 U	
21	301 759 030	1	BOUCHON DE REMPLISSAGE Filler plug Einfüllverschluss Tapòn de llenado	N 175 03	NOTA NOUS FOURNISSONS TUBE EN LONGUEUR SOUS N) 11137 262 NOTE : Supply pipe in length with No 11 137 262-Liefern Rohr in Länge mit Nr 11 137 262 Suminist. tubo in longitud con núm. 11 137 262
22	161 740 811	2	DURITE COUDEE Bent hose - Gekrümnter Schlauch - Manguito acodado	H G 174 81 A	

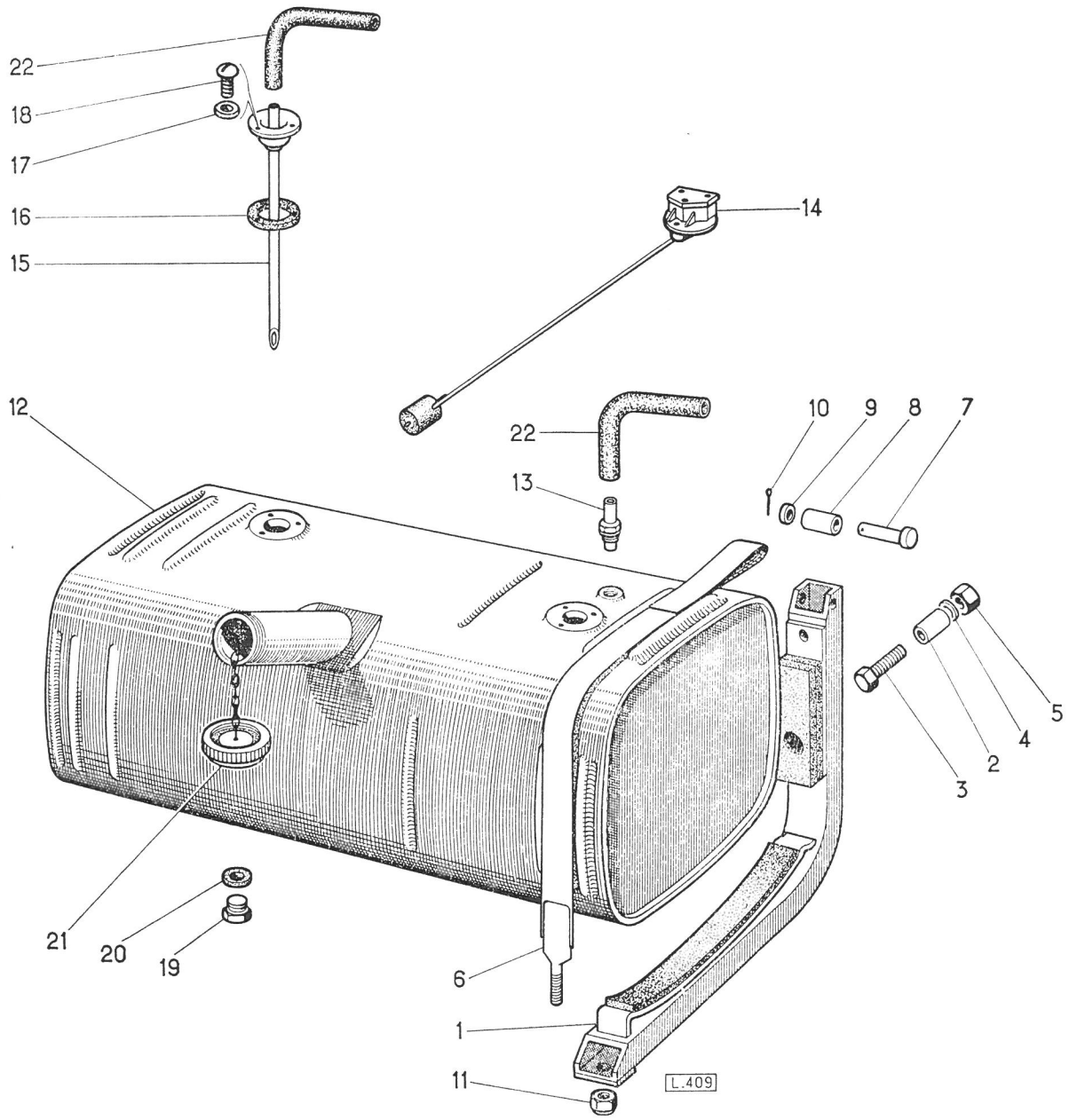
22
18
17
16
15
14
12
22
13
10
9
8
7
5
4
2
3
21
20
19
6
1
11
L.409

REPERE PLATE N° BILD N° N° FIGURA	BERLIET NUMERO DE LA PIECE PART NUMBER ERSATZTEIL NUMMER NUMERO DE LA PIEZA	QUANTITE QUANTITY ANZAHL CANTITAD	DESIGNATION DESCRIPTION BEZEICHNUNG DENOMINACION	CITROEN REFERENCE REFERENCE TEIL-NUMMER REFERENCIA	OBSERVATIONS REMARKS BEMERKUNGEN OBSERVACIONES
			CABINE ET ACCESSOIRES Cab and accessories Fahrerhaus und Zubehöre Cabina y accessorios		
–	660 403	1	CABINE EQUIPEE Cab,equipped Fahrerhaus,vollständig Cabina equipada	ZB 9 660 403 A	
1	659 808	1	CABINE NUE Cab, stripped Fahrerhaus, nackt Cabina desnuda	ZB 9 659 808 A	
–	659 140	1	ENSEMBLE OMEGAT PASSAGE DE ROUE DROIT Wheel housing panel assembly, RH. Radkaster vollständig rechts Conjunto tambor de rueda derecho	ZB 9 659 140 A	
2	659 141	1	ENSEMBLE OMEGAT PASSAGE DE ROUE GAUCHE Wheel housing panel assembly, LH. Radkasten,vollständig,links Conjunto tambor de rueda izquierdo	ZB 9 659 141 A	
–	658 978	1	MARCHEPIED DROIT Footstep, RH. Trittblech, rechts Estribo derecho	ZB 9 658 978 A	
3	658 979	1	MARCHEPIED GAUCHE Footstep, LH. Trittblech,links Estribo izquierdo	ZB 9 658 979 A	
–	659 012	1	PLAQUE DE PROPRETE DROITE Footstep covering, RH. Trittblechbelag, rechts Guarniciòn estribo, lado derecho	ZB 9 659 012 A	
4	659 013	1	PLAQUE DE PROPRETE GAUCHE Footstep covering, LH. Trittbrettbelag, links Guarniciòn estribo, lado izquierdo	ZB 9 659 013 A	

REPERE PLATE N° BILD N° N° FIGURA	BERLIET NUMERO DE LA PIECE PART NUMBER ERSATZTEIL NUMMER NUMERO DE LA PIEZA	QUANTITE QUANTITY ANZAHL CANTITAD	DESIGNATION DESCRIPTION BEZEICHNUNG DENOMINACION	CITROEN REFERENCE REFERENCE TEIL-NUMMER REFERENCIA	OBSERVATIONS REMARKS BEMERKUNGEN OBSERVACIONES
			CABINE ET ACCESSOIRES (SUITE) Cab and accessories (ctd) Fahrerhaus und Zubehöre (Forts.) Cabina y accessorios (cont.)		
5	659 622	1	ENSEMBLE FACE ARRIERE Rear panel assembly Rückwand, vollständig Conjunto panel posterior	ZB 9 659 622 A	
–	659 153	1	ENSEMBLE ENTREE DE PORTE DROITE Door entrance assembly, RH. Türeingang , vollständig, rechts Conjunto entrada de puerta derecha	ZB 9 659 153 A	
–	658 669	1	ENSEMBLE PIED D'ENTREE AVANT DROIT Entrance plate, front, RH. Abschlussblech, vorne, rechts Chapa de entrada delantera derecha	ZB 9 658 669 A	
–	659 149	1	ENSEMBLE PIED D'ENTREE ARRIERE DROIT Entrance plate, rear , RH. Abschlussblech, hinten, rechts Chapa de entrada trasera derecha	ZB 9 659 149 A	
6	659 154	1	ENSEMBLE ENTREE DE PORTE GAUCHE Door entrance assembly , LH. Türeingang, vollständig, links Conjunto entrada de puerta izquierda	ZB 9 659 154 A	
7	658 670	1	ENSEMBLE PIED D'ENTREE AVANT GAUCHE Entrance plate, front, LH. Abschlussblech , vorne, links Chapa de entrada delantera izquierda	ZB 9 658 670 A	
8	659 150	1	ENSEMBLE PIED D'ENTREE ARRIERE GAUCHE Entrance plate, rear , LH. Abschlussblech. hinten, links Chapa de entrada, trasera izquierda	ZB 9 659 150 A	
9	659 016	1	PARTIE SUPERIEUR DE BAIE Upper bay part Oberer Öffnungsteil Parte superior de hueco	ZB 9 659 016 A	

REPERE PLATE N° BILD N° N° FIGURA	BERLIET NUMERO DE LA PIECE PART NUMBER ERSATZTEIL NUMMER NUMERO DE LA PIEZA	QUANTITE QUANTITY ANZAHL CANTITAD	DESIGNATION DESCRIPTION BEZEICHNUNG DENOMINACION	CITROEN REFERENCE REFERENCE TEIL-NUMMER REFERENCIA	OBSERVATIONS REMARKS BEMERKUNGEN OBSERVACIONES
			CABINE ET ACCESSOIRES (SUITE) **Cab and accessories (ctd.)** **Fahrerhaus und Zubehöre (Forts.)** **Cabina y accessorios (cont.)**		
10	659 192	1	PARTIE INFERIEURE DE BAIE Lower bay part Unterer Öffnungsteil Parte inferior de huecco	ZB 9 659 192 A	
11	658 954	1	PAVILLON Roof - Dach - Techo	ZB 9 658 954 A	
–	658 955	1	TOLE DOUBLURE DE PAVILLON Roof trimming plate Dachverkleidungsblech Chapa de guarniciòn del techo	ZB 9 658 955 A	
–	659 945	1	GARNITURE DE PAVILLON Roof trimming Dachverkleidung Guarniciòn del techo	ZB 9 659 945 A	
12	658 987	1	GLACE PARE BRISE Windscreen glass Windschutzscheibe Cristal de parabrisas	ZB 9 658 987 A	
13	658 988	1	CAOUTCHOUC Glazing rubber - Gummirahmen - Marco goma	ZB 9 658 988 A	
–	655 577		CLE PLASTIQUE ..... Plastic filler Plastik Einleissfüller Supplemento marco goma	ZB 9 655 577 A	EN LONG DE 20 m In 20 m. length In 20 m. Länge En longitud de 20 m.
14	656 450	2	GLACE LUNETTE LATERALE Rear quarter glass Seitenscheibe Cristal lateral	ZB 9 656 450 A	
15	656 451	2	CAOUTCHOUC Glazing rubber - Gummirahmen - Marco goma	ZB 9 656 451 A	

REPERE PLATE N° BILD N° N° FIGURA	BERLIET NUMERO DE LA PIECE PART NUMBER ERSATZTEIL NUMMER NUMERO DE LA PIEZA	QUANTITE QUANTITY ANZAHL CANTITAD	DESIGNATION DESCRIPTION BEZEICHNUNG DENOMINACION	CITROEN REFERENCE REFERENCE TEIL-NUMMER REFERENCIA	OBSERVATIONS REMARKS BEMERKUNGEN OBSERVACIONES
			CABINE ET ACCESSOIRES (SUITE) **Cab and accessories (ctd.)** **Fahrerhaus und Zubehöre (Forts.)** **Cabina y accessorios (cont,)**		
16	659 486	1	SUPPORT D'ESSUIE – GLACE DROIT Windscreen wiper bracket, RH. Scheibenwisherstütze, rechts Soporte limpiaparabrisas derecho	ZB 9 659 486 A	
17	658 725	1	SUPPORT D'ESSUIE GLACE GAUCHE Windscreen wiper bracket LH. Scheibenwischerstütze, links Soporte limpiaparabrisas izquierdo	ZB 9 658 725 A	
–	658 714	2	JOINT SUPPORT D'ESSUIE - GLACE Windschreen wiper bracket joint Dichtung zur Scheibenwischerstütze Junta para soporte limpiararabrisas	ZB 9 658 714 A	
18	305 540 030	2	SUPPORT PARE-SOLEIL Sun visor bracket Halter zur Sonnenblende Soporte de visera antideslumbrante	N 554 - 3	
–	305 540 010	2	ECRAN PARE-SOLEIL Sun visor screen Schirm für Sonnenblende Pantalla para visera antideslumbrante	N 554 - 1	
	659 238	1	CENDRIER Ash receiver - Aschenbecher - Cenicero	ZB 9 659 238 A	
–	305 640 091	1	POMPE LAVE-GLACE Windscreen washer pump Scheibenwascherpumpe Bomba lavaparabrisas	N 564 9 a	
19	653 644	1	POT LAVE-GLACE Windscreen washer container Scheibenwascher-Behälter Recipiente para lavaparabrisas	ZB 9 653 644 A	

REPERE PLATE N° BILD N° N° FIGURA	BERLIET NUMERO DE LA PIECE PART NUMBER ERSATZTEIL NUMMER NUMERO DE LA PIEZA	QUANTITE QUANTITY ANZAHL CANTITAD	DESIGNATION DESCRIPTION BEZEICHNUNG DENOMINACION	CITROEN REFERENCE REFERENCE TEIL-NUMMER REFERENCIA	OBSERVATIONS REMARKS BEMERKUNGEN OBSERVACIONES
			CABINE ET ACCESSOIRES (SUITE) **Cab and accessories (ctd.)** **Fahrerhaus und Zubehöre (Forts.)** **Cabina y accessorios (cont.)**		
–	656 480	2	GICLEUR Nozzle - Düse - Surtido	ZB 9 656 480 A	
–	656 487	1	RACCORD 4 VOIES Four-way fitting Vierwegenippel Racor cuatro vías	ZB 9 656 487 A	
	3 442 058	–	FLEXIBLE LAVE-GLACE 6..... Windscreen washer flexible pipe 6 dia Scheibenwascher biegsames Rohr 6 Ø Tubo flexible de lavaparabrisas Ø		EN LONG Im50 In 1,50 m length In 1,50 m Längth En longitud de 1,50 m
	3 442 010	–	FLEXIBLE LAVE GLACE Ø 4 Windscreen washer flexible pipe 4 dia. Scheibenwascher biegsames Rohr 4 Ø Tubo flexible de lavaparabrisas Ø		EN LONG 10 m In 10 m length In 10 m Länge En longitud de 10 m
20	653 631	2	PORTE-MANTEAU Coat hood Kleiderhaken Percha	ZB 9 653 631 A	
–	659 871	1	ENSEMBLE AILE DROITE Wing, assembly, RH. Kotflügel, vollständig, rechts Conjunto guardabarros derecho	ZB 9 659 871 A	
21	659 872	1	ENSEMBLE AILE GAUCHE Wing, assembly, LH. Kotflügel, vollständig, links Conjunto guardabarros izquierdo	ZB 9 659 872 A	
	214 912 522	2	ECROU RAPIDE Coarse thread nut Grobgewinde Mutter Tuerca a rosca ràpida		

REPERE PLATE N° BILD N° N° FIGURA	BERLIET NUMERO DE LA PIECE PART NUMBER ERSATZTEIL NUMMER NUMERO DE LA PIEZA	QUANTITE QUANTITY ANZAHL CANTITAD	DESIGNATION DESCRIPTION BEZEICHNUNG DENOMINACION	CITROEN REFERENCE REFERENCE TEIL-NUMMER REFERENCIA	OBSERVATIONS REMARKS BEMERKUNGEN OBSERVACIONES
			CABINE ET ACCESSOIRES (SUITE) Cab and accessories (ctd.) Fahrerhaus und Zubehöre (Forts.) Cabina y accessorios (cont.)		
–	658 985	1	AILERON DROIT Aileron RH. Nebenflügel, rechts Aleta derecha	ZB 9 658 985 A	
22	658 986	1	AILERON GAUCHE Aileron LH. Nebenflügel, links Aleta izquierda	ZB 9 658 986 A	
23	615 661	2	BAVETTE D'AILE Mud shield Kotflügellappen Faldon guardabarros	ZB 9 626 065 A	
	323 138	1	JEU DE GARNITURE EBENISTERIE TABLIER ET NICHE Trimming set of cabinet work for recess and dashboard cowl Satz von Kunsttischlerei-Verkleidung für Vorwand und Nische Juego de guarnecido de ebanisteria para pared delantera y nicho	ZB 9 323 138 A	
	948 201 045	14	AGRAFE Clasp - Haken - Pinza		
	657 353	1	GARNITURE DE PANNEUAU LATERAL ARRIERE D Trimming of side panel, rear, RH . Seitenwand-Verkleidung, hinten' rechts Guarnecido del panel lateral trasero derecho	ZB 9 657 353 A	
	657 354	1	GARNITURE DE PANNEAU LATERAL ARRIERE G Trimming of side panel, rear LH. Seitenwand-Verkleidung hinten , links Guarnecido del panel lateral trasero izquierdo	ZB 9 657 354 A	
	659 944	1	GARNITURE DE PANNEAU CENTRAL ARRIERE Trimming of rear centre panel Hintere Mittelwand-Verkleidung Guarnecido del panel central trasero	ZB 9 659 944 A	

REPERE PLATE N° BILD N° N° FIGURA	BERLIET NUMERO DE LA PIECE PART NUMBER ERSATZTEIL NUMMER NUMERO DE LA PIEZA	QUANTITÉ QUANTITY ANZAHL CANTITAD	DESIGNATION DESCRIPTION BEZEICHNUNG DENOMINACION	CITROEN REFERENCE REFERENCE TEIL-NUMMER REFERENCIA	OBSERVATIONS REMARKS BEMERKUNGEN OBSERVACIONES
			CABINE ET ACCESSOIRES (SUITE) **Cab and accesories (SUITE)** **Fahrerhaus und Zubehöre (Forts)** **Cabina y accesorios (cont.)**		
—	656 472	2	CORNIERE DE FINITION Finishing angle bar Fertigungswinkeleisen Hierro angular acabado	ZB 9 656 472 A	
	214 911 074	2	ECROU RAPIDE Coarse thread nut Grobgewinde Mutter Tuerca a rosca ràpida		
	656 603	2	OBTURATEUR PASSAGE DE ROUE Blanking piece for wheel housing panel Verschluss für Radkasten Obturador para paso de rueda	ZB 9 656 603 A	
	323 168	1	TAPIS DE PLANCHER AVANT Front floor cocoa-nut fibre mat Bodenfussmatte, vorne Peludo de piso delan tero	ZB 9 323 168 A	
	660 185	1	COUPELLE SUR EMBRAYAGE Cup on clutch Schale auf Kupplung Cubeta sobre embrague	ZB 9 660 185 A	
	323 137	1	JEU DE TAPIS PLANCHER LATERAUX TAMBOURS Set of side floor mats - Wheel housings Satz von seitliche Bodenteppiche - Radkasten Juego alfombras de piso laterales -Paso de ruedas	ZB 9 323 137 A	
	323 170	7	BOUTON DE FIXATION Fixing knob Befestigungsknopf Botòn de fijaciòn	ZB 9 323 170 A	
24	659 380	1	COUVERCLE SU FUSIBLE Cover on fuse Deckel auf Sicherung Tapa sobre fusible	ZB 9 659 380 A	

REPERE PLATE N° BILD N° N° FIGURA	BERLIET NUMERO DE LA PIECE PART NUMBER ERSATZTEIL NUMMER NUMERO DE LA PIEZA	QUANTITE QUANTITY ANZAHL CANTITAD	DESIGNATION DESCRIPTION BEZEICHNUNG DENOMINACION	CITROEN REFERENCE REFERENCE TEIL-NUMMER REFERENCIA	OBSERVATIONS REMARKS BEMERKUNGEN OBSERVACIONES
			CABINE ET ACCESSOIRES (suite) **Cab and accessories (ctd.)** **Fahrerhaus und Zubehöre (Forts.)** **Cabina y accesorios (cont.)**		
25	659 383	1	BOUTON DE COUVERCLE Cover knob Deckelknopf Botón de tapa	ZB 9 659 383 A	
–	659 674	1	TRAPPON SUPERIEUR Flap door, upper Klapptür, oben Trampilla, superior	ZB 9 659 674 A	
–	659 675	1	TRAPPON INFERIEUR Flap door, lower Klapptür, unten Trampilla inferior	ZB 9 659 675 A	
–	660 546	2	BOUCHON SUR PLANCHER Plug on floor Bodenstopfen Tapón sobre piso	ZB 9 660 546 A	
			FIXATION DE CABINE **Cab fixing** **Fahrerhausbefestigung** **Fijación de cabina**		
26	5 001 109	2	SUPPORT AVANT Bracket, front Halter, vorne Soporte delantero		
27	703 308	2	PLOT Rubber mounting pad Elastische Halterung Soporte elástico		

REPERE PLATE N° BILD N° N° FIGURA	BERLIET NUMERO DE LA PIECE PART NUMBER ERSATZTEIL NUMMER NUMERO DE LA PIEZA	QUANTITE QUANTITY ANZAHL CANTITAD	DESIGNATION DESCRIPTION BEZEICHNUNG DENOMINACION	CITROEN REFERENCE REFERENCE TEIL-NUMMER REFERENCIA	OBSERVATIONS REMARKS BEMERKUNGEN OBSERVACIONES
			FIXATION DE CABINE (suite) **Cab fixing (ctd.)** **Fahrerhausbefestigung (Forts.)** **Fijación de cabina (cont.)**		
28	211 155 094	4	VIS HM 10 x 25 Screw - Schraube - Tornillo		
29	252 101 050	4	RONDELLE W 10 Spring washer - Federring - Arandela de muelle		
30	214 114 024	4	ECROU HM 10 Nut - Mutter - Tuerca		
31	211 155 133	2	VIS HM 14 x 85 Screw - Schraube - Tornillo		
32	324 119	2	RONDELLE PLATE Plain washer Scheibe Arandela plana	ZB 9 324 119 A	
33	703 154	2	RONDELLE DE CENTRAGE Centering washer Zentrierscheibe Arandela de centraje	ZB 9 703 154 A	
34	703 152	2	RONDELLE ANTI-REBOND Antirebound washer Antiabprallscheibe Arandela antirebote	ZB 9 703 152 A	
35	252 101 070	2	RONDELLE W 14 Spring washer - Federring - Arandela de muelle		
36	214 115 040	2	ECROU HM 14 Nut - Mutter - Tuerca		
37	5 001 054	1	TRAVERSE ARRIERE Crossmember, rear Querträger, hinten Travesaño trasero		
38	703 155	2	SUPPORT Bracket - Halter - Soporte	ZB 9 703 155 A	

REPERE PLATE N° BILD N° N° FIGURA	BERLIET NUMERO DE LA PIECE PART NUMBER ERSATZTEIL NUMMER NUMERO DE LA PIEZA	QUANTITE QUANTITY ANZAHL CANTITAD	DESIGNATION DESCRIPTION BEZEICHNUNG DENOMINACION	CITROEN REFERENCE REFERENCE TEIL-NUMMER REFERENCIA	OBSERVATIONS REMARKS BEMERKUNGEN OBSERVACIONES
			FIXATION DE CABINE (suite) Cab fixing (ctd.) Fahrerhausbefestigung (Forts.) Fijación de cabina (cont.)		
39	703 412	4	PLATINE DE FIXATION Fixing plate Befestigungsplatte Platina de fijaci'on	ZB 9 703 412 A	
40	211 155 096	8	VIS HM 10 x 30 Screw - Schraube - Tornillo		
41	252 101 050	8	RONDELLE W 10 Spring washer - Federring - Arandela de muelle		
42	703 308	2	PLOT Rubber mounting pad - Elastische Halterung - Soporte elástico	ZB 9 703 308 A	
43	211 155 094	4	VIS HM 10 x 25 Screw - Schraube - Tornillo		
44	252 101 050	4	RONDELLE W 10 Spring washer - Federring - Arandela de muelle		
45	214 114 024	4	ECROU HM 10 Nut - Mutter - Tuerca		
46	703 152	2	RONDELLE ANTI-REBOND Antirebound washer Antiabprallscheibe Arandela antirebote	ZB 9 703 152 A	
47	703 153	2	TIGE DE FIXATION Fixing rod Befestigungsstange Varilla de fijacibn	ZB 9 803 153 A	
48	252 101 070	4	RONDELLE W 14 Spring washer - Federring - Arandela de muelle		
49	214 114 032	4	ECROU HM 14 Nut - Mutter - Tuerca		

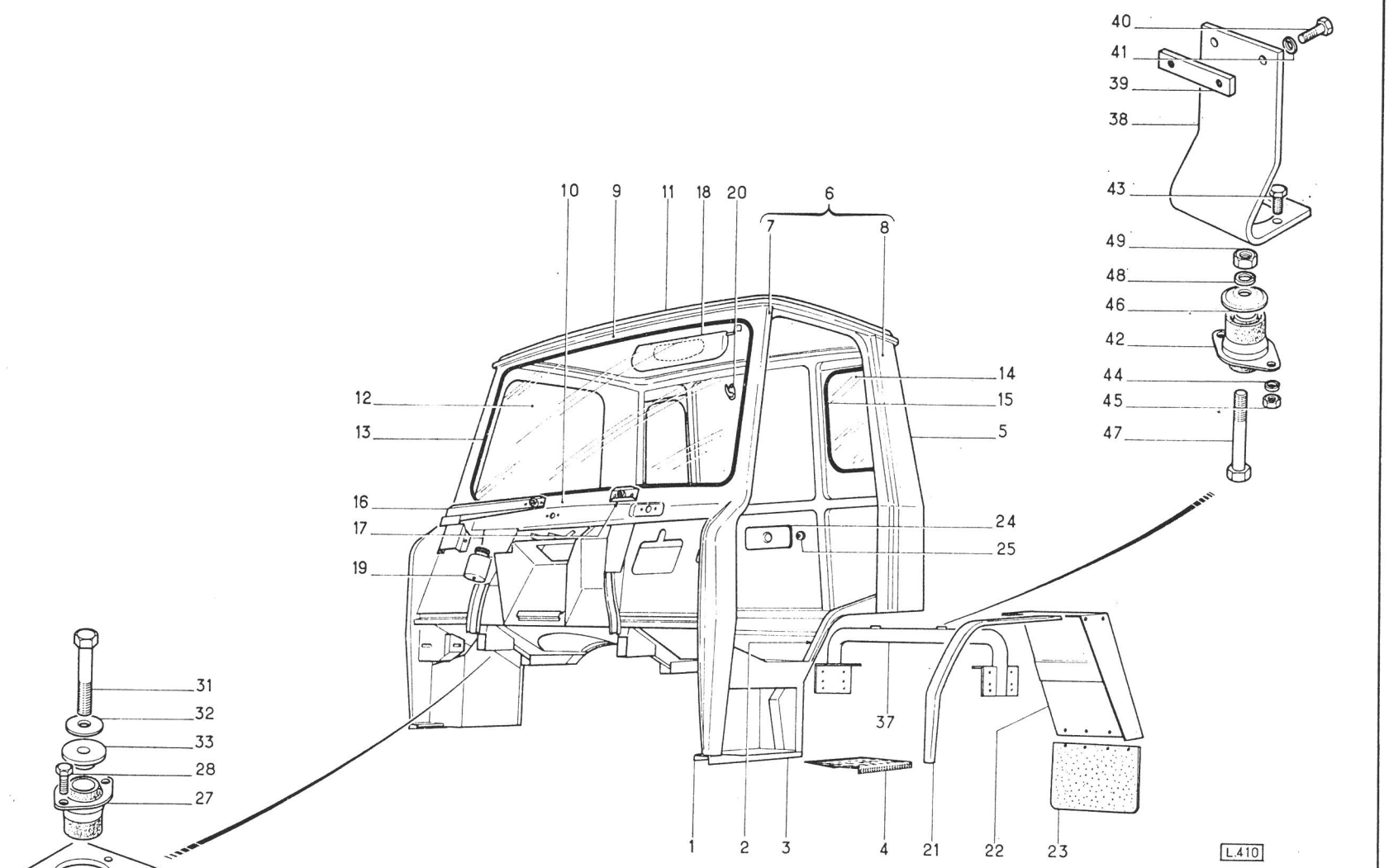
40
41
39
38
43
49
48
46
42
44
45
47
10
9
11
18
20
6
7
8
12
13
16
17
19
14
15
5
24
25
37
1
2
3
4
21
22
23
L.410
31
32
33
28
27
29
30
34
35
36
26

REPERE PLATE No BILD No No FIGURA	BERLIET NUMERO DE LA PIECE PART NUMBER ERSATZTEIL NUMMER NUMERO DE LA PIEZA	QUANTITE QUANTITY ANZAHL CANTITAD	DESIGNATION DESCRIPTION BEZEICHNUNG DENOMINACION	CITROEN REFERENCE REFERENCE TEIL-NUMMER REFERENCIA	OBSERVATIONS REMARKS BEMERKUNGEN OBSERVACIONES
			TOLERIE AVANT ET PARE-CHOCS Front sheeting and bumper Vordere Beplankung und Stossfänger Chapistería delantera y parachoques		
1	659 574	1	CALANDRE Radiator cowling - Kühlerverkleidung - Calandra de radiador	ZB 9 659 574 A	
2	659 110	1	GRILLE DE CALANDRE Radiator grille Kühlerschutzgitter Rejilla de radiador	ZB 9 659 110 A	
–	644 406	1	COUVRE RADIATEUR Radiator cover Kühlerschutzhaube Cubrerradiador	ZB 9 644 406 A	
3	659 205	2	AXE DE GRILLE Grillepin - Gitterachse - Eje rejilla	ZB 9 659 205 A	
–	659 664	1	FERRURE DE FIXATION DROITE Fixing hardware, RH. Befestigungsbeschlag, rechts Herraje de fijaciбn derecho	ZB 9 659 664 A	
4	659 667	1	FERRURE DE FIXATION GAUCHE Fixing hardware, LH. Befestigungsbeschlag, links Herraje de fijaciбn izquierdo	ZB 9 659 667 A	
–	658 798	1	PIVOT DROIT Pivot RH. - Zapfen, rechts - Pivote derecho	ZB 9 658 798 A	
5	658 799	1	PIVOT GAUCHE Pivot LH. - Zapfen, links - Pivote izquierdo	ZB 9 658 799 A	
6	659 400	2	SUPPORT DE BUTEE Stop bracket Anschlagstütze Soporte de topa	ZB 9 659 400 A	
7	608 306	2	BUTEE CAOUTCHOUC Rubber buffer - Gummianschlag - Tope goma	ZB 9 608 306 A	

REPERE PLATE N° BILD N° N° FIGURA	BERLIET NUMERO DE LA PIECE PART NUMBER ERSATZTEIL NUMMER NUMERO DE LA PIEZA	QUANTITE QUANTITY ANZAHL CANTITAD	DESIGNATION DESCRIPTION BEZEICHNUNG DENOMINACION	CITROEN REFERENCE REFERENCE TEIL-NUMMER REFERENCIA	OBSERVATIONS REMARKS BEMERKUNGEN OBSERVACIONES
			TOLERIE AVANT ET PARE-CHOCS (suite) Front sheeting and bumper (ctd.) Vordere Beplankung und Stossfänger (Forts.) Chapistería delantera y parachoques (cont.)		
8	646 521	1	SERRURE DE FERMETURE Closing lock Schliess-Schloss Cerradura de cierre	ZB 9 646 521 A	
9	671 470 010	1	TIRETTE DE COMMANDE Control bowden cable Betätigungs-Bowdenzug	PD 147 - 1	
—	295 250 001	1	SERRE-CABLE Cable clamp Drahtklemme Sujeciбn del cable		
10	659 549	2	CABLE SUPPORT Cable bracket Drahthalter Cable soporte	ZB 9 659 549 A	
11	656 277	1	LABEL BERLIET Berliet name plate Berliet Namenszug Letrero Berliet	ZB 9 659 277 A	
12	660 482	1	ECUSSON BERLIET Berliet enblem Berliet Firmenzeichen Emblema Berliet	ZB 9 660 482 A	
—	214 911 077	7	FIXE RAPIDE Quick fastene "Fixe rapide" Druckknopf "Fixe rapide" Botбn "Fixe rapide"		

REPERE PLATE N° BILD N° N° FIGURA	BERLIET NUMERO DE LA PIECE PART NUMBER ERSATZTEIL NUMMER NUMERO DE LA PIEZA	QUANTITE QUANTITY ANZAHL CANTITAD	DESIGNATION DESCRIPTION BEZEICHNUNG DENOMINACION	CITROEN REFERENCE REFERENCE TEIL-NUMMER REFERENCIA	OBSERVATIONS REMARKS BEMERKUNGEN OBSERVACIONES
			TOLERIE AVANT ET PARE-CHOCS (suite) Front sheeting and bumper (ctd.) Vordere Beplankung und Stossfänger (Forts.) Chapistería delantera y parachoques (cont.)		
13	658 665	1	FLASQUE DROITE Flange, RH. Flansch, rechts Brida derecha	ZB 9 658 665 A	
14	658 666	1	FLASQUE GAUCHE Flange, LH. Flansch, links Brida izquierda	ZB 9 658 666 A	
–		8	VIS HM 8 x 20 BOUT POINTU Screw HM 8 x 20 with point Schraube HM 8 x 20 mit Spitze Tornillo HM 8 x 20 puntiagudo		
–	214 911 031	2	ECROU RAPIDE Coarse pitch nut Grobgewinde Mutter Tuerca a rosca rápida		
15	659 349	1	GOUTTIERE Gutter channel - Regenrinne - Vierteaguas	ZB 9 659 349 A	
16	656 586	2	RACCORD TUBE DE GOUTTIERE Fitting for gutter channel Anschlusstutzen für Regenrinne Racor de vierteaguas	ZB 9 656 586 A	
17	659 359	1	PARE-CHOCS Bumper - Stossfänger - Parachoques	ZB 9 659 359 A	–
18	659 387	2	COLLERETTE DE PHARE Headlamp collar Scheinwerferflansch Collar de faro	ZB 9 659 387 A	
–	5 001 022	1	SUPPORT DROIT Bracket, RH. Halter, rechts Soporte derecho		

REPERE PLATE N° BILD N° N° FIGURA	BERLIET NUMERO DE LA PIECE PART NUMBER ERSATZTEIL NUMMER NUMERO DE LA PIEZA	QUANTITE QUANTITY ANZAHL CANTITAD	DESIGNATION DESCRIPTION BEZEICHNUNG DENOMINACION	CITROEN REFERENCE REFERENCE TEIL-NUMMER REFERENCIA	OBSERVATIONS REMARKS BEMERKUNGEN OBSERVACIONES
			TOLERIE AVANT ET PARE-CHOCS (suite) Front sheeting and bumper (ctd.) Vordere Beplankung und Stossfänger (Forts.) Chapistería delantera y parachoques (cont.)		
19	5 001 023	1	SUPPORT GAUCHE Bracket, LH. Halter, links Soporte izquierdo		
20	211 155 094	6	VIS HM 10 x 25 Screw - Schraube - Tornillo		
21	21 163	6	RONDELLE PLATE ø 10 Plain washer 10 dia. Scheibe 10 ø Arandela plana ø 10	ZB 9 021 163 A	
22	252 101 050	6	RONDELLE W 10 Spring washer - Federring - Arandela de muelle		
23	214 114 034	6	ECROU HM 10 Nut - Mutter - Tuerca		
24	21 163	6	RONDELLE PLATE ø 10 Plain washer 10 dia. Scheibe 10 ø Arandela plana ø 10	ZB 9 021 163 A	
25	252 101 050	6	RONDELLE W 10 Spring washer - Federring - Arandela de muelle		
26	211 280 900	6	VIS HM 10 x 25 BOUT PILOTE Pointed screw HM 10 x 25 Spitzschraube HM 10 x 25 Tornillo con punta HM 10 x 25		
–	660 481	1	LABEL CITROEN CITROEN name plate CITROEN Namenszug Letrero CITROEN	ZB 9 660 481 A	
–	660 483	1	ECUSSON CITROEN CITROEN Emblem CITROEN Firmenzeichen Escudo CITROEN	ZB 9 660 483 A	

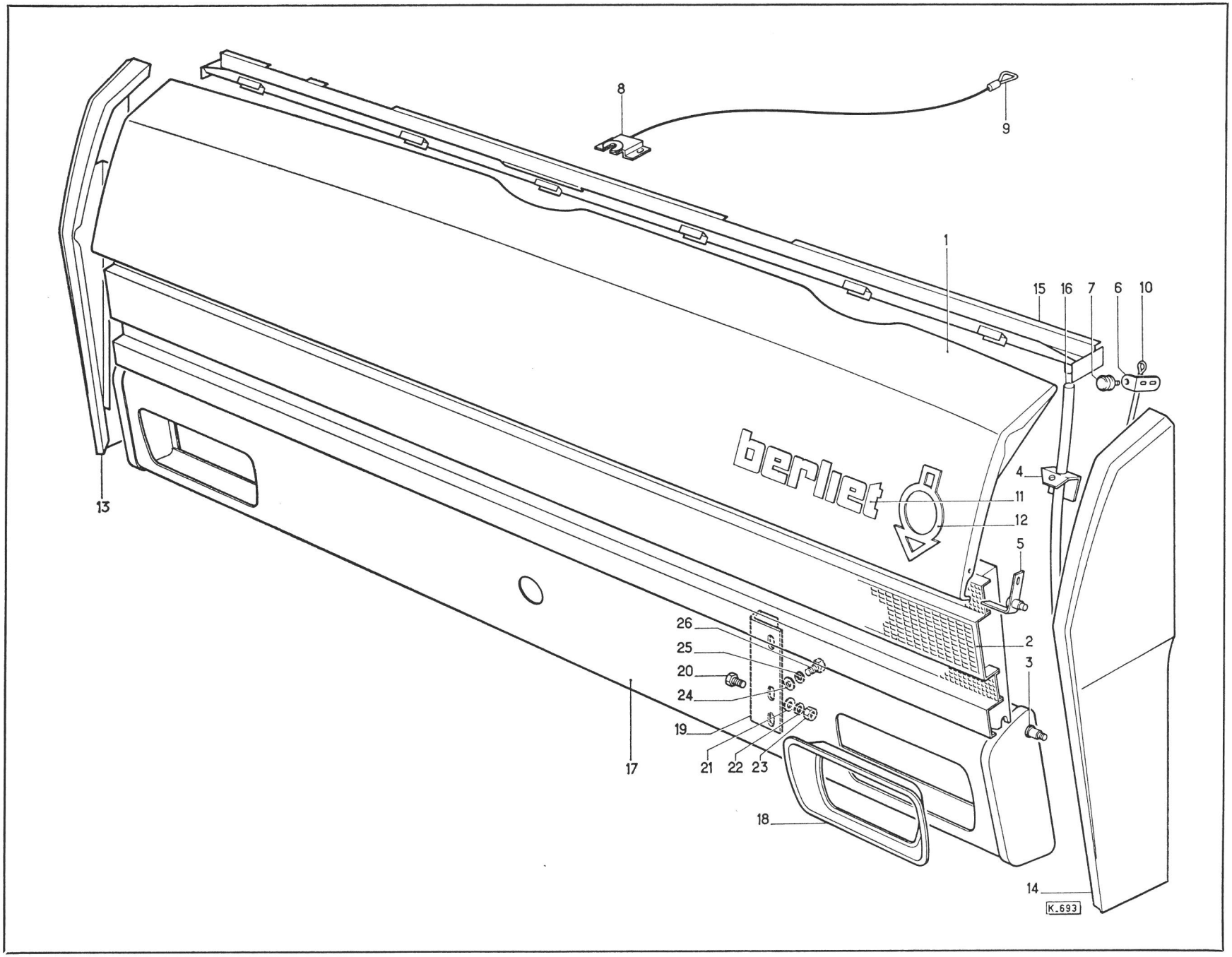
8
9
1
15
16
7
6
10
berliet
4
11
12
5
13
26
25
20
24
19
21
22
23
2
3
17
18
14
K.693

REPERE PLATE N° BILD N° N° FIGURA	BERLIET NUMERO DE LA PIECE PART NUMBER ERSATZTEIL NUMMER NUMERO DE LA PIEZA	QUANTITE QUANTITY ANZAHL CANTITAD	DESIGNATION DESCRIPTION BEZEICHNUNG DENOMINACION	CITROEN REFERENCE REFERENCE TEIL-NUMMER REFERENCIA	OBSERVATIONS REMARKS BEMERKUNGEN OBSERVACIONES
			PORTES DE CABINE **Cab doors** **Fahrerhaustüren** **Puertas de cabina**		
–	659 749	1	PORTE EQUIPEE DROITE Door equipped, RH. Tür, vollständig, rechts Puerta equipada derecha	ZB 9 659 749 A	
–	659 750	1	PORTE EQUIPEE GAUCHE Door, equipped, LH. Tür, vollständig, links Puerta equipada izquierda	ZB 9 659 750 A	
–	659 544	1	PANNEAU EXTERIEUR DROIT Outside panel, RH. Aussenverkleidung, rechts Panel exterior derecho	ZB 9 659 544 A	
1	659 545	1	PANNEAU EXTERIEUR GAUCHE Outside panel, LH. Aussenverkleidung, links Panel exterior izquierdo	ZB 9 659 545 A	
2	660 199	–	COULISSE COUSTANT ..... Rubber velvet slide Gummisamtschiene Perfil gula cristal	ZB 9 660 199 A	EN LONG' 2 m. 50 In 2 m. 50 length In 2 m. 50 Länge En longitud 2 m. 50
3	656 189	2	JOINT D'ETANCHEITE EXTERIEUR Outside sealing rubber Ausserer Abdichtungsgummi Junta estanca exterior	ZB 9 656 189 A	
–	657 659	1	JOINT PASSAGE DE ROUE DROIT Wheel housing panel joint, RH. Radkasten-Abdichtung, rechts Junta paso de rueda derecha	ZB 9 657 659 A	
4	657 660	1	JOINT PASSAGE DE ROUE GAUCHE Wheel housing panel joint, LH. Radkasten-Abdichtung, links Junta paso de rueda izquierda	ZB 9 657 660 A	

REPERE PLATE N° BILD N° N° FIGURA	BERLIET NUMERO DE LA PIECE PART NUMBER ERSATZTEIL NUMMER NUMERO DE LA PIEZA	QUANTITE QUANTITY ANZAHL CANTITAD	DESIGNATION DESCRIPTION BEZEICHNUNG DENOMINACION	CITROEN REFERENCE REFERENCE TEIL-NUMMER REFERENCIA	OBSERVATIONS REMARKS BEMERKUNGEN OBSERVACIONES
			PORTES DE CABINE (suite) **Cab doors (ctd.)** **Fahrerhaustüren (Forts.)** **Puertas de cabina (cont.)**		
–	269 102 140	18	ATTACHE RAPIDE Quick fastener Schnellbefestigungsklammer Fijación rápida		
5	659 021	2	GLACE FIXE Steady glass Feste Fensterscheibe Cristal fijo	ZB 9 659 021 A	
6	659 457	2	CAOUTCHOUC D'ENCADREMENT Glazing rubber Einglasungsgummi Marco goma	ZB 9 659 457 A	
–	659 161	1	COULISSE CENTRALE DROITE Centre channel, RH. Mittelführung, rechts Corredera central derecha	ZB 9 659 161 A	
7	659 170	1	COULISSE CENTRALE GAUCHE Centre channel, LH. Mittelführung, links Corredera central izquierda	ZB 9 659 170 A	
8	659 022	2	GLACE COULISSANTE Sliding glass Schiebeglas Cristal deslizante	ZB 9 659 022 A	
9	659 485	2	JOINT ENTOURAGE GLACE COULISSANTE Sliding glass framing joint Dichtung zur Schiebeglasumgebung Junta contorno cristal corredizo	ZB 9 659 485 A	
10	309 610 910	2	CAOUTCHOUC BAS DE GLACE Bottom channel glazing rubber Einglasungsgummi zur Fensterhebeschiene Junta goma para cajetln elevalunas	N 961 - 91	

REPERE PLATE N° BILD N° N° FIGURA	BERLIET NUMERO DE LA PIECE PART NUMBER ERSATZTEIL NUMMER NUMERO DE LA PIEZA	QUANTITE QUANTITY ANZAHL CANTITAD	DESIGNATION DESCRIPTION BEZEICHNUNG DENOMINACION	CITROEN REFERENCE REFERENCE TEIL-NUMMER REFERENCIA	OBSERVATIONS REMARKS BEMERKUNGEN OBSERVACIONES
			PORTES DE CABINE (suite) **Cab doors (ctd.)** **Fahrerhaustüren (Forts.)** **Puertas de cabina (cont.)**		
–	309 610 090	1	BAS DE GLACE DROIT Bottom channel, RH. Fensterhebeschiene, rechts Cajetln elevalunas derecho	N 961 - 9 d	
11	309 610 080	1	BAS DE GLACE GAUCHE Bottom channel, LH. Fensterhebeschiene, links Cajetln elevalunas izquierdo	N 961 - 8	
–	659 281	1	ENSEMBLE DEFLECTEUR DROIT Door ventilator assembly, RH. Schwenkfenster, vollständig, rechts Conjunto deflector derecho	ZB 9 659 281 A	
–	660 459	1	FERRURE SUPERIEURE DROITE Upper hardware, RH. Oberer Beschlag, rechts Herraje superior derecho	ZB 9 660 459 A	
–	660 460	1	FERRURE INFERIEURE DROITE Lower hardware, RH. Unterer Beschlag, rechts Herraje inferior derecho	ZB 9 660 460 A	
–	660 411	1	CAOUTCHOUC ENTOURAGE DROIT Framing rubber, RH. Umgebungsgummi, rechts Goma contorno derecha	ZB 9 660 411 A	
12	659 282	1	ENSEMBLE DEFLECTEUR GAUCHE Door ventilator assembly, LH. Schwenkfenster, vollständig, links Conjunto deflector izquierdo	ZB 9 659 282 A	
13	660 461	1	FERRURE SUPERIEURE GAUCHE Upper hardware, LH. Oberer Beschlag, links Herraje superior izquierdo	ZB 9 660 461 A	

REPERE PLATE N° BILD N° N° FIGURA	BERLIET NUMERO DE LA PIECE PART NUMBER ERSATZTEIL NUMMER NUMERO DE LA PIEZA	QUANTITE QUANTITY ANZAHL CANTITAD	DESIGNATION DESCRIPTION BEZEICHNUNG DENOMINACION	CITROEN REFERENCE REFERENCE TEIL-NUMMER REFERENCIA	OBSERVATIONS REMARKS BEMERKUNGEN OBSERVACIONES
			PORTES DE CABINE (SUITE) Cab doors (ctd.) Fahrerhaustüren (Forts.) Puertas de cabina (cont.)		
14	660 462	1	FERRURE INFERIEURE GAUCHE Lower hardware . LH Unterer Beschlag. links Herraje inferior izquierdo	ZB 9 660 462 A	
15	660 413	1	CAOUTCHOUC ENTOURAGE GAUCHE Framing rubber, LH. Umgebunsgummi, links Goma contorno izquierdo	ZB 9 660 413 A	
16	660 458	2	GLACE DE DEFLECTEUR Door ventilator glass Schwenkfensterscheibe Cristal deflector	ZB 9 66o 458 A	
–	309 619 090	1	LEVE GLACE DROIT Window regulator, RH. Fensterheber, rechts Aparato elevacristales derecho	N 961 - 09	
17	309 619 080	1	LEVE GLACE GAUCHE Window regulator , LH. Fensterheber, links Aparato elevacristales izquierdo	N 961 - 08	
–	200 295 002	8	VIS HM 5 x 16 Screw - Schraube - Tornillo	ZB 9 029 500 Z	
–	252 353 032	8	RONDELLE DIL Ø Washer - Scheibe - Arandela		
18	598 612 705	2	RESSORT Spring- Feder - Muelle	DS 861 - 21	
19	309 611 720	2	RONDELLE D'APPUI RESSORT Spring supproting washer Federstützcheibe Arandela apoyo muelle	N 961 172	

REPERE PLATE No BILD No No FIGURA	BERLIET NUMERO DE LA PIECE PART NUMBER ERSATZTEIL NUMMER NUMERO DE LA PIEZA	QUANTITE QUANTITY ANZAHL CANTITAD	DESIGNATION DESCRIPTION BEZEICHNUNG DENOMINACION	CITROEN REFERENCE REFERENCE TEIL-NUMMER REFERENCIA	OBSERVATIONS REMARKS BEMERKUNGEN OBSERVACIONES
			PORTES DE CABINE (SUITE) **Cab doors (ctd.)** **Fahrerhaustüren (Forts.)** **Puertas de cabina (cont.)**		
20	599 610 001	2	EMBASE MANIVELLE Handle base Kurbelsockel Base manecilla	D 961 - 26	
21	599 610 002	2	COUPELLE DE FROTTEMENT Friction cup Reibungsschale Cubeta de fricción	D 961 123	
22	599 613 301	2	MANIVELLE LEVE GLACE Window regulator handle Fensterheberkurbel Manecilla elevacristales	D W 961 23	
23	106 170 040	2	GOUPILLE 3 x 14 Pin - Stift - Pasador	ZC 9 617 004 U	
–	598 610 008	2	PLAQUETTE D'INSONORISATION Sound-proofing plate Schalldämpfungsplatte Placa de insonorización	D 861 149	
–	598 612 707	1	POIGNEE INTERIEURE DROITE Inside handle, RH. Innentürgriff, rechts Manecilla interior de puerta derecha	DS 861 24 a	
24	598 612 706	1	POIGNEE INTERIEURE GAUCHE Inside handle, LH. Innentürgriff, links Manecilla interior de puerta izquierda	DS 861 24	
–	598 610 003	2	RONDELLE D'ETANCHEITE Seal washer - Dichtring - Arandela junta	D 861 - 74	
–	200 481 000	2	VIS HM 7 x 10 Screw - Schraube - Tornillo	ZD 9 048 100 U	
–	252 353 030	2	RONDELLE Washer - Scheibe - Arandela		

REPERE PLATE N° BILD N° N° FIGURA	BERLIET NUMERO DE LA PIECE PART NUMBER ERSATZTEIL NUMMER NUMERO DE LA PIEZA	QUANTITE QUANTITY ANZAHL CANTITAD	DESIGNATION DESCRIPTION BEZEICHNUNG DENOMINACION	CITROEN REFERENCE REFERENCE TEIL-NUMMER REFERENCIA	OBSERVATIONS REMARKS BEMERKUNGEN OBSERVACIONES
			PORTES DE CABINE (SUITE) **Cab doors (ctd.)** **Fahrerhaustüren (Forts.)** **Puertas de cabina (cont.)**		
25	660 295	2	RONDELLE FIBRE Fiber washer Fiberscheibe Arandela fibra	ZB 9 660 295 A	
–	659 444	1	SERRURE DROITE Lock, RH. Schloss,rechts Cerradura derecha	ZB 9 659 444 A	
26	659 636	1	SERRURE GAUCHE Lock, LH. Schloss,links Cerradura izquierda	ZB 9 659 636 A	
–	659 546	1	TIGE DE RAPPEL DROITE Pull-back rod, RH. Rückzugstange, rechts Varilla de retorno derecha	ZB 9 659 546 A	
27	659 606	1	TIGE DE RAPPEL GAUCHE Pull-back rod, LH. Rückzugstange, links Varilla de retorno izquierdo	ZB 9 659 606 A	
28	659 266	2	POIGNEE EXTERIEURE Outside handle Aussentürgriff Manecilla exterior	ZB 9 659 266 A	
29	659 501	2	POUSSOIR Push button - Druckknopf - Botón pulsador	ZB 9 659 501 A	
–	659 503	2	PASSE POUSSOIR Push button pass Druckknopftülle Pasapulsador	ZB 9 659 503 A	

REPERE PLATE N° BILD N° N° FIGURA	BERLIET NUMERO DE LA PIECE PART NUMBER ERSATZTEIL NUMMER NUMERO DE LA PIEZA	QUANTITE QUANTITY ANZAHL CANTITAD	DESIGNATION DESCRIPTION BEZEICHNUNG DENOMINACION	CITROEN REFERENCE REFERENCE TEIL-NUMMER REFERENCIA	OBSERVATIONS REMARKS BEMERKUNGEN OBSERVACIONES
			PORTES DE CABINE (SUITE) **Cab doors (ctd.)** **Fahrerhaustüren (Forts.)** **Puertas de cabina (cont.)**		
–	659 306	1	GACHE DROITE Door lock striker, RH. Türschliesskeil, rechts Cerradero derecho	ZB 9 659 306 A	
30	659 307	1	GACHE GAUCHE Door lock striker , LH. Türschliesskeil, links Cerradero izquierdo	ZB 9 659 307 A	
	659 481	1	PLAQUETTE GACHE DROITE Door lock striker plate, RH. Türschliesskeilplatte, rechts Plaquita cerradero derecha	ZB 9 659 481 A	
	659 643	1	PLAQUETTE GACHE GAUCHE Door lock striker plate, LH Türschliesskeilplatte, links Plaquita cerradero izquierda	ZB 9 659 643 A	
31	657 649	2	TIRANT DE PORTE Door check link Türhalter Tirante de puerta	ZB 9 657 649 A	
32	657 524	2	TIRANT DE TIRANT Door check link Türhalter Tirante de puerta	ZB 9 657 524 A	
33	657 521	2	ARRET DE TIRANT Door check link retainer Türhalteranschlag Tope del tirante de puerta	ZB 9 657 521 A	
34	657 522	2	GAINE DE TIRANT Door check link gaiter Türhalterhülse Funda del tirante de puerta	ZB 9 657 522 A	

REPERE PLATE N° BILD N° N° FIGURA	BERLIET NUMERO DE LA PIECE PART NUMBER ERSATZTEIL NUMMER NUMERO DE LA PIEZA	QUANTITE QUANTITY ANZAHL CANTITAD	DESIGNATION DESCRIPTION BEZEICHNUNG DENOMINACION	CITROEN REFERENCE REFERENCE TEIL-NUMMER REFERENCIA	OBSERVATIONS REMARKS BEMERKUNGEN OBSERVACIONES
			PORTES DE CABINE (SUITE) **Cab doors (ctd.)** **Fahrerhaustüren (Forts.)** **Puertas de cabina (cont.)**		
35	263 936	2	CHAPE Clevis - Gabelkopf - Horquilla	ZB 9 263 936 A	
36	254 917	2	AXE Pin - Achse - Eje	ZB 9 254 917 A	
–	659 464	1	TRAVERSE INTERMEDIAIRE DROITE Intermediate crossmember, RH. Zwischenquerträger, rechts Travesaño intermedio derecho	ZB 9 659 464 A	
37	659 603	1	TRAVERSE INTERMEDIAIRE GAUCHE Intermediate crossmember, LH. Zwishenquerträger, links Travesaño intermedio izquierdo	ZB 9 659 603 A	
–	659 482	1	APPLIQUE INTERIEURE DROITE Inner trimming plate, RH. Innere Abdeckplatte, rechts Guarnición interior derecha	ZB 9 659 482 A	
38	659 609	1	APPLIQUE INTERIEURE GAUCHE Inner trimming plate, LH. Innere Abdeckplatte, links Guarnici'on interior izquierda	ZB 9 659 609 A	
–	948 201 045	24	AGRAFE Clasp - Haken - Pinza		
39	656 177	4	CHARNIERE Hinge - Scharnier - Bisagra	ZB 9 656 177 A	
–	656 192	4	OBTURATEUR PASSAGE CHARNIERE Hinge passage blanking piece Scharnier-Duchgangverschluss Obturador del paso bisagra	ZB 9 656 192 A	
40	656 190	2	SNAPPON DE PORTE Sealing rubber Abdichtungsgummi Goma hermética	ZB 9 656 190 A	

REPERE PLATE N° BILD N° N° FIGURA	BERLIET NUMERO DE LA PIECE PART NUMBER ERSATZTEIL NUMMER NUMERO DE LA PIEZA	QUANTITE QUANTITY ANZAHL CANTITAD	DESIGNATION DESCRIPTION BEZEICHNUNG DENOMINACION	CITROEN REFERENCE REFERENCE TEIL-NUMMER REFERENCIA	OBSERVATIONS REMARKS BEMERKUNGEN OBSERVACIONES
			PORTES DE CABINE (SUITE) **Cab doors (ctd.)** **Fahrerhaustüren (Forts.)** **Puertas de cabina (cont.)**		
–	656 461	1	SUPPORT DE RETROVISEUR DROIT Driving mirror bracket, RH. Rückblickspiegelhalter, rechts Soporte espejo retrovisor derecho	ZB 9 656 461 A	
41	656 462	1	SUPPORT DE RETROVISEUR GAUCHE Driving mirror bracket, LH. Rückblickspiegelhalter, links Soporte espejo retrovisor izquierdo	ZB 9 656 462 A	
42	656 469	2	BRAS DE RETROVISEUR Driving mirror arm Rückblickspiegelarm Brazo del espejo retrovisor	ZB 9 656 469 A	H.T 2 500
–	656 464	1	BRAS DE RETROVISEUR DROIT ..... Driving mirror arm, RH. Rückblickspiegelarm, rechts Brazo del espejo retrovisr derecho	ZB 9 656 464 A	H.T 2 700 SUR DEMANDE on request auf Anfrage sobre demanda
–	656 465	1	BRAS DE RETROVISEUR GAUCHE..... Driving mirror arm, LH. Rückblickspiegelarm, links Brazo del espejo retrovisor izquierdo	ZB 9 656 465 A	
43	656 463	2	RETROVISEUR Driving mirror - Rückblickspiegel - Espejo retrovisor	ZB 9 656 463	
44	3 447 009	2	GLACE DE RETROVISEUR Driving mirror glass Spiegel für Rückblickspiegel Espejo del retrovisor		
–	656 466	2	EMBOUT CAOUTCHOUC Rubber head Gummiendstück Terminal goma	ZB 9 656 466 A	

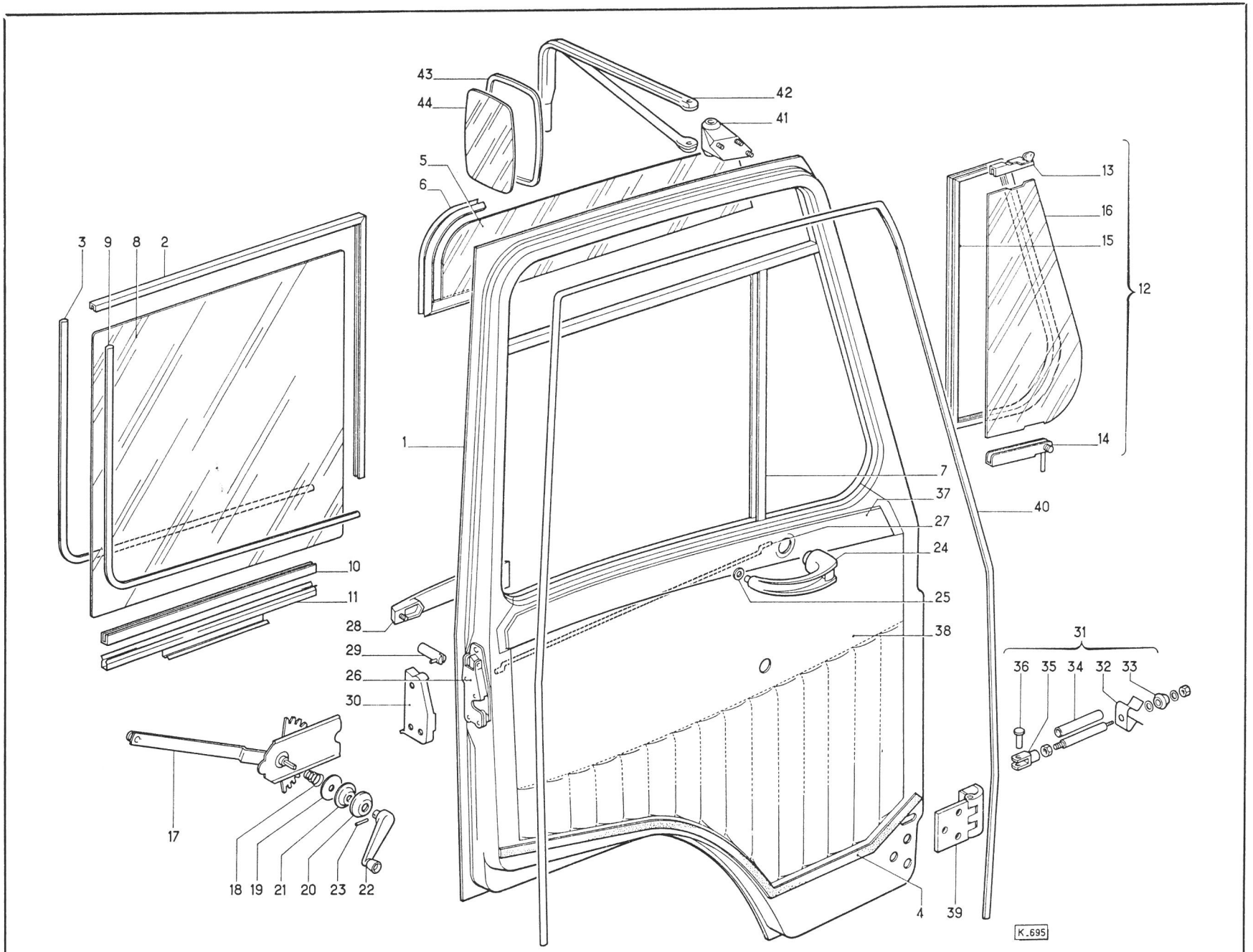
43
44
42
41
5
6
3
9
8
2
13
16
15
12
14
1
7
37
40
27
24
25
10
11
28
38
29
26
30
31
36
35
34
32
33
17
18
19
21
20
23
22
4
39
K.695

REPERE PLATE N° BILD N° N° FIGURA	BERLIET NUMERO DE LA PIECE PART NUMBER ERSATZTEIL NUMMER NUMERO DE LA PIEZA	QUANTITE QUANTITY ANZAHL CANTITAD	DESIGNATION DESCRIPTION BEZEICHNUNG DENOMINACION	CITROEN REFERENCE REFERENCE TEIL-NUMMER REFERENCIA	OBSERVATIONS REMARKS BEMERKUNGEN OBSERVACIONES
			CAPOT MOTEUR **Engine bonnet - Motorhaube - Capot motor**		
1	658 990	1	CAPOT Engine bonnet - Motorhaube - Capot motor	ZB 9 658 990 A	
2	659 698	1	CHARNIERE ARRIERE Hinge , rear Scharnier hinten Bisagra , posterior	ZB 9 659 698 A	
3	659 697	1	CHARNIERE AVANT Hinge, front Scharnier, vorne Bisagra anterior	ZB 9 659 697 A	
4	659 427	1	RENFORT DE CHARNIERE Hinge reinforcement Scharnierverstärkung Refuerzo de bisagra	ZB 9 659 427 A	
5	659 789	1	GRENOUILLERE Knuckle - Gelenk - Articulaciбn	ZB 9 659 789 A	
6	659 703	1	BEQUILLE Stand - Ständer - Apoyo	ZB 9 659 703 A	
7	660 463	1	SUPPORT DE BEQUILLE Stand bracket Ständerhalter Soporte del apoyo	ZB 9 660 463 A	
8	659 714	1	GACHE Stiker - Schliesskeil - Cerradero	ZB 9 659 714 A	
			SIEGES **Seats - Sitze - Asientos**		
10	659 009	2	SIEGE CHAUFFEUR ET PASSAGER Driver's and mate's seats Fahrer-und Beifahrersitze Asiento conductor y ayudante	ZB 9 659 009 A	

REPERE PLATE Nº BILD Nº Nº FIGURA	BERLIET NUMERO DE LA PIECE PART NUMBER ERSATZTEIL NUMMER NUMERO DE LA PIEZA	QUANTITE QUANTITY ANZAHL CANTITAD	DESIGNATION DESCRIPTION BEZEICHNUNG DENOMINACION	CITROEN REFERENCE REFERENCE TEIL-NUMMER REFERENCIA	OBSERVATIONS REMARKS BEMERKUNGEN OBSERVACIONES
			SIEGE (SUITE) **Seats (ctd.) - Sitze (Forts) - Asientos (cont.)**		
11	659 015	1	SUPPORT SIEGE DROIT Seat bracket, RH. Sitzstütze, rechts Soporte asiento derecho	ZB 9 659 015 A	
–	659 752	1	SUPPORT SIEGE GAUCHE Seat bracket, LH . Sitzstütze, links Soporte asiento izquierdo	ZB 9 659 752 A	
12	309 321 540	2	GLISSIERE DROITE Slide, RH. Gleitbahn, rechts Corredera derecha	N 932 154	
–	309 321 550	2	GLISSIERE GAUCHE Slide, LH. Gleitbahn , links Corredera izquierda	N 932 155	
13	660 419	1	SIEGE PASSAGER CENTRAL Centre passenger seat Mittlerer Passagiersitz Asiento viajero central	ZB 9 660 419 A	
–	660 523	1	PATTE DE FIXATION Fixing lug Befestigungslasche Oreja de fijaci'on	ZB 9 660 523 A	
–	660 518	3	CALE DE FIXATION Fixing wedge Befestigungskeil Suplemento de fijación	ZB 9 660 518 A	
14	660 420	1	REPOSE PIED Foot rest - Fussrate - Apoyo para el pie	ZB 9 660 420 A	
15	660 423	1	CROCHET ARRIERE Hook, rear - Haken, hinten - gancho trasero	ZB 9 660 423 A	
16	660 424	1	PLAQUE DE PROPRETE Cleanness plate - Sauberplatte - Placa limpieza	ZB 9 660 424 A	

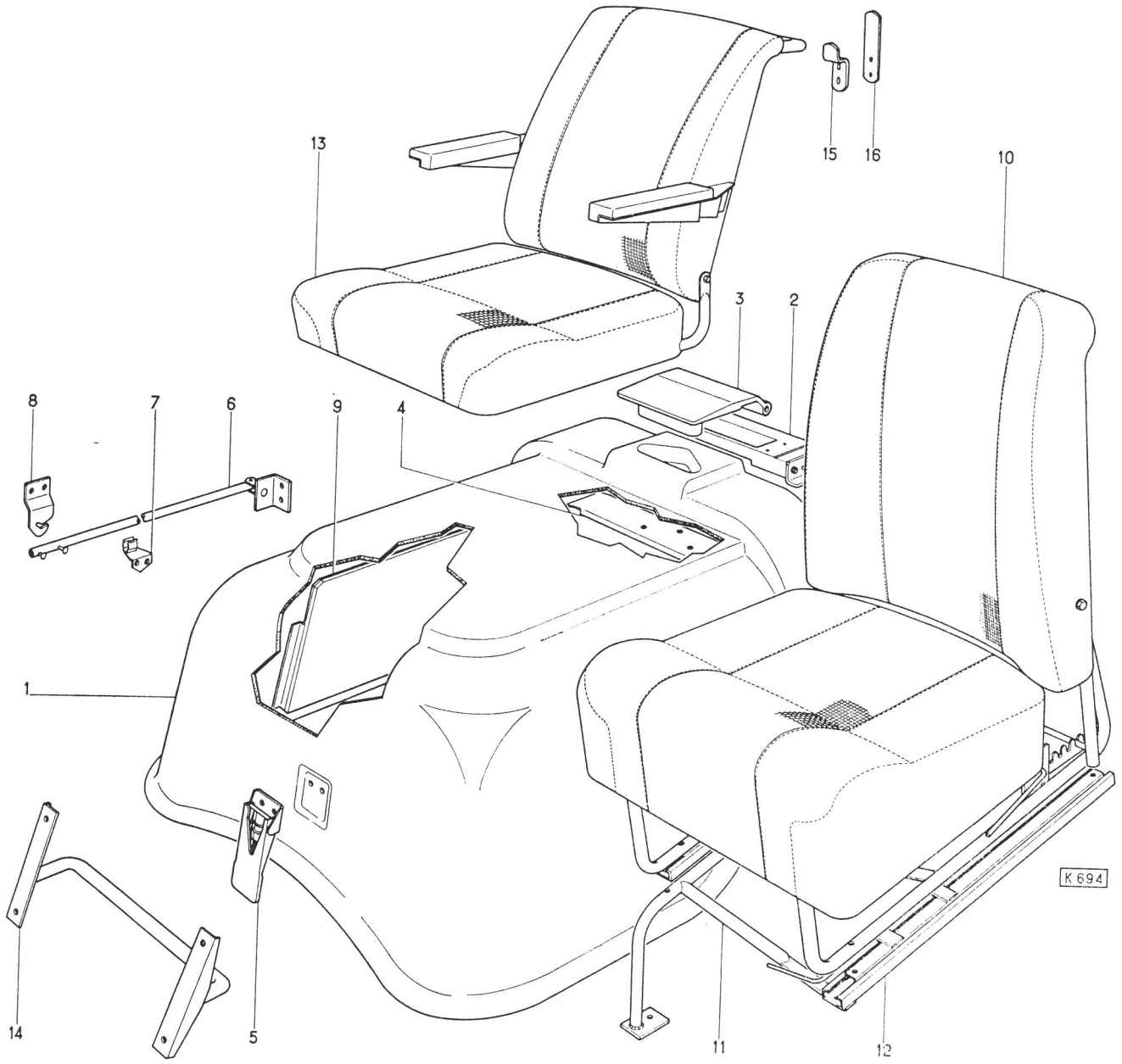
13
15
16
10
3
2
8
7
6
9
4
1
K 694
14
5
11
12

REPERE PLATE N° BILD N° N° FIGURA	BERLIET NUMERO DE LA PIECE PART NUMBER ERSATZTEIL NUMMER NUMERO DE LA PIEZA	QUANTITE QUANTITY ANZAHL CANTITAD	DESIGNATION DESCRIPTION BEZEICHNUNG DENOMINACION	CITROEN REFERENCE REFERENCE TEIL-NUMMER REFERENCIA	OBSERVATIONS REMARKS BEMERKUNGEN OBSERVACIONES
			CLIMATISEUR **Air conditioning unit** **Klimaanlage** **Climatizador de aire**		
1	659 450	1	CLIMATISEUR Air conditioning unit - Klimaanlage - Climatizador de aire	ZB 9 659 450 A	
–	3 444 474	1	MOTEUR Motor - Motor - Motor		
–	3 444 461	1	TURBINE DROITE Runner, RH. Turbine, rechts Turbina derecha		
–	3 444 462	1	TURBINE GAUCHE Runner, LH. Turbine, links Turbina izquierda		
–	3 444 463	1	RADIATEUR Heater - Heizkörper - Calefactor		
2	659 234	1	GAINE DE DEGIVRAGE Defroster duct Entfrosterschlauch Funda de descongelador	ZB 9 659 234 A	
3	659 230	1	BOUCHE CHAUFFAGE GAUCHE Heating aperture, LH. Heizmündung, links Boca de calefacción izquierda	ZB 9 659 230 A	
4	659 229	1	BOUCHE CHAUFFAGE DROIT Heating aperture, RH. Heizmündung, rechts Boca de calefacción derecha	ZB 9 659 229 A	
5	659 209	1	TIRETTE DE COMMANDE Control bowden cable Betätigungs-Bowdenzug Cable bowden de mando	ZB 9 659 209 A	

REPERE PLATE N° BILD. N° N° FIGURA	BERLIET NUMERO DE LA PIECE PART NUMBER ERSATZTEIL NUMMER NUMERO DE LA PIEZA	QUANTITE QUANTITY ANZAHL CANTITAD	DESIGNATION DESCRIPTION BEZEICHNUNG DENOMINACION	CITROEN REFERENCE REFERENCE TEIL-NUMMER REFERENCIA	OBSERVATIONS REMARKS BEMERKUNGEN OBSERVACIONES
			CLIMATISEUR (SUITE) Air conditining unit (ctd.) Klimaanlage (Forts.) Climatizador de aire (cont.)		
6	659 212	2	RACCORD Fitting - Rohrstutzen - Racor	ZB 9 659 212 A	
7	659 385	1	ROBINET Tap - Hahn Grifo	ZB 9 659 385 A	

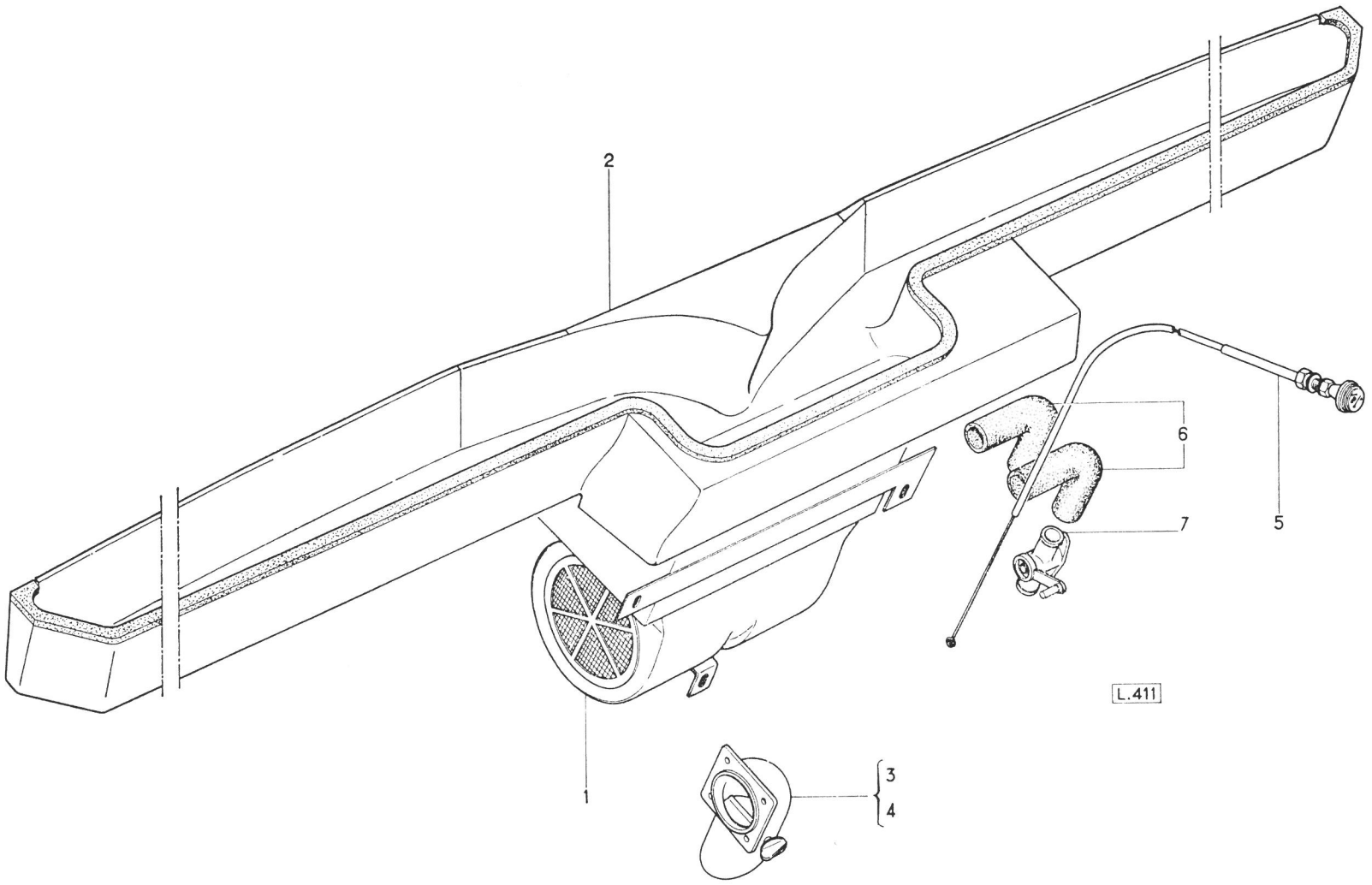
2
6
7
5
L.411
1
3
4

REPERE PLATE Nº BILD Nº Nº FIGURA	BERLIET NUMERO DE LA PIECE PART NUMBER ERSATZTEIL NUMMER NUMERO DE LA PIEZA	QUANTITE QUANTITY ANZAHL CANTITAD	DESIGNATION DESCRIPTION BEZEICHNUNG DENOMINACION	CITROEN REFERENCE REFERENCE TEIL-NUMMER REFERENCIA	OBSERVATIONS REMARKS BEMERKUNGEN OBSERVACIONES
			PLANCHE DE BORD Switch board Schaltbrett Tablero de instrumentos		
–	659 031	1	PLANCHE DE BORD..... Switch board Schaltbrett Tablero de instrumentos	ZB 9 659 031 A	1er MONTAGE JUSQU'AU 1.12.69 1st mounting, up to 1. 12. 69 1. Bauart, bis 1. 12. 69 1.o montaje, hasta 1 12. 69
1	660 306	1	PLANCHE DE BORD PLASTIQUE Plastic switch board Plastik-Schaltbrett Tablero de instrumentos plástico	ZB 9 660 306 A	
	660 798	1	SUPPORT DE TIRETTE Manual control bracket Ziehknopfhalter Soporte de tirador	ZB 9 660 798 A	
2	659 219	1	TOLE INFERIEUR Lower plate Unteres Blech Chapa inferior	ZB 9 659 219 A	
3	659 221	1	TOLE DE FACADE Front plate Vorderblech Chapa fachada	ZB 9 659 221 A	
–	659 510	1	TOLE PUPITRE GARNIE ..... Trimmed desk plate Pultblech mit Garnitur Chapa pupitre con guarnición	ZB 9 659 510 A	1er MONTAGE JUSQUAU 1. 12. 69 1st mounting, up to 1. 12. 69 1. Bauart, bis 1. 12. 69 1.o montaje, hasta 1. 12 . 69
4	660 139	1	TOLE PUPITRE GARNIE Trimmed desk plate Pultblech mit Garnitur Chapa pupitre con guarnición	ZB 9 660 139 A	
5	659 068	2	PROFIL DE FINITION Finishing profile Fertigungsprofil Perfil acabado	ZB 9 659 068 A	

REPERE PLATE N° BILD N° N° FIGURA	BERLIET NUMERO DE LA PIECE PART NUMBER ERSATZTEIL NUMMER NUMERO DE LA PIEZA	QUANTITE QUANTITY ANZAHL CANTITAD	DESIGNATION DESCRIPTION BEZEICHNUNG DENOMINACION	CITROEN REFERENCE REFERENCE TEIL-NUMMER REFERENCIA	OBSERVATIONS REMARKS BEMERKUNGEN OBSERVACIONES
			PLANCHE DE BORD (SUITE) **Switch board (ctd.)** **Schaltbrett (Forts.)** **Tablero de instrumentos (cont.)**		
6	660 299	1	POIGNEE MONTOIRE DROITE Grab handle, RH. - Handgriff, rechts - Empuñadura derecha	ZB 9 660 299 A	
7	660 300	1	POGNEE MONTOIRE GAUCHE Grab handle, LH. Handgriff, links Empuñadure izquierda	ZB 9 660 300 A	
—	500 7010	1	TOLE SUPPORT APPAREILS EQUIPEE Plate bracket of equipped apparatuses Blechhalter für ausgerüstete Apparate Chapa soporte para aparatos equipados		
8	500 7011	1	TOLE SUPPORT APPAREILS NUE Plate bracket of stripped apparatuses Blechhalter für nackte Apparate Chapa soporte para aparatos desnudos		
9	28 733 013	1	COMPTEUR KM Speedometer-Kilometers - Kilometerzähler - Contador kilométrico		
10	28 781 010	1	COMBINE DES VOYANTS Combined instrument of tell tale lamps Kombinations-Instrument von Anzeigegeräte Conjunto indicador integral multiple		
11	27 557 010		VOYANT TEMPERATURE D'EAU Water temperature telle tale lamp Wasserthermometerleuchte Piloto de control de temperatura de agua		
12	26 522 023	1	COMMANDE DE PRECHAUFFAGE ET DEMARRAGE Control for preheating and starting Betätigung für Vorheizung und Anlassen Mando para precalentamiento y arranque		

REPERE PLATE N° BILD N° N° FIGURA	BERLIET NUMERO DE LA PIECE PART NUMBER ERSATZTEIL NUMMER NUMERO DE LA PIEZA	QUANTITE QUANTITY ANZAHL CANTITAD	DESIGNATION DESCRIPTION BEZEICHNUNG DENOMINACION	CITROEN REFERENCE REFERENCE TEIL-NUMMER REFERENCIA	OBSERVATIONS REMARKS BEMERKUNGEN OBSERVACIONES
			PLANCHE DE BORD (SUITE) **Switchboard (ctd.)** **Schaltbrett (Forts.)** **Tablero de instrumentos (cont.)**		
13	26 524 077	1	INTERRUPTEUR DEGIVRAGE Defroster switch Entfrosterschalter Interruptor deshielo		
14	26 524 078	1	INTERRUPTEUR D'ESSUIE-GLACE Windscreen wiper switch Scheibenwischer-Schalter Interruptor de limpiaparabrisas		
15	26 524 080	1	INVERSEUR DE STATIONNEMENT Parking lamps reversing switch Standlichtumschalter Inversor de luces de estacionamiento		
16	448 413 899	1	COMMUTATEUR D'ECLAIRAGE Light switch Lichtschalter Interruptor de alumbrado		
–	448 413 901	1	CACHE COMMUTATEUR Switch cover Schalterabdeckung Cubre conmutador		
–	28 731 029	1	COMPTE-TOURS..... Revolution counter Drehzahlmesser Cuentarevoluciones		SUR DEMANDE On reguest Auf Anfrage A petición
–	948 100 228	1	CABLE DE COMPTE-TOURS ..... Revolution counter cable Biegsame Welle zum Drehzhmesser Cable flexible cuentarevoluciones		

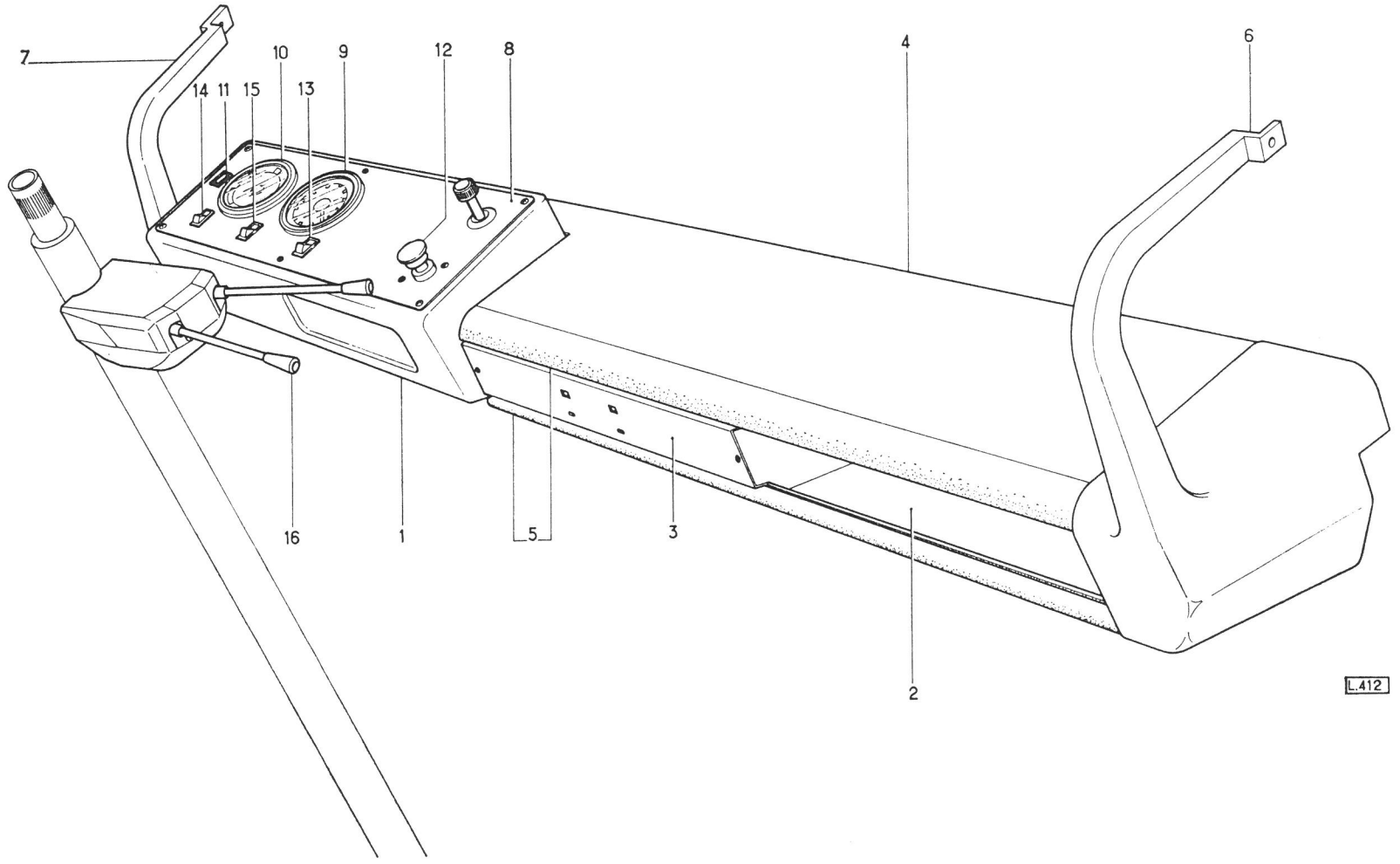
7
14
11
15
10
13
9
12
8
4
6
16
1
5
3
2
L.412

REPERE PLATE N° BILD N°. N° FIGURA	BERLIET NUMERO DE LA PIECE PART NUMBER ERSATZTEIL NUMMER NUMERO DE LA PIEZA	QUANTITE QUANTITY ANZAHL CANTITAD	DESIGNATION DESCRIPTION BEZEICHNUNG DENOMINACION	CITROEN REFERENCE REFERENCE TEIL-NUMMER REFERENCIA	OBSERVATIONS REMARKS BEMERKUNGEN OBSERVACIONES
			RENVOIS D'ANGLE ET CABLE **Speedometer angle joints and cable** **Winkelgetriebe und biegsame Welle** **Reenvíos en ángulo y cable flexible**		
1	128 277	1	RENVOI D'ANGLE RAPPROTE 0,692 ..... Speedometer angle joint , ratio 0.692 Winkelgetriebe, Verhältnis 0.692 Reenvío en ángulo, relación 0.692		
–	128 274	1	RENVOI D'ANGLE RAPPORT 0.750 ..... Speedometer angle joint, ratio 0.750 Winkelgetriebe, Verhältnis 0.750 Reenvío en ángulo, relación 0.750		COUPLE 8 x 37 Bevel mating gear set Antriebskegelradpaar Par conico
–	128 273	1	RENVOI D'ANGLE RAPPORT 0.777 ..... Speedometer angle joint, ratio 0.777 Winkelgetriebe , Verhältnis 0.777 Reenvío en ángulo, relación 0.777		
–	128 280	1	RENVOI D'ANGLE RAPPORT 0.636 . ..... Speedometer angle joint 0.636 Winkelgetriebe, Verhältnis 0.636 Reenvío en ángulo, relación 0.636		
–	128 278	1	RENVOI D'ANGLE RAPPORT 0,666 ..... Speedometer angle joint, ratio 0,666 Winkelgetriebe, Verhältnis 0,666 Reenvío en ángulo, relación 0,666		COUPLE 8 x 41 Bevel mating gear set Antriebskegelradpaar Par conico
–	128 277	1	RENVOI D'ANGLE RAPPORT 0,692 ..... Speedometer angle joint, ratio 0,692 Winkelgetriebe, Verhältnis 0,692 Reenvío en ángulo, relación 0,692		
2	*	1	BOITIER Casing - Gehäuse - Caja		
3	*	1	PIGNON DE COMMANDE Driver gear Antriebsrad Piñon de mando		

REPERE PLATE N° BILD N° N° FIGURA	BERLIET NUMERO DE LA PIECE PART NUMBER ERSATZTEIL NUMMER NUMERO DE LA PIEZA	QUANTITE QUANTITY ANZAHL CANTITAD	DESIGNATION DESCRIPTION BEZEICHNUNG DENOMINACION	CITROEN REFERENCE REFERENCE TEIL-NUMMER REFERENCIA	OBSERVATIONS REMARKS BEMERKUNGEN OBSERVACIONES
			RENVOIS D'ANGLE ET CABLE (suite) Speedometer angle joints and cable (ctd.) Winkelgetriebe und biegsame Welle (Forts.) Reenvíos en ángulo y cable flexible (cont.)		
4	*	1	PIGNON COMMANDE Driven gear AngetriebenesRad Piñón mandado		
5	*	2	RONDELLE DE BUTEE Thrust washer Anlaufscheibe Arandela de tope		
6	*	–	RONDELLE DE REGLAGE Shim Einstellscheibe Arandela de reglaje		
7	*	2	ECROU ET BILLE Nut and ball Mutter und Kugel Tuerca y bola		
8	248 573	1	CABLE COMPTEUR KM. LONG. 2800 Speedometer cable 2800 length Tachometerantriebswelle 2800 lang Cable flexible contador kilómetrico longitud 2800	ZB 9 248 573 A	
–	935 931 014	3	COLLIER COLSON Colson clip Colson Schelle Abrazadera Colson		
–	492 557	–	CAOUTCHOUC D'ETANCHEITE Seal rubber - Abdichtgummi - Goma estanca	ZB 9 492 557 A	

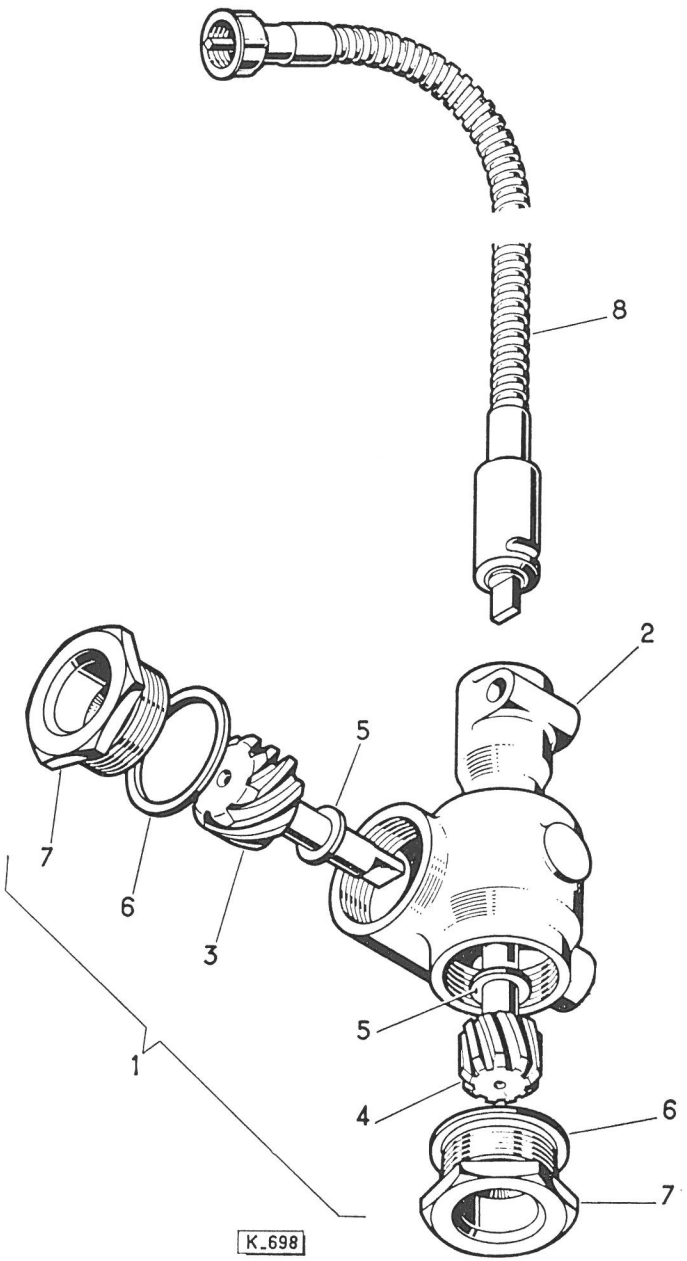
8
2
5
7
6
3
5
1
4
6
7
K_698

REPERE PLATE N° BILD N° N° FIGURA	BERLIET NUMERO DE LA PIECE PART NUMBER ERSATZTEIL NUMMER NUMERO DE LA PIEZA	QUANTITE QUANTITY ANZAHL CANTITAD	DESIGNATION DESCRIPTION BEZEICHNUNG DENOMINACION	CITROEN REFERENCE REFERENCE TEIL-NUMMER REFERENCIA	OBSERVATIONS REMARKS BEMERKUNGEN OBSERVACIONES
			EQUIPEMENT ELECTRIQUE **Electrical equipment** **Elektrische Ausrüstung** **Equipo eléctrico**		
			PLANCHE DE BORD **Switch board** **Schaltbrett** **Tablero de instrumentos**		
	Δ 5 007 010	1	ENS. PLANCHE DE BORD Switch board, assembly Schaltbrett, vollständig Conjunto tablero de instrumentos		
	28 733 013	1	COMPTEUR KM. D 100 Speedometer-Kilometers D 100 Kilometerzähler D 100 Contador kilómetrico D 100		
	28 351 012	2	DOUILLE POUR VOYANT Socket for tell tale lamp Fassung für Kontrolleuchte Portalámpara para piloto		
	28 311 005	2	LAMPE T 8 4 W 12 V Bulb T 8 4 W 12 V Glühlampe T 8 4 W 12 V Lámpara T 8 4 W 12 V		
	28 781 010	1	COMBINE VOYANTS RECEPTEURS Combined instrument of receivers tell tale lamps Kombiniertes Instrument für Nehmer-Anzeigegeräte Conjunto indicador integral mutiple de los receptores		
	26 522 023	1	PRECHAUFFAGE DEMARRAGE CM. 11 Preheating and starting CM. 11 Vorheizung und Anlassen CM. 11 Precalentamiento y arranque CM. 11		
	26 524 077	1	INTERRUPTEUR DEGIVRAGE Defroster switch - Entfrosterschalter - Interruptor deshielo		

REPERE PLATE N° BILD N° N° FIGURA	BERLIET NUMERO DE LA PIECE PART NUMBER ERSATZTEIL NUMMER NUMERO DE LA PIEZA	QUANTITE QUANTITY ANZAHL CANTITAD	DESIGNATION DESCRIPTION BEZEICHNUNG DENOMINACION	CITROEN REFERENCE REFERENCE TEIL-NUMMER REFERENCIA	OBSERVATIONS REMARKS BEMERKUNGEN OBSERVACIONES
			PLANCHE DE BORD (suite) **Switch board (ctd.)** **Schaltbrett (Forts.)** **Tablero de instrumentos (cont.)**		
	26 524 078	1	INTERRUPTEUR ESSUIE-GLACE Windscreen wiper switch Scheibenwischer-Schalter Interruptor de limpiaparabrisas		
	26 524 080	1	INVERSEUR DE STATIONNEMENT Parking lamps reversing switch Standlichtumschalter Inversor de luces de estacionamiento		
	448 413 899	1	COMMUTATEUR ECLAIRAGE ET SIGNAL Light switch and horn Lichtschalter und Horn Interruptor de alumbrado y bocina		
	448 413 901	1	CACHE COMMUTATEUR Switch cover Schalterabdeckung Cubre commutador		
	5 007 002	1	BAGUE ENTRETOISE Spacer ring Distanzring Anillo separador		
	27 557 010	1	VOYANT TEMPERATURE D'EAU Water temperature tell tale lamp Wassertemperatur-Kontrolleuchte Piloto de control para temparatura de agua		

REPERE PLATE N° BILD N° N° FIGURA	BERLIET NUMERO DE LA PIECE PART NUMBER ERSATZTEIL NUMMER NUMERO DE LA PIEZA	QUANTITE QUANTITY ANZAHL CANTITAD	DESIGNATION DESCRIPTION BEZEICHNUNG DENOMINACION	CITROEN REFERENCE REFERENCE TEIL-NUMMER REFERENCIA	OBSERVATIONS REMARKS BEMERKUNGEN OBSERVACIONES
			BOUCLIER **Scuttle** **Stirnwand** **Cubretablero**		
	Δ 5 007 006	1	TOLE SUPPORT Plate bracket Blechhalter Chapa soporte		
	26 547 028	1	CENTRALE CLIGNOTANTE Z 8 B 1 42 Flasher unit Z 8 B 1 42 Blinkgeber Z 8 B 1 42 Aparato de intermitencia Z 8 B1 42		
	448 602 355	1	RELAIS 5 BORNES Terminal strip, 5-way Klemmleiste, 5-polig Regleta 5 conexiones		
	448 602 356	1	RELAIS 6 BORNES Terminal strip, 6-way Klemmleiste, 6-polig Regleta 6 conexiones		
	448 810 204	2	COUPE CIRCUIT 16 Circuit breaker 16 Ausschalter 15 Cortacircuito 16		
	448 810 112	6	FUSIBLE 6 A Fuse 6 A - Sicherung 6 A - Fusible 6 A		
	448 810 115	5	FUSIBLE 10 A Fuse 10 A - Sicherung 10 A - Fusible 10 A		
	448 810 114	1	FUSIBLE 25 A Fuse 25 A - Sicherung 25 A - Fusible 25 A		
	26 563 043	1	REGULATEUR YT 215 Voltage regulator YT 215 Spannungsregler YT 215 Regulador de tensiòn YT 215		

REPERE PLATE N° BILD N° N° FIGURA	BERLIET NUMERO DE LA PIECE PART NUMBER ERSATZTEIL NUMMER NUMERO DE LA PIEZA	QUANTITE QUANTITY ANZAHL CANTITAD	DESIGNATION DESCRIPTION BEZEICHNUNG DENOMINACION	CITROEN REFERENCE REFERENCE TEIL-NUMMER REFERENCIA	OBSERVATIONS REMARKS BEMERKUNGEN OBSERVACIONES
			BOUCLIER (suite) **Scuttle (ctd.)** **Stirnwand (Forts.)** **Cubretablero (cont.)**		
ou or oder	26 563 106	1	REGULATEUR AYD 212 ..... Voltage regulator AYD 212 Spannungsregler AYD 212 Regulador de tensión AYD 212		AVEC ALTERNATEUR With alternator Mit Drehstromgenerator Con alternador
			CHASSIS **Chassis** **Fahrgestell** **Bastidor**		
	Δ 447 111 120	2	BATTERIE 6 V M 5 AS Battery 6 v M 5 AS Batterie 6 v M 5 AS Baterla 6 v M 5 AS		
	258 877	2	COSSE POSITIVE Terminal, positive Batterieklemme, positiv Terminal positivo	ZB 9 258 877 A	
	258 879	2	COSSE NEGATIVE Terminal, negative Batterieklemme, negativ Terminal negativo	ZB 9 258 879 A	
	291 101	2	CALE SOUS BATTERIE Wedge under battery Unterlage unter Batterie Suplemento bajo baterla	ZB 9 291 101 A	
	595 712 402	1	AVERTISSEUR ROUTE High note horn Starktonhorn Bocina potente	DM 571 - 4	

REPERE PLATE Nº BILD Nº Nº FIGURA	BERLIET NUMERO DE LA PIECE PART NUMBER ERSATZTEIL NUMMER NUMERO DE LA PIEZA	QUANTITE QUANTITY ANZAHL CANTITAD	DESIGNATION DESCRIPTION BEZEICHNUNG DENOMINACION	CITROEN REFERENCE REFERENCE TEIL-NUMMER REFERENCIA	OBSERVATIONS REMARKS BEMERKUNGEN OBSERVACIONES
			CHASSIS (suite) Chassis (ctd.) Fahrgestell (Forts.) Bastidor (cont.)		
	28 741 134	1	TRANSMETTEUR COMBUSTIBLE Fuel gauge transmitter Kraftstoffvorratsgeber Transmisor del indicador de combustible	N 175 - 5 A	
	27 567 009	2	LANTERNE AR. Tail lamp Schlussleuchte Luz trasera		
	28 312 029	4	LAMPE 21 W P 25/1 12 V Bulb 21 w P 25/1 12 v Glühlampe 21 w P 25/1 12 v Ampolla 21 w P 25/1 12 v		
	28 312 028	2	LAMPE 5 W R 19 12 V Bulb 5 w R 19 12 v Glühlampe 5 w R 19 12 v Ampolla 5 w R 19 12 v		
	948 240 032	2	CATADIOPTRE Catadioptre Rückstahler Reflectante rojo		
	448 602 354	1	RELAIS 4 BORNES Terminal strip, 4-way Klemmleiste, 4-polig Regleta 4 conexiones		

REPERE PLATE N° BILD N° N° FIGURA	BERLIET NUMERO DE LA PIECE PART NUMBER ERSATZTEIL NUMMER NUMERO DE LA PIEZA	QUANTITE QUANTITY ANZAHL CANTITAD	DESIGNATION DESCRIPTION BEZEICHNUNG DENOMINACION	CITROEN REFERENCE REFERENCE TEIL-NUMMER REFERENCIA	OBSERVATIONS REMARKS BEMERKUNGEN OBSERVACIONES
			CABINE **Cab** **Fahrerhaus** **Cabina**		
	659 450	1	DEGIVRAGE De-icing Entfrostung Deshielo	ZB 9 659 450 A	
	26 524 310	1	INTERRUPTEUR GENERALE GABRIEL ..... Master switch GABRIEL Hauptschalter GABRIEL Interruptor principal GABRIEL		AVEC DYNAMO With dynamo Mit Lichtmaschine Con dinamo
	26 524 310	1	INTERRUPTEUR GENERAL GABRIEL ..... Master switch GABRIEL Hauptschalter GABRIEL Interruptor principal GABRIEL		AVEC ALTERNATEUR With alternator Mit Drehstromgenerator Con alternador
	448 420 069	1	INTERRUPTEUR GENERAL POINTOUT ..... Master switch POINTOUT Hauptschalter POINTOUT Interruptor principal POINTOUT		
	27 433 023	2	PROJECTEUR MARCHAL Headlamp MARCHAL Scheinwerfer MARCHAL Faro MARCHAL		
	3 627 086	2	BLOC OPTIQUE Headlamp insert Scheinwerfereinsatz Optica de faro		
	3 627 051	2	CUVE PLASTIQUE Plastic bowl Kunststoffbottich Cubeta plastica		
	3 627 108	2	CONNECTEUR Connector - Verbinder - Conectador		

REPERE PLATE N° BILD N° N° FIGURA	BERLIET NUMERO DE LA PIECE PART NUMBER ERSATZTEIL NUMMER NUMERO DE LA PIEZA	QUANTITE QUANTITY ANZAHL CANTITAD	DESIGNATION DESCRIPTION BEZEICHNUNG DENOMINACION	CITROEN REFERENCE REFERENCE TEIL-NUMMER REFERENCIA	OBSERVATIONS REMARKS BEMERKUNGEN OBSERVACIONES
			CABINE (suite) Cab (ctd.) Fahrerhaus (Forts.) Cabina (cont.)		
	27 433 031	2	PROJECTEUR CIBIE Headlamp CIBIE Scheinwerfer CIBIE Faro CIBIE		
	3 625 023	2	BLOC OPTIQUE Headlamp insert Scheinwerfereinsatz Optica de faro		
	3 625 000	2	CUVE PLASTIQUE Plastic bowl Kunststoffbottich Cubeta plastica		
	460 170	8	ENS. ENTRETOISE Spacer assembly Distanzstück, vollständig Conjunto separador	ZB 9 460 170 A	
	448 330 236	1	PLAFONNIER 41 Roof lamp Decklicht Luz interior cabina		
	445 142 121	1	LAMPE NAVETTE 15 W 12 V Festoon bulb 15w 12 v Soffitten-Lampe 15 w 12 v Bombilla zofita 15 w 12 v		
	448 420 102	1	CONTACT DE PORTE 1035 Door contact Türkontakt Contactor de puerta		
	5 007 001	1	ENS. TRINGLERIE ESSUIE-GLACE Windscreen wiper linkage, assembly Scheibenwischergestänge, vollständig Conjunto varillaje de limpiaparabrisas		

REPERE PLATE N° BILD N° N° FIGURA	BERLIET NUMERO DE LA PIECE PART NUMBER ERSATZTEIL NUMMER NUMERO DE LA PIEZA	QUANTITE QUANTITY ANZAHL CANTITAD	DESIGNATION DESCRIPTION BEZEICHNUNG DENOMINACION	CITROEN REFERENCE REFERENCE TEIL-NUMMER REFERENCIA	OBSERVATIONS REMARKS BEMERKUNGEN OBSERVACIONES
			CABINE (suite) Cab (ctd.) Fahrerhaus (Forts.) Cabina (cont.)		
	3 627 120	1	AXE Pin - Bolzen - Eje		
	3 627 121	1	AXE Pin - Bolzen - Eje		
	3 627 122	1	MANETON Crank pin Kurbelzapfen Muñequilla		
	3 627 123	2	PORTE-RACLEUR Wiper blade holder Wischerblatthalter Portarasqueta limpiadora		DETAIL ESSUIE-GLACE Detail Windscreen wiper Teilliste Scheibenwischer Detalle Limpaparabrisas
	448 510 217	2	RACLEUR Wiper blade Wischerblatt Rasqueta limpiadora		
	3 627 124	1	BIELLE Link - Stange - Biela		
	3 627 125	1	BIELLE Link - Stange - Biela		
	28 622 045	1	MOTEUR D'ESSUIE-GLACE Windscreen wiper motor Scheibenwischer-Motor Motor de limpiaparabrisas		
	27 576 022	1	FEU LATERAL GAUCHE Side lamp, LH. Seitenlicht, links Lámpara lateral izquierda		
	3 603 726	1	CABOCHON Lens - Lampenhaube - Caperuza		

REPERE PLATE N° BILD N° N° FIGURA	BERLIET NUMERO DE LA PIECE PART NUMBER ERSATZTEIL NUMMER NUMERO DE LA PIEZA	QUANTITE QUANTITY ANZAHL CANTITAD	DESIGNATION DESCRIPTION BEZEICHNUNG DENOMINACION	CITROEN REFERENCE REFERENCE TEIL-NUMMER REFERENCIA	OBSERVATIONS REMARKS BEMERKUNGEN OBSERVACIONES
			CABINE (suite) **Cab (ctd.)** **Fahrerhaus (Forts.)** **Cabina (cont.)**		
	484 564	1	CALE Wedge - Unterlage - Suplemento	ZB 9 484 564 A	
	27 576 023	1	FEU LATERAL DROIT Side lamp, RH. Seitenlicht, rechts Lámpara lateral derecha		
	3 603 725	1	CABOCHON Lens - Lampenhaube - Caperuza		
	484 563	1	CALE Wedge - Unterlage - Suplemento	ZB 9 484 563 A	
	28 312 028	2	LAMPE R 19 12 V 5 W Bulb R 19 12 v 5 w Glühlampe R 19 12 v 5 w Ampolla R 19 12 v 5 w		
	28 312 029	2	LAMPE P 25/1 12 V 21 W Bulb P 25/1 12 v 21 w Glühlampe P 25/1 12 v 21 w Ampolla P 25/1 12 v 21 w		
	448 810 115	1	FUSIBLE 10 A Fuse 10 A - Sicherung 10 A - Fusible 10 A		
	448 810 313	1	COUPE CIRCUIT 11 C. Circuit breaker 11 C. Ausschalter 11 C. Cortacircuito 11 C.		

REPERE PLATE N° BILD N° N° FIGURA	BERLIET NUMERO DE LA PIECE PART NUMBER ERSATZTEIL NUMMER NUMERO DE LA PIEZA	QUANTITE QUANTITY ANZAHL CANTITAD	DESIGNATION DESCRIPTION BEZEICHNUNG DENOMINACION	CITROEN REFERENCE REFERENCE TEIL-NUMMER REFERENCIA	OBSERVATIONS REMARKS BEMERKUNGEN OBSERVACIONES
			MOTEUR **Engine** **Motor** **Motor**		
	28 115 059	1	DEMARREUR D 11 E 119 P.R. Starter motor D 11 E 119 P.R. Anlasser D 11 E 119 P.R. Motor de arranque D 11 E 119 P.R.		
	28 116 074	1	DYNAMO G 10 C 12 Dynamo G 10 C 12 Lichtmaschine G 10 C 12 Dinamo G 10 C 12		
ou	28 116 051	1	ALTERNATEUR A 13 R 10 L Alternator A 13 R 10 L Drehstromgenerator A 13 R 10 L Alternador A 13 R 10 L		
	26 546 092	1	MANO HUILE Oil pressure switch Oldruckschalter Manocontacto aceite		
	28 763 116	1	THERMOMETRE EAU Water temperature indicator Kühlwasserthermometer Termómetro de agua		
	944 172 102	1	INDICATEUR DE COLMATAGE Clogging indicator Kolmatierungsanzeiger Indicador de obstrucción		
	3 084 622	1	BOUGIE THERMOSTART (12 V) Thermostart spark plug (12 v) Thermostart Kerze (12 v) Bujia Thermostart (12 v)	ND 261 - 10 A	
	26 546 111	1	THERMOCONTACT Thermocontact Thermokontakt Thermocontacto		

REPERE PLATE N° BILD N° N° FIGURA	BERLIET NUMERO DE LA PIECE PART NUMBER ERSATZTEIL NUMMER NUMERO DE LA PIEZA	QUANTITE QUANTITY ANZAHL CANTITAD	DESIGNATION DESCRIPTION BEZEICHNUNG DENOMINACION	CITROEN REFERENCE REFERENCE TEIL-NUMMER REFERENCIA	OBSERVATIONS REMARKS BEMERKUNGEN OBSERVACIONES
			OUTILLAGE Tools Werkzeug Herramientas		
	106 502 320	1	CLE PLATE 7/9 Double ended spanner 7/9 Doppelschraubenschlüssel 7/9 Llave fija doble 7/9	ZC 9 650 232 U	
	106 501 470	1	CLE PLATE 8/10 Double ended spanner 8/10 Doppelschraubenschlüssel 8/10 Llave fija doble 8/10	ZC 9 650 147 U	
	106 501 480	1	CLE PLATE 12/14 Double ended spanner 12/14 Doppelschraubenschlüssel 12/14 Llave fija doble 12/14	ZC 9 650 148 U	
	106 501 390	1	CLE FERMEE 12 PANS 21 Twelve-side box spanner 21 Zwölfkant-Steckschlüssel 21 Llave tubo poligonal (12) 21	ZC 9 650 139 U	
	106 503 170	1	ELASTIQUE Elastic - Elastik - Elástico	ZC 9 650 317 U	
	306 210 810	1	TOURNEVIS CRUCIFORME N° 2 Phillips screw driver No 2 Kreuzschlitz-Schraubenzieher Nr 2 Destornillador para tornillo de ranuras cruzadas	N 621 - 81	
	306 220 520	1	CLE DE SERRAGE DE ROUE DE SECOURS Wrench for spare wheel Schlüssel für Ersatzrad Llave para rueda de repuesto	N 622 - 52	
	306 239 000	1	CRIC DE LEVAGE Jack Wagenheber Gato	N 623 - 0	

REPERE PLATE N° BILD N° N° FIGURA	BERLIET NUMERO DE LA PIECE PART NUMBER ERSATZTEIL NUMMER NUMERO DE LA PIEZA	QUANTITE QUANTITY ANZAHL CANTITAD	DESIGNATION DESCRIPTION BEZEICHNUNG DENOMINACION	CITROEN REFERENCE REFERENCE TEIL-NUMMER REFERENCIA	OBSERVATIONS REMARKS BEMERKUNGEN OBSERVACIONES
			OUTILLAGE (suite) Tools (ctd.) Werkzeug (Forts.) Herramientas (cont.)		
	306 231 200	1	LEVIER DE MANOEUVRE DE CRIC Jack handle Wagenheberstange Barra de gato	N 623 - 120	
	106 503 110	1	TRIANGLE DE SECURITE PLIANT Warning signal triangle, foldable Dreieckiges Warnschild, zusammenklappbar Triángulo de advertencia plegable	ZC 9 650 311 U	

MOTEUR

D'après nomenclature : 20 096/0

TABLE DES MATIERES – IND[illegible] – INHALTSVERZEICHNIS – INDICE

DESIGNATION DESCRIPTION BEZEICHNUNG DENOMINACION	PLANCHE PLATE TAFEL LAMINA
BLOC CYLINDRE – CARTER VOLANT Cylinder block – Flywheel housing Zylinderblock – Schwungradgehäuse Bloque de cilindros – Cárter del volante	1
CULASSE – COLLECTEUR D'ECHAPPEMENT Cylinder head – Exhaust manifold Zylinderkopf – Auspuffkrümmer Culata – Colector de escape	2
CACHE CULBUTEUR – CULBUTEURS Cylinder head cover – Rocker levers Zylinderkopfhaube – Kipphebel Tapa de culata - Balancines	3
VILEBREQUIN – BIELLES – PISTONS Crankshaft - Connecting rods and pistons Kurbelwelle – Pleuelstangen und Kolben Cigüeñal - Bielas y embolos	4
CARTERS DISTRIBUTION – ARBRE A CAMES Timing gear housing and timing gear housing cover – Camshaft Steuergehäuse und Steuergehäusedeckel – Nockenwelle Carter y tapa de la distribución – Eje de levas	5
COLLECTEUR ADMISSION Intake manifold Saugkrümmer Colector de admisión	6
COLLECTEUR ADMISSION AUXILIAIRE – MONTAGE HYDROCARBURE Auxiliary intake manifold – Mounting for hydrocarbon vehicles Nebensaugkrümmer – Ausführung für Kohlenwasserstoff - Fahrzeuge Colector de admisión auxiliar – Montaje para vehiculos hidrocarburos	7
SYSTEME DEMARRAGE A FROID Cold starting system Kaltstartvorrichtung Dispositivo de arranque en frio	8
CARTER D.HUILE – POMPE A HUILE Oil sump – Oil pump Olwanne – Olpumpe Tapa de aceite – Bomba de aceite	9

TABLE DES MATIERES – INDEX – INHALTSVERZEICHNIS – INDICE

DESIGNATION DESCRIPTION BEZEICHNUNG DENOMINACION	PLANCHE PLATE TAFEL LAMINA
FILTRE A HUILE Oil filter Ölfilter Filtro de aceite	10
POMPE A EAU – TENDEUR DE COURROIE (MONTAGE AVEC ALTERNATEUR) Water pump - Belt tensioner (Mounting with alternator) Wasserpumpe – Riemenspanner (Ausführung mit Drehstromgenerator) Bomba de agua – Tensor de correas (Montaje con alternador)	11
POMPE D'ALIMENTATION – PREFILTRE Fuel feed pump – Preliminary filter Kraftstoff - Förderpumpe – Vorabscheider Bomba de alimentación – Prefiltro	12
PREFILTRE – FILTRE A COMBUSTIBLE – DETAIL Fuel preliminary filter – Fuel filter Vorabscheider – Kraftstoffilter Prefiltro – Filtro de combustible	13
EQUIPEMENT D'INJECTION Injection equipment Einspritzausrüstung Equipo de inyección	14
COMMANDE D'ACCELERATION – MONTAGE HYDROCARBURE Accelerator control – Mounting for hydrocarbon vehicles Motorregelung – Ausführung für Kohlenwasserstoff - Fahrzeuge Mando de aceleración – Montaje para vehiculos hidrocarburos	15
COMMANDE D'ACCELERATION – RALENTI - ACCELERE Accelerator control – Accelerated idle speed Motorregelung – Beschleunigter - Leerlauf Mando de aceleración – Ralenti acelerado	16
DYNAMO – DEMARREUR Dynamo – Starter motor Lichtmaschine – Anlasser Dínamo – Motor de arranque	17
DETAIL DYNAMO Details of dynamo Teilliste der Lichtmaschine Despiece de la dínamo	18

TABLE DES MATIERES – INDEX – INHALTSVERZEICHNIS – INDICE

DESIGNATION DESCRIPTION BEZEICHNUNG DENOMINACION	PLANCHE PLATE TAFEL LAMINA
DETAIL DEMARREUR Details of starter motor Teilliste des Anlassers Despiece motor de arranque	19
MONTAGE ALTERNATEUR Alternator Drehstromgenerator Alternador	20
DETAIL ALTERNATEUR Details of alternator Teilliste des Drehstromgenerator Despiece del alternador	21
MONTAGE POMPE HAUTE PRESSION Hihg pressure pump Hochdruckpumpe Bomba de alta presiбn	22
DETAIL POMPE HAUTE PRESSION Details of high pressure pump Teilliste Hochdruckpumpe Despiece bomba de alta presiбn	23
SUPPORT DE COMMANDE DES VITESSES Gear change speed bracket Halter des Schaltungs Soporte de mando del cambio	24

RÉPERTOIRE NUMÉRIQUE

N° de la Pièce	Pl.	Rep.	N° Pièce remplaçante
16 735	15	36	
20 256	9	24	
20 256	3	6	
21 161	7	12	
21 161	6	16	
21 161	16	11	
21 161	15	16	
21 162	7	27	
21 162	24	3	
21 163	13	19	
21 163	17	22	
21 163	1	39	
102 972	1	52	
129 496	15	39	17 115 150
133 051	15	38	
136 504	7	17	
141 938	20	8	
141 939	20	9	
141 942	20	2	
146 224	11	38	
149 808	11	33	
149 810	24	8	
149 813	11	34	
149 854	9	47	
149 859	11	40	
149 868	11	32	
149 869	22	2	
149 870	22	14	
149 872	4	30	
149 883	6	9	
149 884	24	7	
149 885	8	6	
149 886	8	12	
149 887	24	1	
1[illegible] 889	11	18	
149 895	24	2	
149 913	17	9	
149 914	17	8	
149 915	17	15	
149 921	6	14	
149 922	6	24	
149 939	9	46	
149 944	4	35	
149 963	7	15	
149 966	7	25	
149 972	7	35	
149 999	15	37	
152 008	5	32	
152 028	4	38	
152 029	7	1	
239 785	8	20	
324 072	7	21	
324 072	15	31	
324 072	16	20	
324 072	15	27	
492 173	7	34	
492 173	6	23	
703 104	22	3	
3 052 101	13	11	
3 052 105	13	10	
3 052 106	13	16	
3 052 113	13	14	
3 052 404	14	20	
3 052 412	13	15	
3 052 415	13	13	
3 052 416	14	1	
3 052 425	14	21	
3 052 427	13	12	
3 080 008	3	12	
3 080 009	5		
3 080 010	11	8	
3 080 014	9	30	
3 080 015	15	15	
3 080 015	16	10	
3 080 022	1	48	
3 080 361	4		
3 080 362	4	2	
3 080 366	4	3	
3 080 374	2	37	
3 080 375	4	12	
3 080 376	4		
3 080 377	4		
3 080 378	4		
3 080 379	4		
3 080 380	4		
3 080 381	4		
3 080 879	6	1	
3 080 881	4	22	
3 080 883	1	2	
3 080 884	1	29	
3 080 886	11	15	
3 080 887	9	18	
3 080 894	10	1	
3 080 895	9	41	
3 080 901	11	2	
3 080 903	14	16	
3 080 904	2	16	
3 080 905	2	6	
3 080 906	3	1	
3 080 907	5	24	
3 080 909	1	35	
3 080 910	5	15	
3 080 911	5	21	
3 080 920	1	1	
3 080 923	2	45	

Numerus Strasbourg

N° de la Pièce	Pl.	Rep.	N° Pièce remplaçante
3 080 925	4	23	
3 080 926	9	1	
3 080 927	9	16	
3 080 928	5	45	
3 080 929	2	1	
3 080 934	11	1	
3 080 937	1	49	
3 080 938	2		
3 081 374	3	16	
3 081 375	3	17	
3 081 376	3	19	
3 081 377	3	20	
3 081 378	3	30	
3 081 379	2	10	
3 081 380	2	11	
3 081 381	2	14	
3 081 382	2	13	
3 081 387	2	17	
3 081 388	3	29	
3 081 389	2		
3 081 390	2		
3 081 391	2		
3 081 392	2		
3 081 393	2		
3 081 394	2		
3 081 867	15	23	
3 081 871	9	38	
3 081 873	4	7	
3 081 873	5	3	
3 081 875	10	7	
3 082 659	10	5	
3 082 660	8	5	
3 082 661	13	1	
3 082 662	12	13	
3 083 147	6	4	
3 083 148	6	2	
3 083 149	6	3	
3 083 150	2	46	
3 083 151	10	9	
3 083 151	1	36	
3 083 153	11	16	
3 083 154	11	13	
3 083 155	11	4	
3 083 157	2	20	
3 083 158	2	7	
3 083 160	5	25	
3 083 164	1	32	
3 083 167	8	2	
3 083 170	9	37	
3 083 171	10	2	
3 083 176	5	46	
3 083 179	13	1	
3 083 179	13	6	
3 083 179	12	12	
3 083 179	12	14	
3 083 180	13	2	
3 083 182	11	30	
3 083 183	5	22	
3 083 186	1	26	
3 083 193	12	2	
3 083 203	6	10	
3 083 203	7	2	
3 083 204	3	4	
3 083 205	9	21	
3 083 206	1	21	
3 083 207	3	3	
3 083 209	3	22	
3 083 209	12	25	
3 083 209	14	41	
3 083 209	12	20	
3 083 211	2		
3 083 212	1		
3 083 214	1	14	
3 083 217	2	32	
3 083 219	5	16	
3 083 220	9	3	
3 083 221	5	23	
3 083 223	9	13	
3 084 614	9	25	
3 084 622	8	21	
3 084 623	11		
3 084 626	11	31	
3 084 627	11		
3 085 117	4	6	
3 085 119	5	10	
3 085 121	5	2	
3 085 122	9	28	
3 085 124	14	7	
3 085 608	4	16	
3 085 609	4	21	
3 085 611	4	19	
3 085 612	4	20	
3 085 613	4	18	
3 085 619	9	39	
3 086 324	2	38	
3 086 326	1	38	
3 086 326	3	11	
3 086 327	12	6	
3 086 608	2	34	
3 086 675	14	25	
3 086 677	8	15	
3 086 685	14	36	
3 086 686	14	35	
3 086 687	12	21	
3 086 692	9	32	

Numerus Strasbourg

N° de la Pièce	Pl.	Rep.	N° Pièce remplaçante
3 086 694	14	29	
3 086 703	14	11	
3 086 704	14	12	
3 086 705	14	13	
3 086 706	14	14	
3 086 707	14	32	
3 086 707	8	11	
3 086 711	12	16	
3 086 712	9	10	
3 086 713	9	14	
3 086 721	3	21	
3 086 731	12	24	
3 086 732	14	39	
3 086 733	14	40	
3 086 735	12	19	
3 086 736	9	17	
3 087 359	11		
3 087 367	4	9	
3 087 369	4	34	
3 087 455	4	1	
3 088 258	4	15	
3 088 260	9	29	
3 088 262	1	25	
3 088 265	4	24	
3 088 552	3	2	
3 088 558	1	13	
3 088 560	1	5	
3 088 560	1	6	
3 088 561	2	4	
3 088 563	1	16	
3 088 565	1	17	
3 088 571	1	10	
3 088 572	1	18	
3 088 573	2	3	
3 0[illegible] 573	9	2	

N° de la Pièce	Pl.	Rep.	N° Pièce remplaçante
3 088 576	1	11	
3 088 960	9	31	
3 088 963	11	12	
3 088 965	4	17	
3 088 966	3	15	
3 089 359	1	44	
3 089 359	10	11	
3 089 364	5	14	
3 089 371	22	6	
3 089 371	1	47	
3 089 373	2	48	
3 089 375	2	18	
3 089 377	8	16	
3 089 377	14	37	
3 089 377	12	22	
3 089 377	12	17	
3 089 378	8	18	
3 089 379	3	25	
3 089 383	3	27	
3 089 387	9	11	
3 089 396	9	5	
3 089 396	11	6	
3 089 396	15	10	
3 089 396	14	4	
3 089 396	14	24	
3 089 396	16	6	
3 089 397	2	24	
3 089 397	2	36	
3 089 401	14	18	
3 089 402	11	20	
3 089 404	4	14	
3 090 065	1	45	
3 090 066	1	22	
3 090 067	17	20	
3 090 068	1	2[illegible]	

N° de la Pièce	Pl.	Rep.	N° Pièce remplaçante
3 090 069	1	23	
3 090 070	1		
3 090 070	22	4	
3 090 073	2	47	
3 090 074	12	3	
3 090 075	14	23	
3 090 076	11	5	
3 090 077	14	3	
3 090 080	2	22	
3 090 081	10	10	
3 090 082	15	9	
3 090 082	3	26	
3 090 083	15	8	
3 090 095	2	33	
3 090 099	1	42	
3 090 103	1	37	
3 090 104	5	13	
3 090 105	16	3	
3 090 106	16	4	
3 090 755	9	12	
3 091 000	8	14	
3 091 000	14	34	
3 091 005	8	17	
3 091 005	12	18	
3 091 006	8	23	
3 091 306	14	19	
3 091 308	9	40	
3 091 309	9	15	
3 091 310	10	8	
3 091 406	1	20	
3 091 414	2	21	
3 091 504	2	12	
3 091 506	8	3	
3 091 507	14	5	
3 091 509	3	28	

Numéros Strasbourg

N° de la Pièce	Pl.	Rep.	N° Pièce remplaçante
3 091 510	11	21	
3 091 512	10	4	
3 091 513	5	37	
3 091 514	5	48	
3 091 514	5	44	
3 091 514	5	27	
3 091 514	1		
3 091 516	4	4	
3 091 518	4	5	
3 091 519	5	5	
3 091 520	5	7	
3 091 521	-	11	
3 091 522	5		
3 091 523	1	9	
3 091 524	3	14	
3 091 525	1	28	
3 091 531	14	22	
3 091 533	1	12	
3 091 533	2	42	
3 091 536	4		
3 091 537	4		
3 091 665	2	5	
3 091 665	2	44	
3 091 669	14	28	
3 092 361	5	26	
3 092 362	14	9	
3 092 362	9	19	
3 092 362	2	8	
3 092 367	3	24	
3 092 368	1	8	
3 092 370	9	8	
3 092 373	10	3	
3 092 376	2	30	
3 092 379	14	17	
3 092 380	3	23	
3 092 381	5	18	
3 092 382	5	43	
3 092 382	5	39	
3 092 382	5	41	
3 092 382	5	47	
3 092 382	5	30	
3 092 382	5	19	
3 092 382	9	22	
3 092 382	12	8	
3 092 382	9	7	
3 092 382	1	33	
3 092 382	2	28	
3 092 383	9	26	
3 092 384	5	17	
3 092 386	3	5	
3 092 387	5	4	
3 092 388	4	10	
3 092 389	12	15	
3 092 389	13	8	
3 092 390	13	5	
3 092 399	14	30	
3 092 405	1	27	
3 092 408	6	7	
3 092 410	2	27	
3 092 411	1	30	
3 092 411	5	38	
3 092 412	9	44	
3 092 412	11	23	
3 092 412	2	26	
3 092 413	11	26	
3 092 413	11	22	
3 092 414	11	25	
3 092 414	6	5	
3 092 416	4	28	
3 092 417	1	50	
3 092 418	6	6	
3 092 420	4	13	
3 092 422	11	27	
3 092 424	9	35	
3 092 432	9	23	
3 092 432	8	9	
3 092 851	5	36	
3 092 853	2	19	
3 092 855	2	15	
3 092 856	11	14	
3 092 857	11	17	
3 092 858	8	13	
3 092 858	14	33	
3 092 859	11	11	
3 092 859	11	10	
3 092 859	11	9	
3 092 861	8	4	
3 092 862	14	8	
3 092 863	4	8	
3 092 864	14	42	
3 092 866	5	6	
3 092 867	14	15	
3 092 868	9	42	
3 092 869	10	6	
3 092 870	1	7	
3 092 871	13	3	
3 092 872	13		
3 092 872	12	9	
3 092 873	5	35	
3 092 874	5	29	
3 092 876	5	28	
3 092 879	5	8	
3 092 882	8	1	
3 092 900	16	18	
3 092 900	15	26	

Numerus Strasbourg

RÉPERTOIRE NUMÉRIQUE

N° de la Pièce	Pl.	Rep.	N° Pièce remplaçante
3 092 904	16	1	
3 092 904	15	7	
3 092 905	14		
3 092 912	13	4	
3 092 913	15	14	
3 092 913	16	7	
3 139 658	10		
3 139 854	12		
3 140 589	12	1	
3 588 633	18	14	
3 588 635	19	17	
3 588 636	21	11	
3 589 627	18	2	
3 589 631	19	23	
3 590 124	21	6	
3 590 125	21	14	
3 590 132	21	12	
3 590 133	18	4	
3 590 139	18	15	
3 590 140	18	8	
3 590 151	19	14	
3 591 426	19	13	
3 593 916	19	3	
3 593 917	19	5	
3 594 727	21	5	
3 594 729	21	9	
3 594 731	21	7	
3 594 742	21	3	
3 594 744	19	30	
3 594 749	19	4	
3 594 763	19	24	
3 594 764	19	25	
3 594 767	21	1	
3 594 781	18	9	
3 594 782	18	11	
3 594 783	18	3	
3 594 784	18	5	
3 594 818	19	1	
3 594 819	19	8	
3 594 820	19	9	
3 594 821	19	12	
3 594 822	19	29	
3 594 823	19	31	
3 594 824	19	10	
3 594 825	19	11	
3 594 826	19	15	
3 594 827	19	7	
3 594 828	19	18	
3 594 829	19	20	
3 594 830	19	21	
3 594 831	19	33	
3 594 832	19		
3 594 876	21	2	
3 594 877	21	17	
3 594 878	21	19	
3 594 879	21	23	
3 596 532	21	15	
3 596 547	21	4	
3 596 549	19	28	
3 596 550	19	22	
3 596 557	18	1	
3 596 558	18	13	
3 597 921	18	10	
3 597 923	19	35	
3 599 313	19	34	
3 600 013	18	6	
3 600 506	17	2	
3 600 915	18	7	
3 600 918	19	2	
3 600 919	19	6	
3 601 212	21	22	
3 601 319	19	36	
3 601 325	21	21	
3 602 511	21	18	
3 602 513	19	19	
3 603 209	21	16	
3 603 211	21	13	
3 603 213	21	8	
3 603 214	19	32	
3 603 215	21	25	
3 603 224	21	26	
5 006 021	15	18	
5 006 045	24	11	
5 006 064	22	10	
5 006 186	16	13	
5 008 402	15	35	
5 008 403	15	30	
5 008 420	7	6	
5 008 421	7	16	
5 008 422	7	18	
5 008 424	7	19	
21 432 146	17	14	
21 432 153	20	5	
21 562 128	22	11	
21 562 128	4	31	
21 562 128	9	48	
21 562 158	4	29	
21 562 199	7	11	
21 562 199	6	15	
21 562 199	7	26	
21 621 120	22	19	
21 712 034	5	33	
21 712 041	17	10	
21 712 042	17	11	
21 712 042	17	16	

Numerus Strasbourg

N° de la Pièce	Pl.	Rep.	N° Pièce remplaçante
21 712 042	8	7	
21 712 043	20	3	
21 712 044	20	10	
21 712 047	15	2	
21 712 054	6		
22 111 152	3	10	
23 223 048	22	20	
23 223 289	20	15	
23 273 014	7	37	
23 312 547	4	25	
23 312 609	21	24	
24 253 206	6	25	
24 253 206	7	36	
24 472 479	5	31	
24 566 034	13		
26 546 092	1	55	
26 546 111	2	41	
26 563 043	17	18	
26 563 106	20		
28 115 089	17	19	
28 115 059	19		
28 116 051	20	1	
28 116 051	21		
28 116 074	18		
28 116 074	17	1	
28 763 116	2	43	
30 929 114	16	2	
105 856 980	7	7	
105 895 200	16	17	
105 922 500	16	16	
110 103 010	16	14	
200 284 001	7	8	
200 485 000	22	17	
200 603 000	22	7	
02 319 001	7	9	

N° de la Pièce	Pl.	Rep.	N° Pièce remplaçante
202 370 000	22	9	
202 389 000	22	8	
202 512 002	15	28	
202 512 002	16	19	
202 512 002	15	20	
202 514 000	22	18	
211 155 015	15	40	
211 155 060	24	12	
211 155 060	22	15	
211 155 062	20	12	
211 155 064	17	4	
211 155 064	4	37	
211 591 110	15	12	
211 591 110	16	8	
211 597 010	7	31	
211 597 010	6	20	
214 111 020	15	42	
214 114 006	15	25	
214 114 006	16	15	
214 114 006	7	29	
214 114 006	6	18	
214 114 006	7	14	
214 114 023	4	33	
214 114 023	7	24	
214 114 023	17	5	
214 114 023	24	5	
214 114 023	20	14	
214 114 023	24	10	
214 114 023	22	13	
214 114 023	9	50	
214 114 024	11	37	
214 114 024	20	7	
214 114 024	17	21	
214 114 024	7	5	
214 114 024	6	13	

N° de la Pièce	Pl.	Rep.	N° Pièce remplaçante
214 114 024	1	41	
214 115 030	1	53	
214 117 001	6	22	
214 117 001	7	33	
214 161 030	12	11	
214 917 103	16	12	
214 917 103	15	17	
218 105 230	7	3	
218 105 230	6	11	
221 101 015	7	22	
221 101 015	15	32	
221 101 015	15	29	
221 101 015	16	21	
252 101 008	6	21	
252 101 008	7	32	
252 101 030	6	17	
252 101 030	8	10	
252 101 030	7	28	
252 101 030	7	13	
252 101 030	15	3	
252 101 030	15	41	
252 101 030	3	7	
252 101 035	9	36	
252 101 040	14	10	
252 101 040	9	27	
252 101 040	12	5	
252 101 040	11	7	
252 101 040	14	6	
252 101 040	9	20	
252 101 040	9	49	
252 101 040	9	6	
252 101 040	9	9	
252 101 040	17	7	
252 101 040	4	32	
252 101 040	5	20	

Numerus Strasbourg

RÉPERTOIRE NUMÉRIQUE

N° de la Pièce	Pl.	Rep.	N° Pièce remplaçante
252 101 040	4	36	
252 101 040	22	12	
252 101 040	20	13	
252 101 040	24	13	
252 101 040	24	4	
252 101 040	24	9	
252 101 040	2	29	
252 101 040	1	34	
252 101 040	1	31	
252 101 040	2	9	
252 101 050	1	40	
252 101 050	7	4	
252 101 050	6	12	
252 101 050	11	28	
252 101 050	10	12	
252 101 050	13	18	
252 101 050	11	24	
252 109 106	9	45	
252 109 106	6	8	
252 109 106	2	39	
252 109 106	2	35	
252 109 106	2	31	
252 109 106	2	23	
252 109 106	2	25	
252 109 106	1	51	
252 109 108	1	43	
252 109 108	1	46	
252 109 108	22	5	
252 301 020	16	9	
252 301 020	15	13	
252 301 030	7	10	
252 301 050	7	23	
252 301 050	15	11	
252 301 050	16	5	
252 301 050	12	7	
252 301 060	12	10	
252 301 060	17	23	
252 342 008	5	42	
252 342 008	5		
252 342 008	5	40	
252 342 010	20	6	
252 342 010	20	4	
252 353 010	15	24	
252 501 010	17	6	
252 501 010	22	16	
252 501 015	20	11	
252 501 015	1	54	
252 861 008	24	6	
252 861 008	17	12	
252 861 010	17	17	
252 861 010	17	13	
252 861 010	8	8	
252 861 010	11	39	
253 101 055	11	36	
253 101 055	4	26	
291 422 402	15	6	
295 250 001	15	33	
295 250 002	15	34	
295 250 002	7	20	
303 910 160	23	7	
321 320 102	3	8	
321 420 500	15	19	
321 420 630	16		
321 420 830	15	1	
321 439 002	14		
441 130 156	21	10	
442 180 201	19	27	
442 490 503	19	16	
444 100 114	18	12	
444 100 114	19	26	
591 422 401	15	21	
591 422 401	15	4	
591 422 402	15	5	
591 422 402	15	22	
593 340 001	3	9	
833 919 010	23		
833 919 010	22	1	
921 151 108	11	29	
921 151 185	11		322 289
921 151 185	17	3	322 289
941 709 013	13	9	
944 172 102	6	19	
944 172 102	7	30	
948 102 237	5	34	
948 607 061	9	43	
948 607 069	1	4	
948 607 069	2	2	
948 607 069	1	3	
948 607 076	3	13	
948 607 103	1	19	
948 607 104	1	15	
948 607 109	5	11	
948 607 147	11	19	
948 607 289	8	22	
948 607 295	9	33	
948 607 372	9	4	
948 607 544	5	9	
948 607 711	5	12	
948 607 713	12	23	
948 607 713	14	38	
948 607 718	9	34	
948 607 733	14	31	
948 607 769	4	27	
948 607 938	13	17	
948 607 938	2	40	

Numerus Strasbourg

N° de la Pièce	Pl.	Rep.	N° Pièce remplaçante	N° de la Pièce	Pl.	Rep.	N° Pièce remplaçante	N° de la Pièce	Pl.	Rep.	N° Pièce remplaçante
948 607 944	14	26									
948 607 945	14	27									
948 608 400	12	4									
948 608 554	8	19									
948 608 860	14	2									
977 516 203	21	20									
977 516 204	11	35									

Numerus Strasbourg

MOTEUR
Engine
Motor 4236

PLANCHE
PLATE
TAFEL 1
LAMINA

REPERE PLATE Nº BILD Nº Nº FIGURA	BERLIET NUMERO DE LA PIECE PART NUMBER ERSATZTEIL NUMMER NUMERO DE LA PIEZA	QUANTITE QUANTITY ANZAHL CANTITAD	DESIGNATION DESCRIPTION BEZEICHNUNG DENOMINACION	CITROEN REFERENCE REFERENCE TEIL-NUMMER REFERENCIA	OBSERVATIONS REMARKS BEMERKUNGEN OBSERVACIONES
			BLOC CYLINDRES- CARTER VOLANT Cylinder block - Flywheel housing Zylinderblock - Schwungradgehäuse Bloque de cilindros - Carter del volante		
1	3 080 920	1	BLOC CYLINDRE ASSEMBLE Cylinder block assembled Zylinderblock , montiert Bloque de cilindros ensamblado	ND 114 - 0	
2	3 080 883	4	CHEMISE Liner - Lau fbuchse - Camisa	ND 111 - 2	
3	948 607 069	6	BOUCHON Ø 31,7 Plug - Stopfen - Tapón	ND 112 - 95	
4	948 607 069	2	BOUCHON ø 31,7 Plug - Stopfen - Tapón	ND 112 - 95	
5	3 088 560	4	BOUCHON ø 34,9 Plug - Stopfen - Tapón	ND 114 - 72	
6	3 088 560	4	BOUCHON ø 34,9 Plug - Stopfen - Tapón	ND 114 - 72	
7	3 092 870	10	DOUILLE DE CENTRAGE Locating thimble Zentrierhülse Dolla de centraje	ND 113 - 78	
8	3 092 368	10	VIS H 5/8" Lg 95,2 Screw - Schraube - Tornillo	ND 113 - 53	
9	3 091 523	10	RONDELLE ø 16,3 x 25,4 x 0,5 Washer - Sheibe - Arandela	ND 113 - 87	
10	3 088 571	1	BOUCHON ø 6,3 Plug - Stopfen - Tapón	ND 114 - 71	
11	3 088 576	2	BOUCHON ø 3/8 24 F Plug - Stopfen - Tapón	ND 114 - 68	
12	3 091 533	2	JOINT ø13,4 x 16,6 x 1,6 Joint washer - dichtring - Arandela de junta	ND 114 - 85	
13	3 088 558	1	BOUCHON ø 7/8 14 F Plug - Stopfen - Tapón	ND 114 - 83	

MOTEUR
Engine
Motor 4236

PLANCHE
PLATE
TAFEL 1
LAMINA

REPERE PLATE N° BILD N° N° FIGURA	BERLIET NUMERO DE LA PIECE PART NUMBER ERSATZTEIL NUMMER NUMERO DE LA PIEZA	QUANTITE QUANTITY ANZAHL CANTITAD	DESIGNATION DESCRIPTION BEZEICHNUNG DENOMINACION	CITROEN REFERENCE REFERENCE TEIL-NUMMER REFERENCIA	OBSERVATIONS REMARKS BEMERKUNGEN OBSERVACIONES
			BLOC CYLINDRES – CARTER VOLANT (SUITE) Cylinder block - Flywheel housing (ctd) Zylinderblock - Schwungradgehäuse (Forts.) Bloque de cilindros - Carter del volante (cont)		
14	3 083 214	1	JOINT Joint washer - Dichtring - Arandela de junta		
15	948 607 104	1	BOUCHON ø 1/8" 27 F Plug - Stopfen - Tapon	ND 114 - 91	
16	3 088 563	1	BOUCHON ø 50,2 Plug - Stopfen - Tapón	ND 114 - 55	
17	3 088 565	2	BOUCHON Plug - Stopfen - Tapón		
–	3 091 514	2	JOINT Joint - Dichtung junta	ND 114 - 92	
18	3 088 572	1	BOUCHON Plug - Verschlusschraube - Tapón	ND 114 - 66	
19	948 607 103	1	BOUCHON ø 1/4 " 18 F Plug - Stopfen - Tapón	ND 114 - 70	
20	3 091 406	1	ROBINET DE VIDANGE Drain cock Ablasshahn Llave de vaciado		
21	3 083 206	1	JOINT DE CULASSE Cylinder head gasket Zylinderkofdichtung - Junta de culata		
22	3 090 066	2	GOUJON ø 1/2" 20 F Lg 141 Stud - Stiftschraube - Esparrago	ND 114 - 96	
23	3 090 069	12	GOUJON ø 1/2" 20 F Lg 104,7 Stud - Stiftschraube - Esparrago	ND 114 - 96 A	
24	3 090 068	8	GOUJON ø 1/2 " 20 F Lg 120,6 Stud - Stiftschraube - Esparrago	ND 114 - 96 B	
25	3 088 262	1	ENTRETOISE Distance plate - Zwischenplatte - Placa distanciador	ND 114 - 53	

REPERE PLATE N° BILD N° N° FIGURA	BERLIET NUMERO DE LA PIECE PART NUMBER ERSATZTEIL NUMMER NUMERO DE LA PIEZA	QUANTITE QUANTITY ANZAHL CANTITAD	DESIGNATION DESCRIPTION BEZEICHNUNG DENOMINACION	CITROEN REFERENCE REFERENCE TEIL-NUMMER REFERENCIA	OBSERVATIONS REMARKS BEMERKUNGEN OBSERVACIONES
			BLOC CYLINDRES – CARTER VOLANT (suite) Cylinder block - Feywheel housing (ctd) Zylinderblock - Schwungradgehaüse (Forts) Bloque de cilindros - Carter del volante (cont)		
26	3 083 186	2	JOINT Joint-Dichtungstück - Pieza estanca	ND 114 - 51	
27	3 092 405	2	VIS Screw - Schraube - Tornillo	ND 114 - 93	
28	3 091 525	2	RONDELLE Washer - Scheibe - Arandela		
29	3 080 884	1	CARTER ARRIERE COMPLET Rear end cover Hinterer Deckel Tapa trasera	ND 113 - 02	
30	3 092 411	2	VIS Screw - Schraube - Tornillo	ND 113 - 98	
31	252 101 040	2	RONDELLE W 8 Spring washer - Federring - Arandela de muelle		
32	3 083 164	1	JOINT Joint - Dichtung - Junta	ND 113 - 7	
33	3 092 382	11	VIS Screw - Schraube- Tornillo	ND 112 - 62	
34	252 101 040	11	RONDELLE W8 Spring washer - Federring - Arandela de muelle		
35	3 080 909	1	PLAQUE Plate - Platte - Placa	ND 114 - 86	
36	3 083 151	1	JOINT Joint - Dichtung - Junta	ND 223 - 2A	
37	3 090 103	1	VIS A COLONNETTE Screw - Schraube - Tornillo	ND 114 - 95 B	
38	3 086 326	1	COLLIER Clamp - Schelle - Brida	ND 132 - 90	
39	21 163	1	RONDELLE PLATE Washer - Scheibe Arandela	ZB 9 o2 163 A	

MOTEUR

Engine Motor 4236

PLANCHE
PLATE
TAFEL
LAMINA 1

REPERE PLATE N° BILD N° N° FIGURA	BERLIET NUMERO DE LA PIECE PART NUMBER ERSATZTEIL NUMMER NUMERO DE LA PIEZA	QUANTITE QUANTITY ANZAHL CANTITAD	DESIGNATION DESCRIPTION BEZEICHNUNG DENOMINACION	CITROEN REFERENCE REFERENCE TEIL-NUMMER REFERENCIA	OBSERVATIONS REMARKS BEMERKUNGEN OBSERVACIONES
			BLOC CYLINDRES – CARTER VOLANT (SUITE) **Cylinder block - Fhywheel housing (ctd)** **Zylinderblock - Schwungradgehäuse (Forts)** **Bloque de cilindros - Carter del volante (Cont)**		
40	252 101 050	1	RONDELLE W 10 Spring washer - Federring - Arandela de muelle		
41	214 114 024	1	ECROU HM 10 Nut - Mutter - Tuerca		
42	3 090 099	1	GOUJON Stud - Stiftschraube - Espárrago	ND 114 - 95	
43	252 109 108	1	RONDELLE W 11 Spring washer - Federring - Arandela de muelle		
44	3 089 359	1	ECROU H 7/16" 20 F Nut Mutter - Tuerca	ND 114 - 75	
45	3 090 065	4	GOUJON FIXATION AVANT DROITE Fastening stud Befestigungschraube Espárraga de fijacion		
–	3 090 070	4	GOUJON FIXATION AVANT GAUCHE Fastening stud Befestigungschraube Espárrago de fijacion		
46	252 109 108	8	RONDELLE W 11 Spring washer - Federring - Arandela de muelle		
47	3 089 371	8	ECROU Nut - Mutter - Tuerca	ND 133 - 66	
48	3 080 022	2	PION DE CENTRAGE Centering dowel - Zentrierstift - Espiga de centraje		
49	3 080 937	1	CARTER VOLANT Flywheel housing Schwungradgehäuse Cárter del volante		
50	3 092 417	6	VIS Screw - Schraube - Tornillo	ND 231 - 86 A	

REPERE PLATE N° BILD N° N° FIGURA	BERLIET NUMERO DE LA PIECE PART NUMBER ERSATZTEIL NUMMER NUMERO DE LA PIEZA	QUANTITE QUANTITY ANZAHL CANTITAD	DESIGNATION DESCRIPTION BEZEICHNUNG DENOMINACION	CITROEN REFERENCE REFERENCE TEIL-NUMMER REFERENCIA	OBSERVATIONS REMARKS BEMERKUNGEN OBSERVACIONES
			BLOC CYLINDRES – CARTER VOLANT (SUITE) Cylinder block - Flywheel housing (ctd.) Zylinderblock - Schwungradgehäuse (Forts.) Bloque de cilindros - Carter del volante (cont.)		
51	252 109 106	6	RONDELLE W 9 Spring washer - Federring - Arandela de muelle		
52	102 972	12	GOUJON M 10 x 25 Stud - Stiftschraube - Espárrago	ZB 9 102 972 A	
53	214 115 030	12	ECROU H M 10 Nut - Mutter tuerca		
54	252 501 015	12	RONDELLE TREP ø 10 Washer - Scheibe - Arandela		
55	26 546 092	1	MANO-CONTACT PRESSION D'HUILE Oil pressure switch Oeldruckschalter Mano - contacto		
–	3 083 212	1	POCHETTE DE JOINTS PARTIE BASSE Set of joints bottom part Dichtungssatz zum unteren Teil Juego de juntas para parte bajo	ZC 9000 264 U	

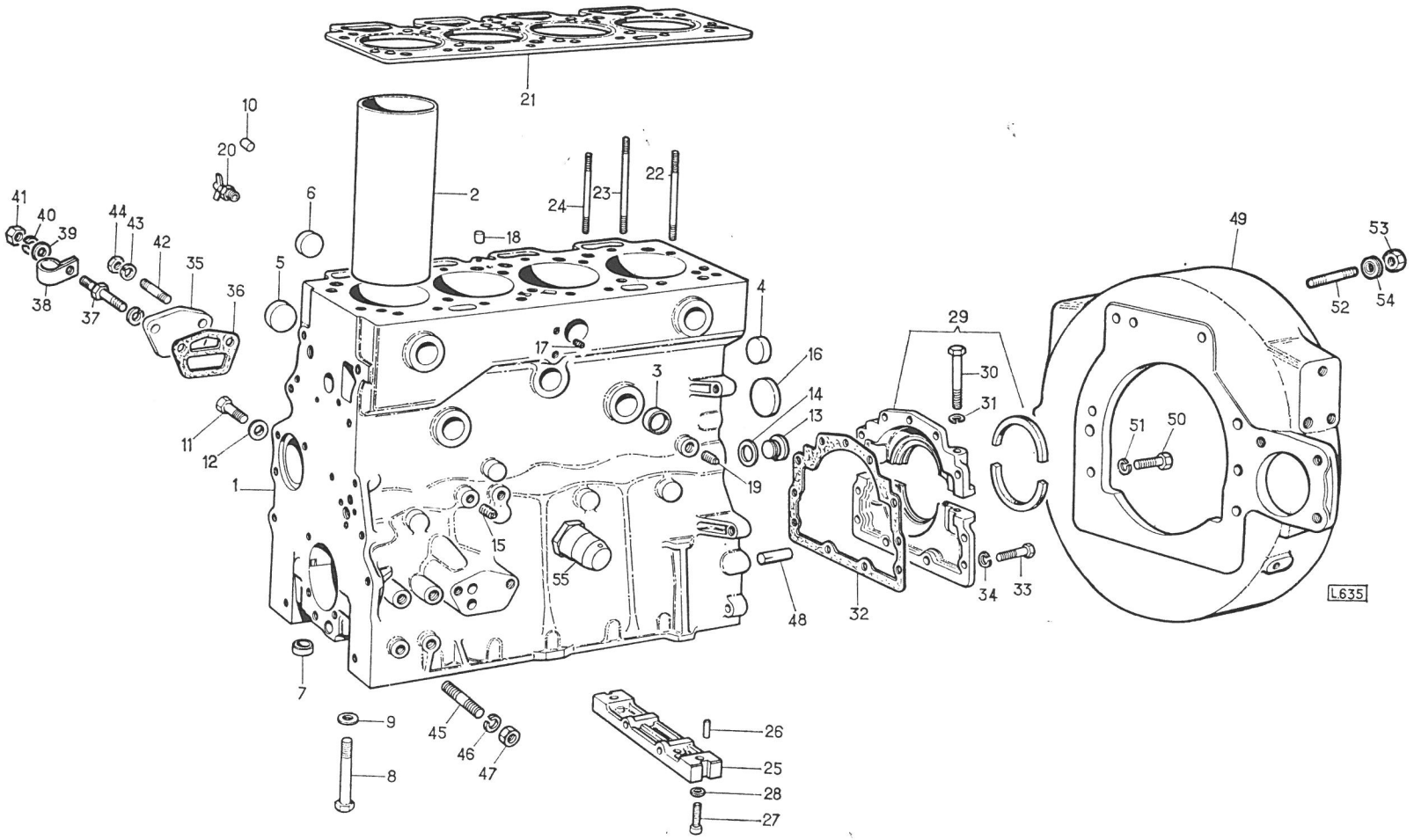
21
10
20
41
40
39
44
43
42
35
36
38
37
6
2
24
23
22
18
5
4
49
53
52
54
29
30
31
17
16
3
14
13
11
12
1
19
51
50
15
55
48
32
34
33
L635
7
9
8
45
46
47
26
25
28
27

REPERE PLATE N° BILD N° N° FIGURA	BERLIET NUMERO DE LA PIECE PART NUMBER ERSATZTEIL NUMMER NUMERO DE LA PIEZA	QUANTITE QUANTITY ANZAHL CANTITAD	DESIGNATION DESCRIPTION BEZEICHNUNG DENOMINACION	CITROEN REFERENCE REFERENCE TEIL-NUMMER REFERENCIA	OBSERVATIONS REMARKS BEMERKUNGEN OBSERVACIONES
			CULASSE - COLLECTEUR ECHAPPEMENT Cylinder head - Exhaust manifold Zylinderkopf-Auspuffkrümmer Culata-Colector de escape		
1	3 080 929	1	CULASSE ASSEMBLEE AVEC SOUPAPES Cylinder head with valves Zylinderkopf mit Ventilen Culata con valvulas	ND 112 - 0	
2	948 607 069	1	BOUCHON ø 31,7 Plug - Stopfen - Tapón	ND 112 - 95	
3	3 088 573	2	BOUCHON Plug - Stopfen - Tapón	ND 112 - 94	
4	3 088 561	1	BOUCHON H 7/8'' Plug - Stopfen - Tapón	ND 112 - 93	
5	3 091 665	1	JOINT Joint washer - Dichtring - Arandela de junta	ND 112 - 86	
6	3 080 905	1	COUVERCLE ARRIERE Rear end cover Hinterer Deckel Tapa trasera	ND 112 - 90	
–	3 080 938	1	COUVERCLE ARRIERE Rear end cover Hinterer Deckel Tapa trasera		Montage avec thermo contact Mouting with thermo contact Ausführung init thermokontakt Montaje con termocontacto
7	3 083 158	1	JOINT Joint - Dichtung - Junta	ND 112 - 78 A	
8	3 092 362	6	VIS H 5/16 Lg 19 Screw - Schraube - tornillo	ND 112 - 63	
9	252 101 040	6	RONDELLE W 8 Spring washer - Federring - Arandela de muelle		
10	3 081 379	4	SOUPAPE ADMISSION STANDARD Inlet valve Einlassventil Valvula de admisión	ND 124 - 7	

REPERE PLATE N° BILD N° N° FIGURA	BERLIET NUMERO DE LA PIECE PART NUMBER ERSATZTEIL NUMMER NUMERO DE LA PIEZA	QUANTITE QUANTITY ANZAHL CANTITAD	DESIGNATION DESCRIPTION BEZEICHNUNG DENOMINACION	CITROEN REFERENCE REFERENCE TEIL-NUMMER REFERENCIA	OBSERVATIONS REMARKS BEMERKUNGEN OBSERVACIONES
			CULASSE - COLLECTEUR ECHAPPEMENT (SUITE) Cylinder head - Exhaust manifold (ctd.) Zylinderkopf - Auspuffkrümmer (Forts.) Culata - Colector de escape (cont.)		
–	3 081 389	4	SOUPAPE ADMISSION plus 0,07 mm Inlet valve Einlassventil Valvula de admisión		
–	3 081 390	4	SOUPAPE ADMISSION PLUS 0,38 mm Inlet valve Einlassventil Valvula de admisión		
–	3 081 391	4	SOUPAPE ADMISSION plus 0,76 mm Inlet valve Einlassventil Válvula de admision		
11	3 081 380	4	SOUPAPE ECHAPPEMENT STANDARD Exhaust valve Auslassventil Valvula de escape	ND 124 - 8	
–	3 081 392	4	SOUPAPE ECHAPPEMENT PLUS 0,07 mm Exhaust val ve Auslassventil Válvula de escape		
–	3 081 393	4	SOUPAPE ECHAPPEMENT PLUS 0,38 mm Exhaust valve Auslassventil Valvula de escape		
–	3 081 394	4	SOUPAPE ECHAPPEMENT PLUS 0,76 mm Exhaust valve Auslassventil Valvula de escape		
12	3 091 504	8	RONDELLE Washer - Scheibe - Arandela	ND 124 - 27	

REPERE PLATE N° BILD N° N° FIGURA	BERLIET NUMERO DE LA PIECE PART NUMBER ERSATZTEIL NUMMER NUMERO DE LA PIEZA	QUANTITE QUANTITY ANZAHL CANTITAD	DESIGNATION DESCRIPTION BEZEICHNUNG DENOMINACION	CITROEN REFERENCE REFERENCE TEIL-NUMMER REFERENCIA	OBSERVATIONS REMARKS BEMERKUNGEN OBSERVACIONES
			CULASSE.COLLECTEUR D'ECHAPPEMENT (SUITE) **Cylinder head - Exhaust manifold (ctd.)** **Zylinderkopf - Auspuffkrümmer (Forts)** **Culata - Colector de escape (cont)**		
13	3 081 382	8	RESSORT Spring - Feder - Muelle	ND 124 - 25	
14	3 081 381	8	RESSORT Spring - Feder - Muelle	ND 124 - 9	
15	3 092 855	8	JOINT Joint - Dichtung - Junta	ND 124 - 73	
16	3 080 904	8	COUPELLE Cup - Schale - Arandela guia	ND 124 - 26	
17	3 081 387	16	CLAVETTE Spring cup cotter - Ventilkegelhälfte - Medio cono para valvula	ND 124 - 18	
18	3 089 375	22	ECROU FIXATION CULASSE Nut - Mutter - tuerca	ND 112 - 98	
19	3 092 853	1	CORPS DE SORTIE D'EAU Water outlet body Wasserauslassgenäuse Cuerpo salida de agua	ND 112 - 80	
20	3 083 157	1	JOINT Joint - Dichtung - Junta	ND 112 - 75	
21	3 091 414	1	RACCORD Union - Nippel - Racor		
22	3 090 080	1	GOUJON Stud - Stiftschraube - Espárrago	ND 112 - 67	
23	252 109 106	1	RONDELLE W 9 Spring washer - Federring - Arandela de muelle		
24	3 089 397	1	ECROU Nut - Mutter - Tuerca	ND 532 - 69	
25	252 109 106	1	RONDELLE W 9 Spring washer - Federring - Arandela de muelle		

MOTEUR
Engine
Motor 4236

PLANCHE
PLATE
TAFEL
LAMINA 2

REPERE PLATE N° BILD N° N° FIGURA	BERLIET NUMERO DE LA PIECE PART NUMBER ERSATZTEIL NUMMER NUMERO DE LA PIEZA	QUANTITE QUANTITY ANZAHL CANTITAD	DESIGNATION DESCRIPTION BEZEICHNUNG DENOMINACION	CITROEN REFERENCE REFERENCE TEIL-NUMMER REFERENCIA	OBSERVATIONS REMARKS BEMERKUNGEN OBSERVACIONES
			CULASSE - COLLECTEUR ECHAPPEMENT (SUITE) Cylinder head - Exhaust manifold. (ctd.) Zylinderkopf - Auspuffkrümmer (Forts.) Culata - Colector de escape (cont)		
26	3 092 412	1	VIS Screw - Schraube - Tornillo	ND 112 - 89	
27	3 092 410	1	VIS Screw - Schraube - Tornillo	ND 112 - 62 A	
28	3 092 382	2	VIS Screw - Schraube - tornillo	ND 112 - 62	
29	252 101 040	3	RONDELLE W 8 Spring washer - Federring - Arandela de muelle		
30	3 092 376	2	VIS Screw - Schraube - Tornillo	ND 626 - 81	
31	252 109 106	2	RONDELLE W9 Spring washer - Federring - Arandela de muelle		
32	3 083 217	1	JOINT Joint-Dichtung - Junta		
33	3 090 095	2	GOUJON Stud - Stiftschraube - Espárrago		
34	3 086 608	1	THERMOSTAT WAHLER Wahler Thermostat Wahler Thermostat Termostato Wahler		
35	252 109 106	2	RONDELLE W 9 Spring washer - Federring - Arandela de muelle		
36	3 089 397	2	ECROU Nut - Mutter - Tuerca	ND 532 - 69	
37	3 080 374	1	BRIDE SORTIE D'EAU Water outlet flange Wasserauslassflansch Brida salida agua		
38	3 086 324	2	PLAQUE LEVAGE Lifting plate - hebeplatte - Placa de amarre	ND 112 - 80	

REPERE PLATE Nº BILD Nº Nº FIGURA	BERLIET NUMERO DE LA PIECE PART NUMBER ERSATZTEIL NUMMER NUMERO DE LA PIEZA	QUANTITE QUANTITY ANZAHL CANTITAD	DESIGNATION DESCRIPTION BEZEICHNUNG DENOMINACION	CITROEN REFERENCE REFERENCE TEIL-NUMMER REFERENCIA	OBSERVATIONS REMARKS BEMERKUNGEN OBSERVACIONES
			CULASSE - COLLECTEUR D'ECHAPPEMENT (SUITE) Cylinder head - Exhaust manifold (ctd.) Zylinderkopf - Auspuffkrümmer (Forts.) Culata - Colector de escape (cont.)		
39	252 109 106	2	RONDELLE W 9 Spring washer - Federring - Arandela de muelle		
40	948 607 938	2	VIS Screw - Schraube - Tornillo	ND 143 - 96	
41	26 546 111	1	THERMO - CONTACT 94 ° Thermocontact - Thermokontakt - Termocontacto		
42	3 091 533	1	JOINT Joint washer - Dichtring - Arandela de junta	ND 114 - 85	
43	28 763 116	1	TRANSMETTEUR TEMPERATURE D'EAU Water temperature transmitter Wassertemperatur - Geber Transmisor de temperatura de agua		
44	3 091 665	1	JOINT Joint washer - Dichtring - arandela de junta	ND 112 - 86	
45	3 080 923	1	COLLECTEUR D'ECHAPPEMENT Exhaust manifold Auspuffkrümmer Colector de escape	ND 181 - 1 A	
46	3 083 150	2	JOINT Joint - Dichtung - Junta	ND 181 - 2	
47	3 090 073	4	GOUJON Stud - Stiftschraube - Espárrago	ND 112 - 66	
48	3 089 373	4	ECROU Nut - Mutter - Tuerca	ND 181 13	
—	3 083 211	1	POCHETTE DE JOINTS RODAGE Valve grinding gasket set Ventileinschleifen - Dichtungssatz Juego de juntas para esmerilado valvulas	ZC 9000 263 U	

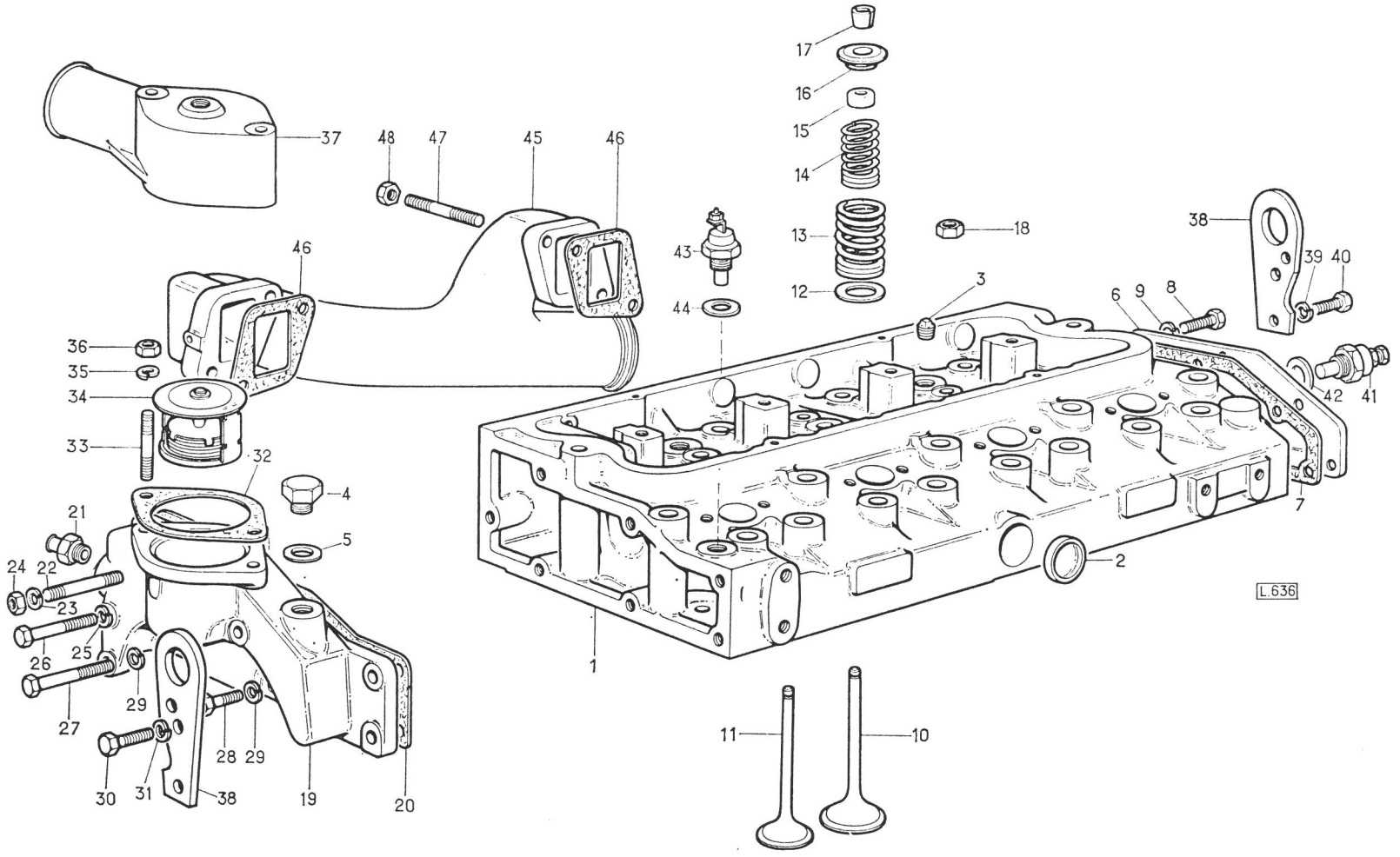
17
16
15
14
13
12
18
37
48
47
45
46
43
44
3
38
39
40
6
9
8
42
41
36
35
34
33
32
4
5
21
24
22
23
26
25
29
27
28
29
30
31
38
19
20
2
7
1
11
10
L.636

MOTEU
Engine
Motor 4236

PLANCHE
PLATE
TAFEL 3
LAMINA

REPERE PLATE N° BILD N° N° FIGURA	BERLIET NUMERO DE LA PIECE PART NUMBER ERSATZTEIL NUMMER NUMERO DE LA PIEZA	QUANTITE QUANTITY ANZAHL CANTITAD	DESIGNATION DESCRIPTION BEZEICHNUNG DENOMINACION	CITROEN REFERENCE REFERENCE TEIL-NUMMER REFERENCIA	OBSERVATIONS REMARKS BEMERKUNGEN OBSERVACIONES
			CACHE CULBUTEURS CULBUTEURS Cylinder head cover, rocker levers Zylinderkopfhaube Kipphebel Tapa de culata , balancines		
1	3 080 906	1	CACHE CULBUTEURS Cylinder head cover Zylinderkopfhaube Tapa de culata		
2	3 088 552	1	BOUCHON DE REMPLISSAGE Filler cap Einfüllverschluss Tapón llenado		
3	3 083 207	1	JOINT Joint - Washer - Junta	ND 132 - 78	
4	3 083 204	1	JOINT Joint - Washer - Junta		
5	3 092 386	4	VIS Screw - Schraube - Tornillo	ND 132 - 84	
6	20 256	4	RONDELLE Washer - Scheibe - Arandela	ND 132 - 82	
7	252 101 030	4	RONDELLE W 6 Spring washer - Federring - Arandela de muelle		
8	321 320 102	1	DURITE ø 15,5 Lg 670 Hose connection - schlauch - Tubo goma	ND 132 10 b	
9	593 340 001	1	COLLIER CAOUTCHOUC Hose clip - - Schlauchbinder - Abrazadera	D 334 - 204 A	
10	22 111 152	1	COLLIER Clip - Schelle - Brida		
11	3 086 326	1	COLLIER Clip - Schelle - Brida	ND 132 - 90	
12	3 080 008	1	AXE DE CULBUTEUR Rocher shaft - Kipphebelachse Eje de balancines	ND 124 - 84	
13	948 607 076	2	BOUCHON Plug - Stopfen - Tapón	ND 124 - 81	

REPERE PLATE N° BILD N° N° FIGURA	BERLIET NUMERO DE LA PIECE PART NUMBER ERSATZTEIL NUMMER NUMERO DE LA PIEZA	QUANTITE QUANTITY ANZAHL CANTITAD	DESIGNATION DESCRIPTION BEZEICHNUNG DENOMINACION	CITROEN REFERENCE REFERENCE TEIL-NUMMER REFERENCIA	OBSERVATIONS REMARKS BEMERKUNGEN OBSERVACIONES
			CACHE CULBUTEURS , CULBUTEURS (SUITE) Cylinder head cover, rocker levers (ctd.) Zylinderkopfhaube , Kipphebel (Forts) Tapa de culata , balancines (cont.)		
14	3 091 524	2	RONDELLE Washer - Scheibe Arandela	ND 124 - 85	
15	3 088 966	2	CIRCLIPS Circlip - Sicherrungsring - Anillo elástico	ND 124 - 66	
16	3 081 374	2	RESSORT LONG Spring long - Feder lange - Muelle largo	ND 124 - 80	
17	3 081 375	2	RESSORT COURT Spring , short - Feder , Kurze Muelle corto	ND 124 - 98	
18		4	SUPPORT Bracket - Kipphebelbock - Soporte		
19	3 081 376	4	LEVIER DE CULBUTEUR DROIT Rocker lever R. H Kipphebel , rechter Balancin derecho	ND 124 - 2	
20	3 081 377	4	LEVIER DE CULBUTEUR GAUCHE Rocker lever L.H. Kipphebel, linker Balancin izquierdo	ND 124 - 20	
21	3 086 721	1	TUYAUTERIE GRAISSAGE Oil feed pipe Schmierrohr Tubo de engrase	ND 224 - 101 A	
22	3 083 209	1	JOINT Joint washer - Dichtring-Arandela de junta	ND 224 - 109 A	
23	3 092 380	1	VIS Screw - Schraube - Tornillo	ND 224 - 86	
24	3 092 367	8	VIS DE REGLAGE Adjusting screw - Einstellschraube - Tornillo de reglaje	ND 124 - 99	
25	3 089 379	8	CONTRE ECROU Locking nut - Gegenmutter - Contratuerca	ND 124 - 93	

REPERE PLATE Nº BILD Nº Nº FIGURA	BERLIET NUMERO DE LA PIECE PART NUMBER ERSATZTEIL NUMMER NUMERO DE LA PIEZA	QUANTITE QUANTITY ANZAHL CANTITAD	DESIGNATION DESCRIPTION BEZEICHNUNG DENOMINACION	CITROEN REFERENCE REFERENCE TEIL-NUMMER REFERENCIA	OBSERVATIONS REMARKS BEMERKUNGEN OBSERVACIONES
			CACHE CULBUTEURS - CULBUTEURS (SUITE) Cylinder head cover , rocker levers (ctd) Zylinder kopfhaube, Kipphebel (Forts) Tapa de culata, balancines (cont)		
26	3 090 082	4	GOUJON Stud - Stiftschraube - Espárrago	ND 112 - 70	
27	3 089 383	4	ECROU Nut Mutter - Tuerca	ND 124 - 92	
28	3 091 509	4	RONDELLE Washer - Scheibe - Arandela	ND 124 - 86	
29	3 081 388	8	POUSSOIR DE CULBUTEUR Rocker lever tappet Kipphebelstössel Tucho de balancin	ND 124 - 1	
30	3 081 378	8	TIGE DE CULBUTEUR Push rod Stosstange Varilla mando balancin	ND 124 - 5	

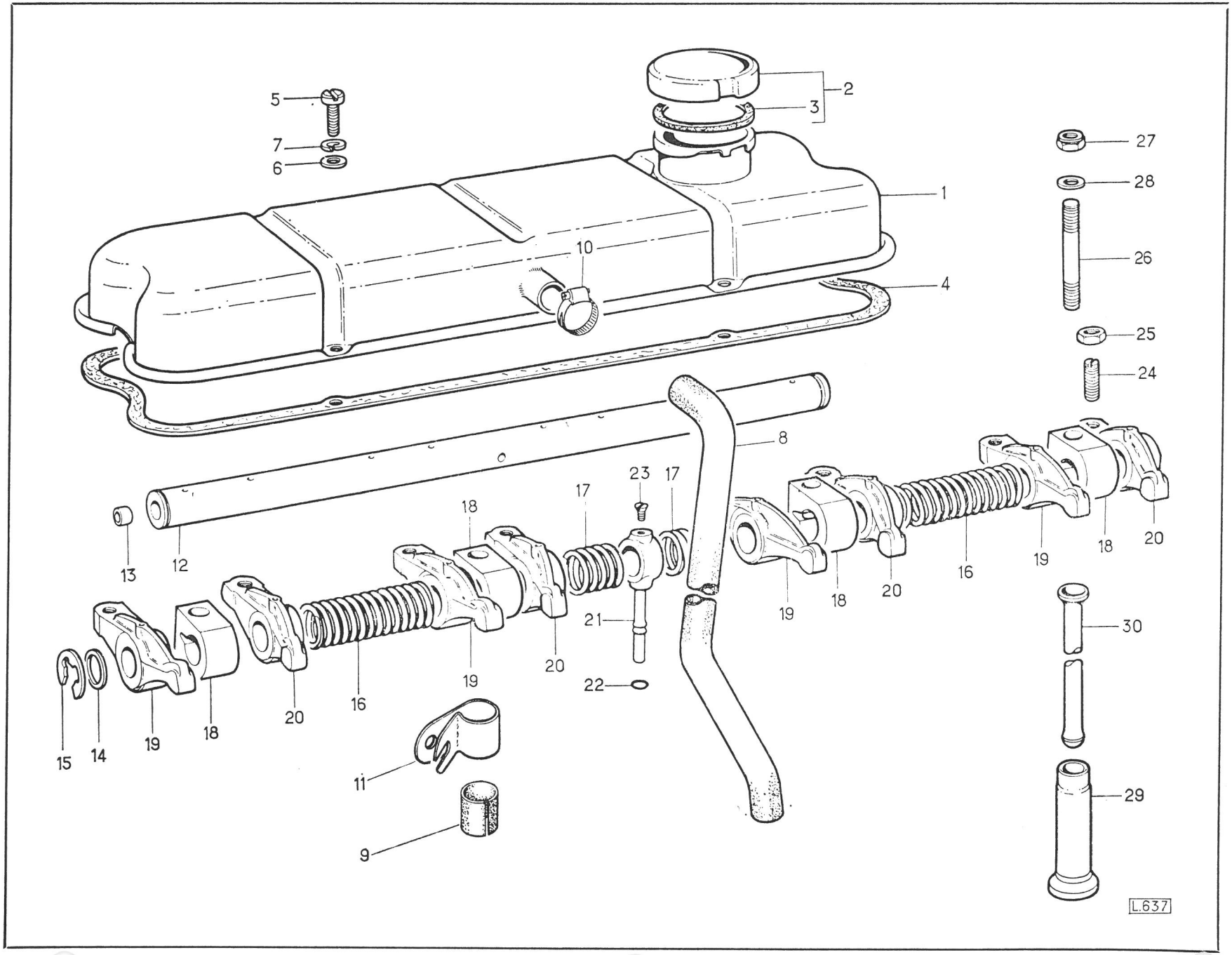
1
2
3
4
5
6
7
8
9
10
11
12
13
14
15
16
17
18
19
20
21
22
23
24
25
26
27
28
29
30
L.637

MOTEUR
Engine 4236
Motor
Motor

PLANCHE
PLATE
TAFEL 4
LAMINA

REPERE PLATE N° BILD N° N° FIGURA	BERLIET NUMERO DE LA PIECE PART NUMBER ERSATZTEIL NUMMER NUMERO DE LA PIEZA	QUANTITE QUANTITY ANZAHL CANTITAD	DESIGNATION DESCRIPTION BEZEICHNUNG DENOMINACION	CITROEN REFERENCE REFERENCE TEIL-NUMMER REFERENCIA	OBSERVATIONS REMARKS BEMERKUNGEN OBSERVACIONES
			VILEBREQUIN - BIELLES ET PISTONS Crankshaft - Connecting rods and pistons Kurbelwelle - Pleuelstangen und Kolben Cirgüeñal - Bielas y embolos		
1	3 087 455	1	ENSEMBLE VILEBREQUIN ET COUSSINETS Crankshaft with bearings Kurbelwelle mit Lager Cigüenal con cojinete	ND 121 011	
2	3 080 362	1	JEU COUSSINET DE PALIER STANDARD Set of main bearings Hauptlagersatz Juego de cojinetes	ND 113 - 038	
–	3 080 379	1	JEU COUSSINETS DE PALIER + 0,25 mm Set of main bearings Hauptlagersatz Juego de cojinetes	ND 113 - 038 A	
–	3 080 380	1	JEU COUSSINETS DE PALIER + 0,50 mm Set of main bearings Hauptlagersatz Juego de cojinetes	ND 113 - 038 B	
–	3 080 381	1	JEU COUSSINETS DE PALIER+ 0,76 mm Set of main bearing Hauptlagersatz Juego de cojinetes	ND 113 - 038 C	
3	3 080 366	1	JEU COUSSINETS DE BIELLE STANDARD Set of connecting rod big end bearing Pleuellagersatz Juego de cojinetes de cabeza de biela	ND 121 020	
–	3 080 361	4	COUSSINET Bearing Lager Cojinete	ND 121 019	
–	3 080 376	1	JEU COUSSINETS DE BIELLE+ 0,25 mm Set of connecting rod big end bearing Pleuellagersatz Juego de cojinetes de cabeza de biela	ND 121 - 020 A	

REPERE PLATE N° BILD N° N° FIGURA	BERLIET NUMERO DE LA PIECE PART NUMBER ERSATZTEIL NUMMER NUMERO DE LA PIEZA	QUANTITE QUANTITY ANZAHL CANTITAD	DESIGNATION DESCRIPTION BEZEICHNUNG DENOMINACION	CITROEN REFERENCE REFERENCE TEIL-NUMMER REFERENCIA	OBSERVATIONS REMARKS BEMERKUNGEN OBSERVACIONES
			VILEBREQUIN - BIELLES ET PISTONS (SUITE) **Crankshaft - Connecting rods and pistons (ctd)** **Kurbelwelle - Pleuelstangen und Kolben (Forts.)** **Cirgüe ñal- Bielas y embolos (cont.)**		
–	3 080 377	1	JEU DE COUSSINETS DE BIELLE+ 0,50 mm Set of connecting rod big end bearing Pleuellagersatz Juego de cojinetes de cabeza de biela	ND 121 020 B	
–	3 080 378	1	JEU DE COUSSINETS DE BIELLE + 0,76 mm Set of connecting rod big end bearing Pleuellagersatz Juego de cojinetes de cabeza de biela	ND 121 020 C	
4	3 091 516	2	DEMI - RONDELLE SUPERIEURE STANDARD Thrust washer top Anlaufringhälfte , obere Arandela axial mitad superior	ND 113 - 90	
–	3 091 537	2	DEMI - RONDELLE SUPERIEURE+ 0,17 mm Thrust washer top Anlaufringhälfte, obere Arandela axial mitad superior	ND 113 - 90 A	
5	3 091 518	2	DEMI - RONDELLE INFERIEURE STANDARD Thrust washer bottom Anlaufringhälfte untere Arandela axial mitad inferior	ND 113 - 91	
–	3 091 536	2	DEMI - RONDELLE INFERIEURE+ 0,17 mm Thrust washer bottom Anlaufringhälfte untere Arandela axial mitad inferior	ND 113 91 A	
6	3 085 117	1	PIGNON Gear - Rad - Piñon	ND 122 - 12	
7	3 081 873	1	CLAVETTE Key - Passfeder - Chaveta	ND 122 - 89	
8	3 092 863	1	DEFLECTEUR Oil baffle flange - Oelpritzring Deflector de aceite	ND 131 79	

REPERE PLATE Nº BILD Nº Nº FIGURA	BERLIET NUMERO DE LA PIECE PART NUMBER ERSATZTEIL NUMMER NUMERO DE LA PIEZA	QUANTITE QUANTITY ANZAHL CANTITAD	DESIGNATION DESCRIPTION BEZEICHNUNG DENOMINACION	CITROEN REFERENCE REFERENCE TEIL-NUMMER REFERENCIA	OBSERVATIONS REMARKS BEMERKUNGEN OBSERVACIONES
			VILEBREQUIN - BIELLES ET PISTONS (SUITE) Crankshaft - Connecting rods and pistons (ctd) Kurbelwelle - Pleuelstangen und Kolben (Forts) Cugüe ñal Bielas y embolos (cont)		
9	3 087 367	1	POULIE Pulley - Riemenscheibe - Polea		
10	3 092 388	1	VIS Screw - Schraube - Tornillo	ND 121 77	
11	3 091 521	1	RONDELLE Washer - Scheibe - Arandela		
12	3 080 375	4	BIELLE ASSEMBLEE Connecting rod complete Pleuelstange , vollständig Biela completa	ND 121 01	
13	3 092 420	8	VIS Screw - Schraube - Tornillo	ND 121 13	
14	3 089 404	8	ECROU Nut - Mutter - Tuerca	ND 121 - 19	
15	3 088 258	4	BAGUE Bush - Buchse - Cojinete	ND 121 - 2	
16	3 085 608	4	PISTON ET SEGMENTS Piston with rings Kolben mit Kolbenringen Embolo con segmentos	ND 121 03	
17	3 088 965	8	CIRCLIPS Circlip - Sicherungsring Anillo elástico	ND 121 - 76	
18	3 085 613	4	SEGMENT DE FEU Top ring Oberster Verdichtungsring Segmento de compresión superior	ND 121 6	
19	3 085 611	8	SEGMENT DE COMPRESSION Compression ring Kompressionsring Segmento de compresión	ND 121 - 6 A	

MOTEUR
Engine 4236
Motor
Motor

PLANCHE
PLATE
TAFEL 4
LAMINA

REPERE PLATE N° BILD N° N° FIGURA	BERLIET NUMERO DE LA PIECE PART NUMBER ERSATZTEIL NUMMER NUMERO DE LA PIEZA	QUANTITE QUANTITY ANZAHL CANTITAD	DESIGNATION DESCRIPTION BEZEICHNUNG DENOMINACION	CITROEN REFERENCE REFERENCE TEIL-NUMMER REFERENCIA	OBSERVATIONS REMARKS BEMERKUNGEN OBSERVACIONES
			VILEBREQUIN - BIELLES ET PISTONS (SUITE) Cran kshaft Connecting rods and pistons (ctd) Kurbelwelle - Pleuelstangen und Kolben (Forts) Cigüeñal Bielas y embolos (cont)		
20	3 085 612	8	SEGMENT D'ETANCHEITE Sealing ring Verdichtungsring Segmento de estanqueidad	ND 121 7	
21	3 085 609	4	JEU DE SEGMENTS Piston ring set Kolbenringsatz Juego de segmentos		
22	3 080 881	1	COURONNE Starter ring - Anlasszahnkranz - Corona del volante	ND 533 - 1 A	
23	3 080 925	1	VOLANT Flywheel - Schwungrad - Volante	ND 121 - 5 A	
24	3 088 265	1	ENTRETOISE Spacer ring - Distanzring - Anillo distanciador		
25	23 312 547	1	ROULEMENT Ø 25 x 47 x 12 Bearing - Lager - Rodamiento		
26	253 101 055	1	CIRCLIPS Circlip - Sicherungsring Anillo elástico		
27	948 607 769	3	FREIN Locking plate - Sicherungsblech - Chapa freno		
28	3 092 416	6	VIS Screw - Schraube - Tornillo		
29	21 562 158	6	GOUJON M8 x 20 Stud - Stiftschraube - Espárrago		
30	149 872	1	POULIE COMMANDE POMPE H P Drive pulley Antriebsriemenscheibe Polea de mando	ZB 9 149 872 A	
31	21 562 128	6	GOUJON M 8 x 16 Stud - Stiftschraube - Espárrago		

REPERE PLATE N° BILD N° N° FIGURA	BERLIET NUMERO DE LA PIECE PART NUMBER ERSATZTEIL NUMMER NUMERO DE LA PIEZA	QUANTITE QUANTITY ANZAHL CANTITAD	DESIGNATION DESCRIPTION BEZEICHNUNG DENOMINACION	CITROEN REFERENCE REFERENCE TEIL-NUMMER REFERENCIA	OBSERVATIONS REMARKS BEMERKUNGEN OBSERVACIONES
			VILEBREQUIN - BIELLES ET PISTONS (SUITE) Crankshaft - Connecting rods and pistons (ctd) Kurbelwelle - Pleuelstangen und Kolben (Forts) Cigüeñal - Bielas y embolos (cont.)		
32	252 101 040	12	RONDELLE W 8 Spring washer - Federring - Arandela de muelle		
33	214 114 023	12	ECROU HM 8 Nut Mutter - Tuerca		
34	3 087 369	1	VENTILATEUR Fan - Lüfter - Ventilador		
35	149 944	1	POULIE COMMANDE POMPE H P Drive pulley Antriebsriemenscheibe Polea de mando	Z B 9 149 944 A	
36	252 101 040	3	RONDELLE W 8 Spring washer - Federring - Arandela de muelle		
37	211 155 064	3	VIS HM 8 x 30 Screw - Schraube - Tornillo		
38	152 028	1	VENTILATEUR Fan - Lüfter - Ventilador	ZB 9 152 028 A	

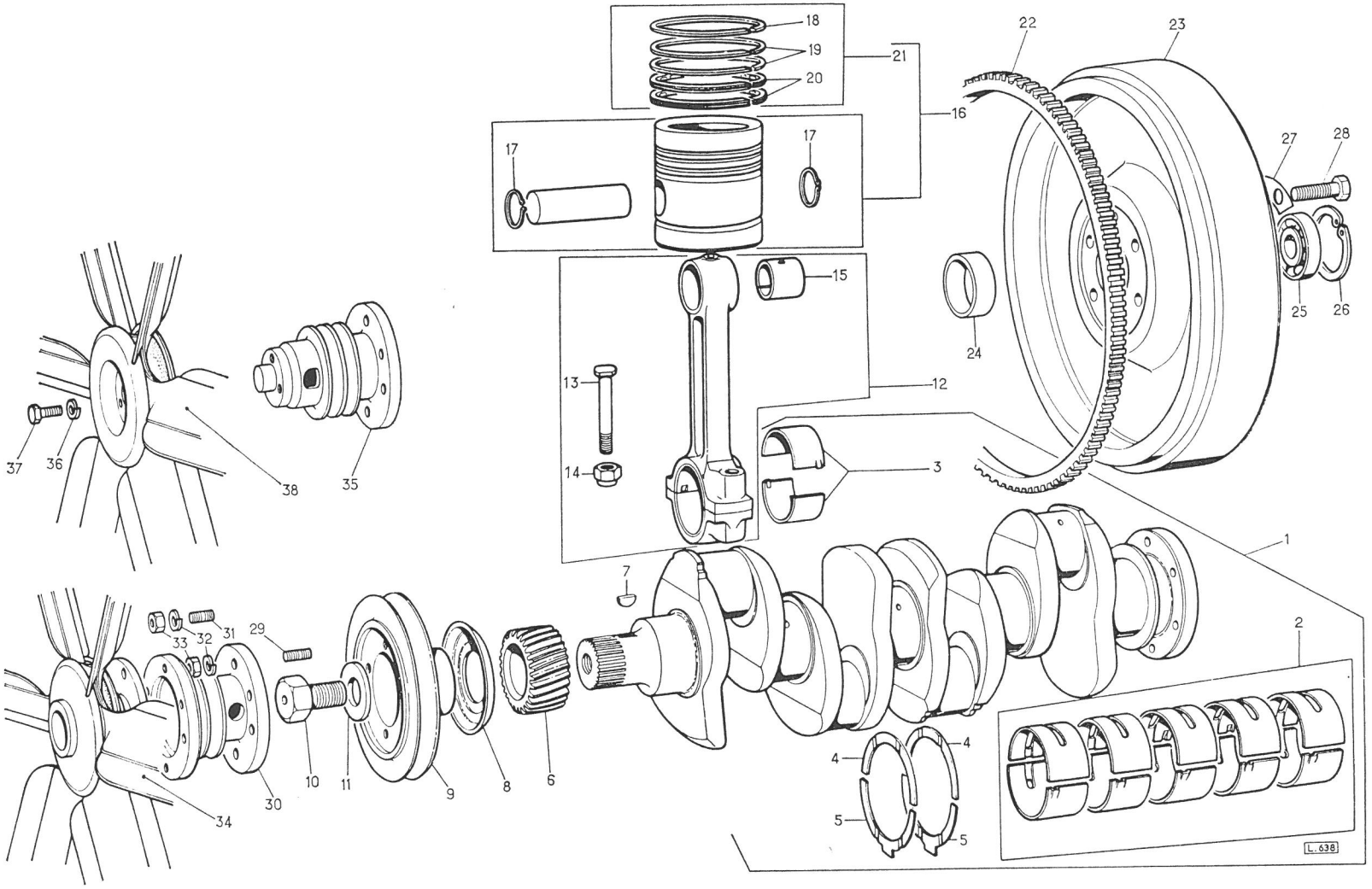
18
19
20
21
16
17
17
22
23
27
28
25
26
24
15
13
14
12
3
37
36
38
35
1
7
2
33
32
31
29
10
11
9
8
6
30
34
4
4
5
5
L.638

MOTEUR
Engine 4236
Motor
Motor

PLANCHE
PLATE 5
TAFEL
LAMINA

REPERE PLATE No BILD No No FIGURA	BERLIET NUMERO DE LA PIECE PART NUMBER ERSATZTEIL NUMMER NUMERO DE LA PIEZA	QUANTITE QUANTITY ANZAHL CANTITAD	DESIGNATION DESCRIPTION BEZEICHNUNG DENOMINACION	CITROEN REFERENCE REFERENCE TEIL-NUMMER REFERENCIA	OBSERVATIONS REMARKS BEMERKUNGEN OBSERVACIONES
			ARBRE A CAMES,CARTERS DISTRIBUTION Camshaft timing gear housing and timing gear housing cover Nockenwelle , Steuergehäuse und Steuergehäusedeckel Eje de levas , carter y tapa de la distribucion		
1	3 080 009	1	ARBRE A CAMES Camshaft Nockenwelle - Eje de levas	ND 123 - 1	
2	3 085 121	1	PIGNON Gear - Rad - Piñon	ND 122 - 1	
3	3 081 873	1	CLAVETTE Key - Keil - Chaveta	ND 122 - 89	
4	3 092 387	1	VIS Screw - Schraube - Tornillo	ND 122 - 85	
5	3 091 519	1	RONDELLE Washer - Scheibe - Arnadela	ND 122 - 51	
6	3 092 866	1	FREIN DE VIS Tab - washer - Sicherungsblech - Chapa freno	ND 122 - 91	
–	3 091 522	1	RONDELLE SOUS VIS Washer - Scheibe - Arandela	ND 122 - 84	
7	3 091 520	1	RONDELLE Washer - Scheibe - Arandela	ND 123 - 50	
8	3 092 879	1	ERGO Dowel - Stift - Espiga	ND 123 - 95	
9	948 607 544	1	MOYEU DE PIGNON Gear hub Zahnradnabe Cubo de engranaje	ND 122 - 82	
10	3 085 119	1	PIGNON INTERMEDIAIRE Idler gear Zwischenzahnrad Engranaje intermedio	ND 122 - 50	
11	948 607 109	2	BAGUE Bush - Buchse - Casquillo	ND 122 - 92	
12	948 607 711	1	PLAQUE Plate - Platte - Placa	ND 122 - 83	
13	3 090 104	3	GOUJON Stud - Stiftschraube - Espárrago		

REPERE PLATE N° BILD N° N° FIGURA	BERLIET NUMERO DE LA PIECE PART NUMBER ERSATZTEIL NUMMER NUMERO DE LA PIEZA	QUANTITE QUANTITY ANZAHL CANTITAD	DESIGNATION DESCRIPTION BEZEICHNUNG DENOMINACION	CITROEN REFERENCE REFERENCE TEIL-NUMMER REFERENCIA	OBSERVATIONS REMARKS BEMERKUNGEN OBSERVACIONES
			ARBRE A CAMES, CARTERS DISTRIBUTION (SUITE)) Camshaft, timing gear housing and timing gear housing cover (ctd) Nockenwelle , Steuergehäuse und Steuergehäusedeckel (Forts) Eje de levas, carter y tapa de la distribucion (cont)		
14	3 089 364	3	ECROU Nut - Mutter - tuerca	ND 122 - 12	
15	3 080 910	1	CARTER DE DISTRIBUTION Triming gear housing Steuergehäuse Carter de la distribuciбn	ND 131 - 97	
16	3 083 219	1	JOINT Joint - Dichtung - Junta	ND 131 - 2	
17	3 092 384	3	VIS H 5/16 Screw - Schraube - Tornillo		
18	3 092 381	4	VIS H 5/16 Screw - Schraube - Tornillo	ND 131 - 90	
19	3 092 382	2	VIS H 5/16 Screw - Schraube - Tornillo	ND 112 - 62	
20	252 101 040	9	RONDELLE w 8 Spring washer - Federring - Arandela de muelle		
21	3 080 911	1	CARTER AVANT Timing gear housing cover Steuergehäuse deckel Tapa de la distribuciбn	ND 131 -78	
22	3 083 183	1	JOINT D'ETANCHEITE Joint - Dichtung - Junta	ND 131 - 88	
23	3 083 221	1	BAGUE D'ETANCHEITE Oil seal - Radialdichtring - Anillo retenciбn accite		
24	3 080 907	1	PLAQUE D'INSPECTION Inspection cover Schaulochdeckel Tapa de mirilla	ND 131 - 76	
25	3 083 160	1	JOINT Joint - Dichtung - Junta	ND 131 - 77	

REPERE PLATE N° BILD N° N° FIGURA	BERLIET NUMERO DE LA PIECE PART NUMBER ERSATZTEIL NUMMER NUMERO DE LA PIEZA	QUANTITE QUANTITY ANZAHL CANTITAD	DESIGNATION DESCRIPTION BEZEICHNUNG DENOMINACION	CITROEN REFERENCE REFERENCE TEIL-NUMMER REFERENCIA	OBSERVATIONS REMARKS BEMERKUNGEN OBSERVACIONES
			ARBRE A CAMES, CARTERS DISTRIBUTION (SUITE) Camshaft, timing gear housing and timing gear housing cover (ctd) Nockenwelle , Steuergegäuse und Steuergehäusedeckel (Forts) Eje de levas , carter y tapa de la distribucion (cont)		
26	3 092 361	4	VIS Screw - Schraube - Tornillo	ND 131 - 75	
27	3 091 514	4	RONDELLE Washer - Scheibe - Arandela	ND 114 - 92	
			MONTAGE COMPTE TOURS (OPTION) Revolution counter mounting (on request) Ausführung des Drehzahlmessers (Auf Anfrage) Montaje cuentarevoluciones (a peticiòn)		
28	3 092 876	1	COUVERCLE Cover - Deckel - Tapa		
29	3 092 874	1	DOIGT D'ENTRAINEMENT Driving shaft Antriebswelle Eje entrenamiento		
30	3 092 382	3	VIS Screw - Schraube - Tornillo	ND 112 - 62	
31	24 472 479	1	BAGUE D'ETANCHEITE Oil seal - Radialdichtring - Anillo retenciòn aceite		
32	152 008	1	JOINT Joint -Dichtung - Junta	ZB 9 152 008 A	
33	21 712 034	4	VIS H 3/8 Lg 19 Screw - Schraube - Tornillo		
—	252 342 008	4	RONDELLE B 8 Washer - Scheibe - Arandela		
34	948 102 237	1	RENVOI D'ANGLE Speedometer angle joint Winkelgetriebe Reenvio en angulo		
35	3 092 873	1	MONTAGE COMPTE - TOURS COMPLET Revolution counter, complete Drehzahlmesser, vollständig Cuentarevoluciones , completo		

MOTEUR
Engine 4236
Motor
Motor

PLANCHE
PLATE
TAFEL 5
LAMINA

REPERE PLATE N° BILD N° N° FIGURA	BERLIET NUMERO DE LA PIECE PART NUMBER ERSATZTEIL NUMMER NUMERO DE LA PIEZA	QUANTITE QUANTITY ANZAHL CANTITAD	DESIGNATION DESCRIPTION BEZEICHNUNG DENOMINACION	CITROEN REFERENCE REFERENCE TEIL-NUMMER REFERENCIA	OBSERVATIONS REMARKS BEMERKUNGEN OBSERVACIONES
			ARBRE A CAMES,CARTER & DISTRIBUTION (SUITE) Camshaft , timing gear housing and timing gear housing cover (ctd) Nockenwelle, Steurgegäuse und Steuergegäusedeckel (forts) Eje de levas , carter y tapa de la distribucion (cont)		
36	3 092 851	1	DOIGT DE CALAGE Pin - Achse - Espiga	ND 131 - 72	
37	3 091 513	1	RONDELLE Washer - Scheibe Arandela	ND 131 - 89	
38	3 092 411	4	VIS Screw - Schraube - Tornillo	ND 113 - 98	
39	3 092 382	10	VIS Screw - Schraube - Tornillo	ND 112 - 62	
40	252 342 008	14	RONDELLE B 8 Washer - Scheibe - Arandela		
41	3 092 382	1	VIS Screw - Schraube - Tornillo	ND 112 - 62	
42	252 342 008	1	RONDELLE B 8 Washer - Scheibe - Arandela		
43	3 092 382	3	VIS Screw - Schraube - Tornillo	ND 112 - 62	
44	3 091 514	3	RONDELLE Washer - Scheibe - Arandela	ND 114 - 92	
45	3 080 928	1	PLAQUE DE FERMETURE Cover plate Abschlussplatte Placa de cierre	ND 131 - 80	
46	3 083 176	1	JOINT Joint - Dichtung - Junta		
47	3 092 382	4	VIS Screw - Schraube - Tornillo	ND 114 - 69	
48	3 091 514	4	RONDELLE Washer - Scheibe - Arandela	ND 114 - 92	

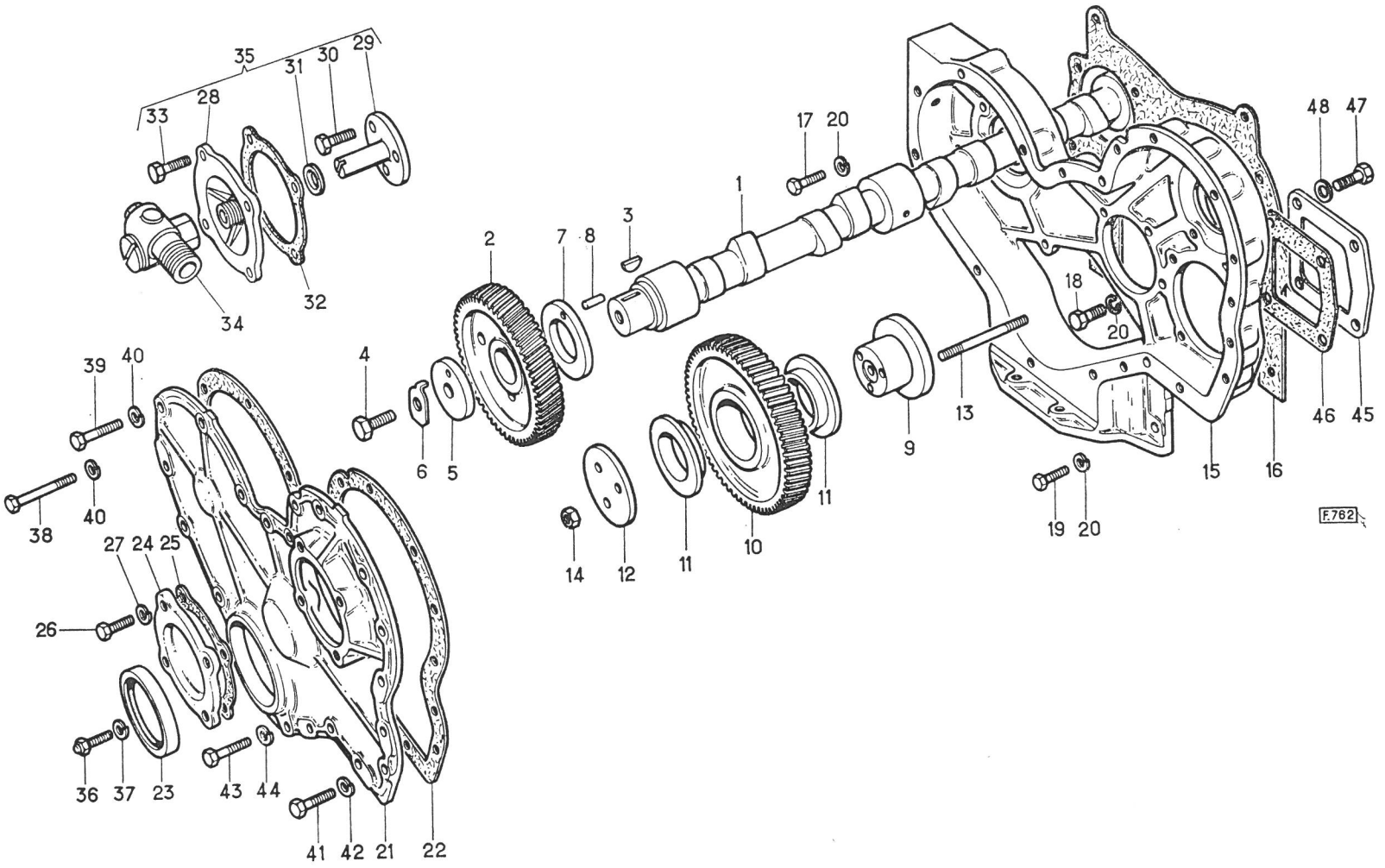
35
33
28
31
30
29
34
32
39
40
38
40
27
24
25
26
36
37
23
43
44
41
42
21
22
4
6
5
2
7
8
3
1
17
20
14
12
11
10
11
9
13
18
20
19
20
15
16
46
45
48
47
F.762

MOTEUR
Engine
Motor
Motor

4 236

PLANCHE
PLATE
TAFEL
LAMINA 6

REPERE PLATE N° BILD N° N° FIGURA	BERLIET NUMERO DE LA PIECE PART NUMBER ERSATZTEIL NUMMER NUMERO DE LA PIEZA	QUANTITE QUANTITY ANZAHL CANTITAD	DESIGNATION DESCRIPTION BEZEICHNUNG DENOMINACION	CITROEN REFERENCE REFERENCE TEIL-NUMMER REFERENCIA	OBSERVATIONS REMARKS BEMERKUNGEN OBSERVACIONES
			COLLECTEUR D'ADMISSION **Intake manifold** **Saugkrümmer** **Colector de admisión**		
1	3 080 879	1	COLLECTEUR D'ADMISSION Intake manifold Saugkrümmer Colector de admisión		
2	3 083 148	1	JOINT Joint - Dichtung - Junta	ND 141 - 15	
3	3 083 149	1	JOINT Joint - Dichtung - Junta	ND 141 - 11	
4	3 083 147	1	JOINT Joint - Dichtung - Junta	ND 141 - 16	
5	3 092 414	1	VIS H 3/8 24 F Lg. 87 Screw - Schraube - Tornillo	ND 112 - 68	
—	21 712 054	1	VIS H 3/8 24 F Lg. 95 Screw - Schraube - Tornillo		
6	3 092 418	2	VIS H 3/8 24 F Lg. 34,9 Screw - Schraube - Tornillo		
7	3 092 408	2	VIS H 3/8 24 F Lg. 44,4 Screw - Schraube - Tornillo	ND 626 - 81	
8	252 109 106	6	RONDELLE W 9 Spring washer - Federring - Arandela de muelle		
9	149 883	1	COLLECTEUR AUXILIAIRE Auxiliary intake manifold Nebensaugkrümmer Colector de admisión auxiliar	ZB 9 149 883 A	
10	3 083 203	1	JOINT Joint - Dichtung - Junta		
11	218 105 230	2	GOUJON 10 x 15 Stud - Stiftschraube - Espárrago		
12	252 101 050	2	RONDELLE W 10 Spring washer - Federring - Arandela de muelle		

REPERE PLATE N° BILD N° N° FIGURA	BERLIET NUMERO DE LA PIECE PART NUMBER ERSATZTEIL NUMMER NUMERO DE LA PIEZA	QUANTITE QUANTITY ANZAHL CANTITAD	DESIGNATION DESCRIPTION BEZEICHNUNG DENOMINACION	CITROEN REFERENCE REFERENCE TEIL-NUMMER REFERENCIA	OBSERVATIONS REMARKS BEMERKUNGEN OBSERVACIONES
			COLLECTEUR D'ADMISSION (SUITE) Intake manifold (ctd.) Saugkrümmer (Forts) Colector de admisión (cont.)		
13	214 114 024	2	ECROU H M 10 Nut - Mutter - Tuerca		
14	149 921	1	SUPPORT Bracket - Halter - Soporte	ZB 9 149 921 A	
15	21 562 199	2	GOUJON M 6 x 12 Stud - Stiftschraube - Espárrago		
16	21 161	2	RONDELLE PLATE ø 6 Washer - Scheibe - Arandela		
17	252 101 030	2	RONDELLE W 6 Spring washer - Federring - Arandela de muelle		
18	214 114 006	2	ECROU HM 6 Nut - Mutter - Tuerca		
19	944 172 102	1	INDICATEUR DE COLMATAGE Clogging indicator Kolmatierungsanzeiger Indicador de obstrucción		
20	211 597 010	2	VIS C B 3 x 16 Screw - Schraube - Tornillo		
21	252 101 008	2	RONDELLE W 3 Spring washer - Federring - Arandela de muelle		
22	214 117 001	2	ECROU HM 3 Nut - Mutter - Tuerca		
23	492 173	1	MANCHON CAOUTCHOUC Rubber hose Gummischlauch Manguito de goma	ZB 9 492 173 A	
24	149 922	1	TUBE ø 4 x 2 Pipe - Rohr - Tubo	ZB 9 149 922 A	
25	24 253 206	1	RACCORD ø 8 x 100 Fitting - Stutzen - Racor		

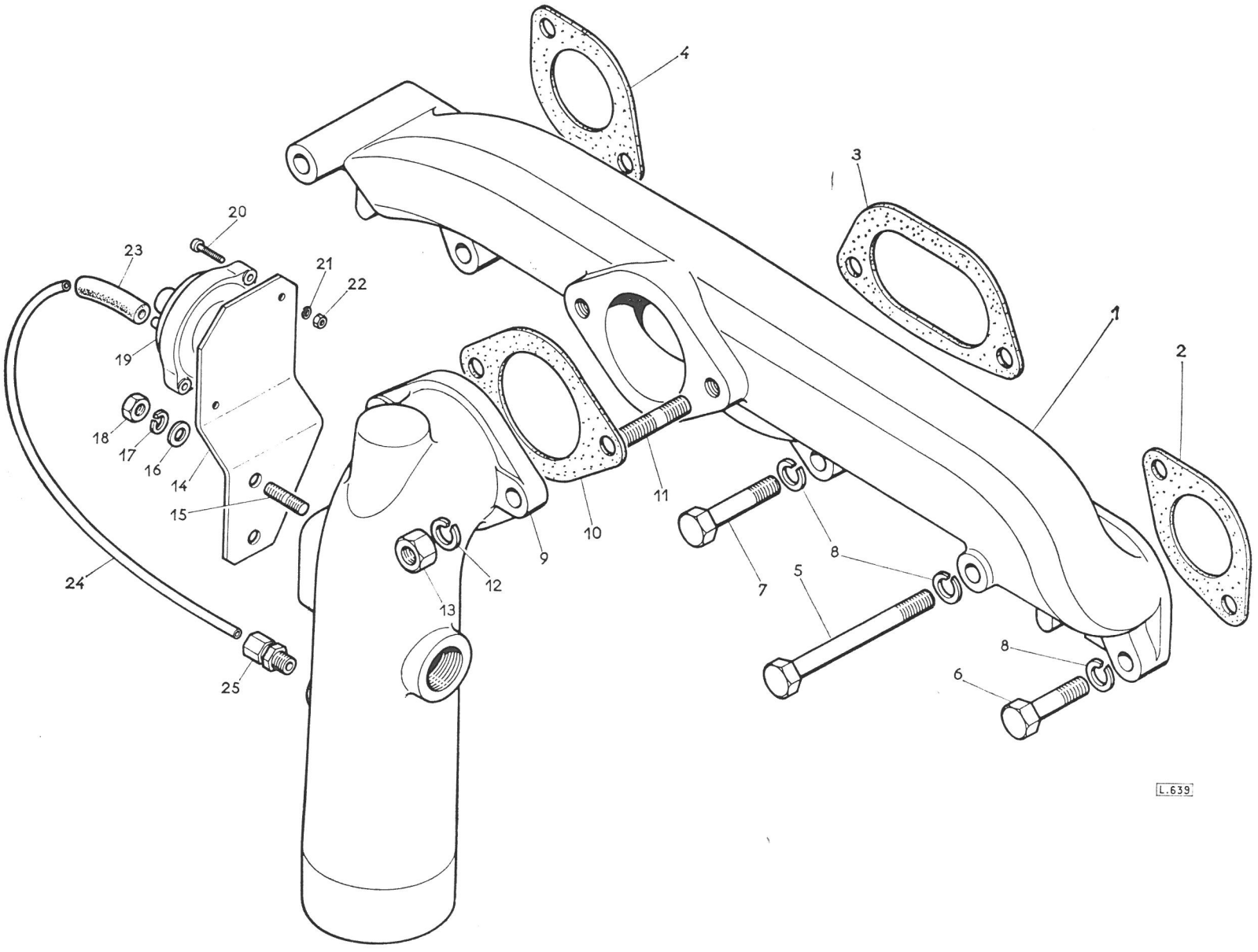
1
2
3
4
5
6
7
8
9
10
11
12
13
14
15
16
17
18
19
20
21
22
23
24
25
L.639

MOTEUR
Engine
Motor 4236
Motor

PLANCHE
PLATE
TAFEL 7
LAMINA

REPERE PLATE N° BILD N° N° FIGURA	BERLIET NUMERO DE LA PIECE PART NUMBER ERSATZTEIL NUMMER NUMERO DE LA PIEZA	QUANTITE QUANTITY ANZAHL CANTITAD	DESIGNATION DESCRIPTION BEZEICHNUNG DENOMINACION	CITROEN REFERENCE REFERENCE TEIL-NUMMER REFERENCIA	OBSERVATIONS REMARKS BEMERKUNGEN OBSERVACIONES
			COLLECTEUR D'ADMISSION AUXILIAIRE Auxiliary intake manifold N Nebensaugkrümmer Colector de admisión auxiliar		MONTAGE HYDROCARBURE Mounting for hydrocarbon vehicles Ausführung für Kohlenwasserstoff - Fahrzeuge Montaje para vehiculos hidrocarburos
1	152 029	1	COLLECTEUR AUXILIAIRE AVEC STOP - AIR Auxiliary intake manifold with air strangler Nebensaugkrümmer mit Luftabsperrventil Colector auxiliar con estrangulador de aire	ZB 9 152 029 A	
2	3 083 203	1	JOINT Joint - Dichtung - Junta		
3	218 105 230	2	GOUJON M 10 x 15 Stud - Stiftschraube - Espárrago		
4	252 101 050	2	RONDELLE W 10 Spring washer - Federring - Arandela de muelle		
5	214 114 024	2	ECROU H M 10 Nut - Mutter - Tuerca		
6	5 008 420	1	SUPPORT Bracket - halter - Soporte		
7	105 856 080	2	COLLIER Clamp - Schelle - Brida	585 698	
8	200 184 001	2	VIS Screw - Schraube - Tornillo	284 S W	
9	202 319 001	2	ECROU Nut - Mutter - Tuerca	2 319 S W	
10	252 301 030	2	RONDELLE Washer - Scheibe - Arandela	2 334 S	
11	21 562 199	3	GOUJON M 6 x 12 Stud - Stiftschraube - Espárrago		
12	21 161	3	RONDELLE PLATE ø 6 Washer - Scheibe - Arandela	ZB 9 021 161 A	

REPERE PLATE N° BILD N° N° FIGURA	BERLIET NUMERO DE LA PIECE PART NUMBER ERSATZTEIL NUMMER NUMERO DE LA PIEZA	QUANTITE QUANTITY ANZAHL CANTITAD	DESIGNATION DESCRIPTION BEZEICHNUNG DENOMINACION	CITROEN REFERENCE REFERENCE TEIL-NUMMER REFERENCIA	OBSERVATIONS REMARKS BEMERKUNGEN OBSERVACIONES
			COLLECTEUR D'ADMISSION AUXILIAIRE (SUITE) Auxiliary intake manifold (ctd) Nebensaugkrümmer (Forts.) Colector de admisión auxiliar (cont.)		
13	252 101 030	3	RONDELLE W 6 Spring washer - Federring - Arandela de muelle		
14	214 114 006	3	ECROU HM 6 Nut - Mutter - Tuerca		
15	149 963	1	PAPILLON Valve - Ventil - Válvula	ZB 9 149 963 A	
16	5 008 421	1	AXE Pin - Shaft - Eje		
17	136 504	2	VIS FB/90 4 x 10 Screw - Schraube - Tornillo	ZB 9 136 504 A	
18	5 008 422	1	LEVIER Lever - Hebel - Palanca		
19	5 008 424	2	TOURILLON SERRE CABLE Sheat clamp trunnion Hüllenklemmenzapfen Turillón sujetador de ,funda		
20	295 250 002	2	VIS Screw - Schraube - Tornillo	A 525 96 A	
21	324 072	2	RONDELLE PLATE Washer - Scheibe - Arnadela	ZB 9 324 072 A	
22	221 101 015	2	GOUPILLE V 1,5 x 15 Split pin - Splint - Pasador agierto		
23	252 301 050	1	RONDELLE FREIN ø 8 Washer - Scheibe - Arandela		
24	214 114 023	1	ECROU HM 8 Nut - Mutter - Tuerca		
25	149 966	1	SUPPORT Support -Halter - Soporte	ZB 9 149 966 A	
26	21 562 199	2	GOUJON M 6 x 12 Stud - Stiftschraube - Espárrago		

MOTEUR
Engine
Motor
Motor

4236

PLANCHE
PLATE
TAFEL 7
LAMINA

REPERE PLATE N° BILD N° N° FIGURA	BERLIET NUMERO DE LA PIECE PART NUMBER ERSATZTEIL NUMMER NUMERO DE LA PIEZA	QUANTITE QUANTITY ANZAHL CANTITAD	DESIGNATION DESCRIPTION BEZEICHNUNG DENOMINACION	CITROEN REFERENCE REFERENCE TEIL-NUMMER REFERENCIA	OBSERVATIONS REMARKS BEMERKUNGEN OBSERVACIONES
			COLLECTEUR D'ADMISSION AUXILIAIRE (SUITE) Auxiliary intake manifold (ctd) Nebensaugkrümmer (Forts.) Colector de admisión auxiliar (cont.)		
27	21 162	2	RONDELLE PLATE ø 6 Washer - Scheibe - Arandela	ZB 9 021 162 A	
28	252 101 030	2	RONDELLE W6 Spring washer - Federring - Arandela de muelle		
29	214 114 006	2	ECROU HM 6 Nut - Mutter - Tuerca		
30	944 172 102	1	INDICATEUR DE COLMATAGE Clogging indicator Kolmatierungsanzeiger Indicador de obstrucción		
31	211 597 010	2	VIS CB M3 x 16 Screw - Schraube - Tornillo		
32	252 101 008	2	RONDELLE W 3 Spring washer - Federring - Arandela de muelle		
33	214 117 001	2	ECROU H M 3 Nut - Mutter - Tuerca		
34	492 173	1	MANCHON CAOUTCHOUC Rubber hose Gummischlauch Manguito de goma	ZB 9 492 173 A	
35	149 972	1	TUBE ø 4 x 2 Pipe - Rohr - Tubo	Z B 9 149 972	
36	24 253 206	1	RACCORT 8 x 100 Fitting - Stutzen - Racor		
37	23 273 014	1	TIRETTE DE STOP Lg = 930 Stop control cable Abstell - Bowdenzug Cable bowden de interrupción		

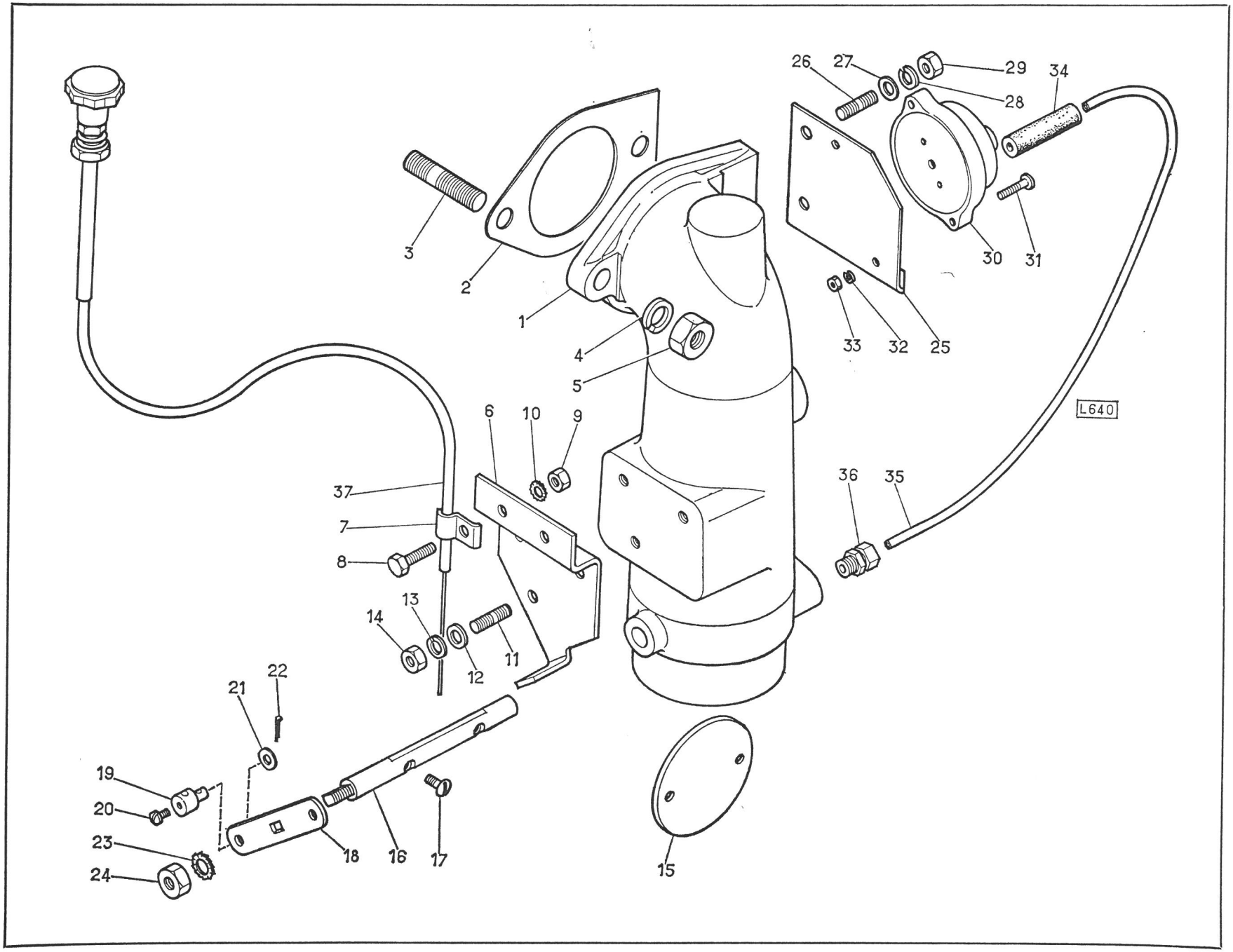
L640
1
2
3
4
5
6
7
8
9
10
11
12
13
14
15
16
17
18
19
20
21
22
23
24
25
26
27
28
29
30
31
32
33
34
35
36
37

MOTEUR
Engine 4236
Motor
Motor

PLANCHE
PLATE
TAFEL 8
LAMINA

REPERE PLATE N° BILD N° N° FIGURA	BERLIET NUMERO DE LA PIECE PART NUMBER ERSATZTEIL NUMMER NUMERO DE LA PIEZA	QUANTITE QUANTITY ANZAHL CANTITAD	DESIGNATION DESCRIPTION BEZEICHNUNG DENOMINACION	CITROEN REFERENCE REFERENCE TEIL-NUMMER REFERENCIA	OBSERVATIONS REMARKS BEMERKUNGEN OBSERVACIONES
			SYSTEME DE DEMARRAGE A FROID Cold starting system Kaltstartvorrichtung Dispositivo de arranque en frio		
1	3 092 882	1	CUVE A NIVEAU CONSTANT Float chamber Schwimmergehäuse Cuba del flotador	ND 173 - 87	
2	3 083 167	1	JOINT Joint - Dichtring - Junta		
3	3 091 506	1	RONDELLE Washer - Scheibe Arandela		
4	3 092 861	1	VALVE Valve - Ventil-Válvula		
5	3 082 660	1	CHAPEAU Dust cover - Schutzdeckel - Sombrero		
6	149 885	1	SUPPORT Bracket - Halter - Soporte	ZB 9 149 885 A	
7	21 712 042	2	VIS h 3/8 24 F Lg 22 Screw - Schraube - Tornillo		
8	252 861 010	2	RONDELLE Washer - Scheibe - Arandela		
9	3 092 432	2	VIS Screw - Schraube - Tornillo		
10	252 101 030	2	RONDELLE W 6 Spring washer - Federring-Arandela de muelle		
11	3 086 707	1	TUYAUTERIE , RAMPE A CUVE Piping oil pipe to float chamber Rohrleitung , Ölrohr zum Schwimmergehäuse Tuberia tubo de aceite a cuba del flotador	ND 174 - 52	
12	149 886	1	TUYAUTERIE CUVE AU THERMOSTART Piping float chamber to spark plug Rohrleitung Schwimmergehäuse zur Kerze Tuberia cuba del flotador a bujia	ZB 9 149 886 A	

REPERE PLATE N° BILD N° N° FIGURA	BERLIET NUMERO DE LA PIECE PART NUMBER ERSATZTEIL NUMMER NUMERO DE LA PIEZA	QUANTITE QUANTITY ANZAHL CANTITAD	DESIGNATION DESCRIPTION BEZEICHNUNG DENOMINACION	CITROEN REFERENCE REFERENCE TEIL-NUMMER REFERENCIA	OBSERVATIONS REMARKS BEMERKUNGEN OBSERVACIONES
			SYSTEME DEMARRAGE A FROID (SUITE) **Cold starting system (ctd.)** **Kaltstartvorrichtung (Forts.)** **Dispositivo de arranque en frio (cont.)**		
13	3 092 858	2	EMBOUT Union nut - Ueberwurfmutter - Tuerca racor		
14	3 091 000	2	BICONE Olive - Dichtkegel - Junta biconica		
15	3 086 677	1	TUYAUTERIE CUVE AU RESERVOIR Piping float chamber to tank Rohrleitung Schwimmergehäuse zum Behälter Tuberia cuba del flotador a depósito		
16	3 089 377	1	EMBOUT Union nut - Ueberwurfmutter - Tuerca racor		
17	3 091 005	1	BICONE Olive - Dichtkegel - Junta biconica		
18	3 089 378	1	ECROU Union nut-Ueberwurfmutter - Tuerca racor		
19	948 608 554	1	BICONE Olive - Dichtkegel - junta biconica		
20	239 785	1	COLLIER Clamp - Schelle - Brida		
21	3 084 622	1	THERMOSTART 12 V Thermostart spark plug Thermostart Kerze Bujia Thermostart	ND 261 - 10 A	
22	948 607 289	1	EMBOUT Union nut-Ueberwurfmutter - Tuerca racor		
23	3 091 006	1	BICONE Olive - Dichtkegel - Junta biconica	ND 261 99	

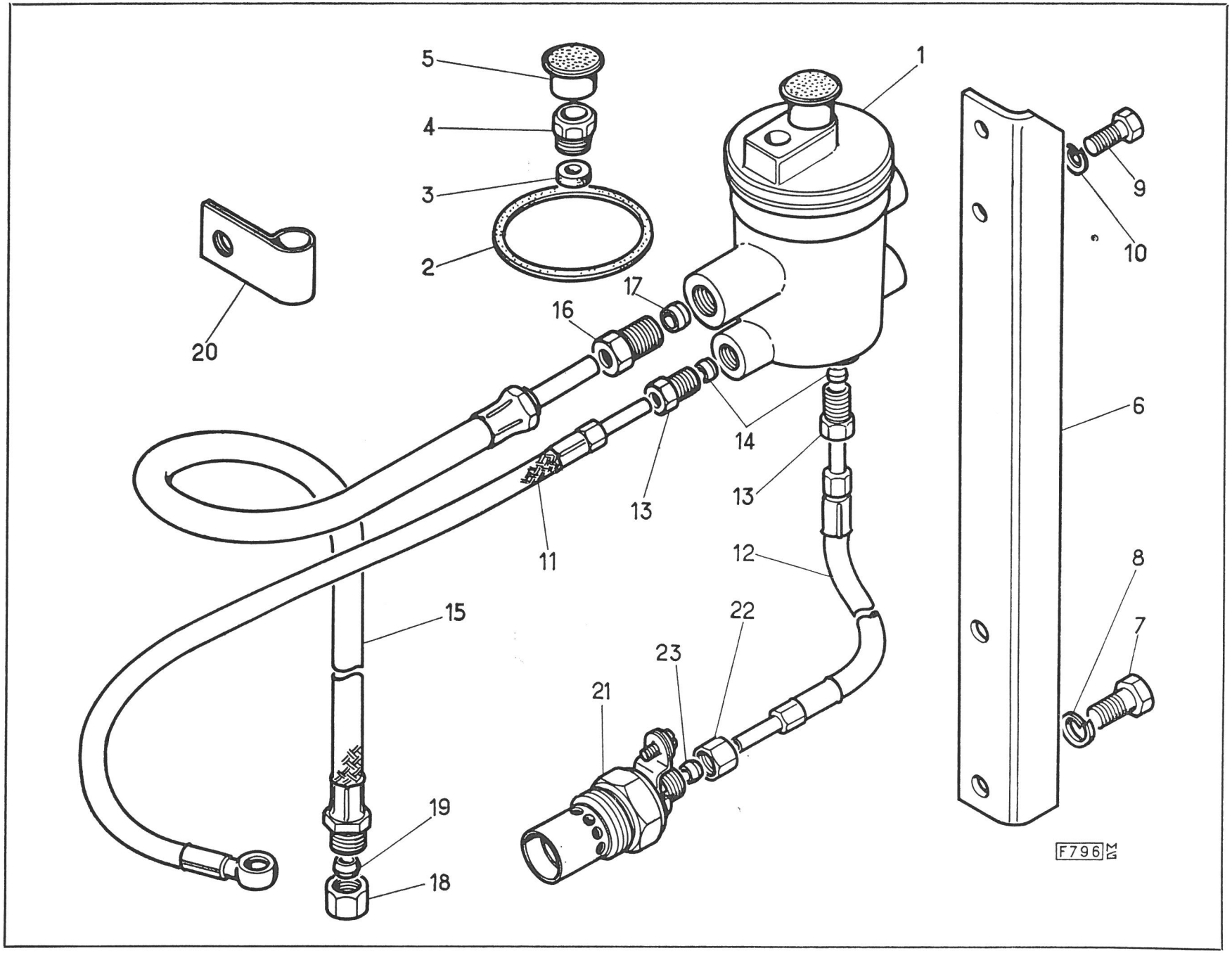
1
2
3
4
5
6
7
8
9
10
11
12
13
13
14
15
16
17
18
19
20
21
22
23
F796 MA

MOTEUR
Engine 4236
Motor
Motor

PLANCHE
PLATE
TAFEL 9
LAMINA

REPERE PLATE N° BILD N° N° FIGURA	BERLIET NUMERO DE LA PIECE PART NUMBER ERSATZTEIL NUMMER NUMERO DE LA PIEZA	QUANTITE QUANTITY ANZAHL CANTITAD	DESIGNATION DESCRIPTION BEZEICHNUNG DENOMINACION	CITROEN REFERENCE REFERENCE TEIL-NUMMER REFERENCIA	OBSERVATIONS REMARKS BEMERKUNGEN OBSERVACIONES
			CARTER D'HUILE - POMPE A HUILE Oil sump - Oil pump Ölwanne - Ölpumpe Tapa de aceite - Bomba de aceite		
1	3 080 926	1	CARTER D'HUILE Oil sump - Ölwanne - Tapa de aceite		
2	3 088 573	2	BOUCHON DE VIDANGE Drain plug Oelablasschraube Tapón de vaciado	ND 112 - 94	
3	3 083 220	1	JOINT Joint - Dichtung - Junta		
4	948 607 372	2	GOUJON Stud - Stiftschraube - Espárrago	ND 114 84	
5	3 089 396	2	ECROU Nut - Mutter - Tuerca	ND 132 - 94	
6	252 101 040	2	RONDELLE W 8 Spring washer - Federring-Arandela de muelle		
7	3 092 382	12	VIS Screw - Schraube - Tornillo	ND 112 - 62	
8	3 092 370	6	VIS Screw - Schraube - Tornillo	ND 132 - 77	
9	252 101 040	18	RONDELLE W8 Spring washer - Federring-Arandela de muelle		
10	3 086 712	1	GUIDE JAUGE D' HUILE Dispstick guide Oelmesstabführung Guia varilla nivel aceite		
11	3 089 387	1	ECROU Nut - Mutter - Tuerda	ND 221 - 77	
12	3 090 755	1	JAUGE D'HUILE Dipstick Oelmesstab Varilla nivel aceite		

REPERE PLATE N° BILD N° N° FIGURA	BERLIET NUMERO DE LA PIECE PART NUMBER ERSATZTEIL NUMMER NUMERO DE LA PIEZA	QUANTITE QUANTITY ANZAHL CANTITAD	DESIGNATION DESCRIPTION BEZEICHNUNG DENOMINACION	CITROEN REFERENCE REFERENCE TEIL-NUMMER REFERENCIA	OBSERVATIONS REMARKS BEMERKUNGEN OBSERVACIONES
			CARTER D'HUILE - POMPE A HUILE (SUITE) **Oil sump - Oil pump (ctd.)** **Ölwanne - Ölpumpe (Forts.)** **Tapa de aceite - Bomba de aceite (cont.)**		
13	3 083 223	1	JOINT ..... Joint - Dichtung Junta		
14	3 086 713	1	ENSEMBLE TUBE ASPIRATION D'HUILE ..... Oil suction pipe Oelsaugleitung Tubo aspiración aceite		Jusqu'au moteur Up to engine Bis Motor Hasta motor N° 236 F 12645
15	3 091 309	1	RESSORT DE CREPINE ..... Strainer spring Oelsiebfeder Muelle del filtro		
16	3 080 927	1	CREPINE D'HUILE ..... Oil strainer Oelsieb Filtro aceite		
17	3 086 736	1	ENSEMBLE TUBE ASPIRATION D'HUILE ..... Oil suction pipe Oelsaugleitung Tubo aspiración aceite		A partir du moteur From engine Ab Motor A partir motor N° 236 F 12646
18	3 080 887	1	CREPINE D'HUILE ..... Oil strainer Oelsieb Filtro aceite	ND 222 - 93	
19	3 092 362	2	VIS ..... Screw - Schraube - Tornillo	ND 112 - 63	
20	252 101 040	3	RONDELLE W 8 ..... Spring washer - Federring - Arandela de muelle		
21	3 083 205	1	JOINT ..... Joint - Dichtung - Junta		
22	3 092 382	1	VIS ..... Screw - Schraube - Tornillo	ND 114 - 69	

MOTEUR
Engine 4236
Moteur
Motor

PLANCHE
PLATE
TAFEL 9
LAMINA

REPERE PLATE N° BILD N° N° FIGURA	BERLIET NUMERO DE LA PIECE PART NUMBER ERSATZTEIL NUMMER NUMERO DE LA PIEZA	QUANTITE QUANTITY ANZAHL CANTITAD	DESIGNATION DESCRIPTION BEZEICHNUNG DENOMINACION	CITROEN REFERENCE REFERENCE TEIL-NUMMER REFERENCIA	OBSERVATIONS REMARKS BEMERKUNGEN OBSERVACIONES
			CARTER D'HUILE - POMPE A HUILE (SUITE) **Oil sump - Oil mump (ctd.)** **Ölwanne - Ölpumpe (Forts.)** **Tapa de aceite - Bomba de aceite (cont)**		
23	3 092 432	2	VIS Screw - Schraube - Tornillo		
24	20 256	2	RONDELLE PLATE Washer - Scheibe - Arandela	ZB 9 020 256 A	
25	3 084 614	1	POMPE A HUILE Oil pump Oelpumpe Bomba de aceite	ND 222 01	
26	3 092 383	3	VIS Screw - Schraube - Tornillo	ND 112 - 62	
27	252 101 040	3	RONDELLE W 8 Spring washer - Federring - Arandela de muelle		
28	3 085 122	1	PIGNON Gear - Zahnrad - Piñon	ND 222 - 30	
29	3 088 260	1	BAGUE Bush - Buchse - Casquillo	ND 222 - 21	
30	3 080 014	1	ARBRE Shaft - Achse - Eje	ND 222 - 48	
31	3 088 960	1	CIRCLIPS Circlip - Sicherungsring - Anillo elástico	ND 222 - 54	
32	3 086 692		TUBE Pipe - Rohr - Tubo	ND 222 - 98	
33	948 607 295	1	ECROU Coupling - Ueberwurfmutter - Tuerca de empalme	ND 222 - 66	
34	948 607 718	1	OLIVE Olive - Dichtkegel - Junta biconica	ND 222 - 92	
35	3 092 424	2	VIS Screw - Schraube - Tornillo	ND 222 - 58 A	
36	252 101 035	2	RONDELLE W7 Spring washer - Federring - Arandela de muelle		

MOTEUR
Engine 4236
Motor
Motor

PLANCHE
PLATE
TAFEL 9
LAMINA

REPERE PLATE N° · BILD N° N° FIGURA	BERLIET NUMERO DE LA PIECE PART NUMBER ERSATZTEIL NUMMER NUMERO DE LA PIEZA	QUANTITE QUANTITY ANZAHL CANTITAD	DESIGNATION DESCRIPTION BEZEICHNUNG DENOMINACION	CITROEN REFERENCE REFERENCE TEIL-NUMMER REFERENCIA	OBSERVATIONS REMARKS BEMERKUNGEN OBSERVACIONES
			CARTER D'HUILE – POMPE A HUILE (SUITE) Oil sump - Oil pump (ctd.) Ölwanne - Ölpumpe (Forts.) Tapa de aceite - Bomba de aceite (cont.)		
37	3 083 170	1	JOINT Joint - Dichtung - Junta	ND 222 - 97	
38	3 081 871	1	CLAPET ASSEMBLE Valve assembled Ventil montiert Válvula ensamblada	ND 222 71	
39	3 085 619	1	PLONGEUR Plunger-Kolben - Embolo		
40	3 091 308	1	RESSORT Spring - Feder - Muelle		
41	3 080 895	1	CHAPEAU Cap - Deckel -Tapa	ND 222 - 89	
42	3 092 868	1	GOUPILLE Split pin - Splint - Pasador abierto		
43	948 607 061	1	DOUILLE Sleeve - Hülse - Holla	ND 222 - 10	
44	3 092 412	1	VIS Screw - Schraube - Tornillo	ND 112 - 89	
45	252 109 106	1	RONDELLE W 9 Spring washer - Federring - Arandela de muelle		
46	149 939	1	PLAQUE Plate - Platte - Placa	ZB 9 149 939 A	
47	149 854	1	JOINT Joint - Dichtung - Junta	ZB 9 149 854 A	
48	21 562 128	2	GOUJON M 8 x 12 Stud - Stiftschraube - Espárrago		
49	252 101 040	2	RONDELLE W 8 Spring washer - Federring - Arandela de muelle		
50	214 114 023	2	ECROU HM 8 Nut - Mutter - Tuerca		

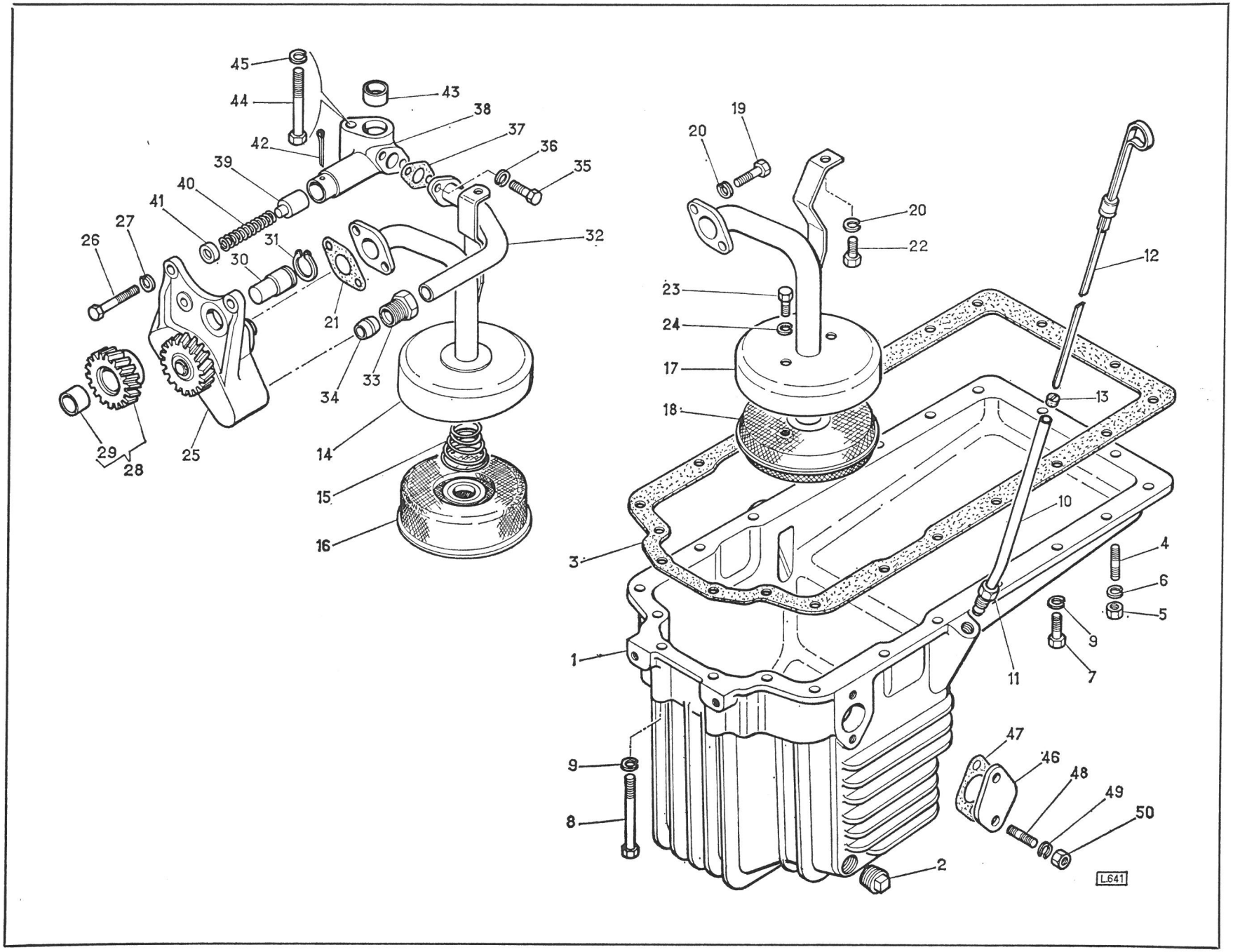
45
44
43
38
37
36
35
42
39
40
41
27
26
31
30
32
21
34
33
29
28
25
14
15
16
19
20
20
22
12
23
24
17
18
13
10
3
4
6
5
9
7
11
1
47
46
48
49
50
9
8
2
L641

MOTEUR
Engine 4236
Motor
Motor

PLANCHE
PLATE
TAFEL
LAMINA 10

REPERE PLATE No BILD No No FIGURA	BERLIET NUMERO DE LA PIECE PART NUMBER ERSATZTEIL NUMMER NUMERO DE LA PIEZA	QUANTITE QUANTITY ANZAHL CANTITAD	DESIGNATION DESCRIPTION BEZEICHNUNG DENOMINACION	CITROEN REFERENCE REFERENCE TEIL-NUMMER REFERENCIA	OBSERVATIONS REMARKS BEMERKUNGEN OBSERVACIONES
			FILTRE A HUILE Oil filter Ölfilter Filtro de aceite		
–	3 139 658	1	FILTRE A HUILE COMPLET Oil filter assembly Oel filter vollständig Filtro de aceite completo	ND 223 O	
1	Δ 3 080 894	1	TETE DE FILTRE Filter Cover Oelfilterdeckel Tapa de filtro		
2	3 083 171	1	JOINT Joint washer - Dichtring Arandela de junta	ND 223 - 41	
3	3 092 373	1	VIS Screw - Schraube - Tornillo		
4	3 091 512	1	JOINT Joint washer - Dichtring Arandela de junta		
5	3 082 659	1	ELEMENT FILTRANT AVEC JOINT Filter element with joint Filtereinsatz mit Dichtung Elemento filtrante con junta	ND 223 1	
6	3 092 869	1	CUVE Filter bowl - Filtergehäuse - Vaso del filtro		
7	3 081 875	1	RONDELLE DE CENTRAGE Centering washer - Zentrierscheibe - Arandela de centraje		
8	3 091 310	1	RESSORT Spring - Feder - Muelle		
9	3 083 151	1	JOINT Joint washer - Dichtring	ND 223 - 2A	
10	3 090 081	2	GOUJON Stud - Stiftschraube - Espárrago		
11	3 089 359	2	ECROU Nut - Mutter - Tuerca	ND 114 - 75 ND 114 - 75	
12	252 101 050	2	RONDELLE Washer - Scheibe - Arandela		

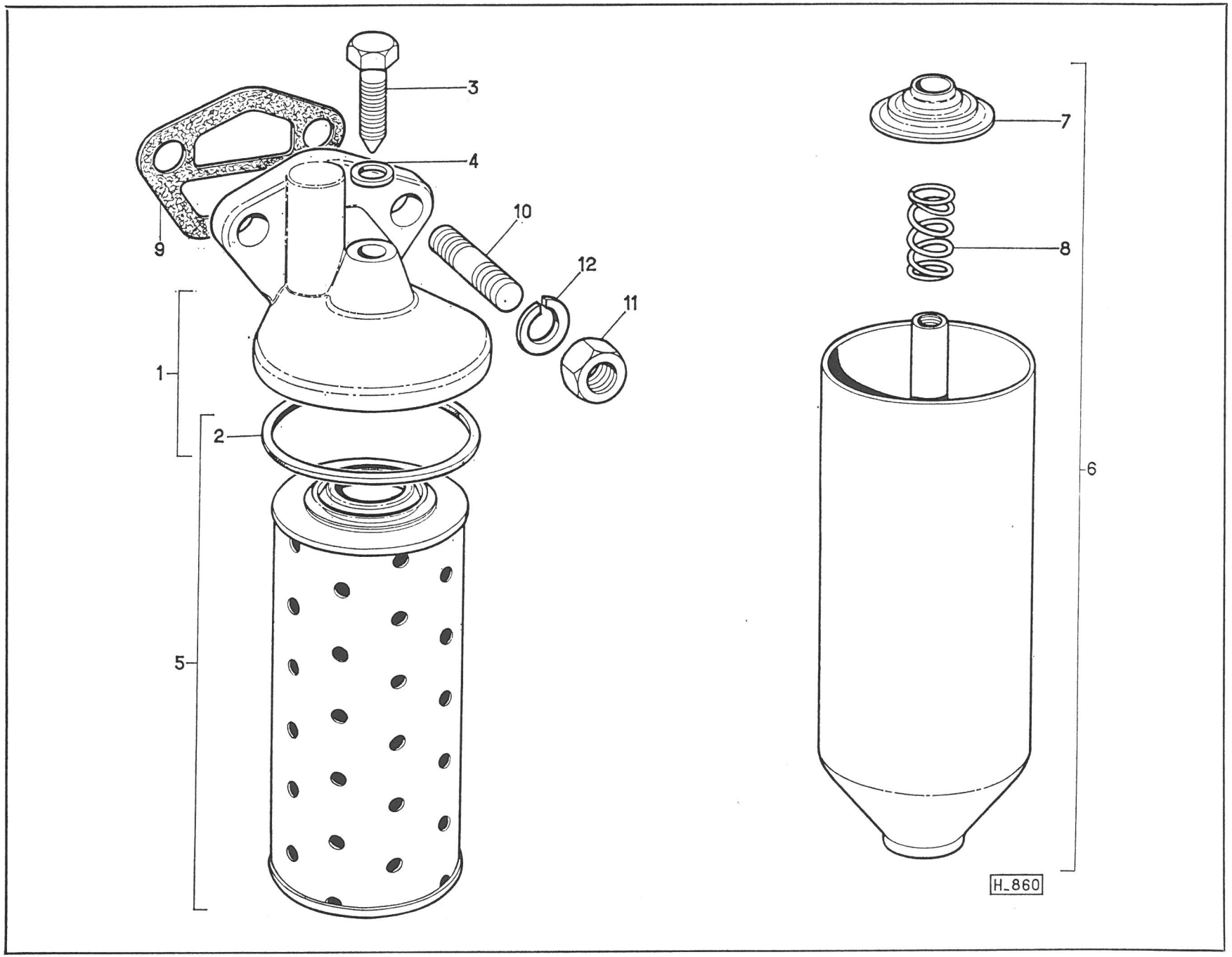
3
4
9
10
12
11
1
2
5
7
8
6
H_860

MOTEU
Engine 4236
Motor
Motor

PLANCHE
PLATE
TAFEL 11
LAMINA

REPERE PLATE N° BILD N° N° FIGURA	BERLIET NUMERO DE LA PIECE PART NUMBER ERSATZTEIL NUMMER NUMERO DE LA PIEZA	QUANTITE QUANTITY ANZAHL CANTITAD	DESIGNATION DESCRIPTION BEZEICHNUNG DENOMINACION	CITROEN REFERENCE REFERENCE TEIL-NUMMER REFERENCIA	OBSERVATIONS REMARKS BEMERKUNGEN OBSERVACIONES
			POMPE A EAU **Water pump** **Wasserpumpe** **Bomba de agua**		
–	3 084 627	1	POMPE A EAU COMPLETE ..... Water pump complete-Wasserpump , vollständig - Bomba de agua completa		Montage alternateur
–	3 084 623	1	POMPE A EAU COMPLETE ..... Water pump complete-Wasserpumpe-vollständig-Bomba de agua completa	ND 231 - 01	Montage dynamo
1	3 080 934	1	CORPS ARRIERE Pump body rear Pumpengehäuse , Hinteres Cuerpo trasero de bomba	ND 231 - 65	
2	3 080 901	1	CORPS AVANT Pump body, front Pumpengehäuse , vorderes Cuerpo delantero de bomba	ND 231 - 98	
3		1	RACCORD Fitting - Stutzen - Racor		
4	3 083 155	1	JOINT Joint - Dichtung - Junta	ND 231 - 87	
5	3 090 076	4	GOUJON Stud - Stiftschraube - Espàrrago	ND 231 - 49	
6	3 089 396	4	ECROU Nut - Mutter - Tuerca	ND 132 - 94	
7	252 101 040	4	RONDELLE W 8 Spring washer-Federring-Arandela de muelle		
8	3 080 010	1	ARBRE Shaft - Welle - Eje	ND 231 - 89	
9	3 092 859	1	ROULEMENT Bearing-Lager - Rodamiento	ND 231 - 19	
10	3 092 859	1	ENTRETOISE Spacer ring-Distanzring-Anillo separador	ND 231 - 75	
11	3 092 859	1	ROULEMENT Bearing - Lager - Rodamiento	ND 231 19	

REPERE PLATE N° BILD N° N° FIGURA	BERLIET NUMERO DE LA PIECE PART NUMBER ERSATZTEIL NUMMER NUMERO DE LA PIEZA	QUANTITE QUANTITY ANZAHL CANTITAD	DESIGNATION DESCRIPTION BEZEICHNUNG DENOMINACION	CITROEN REFERENCE REFERENCE TEIL-NUMMER REFERENCIA	OBSERVATIONS REMARKS BEMERKUNGEN OBSERVACIONES
			POMPE A EAU (suite) Water pump (ctd.) Wasserpumpe (Forts.) Bomba de agua (cont.)		
12	3 088 963	1	CIRCLIPS Circlip - Sicherungsring - Anillo elástico	ND 231 - 85	
13	3 083 154	1	GARNITURE Lining - Belag - guarnición	ND 231 - 84	
14	3 092 856	1	DEFLECTEUR Deflector - Ablenkscheibe - Deflector	ND 231 - 81	
15	3 080 886	1	CAGE DE GARNITURE Lining holder - Belagshalter - Copa soporte guarnición	ND 231 - 82	
16	3 083 153	1	GARNITURE Lining - Belag - Guarnición	ND 231 - 83	
17	3 092 857	1	TURBINE Impeller - Flügelrad - Rodete	ND 231 - 7	
18	149 889	1	POULIE (2 gorges) Pulley - Riemenscheibe - Polea	ZB 9 149 889 A	
—	3 087 359	1	POULIE (1 gorge) Pulley - Riemenscheibe - Polea	ND 231 - 4	
19	948 607 147	1	CLAVETTE Key - Keil - Chaveta	ND 231 - 62	
20	3 089 402	1	ECROU Nut - Mutter - Tuerca	ND 231 - 54	
21	3 091 510	1	RONDELLE Washer - Scheibe - Arandela	ND 231 - 93	
22	3 092 413	1	VIS Screw - Schraube - Tornillo	ND 231 - 86 B	
23	3 092 412	1	VIS Screw - Schraube - Tornillo	ND 112 - 89	
24	252 101 050	2	RONDELLE W 10 Spring washer - Federring - Arandela de muelle		
25	3 092 414	1	VIS Screw - Schraube - Tornillo	ND 112 - 68	
26	3 092 413	1	VIS Screw - Schraube - Tornillo	ND 231 - 86 B	

MOTEUR
Engine
Motor
Motor 4236

PLANCHE
PLATE
TAFEL
LAMINA 11

REPERE PLATE N° BILD N° N° FIGURA	BERLIET NUMERO DE LA PIECE PART NUMBER ERSATZTEIL NUMMER NUMERO DE LA PIEZA	QUANTITE QUANTITY ANZAHL CANTITAD	DESIGNATION DESCRIPTION BEZEICHNUNG DENOMINACION	CITROEN REFERENCE REFERENCE TEIL-NUMMER REFERENCIA	OBSERVATIONS REMARKS BEMERKUNGEN OBSERVACIONES
			POMPE A EAU (SUITE) **Water pump (ctd.)** **Wasserpumpe (Forts.)** **Bomba de agua (cont.)**		
27	3 092 422	1	VIS Screw - Schraube - Tornillo	ND 131 - 71	
28	252 101 050	3	RONDELLE W 10 Spring washer - Federring - Arandela de muelle		
29	921 151 108	1	COURROIE POMPE A EAU ..... Water pump belt Wasserpumpenriemen Correa de bomba de agua		Montage avec atternateur Mouting with alternator Ausführung mit Drehstrom-generator Montaje con alternador
–	921 151 185	1	COURROIE POMPE A EAU ..... Water pump belt Wasserpumpenriemen Correa de bomba de agua		Montage avec dynamo Mouting with dynamo Ausführung mit Lichtmaschine Montaje con dinamo
30	3 083 182	1	JOINT Joint - Dichtung - Junta	ND 231 - 88	
31	3 084 626	–	NECESSAIRE DE REPARATION Water pump repair kit Reparatursatz zur Wasserpumpe Equipo de reparación para bomba de agua		
			TENDEUR DE COURROIE (MONTAGE AVEC ALTERNATEUR) **Belt tensioner - (Mounting with alternator)** **Riemenspanner (Ausführung mit Drehstromgenerator)** **Tensor de correas - (Montaje con alternador)**		
32	149 868	1	SUPPORT Support - Halter - Soporte	ZB 9 149 868 A	
33	149 808	1	AXE DE GALET Roller pin - Rollenachse - Eje de rodillo	ZB 9 149 808 A	
34	149 813	1	GALET Roller - Rolle - Rodillo	ZB 9 149 813 A	

M EUR
Engine 4236
Motor
Motor

PLANCHE
PLATE
TAFEL 11
LAMINA

REPERE PLATE N° BILD N° N° FIGURA	BERLIET NUMERO DE LA PIECE PART NUMBER ERSATZTEIL NUMMER NUMERO DE LA PIEZA	QUANTITE QUANTITY ANZAHL CANTITAD	DESIGNATION DESCRIPTION BEZEICHNUNG DENOMINACION	CITROEN REFERENCE REFERENCE TEIL-NUMMER REFERENCIA	OBSERVATIONS REMARKS BEMERKUNGEN OBSERVACIONES
			TENDEUR DE COURROIE (SUITE) Belt tensioner (ctd.) Riemenspanner (Forts.) Tensor de correas (cont.)		
35	977 516 204	1	ROULEMENT A BILLES Ball bearing - Kugellager - Cojinete de bolas		
36	253 101 055	2	CIRCLIPS Circlip - Sicherungsring - Anillo elástico		
37	214 114 014	1	ECROU Nut - Mutter - Tuerca		
38	146 224	1	RONDELLE Washer - Scheibe - Arandela	ZB 9 146 224 A	
39	252 861 010	1	RONDELLE TREP ø 10 Washer - Scheibe - Arandela		
40	149 859	1	TE DE REGLAGE Adjusting screw Einstellschraube Tornillo de reglaje	ZB 9 149 859 A	

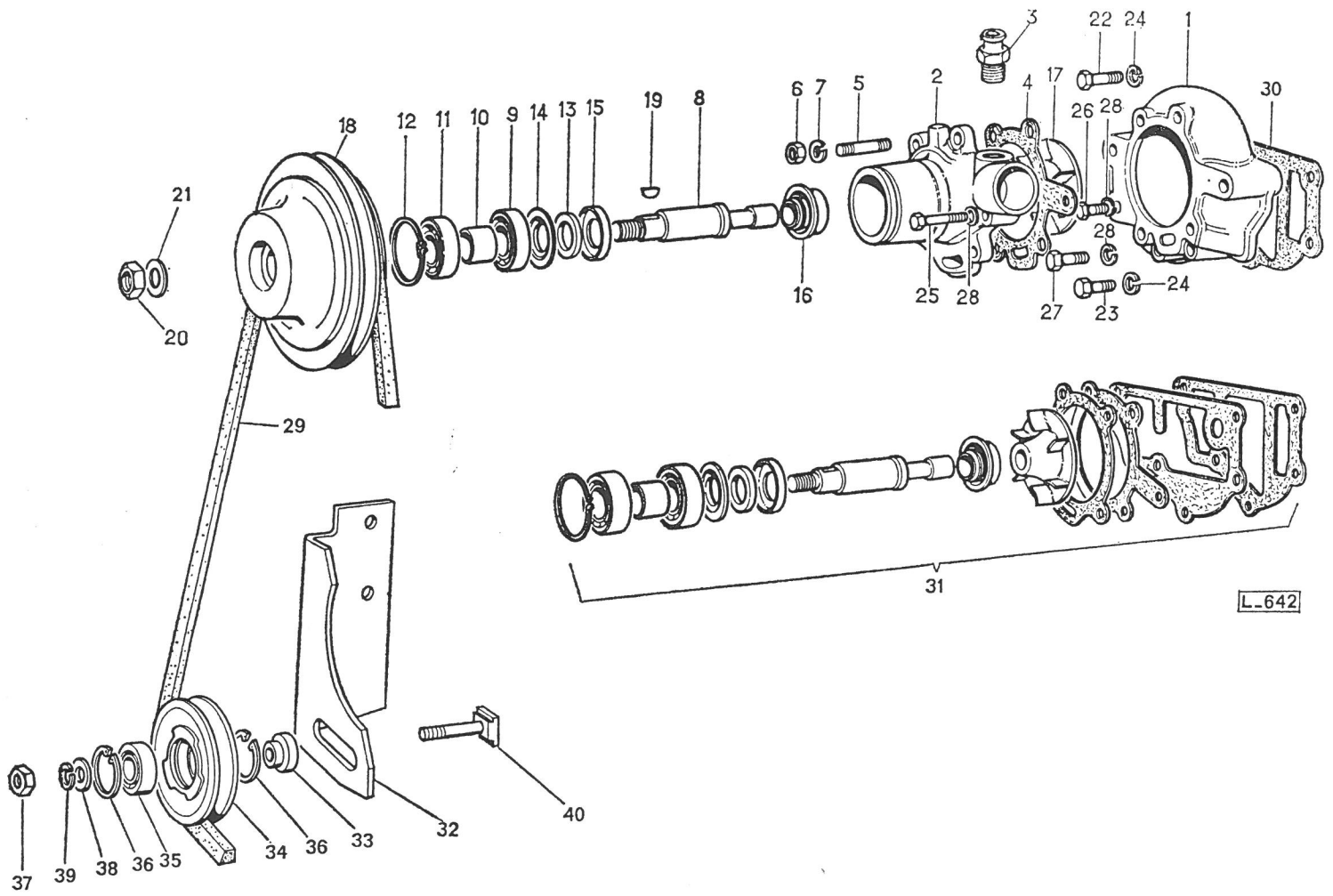
3
22
24
1
6
7
5
2
4
17
30
18
12
11
10
9
14
13
15
19
8
26
28
21
28
16
25
28
27
23
24
20
29
31
L-642
32
40
37
39
38
36
35
34
36
33

MOTEUR
Engine 4236
Motor
Motor

PLANCHE
PLATE 12
TAFEL
LAMINA

REPERE PLATE N° BILD N° N° FIGURA	BERLIET NUMERO DE LA PIECE PART NUMBER ERSATZTEIL NUMMER NUMERO DE LA PIEZA	QUANTITE QUANTITY ANZAHL CANTITAD	DESIGNATION DESCRIPTION BEZEICHNUNG DENOMINACION	CITROEN REFERENCE REFERENCE TEIL-NUMMER REFERENCIA	OBSERVATIONS REMARKS BEMERKUNGEN OBSERVACIONES
			POMPE ALIMENTATION - PREFILTRE **Fuel feed pump - Preliminary filter** **Kraftstoff - Förderpumpe - Vorabscheider** **Bomba de alimentacion Prefiltro**		
–	3 139 854	1	POMPE D'ALIMENTATION Fuel feed pump Krafstoff - Förderpumpe Bomba de alimentaciòn	ND 173 O A	
1	3 140 589	1	NECESSAIRE DE REPARATION Repair kit for fuel feed pump- Reparatusatz für Krafstoff - Förderpumpe Equipo de reparaciòn para bomba de alimentaciòn		
2	3 083 193	1	JOINT Joint - Dichtung - Junta	ND 173 - 82	
3	3 090 074	2	GOUJON Stud - Stiftschraube - Espárrago		
4	948 608 400	2	ECROU Nut - Mutter - Tuerca		
5	252 101 040	2	RONDELLE W 8 Spring washer - Federring - Arandela de muelle		
6	3 086 327	1	SUPPORT DE PREFILTRE Preliminary filter support Vorabscheiderhalter Soporte prefiltro	ND 173 - 84 A	
7	252 301 050	2	RONDELLE Washer - Scheibe - Arandela		
8	3 092 382	2	VIS Screw - Schraube - Tornillo		
9	3 092 872	1	PREFILTRE Prelimirary filter Vorabscheider Prefiltro	ND 173 - 45	
10	252 301 060	1	RONDELLE Washer - Scheibe - Arandela		

REPERE PLATE N° BILD N° N° FIGURA	BERLIET NUMERO DE LA PIECE PART NUMBER ERSATZTEIL NUMMER NUMERO DE LA PIEZA	QUANTITE QUANTITY ANZAHL CANTITAD	DESIGNATION DESCRIPTION BEZEICHNUNG DENOMINACION	CITROEN REFERENCE REFERENCE TEIL-NUMMER REFERENCIA	OBSERVATIONS REMARKS BEMERKUNGEN OBSERVACIONES
			POMPE D'ALIMENTATION – PREFILTRE (suite) Fuel feed pump – Preliminary filter (ctd.) Kraftstoff -Förderpumpe – Vorabscheider (Forts.) Bomba de alimentación – Prefiltro (cont.)		
11	214 161 030	1	ECROU H 50-10 Nut - Mutter - Tuerca		
12	3 083 179	1	RONDELLE Washer - Scheibe - Arandela		
13	3 082 662	1	FLEXIBLE D'ARRIVEE AU PREFILTRE Flexible pipe Biegsames Rohr Tubo flexible		
14	3 083 179	4	JOINT Joint washer - Dichtung - Arandela de junta		
15	3 092 389	2	VIS CREUSE Banjo bolt - Hohlschraube - Tornillo racor		
16	3 086 711	1	TUBE ENTRE PREFILTRE ET POMPE Piping Rohrleitung Tuberia		
17	3 089 377	1	ECROU Coupling nut - Ueberwurfmutter - Tuerca de empalme		
18	3 091 005	1	OLIVE Olive - Dichtkegel - Junta biconica		
19	3 086 735	1	TUBE ENTRE PREFILTRE ET POMPE ..... Piping Rohrleitung Tuberia		A PARTIR DU MOTEUR : From engine : Ab Motor : A partir motor n° 236 F I 6 359
20	3 083 209	1	JOINT CAOUTCHOUC ..... Rubber joint washer - Gummischeibe - Junta goma	ND 224 - 109 A	
21	3 086 687	1	TUBE ENTRE POMPE ET FILTRE Piping Rohrleitung Tuberia		

REPERE PLATE N° BILD N° N° FIGURA	BERLIET NUMERO DE LA PIECE PART NUMBER ERSATZTEIL NUMMER NUMERO DE LA PIEZA	QUANTITE QUANTITY ANZAHL CANTITAD	DESIGNATION DESCRIPTION BEZEICHNUNG DENOMINACION	CITROEN REFERENCE REFERENCE TEIL-NUMMER REFERENCIA	OBSERVATIONS REMARKS BEMERKUNGEN OBSERVACIONES
			POMPE ALIMENTATION – PREFILTRE (suite) Fuel feed pump – Preliminary filter (ctd.) Kraftstoff-Förderpumpe – Vorabscheider (Forts.) Bomba de alimentación – Prefiltro (cont.)		
22	3 089 377	2	ECROU Coupling nut - Ueberwurfmutter - Tuerca de empalme	ND 173 - 97	
23	948 607 713	2	OLIVE Olive - Dichtkegel - Junta biconica		
24	3 086 731	1	TUBE ENTRE POMPE ET FILTRE ..... Piping Rohrleitung Tubería		A PARTIR DU MOTEUR : From engine : Ab Motor : A partir motor : n° 236 F 16359
25	3 083 209	2	JOINT CAOUTCHOUC ..... Rubber joint washer - Gummischeibe - Junta de goma	ND 224 - 109 A	
26	*	1	COLLIER Clip - Schelle - Abrazadera		

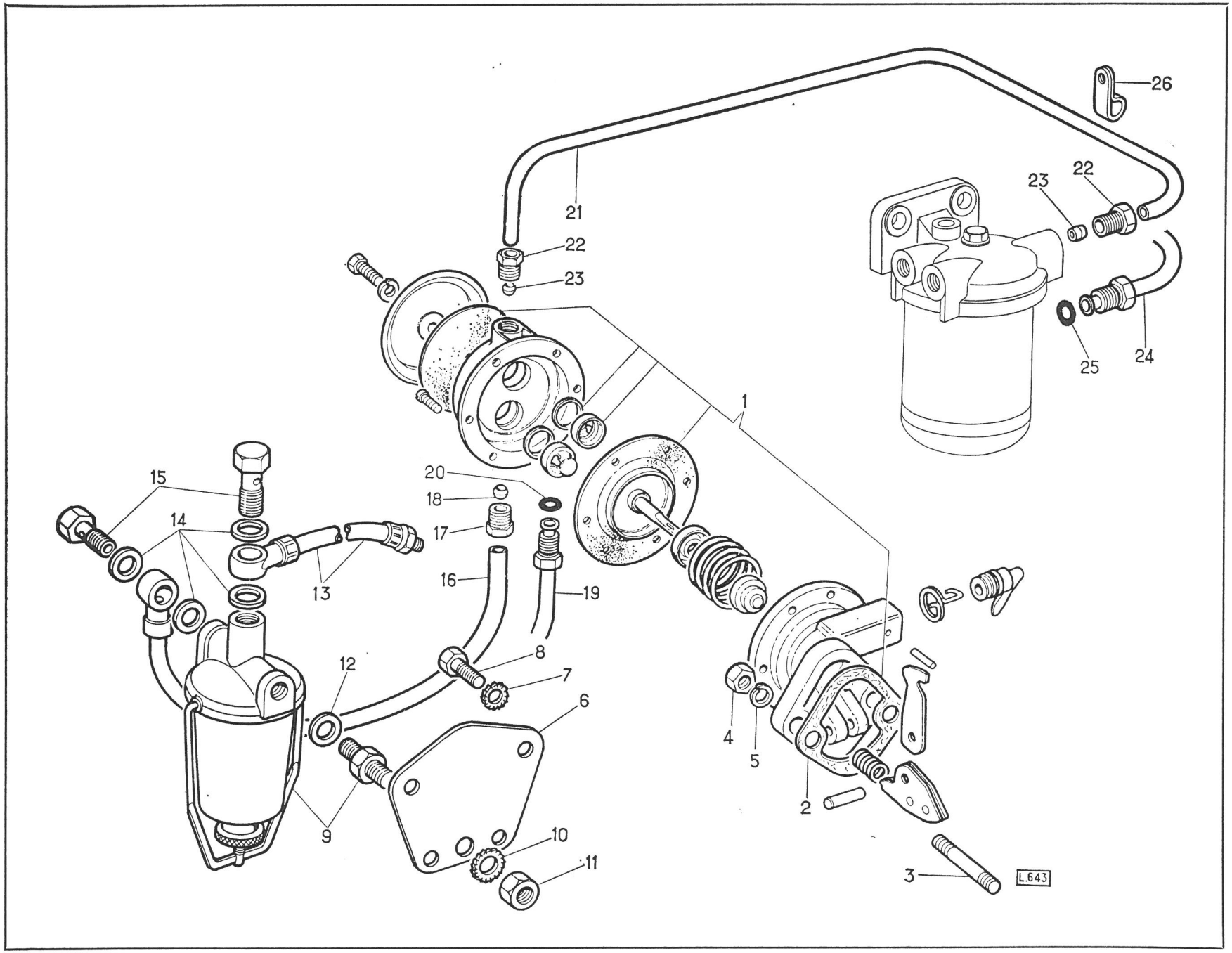
26
21
22
23
22
23
25
24
1
20
18
17
15
14
13
16
19
8
7
12
6
4
5
2
9
10
11
3
L.643

REPERE PLATE N° BILD N° N° FIGURA	BERLIET NUMERO DE LA PIECE PART NUMBER ERSATZTEIL NUMMER NUMERO DE LA PIEZA	QUANTITE QUANTITY ANZAHL CANTITAD	DESIGNATION DESCRIPTION BEZEICHNUNG DENOMINACION	CITROEN REFERENCE REFERENCE TEIL-NUMMER REFERENCIA	OBSERVATIONS REMARKS BEMERKUNGEN OBSERVACIONES
			PREFILTRE ET FILTRE DE COMBUSTIBLE **Fuel preliminary filter - Fuel filter** **Vorabscheider - Kraftstoffilter** **Prefiltro - Filtro de combustible**		
–	3 092 872 –	1	PREFILTRE DE COMBUSTIBLE Fuel preliminary filter Vorabscheider Prefiltro de combustible	ND 173 - 45 –	
1	3 082 661	1	TAMIS Screen - Sieb - Tamiz		
2	3 083 180	1	JOINT Sealing ring - Dichtring - Anillo de junta	ND 173 - 9	
3	3 092 871	1	CUVE VERRE Preliminary filter bowl Vorabscheiderschauglas Vaso del prefiltro	ND 173 - 101	
4	3 092 912	1	BRIDE Clip - Klammer - Brida		
5	3 092 390	1	VIS SUPPORT Support screw - Halterschraube - Tornillo soporte		
6	3 083 179	1	JOINT Joint washer - Dichtring - Arandela de junta		
7	3 083 179	4	JOINT Joint washer - Dichtring - Arandela de junta		
8	3 092 389	2	VIS Banjo bolt - Hohlschraube - Tornillo racor		
–	24 566 034	1	FILTRE DE COMBUSTIBLE Fuel filter - Kraftstoffilter - Filtro de combustible	ND 143 - 11 A	
9	941 709 013	1	ELEMENT AVEC JOINTS Filtering element with joints Filtereinsatz mit Dichtungen Elemento filtrante con juntas	PD 143 - 65 A	

REPÈRE PLATE N° BILD N° N° FIGURA	BERLIET NUMERO DE LA PIECE PART NUMBER ERSATZTEIL NUMMER NUMERO DE LA PIEZA	QUANTITE QUANTITY ANZAHL CANTITAD	DESIGNATION DESCRIPTION BEZEICHNUNG DENOMINACION	CITROEN REFERENCE REFERENCE TEIL-NUMMER REFERENCIA	OBSERVATIONS REMARKS BEMERKUNGEN OBSERVACIONES
			PREFILTRE ET FILTRE COMBUSTIBLE (suite) Fuel preliminary filter - Fuel filter (ctd.) Vorabscheider - Kraftstoffilter (Forts.) Prefiltro - Filtro de combustible (cont.)		
10	3 052 105	2	JOINT Sealing ring - Dichtring - Anillo de junta		
11	3 052 101	1	JOINT Sealing ring - Dichtring - Anillo de junta		
12	3 052 427	1	CUVE INFERIEURE Bowl, lower Gehäuse, unten Vaso inferior		
13	3 052 415	1	VALVE Valve - Ventil - Válvula		
14	3 052 113	1	JOINT Joint washer - Dichtring - Arandela de junta		
15	3 052 412	1	VIS D'ASSEMBLAGE Screw - Schraube - Tornillo		
16	3 052 106	1	JOINT Joint washer - Dichtring - Arandela de junta		
17	948 607 938	2	VIS Screw - Schraube - Tornillo	ND 143 - 96	
18	252 101 050	2	RONDELLE W 10 Spring washer - Federring - Arandela de muelle		
19	21 163	2	RONDELLE PLATE Washer - Scheibe - Arandela	ZB 9 021 163 A	

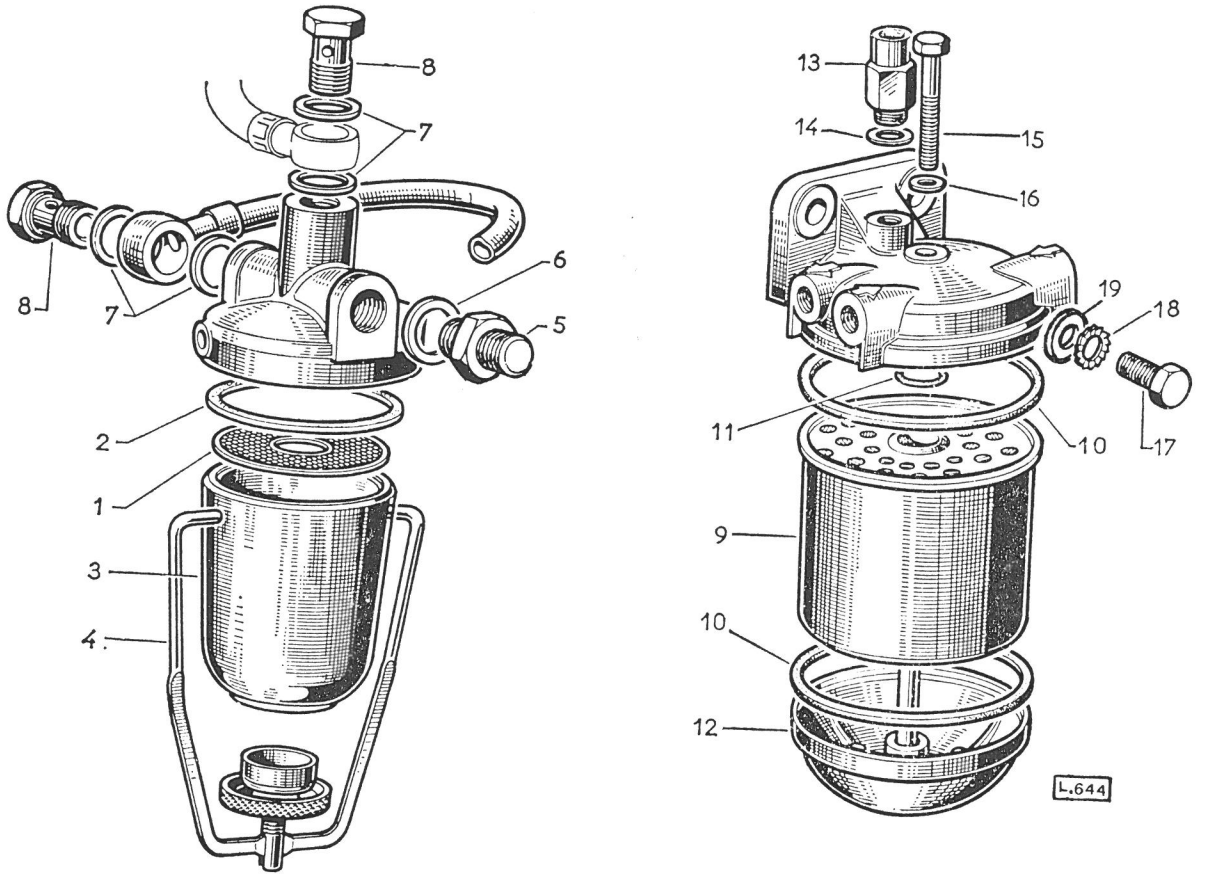
8
7
8
7
6
5
2
1
3
4
13
14
15
16
19
18
11
10
17
9
10
12
L.644

REPERE PLATE N° BILD N° N° FIGURA	BERLIET NUMERO DE LA PIECE PART NUMBER ERSATZTEIL NUMMER NUMERO DE LA PIEZA	QUANTITE QUANTITY ANZAHL CANTITAD	DESIGNATION DESCRIPTION BEZEICHNUNG DENOMINACION	CITROEN REFERENCE REFERENCE TEIL-NUMMER REFERENCIA	OBSERVATIONS REMARKS BEMERKUNGEN OBSERVACIONES
			EQUIPEMENT D'INJECTION **Injection equipment** **Einspritzausrüstung** **Equipo de inyección**		
1	3 052 416	1	POMPE D'INJECTION 3442-430 Injection pump - Einspritzpumpe - Bomba de inyección		
–	321 439 002	1	POMPE D'INJECTION 3442-431 ..... Injection pump - Einspritzpumpe - Bomba de inyección	ND 143 - 0 B	RALENTI - ACCELERE Accelered idling speed - Beschleunigter Leerlauf - Ralentí acelerado
2	948 608 860	1	JOINT Joint - Dichtung - Junta	ND 143 - 99	
3	3 090 077	3	GOUJON Stud - Stiftschraube - Espárrago	ND 131 - 91	
4	3 089 396	3	ECROU Nut - Mutter - Tuerca	ND 132 - 94	
5	3 091 507	3	RONDELLE PLATE Washer - Scheibe - Arandela	ND 143 - 95	
6	252 101 040	3	RONDELLE W 8 Spring washer - Federring - Arandela de muelle		
7	3 085 124	1	PIGNON Pinion - Zahnrad - Piñon	ND 143 - 13 A	
8	3 092 862	1	DOUILLE Sleeve - Hülse - Dolla	ND 143 - 94	
–	3 092 905	1	DOUILLE Sleeve - Hülse - Dolla	ND 143 - 94 A	
9	3 092 362	3	VIS Screw - Schraube - Tornillo	ND 113 - 63	
10	252 101 040	3	RONDELLE W 8 Spring washer - Federring - Arandela de muelle		
11	3 086 703	1	TUBE INJECTEUR, 1er CYLINDRE Injection pipe, 1st cylinder Einspritzrohr, 1. Zylinder Tubo inyección, cilindro núm. 1		
12	3 086 704	1	TUBE INJECTEUR, 2ème CYLINDRE Injection pipe, 2nd cylinder Einspritzrohr, 2. Zylinder Tubo inyección, cilindro núm. 2		

REPERE PLATE N° BILD N° N° FIGURA	BERLIET NUMERO DE LA PIECE PART NUMBER ERSATZTEIL NUMMER NUMERO DE LA PIEZA	QUANTITE QUANTITY ANZAHL CANTITAD	DESIGNATION DESCRIPTION BEZEICHNUNG DENOMINACION	CITROEN REFERENCE REFERENCE TEIL-NUMMER REFERENCIA	OBSERVATIONS REMARKS BEMERKUNGEN OBSERVACIONES
			EQUIPEMENT D'INJECTION (suite) Injection equipment (ctd.) Einspritzausrüstung (Forts.) Equipo de inyección (cont.)		
13	3 086 705	1	TUBE INJECTEUR, 3ème CYLINDRE Injection pipe, 3rd cylinder Einspritzrohr, 3. Zylinder Tubo inyección, cilindro núm. 3	ND 145 - 3	
14	3 086 706	1	TUBE INJECTEUR, 4ème CYLINDRE Injection pipe, 4th cylinder Einspritzrohr, 4. Zylinder Tubo inyección, cilindro núm. 4		
15	3 092 867	6	AMORTISSEUR DE VIBRATION Damper - Dämpfer - Amortiguador	ND 145 - 99	
16	3 080 903	6	PLAQUE Clamp - Schelle - Brida	ND 145 - 98	
17	3 092 379	3	VIS Screw - Schraube - Tornillo		
18	3 089 401	3	ECROU Nut - Mutter - Tuerca	ND 145 - 96	
19	3 091 306	1	RESSORT ENTRE LEVIERS Spring between levers Feder zwischen Hebeln Muelle entre palancas		
20	3 052 404	4	INJECTEUR Nozzle - Einspritzdüse - Tobera	ND 144 - 80	
21	3 052 426	4	PORTE-INJECTEUR Nozzle holder - Düsenhalter - Porta-tobera	ND 144 - 81	
22	3 091 531	4	RONDELLE Washer - Scheibe - Arandela	ND 144 - 100	
23	3 090 075	8	GOUJON Stud - Stiftschraube - Espárrago		
24	3 089 396	8	ECROU Nut - Mutter - Tuerca	ND 132 - 94	

REPERE PLATE Nº BILD Nº Nº FIGURA	BERLIET NUMERO DE LA PIECE PART NUMBER ERSATZTEIL NUMMER NUMERO DE LA PIEZA	QUANTITE QUANTITY ANZAHL CANTITAD	DESIGNATION DESCRIPTION BEZEICHNUNG DENOMINACION	CITROEN REFERENCE REFERENCE TEIL-NUMMER REFERENCIA	OBSERVATIONS REMARKS BEMERKUNGEN OBSERVACIONES
			EQUIPEMENT D'INJECTION (suite) **Injection equipment (ctd.)** **Einspritzausrüstung (Forts.)** **Equipo de inyección (cont.)**		
25	3 086 675	1	RAMPE DE RECUPERATION Leak off pipe Leckölleitung Tuberla de recuperaciòn	ND 145 - 95	
26	948 607 944	2	VIS SUR INJECTEURS Nº 1 ET Nº 4 Banjo bolt Hohlschraube Tornillo racor	ND 145 - 90	
27	948 607 945	2	VIS SUR INJECTEURS Nº 3 ET Nº 4 Banjo bolt Hohlschraube Tornillo racor	ND 145 - 92	
28	3 091 669	10	RONDELLE Washer - Scheibe - Arandela		
29	3 086 694	1	FLEXIBLE DE RETOUR Return flexible pipe Biegsames Rücklaufrohr Tubo flexible de retorno		
30	3 092 399	1	VIS SUR FILTRE Banjo bolt - Hohlschraube - Tornillo racor		
31	948 607 733	2	JOINT Joint washer - Dichtring - Arandela de junta		
32	3 086 707	1	FLEXIBLE RETOUR DE LA CUVE Return flexible pipe Biegsames Rücklaufrohr Tubo flexible de retorno		
33	3 092 858	1	ECROU Coupling nut - Ueberwurfmutter - Tuerca de empalme		
34	3 091 000	1	OLIVE Olive - Dichtkegel - Junta biconica		

REPERE PLATE N° BILD N° N° FIGURA	BERLIET NUMERO DE LA PIECE PART NUMBER ERSATZTEIL NUMMER NUMERO DE LA PIEZA	QUANTITE QUANTITY ANZAHL CANTITAD	DESIGNATION DESCRIPTION BEZEICHNUNG DENOMINACION	CITROEN REFERENCE REFERENCE TEIL-NUMMER REFERENCIA	OBSERVATIONS REMARKS BEMERKUNGEN OBSERVACIONES
			EQUIPEMENT D'INJECTION (suite) **Injection equipment (ctd.)** **Einspritzausrüstung (Forts.)** **Equipo de inyección (cont.)**		
35	3 086 686	1	TUBE ARRIVEE POMPE Piping Rohrleitung Tubería		
36	3 086 685	1	TUBE RETOUR FILTRE Piping Rohrleitung Tubería		
37	3 089 377	4	ECROU Coupling nut - Ueberwurfmutter - Tuerca de empalme		
38	948 607 713	4	OLIVE Olive - Dichtkegel - Junta biconica		
39	3 086 732	1	TUBE ARRIVEE POMPE Piping Rohrleitung Tubería		
40	3 086 733	1	TUBE RETOUR FILTRE Piping Rohrleitung Tubería		
41	3 083 209	4	OLIVE CAOUTCHOUC Rubber olive Gummibuchse Casquillo elástico	ND 224 - 109 A	
42	3 092 864	4	CAPUCHON SUR INJECTEUR Cap Kappe Capuchón	ND 144 - 99	

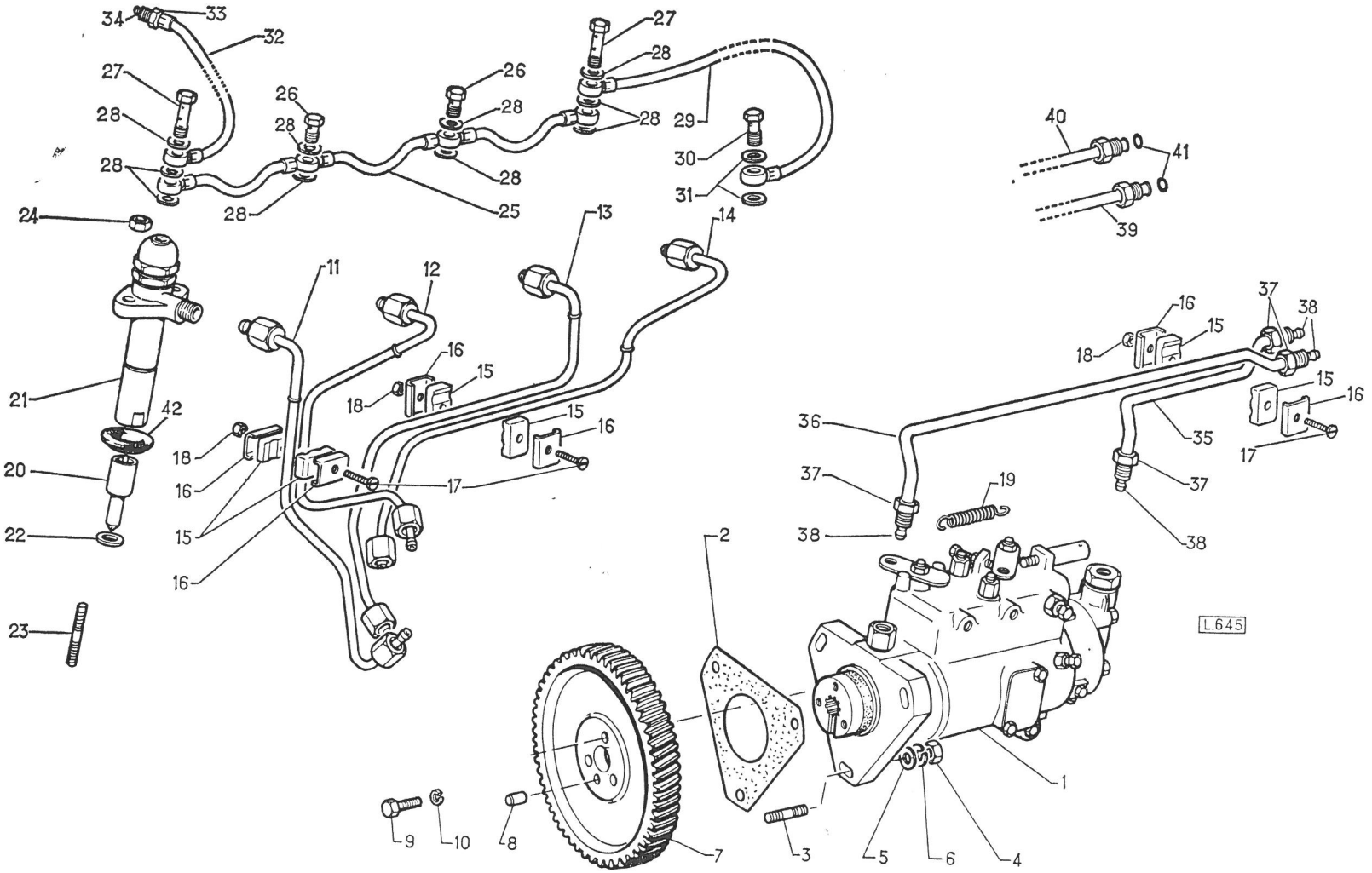
L.645

REPERE PLATE N° BILD N° N° FIGURA	BERLIET NUMERO DE LA PIECE PART NUMBER ERSATZTEIL NUMMER NUMERO DE LA PIEZA	QUANTITE QUANTITY ANZAHL CANTITAD	DESIGNATION DESCRIPTION BEZEICHNUNG DENOMINACION	CITROEN REFERENCE REFERENCE TEIL-NUMMER REFERENCIA	OBSERVATIONS REMARKS BEMERKUNGEN OBSERVACIONES
			COMMANDE D'ACCELERATION Accelerator control Motorregelung Mando de aceleración		
1	321 420 830	1	PATTE DE FIXATION Fixing plate Befestigungsplatte Placa de fijación	ND 142 - 83	
2	21 712 047	2	VIS H 1/4" 28 F Lg. 13 Screw - Schraube - Tornillo		
3	252 101 030	2	RONDELLE W 6 Spring washer - Federring - Arandela de muelle		
4	591 422 401	1	RONDELLE Washer - Scheibe - Arandela	DM 142 - 102	
5	591 422 402	1	GALET Rolle - Roller - Rodillo	DM 142 - 189	
6	291 422 402	1	RESSORT Spring - Feder - Muelle	AZ 142 - 5 A	
7	3 092 904	1	SUPPORT Bracket - Halter - Soporte	ND 142 - 42	
8	3 090 083	1	GOUJON Stud - Stiftschraube - Espárrago		
9	3 090 082	1	GOUJON Stud - Stiftschraube - Espárrago		
10	3 089 396	2	ECROU Nut - Mutter - Tuerca		
11	252 301 050	2	RONDELLE Washer - Scheibe - Arandela		
12	211 591 110	1	VIS ø 4 x 0,75 Screw - Schraube - Tornillo		
13	252 301 020	1	RONDELLE Washer - Scheibe - Arandela		
14	3 092 913	1	COLLIER Clamp - Schelle - Brida		

REPERE PLATE N° BILD N° N° FIGURA	BERLIET NUMERO DE LA PIECE PART NUMBER ERSATZTEIL NUMMER NUMERO DE LA PIEZA	QUANTITE QUANTITY ANZAHL CANTITAD	DESIGNATION DESCRIPTION BEZEICHNUNG DENOMINACION	CITROEN REFERENCE REFERENCE TEIL-NUMMER REFERENCIA	OBSERVATIONS REMARKS BEMERKUNGEN OBSERVACIONES
			COMMANDE D'ACCELERATION (suite) Accelerator control (ctd.) Motorregelung (Forts.) Mando de aceleración (cont.)		
15	3 080 015	1	AXE Pin - Achse - Eje	ND 142 - 78	
16	21 161	1	RONDELLE PLATE Washer - Scheibe - Arandela	ZB 9 021 161 A	
17	214 917 103	1	ECROU NYLSTOP ø 6 Nut - Mutter - Tuerca		
18	5 006 021	1	LEVIER D'ACCELERATION Accelerator lever Motorregelungshebel Palanca de aceleración		
19	321 420 500	1	BARILLET Drum - Trommel - Tambor	ND 142 - 50	
20	202 512 002	1	VIS Screw - Schraube - Tornillo		
21	591 422 401	1	RONDELLE Washer - Scheibe - Arandela	DM 142 - 102	
22	591 422 402	1	GALET Rolle - Roller - Rodillo	DM 142 - 189	
23	3 081 867	1	CABLE D'ACCELERATION Accelerator cable Motorregelung-Bowdenzug Cable de aceleración	ND 142 - 29	
24	252 353 010	1	RONDELLE ø 6 Washer - Scheibe - Arandela		
25	214 114 006	1	ECROU HM 6 Nut - Mutter - Tuerca		
26	3 092 900	1	TOURILLON SUR LEVIER DE STOP Sheat clamp trunnion Hüllen Klemmenzapfen Türillon, sujetador de funda		

REPERE PLATE N° BILD N° N° FIGURA	BERLIET NUMERO DE LA PIECE PART NUMBER ERSATZTEIL NUMMER NUMERO DE LA PIEZA	QUANTITE QUANTITY ANZAHL CANTITAD	DESIGNATION DESCRIPTION BEZEICHNUNG DENOMINACION	CITROEN REFERENCE REFERENCE TEIL-NUMMER REFERENCIA	OBSERVATIONS REMARKS BEMERKUNGEN OBSERVACIONES
			COMMANDE D'ACCELERATION (suite) **Accelerator control (ctd.)** **M Motorregelung (Forts.)** **Mando de aceleración (cont.)**		
27	324 072	1	RONDELLE PLATE Washer - Scheibe - Arandela	ZB 9 324 072 A	
28	202 512 002	1	VIS Screw - Schraube - Tornillo		
29	221 101 015	1	GOUPILLE V 1,5 x 15 Split pin - Splint - Pasador abierto		
			MONTAGE HYDROCARBURE **Mounting for hydrocarbon** **Ausführung für Kohlenwasserstoff** **Montaje para vehiculos hidrocarburos**		
30	5 008 403	1	TOURILLON SUR LEVIER DE STOP Trunnion on stop lever Za pfen auf Abstellhebel Turillon sobre palanca de para		
31	324 072	1	RONDELLE Washer - Scheibe - Arandela	ZB 9 324 079 A	
32	221 101 015	1	GOUPILLE V 1,5 x 15 Split pin - Splint - Pasador abierto		
33	295 250 001	1	SERRE CABLE Clamping flange - Befestigungsflansch - Brida de sujecibn	A 525 - 95 A	
34	295 250 002	2	VIS Screw - Schraube - Tornillo	A 525 - 96 A	
35	5 008 402	1	SERRE CABLE Clamping flange - Befestigungsflansch - Brida de sujecibn		
36	16 735	1	RESSORT Spring - Feder - Muelle	ZB 9 016 735 A	
37	149 999	1	CABLE DE STOP Stop bowden cable - Abstell-Bowdenzug - Cable bowden de para	ZB 9 149 999 A	

REPERE PLATE N° BILD N° N° FIGURA	BERLIET NUMERO DE LA PIECE PART NUMBER ERSATZTEIL NUMMER NUMERO DE LA PIEZA	QUANTITE QUANTITY ANZAHL CANTITAD	DESIGNATION DESCRIPTION BEZEICHNUNG DENOMINACION	CITROEN REFERENCE REFERENCE TEIL-NUMMER REFERENCIA	OBSERVATIONS REMARKS BEMERKUNGEN OBSERVACIONES
			COMMANDE D'ACCELERATION MONTAGE HYDROCARBURE (suite) Accelerator control, mounting for hydrocarbon (ctd.) Motorregelung, Ausführung für Kohlenwasserstoff (Forts.) Mando de aceleración, montaje para vehiculos hydrocarburos (cont.)		
38	133 051	2	COLLIER Clamp - Schelle - Brida	ZB 9 133 051 A	
39	* 129 496	2	GARNITURE ..... Lining - Belag - Guarnición	ZB 9 129 496 A	Fournissons 17 115 150 Lg. 1 m. Supply - Liefern - Suministramos
40	211 155 015	1	VIS Screw - Schraube - Tornillo		
41	252 101 030	1	RONDELLE W 6 Spring washer - Federring - Arandela de muelle		
42	214 111 020	1	ECROU HM 6 Nut - Mutter - Tuerca		

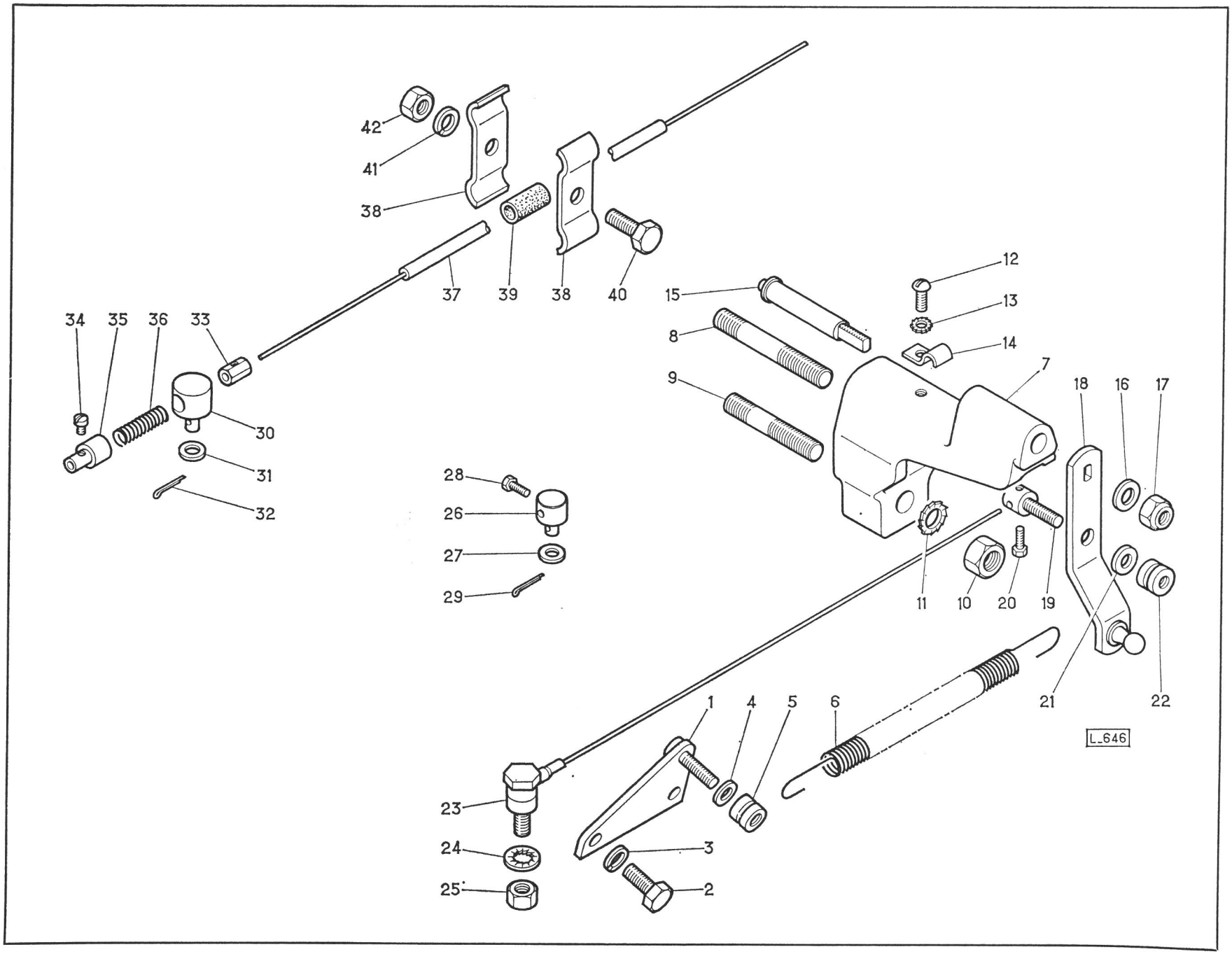
42
41
38
37
39
38
40
34
35
36
33
30
31
32
28
26
27
29
15
8
9
12
13
14
7
18
16
17
11
10
20
19
21
22
1
4
5
6
23
24
25
3
2
L_646

REPERE PLATE N° BILD N° N° FIGURA	BERLIET NUMERO DE LA PIECE PART NUMBER ERSATZTEIL NUMMER NUMERO DE LA PIEZA	QUANTITE QUANTITY ANZAHL CANTITAD	DESIGNATION DESCRIPTION BEZEICHNUNG DENOMINACION	CITROEN REFERENCE REFERENCE TEIL-NUMMER REFERENCIA	OBSERVATIONS REMARKS BEMERKUNGEN OBSERVACIONES
			COMMANDE D'ACCELERATION - RALENTI-ACCELERE Accelerator control, Accelered idle speed Motorregelung - Beschleunigter - Leerlauf Mando de aceleración - Ralenti - acelerado		MONTAGE A PARTIR DE SERIE N°
1	3 092 904	1	SUPPORT RELAIS ACCELERATION Intermediate bracket Zwischenhalter Soporte intermedio	ND 142 - 42	
2	3 092 914	1	ENTRETOISE Spacer plate - Zwischenplatte - placa separador		
3	3 090 105	1	GOUJON Stud - Stiftschraube - Espárrago		
4	3 090 106	1	GOUJON Stud - Stiftschraube - Espárrago		
5	252 301 050	2	RONDELLE Washer - Scheibe - Arandela		
6	3 089 396	2	ECROU Nut - Mutter - Tuerca		
7	3 092 913	1	COLLIER Clamp - Schelle - Brida		
8	211 591 110	1	VIS ø 4 Screw - Schraube - Tornillo		
9	252 301 020	1	RONDELLE Washer - Scheibe - Arandela		
10	3 080 015	1	AXE Pin - Achse - Eje	ND 142 - 78	
11	21 161	1	RONDELLE Washer - Scheibe - Arandela	ZB 9 021 161 A	
12	214 917 103	1	ECROU Nut - Mutter - Tuerca		
13	5 006 186	1	LEVIER D'ACCELERATION Accelerator lever Motorregelungshebel Palanca de aceleración		

REPERE PLATE N° BILD N° N° FIGURA	BERLIET NUMERO DE LA PIECE PART NUMBER ERSATZTEIL NUMMER NUMERO DE LA PIEZA	QUANTITE QUANTITY ANZAHL CANTITAD	DESIGNATION DESCRIPTION BEZEICHNUNG DENOMINACION	CITROEN REFERENCE REFERENCE TEIL-NUMMER REFERENCIA	OBSERVATIONS REMARKS BEMERKUNGEN OBSERVACIONES
			COMMANDE D'ACCELERATION - RALENTI-ACCELERE (suite) Accelerator control - Accelerated idle speed (ctd.) Motorregelung - Beschleunigter - Leerlauf (Forts.) Mando de aceleración - Ralenti acelerado (cont.)		
—	321 420 630	1	TIGE D'ACCELERATION COMPLETE Accelerator rod, complete Motorregelungstange, vollständig Varilla de aceleración, completo	ND 142 - 63	
14	110 103 010	1	TIGE Rod - Stange - Varilla		
15	214 114 006	2	ECROU HM 6 Nut - Mutter - Tuerca		
16	105 922 500	2	BOITE A ROTULE Ball pin socket - Kugelpfanne - Caja de rótula		
17	105 895 200	2	RESSORT Spring - Feder - Muelle		
18	3 092 900	1	TOURILLON SUR LEVIER DE STOP Trunnion on stop lever Zapfen auf Abstellhebel Turillon sobre palanca de para		
19	202 512 002	1	VIS Screw - Schraube - Tornillo	2 512 SZ	
20	324 072	1	RONDELLE Washer - Scheibe - Arandela	ZB 9 324 072 A	
21	221 101 015	1	GOUPILLE V 1,5 x 15 Split pin - Splint - Pasador abierto		

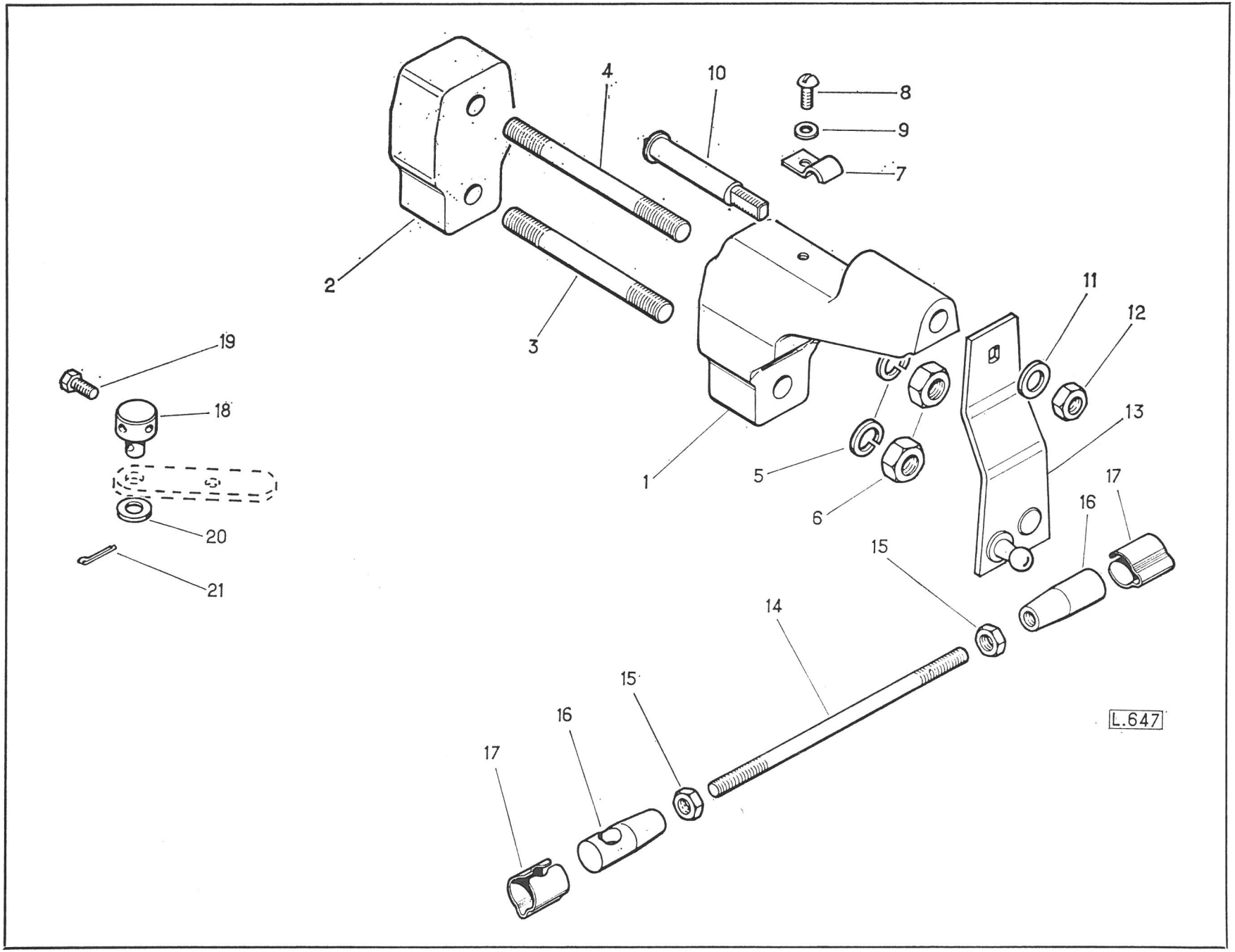
1
2
3
4
5
6
7
8
9
10
11
12
13
14
15
16
17
18
19
20
21
L.647

REPERE PLATE Nº BILD Nº Nº FIGURA	BERLIET NUMERO DE LA PIECE PART NUMBER ERSATZTEIL NUMMER NUMERO DE LA PIEZA	QUANTITE QUANTITY ANZAHL CANTITAD	DESIGNATION DESCRIPTION BEZEICHNUNG DENOMINACION	CITROEN REFERENCE REFERENCE TEIL-NUMMER REFERENCIA	OBSERVATIONS REMARKS BEMERKUNGEN OBSERVACIONES
			DYNAMO – DEMARREUR Dynamo – Starter motor Lichtmaschine – Anlasser Dínamo – Motor de arranque		
1	28 116 074	1	DYNAMO PR - G 10 C 12 Dynamo Lichtmaschine Dînamo		
2	3 600 506	1	POULIE Pulley - Riemenscheibe - Polea		
3	921 151 185	1	COURROIE Belt - Riemen - Correa		
4	211 155 064	2	VIS HM 8 x 30 Screw - Schraube - Tornillo		
5	214 114 023	3	ECROU HM 8 Nut - Mutter - Tuerca		
6	252 501 010	1	RONDELLE TREP ø 10 Elastic washer - Federscheibe - Arandela elástica		
7	252 101 040	2	RONDELLE W 10 Spring washer - Federring - Arandela de muelle		
8	149 914	1	SUPPORT AVANT Front bracket Vorderer Halter Soporte delantero	ZB 9 149 914 A	
9	149 913	1	SUPPORT ARRIERE Rear bracket Hinterer Halter Soporte trasero	ZB 9 149 913 A	
10	21 712 041	2	VIS H 5/16 - 24 F Lg. 22 Screw - Schraube - Tornillo		
11	21 712 042	2	VIS H 3/8 - 24 F Lg. 22 Screw - Schraube - Tornillo		
12	252 861 008	2	RONDELLE TORS ø 8 Washer - Scheibe - Arandela		

REPERE PLATE N° BILD N° N° FIGURA	BERLIET NUMERO DE LA PIECE PART NUMBER ERSATZTEIL NUMMER NUMERO DE LA PIEZA	QUANTITE QUANTITY ANZAHL CANTITAD	DESIGNATION DESCRIPTION BEZEICHNUNG DENOMINACION	CITROEN REFERENCE REFERENCE TEIL-NUMMER REFERENCIA	OBSERVATIONS REMARKS BEMERKUNGEN OBSERVACIONES
			DYNAMO – DEMARREUR (suite) Dynamo – Starter motor (ctd.) Lichtmaschine – Anlasser (Forts.) Dinamo – Motor de arranque (cont.)		
13	252 861 010	2	RONDELLE TORS ø 10 Washer - Scheibe - Arandela		
14	21 432 146	1	VIS HM 8 x 35 Screw - Schraube - Tornillo		
15	149 915	1	LEVIER TENDEUR Adjusting link - Spannlasche - Palanca tensor	ZB 9 149 915 A	
16	21 712 042	1	VIS H 3/8 24 F Lg. 22 Screw - Schraube - Tornillo		
17	252 861 010	1	RONDELLE TORS ø 10 Washer - Scheibe - Arandela		
18	26 563 043	1	REGULATEUR DE TENSION Voltage regulator Spannungsregler Regulador de tensión		
19	28 115 059	1	DEMARREUR PR. D 11 E 119 Starter motor Anlasser Motor de arranque		
20	3 090 067	3	GOUJON Stud - Stiftschraube - Espárrago		
21	214 114 024	3	ECROU HM 10 Nut - Mutter - Tuerca		
22	21 163	3	RONDELLE PLATE Washer - Scheibe - Arandela	ZB 9 021 163 A	
23	252 301 060	3	RONDELLE FREIN ø 10 Lockwasher Sicherungsscheibe Arandela de freno		

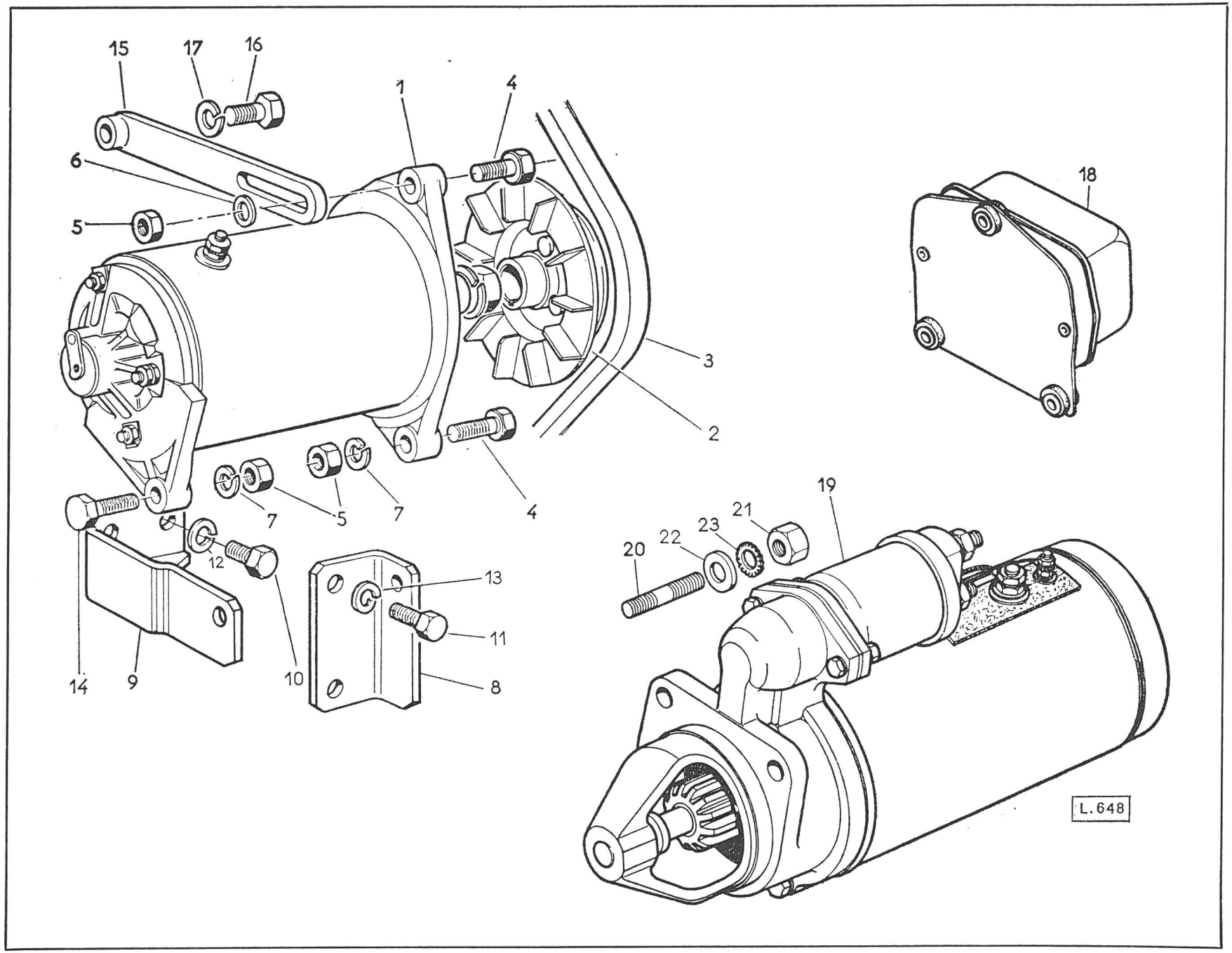
15
17
16
1
4
6
5
3
2
18
7
5
7
4
19
21
23
22
20
12
13
11
14
9
10
8
L.648

REPERE PLATE N° BILD N° N° FIGURA	BERLIET NUMERO DE LA PIECE PART NUMBER ERSATZTEIL NUMMER NUMERO DE LA PIEZA	QUANTITE QUANTITY ANZAHL CANTITAD	DESIGNATION DESCRIPTION BEZEICHNUNG DENOMINACION	CITROEN REFERENCE REFERENCE TEIL-NUMMER REFERENCIA	OBSERVATIONS REMARKS BEMERKUNGEN OBSERVACIONES
—	28 116 074	1	DYNAMO PR G 10 C 12 Dynamo Lichtmaschine Dínamo		
			DETAIL DE LA DYNAMO Details of dynamo Teilliste der Lichtmaschine Despiece de la dínamo		
1	3 596 557	1	PALIER AVANT Driving end shield - Antriebslager - Soporte lado accionamiento		
2	3 589 627	1	JEU DE BOBINES Coil set Spulensatz Juego de bobinas		
3	3 594 783	2	MASSE POLAIRE Pole shoe - Polschuh - Masa polar		
4	3 590 133	1	BORNE Ø 5 Terminal - Klemme - Borne		
5	3 594 784	1	CULASSE NUE Field frame, stripped Polgehäuse, nackt Carcasa dínamo desnuda		
6	3 600 013	2	CHAPE PORTE BALAI Brush holder Bürstenhalter Porta escobilla		
7	3 600 915	2	RESSORT Spring - Feder - Muelle		
8	3 590 140	1	BORNE ø 6 Terminal - Klemme - Borne		
9	3 594 781	1	JEU DE PIECES Pulley fixing parts set Satz Teile für Riemenscheibenbefestigung Juego de piezas para fijación polea		

REPERE PLATE N° BILD N° N° FIGURA	BERLIET NUMERO DE LA PIECE PART NUMBER ERSATZTEIL NUMMER NUMERO DE LA PIEZA	QUANTITE QUANTITY ANZAHL CANTITAD	DESIGNATION DESCRIPTION BEZEICHNUNG DENOMINACION	CITROEN REFERENCE REFERENCE TEIL-NUMMER REFERENCIA	OBSERVATIONS REMARKS BEMERKUNGEN OBSERVACIONES
			DETAIL DE LA DYNAMO (suite) Details of dynamo (ctd.) Teilliste der Lichtmaschine (Forts.) Despiece de la dĭnamo (cont.)		
10	3 597 921	1	INDUIT Armature - Anker - Inducido		
11	3 594 782	2	TIGE Through bolt - Gewindebolzen - Tornillo de tuerca		
12	444 100 114	4	VIS Screw - Schraube - Tornillo		
13	3 596 558	1	PALIER ARRIERE COMPLET Commutator end shield Kollektorlager Soporte lado colector		
14	3 588 633	1	JEU DE BALAIS Brush set Bürstensatz Juego de escobillas		
15	3 590 139	1	BORNE ø 4 Terminal - Klemme - Borne		

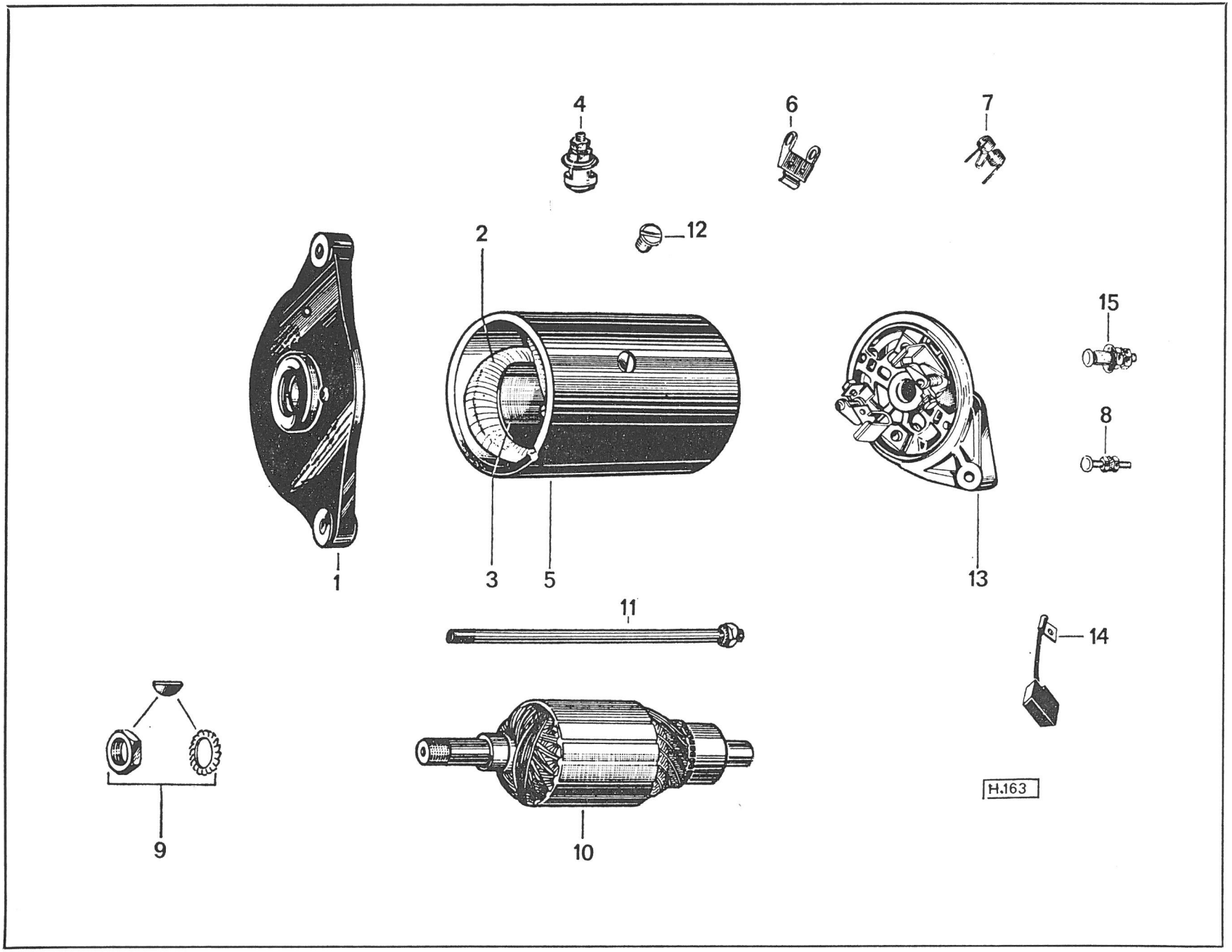
4
6
7
12
2
15
8
1
3
5
13
11
14
9
10
H.163

REPERE PLATE N° BILD N° N° FIGURA	BERLIET NUMERO DE LA PIECE PART NUMBER ERSATZTEIL NUMMER NUMERO DE LA PIEZA	QUANTITE QUANTITY ANZAHL CANTITAD	DESIGNATION DESCRIPTION BEZEICHNUNG DENOMINACION	CITROEN REFERENCE REFERENCE TEIL-NUMMER REFERENCIA	OBSERVATIONS REMARKS BEMERKUNGEN OBSERVACIONES
—	28 115 059	1	DEMARREUR PR. D 11 E 119 Starter motor Anlasser Motor de arranque		
			DETAIL DU DEMARREUR **Details of starter motor** **Teilliste des Anlassers** **Despiece motor de arranque**		
1	3 594 818	1	NOYAU MOBILE AVEC CHAPE Movable core Beweglicher Kern Núcleo móvil		
2	3 600 918	1	RESSORT Spring - Feder - Muelle		
3	3 593 916	1	CONTACTEUR COMPLET Solenoid switch, assembly Anlass-Magnetschalter, vollständig Contactor completo		
4	3 594 749	1	JOINT Joint - Dichtung - Junta		
5	3 593 917	1	CONTACT MOBILE Movable contact Beweglicher Kontakt Contacto movil		
6	3 600 919	1	RESSORT Spring - Feder - Muelle		
7	3 594 827	1	CAPOT Cover - Deckel - Tapa		
8	3 594 819	1	AXE Pin - Bolzen - Eje		
9	3 594 820	1	LEVIER COMPLET Lever, complete Hebel, vollständig Palanca completa		

REPERE PLATE N° BILD N° N° FIGURA	BERLIET NUMERO DE LA PIECE PART NUMBER ERSATZTEIL NUMMER NUMERO DE LA PIEZA	QUANTITE QUANTITY ANZAHL CANTITAD	DESIGNATION DESCRIPTION BEZEICHNUNG DENOMINACION	CITROEN REFERENCE REFERENCE TEIL-NUMMER REFERENCIA	OBSERVATIONS REMARKS BEMERKUNGEN OBSERVACIONES
			DETAIL DU DEMARREUR (SUITE) **Details of starter motor (ctd.)** **Teilliste des Anlassers (Forts.)** **Despiece motor de arranque (cont.)**		
10	3 594 824	1	JOINT Seal ring - Dichtring - Anillo de junta		
11	3 594 825	1	PATIN Pad - Platte - Patin		
12	3 594 821	1	PASSE - FILS Grommet - Tülle - Pasapanel		
13	3 591 426	1	CONNEXION Connection - Verbindung - Conexión		
14	3 590 151		BORNE ø 8 Terminal - Klemme - Borne		
15	3 594 826	1	PLAQUETTE ISOLANTE Insulating plate Isolierplatte Plaquita aislante		
16	442 490 503		RESSORT Spring - Feder - Muelle		
17	3 588 635		BALAI Brush - Bürste - Escobilla		
18	3 594 828	1	COUSSINET Bush - Buchse - Cojinete		
19	3 602 513	1	SUPPORT DE LANCEUR Drive end bracket Antriebslagerstütze Soporte lado accionamiento		
–	3 594 832	1	BOUCHON CAOUTCHOUC Rubber plug - Gummistopfen - Tapón goma		
20	3 594 829	1	JOINT Joint - Dichtung - Junta		
21	3 594 830	1	COUSSINET Bush - Buchse - Cojinete		

REPERE PLATE N° BILD N° N° FIGURA	BERLIET NUMERO DE LA PIECE PART NUMBER ERSATZTEIL NUMMER NUMERO DE LA PIEZA	QUANTITE QUANTITY ANZAHL CANTITAD	DESIGNATION DESCRIPTION BEZEICHNUNG DENOMINACION	CITROEN REFERENCE REFERENCE TEIL-NUMMER REFERENCIA	OBSERVATIONS REMARKS BEMERKUNGEN OBSERVACIONES
			DETAIL DU DEMARREUR (SUITE) Details of starter motor (ctd.) Teilliste des Anlassers (Forts.) Despiece motor de arranque (cont.)		
22	3 596 550	1	PALIER INTERMEDIAIRE Intermediate shield Zwischenlager Soporte intermediario		
23	3 589 631	1	JEU DE BOBINES Coil set Spulensatz juego de bobinas		
24	3 594 763		MASSE POLAIRE Pole shoe Polschuh Masa polar		
25	3 594 764		TIGE Through bolt - Gewindebolzen - Tornillo de tuerca		
26	444 100 114		VIS DE MASSE Pole shoe screw - Polschuhschraube - Tornillo de masa polar		
27	442 180 201	1	COUSSINET Bush - Buchse - Cojinete		
28	3 596 549	1	PALIER ARRIERE COMPLET Commutator end shield Kollektorlager Soporte lado colector		
29	3 594 822	1	JEU DE PIECES Parts set - Teilesatz - Juego de piezas		
30	3 594 744	1	JOINT Sealing ring - Dichtring - Anillo de junta		
31	3 594 823	1	CAPOT Cover - Deckel - Tapa		
32	3 603 214		VISSERIE CAPOT Cover fixing screws bolts Schrauben , Bolzen füt Deckelbefestigung		

Juego de tornillos , pernos para bijaciбn tapa

REPERE PLATE N° BILD N° N° FIGURA	BERLIET NUMERO DE LA PIECE PART NUMBER ERSATZTEIL NUMMER NUMERO DE LA PIEZA	QUANTITE QUANTITY ANZAHL CANTITAD	DESIGNATION DESCRIPTION BEZEICHNUNG DENOMINACION	CITROEN REFERENCE REFERENCE TEIL-NUMMER REFERENCIA	OBSERVATIONS REMARKS BEMERKUNGEN OBSERVACIONES
			DETAIL DE DEMARREUR (SUITE) Details of starter motor (ctd.) Teilliste des Anlassers (Forts.) Despiece motor de arranque (cont.)		
33	3 594 831	1	JEU DE PIECES BUTEE DE LANCEUR Parts set Teilesatz Juego de piezas		
34	3 599 313	1	LANCEUR COMPLET Drive pinion, assembly Schub - Schraubtrieb , vollständig Piñon motor , completo		
35	3 597 923	1	INDUIT Armature - Anker - Inducido		
36	3 601 319	1	RONDELLE Washer - Scheibe - Arandela		

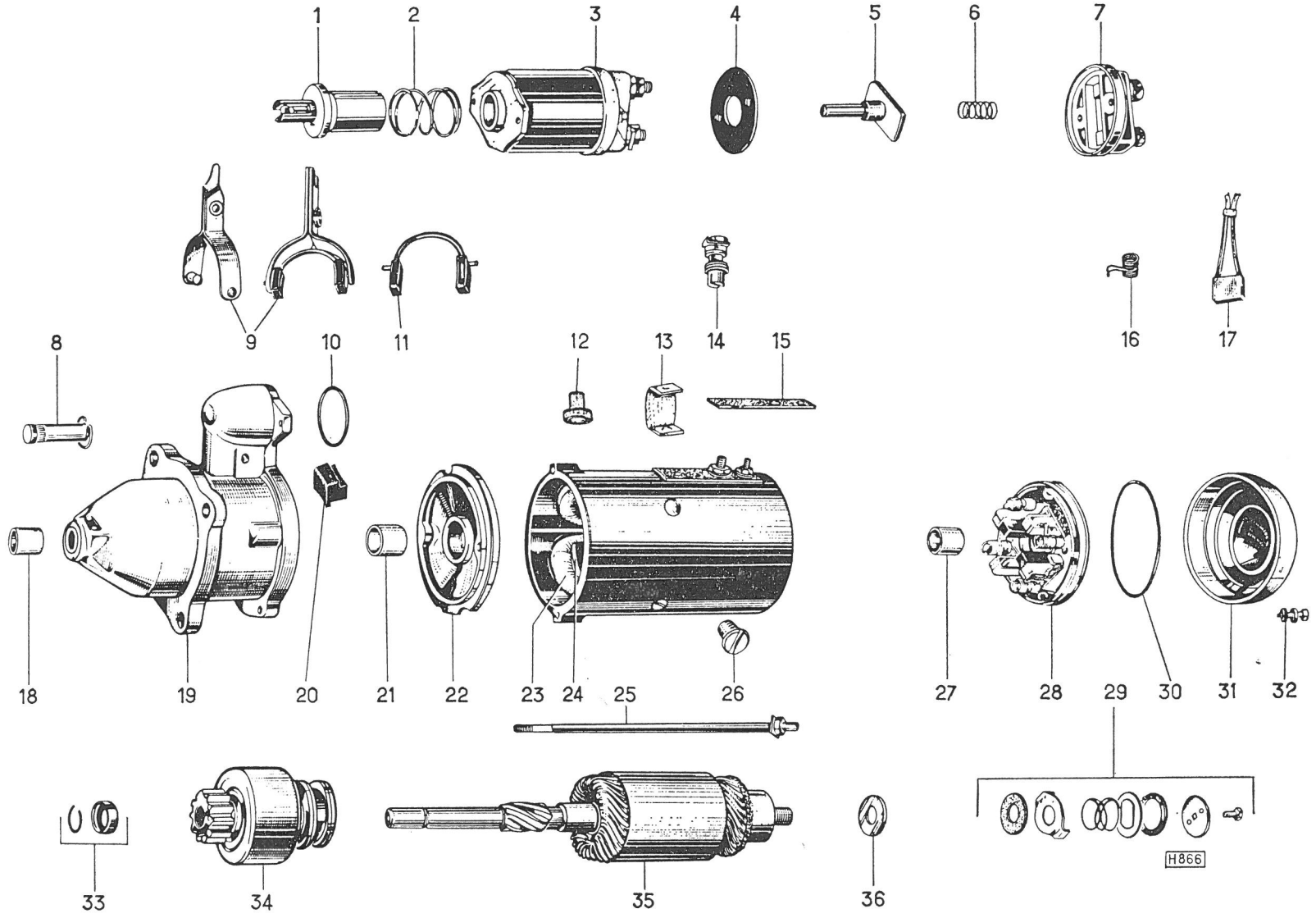
1
2
3
4
5
6
7
8
9
10
11
12
13
14
15
16
17
18
19
20
21
22
23
24
25
26
27
28
29
30
31
32
33
34
35
36
H866

REPERE PLATE N° BILD N° N° FIGURA	BERLIET NUMERO DE LA PIECE PART NUMBER ERSATZTEIL NUMMER NUMERO DE LA PIEZA	QUANTITE QUANTITY ANZAHL CANTITAD	DESIGNATION DESCRIPTION BEZEICHNUNG DENOMINACION	CITROEN REFERENCE REFERENCE TEIL-NUMMER REFERENCIA	OBSERVATIONS REMARKS BEMERKUNGEN OBSERVACIONES
			ALTERNATEUR (SUR DEMANDE) **Alternator (on request)** **Drehstromgenerator (auf Anfrage)** **Alternador (a peticion)**		
1	28 116 051	1	ALTERNATEUR PR - A 13 R 10 L Alternator Drehstromgenerator Alternador		
2	141 942	1	SUPPORT Bracket - Halter - Soporte	ZB 9 141 942 A	
3	21 712 043	2	VIS H 3/8 24 F Lg 32 Screw - Schraube - Tornillo		
4	252 342 010	2	RONDELLE ONDUFLEX ø 10 Washer - Scheibe - Arandela		
5	21 432 153	1	VIS H M 10 x 120 Screw - Schraube - Tornillo		
6	252 342 010	1	RONDELLE ONDUFLEX ø 10 Washer - Scheibe - Arandel a		
7	214 114 024	1	ECROU H M 10 Nut - Mutter - Tuerca		
8	141 938	1	LEVIER TENDEUR Adjusting link Spannlasche Brazo tensor	ZB 9 141 938 A	
9	141 939	1	ENTRETOISE Distance ring - Distanzring - Anillo separador	ZB 9 141 939 A	
10	21 712 044	1	VIS H 3/8 24 F Lg 57 Screw - Schraube - Tornillo		
11	252 501 015	1	RONDELLE TREP ø 10 Elastic washer - Federscheibe - Arandela elástica		
12	211 155 062	1	VIS HM 8 x 25 Screw - Schraube - Tornillo		
13	252 101 040	1	RONDELLE W 8 Spring washer - Federring - Arandela de muelle		

REPERE PLATE N° BILD N° N° FIGURA	BERLIET NUMERO DE LA PIECE PART NUMBER ERSATZTEIL NUMMER NUMERO DE LA PIEZA	QUANTITE QUANTITY ANZAHL CANTITAD	DESIGNATION DESCRIPTION BEZEICHNUNG DENOMINACION	CITROEN REFERENCE REFERENCE TEIL-NUMMER REFERENCIA	OBSERVATIONS REMARKS BEMERKUNGEN OBSERVACIONES
			ALTERNATEUR (SUR DEMANDE) (SUITE) Alternator (on request) (ctd.) Drehstromgenerator (auf Anfrage) (Forts.) Altornador (a peticion) (cont.)		
14	214 114 023	1	ECROU H M 8 Nut - Mutter - Tuerca		
15	23 223 289	1	COURROIE Belt - Riemen - Correa		
—	26 563 106	1	REGULATEUR DE TENSION Voltage regulator Spannungsregler Regulador de tensión		

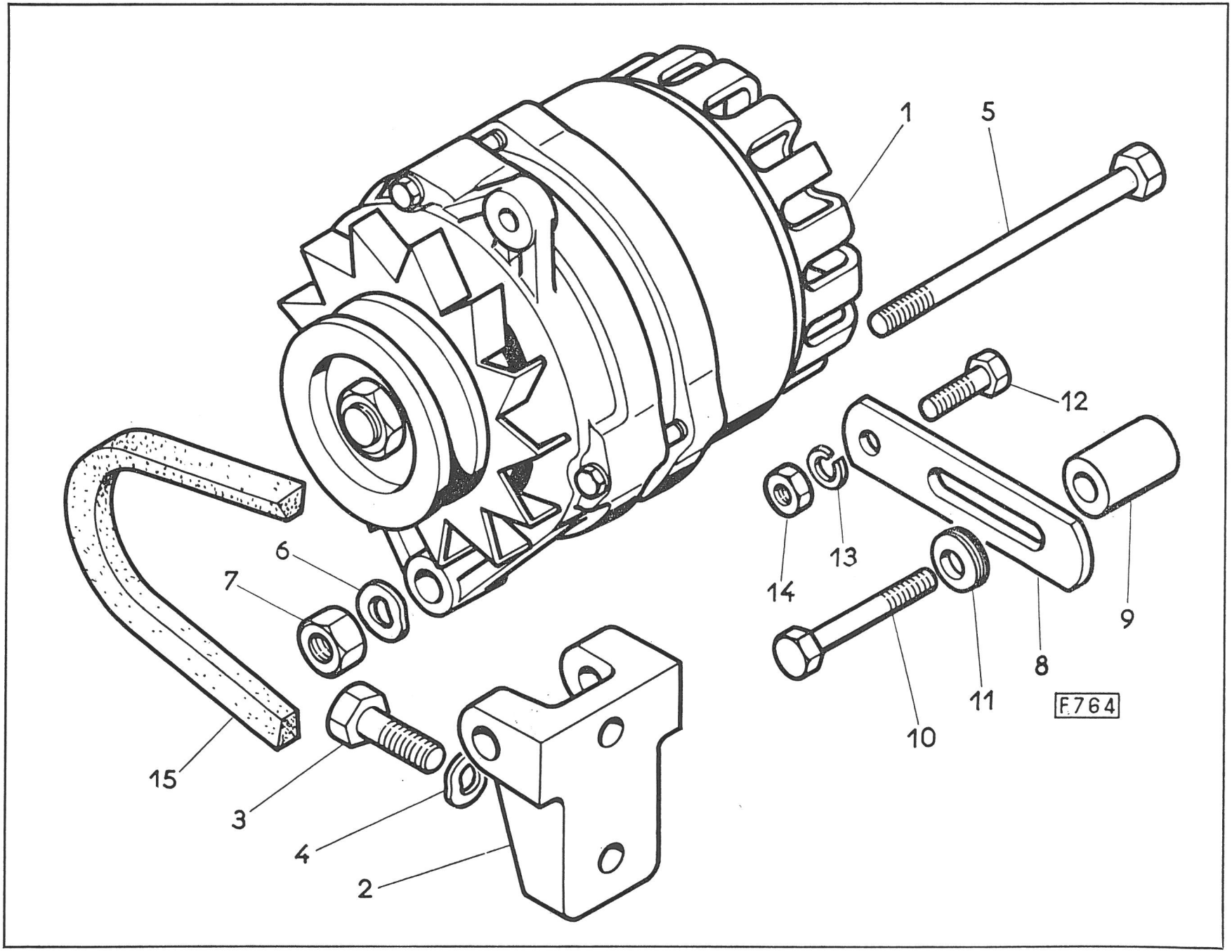
1
5
12
13
14
9
8
11
10
6
7
15
3
4
2
F764

MOTEU
ENGINE 4236
MOTOR
MOTOR

PLANCHE
PLATE 21
TAFEL
LAMINA

REPERE PLATE N° BILD N° N° FIGURA	BERLIET NUMERO DE LA PIECE PART NUMBER ERSATZTEIL NUMMER NUMERO DE LA PIEZA	QUANTITE QUANTITY ANZAHL CANTITAD	DESIGNATION DESCRIPTION BEZEICHNUNG DENOMINACION	CITROEN REFERENCE REFERENCE TEIL-NUMMER REFERENCIA	OBSERVATIONS REMARKS BEMERKUNGEN OBSERVACIONES
	28 116 051	1	ALTERNATEUR PR A13 R 10 L Alternator Drehstromgenerator Alternador		
			DETAIL **Details - Teilliste - Despiece**		
1	3 594 767	1	POULIE Pulley - Riemenscheibe - Polea		
2	3 594 876	1	VENTILATEUR Fan - Lufter - Ventilador		
3	3 594 742	1	ENTRETOISE Spacer ring - Distanzring - Anillo separador		
4	3 596 547	1	PALIER AVANT Drive end shield - Antriebslager - Soporte lado accionamiento		
5	3 594 727	1	STATOR Stator - Ständer - Estator		
6	3 590 124	1	BORNE ø 5 Terminal - Klemme - Borne		
7	3 594 731	1	SUPPORT DE DIODES Heat sink plate Kühlkorper platte Soporte refrigerador		
8	3 603 213	1	JEU DE VISSERIE Set of fixing screws-Satz von Schrauben - Bolzen - Juego tornillos		
9	3 594 729	1	JOINT O. Ring - Rundschnurring - Anillo de junta		
10	441 130 156	2	PORTE BALAI Brush holder - Bürstenhalter - Portaescobilla		
11	3 588 636	1	JEU DE BALAIS Brush set - Bürstensatz - Juego de escobillas		

MOTEUR
ENGINE 4236
MOTOR
MOTOR

PLANCHE
PLATE 21
TAFEL
LAMINA

REPERE PLATE N° BILD N° N° FIGURA	BERLIET NUMERO DE LA PIECE PART NUMBER ERSATZTEIL NUMMER NUMERO DE LA PIEZA	QUANTITE QUANTITY ANZAHL CANTITAD	DESIGNATION DESCRIPTION BEZEICHNUNG DENOMINACION	CITROEN REFERENCE REFERENCE TEIL-NUMMER REFERENCIA	OBSERVATIONS REMARKS BEMERKUNGEN OBSERVACIONES
			DETAIL (SUITE) Details (ctd.) Teilliste (Forts.) Despiece (cont.)		
12	3 590 132	1	BORNE ø 6 Terminal - Klemme - Borne		
13	3 603 211	1	VISSERIE PORTE - BALAI Set of fixing screws Satz von Schrauben - Bolzen Juego de tornillos		
14	3 590 125	1	BORNE ø 5 Terminal - Klemme - Borne		
15	3 596 532	1	PALIER ARRIERE COMPLET Slip ring end shield Schleifringlager Soporte lado anillo		
16	3 603 209	1	JEU DE VIS D' ASSEMBLAGE Set of assembling screws Satz von Verbindungsschrauben Juego de tornillos de ensamblaje		
17	3 594 877	1	LANGUETTE EX Conection - Verbindung - Conexiбn		
18	3 602 511	1	SUPPORT Bracket - Halter - Soporte		
19	3 594 878	1	JEU DE PIECES FIXATION POULIE Set of parts for pulley fixing Teilensatz füt Riemenischeibenbefestigung Juego de pieza s para fijaciбn polea		
20	977 516 203	1	ROULEMENT Bearing - Lager - Rodamiento		
21	3 601 325	1	RONDELLE Washer - Scheibe- Arandela		
22	3 601 212	1	JEU VISSERIE Set of screws - Satz von Schrauben - Bolzen - Juego de tornillos		

REPERE PLATE N° BILD N° N° FIGURA	BERLIET NUMERO DE LA PIECE PART NUMBER ERSATZTEIL NUMMER NUMERO DE LA PIEZA	QUANTITE QUANTITY ANZAHL CANTITAD	DESIGNATION DESCRIPTION BEZEICHNUNG DENOMINACION	CITROEN REFERENCE REFERENCE TEIL-NUMMER REFERENCIA	OBSERVATIONS REMARKS BEMERKUNGEN OBSERVACIONES
			DETAIL (SUITE) Details (ctd.) Teilliste (Forts.) Despiece (cont.)		
23	3 594 879	1	ROTOR Rotor - Läufer - Rotor		
24	23 312 609	1	ROULEMENT Bearing - Lager - Rodamiento		
25	3 603 215	1	JEU VISSERIE BORNE ø 5 Terminal set Klemmensatz Juego de borne		
26	3 603 224	1	CAPUCHON Cap - Kappe - Capuchón		

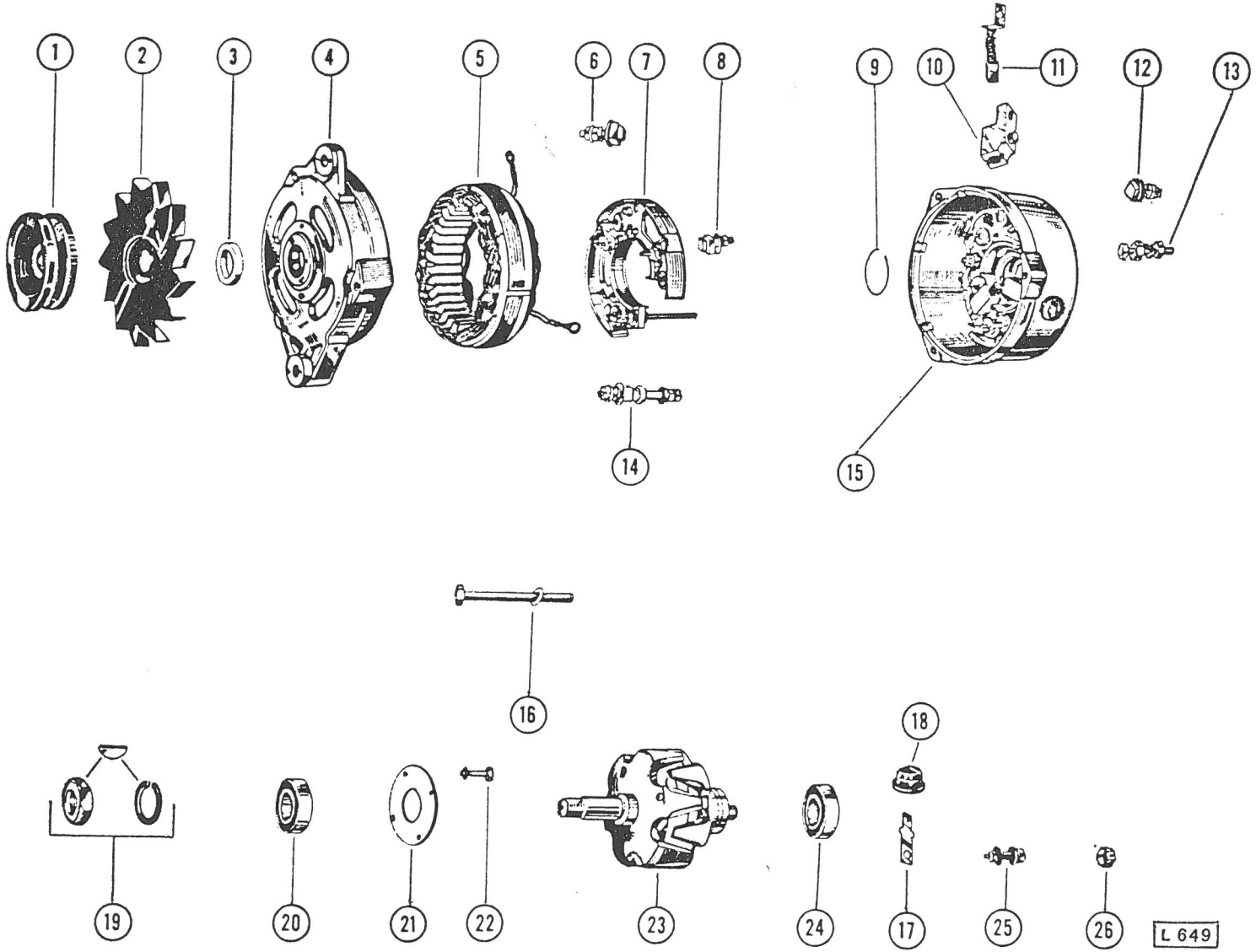
1
2
3
4
5
6
7
8
9
10
11
12
13
14
15
16
17
18
19
20
21
22
23
24
25
26
L 649

REPERE PLATE N° BILD N° N° FIGURA	BERLIET NUMERO DE LA PIECE PART NUMBER ERSATZTEIL NUMMER NUMERO DE LA PIEZA	QUANTITE QUANTITY ANZAHL CANTITAD	DESIGNATION DESCRIPTION BEZEICHNUNG DENOMINACION	CITROEN REFERENCE REFERENCE TEIL-NUMMER REFERENCIA	OBSERVATIONS REMARKS BEMERKUNGEN OBSERVACIONES
			MONTAGE POMPE HAUTE PRESSION **High pressure pump** **Hochdruckpumpe** **Bomba de alta presion**		
1	833 919 010	1	POMPE HAUTE PRESSION High pressure pump Hochdruckpumpe Bomba de alta presión	PTN 391 - 01	
2	149 869	1	SUPPORT DE POMPE Pump bracket Pumpenhalter Soporte de bomba	ZB 9149 869	
3	703 104	1	FERRURE SUSPENSION AVANT Front bracket Vorderhalter Soporte delantero	ZB 9 703 104	
4	3 090 070	4	GOUJON 7/16 Stud - Stiftschraube - Espárrago		
5	252 109 108	4	RONDELLE W 9 Spring washer - Federring - Arandela de muelle		
6	3 089 371	4	ECROU H 7/16 Nut - Mutter - Tuerca	ND 133 - 66	
7	200 603 000	1	VIS H 9 x 1, 25 Lg 75 Screw - Schraube - Tornillo	603 - S	
8	202 389 000	1	RONDELLE ø 9 Washer - Scheibe - Arandela	2389 - S	
9	202 370 000	1	ECROU H 9 Nut - Mutter - Tuerca	2 370 - S	
10	5 006 064	1	SUPPORT Bracket - Halter - Soporte		
11	21 562 128	2	GOUJON M 8 x 16 Stud - Stiftschraube - Espárrago		
12	252 101 040	2	RONDELLE W 8 Spring washer - Federring - Arandela de muelle		

REPERE PLATE N° BILD N° N° FIGURA	BERLIET NUMERO DE LA PIECE PART NUMBER ERSATZTEIL NUMMER NUMERO DE LA PIEZA	QUANTITE QUANTITY ANZAHL CANTITAD	DESIGNATION DESCRIPTION BEZEICHNUNG DENOMINACION	CITROEN REFERENCE REFERENCE TEIL-NUMMER REFERENCIA	OBSERVATIONS REMARKS BEMERKUNGEN OBSERVACIONES
			MONTAGE POMPE HAUTE PRESSION (SUITE) High pressure pump (ctd) Hochdruckpumpe (Forts.) Bomba de alta presion (cont.)		
13	214 114 023	2	ECROU H M 8 Nut - Mutter - Tuerca		
14	149 870	1	REGLETTE DE TENSION Adjusting link Spannlasche Brazo tensor	ZB 9 149 870	
15	211 155 060	1	VIS H M 8 x 20 Screw - Schraube - Tornillo		
16	252 501 010	1	RONDELLE TREp ø 8 Elastic washer - Federscheibe - Arandela elástica		
17	200 485 000	1	VIS H 7 x 100 Lg 20 Screw - Schraube - Tornillo	485 - S	
18	202 514 000	1	RONDELLE ø 7 Washer - Scheibe - Arandela	2514 - S	
19	21 621 120	1	ECROU H 7 Nut - Mutter - Tuerca	2489 - S	
20	23 223 048	2	COURROIE Belt - Riennen - Correa		

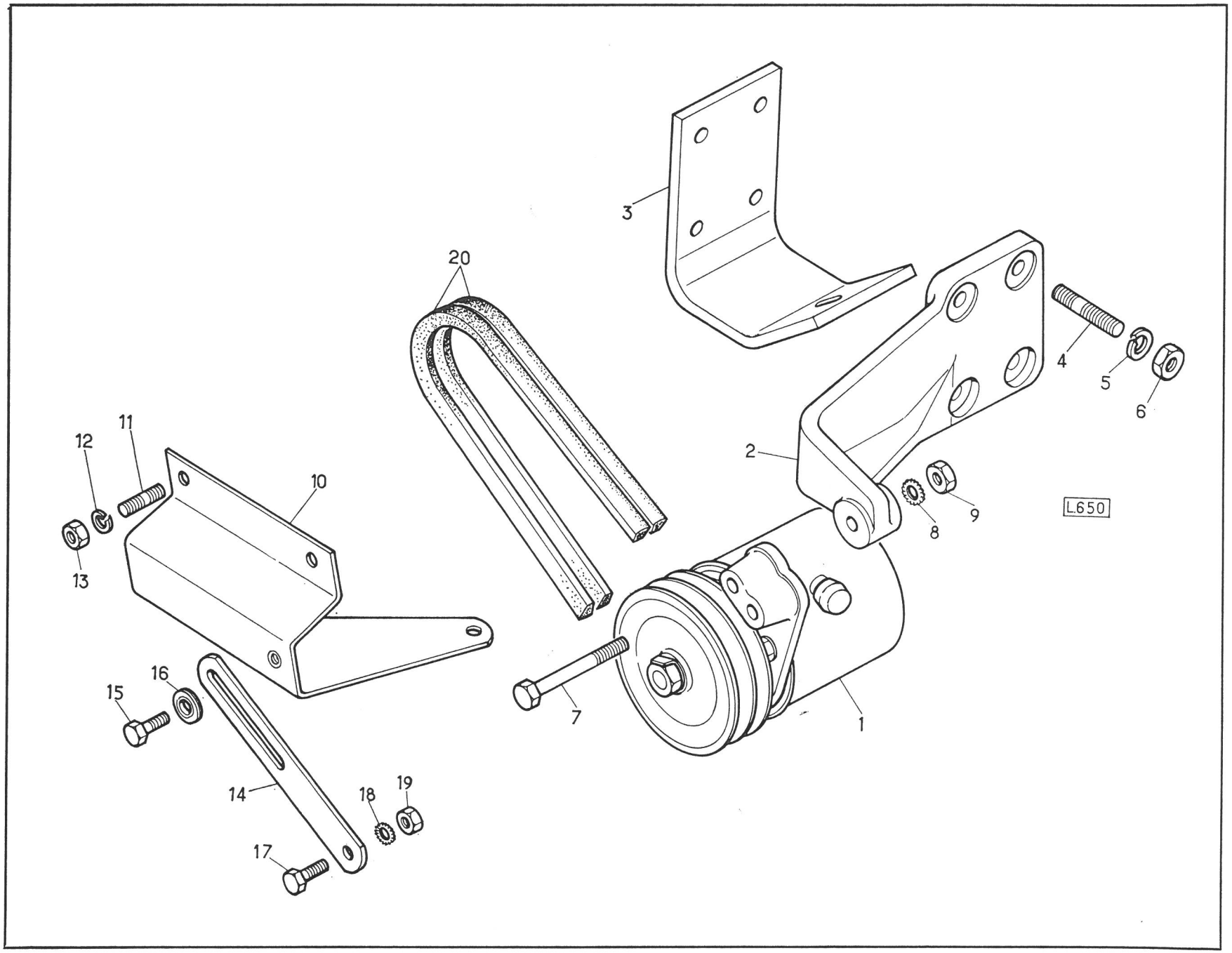
3
20
4
5
6
2
9
8
L.650
11
12
10
13
16
15
7
1
14
18
19
17

REPERE PLATE N° BILD N° N° FIGURA	BERLIET NUMERO DE LA PIECE PART NUMBER ERSATZTEIL NUMMER NUMERO DE LA PIEZA	QUANTITE QUANTITY ANZAHL CANTITAD	DESIGNATION DESCRIPTION BEZEICHNUNG DENOMINACION	CITROEN REFERENCE REFERENCE TEIL-NUMMER REFERENCIA	OBSERVATIONS REMARKS BEMERKUNGEN OBSERVACIONES
	833 919 010	1	POMPE HAUTE PRESSION High pressure pump Hochdruckpumpe Bomba de alta presión	PTN 391 - 01	
			DETAIL Details - Teilliste - Despiece		
1		1	ARBRE DE POMPE COMPLET Pump shaft complete Pumpenwelle vollständig Arbol de bomba , completo	DX 391 - 07	
2		1	CORPS DE POMPE Pump body Pumpengehäuse Cuerpo de bomba	DS 391 - 15 d	
3		1	JOINT TORIQUE Ø 90 x 96 x 3 O. Ring - Rundschnurring - Junta torica	4888 S	
4		1	COUVERCLE Cover - Deckel - Tapa	DX 391 - 20	
5		1	JOINT TORIQUE ø 27,7 x 33,1 x 2,7 O. Ring - Rundschnurring - Junta torica	4877 S	
6		1	ROULEMENT ø 17, 6 x 28 x 16 Needle bearing-Nadellager-Jaula de agujas	DS 391 - 21 a	
7	303 910 160	1	PALIER D'ARBRE Bearing - Lagerdeckel - Cojinete	N 391 - 16	
8		1	RESSORT Spring - Feder - Muelle	D 391 - 55	
9		1	JOINT TORIQUE ø 21,3 x 28, 5 x 3,6 O. Ring - Rundschnurring - Junta torica	5009 S	
10		1	BAGUE PORTE JOINT Joint holder ring Dichtunghalterr ing Casquillo porta junta	DS 391 - 56	

REPERE PLATE N° BILD N° N° FIGURA	BERLIET NUMERO DE LA PIECE PART NUMBER ERSATZTEIL NUMMER NUMERO DE LA PIEZA	QUANTITE QUANTITY ANZAHL CANTITAD	DESIGNATION DESCRIPTION BEZEICHNUNG DENOMINACION	CITROEN REFERENCE REFERENCE TEIL-NUMMER REFERENCIA	OBSERVATIONS REMARKS BEMERKUNGEN OBSERVACIONES
			DETAIL (SUITE) Details (ctd.) Teilliste (Forts.) Despiece (cont.)		
11		1	ROULEMENT ø 12 x 50 x 16 B Ball bearing - Kugellager - Rodamiento de bolas	620 073	
12		1	JOINT TORIQUE ø 12,1 x 17,5 x 7 O. Ring - Rundschnurring - Junta torica	4875 S	
13		1	DEFLECTEUR Deflector- Olfangblech - Delflector	D 391 - 54	
14		1	COUPELLE Cup - Schale - Copa	D 391 - 53	
15		1	CLAVETTE 3 x 3,7 x 10 Keil - Key - Chaveta	4151 - S	
16		1	POULIE Pulley - Riemenscheibe - Polea	DF 391 - 13	
17		1	ARRETOIR ø 12 Lock washer - Sicherungsscheibe - Arandela freno	D 391 - 77	
18		1	ECROU H 12 x 125 Nut - Mutter - Tuerca	D 391 - 76	
19		1	ROTULE Ball pin - Kugelgelenk - Rótula	DS 391 - 82	
20		1	DOIGT D' ARRET Stop pin - Anschlagachse - Eje de tope	D 391 - 83	
21		1	RONDELLE Washer - Scheibe - Arandela	619156	
22		1	ECROU H 8 x 100 Nut - Mutter - Tuerca	DS 391 - 133 a	
23		1	JEU DE 7 CHEMISES ET PISTONS Set of 7 liners and pistons Satz von 7 Laufbüchsen und Kolben Juego de 7 camisas y embolos	DX 391 - 020	
24		1	JOINT TORIQUE ø 18,7 x 22,5 x 1,9 O. Ring - Rundschnurring - Junta torica	4872 S	

REPERE PLATE N° BILD N° N° FIGURA	BERLIET NUMERO DE LA PIECE PART NUMBER ERSATZTEIL NUMMER NUMERO DE LA PIEZA	QUANTITE QUANTITY ANZAHL CANTITAD	DESIGNATION DESCRIPTION BEZEICHNUNG DENOMINACION	CITROEN REFERENCE REFERENCE TEIL-NUMMER REFERENCIA	OBSERVATIONS REMARKS BEMERKUNGEN OBSERVACIONES
			DETAIL (SUITE) Details (ctd.) Teilliste (Forts.) Despiece (cont.)		
25		7	TIGE DE PISTON Lg = 28,8 Piston rod - Kolbenstange - Vástago del émbolo	D 391 - 512	
–		–	TIGE DE PISTON Lg = 28,9 Piston rod - Kolbenstange - Vástago del émbolo	D 391 - 513	
–		–	TIGE DE PISTON Lg = 29 Piston rod - Kolbenstange - Vástago del émbolo	D 391 - 514	
–		–	TIGE DE PISTON Lg = 29,1 Piston rod - Kolbenstange - Vástago del émbolo	D 391 - 515	
–		–	TIGE DE PISTON Lg = 29,2 Piston rod - Kolbenstange - Vástago del émbolo	D 391 - 516	
–		–	TIGE DE PISTON Lg = 29,3 Piston rod - Kolbenstange - Vástago del émbolo	D 391 - 517	
–		–	TIGE DE PISTON Lg = 29,4 Piston rod - Kolbenstange - Vástago del émbolo	D 391 - 518	
–		–	TIGE DE PISTON Lg = 29,5 Piston rod - Kolbenstange - Vástago del émbolo	D 391 - 519	
–		–	TIGE DE PISTON Lg = 29,6 Piston rod - Kolbenstange - Vástago del émbolo	D 391 - 520	
–		–	TIGE DE PISTON Lg = 29,7 Piston rod - Kolbenstange - Vástago des émbolo	D 391 - 521	
–		–	TIGE DE PISTON Lg = 29,8 Piston rod - Kolbenstange - Vástago del émbolo	D 391 - 522	
–		–	TIGE DE PISTON Lg = 29,9 Piston rod - Kolbenstange - Vástago del émbolo	D 391 - 523	
–		–	TIGE DE PISTON Lg = 30 Piston rod - Kolbenstange - Vástago del émbolo	D 391 - 524	
–		–	TIGE DE PISTON Lg = 30,1 Piston rod - Kolbenstange - Vástago del émbolo	D 391 - 525	
–		–	TIGE DE PISTON Lg = 30,2 Piston rod - Kolbenstange - Vástago del émbolo	D 391 - 526	

MOTEUR
ENGINE 4236
MOTOR
MOTOR

PLANCHE
PLATE
TAFEL 23
LAMINA

REPERE PLATE Nº BILD Nº Nº FIGURA	BERLIET NUMERO DE LA PIECE PART NUMBER ERSATZTEIL NUMMER NUMERO DE LA PIEZA	QUANTITE QUANTITY ANZAHL CANTITAD	DESIGNATION DESCRIPTION BEZEICHNUNG DENOMINACION	CITROEN REFERENCE REFERENCE TEIL-NUMMER REFERENCIA	OBSERVATIONS REMARKS BEMERKUNGEN OBSERVACIONES
			DETAIL (SUITE) **Details (ctd)** **Teilliste (Forts.)** **Despiece (cont.)**		
25		7	TIGE DE PISTON Lg = 30,3 Piston rod - Kolbenstange - Vástago del émbolo	D 391 - 527	
—		—	TIGE DE PISTON Lg = 30,4 Piston rod - Kolbenstange - Vástago del émbolo	D 391 528	
—		—	TIGE DE PISTON Lg = 30,5 Piston rod - Kolbenstange - Vástago del émbolo	D 391 - 529	
26		7	RESSORT Spring - Feder-Muelle	DS 391 - 4	
27		7	CUVETTE Spring cup - Federteller - Copa del muelle	DS 391 - 98	
28		7	JONC D' ARRET Snap ring - Sprengring - Aro de fijación	DM 453 - 17	
29		7	CLAPET Valve - Ventil - Válvula	D 391 - 5	
30		7	RESSORT Spring - Feder - Muelle	D 391 - 3 a	
31		7	ENTRETOISE DE CHEMISE Distance piece - Ventilkörper - Pieza distanciador	D 391 - 90 a	
32		7	JOINT TORIQUE ø 17,7 x 21,1 x 2,7 O. Ring - Rundschnurring - Junta torica	4876 - S	
33		1	PATTE DE BLOCAGE Plate - Platte - Placa	DS 391 - 87	
34		2	VIS H 8 x 25 Screw - Schraube - Tornillo	DS 391 - 131 a	
—		4	VIS H 8 x 23 Screw - Schraube - Tornillo	DS 391 - 132 a	

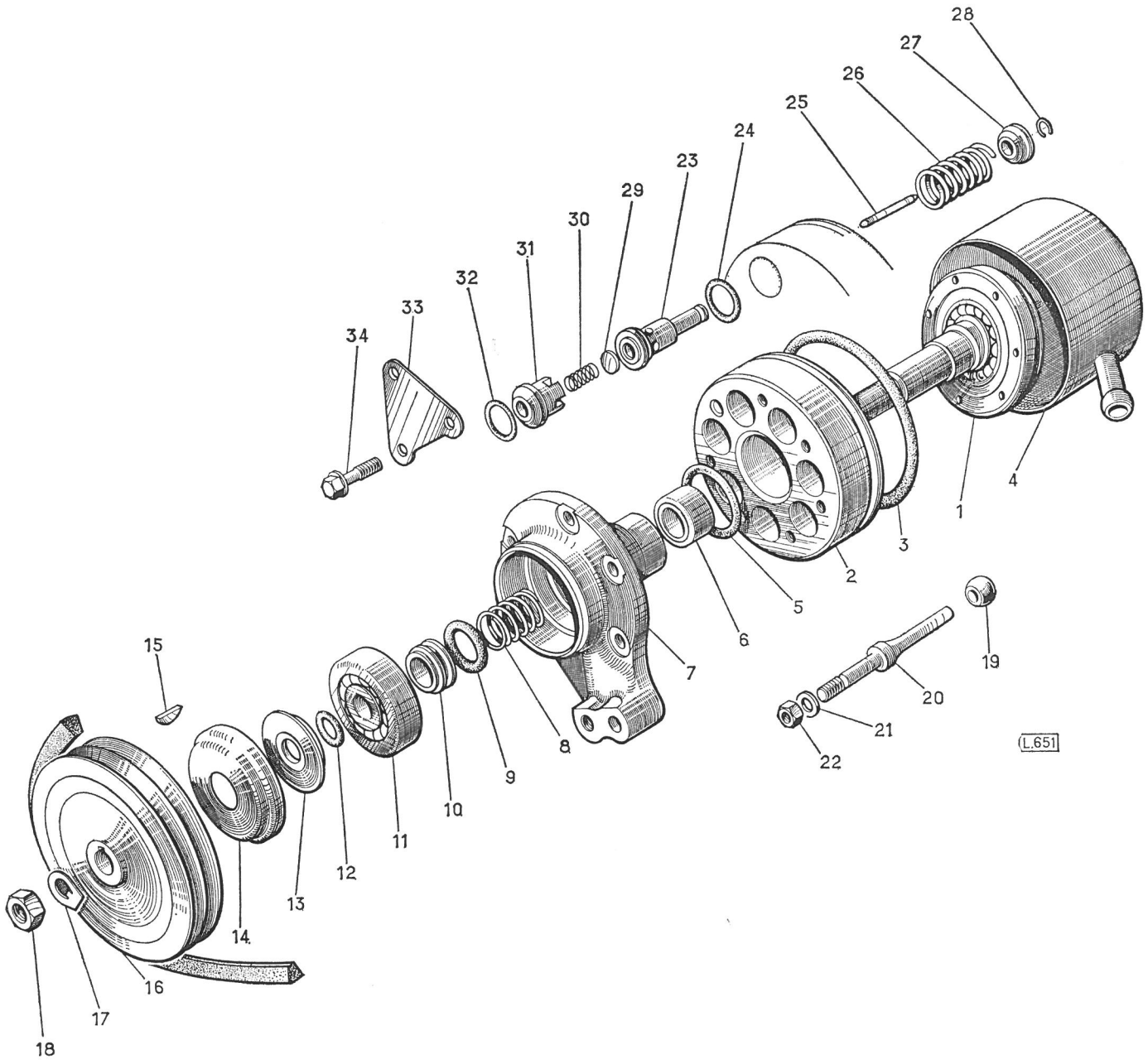
28
27
26
25
24
23
29
30
31
32
33
34
1
2
3
4
5
6
7
8
9
10
11
12
13
14
15
16
17
18
19
20
21
22
L.651

MOTE
ENGINE 4236
MOTOR
MOTOR

PLANCH
PLATE 24
TAFEL
LAMINA

REPERE PLATE N° BILD N° N° FIGURA	BERLIET NUMERO DE LA PIECE PART NUMBER ERSATZTEIL NUMMER NUMERO DE LA PIEZA	QUANTITE QUANTITY ANZAHL CANTITAD	DESIGNATION DESCRIPTION BEZEICHNUNG DENOMINACION	CITROEN REFERENCE REFERENCE TEIL-NUMMER REFERENCIA	OBSERVATIONS REMARKS BEMERKUNGEN OBSERVACIONES
			SUPPORT DE COMMANDE DES VITESSES Gear change speed gear bracket Halter des Schaltungs SS Soporte de mando del Cambio		
1	149 887	1	SUPPORT Bracket - Halter - Soporte	ZB 9 149 887 A	
2	149 895	4	VIS A COLONNETTE Screw - Schraube - Tornillo	ZB 9 149 895 A	
3	21 162	4	RONDELLE PLATE Washer - Scheibe - Arandela	ZB 9 021 162 A	
4	252 101 040	4	RONDELLE W 8 Spring washer - Federring - Arandela de muelle		
5	214 114 023	4	ECROU HM 8 Nut - Mutter - Tuerca		
6	252 861 008	4	RONDELLE TORS ø 8 Washer - Scheibe - Arandela		
7	149 884	1	EQUERRE DE RENFORT Reinforcement Verstärkerung Refuerzo	ZB 9 149 884 A	
8	149 810	3	VIS A COLONNETTE Screw - Schraube - Tornillo	ZB 9 149 810 A	
9	252 101 040	6	RONDELLE W 8 Spring washer - Federring - Arandela de muelle		
10	214 114 023	3	ECROU H M 8 Nut - Mutter -Tuerca		
11	5 006 045	1	SUPPORT DE TIGE ACCELERATION Accelerated rod bracket Stangenhalter Soporte Varilla de aceleración		
12	211 155 060	2	VIS H M 8 x 20 Screw - Schraube - Tornillo		
13	252 101 040	2	RONDELLE W 8 Spring washer - Federring - Arandela de muelle		

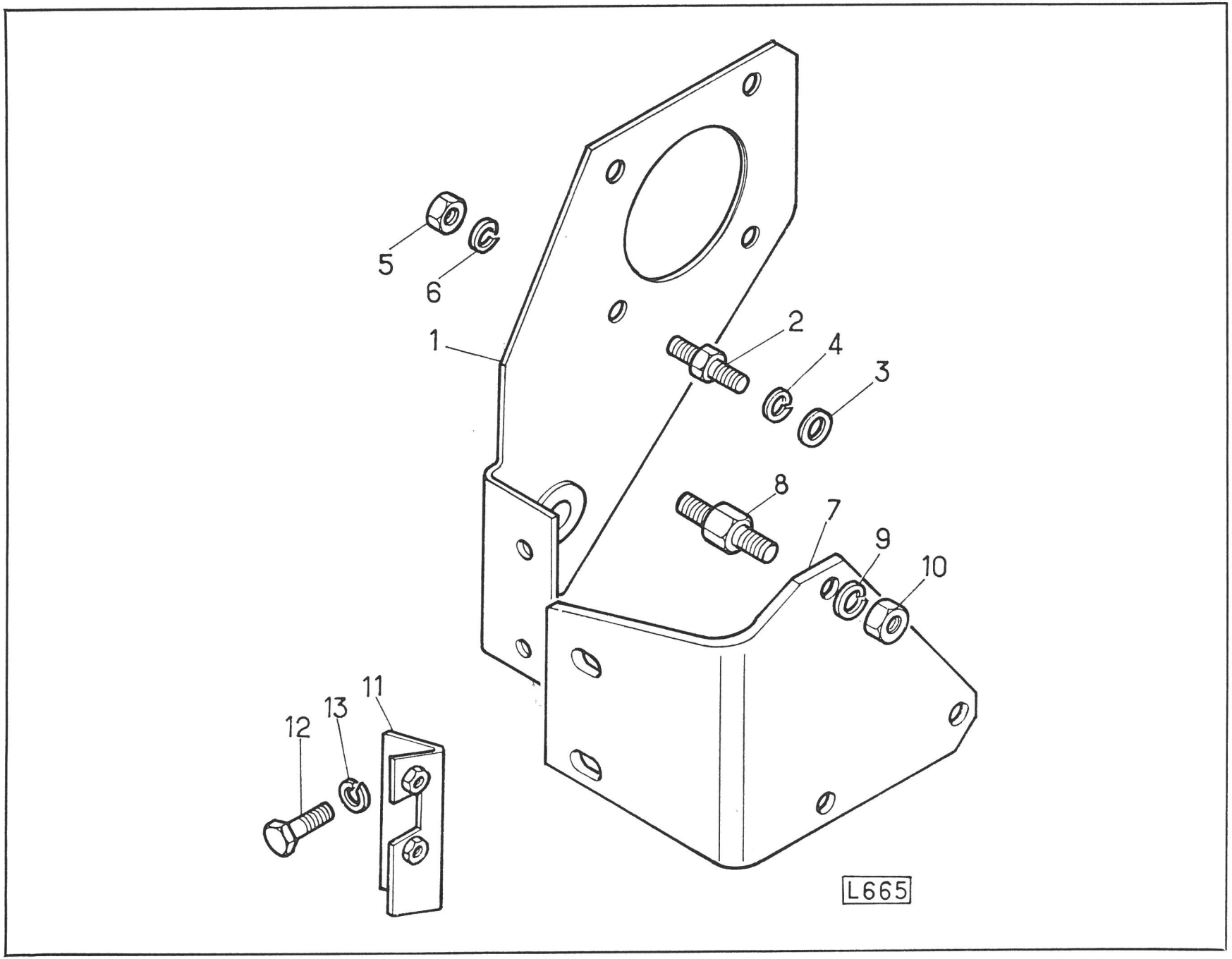
5
6
1
2
4
3
8
7
9
10
12
13
11
L665

BOITES DE VITESSES

D'après nomenclatures : 34128/0/1

TABLE DES MATIERES – INDEX – INHALTSVERZEICHNIS – INDICE

DESIGNATION DESCRIPTION BEZEICHNUNG DENOMINACION	PLANCHE PLATE TAFEL LAMINA
CARTER – PLAQUE ARRIERE Casing – Rear plate Gehäuse – Hinterdeckel Cárter – Tapa trasera	1
ARBRE DE COMMANDE Primary shaft Antriebswelle Eje primario	2
CLOCHE D'EMBRAYAGE – COMMANDE – BBSL 11 Clutch housing – Control Kupplungsgehäuse – Betätigung Envolvente de embrague – Mando	3
CLOCHE D'EMBRAYAGE BBSL Clutch housing Kupplungsgehäuse Envolvente de embrague	4
ARBRE PRINCIPAL Mainshaft Hauptwelle Eje balador	5
ARBRE INTERMEDIAIRE – MARCHE ARRIERE Layshaft Vorgelegewelle Eje secundario	6
BATI – REGLETTES ET FOURCHETTES Guide frame – Change speed spindles and change speed forks Führungsrahmen – Schaltschienen und Schaltgabeln Placa soporte – Ejes de mando horquilla y horquillas de mando	7
COUVERCLE ET COMMANDE DES VITESSES Cover and change speed gear Deckel und Schaltung Tapa y mando de las velocidades	8
DETAILS PRISE DE MOUVEMENT – COMMANDE Details of the power take-off – Control Teilliste des Nebenantriebes – Betätigung Despiece de la toma de fuerza – Mando	9

RÉPERTOIRE NUMÉRIQUE

N° de la Pièce	Pl.	Rep.	N° Pièce remplaçante
20 262	8	9	
21 162	9	50	
94 144	9	35	
94 145	9		
103 174	1	12	
108 422	6	4	
111 143	9	42	
112 173	1	11	
117 022	2	11	
117 712	8	6	
118 358	4	17	
118 566	1	2	
123 180	8	8	
123 499	9		
125 381	9	43	
128 761	7	15	
128 761	7	20	
128 855	1	14	
128 978	2	9	
129 301	8	15	
134 416	7	22	
134 837	1	29	
134 868	5	31	
134 906	1	33	
134 926	1	27	
134 931	2	4	
138 709	5	30	
138 960	5	36	
138 967	7	24	
138 967	9	44	
138 970	5	34	
160 279	6		
160 282	5	1	
160 283	6	3	
160 295	5		
160 299	6		
160 305	5	16	
160 307	5	10	
160 310	5		
160 311	5	3	
160 315	7	18	
160 316	8	2	
160 319	5	5	
160 320	5	9	
160 322	5	12	
160 323	2		
160 324	7	27	
160 326	6	8	
160 328	6	7	
160 329	4	3	
160 329	3	36	
160 330	5	26	
160 331	7	26	
160 332	2		
160 333	6	13	
160 334	6	17	
160 364	5	27	
160 375	7	16	
160 381	7	17	
160 390	7	19	
160 404	7	11	
160 405	7	12	
160 407	7	14	
160 430	8	1	
160 445	7	21	
160 446	7	10	
160 447	7	8	
160 448	7	9	
160 451	1	8	
160 452	7	7	
160 456	1	5	
160 458	5	25	
160 460	1	26	
160 462	5	21	
160 468	5	35	
160 482	5	17	
160 484	6	10	
160 485	1	16	
160 567	1	7	
160 567	1	10	
160 609	2		
160 676	8	10	
160 680	5		
160 683	5	37	
160 687	9	10	
160 696	9	27	
160 698	9	33	
160 699	9	14	
160 700	9	11	
160 701	9	2	
160 702	9	21	
160 746	6	2	
160 748	5	8	
160 756	5	29	
160 792	8	12	
160 825	6	6	
160 826	6		
160 827	6		
160 828	6		
160 829	3	6	
160 834	5	24	
160 855	6	12	
160 856	6		
160 857	6		
160 858	6		

Numerus Strasbourg

N° de la Pièce	Pl.	Rep.	N° Pièce remplaçante
161 002	9	39	
161 003	9	25	
161 004	9	30	
161 005	9	18	
161 008	9		
161 013	9	32	
161 015	9		
161 017	9	29	
161 029	1	1	
161 037	1	17	
161 038	1	18	
161 090	8	14	
161 097	8	27	
161 098	8	25	
161 099	8	26	
161 221	7	13	
161 279	8	21	
161 287	8	22	
161 399	9	41	
161 400	9	23	
161 401	9	20	
161 402	9		
161 403	9		
161 404	9		
161 582	5	2	
161 585	5	13	
161 604	9	1	
161 669	7	1	
161 671	4	1	
161 679	2	5	
161 680	4	13	
161 733	2	1	
161 736	6	1	
161 740	5	14	
161 741	6	14	
161 743	5	19	
161 765	2	10	
161 841	1	3	
161 864	5	11	
161 970	3	5	
161 971	3	15	
161 978	3	1	
161 993	2		
162 006	3	24	
162 007	3	23	
162 008	3	20	
162 014	7	29	
162 110	8	16	
162 171	9	37	
162 172	9	38	
162 212	9		
162 215	9		
162 264	9	7	
162 267	6		
162 269	2	2	
162 495	6		
170 520	2	6	
170 521	2		
170 522	2		
170 523	2		
222 714	1	4	
222 714	8	7	
316 473	3	25	
324 102	1	15	
324 111	9	49	
324 186	9	4	
324 234	2	8	
324 234	5	23	
324 408	8	13	
351 301	8	30	
361 434	8	11	
450 156	8	24	
477 883	4	7	
477 885	4	9	
477 932	4	8	
496 248	4	12	
1 039 039	1		
1 039 044	1		
1 039 047	1		
1 039 050	1		
5 001 426	9	48	
5 004 019	3	19	
21 157 107	7	30	
21 325 002	4	11	
21 431 215	7	28	
21 432 142	1	13	
21 432 146	5	32	
21 562 108	9	3	
21 562 117	4	4	
21 562 158	1	19	
21 562 158	8	3	
21 562 158	8	17	
21 562 159	7	3	
21 562 206	1	20	
21 562 208	3	7	
21 562 208	7	4	
21 562 210	9	22	
21 562 214	3	2	
22 845 026	9	47	
23 325 070	6	16	
23 325 263	2	7	
23 336 008	6	5	
23 336 009	6	11	
23 336 291	9	17	
23 351 062	1	23	

Numerus Strasbourg

RÉPERTOIRE NUMÉRIQUE

N° de la Pièce	Pl.	Rep.	N° Pièce remplaçante
23 355 001	5	20	
23 355 002	5	7	
23 355 004	5	4	
23 355 004	5	15	
23 355 327	9	31	
23 383 002	5	6	
23 383 003	5	18	
24 427 294	9	26	
24 472 298	1	25	
24 472 300	4	14	
24 472 300	3	10	
24 476 026	8	23	
24 478 003	4	10	
100 022 431	3	17	
106 205 450	3	31	
200 499 001	3	26	
202 372 002	3	22	
205 017 000	3	30	
211 155 060	6	9	
211 155 060	1	6	
211 155 060	9	12	
211 155 060	9	8	
211 155 062	1	9	
211 155 068	5	38	
214 111 025	4	19	
214 111 040	4	6	
214 114 006	1	32	
214 114 006	9	24	
214 114 023	8	19	
214 114 023	1	22	
214 114 023	8	5	
214 114 023	7	6	
214 114 023	3	9	
214 114 032	3	4	
214 117 040	8	28	
218 116 015	1	30	
221 101 030	3	18	
221 101 030	9	51	
221 501 045	7	31	
221 501 330	7	2	
252 101 020	8	29	
252 101 030	1	31	
252 101 035	3	27	
252 101 040	5	33	
252 101 040	5	39	
252 101 040	9	9	
252 101 040	8	18	
252 341 010	9	5	
252 342 008	9	13	
252 342 008	3	8	
252 342 008	4	18	
252 342 008	8	4	
252 342 008	7	5	
252 342 008	1	21	
252 342 014	4	5	
252 342 014	3	3	
252 501 045	5	28	
253 101 023	9	40	
253 101 060	6	15	
253 101 075	1	24	
294 530 001	3	33	
294 530 004	3	32	
303 140 170	3	21	
303 140 770	3	12	
303 149 010	3	11	
323 140 040	3	14	
603 140 110	3	28	
603 140 120	3	29	
603 140 210	3	35	
603 140 580	3	34	
948 340 450	9	36	
948 360 811	4	15	
948 360 815	9	19	
948 360 817	9	15	
948 360 817	9	46	
948 361 019	1	28	
948 361 042	4	16	
948 364 117	9	6	
948 364 278	9		
948 364 279	9		
948 364 289	8	20	
948 396 951	2	3	
948 990 050	3	13	
948 990 050	4	2	
948 999 919	3	16	
953 506 205	9	28	
959 330 304	9	16	
976 206 309	5	22	
977 100 209	9	34	
979 100 750	9	45	
979 100 750	7	25	
979 733 021	7	23	

Numerus Strasbourg

BOITES DE VITESSES
GEARBOXES
GETRIEBE
CAMBIOS DE VELOCIDADES B B S L B B S L 11

PLANCHE
PLATE
TAFEL 1
LAMINA

REPERE PLATE N° BILD N° N° FIGURA	BERLIET NUMERO DE LA PIECE PART NUMBER ERSATZTEIL NUMMER NUMERO DE LA PIEZA	QUANTITE QUANTITY ANZAHL CANTITAD	DESIGNATION DESCRIPTION BEZEICHNUNG DENOMINACION	CITROEN REFERENCE REFERENCE TEIL-NUMMER REFERENCIA	OBSERVATIONS REMARKS BEMERKUNGEN OBSERVACIONES
		1	BOITE DE VITESSES COMPLETE Gearbox, complete Getriebe , vollständig Cambio de velocidades complete		Fournie sans prise mouvement Supplied without power take off Ohne Nebenantrieb geliefert Suministrado sin toma de fuerza
			B B S L MANCHON DE 1400 SANS DAMPER Companion flange 1400 without damper Antriebsflansch 1400 ohne Schwingungsdämpfer Plato acoplamiento 1400 sin antivibrador		
			B B S L MANCHON DE 1400 AVEC DAMPER Companion flange 1400 with damper Antriebsflansch 1400 mit Schwingungsdämpfer Plato acoplamiento 1400 con antivibrador		
			B B S L MANCHON DE 1500 SANS DAMPER Companion flange 1500 without damper Antriebsflansch 1500 ohne Schwingungsdämpfer Plato acoplamiento 1500 sin antivibrador		
			B B S L MANCHON DE 1500 AVEC DAMPER Companion flange 1500 with damper Antriebsflansch 1500 mit Schwingungsdämpfer Plato acoplamiento 1500 con antivibrador		
	1 039 039		B B S L 11 MANCHON DE 1400 SANS DAMPER Companion flange 1400 without damper Antriebsflansch 1400 ohne Schwingungsdämpfer Plato acoplamiento 1400 sin antivibrador		
	1 039 044		B B S L 11 MANCHON DE 1400 AVEC DAMPER Companion flange 1400 with damper Antriebsflansch 1400 mit Schwingungsdämpfer Plato acoplamiento 1400 con antivibrador		
	1 039 047		B B S L 11 MANCHON 1500 SANS DAMPER Companion flange 1500 without damper Antriebsflansch 1500 ohne Schwingungsdämpfer Plato acoplamiento 1500 sin antivibrador		
	1 039 050		B B S L 11 MANCHON 1500 AVEC DAMPER Companion flange 1500 with damper Antriebsflansch 1500 mit Schwingungsdämpfer Plato acoplamiento 1500 con antivibrador		

REPERE PLATE N° BILD N° N° FIGURA	BERLIET NUMERO DE LA PIECE PART NUMBER ERSATZTEIL NUMMER NUMERO DE LA PIEZA	QUANTITE QUANTITY ANZAHL CANTITAD	DESIGNATION DESCRIPTION BEZEICHNUNG DENOMINACION	CITROEN REFERENCE REFERENCE TEIL-NUMMER REFERENCIA	OBSERVATIONS REMARKS BEMERKUNGEN OBSERVACIONES
			CARTER Casing - Gehäuse - Cárter		
1	161 029	1	CARTER Casing - Gehäuse - Cárter	ZB 9 161 029 A	
2	188 566	1	BOUCHON MAGNETIQUE Magnetic plug - Magnetverschlusschraube - Tapón magnético	ZB 9 118 566 A	
3	161 841	1	BOUCHON Plug - Verschlusschraube - Tapón		
4	222 714	2	JOINT Joint - Dichtung - Junta	ZB 9 222 714 A	
5	160 456	1	PLAQUE Plate - Platte - Placa	ZB 9 160 456 A	
6	211 155 060	5	VIS H M 8 x 20 Screw - Schraube - Tornillo		
7	160 567	3	TOLE FREIN Lockplate - Sicherungsblech - Chapa de freno	ZB 9 160 567 A	
8	160 451	1	BRIDE Flange - Flansch - Brida	ZB 9 160 451 A	
9	211 155 062	6	VIS H M 8 x 25 Screw - Schraube - Tornillo		
10	160 567	4	TOLE FREIN Lockplate - Sicherungsblech - Chapa de freno	ZB 9 160 567 A	
11	112 173	1	PLAQUE D'OBTURATION ..... Blanking plat Abdeckplatte - Placa de obturación	ZB 9 112 173 A	Sans prise de mouvement Without power take off ohne Nebenantrieb Sin toma de fuerza
12	103 174	1	JOINT..... Joint -Dichtung - Junta	ZB 9 103 174 A	
13	21 432 142	6	VIS H M 10 x 15 ..... Screw - Schraube - Tornillo		
14	128 855	6	FREIN DE VIS ..... Lockplate - Sicherungsblech - Chapa de freno	ZB 9 128 855 A	
15	324 102	1	BOUCHON Plug - Verschlusschraube - Tapón	ZB 9 324 102 A	
16	160 485	1	TOLE FREIN Lockplate - Sicherungsblech - Chapa de freno	ZB 9 160 485 A	

REPERE PLATE N° BILD N° N° FIGURA	BERLIET NUMERO DE LA PIECE PART NUMBER ERSATZTEIL NUMMER NUMERO DE LA PIEZA	QUANTITE QUANTITY ANZAHL CANTITAD	DESIGNATION DESCRIPTION BEZEICHNUNG DENOMINACION	CITROEN REFERENCE REFERENCE TEIL-NUMMER REFERENCIA	OBSERVATIONS REMARKS BEMERKUNGEN OBSERVACIONES
			PLAQUE ARRIERE **Rear plate - Hinterdeckel - Tapa trasera**		
17	161 037	1	PLAQUE ARRIERE Rear plate - Hinterdeckel - Tapa trasera	ZB 9 161 037 A	
18	161 038	1	JOINT Joint - Dichtung - Junta	ZB 9 161 038 A	
19	21 562 158	6	GOUJON 8x 20 Stud - Stiftschraube - Esparrago		
20	21 562 206	4	GOUJON 8 x 65 Stud - Stiftschraube - Esparrago		
21	252 342 008	10	RONDELLE ONDUFLEX DE 10 Elastic washer - Federscheibe - Arandela elástica		
22	214 114 023	10	ECROU H M 8 Nut - Mutter - Tuerca		
23	23 351 062	1	ROULEMENT A AIGUILLES 48 x 62 x 22 Needle bearing Nadellager Rodamiento de agujas		
24	253 101 075	1	CIRCLIPS I 62 Circlip - Sicherungsring - Anillo elástico		
25	24 472 298	1	BAQUE D'ETANCHEITE 55 x 70 x 10 Oil seal - Radialdichtring - Anillo retención aceite		
26	160 460	1	PIGNON DE TACHYMETRE 13 D. Speedometer gear 13 teeth Tachometerritzel 13 Zähne Piñon cuenta-kiibmetros 13 dientes	ZB 9 160 460 A A	
27	134 926	1	PALIER SUPERIEUR Bearing , upper - Lager, oben - Cojinete superior	ZB 9 134 926 A	
28	948 361 019	2	JOINT TORIQUE 24 x 28 x 2 O. Ring Rundschnurring - Junta torica	948 361 019	
29	134 837	1	PALIER INFERIEUR Bearing , lower - Lager, unten - Cojinete inferior	ZB 9 134 837 A	
30	218 116 015	4	GOUJON 6 x 16 Stud - Stiftschraube - Esparrago		

REPERE PLATE N° BILD N° N° FIGURA	BERLIET NUMERO DE LA PIECE PART NUMBER ERSATZTEIL NUMMER NUMERO DE LA PIEZA	QUANTITE QUANTITY ANZAHL CANTITAD	DESIGNATION DESCRIPTION BEZEICHNUNG DENOMINACION	CITROEN REFERENCE REFERENCE TEIL-NUMMER REFERENCIA	OBSERVATIONS REMARKS BEMERKUNGEN OBSERVACIONES
			PLAQUE ARRIERE (suite) Rear plate (ctd.) Hinterdeckel (Forts.) Tapa trasera (cont.)		
31	252 101 030	4	RONDELLE W 6 Spring washer - Federring - Arandela de muelle		
32	214 114 006	4	ECROU HM 6 Nut - Mutter - Tuerca		
33	134 906	1	BARRETTE Strap - Band - Barrita	ZB 9 134 906 A	

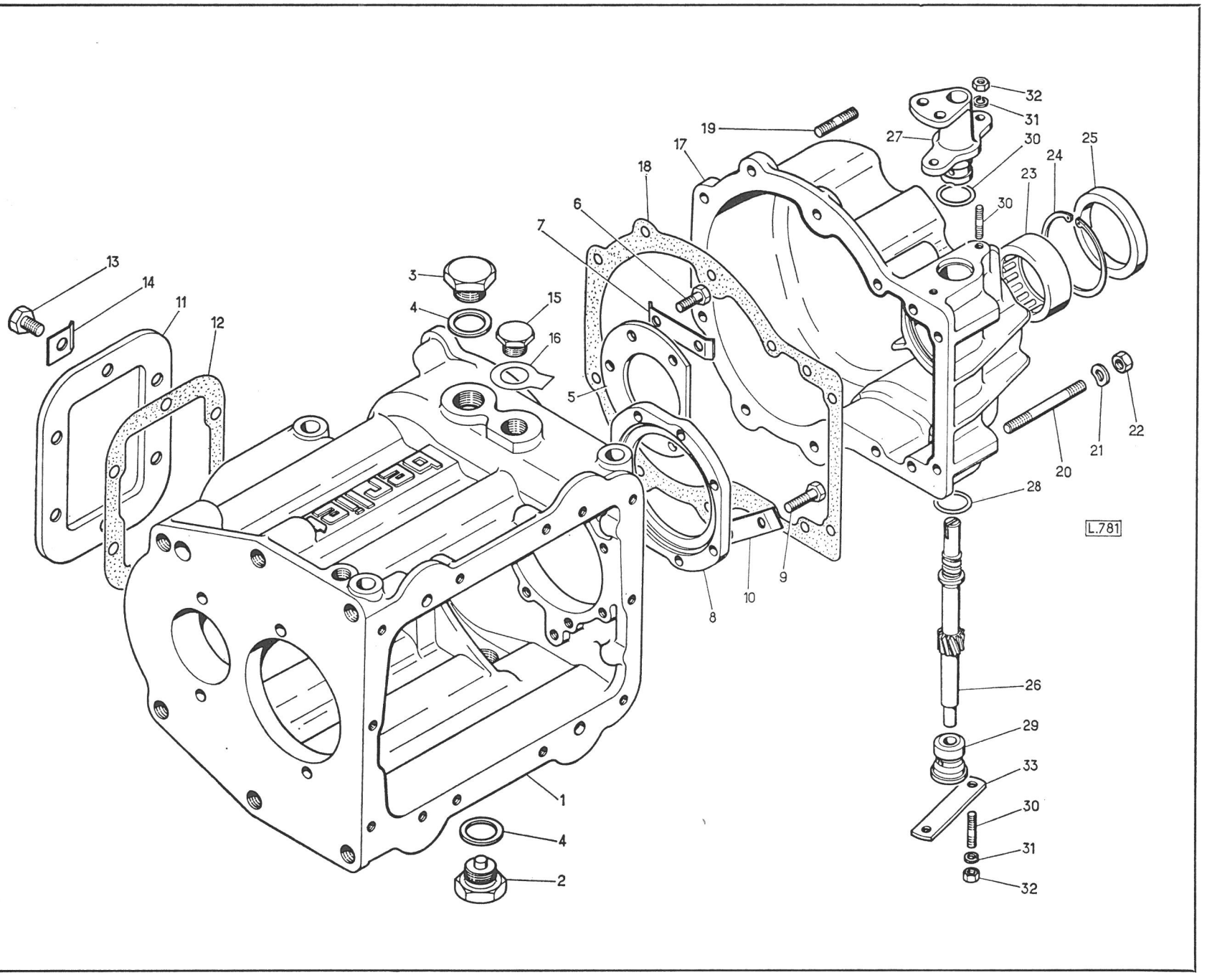
L.781

REPERE PLATE N° BILD N° N° FIGURA	BERLIET NUMERO DE LA PIECE PART NUMBER ERSATZTEIL NUMMER NUMERO DE LA PIEZA	QUANTITE QUANTITY ANZAHL CANTITAD	DESIGNATION DESCRIPTION BEZEICHNUNG DENOMINACION	CITROEN REFERENCE REFERENCE TEIL-NUMMER REFERENCIA	OBSERVATIONS REMARKS BEMERKUNGEN OBSERVACIONES
			ARBRE DE COMMANDE Primary shaft Antriebswelle Eje primario		
—	* 160 323	1	ARBRE DE COMMANDE ..... Primary shaft - Antriebswelle - Eje primario	ZB 9 160 323 A	Fournissons Supply Liefern Suministramos 161733 I 162269 — JUSQU'A Up to Bis - Hasta
—	* 160 332	1	DEFLECTEUR ..... Deflector - Ablenker - Deflector	ZB 9 160 332 A	Fournissons 2 Supply Liefern Suministramos 162 269 — BBSL N° 60
1	161 733	1	ARBRE DE COMMANDE ..... Primary shaft - Antriebswelle - Eje de mando	ZB 9 161 733 A	A partir - From BBSL N° 61 Ab - A partir
2	162 269	1	RONDELLE D'OBTURATION ..... Blanking washer Abdeckscheibe Arandela de obturación	ZB 9 162 269 A	et - and BBSL 11 und - y
3	948 396 951	1	ROULEMENT A ROULEAUX Roller bearing - Rollenlager - Rodamiento de rodillos		
4	134 931	1	JONC D'ARRET Snap ring - Sprengring - Anillo elástico	ZB 9 134 931 A	
5	161 679	1	ENTRETOISE 88 x 100 x 16 ..... Spacer - Distanzstück - Separador	ZB 9 161 679 A	BBSL
—	161 993	1	ENTRETOISE 88 x 100 x 14 ..... Spacer - Distanzstück - Separador	ZB 9 161 993 A	BBSL 11
6	170 520	—	CALE, E : 0,10 ..... Shim - Einstellscheibe - Distanciador	ZB 9 170 520 A	
—	160 609	—	CALE, E : 0,15 ..... Shim - Einstellscheibe - Distanciador	ZB 9 160 609 A	
—	170 521	—	CALE, E : 0,20 ..... Shim - Einstellscheibe - Distanciador	ZB 9 170 521 A	JEU Set Satz Juego
—	170 522	—	CALE, E : 0,30 ..... Shim - Einstellscheibe - Distanciador	ZB 9 170 522 A	
—	170 523	—	CALE, E : 0,50 ..... Shim - Einstellscheibe - Distanciador	ZB 9 170 523 A	
7	23 325 263	1	ROULEMENT A BILLES 2 RANGEES Double row ball bearing Zweireihiges Rillenkugellager Rodamiento de dos hileras de bolas		

REPERE PLATE N° BILD N° N° FIGURA	BERLIET NUMERO DE LA PIECE PART NUMBER ERSATZTEIL NUMMER NUMERO DE LA PIEZA	QUANTITE QUANTITY ANZAHL CANTITAD	DESIGNATION DESCRIPTION BEZEICHNUNG DENOMINACION	CITROEN REFERENCE REFERENCE TEIL-NUMMER REFERENCIA	OBSERVATIONS REMARKS BEMERKUNGEN OBSERVACIONES
			ARBRE DE COMMANDE (suite) Primary shaft (ctd.) Antriebswelle (Forts.) Eje primario (cont.)		
8	324 234	1	SEGMENT D´ARRET Snap ring - Sprengring - Anillo elástico	ZB 9 324 234 A	
9	128 978	1	RONDELLE FREIN Lockwasher - Sicherungsscheibe - Arandela de freno	ZB 9 128 978 A	
10	161 765	1	RONDELLE 55,5 x 65 x 0,5 Washer - Scheibe - Arandela	ZB 9 161 765 A	
11	117 022	1	ECROU Nut - Mutter - Tuerca	ZB 9 117 022 A	

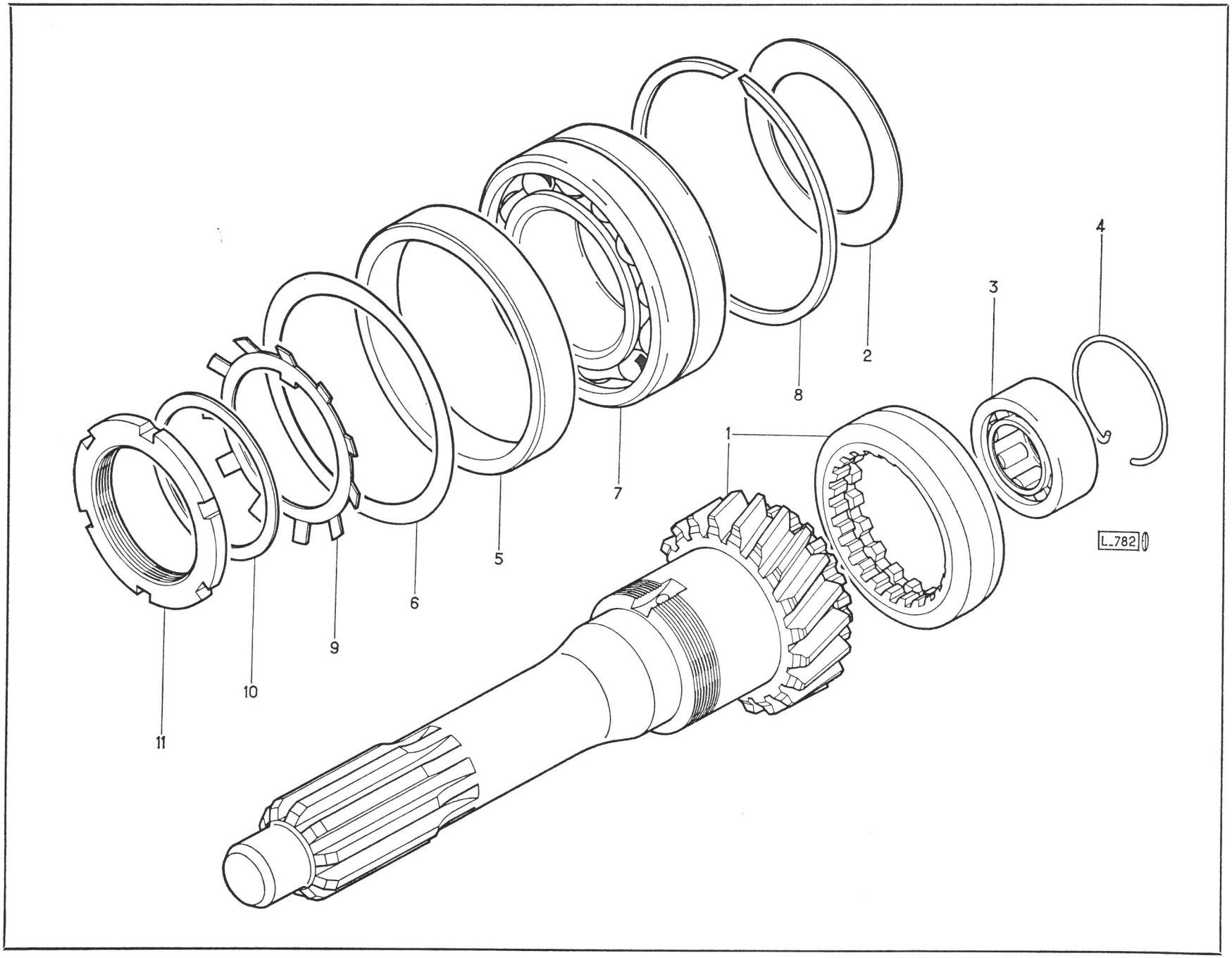
1
2
3
4
5
6
7
8
9
10
11
L_782

REPERE PLATE Nº BILD Nº Nº FIGURA	BERLIET NUMERO DE LA PIECE PART NUMBER ERSATZTEIL NUMMER NUMERO DE LA PIEZA	QUANTITE QUANTITY ANZAHL CANTITAD	DESIGNATION DESCRIPTION BEZEICHNUNG DENOMINACION	CITROEN REFERENCE REFERENCE TEIL-NUMMER REFERENCIA	OBSERVATIONS REMARKS BEMERKUNGEN OBSERVACIONES
			CLOCHE D'EMBRAYAGE - COMMANDE **Clutch housing - Control** **Kupplungsgehäuse - Betätigung** **Envolvente de embrague - Mando**		
1	161 978	1	CLOCHE D'EMBRAYAGE Clutch housing Kupplungsgehäuse Envolvente de embrague	ZB 9 161 978 A	
2	21 562 214	6	GOUJON 14 x 40 Stud - Stiftschraube - Espárrago		
3	252 342 014	6	RONDELLE ONDUFLEX DE 14 Elastic washer - Federscheibe - Arandela elástica		
4	214 114 032	6	ECROU HM 14 Nut - Mutter - Tuerca		
5	161 970	1	TROMPETTE Guide flange - Anschlussplatte - Guía de collar de embrague	ZB 9 161 970 A	
6	160 829	1	JOINT Joint - Dichtung - Junta	ZB 9 160 829 A	
7	21 562 208	6	GOUJON 8 x 18 Stud - Stiftschraube - Espárrago		
8	252 342 008	6	RONDELLE ONDUFLEX DE 8 Elastic washer - Federscheibe - Arandela elástica		
9	214 114 023	6	ECROU HM 8 Nut - Mutter - Tuerca		
10	24 472 300	1	BAGUE D'ETANCHEITE 46 x 64 x 8 Oil seal - Radialdichtring - Anillo retención aceite		
11	303 149 010	1	BUTEE DE DEBRAYAGE Clutch release bearing Kupplungsdrucklager Tope de bolas de desembrague	N 31 401	
12	303 140 770	2	CRAMPON Release hook - Rückzughaken - Gancho de retroceso	N 31 477	
13	948 990 050	1	CROCHET DE LEVAGE Lifting eye bolt - Hebeaugenschraube - Cáncamo de elevación		

REPERE PLATE N° BILD N° N° FIGURA	BERLIET NUMERO DE LA PIECE PART NUMBER ERSATZTEIL NUMMER NUMERO DE LA PIEZA	QUANTITE QUANTITY ANZAHL CANTITAD	DESIGNATION DESCRIPTION BEZEICHNUNG DENOMINACION	CITROEN REFERENCE REFERENCE TEIL-NUMMER REFERENCIA	OBSERVATIONS REMARKS BEMERKUNGEN OBSERVACIONES
			CLOCHE D'EMBRAYAGE, COMMANDE (suite) **Clutch housing - Control (ctd.)** **Kupplungsgehäuse - Betätigung (Forts.)** **Envolvente de embrague - Mando (cont.)**		
14	323 140 040	1	FOURCHETTE DE DEBRAYAGE Clutch operating fork Ausrückgabel Horquilla de desembrague	ND 314 - 4	
15	161 971	1	ROTULE D'ARTICULATION Fulcrum pin Schwingungszapfen Rótula de articulación	ZB 9 161 971 A	
16	948 999 919	1	FREIN Tabwasher - Nasenscheibe - Arandela freno		
17	100 022 431	1	RONDELLE PLATE Plain washer - Scheibe - Arandela plana	ZD 9 224 300 W	
18	221 101 030	1	GOUPILLE V 2 x 20 Split pin - Splint - Pasador abierto		
19	5 004 019	1	CYLINDRE Cylinder - Zylinder - Cilindro		
20	162 008	1	TIGE DE POUSSEE Push rod - Stosstange - Varilla de empuje	ZB 9162 008 A	
21	303 140 170	1	ECROU DE POUSSEE Push nut - Stossmutter - Tuerca de empuje	N 314 - 17	
22	202 372 002	2	ECROU Nut - Mutter - Tuerca	ZD 9 237 200 W	
23	162 007	1	RESSORT DE RAPPEL Return spring - Rückzugfeder - Muelle de retroceso	ZB 9 162 007 A	
24	162 006	1	SUPPORT Bracket - Halter - Soporte	ZB 9 162 006 A	
25	316 473	2	CALE Wedge - Unterlagring - Suplemento	ZB 9 316 473 A	
26	200 499 001	2	VIS HM 7 x 60 Screw - Schraube - Tornillo	ZD 9 049 900 W	

REPERE PLATE N° BILD N° N° FIGURA	BERLIET NUMERO DE LA PIECE PART NUMBER ERSATZTEIL NUMMER NUMERO DE LA PIEZA	QUANTITE QUANTITY ANZAHL CANTITAD	DESIGNATION DESCRIPTION BEZEICHNUNG DENOMINACION	CITROEN REFERENCE REFERENCE TEIL-NUMMER REFERENCIA	OBSERVATIONS REMARKS BEMERKUNGEN OBSERVACIONES
			CLOCHE D'EMBRAYAGE, COMMANDE (suite) Clutch housing - Control (ctd.) Kupplungsgehäuse - Betätigung (Forts.) Envolvente de embrague - Mando (cont.)		
27	252 101 035	2	RONDELLE W 7 Spring washer - Federring - Arandela de muelle		
28	* 603 140 110	1	CORPS ..... Body - Gehäuse - Cuerpo	P 314 - 11	Fournissons - Supply Liefern - Suministramos 5 004 019
29	603 140 120	1	PISTON Plunger - Kolben - Embolo	P 314 - 12	
30	205 017 000	1	JOINT TORIQUE O-Ring - Rundschnurring - Junta torica	ZD 9 501 700 U	
31	106 205 450	1	CIRCLIPS Circlip - Sicherungsring - Anillo elástico	ZC 9 620 545 U	
32	294 530 004	1	VIS DE PURGE Bleeder screw - Entlüftungsschraube - Tornillo de purga	A 453 - 26	
33	294 530 001	1	OBTURATEUR Obturator - Versschlusstück - Obturador	A 453 - 28	
34	603 140 580	1	SOUFFLET Bellows - Faltenbalg - Fuelle	P 314 - 58	
35	603 140 210	1	EMBOUT TIGE Rod end - Stangenende - Extremo de varilla	P 314 - 21	
36	160 329	1	JOINT Joint - Dichtung - Junta	ZB 9 160 329 A	

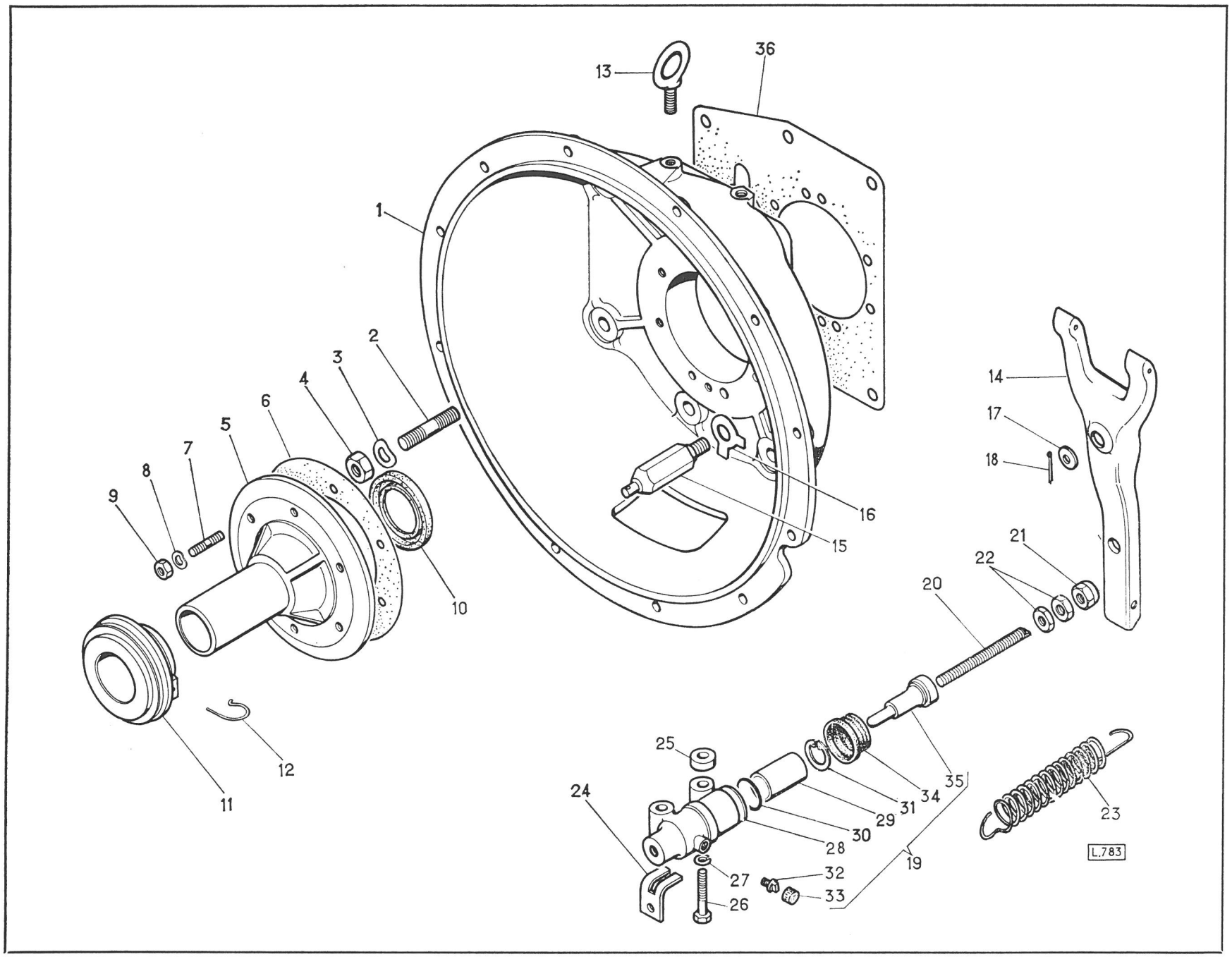
13
36
1
2
3
4
6
5
7
8
9
10
11
12
14
17
18
16
15
21
22
20
25
24
29
31
34
35
30
28
27
32
33
26
19
23
L.783

BOITE DE VITESSES
Gearbox
Getriebe
Cambios de velocidades

BBSL

PLANCHE
PLATE
TAFEL
LAMINA 4

REPERE PLATE N° BILD N° N° FIGURA	BERLIET NUMERO DE LA PIECE PART NUMBER ERSATZTEIL NUMMER NUMERO DE LA PIEZA	QUANTITE QUANTITY ANZAHL CANTITAD	DESIGNATION DESCRIPTION BEZEICHNUNG DENOMINACION	CITROEN REFERENCE REFERENCE TEIL-NUMMER REFERENCIA	OBSERVATIONS REMARKS BEMERKUNGEN OBSERVACIONES
			CLOCHE D'EMBRAYAGE Clutch housing Kupplungsgehäuse Envolvente de embrague		
1	161 671	1	CLOCHE D'EMBRAYAGE Clutch housing Kupplungsgehäuse Envolvente de embrague	ZB 9 161 671 A	
2	948 990 050	1	CROCHET DE LEVAGE Lifting eye bolt - Hebeaugenschraube - Cáncamo de elevación	948 990 050	
3	160 329	1	JOINT Joint - Dichtung - Junta	ZB 9 160 329 A	
4	21 562 117	6	GOUJON 14 x 40 Stud - Stiftschraube - Espárrago		
5	252 342 014	6	RONDELLE ONDUFLEX DE 14 Elastic washer - Federscheibe - Arandela elástica		
6	214 111 040	6	ECROU HM 14 Nut - Mutter - Tuerca		
7	477 883	1	RECEPTEUR COMPLET Operating slave cylinder, complete Nehmerzylinder, vollständig Bomba mando embrague completa	ZB 9 477 883 A	
8	477 932	1	BUTEE Clutch release bearing Kupplungsdrucklager Tope de bolas de embrague	ZB 9 477 932 A	
9	477 885	2	PISTON Piston - Kolben - Embolo	ZB 9 477 885 A	
10	24 478 003	2	JOINT Joint - Dichtung - Junta		
11	21 325 002	2	JOINT Joint - Dichtung - Junta		
12	496 248	2	BOUCHON Plug - Verschlusschraube - Tapón	ZB 9 496 248 A	

REPERE PLATE N° BILD N° N° FIGURA	BERLIET NUMERO DE LA PIECE PART NUMBER ERSATZTEIL NUMMER NUMERO DE LA PIEZA	QUANTITE QUANTITY ANZAHL CANTITAD	DESIGNATION DESCRIPTION BEZEICHNUNG DENOMINACION	CITROEN REFERENCE REFERENCE TEIL-NUMMER REFERENCIA	OBSERVATIONS REMARKS BEMERKUNGEN OBSERVACIONES
			CLOCHE D'EMBRAYAGE (suite) Clutch housing (ctd.) Kupplungsgehäuse (Forts.) Envolvente de embrague (cont.)		
13	161 680	1	CAGE DE JOINT Joint housing - Dichtungskäfig - Jaula de junta	ZB 9 161 680 A	
14	24 472 300	1	BAGUE D'ETANCHEITE 46 x 64 x 8 Oil seal - Radialchtring - Anillo de retención aceite		
15	948 360 811	2	JOINT TORIQUE 8,9 x 14,3 x 2,7 O-Ring - Rundschnurring - Junta torica		
16	948 361 042	1	JOINT TORIQUE 142,47 x 149,53 x 3,53 O-Ring - Rundschnurring - Junta torica		
17	118 358	6	GOUJON Stud - Stiftschraube - Espárrago	ZB 9 118 358 A	
18.	252 342 008	6	RONDELLE ONDUFLEX DE 8 Elastic washer - Federscheibe - Arandela elástica		
19	214 111 025	6	ECROU HM 8 Nut - Mutter - Tuerca		

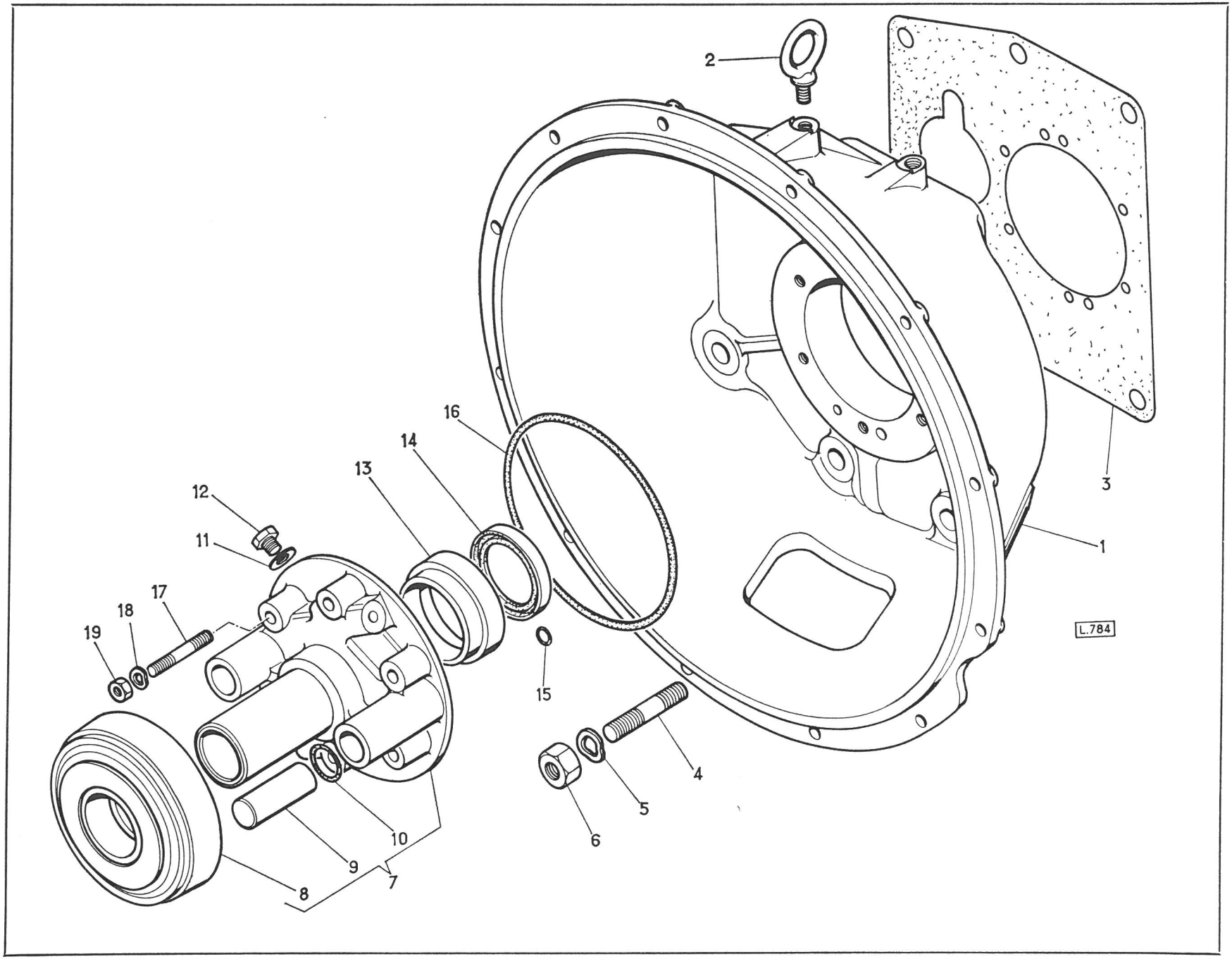
2
3
1
16
14
13
12
11
17
18
19
15
4
5
6
10
9
8
7
L.784

REPERE PLATE Nº BILD Nº Nº FIGURA	BERLIET NUMERO DE LA PIECE PART NUMBER ERSATZTEIL NUMMER NUMERO DE LA PIEZA	QUANTITE QUANTITY ANZAHL CANTITAD	DESIGNATION DESCRIPTION BEZEICHNUNG DENOMINACION	CITROEN REFERENCE REFERENCE TEIL-NUMMER REFERENCIA	OBSERVATIONS REMARKS BEMERKUNGEN OBSERVACIONES
			ARBRE PRINCIPAL **Mainshaft** **Hauptwelle** **Eje balador**		
1	160 282	1	ARBRE PRINCIPAL Mainshaft - Hauptwelle - Eje balador	ZB 9 160 282 A	
2	161 582	1	SYNCHRO 1ère et 2ème VITESSES Synchronizer 1st and 2nd speed Synchronvorrichtung 1. und 2. Gang Sincronizador 1.a y 2.a velocidades	ZB 9 161 582 A	
3	160 311	1	PIGNON 2ème VITESSE 33 DENTS Gear 2nd speed 33 teeth Zahnrad 2. Gang 33 Zähne Engranaje 2. a velocidad 33 dientes	ZB 9 160 311 A	
4	23 355 004	1	CAGE A AIGUILLES 51 x 56 x 33 Needle cage - Nadelkäfig - Jaula de agujas		
5	160 319	1	RONDELLE DE REACTION Thrust washer - Druckscheibe - Arandela de empuje	ZB 9 160 319 A	
6	23 383 002	1	BAGUE DE ROULEMENT 40 x 45 x 21 Bearing bush - Lagerbuchse - Casquillo de rodamiento		
7	23 355 002	1	CAGE A AIGUILLES 45 x 52 x 21 Needle cage - Nadelkäfig - Jaula de agujas		
8	160 748	1	PIGNON 3ème VITESSE 27 DENTS Gear 3rd speed 27 teeth Zahnrad 3. Gang 27 Zähne Engranaje 3.a velocidad 27 dientes	ZB 9 160 748 A	
9	160 320	1	RONDELLE DE REACTION Thrust washer - Druckscheibe - Arandela de empuje	ZB 9 160 320 A	
10	160 307	1	MOYEU 3ème et 4ème VITESSES Hub 3rd and 4th speed Nabe 3. und 4. Gang Cubo 3.a - 4.a velocidades	ZB 9 160 307 A	
11	161 864	1	RONDELLE DE FRICTION E : 1,5 Friction washer Reibungsscheibe Arandela de fricción	ZB 9 161 864 A	

REPERE PLATE Nº BILD Nº Nº FIGURA	BERLIET NUMERO DE LA PIECE PART NUMBER ERSATZTEIL NUMMER NUMERO DE LA PIEZA	QUANTITE QUANTITY ANZAHL CANTITAD	DESIGNATION DESCRIPTION BEZEICHNUNG DENOMINACION	CITROEN REFERENCE REFERENCE TEIL-NUMMER REFERENCIA	OBSERVATIONS REMARKS BEMERKUNGEN OBSERVACIONES
			ARBRE PRINCIPAL)(suite) **Mainshaft (ctd.)** **Hauptwelle (Forts.)** **Eje balador (cont.)**		
12	160 322	1	ECROU 28 x 150 Nut - Mutter - Tuerca	ZB 9 160 322 A	
13	161 585	1	SYNCHRO 3ème et 4ème VITESSES Synchronizer 3rd and 4th speed Synchronvorrichtung 3. und 4. Gang Sincronizador 3.a y 4.a velocidades	ZB 9 161 585 A	
—	160 310	1	PIGNON 1ère VITESSE 37 DENTS ..... Gear 1st speed 37 teeth Zahnrad 1. Gang 37 Zähne Engranaje 1.a velocidad 37 dientes	ZB 9 160 310 A	BBSL JUSQU'A Up to Bis Hasta Nº 158
14	161 740	1	PIGNON 1ère VITESSE 38 DENTS ..... Gear 1st speed 38 teeth Zahnrad 1. Gang 38 Zähne Engranaje 1.a velocidad 38 dientes	ZB 9 161 740 A	BBSL A PARTIR DE From Ab A partir ET - and - und - y BBSL 11 Nº 159
15	23 355 004	1	CAGE A AIGUILLES 51 x 56 x 33 Needle cage - Nadelkäfig - Jaula de agujas		
16	160 305	1	MOYEU DE MARCHE ARRIERE Reverse hub Rücklaufnabe Cubo de marcha atrás	ZB 9 160 305 A	
17	160 482	1	COULISSEAU DE MARCHE ARRIERE Reverse sliding clutch Rücklauf-Schiebemuffe Manguito deslizante de marcha atrás	ZB 9 160 482 A	
18	23 383 003	1	BAGUE DE ROULEMENT 45,2 x 55 x 30 Bearing bush - Lagerbuchse - Casquillo de rodamiento		
—	160 295	1	PIGNON DE MARCHE ARRIERE 37 DENTS ..... Reverse gear 37 teeth Rücklaufrad 37 Zähne Piñón de marcha atrás 37 dientes	ZB 9 160 295 A	BBSL JUSQU'A Up to Bis Hasta Nº 158

REPERE PLATE Nº BILD Nº Nº FIGURA	BERLIET NUMERO DE LA PIECE PART NUMBER ERSATZTEIL NUMMER NUMERO DE LA PIEZA	QUANTITE QUANTITY ANZAHL CANTITAD	DESIGNATION DESCRIPTION BEZEICHNUNG DENOMINACION	CITROEN REFERENCE REFERENCE TEIL-NUMMER REFERENCIA	OBSERVATIONS REMARKS BEMERKUNGEN OBSERVACIONES
			ARBRE PRINCIPAL (suite) Mainshaft (ctd.) Hauptwelle (Forts.) Eje balador (cont.)		
19	161 743	1	PIGNON DE MARCHE ARRIERE 37 DENTS ..... Reverse gear 37 teeth Rücklaufrad 37 Zähne Piñón de marcha atrás 37 dientes	ZB 9 161 743 A	BBSL A PARTIR DE From Ab Nº 159 A partir BBSL 11
20	23 355 001	1	CAGE A AIGUILLES 55 x 60 x 30 Needle cage - Nadelkäfig - Jaula de agujas		
21	160 462	1	RONDELLE DE REACTION Thrust washer - Druckscheibe - Arandela de empuje	ZB 9 160 462 A	
22	976 206 309	1	ROULEMENT A BILLES Ball bearing - Kugellager - Rodamiento de bolas		
23	324 234	1	SEGMENT D'ARRET Snap ring - Sprengring - Aro fijación	ZB 9 324 234 A	
24	160 834	1	ENTRETOISE 40,5 x 58 x 32 Spacer - Distanzstück - Distanciador	ZB 9 160 834 A	
25	160 458	1	VIS DE TACHYMETRE Speedometer worm - Tachometerschnecke - Sin fin tacómetro	ZB 9 160 458 A	
26	160 330	1	ENTRETOISE 40 x 50 x 9,4 Spacer - Distanzstück - Distanciador	ZB 9 160 330 A	
27	160 364	1	MANCHON D'ACCOUPLEMENT DE 1400 Companion flange 1400 Mitnehmerflansch 1400 Plato acoplamiento 1400	ZB 9 160 364 A	
–	160 680	1	MANCHON D'ACCOUPLEMENT DE 1500 ..... Companion flange 1500 Mitnehmerflansch 1500 Plato acoplamiento 1500	ZB 9 160 680 A	BBSL 11 SUR DEMANDE On request - Auf Anfrage Sobre demanda
28	252 501 045	1	RONDELLE ELASTIQUE DE 24 Elastic washer - Federscheibe - Arandela elástica		
29	160 756	1	VIS 16 x 150 Screw - Schraube - Tornillo	ZB 9 160 756 A	

REPERE PLATE N° BILD N° N° FIGURA	BERLIET NUMERO DE LA PIECE PART NUMBER ERSATZTEIL NUMMER NUMERO DE LA PIEZA	QUANTITE QUANTITY ANZAHL CANTITAD	DESIGNATION DESCRIPTION BEZEICHNUNG DENOMINACION	CITROEN REFERENCE REFERENCE TEIL-NUMMER REFERENCIA	OBSERVATIONS REMARKS BEMERKUNGEN OBSERVACIONES
			ARBRE PRINCIPAL (suite) Mainshaft (ctd.) Hauptwelle (Forts.) Eje balador (cont.)		
30	138 709	1	DAMPER DE 1400 Vibration damper Schwingungsdämpfer Amortiguador de vibraciones	ZB 9 138 709 A	
31	134 868	1	FLASQUE DE CENTRAGE Centering flange - Zentrierflansch - Brida de centraje	ZB 9 134 868 A	
32	21 432 146	6	VIS H 8 x 35 Screw - Schraube - Tornillo		
33	252 101 040	6	RONDELLE W 8 Spring washer - Federring - Arandela de muelle		
34	138 970	1	DAMPER DE 1500 Vibration damper Schwingungsdämpfer Amortiguador de vibraciones	ZB 9 138 970 A	BBSL 11 SUR DEMANDE On request Auf Anfrage Sobre demanda
35	160 468	1	FLASQUE DE CENTRAGE Centering flange - Zentrierflansch - Brida de centraje	ZB 9 160 468 A	
36	138 960	16	PASTILLE Small plate - Plättchen - Platillo	ZB 9 138 960 A	
37	160 683	8	RESSORT Spring - Feder - Muelle	ZB 9 160 683 A	
38	211 155 068	6	VIS H 8 x 45 Screw - Schraube - Tornillo		
39	252 101 040	6	RONDELLE W 8 Spring washer - Federring - Arandela de muelle		

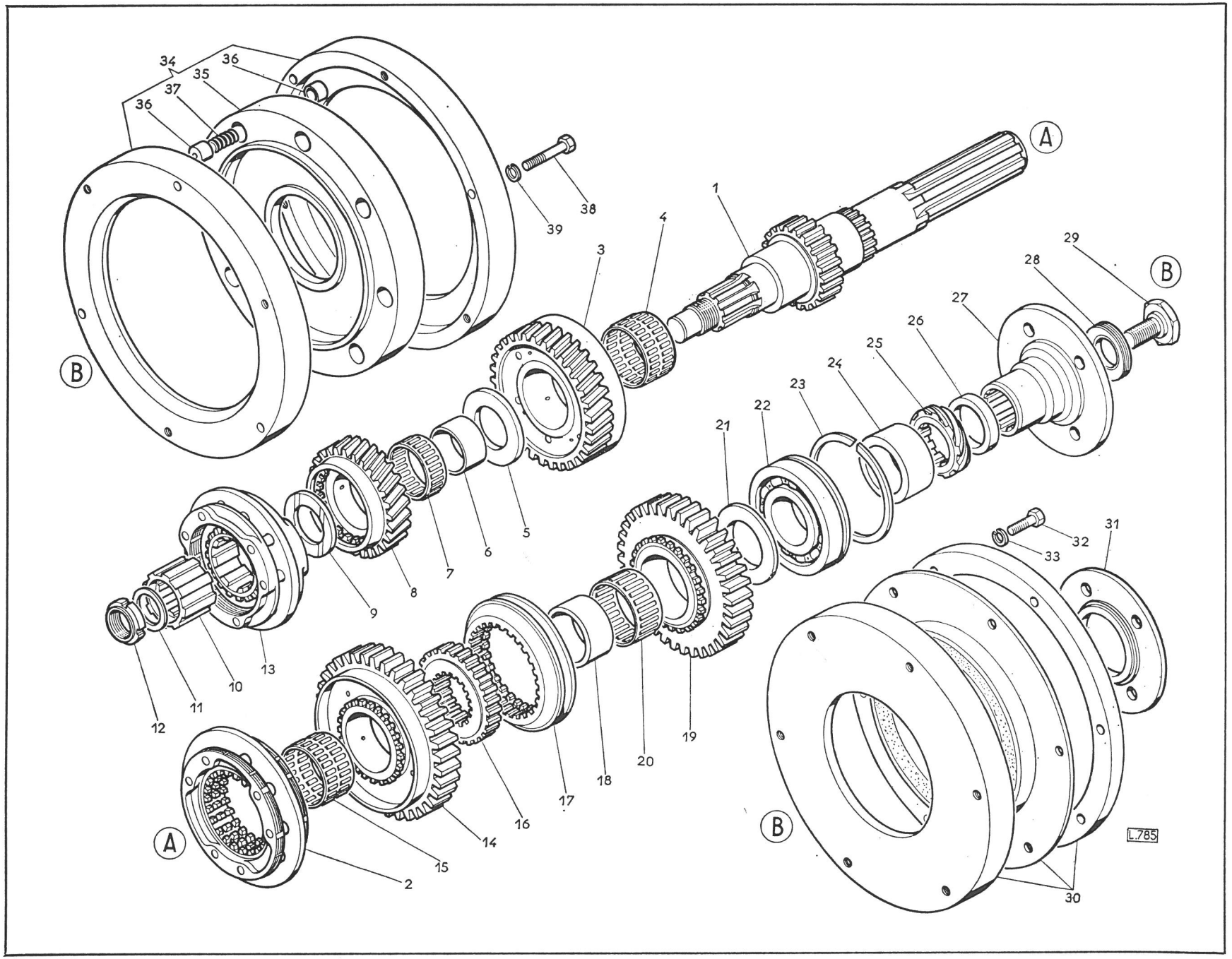
34
36
35
37
36
38
39
1
4
3
A
B
29
28
27
26
25
24
23
22
21
5
6
7
8
9
13
10
11
12
32
33
31
19
20
18
17
16
14
15
2
30
L.785

REPERE PLATE N° BILD N° N° FIGURA	BERLIET NUMERO DE LA PIECE PART NUMBER ERSATZTEIL NUMMER NUMERO DE LA PIEZA	QUANTITE QUANTITY ANZAHL CANTITAD	DESIGNATION DESCRIPTION BEZEICHNUNG DENOMINACION	CITROEN REFERENCE REFERENCE TEIL-NUMMER REFERENCIA	OBSERVATIONS REMARKS BEMERKUNGEN OBSERVACIONES
			ARBRE INTERMEDIAIRE **Layshaft** **Vorgelegewelle** **Eje secundario**		
—	160 279	1	ARBRE INTERMEDIAIRE ..... Layshaft Vorgelegewelle Eje secundario	ZB 9 160 279 A	BBSL JUSQU'A Up to Bis Hasta N° 158
1	161 736	1	ARBRE INTERMEDIAIRE ..... Layshaft Vorgelegewelle Eje secundario	ZB 9 161 736 A	BBSL A PARTIR DU From Ab A partir N° 159 BBSL 11
2	160 746	1	PIGNON 3ème VITESSE 28 DENTS Gear 3rd speed 28 teeth Zahnrad 3. Gang 28 Zähne Engranaje 3.a velocidad 28 dientes	ZB 9 160 746 A	
3	160 283	1	PIGNON DE COMMANDE 35 DENTS Drive gear 35 teeth Antriebsrad 35 Zähne Engranaje de mando 35 dientes	ZB 9 160 283 A	
4	108 422	2	CLAVETTE DISQUE 8 x 11 Woodruff key - Scheibenfeder - Chaveta Woodruff	ZB 9 108 422 A	
5	23 336 008	1	ROULEMENT A ROULEAUX CONIQUES 35 x62 x 18 Taper roller bearing - Kegelrollenlager - Rodamiento de rodillos cónicos		
6	160 825	—	CALE E : 0,10 ..... Shim - Einstellscheibe - Arandela de reglaje	ZB 9 160 825 A	JEU Set Satz Juego 323 224
—	160 826	—	CALE E : 0,15 ..... Shim - Einstellscheibe - Arandela de reglaje	ZB 9 160 826 A	
—	160 827	—	CALE E : 0,20 ..... Shim - Einstellscheibe - Arandela de reglaje	ZB 9 160 827 A	
—	160 828	—	CALE E : 0,50 ..... Shim - Einstellscheibe - Arandela de reglaje	ZB 9 160 828 A	
7	160 328	1	ENTRETOISE 50 x 62 x 11 Spacer - Distanzstück - Distanciador	ZB 9 160 328 A	

REPERE PLATE N° BILD N° N° FIGURA	BERLIET NUMERO DE LA PIECE PART NUMBER ERSATZTEIL NUMMER NUMERO DE LA PIEZA	QUANTITE QUANTITY ANZAHL CANTITAD	DESIGNATION DESCRIPTION BEZEICHNUNG DENOMINACION	CITROEN REFERENCE REFERENCE TEIL-NUMMER REFERENCIA	OBSERVATIONS REMARKS BEMERKUNGEN OBSERVACIONES
			ARBRE INTERMEDIAIRE (suite) **Layshaft (ctd.)** **Vorgelegewelle (Forts.)** **Eje secundario (cont.)**		
8	160 326	1	RONDELLE DE BLOCAGE Clamping washer - Klemmscheibe - Arandela de apriete	ZB 9 160326 A	
9	211 155 060	2	VIS HM 8 x 20 Screw - Schraube - Tornillo		
10	160 484	1	TOLE FREIN Lockplate - Sicherungsblech - Chapa de freno	ZB 9 160 484 A	
11	23 336 009	1	ROULEMENT A ROULEAUX CONIQUES 40 x 68 x 19 Taper roller bearing Kegelrollenlager Rodamiento de rodillos cónicos		
12	160 855	–	CALE E : 0,10 ..... Shim - Einstellscheibe - Arandela de reglaje	ZB 9 160 855 A	JEU Set Satz Juego 323 223
–	160 856	–	CALE E : 0,15 ..... Shim - Einstellscheibe - Arandela de reglaje	ZB 9 160 856 A	
–	160 857	–	CALE E : 0,20 ..... Shim - Einstellscheibe - Arandela de reglaje	ZB 9 160 857 A	
–	160 858	–	CALE E : 0,50 ..... Shim - Einstellscheibe - Arandela de reglaje	ZB 9 160 858 A	
–	162 267	–	CALE E : 1 ..... Shim - Einstellscheibe - Arandela de reglaje	ZB 9 162 267 A	
–	162 496	–	CALE E : 1,5 ..... Shim - Einstellscheibe - Arandela de reglaje	ZB 9 162 496 A	
			MARCHE ARRIERE **Reverse - Rücklauf - Marcha atrás**		
13	160 333	1	AXE Reverse bolt - Rücklaufbolzen - Eje marcha atrás		
–	160 299	1	PIGNON 23 DENTS ..... Gear 23 teeth - Zahnrad 23 Zähne - Piñón 23 dientes	ZB 9 160 299 A	BBSL - JUSQU'AU N° 158 Up to - Bis - Hasta
14	161 741	1	PIGNON 23 DENTS ..... Gear 23 teeth - Zahnrad 23 Zähne - Piñón 23 dientes	ZB 9 161 741 A	BBSL - A PARTIR DU N° 159 From - Ab - A partir BBSL 11

REPERE PLATE N° BILD N° N° FIGURA	BERLIET NUMERO DE LA PIECE PART NUMBER ERSATZTEIL NUMMER NUMERO DE LA PIEZA	QUANTITE QUANTITY ANZAHL CANTITAD	DESIGNATION DESCRIPTION BEZEICHNUNG DENOMINACION	CITROEN REFERENCE REFERENCE TEIL-NUMMER REFERENCIA	OBSERVATIONS REMARKS BEMERKUNGEN OBSERVACIONES
			MARCHE ARRIERE (suite) Reverse (ctd.) Rücklauf (Forts.) Marcha atrás (cont.)		
15	253 101 060	1	CIRCLIPS I 52 Circlip - Sicherungsring - Anillo elástico		
16	23 325 070	1	ROULEMENT A BILLES 25 x 52 x 20,6 Ball bearing - Kugellager - Rodamiento de bolas		
17	160 334	1	ENTRETOISE 22,4 x 32 x 13 Spacer - Distanzstück - Distanciador	ZB 9 160 334 A	

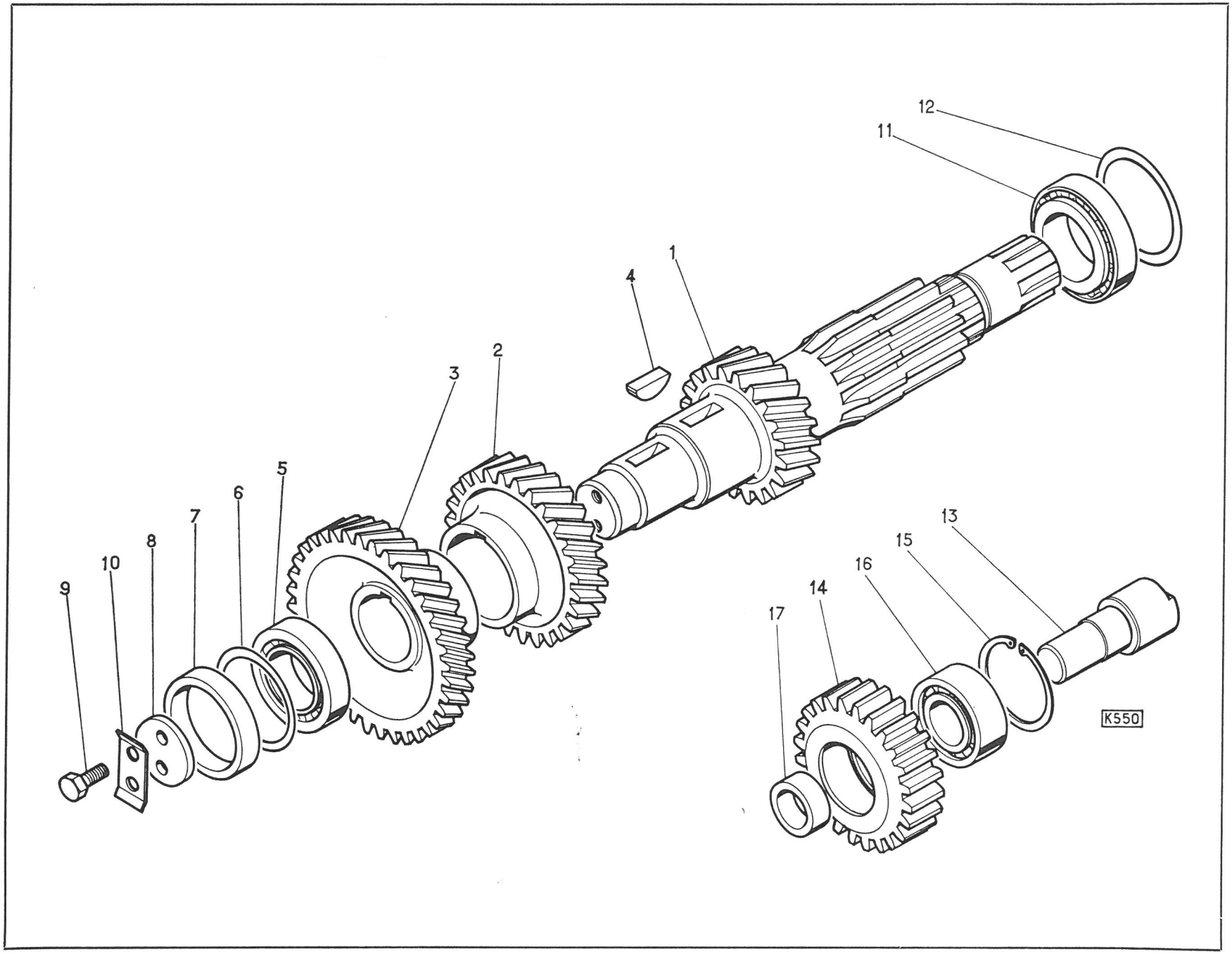
12
11
1
4
2
3
5
6
7
8
10
9
13
15
16
14
17
K550

REPERE PLATE Nº BILD Nº Nº FIGURA	BERLIET NUMERO DE LA PIECE PART NUMBER ERSATZTEIL NUMMER NUMERO DE LA PIEZA	QUANTITE QUANTITY ANZAHL CANTITAD	DESIGNATION DESCRIPTION BEZEICHNUNG DENOMINACION	CITROEN REFERENCE REFERENCE TEIL-NUMMER REFERENCIA	OBSERVATIONS REMARKS BEMERKUNGEN OBSERVACIONES
			BATI, REGLETTES ET FOURCHETTES Guide frame. Change speed spindles and change speed forks Führungsrahmen. Schaltschienen und Schaltgabeln Placa soporte. Ejes de mando horquilla y horquillas de mando		
1	161 669	1	BATI Guide frame - Führungsrahmen - Placa soporte	ZB 9 161 669 A	
2	221 501 330	2	GOUPILLE DE CENTRAGE 11 x 15 M Centering dowel - Zentrierstift - Pasador de centraje		
3	21 562 159	2	GOUJON 8 x 25 x 20 Stud - Stiftschraube - Espárrago		
4	21 562 208	2	GOUJON 8 x 18 Stud - Stiftschraube - Espárrago		
5	252 342 008	4	RONDELLE ONDUFLEX DE 8 Elastic washer - Federscheibe - Arandela elástica		
6	214 114 023	4	ECROU HM 8 Nut - Mutter - Tuerca		
7	160 452	1	REGLETTE PRINCIPALE Main change speed spindle Hauptschaltschiene Eje mando horquilla principal	ZB 9 160 452 A	
8	160 447	1	REGLETTE 1ère - 2ème VITESSES Change speed spindle 1st - 2nd speed Schaltschiene 1. – 2. Gang Eje mando horquilla 1.a – 2.a velocidades	ZB 9 160 447 A	
9	160 448	1	REGLETTE 3ème - 4ème VITESSES Change speed spindle 3rd - 4th speed Schaltschiene 3. – 4. Gang Eje mando horquilla 3.a – 4.a velocidades	ZB 9 160 448 A	
10	160 446	1	REGLETTE DE MARCHE ARRIERE Reverse change speed spindle Rücklauf-Schaltschiene Eje mando horquilla de marcha atrás	ZB 9 160 446 A	
11	160 404	1	ENTRAINEUR PRINCIPAL Main driver Hauptmitnehmer Selector principal	ZB 9 160 404 A	

REPERE PLATE N° BILD N° N° FIGURA	BERLIET NUMERO DE LA PIECE PART NUMBER ERSATZTEIL NUMMER NUMERO DE LA PIEZA	QUANTITE QUANTITY ANZAHL CANTITAD	DESIGNATION DESCRIPTION BEZEICHNUNG DENOMINACION	CITROEN REFERENCE REFERENCE TEIL-NUMMER REFERENCIA	OBSERVATIONS REMARKS BEMERKUNGEN OBSERVACIONES
			BATI, REGLETTES ET FOURCHETTES (suite) Guide frame. Change speed spindles and change speed forks (ctd.) Führungsrahmen. Schaltschienen und Schaltgabeln (Forts.) Placa soporte. Ejes de mando horquilla y horquillas de mando (cont.)		
12	160 405	1	ENTRAINEUR 1ère - 2ème VITESSES Driver 1st - 2nd speed Mitnehmer 1. – 2. Gang Selector 1.a - 2.a velocidades	ZB 9 160 405 A	
13	161 221	1	ENTRAINEUR 3ème - 4ème VITESSES Driver 3rd - 4th speed Mitnehmer 3. - 4. Gang Selector 3.a - 4.a velocidades	ZB 9 161 221 A	
14	160 407	1	ENTRAINEUR DE MARCHE ARRIERE Reverse driver Rücklauf-Mitnehmer Selector de marcha atrás	ZB 9 160 407 A	
15	128 761	6	VIS Screw - Schraube - Tornillo	ZB 9 128 761 A	
16	160 375	1	FOURCHETTE 1ère - 2ème VITESSES Change speed fork 1st - 2nd speed Schaltgabel 1. - 2. Gang Horquilla de mando 1.a - 2.a velocidades	ZB 9 160 375 A	
17	160 381	1	FOURCHETTE 3ème - 4ème VITESSES Change speed fork 3rd - 4th speed Schaltgabel 3. - 4. Gang Horquilla de mando 3.a - 4.a velocidades	ZB 9 160 381 A	
18	160 315	4	VIS DE REGLAGE ø 8 x 125 Adjusting screw Einstellschraube Tornillo de ajuste	ZB 9 160 315 A	
19	160 390	1	FOURCHETTE DE MARCHE ARRIERE Reverse change speed fork Rücklauf-Schaltgabel Horquilla de mando marcha atrás	ZB 9 160 390 A	

REPERE PLATE Nº BILD Nº Nº FIGURA	BERLIET NUMERO DE LA PIECE PART NUMBER ERSATZTEIL NUMMER NUMERO DE LA PIEZA	QUANTITE QUANTITY ANZAHL CANTITAD	DESIGNATION DESCRIPTION BEZEICHNUNG DENOMINACION	CITROEN REFERENCE REFERENCE TEIL-NUMMER REFERENCIA	OBSERVATIONS REMARKS BEMERKUNGEN OBSERVACIONES
			BATI, REGLETTES ET FOURCHETTES (suite) **Guide frame. Change speed spindles and change speed forks (ctd.)** **Führungsrahmen. Schaltschienen und Schaltgabeln (Forts.)** **Placa soporte. Ejes de mando horquilla y horquillas de mando (cont.)**		
20	128 761	1	VIS Screw - Schraube - Tornillo	ZB 9 128 761 A	
21	160 445	1	AXE DE POSITIONNEMENT Locating plunger Rastenbolzen Pivote de posición	ZB 9 160 445 A	
22	134 416	1	RESSORT Spring - Feder - Muelle	ZB 9 134 416 A	
23	979 733 021	1	DOUILLE A AIGUILLES 18 x 24 x 16 Needle sleeve - Nadelhülse - Dolla de agujas		
24	138 967	3	RESSORT Spring - Feder - Muelle	ZB 9 138 967 A	
25	979 100 750	3	BILLE ø 7,5 Ball - Kugel - Bola		
26	160 331	2	VERROU Interlock actuating pin - Sperriegel - Pasador seguro	ZB 9 160 331 A	
27	160 324	1	BARRETTE Strip - Band - Chapa	ZB 9 160 324 A	
28	Δ 21 431 215	2	VIS HM 8 x 18 Screw - Schraube - Tornillo		
29	162 014	1	FREIN DE VIS Lockplate - Sicherungsblech - Chapa de freno	ZB 9 162 014 A	
30	21 157 107	1	GOUPILLE MECANINDUS 3 x 45 E Roll pin - Spannhülse - Pasador elástico		
31	221 501 045	1	GOUPILLE MECANINDUS 5 x 45 E Roll pin - Spannhülse - Pasador elástico		

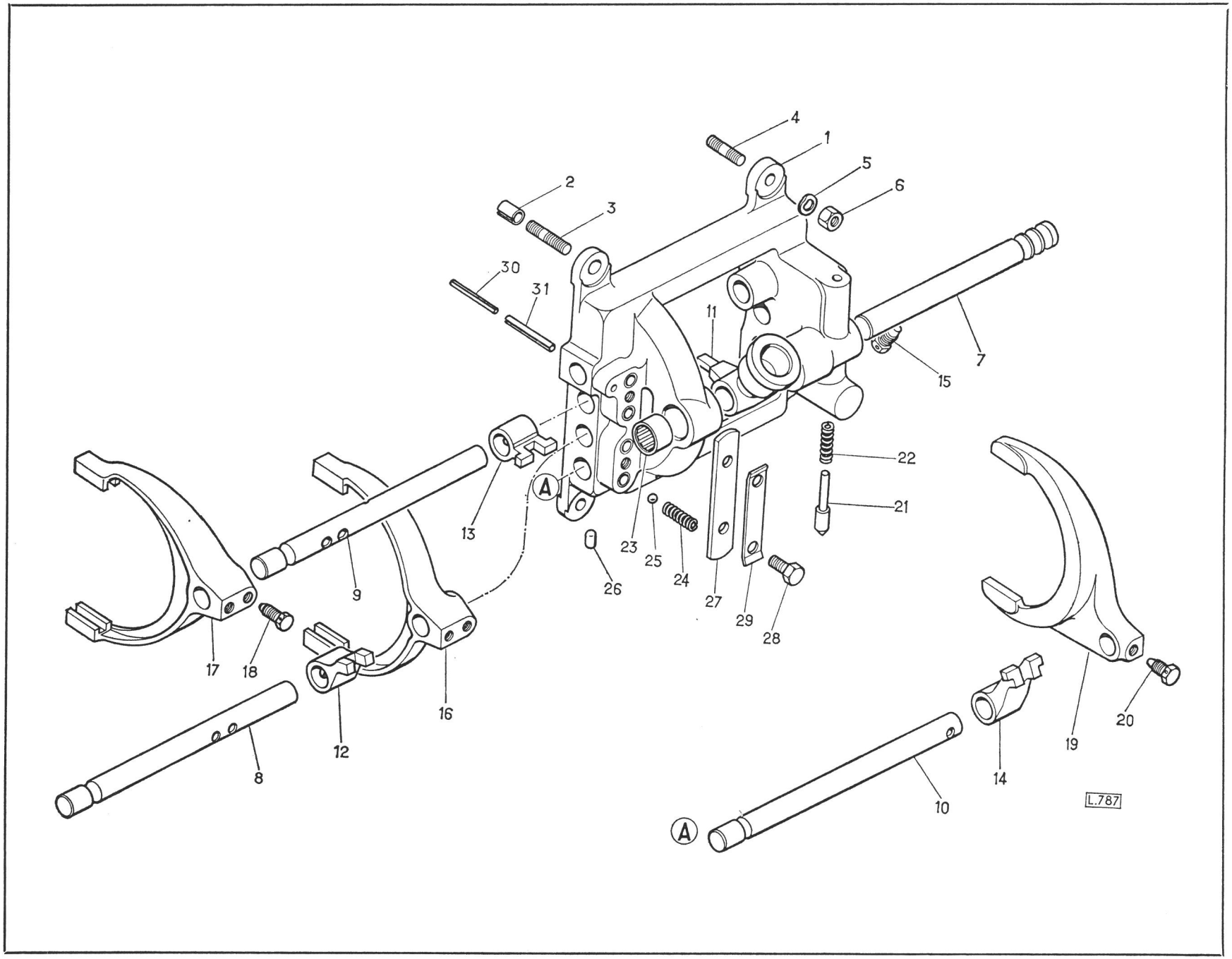
4
1
5
6
2
3
30
31
11
7
15
22
21
13
A
23
25
24
26
27
29
28
9
17
18
16
12
8
10
14
19
20
L.787

REPERE PLATE N° BILD N° N° FIGURA	BERLIET NUMERO DE LA PIECE PART NUMBER ERSATZTEIL NUMMER NUMERO DE LA PIEZA	QUANTITE QUANTITY ANZAHL CANTITAD	DESIGNATION DESCRIPTION BEZEICHNUNG DENOMINACION	CITROEN REFERENCE REFERENCE TEIL-NUMMER REFERENCIA	OBSERVATIONS REMARKS BEMERKUNGEN OBSERVACIONES
			COUVERCLE ET COMMANDE DES VITESSES **Cover and change speed gear** **Deckel und Schaltung** **Tapa y mando de las velocidades**		
1	160 430	1	COUVERCLE Cover - Deckel - Tapa	ZB 9 160 430 A	
2	160 316	1	JOINT Joint - Dichtung - Junta	ZB 9 160 316 A	
3	21 562 158	10	GOUJON M 8 x 20 Stud - Stiftschraube - Espárrago		
4	252 342 008	10	RONDELLE ONDUFLEX DE 8 Elastic washer - Federscheibe - Arandela elástica		
5	214 114 023	10	ECROU HM 8 Nut - Mutter - Tuerca		
6	117 712	1	BOUCHON DE NIVEAU Oil level plug - Ölstandschraube - Tapón nivel del aceite	ZB 9 117 712 A	
7	222 714	1	JOINT Joint - Dichtung - Junta	ZB 9 222 714 A	
8	123 180	1	RENIFLARD Breather - Entlüfter - Respiradero	ZB 9 123 180 A	
9	20 262	1	JOINT Joint - Dichtung - Junta	ZB 9 020 262 A	
10	160 676	1	BOUCHON DE SELECTION COTE M. AR. Selection plug, reverse side Wahlverschlusstopfen, Rücklaufseite Tapón de selección lado marcha atrás	ZB 9 160 676 A	
11	361 434	2	JOINT Joint - Dichtung - Junta	ZB 9 361 434 A	
12	160 792	1	BOUCHON BUTEE 4ème VITESSE Thrust plug for 4th speed Anschlagstopfen für 4. Gang Tapón de tope para 4.a velocidad	ZB 9 160 792 A	
13	324 408	1	RONDELLE D'APPUI Supporting washer - Stützscheibe - Arandela de apoyo	ZB 9 324 408 A	

REPERE PLATE N° BILD N° N° FIGURA	BERLIET NUMERO DE LA PIECE PART NUMBER ERSATZTEIL NUMMER NUMERO DE LA PIEZA	QUANTITE QUANTITY ANZAHL CANTITAD	DESIGNATION DESCRIPTION BEZEICHNUNG DENOMINACION	CITROEN REFERENCE REFERENCE TEIL-NUMMER REFERENCIA	OBSERVATIONS REMARKS BEMERKUNGEN OBSERVACIONES
			COUVERCLE ET COMMANDE DES VITESSES (suite) **Cover and change speed gear (ctd.)** **Deckel und Schaltung (Forts.)** **Tapa y mando de las velocidades (cont.)**		
14	161 090	1	POUSSOIR DE SELECTION Selection plunger Wahl-Federbuchse Alojamiento del muelle de seleccibn	ZB 9 161 090 A	
15	129 301	1	RESSORT DE RAPPEL Return spring - Rückzugfeder - Muelle de retroceso	ZB 9 129 301 A	
16	162 110	1	RESSORT DE SELECTION Selection spring - Wahlfeder - Muelle de seleccibn	ZB 9 162 110 A	
17	21 562 158	4	GOUJON M 8 x 20 Stud - Stiftschraube - Espárrago		
18	252 101 040	4	RONDELLE W 8 Spring washer - Federring - Arandela de muelle		
19	214 114 023	4	ECROU HM 8 Nut - Mutter - Tuerca		
20	948 364 289	1	JOINT Joint - Dichtung - Junta		
21	161 279	1	SIEGE A ROTULE Seat with spherical seat Sitz mit Kugeligem Sitz Asiento a rbtula	ZB 9 161 279 A	
22	161 287	1	RONDELLE D'APPUI Supporting washer - Stützscheibe - Arandela de apoyo	ZB 9 161 287 A	
23	24 476 026	1	JOINT D'ETANCHEITE Oil seal - Radialdichtring - Anillo retencibn aceite		
24	450 156	1	RESSORT CONIQUE Conical spring - Konische Feder - Muelle cbnico	ZB 9 450 156 A	
25	161 098	1	RONDELLE EPAULEE Shouldered washer Scheíbe mit Ansatz Arandela con reborde	ZB 9 161 098 A	

REPERE PLATE N° BILD N° N° FIGURA	BERLIET NUMERO DE LA PIECE PART NUMBER ERSATZTEIL NUMMER NUMERO DE LA PIEZA	QUANTITE QUANTITY ANZAHL CANTITAD	DESIGNATION DESCRIPTION BEZEICHNUNG DENOMINACION	CITROEN REFERENCE REFERENCE TEIL-NUMMER REFERENCIA	OBSERVATIONS REMARKS BEMERKUNGEN OBSERVACIONES
			COUVERCLE ET COMMANDE DES VITESSES (suite) Cover and change speed gear (ctd.) Deckel und Schaltung (Forts.) Tapa y mando de las velocidades (cont.)		
26	161 099	1	SOUFFLET Bellows seal - Faltenbalg - Manguito elástico	ZB 9 161 099 A	
27	161 097	1	LEVIER A ROTULE Gear change lever with ball seat Schaltknüppel Palanca de cambio con rótula	ZB 9 161 097 A	
28	214 117 040	1	ECROU 12 x 125 Nut - Mutter - Tuerca		
29	252 101 020	1	RONDELLE TREP DE 12 Trep washer - Trepscheibe - Arandela trep		
30	351 301	1	ECROU Nut - Mutter - Tuerca	ZB 9 351 301 A	

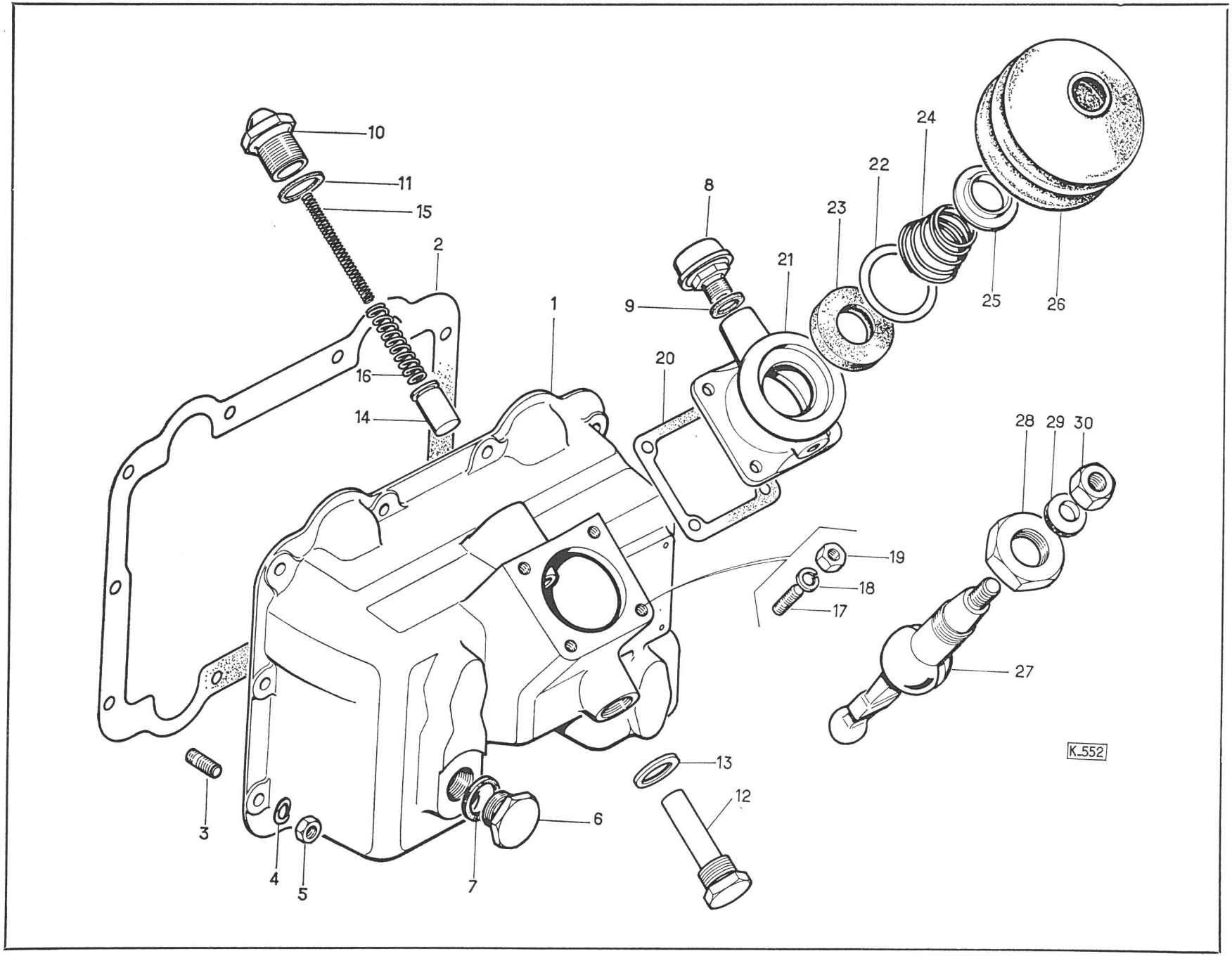
10
11
15
2
1
8
9
21
23
22
24
25
26
16
14
20
28
29
30
19
18
17
27
K_552
13
12
6
3
4
5
7

REPERE PLATE N° BILD N° N° FIGURA	BERLIET NUMERO DE LA PIECE PART NUMBER ERSATZTEIL NUMMER NUMERO DE LA PIEZA	QUANTITE QUANTITY ANZAHL CANTITAD	DESIGNATION DESCRIPTION BEZEICHNUNG DENOMINACION	CITROEN REFERENCE REFERENCE TEIL-NUMMER REFERENCIA	OBSERVATIONS REMARKS BEMERKUNGEN OBSERVACIONES
–	162 212	1	PRISE DE MOUVEMENT GMB 3 GRANDE VITESSE ..... Power take-off GMB 3 high speed Nebenantrieb GMB 3 hohe Geschwindigkeit Toma de fuerza GMB 3 gran velocidad	ZB 9 162 212 A	RAPPORT : 1 Ratio Verhältnis Relación
–	162 215	1	PRISE DE MOUVEMENT GMB 3 PETITE VITESSE ..... Power take-off GMB 3 low speed Nebenantrieb GMB 3 kleine Geschwindigkeit Toma de fuerza GMB 3 pequeña velocidad	ZB 9 162 215 A	RAPPORT : 0,595 Ratio Verhältnis Relación
			DETAILS Details - Teilliste - Despiece		
1	161 604	1	CARTER BAGUE Bushed casing - Gehäuse mit Buchse - Cárter encasquillado	ZB 9 161 604 A	
2	160 701	1	BAGUE Bush - Buchse - Casquillo	ZB 9 160 701 A	
3	21 562 108	6	GOUJON M 10 x 25 Stud - Stiftschraube - Esp'arrago		
4	324 186	6	ECROU HM 10 Nut - Mutter - Tuerca	ZB 9 324 186 A	
5	252 341 010	6	RONDELLE ONDUFLEX DE 10 Elastic washer - Federscheibe - Arandela elástica		
6	948 364 117	1	JOINT E : 0,25 Joint - Dichtung - Junta		
–	948 364 278	1	JOINT E : 0,50 Joint - Dichtung - Junta		
–	948 364 279	1	JOINT E : 1 Joint - Dichtung - Junta		
7	162 264	1	SUPPORT DE COMMANDE Control bracket - Antriebsstütze - Soporte de mando	ZB 9 162 264 A	
8	211 155 060	4	VIS H 8 x 20 Screw - Schraube - Tornillo		
9	252 101 040	4	RONDELLE W 8 Spring washer - Federring - Arandela de muelle		

REPERE PLATE N° BILD N° N° FIGURA	BERLIET NUMERO DE LA PIECE PART NUMBER ERSATZTEIL NUMMER NUMERO DE LA PIEZA	QUANTITE QUANTITY ANZAHL CANTITAD	DESIGNATION DESCRIPTION BEZEICHNUNG DENOMINACION	CITROEN REFERENCE REFERENCE TEIL-NUMMER REFERENCIA	OBSERVATIONS REMARKS BEMERKUNGEN OBSERVACIONES
			DETAILS (suite) Details (ctd.) - Teilliste (Forts.) - Despiece (cont.)		
10	160 687	1	PORTE-JOINT Joint holder - Dichtungshalter - Portajunta	ZB 9 160 687 A	
11	160 700	1	JOINT Joint - Dichtung - Junta	ZB 9 160 700 A	
12	211 155 060	4	VIS H 8 x 20 Screw - Schraube - Tornillo		
13	252 342 008	4	RONDELLE ONDUFLEX DE 8 Elastic washer - Federscheibe - Arandela elástica		
14	160 699	1	ARBRE INTERMEDIAIRE Intermediate shaft Zwischenwelle Eje intermedio	ZB 9 160 699 A	
15	948 360 817	1	JOINT TORIQUE 18,3 x 25,5 x 3,6 O-Ring - Rundschnurring - Junta torica		
16	959 330 304	1	ROULEMENT 20 x 52 x 15 Bearing - Lager - Rodamiento		
17	23 336 291	1	ROULEMENT 20 x 52x 22,25 Bearing - Lager - Rodamiento		
18	161 005	1	PIGNON INTERMEDIAIRE 24-27 DENTS ..... Intermediate gear 24-27 teeth Zwischenrad 24-27 Zähne Engranaje intermedio 24-27 dientes	ZB 9 161 005 A	GRANDE VITESSES (RAPPORT : 1) High speed Hohe Geschwindigkeit Gran velocidad
–	161 008	1	PIGNON INTERMEDIAIRE 24-27 DENTS ..... Intermediate gear 24-27 teeth Zwischenrad 24-27 Zähne Engranaje intermedio 24-27 dientes	ZB 9 161 008 A	PETITE VITESSE (RAPPORT : 0,595) Low speed Kleine Geschwindigkeit Pequeña velocidad
19	948 360 815	1	JOINT TORIQUE 15,1 x 20,5 x 27 O-Ring - Rundschnurring - Junta torica		
20	161 401	–	CALE E : 0,10 ..... Shim - Beilagscheibe - Suplemento	ZB 9 161 401 A	JEU Set Satz Juego 323 220
–	161 402	–	CALE E : 0,15 ..... Shim - Beilagscheibe - Suplemento	ZB 9 161 402 A	

REPERE PLATE N° BILD N° N° FIGURA	BERLIET NUMERO DE LA PIECE PART NUMBER ERSATZTEIL NUMMER NUMERO DE LA PIEZA	QUANTITE QUANTITY ANZAHL CANTITAD	DESIGNATION DESCRIPTION BEZEICHNUNG DENOMINACION	CITROEN REFERENCE REFERENCE TEIL-NUMMER REFERENCIA	OBSERVATIONS REMARKS BEMERKUNGEN OBSERVACIONES
			DETAILS (suite) Details (ctd.) - Teilliste (Forts.) - Despiece (cont.)		
–	161 403	–	CALE E : 0,2 ..... Shim - Beilagscheibe - Suplemento	ZB 9 161 403 A	JEU Set Satz Juego 323 220
–	161 404	–	CALE E : 0,5 ..... Shim - Beilagscheibe - Suplemento	ZB 9 161 404 A	
21	160 702	1	PLAQUETTE D'ARRET Retainer plate - Halteplatte - Placa de retención	ZB 9 160 702 A	
22	21 562 210	2	GOUJON M 6 x 10 Stud - Stiftschraube - Espárrago		
23	161 400	1	TOLE FREIN Lockplate - Sicherungsblech - Chapa de freno	ZB 9 161 400 A	
24	214 114 006	2	ECROU HM 6 Nut - Mutter - Tuerca		
25	161 003	1	ARBRE D'ENTREE Input shaft Antriebswelle Eje de entrada	ZB 9 161 003 A	
26	24 427 294	1	JOINT TORIQUE O-Ring - Rundschnurring - Junta torica		
27	160 696	1	ENTRETOISE 40 x 52 x 7 Distance spacer - Ausgleichscheibe - Anillo de distancia	ZB 9 160 696 A	
28	953 506 205	1	ROULEMENT 25 x 52 x 15 Bearing - Lager - Rodamiento		
29	161 017	1	COULISSEAU Sliding clutch - Schiebemuffe - Manguito deslizante	ZB 9 161 017 A	
30	161 004	1	BAGUE D'APPUI Thrust ring - Stützring - Anillo de apoyo	ZB 9 161 004 A	
31	23 355 327	1	CAGE A AIGUILLES 35 x 40 x 27 Needle cage - Nadelkäfig - Jaula de agujas		
32	161 013	1	PIGNON RECEPTEUR 18 DENTS ..... Input gear 18 teeth Angetriebenes Rad 18 Zähne Engranaje receptor 18 dientes	ZB 9 161 013 A	GRANDE VITESSE (RAPPORT 1) High speed Hohe Geschwindigkeit Gran velocidad

REPERE PLATE N° BILD N° N° FIGURA	BERLIET NUMERO DE LA PIECE PART NUMBER ERSATZTEIL NUMMER NUMERO DE LA PIEZA	QUANTITE QUANTITY ANZAHL CANTITAD	DESIGNATION DESCRIPTION BEZEICHNUNG DENOMINACION	CITROEN REFERENCE REFERENCE TEIL-NUMMER REFERENCIA	OBSERVATIONS REMARKS BEMERKUNGEN OBSERVACIONES
			DETAILS (suite) Details (ctd.) - Teilliste (Forts.) - Despiece (cont.)		
–	161 015	1	PIGNON RECEPTEUR 28 DENTS ..... Input gear 28 teeth Angetriebenes Rad 28 Zähne Engranaje receptor 28 dientes	ZB 9 161 015 A	PETITE VITESSE (RAPPORT: 0,595) Low speed Kleine Geschwindigkeit Pequeña velocidad
33	160 698	1	BAGUE Bush - Buchse - Casquillo	ZB 9 160 698 A	
34	977 100 209	1	ROULEMENT Bearing - Lager - Rodamiento		
35	94 144	–	RONDELLE E : 0,1 ..... Shim - Einstellscheibe - Arandela de reglaje	ZB 9 094 144 A	JEU Set Satz Juego 323 221
–	94 145	–	RONDELLE E : 0,2 ..... Shim - Einstellscheibe - Arandela de reglaje	ZB 9 094 145 A	
–	123 499	–	RONDELLE E : 0,15 ..... Shim - Einstellscheibe - Arandela de reglaje	ZB 9 123 499 A	
36	948 340 450	1	BAGUE D'ETANCHEITE 30 x 45 x 13 Oil seal - Radialdichtring - Anillo retención aceite		
			COMMANDE DE LA PRISE DE MOUVEMENT **Power take-off control** **Nebenantriebsbetätigung** **Mando de la toma de fuerza**		
37	162 171	1	GUIDE REGLETTE Spindle guide - Schaltwellenführung - Guía de barra	ZB 9 162 171 A	
38	162 172	1	REGLETTE DE COMMANDE Control spindle Betätigungsschaltwelle Barra de mando	ZB 9 162 172 A	
39	161 002	1	FOURCHETTE Fork - Gabel - Horquilla	ZB 9 161 002 A	
40	253 101 023	1	CIRCLIPS E 15 Circlip - Sicherungsring - Anillo elástico		

REPERE PLATE N° BILD N° N° FIGURA	BERLIET NUMERO DE LA PIECE PART NUMBER ERSATZTEIL NUMMER NUMERO DE LA PIEZA	QUANTITE QUANTITY ANZAHL CANTITAD	DESIGNATION DESCRIPTION BEZEICHNUNG DENOMINACION	CITROEN REFERENCE REFERENCE TEIL-NUMMER REFERENCIA	OBSERVATIONS REMARKS BEMERKUNGEN OBSERVACIONES
			COMMANDE DE LA PRISE DE MOUVEMENT (suite) Power take-off control (ctd.) Nebenantriebsbetätigung (Forts.) Mando de la toma de fuerza (cont.)		
41	161 399	1	TOLE FREIN Lockplate - Sicherungsblech - Chapa de freno	ZB 9 161 399 A	
42	111 143	1	BOUCHON Plug - Stopfen - Tapón	ZB 9 111 143 A	
43	125 381	1	JOINT Joint - Dichtung - Junta	ZB 9 125 381 A	
44	138 967	1	RESSORT Spring - Feder - Muelle	ZB 9 138 967 A	
45	979 100 750	1	BILLE ø 7,5 Ball - Kügel - Bola		
46	948 360 817	1	JOINT TORIQUE 18,3 x 25,5 x 3,6 O-Ring - Rundschnurring - Junta torica		
47	22 845 026	1	SOUFFLET DE PROTECTION Protecting bellows - Schutzfaltenbalg - Fuelle de proteccion		
48	5 001 426	1	LEVIER DE COMMANDE Control lever - Betätigungshebel - Palanca de mando		
49	* 324 111	2	AXE ..... Pin - Achse - Eje	ZB 9 324 111 A	Fournissons - Supply Liefern - Suministramos 56 412
50	21 162	3	RONDELLE PLATE Plain washer - Scheibe - Arandela plana	ZB 9 021 162 A	
51	221 101 030	2	GOUPILLE V 2 x 20 Split pin - Splint - Pasador abierto		

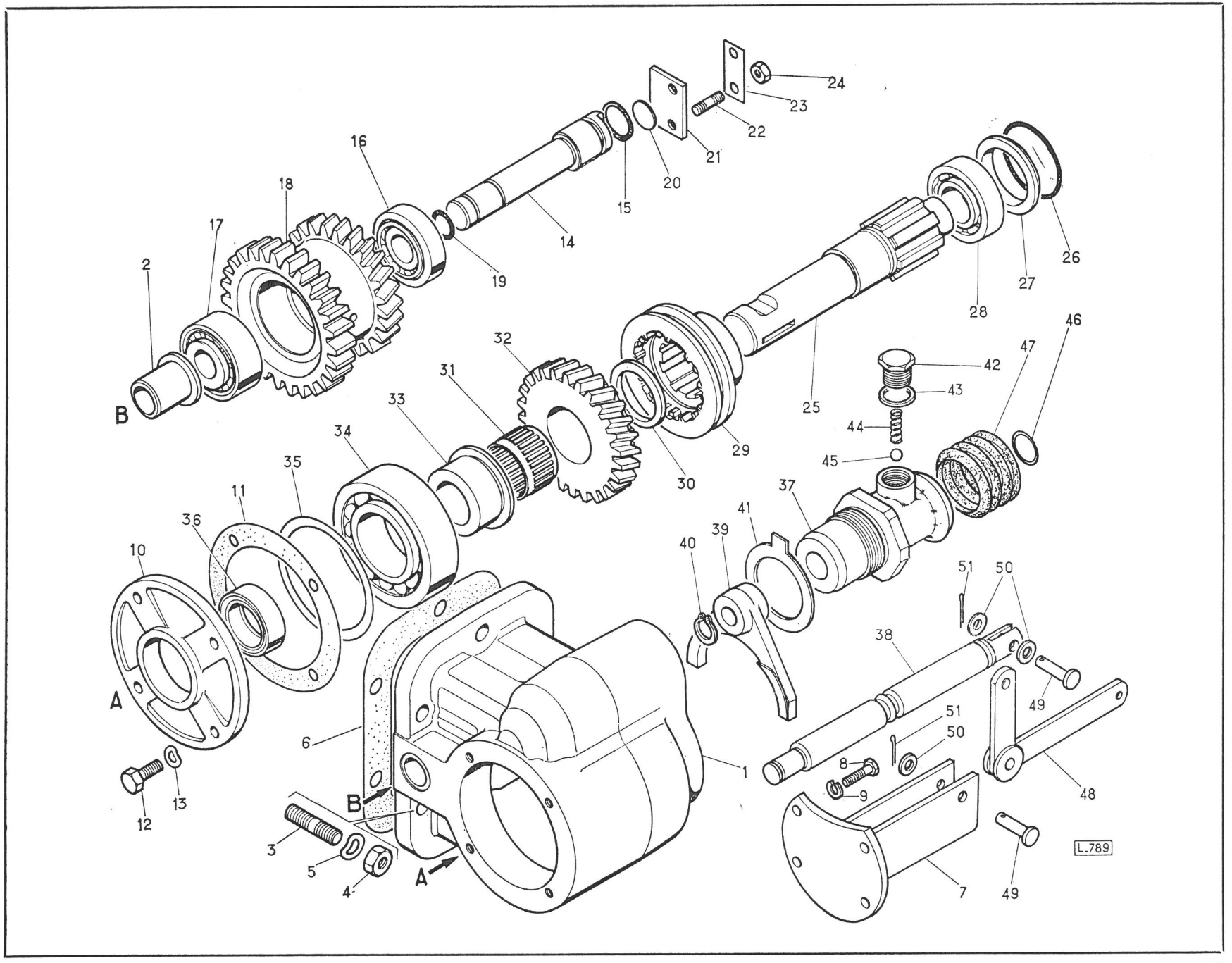
1
2
3
4
5
6
7
8
9
10
11
12
13
14
15
16
17
18
19
20
21
22
23
24
25
26
27
28
29
30
31
32
33
34
35
36
37
38
39
40
41
42
43
44
45
46
47
48
49
50
51
A
B
L.789

ESSIEU AVANT

D'après nomenclatures : 44 050/0/1

TABLE DES MATIERES – INDEX – INHALTSVERZEICHNIS – INDICE

	DESIGNATION DESCRIPTION BEZEICHNUNG DENOMINACION	PLANCHE PLATE TAFEL LAMINA
	CORPS D'ESSIEU – FUSEES ET MOYEUX Front axle beam. Stub axles and hubs Vorderachskörper. Achsschenkel und Naben Cuerpo del eje delantero. Articulaciones y cubos	1
	BIELLE DE CONNEXION ET LEVIERS Track rod and levers Spurstange und Hebel Biela unibn ruedas y manivelas	2
FF	FREINS- DETAIL Brakes - Detail Bremsen– Teilliste Frenos – Despiece	3
	CYLINDRE DE ROUE – DETAIL Wheel cylinder – Detail Radzylinder – Teilliste Cilindro de rueda – Despiece	4

RÉPERTOIRE NUMÉRIQUE

N° de la Pièce	Pl.	Rep.	N° Pièce remplaçante
21 621 123	3	5	
104 311 730	1	24	
104 413 350	1	13	
106 126 260	1	14	
106 205 540	1	12	
200 483 002	4	9	
200 518 002	1	5	
202 372 002	1	6	
204 737 000	1	4	
204 737 000	2	2	
204 868 000	1	10	
205 020 000	4	6	
205 022 000	4	3	
205 046 000	4	3	
205 470 000	4	6	
211 155 103	2	12	
211 155 103	2	10	
221 101 113	2	7	
252 101 090	3	19	
294 530 001	4	8	
294 530 004	4	7	
304 110 100	1	1	
304 130 020	1	3	
304 130 050	1	9	
304 130 070	1	7	
304 130 071	1		
304 130 072	1		
304 130 073	1		
304 130 074	1		
304 130 075	1		
304 130 076	1		
304 130 077	1		
304 130 960	1	8	
304 130 990	1	11	
304 139 012	1	2	
304 139 013	1		
304 160 022	1		
304 160 023	1	19	
304 160 780	1	15	
304 160 790	1	22	
304 160 860	1	16	
304 169 001	1	18	
304 430 030	2	6	
304 430 130	2	8	
304 430 170	2	9	
304 430 200	2	11	
304 430 210	2		
304 430 910	2	3	
304 430 930	2	4	
304 430 990	2	5	
304 430 991	2		
304 430 992	2		
304 510 040	3	4	
304 510 100	3	9	
304 510 181	3	10	
304 510 182	3		
304 510 183	3		
304 510 184	3		
304 510 185	3		
304 510 210	3	17	
304 510 540	3	3	
304 510 630	3	18	
304 510 740	3	6	
304 510 750	3	20	
304 510 760	3	7	
304 510 880	3	2	
304 510 910	3	21	
304 510 950	3	8	
304 511 000	3	15	
304 511 010	3	14	
304 511 030	3	22	
304 511 061	3	16	
304 511 400	3	11	
304 530 570	4	2	
304 530 580	4	5	
304 530 660	4	4	
304 530 660	4	4	
304 532 200	3	12	
304 532 210	3		
304 710 070	1		
304 710 080	1	20	
330 419 001	1		
334 519 270	3		
334 519 280	3		
334 539 040	3	13	
334 539 040	4	1	
334 539 050	4		
334 539 050	3		
334 539 331	4		
334 539 341	4		
344 439 101	2	1	
344 530 570	4	2	
344 530 580	4	5	
560 419 002	1		
564 519 270	3		
564 519 280	3		
564 539 040	4	1	
564 539 040	3		
564 539 050	4		
564 539 050	3		
564 539 331	4		
564 539 341	4		
594 120 001	1	23	
959 232 207	1	21	
959 330 309	1	17	

Numerus Strasbourg

ESSIEU
FRONT AXLE
VORDERACHSE
EJE DELANTERO

N

PLANCHE
PLATE
TAFEL
LAMINA 1

REPERE PLATE N° BILD N° N° FIGURA	BERLIET NUMERO DE LA PIECE PART NUMBER ERSATZTEIL NUMMER NUMERO DE LA PIEZA	QUANTITE QUANTITY ANZAHL CANTITAD	DESIGNATION DESCRIPTION BEZEICHNUNG DENOMINACION	CITROEN REFERENCE REFERENCE TEIL-NUMMER REFERENCIA	OBSERVATIONS REMARKS BEMERKUNGEN OBSERVACIONES
	330 419 001	1	ESSIEU COMPLET TYPE N ..... Front axle, complete type N Vorderachse, vollständig Typ N Eje delantero completo tipo N		350 K C 350 K
	560 419 002	1	ESSIEU COMPLET TYPE N ..... Front axle, complete type N Vorderachse, vollständig Typ N Eje delantero completo tipo N		450 K 480 K C 450 K C 480 K
			CORPS D'ESSIEU, FUSEES ET MOYEUX **Front axle beam. Stub axles and hubs** **Vorderachskörper. Achschenkel und Naben** **Cuerpo del eje delantero. Articulaciones y cubos**		
1	304 110 100	1	CORPS D'ESSIEU Front axle beam Vorderachskörper Cuerpo del eje delantero	N 411 - 0	
2	304 139 012	1	FUSEE BAGUEE GAUCHE Stub axle with bush, LH. Achsschenkel mit Buchse, links Articulación con casquillo, lado izquierdo	N 413 - 01 B	
–	304 139 013	1	FUSEE BAGUEE DROITE Stub axle with bush, RH. Achsschenkel mit Buchse, rechts Articulación con casquillo, lado derecho	N 413 - 01 C	
3	304 130 020	4	BAGUE Bush - Buchse - Casquillo	N 413 - 2	
4	204 737 000	4	GRAISSEUR 7 x 100 Greaser - Druckschmierkopf - Engrasador	4 737 S	
5	200 518 002	2	VIS DE BUTEE H9 x 18 Stop screw - Anschlagschraube - Tornillo de tope	518 SZ	
6	202 372 002	2	CONTRE-ECROU H50-9 Check nut - Gegenmutter - Contratuerca	2 372 SZ	

REPERE PLATE N° BILD N° N° FIGURA	BERLIET NUMERO DE LA PIECE PART NUMBER ERSATZTEIL NUMMER NUMERO DE LA PIEZA	QUANTITE QUANTITY ANZAHL CANTITAD	DESIGNATION DESCRIPTION BEZEICHNUNG DENOMINACION	CITROEN REFERENCE REFERENCE TEIL-NUMMER REFERENCIA	OBSERVATIONS REMARKS BEMERKUNGEN OBSERVACIONES
			CORPS D'ESSIEU, FUSEES ET MOYEUX (suite) Front axle beam. Stub axles and hubs (ctd.) Vorderachskörper. Achsschenkel und Naben (Forts.) Cuerpo del eje delantero. Articulaciones y cubos (cont.)		
7	304 130 070	2	RONDELLE E = 2,425 ..... Shim - Einstellscheibe - Arandela de reglaje	N 413 - 7	A LA DEMANDE As required Nach Bedarf A petición
–	304 130 071	–	RONDELLE E = 2,565 ..... Shim - Einstellscheibe - Arandela de reglaje	N 413 - 7 A	
–	304 130 072	–	RONDELLE E = 2,705 ..... Shim - Einstellscheibe - Arandela de reglaje	N 413 - 7 B	
–	304 130 073	–	RONDELLE E = 2,845 ..... Shim - Einstellscheibe - Arandela de reglaje	N 413 - 7 C	
–	304 130 074	–	RONDELLE E = 2,985 ..... Shim - Einstellscheibe - Arandela de reglaje	N 413 - 7 D	
–	304 130 075	–	RONDELLE E = 3,125 ..... Shim - Einstellscheibe - Arandela de reglaje	N 413 - 7 E	
–	304 130 076	–	RONDELLE E = 3,265 ..... Shim - Einstellscheibe - Arandela de reglaje	N 413 - 7 F	
–	304 130 077	–	RONDELLE E = 3,405 ..... Shim - Einstellscheibe - Arandela de reglaje	N 413 - 7 G	
8	304 130 960	2	BUTEE DE PIVOT King pin thrust bearing Drucklager für Achsschenkelbolzen Rodamiento axial para eje de articulación	N 413 - 96	
9	304 130 050	2	AXE DE PIVOT King pin Achsschenkelbolzen Eje de articulación	N 413 -5	
10	204 868 000	4	JOINT TORIQUE ø 37,5 x 42,4 x 2,45 O-Ring - Rundschnurring - Junta torica	4 868 S	
11	304 130 990	4	OBTURATEUR Obturator - Verschlusstück - Obturador	N 413 - 99	
12	106 205 540	1	CIRCLIPS ø 41,5 x 1,75 Circlip - Sicherungsring - Anillo elástico	ZC 9 620 554 U	

ESSIEU
FRONT AXLE
VORDERACHSE
EJE DELANTERO

N

PLANCHE
PLATE 1
TAFEL
LAMINA

REPERE PLATE N° BILD N° N° FIGURA	BERLIET NUMERO DE LA PIECE PART NUMBER ERSATZTEIL NUMMER NUMERO DE LA PIEZA	QUANTITE QUANTITY ANZAHL CANTITAD	DESIGNATION DESCRIPTION BEZEICHNUNG DENOMINACION	CITROEN REFERENCE REFERENCE TEIL-NUMMER REFERENCIA	OBSERVATIONS REMARKS BEMERKUNGEN OBSERVACIONES
			CORPS D'ESSIEU, FUSEES ET MOYEUX (suite) **Front axle beam. Stub axles and hubs** (ctd.) **Vorderachskörper. Achsschenkel und Naben** (Forts.) **Cuerpo del eje delantero. Articulaciones y cubos** (cont.)		
13	104 413 350	2	CLAVETTE Key - Keil - Chaveta	ZC 9 441 335 U	
14	106 126 260	2	BAGUE D'ETANCHEITE ø 70 x 100 x 10 Oil seal - Radialdichtring - Anillo retención aceite	ZC 9 612 626 U	
15	304 160 780	2	RONDELLE DE BUTEE Thrust washer - Anlaufscheibe - Arandela de tope	N 416 - 78	
16	304 160 860	2	PROTECTEUR Protector - Schutz - Protector	N 416 - 86	
17	959 330 309	2	ROULEMENT ø 45 x 100 x 27,5 Bearing - Lager - Rodamiento		
18	304 169 000	1	MOYEU TAMBOUR DROIT Hub - Drum, RH. Nabe - Trommel, rechts Cubo - Tambor derecha	N 416 - 0	
–	304 169 001	1	MOYEU TAMBOUR GAUCHE Hub - Drum, LH. Nabe - Trommel, links Cubo - tambor izquierda	N 416 - 0 A	
19	304 160 023	6	AXE DE ROUE DROITE Wheel stud, RH. Radbolzen, rechts Eje de rueda, lado derecho	N 416 - 2 C	
–	304 160 022	6	AXE DE ROUE GAUCHE Wheel stud, LH. Radbolzen, links Eje de rueda, lado izquierdo	N 416 - 2 B	
20	304 710 080	6	ECROU (Filetage à droite) Nut (RH. thread) Mutter (Rechtsgewinde) Tuerca (rosca a derechas)	N 471 - 8	

REPERE PLATE N° BILD N° N° FIGURA	BERLIET NUMERO DE LA PIECE PART NUMBER ERSATZTEIL NUMMER NUMERO DE LA PIEZA	QUANTITE QUANTITY ANZAHL CANTITAD	DESIGNATION DESCRIPTION BEZEICHNUNG DENOMINACION	CITROEN REFERENCE REFERENCE TEIL-NUMMER REFERENCIA	OBSERVATIONS REMARKS BEMERKUNGEN OBSERVACIONES
			CORPS D'ESSIEU, FUSEES ET MOYEUX (suite) Front axle beam. Stub axles and hubs (ctd.) Vorderachskörper. Achsschenkel und Naben (Forts.) Cuerpo del eje delantero. Articulaciones y cubos (cont.)		
–	304 710 070	6	ECROU (Filetage à gauche) Nut (LH. thread) Mutter (Linksgewinde) Tuerca (rosca a izquierdas)	N 471 - 7	
21	959 232 207	2	ROULEMENT ø 35 x 72 x 24,5 Bearing - Lager - Rodamiento		
22	304 160 790	2	RONDELLE Washer - Scheibe - Arandela	N 416 - 79	
23	594 120 001	2	ECROU Nut - Mutter - Tuerca	D 412 - 4	
24	104 311 730	2	BOUCHON SUR MOYEU Wheel cap - Radkappe - Tapa cubo	ZC 9 431 173 U	

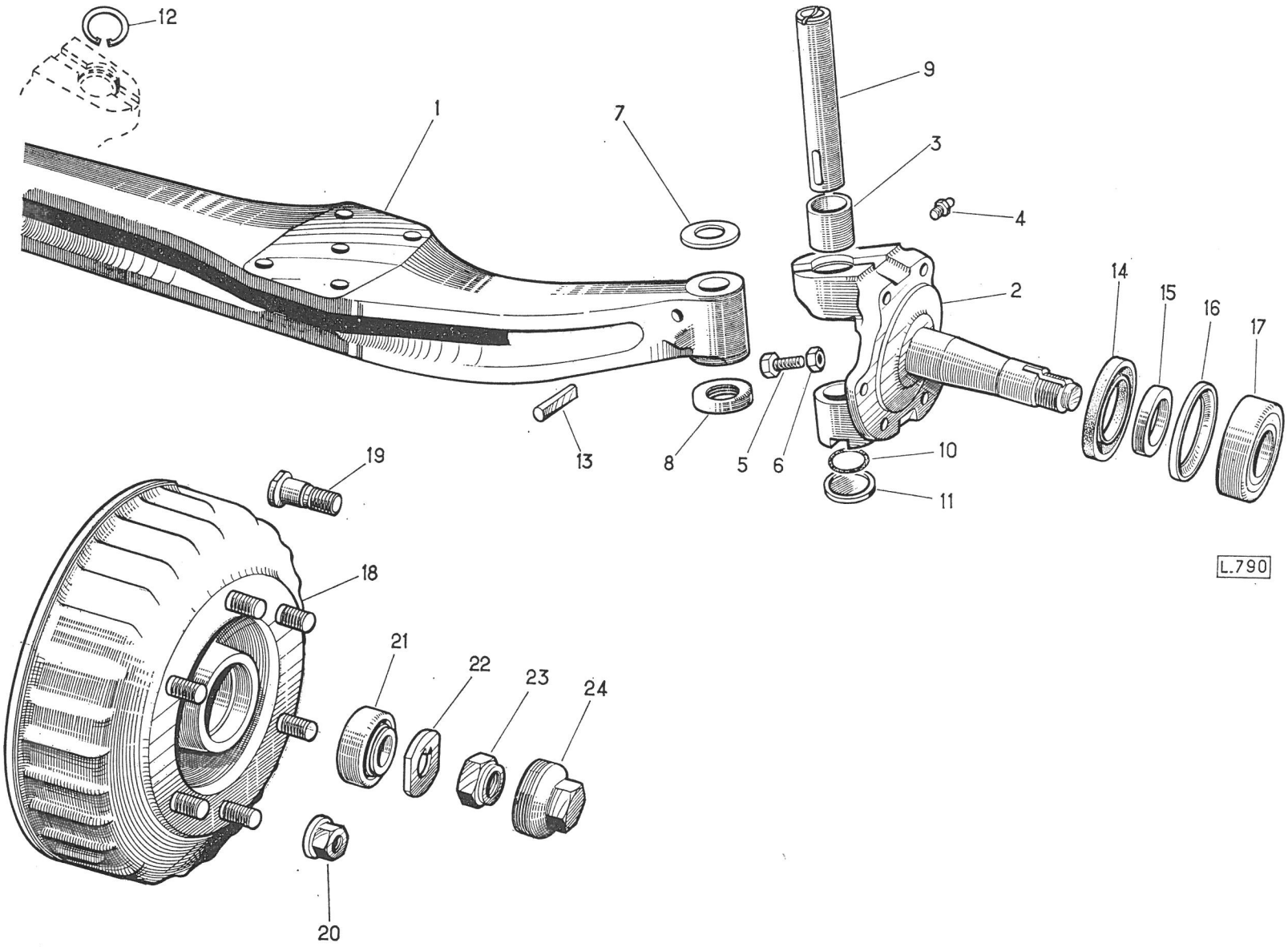
12
1
7
9
3
4
2
14
15
16
17
13
8
5
6
10
11
19
18
21
22
23
24
20
L.790

ESSIEU
FRONT AXLE
VORDERACHSE
EJE DELANTERO

N

PLANCHE
PLATE 2
TAFEL
LAMINA

REPERE PLATE N° BILD N° N° FIGURA	BERLIET NUMERO DE LA PIECE PART NUMBER ERSATZTEIL NUMMER NUMERO DE LA PIEZA	QUANTITE QUANTITY ANZAHL CANTITAD	DESIGNATION DESCRIPTION BEZEICHNUNG DENOMINACION	CITROEN REFERENCE REFERENCE TEIL-NUMMER REFERENCIA	OBSERVATIONS REMARKS BEMERKUNGEN OBSERVACIONES
			BIELLE DE CONNEXION ET LEVIERS Track rod and levers Spurstange und Hebel Biela union ruedas y manivelas		
1	344 439 101	1	BIELLE DE CONNEXION Track rod Spurstange Biela union ruedas	NY 443-010 A	
2	204 737 000	2	GRAISSEUR 7 x 100 Greaser - Druckschmierkopf - Engrasador	4 737 S	
3	304 430 910	2	RESSORT Spring - Feder - Muelle	N 443 - 91	
4	304 430 930	4	SIEGE DE ROTULE Ball pin seat Kugelzapfensitz Asiento de rótula	N 443 - 93	
5	304 430 990	–	RONDELLE E = 0,5 Shim - Einstellscheibe - Arandela de reglaje	N 443 - 99	
–	304 430 991	–	RONDELLE E = 1 Shim - Einstellscheibe - Arandela de reglaje	N 443 - 99 A	
–	304 430 992	–	RONDELLE E = 2 Shim - Einstellscheibe - Arandela de reglaje	N 443 - 99 B	
6	304 430 030	2	ECROU A ENCOCHES Slotted nut Schlitzmutter Tuerca amortajada	N 443 - 3	
7	221 101 113	2	GOUPILLE V 4 x 25 Pin - Stift - Pasador	2 718 SZ	
8	304 430 130	2	PROTECTEUR Protector - Schutz - Protector	N 443 - 13	
9	304 430 170	1	LEVIER DE DIRECTION Steering lever - Lenkhebel - Palanca de direcciбn	N 443 - 17	

REPERE PLATE N° BILD N° N° FIGURA	BERLIET NUMERO DE LA PIECE PART NUMBER ERSATZTEIL NUMMER NUMERO DE LA PIEZA	QUANTITE QUANTITY ANZAHL CANTITAD	DESIGNATION DESCRIPTION BEZEICHNUNG DENOMINACION	CITROEN REFERENCE REFERENCE TEIL-NUMMER REFERENCIA	OBSERVATIONS REMARKS BEMERKUNGEN OBSERVACIONES
			BIELLE DE CONNEXION ET LEVIERS (suite) Track rod and levers (ctd.) Spurstange und Hebel (Forts.) Biela union ruedas y manivelas (cont.)		
10	211 155 103	2	VIS H 12 x 40 Screw - Schraube - Tornillo		
11	304 430 200	1	LEVIER DE CONNEXION GAUCHE Track rod lever, LH. Spurhebel, links Palanca unión ruedas izquierda	N 443 - 20	
–	304 430 210	1	LEVIER DE CONNEXION DROIT Track rod lever , RH. Spurhebel, rechts Palanca unión ruedas derecha	N 443 - 21	
12	211 155 103	4	VIS H 12 x 40 Screw - Schraube - Tornillo		

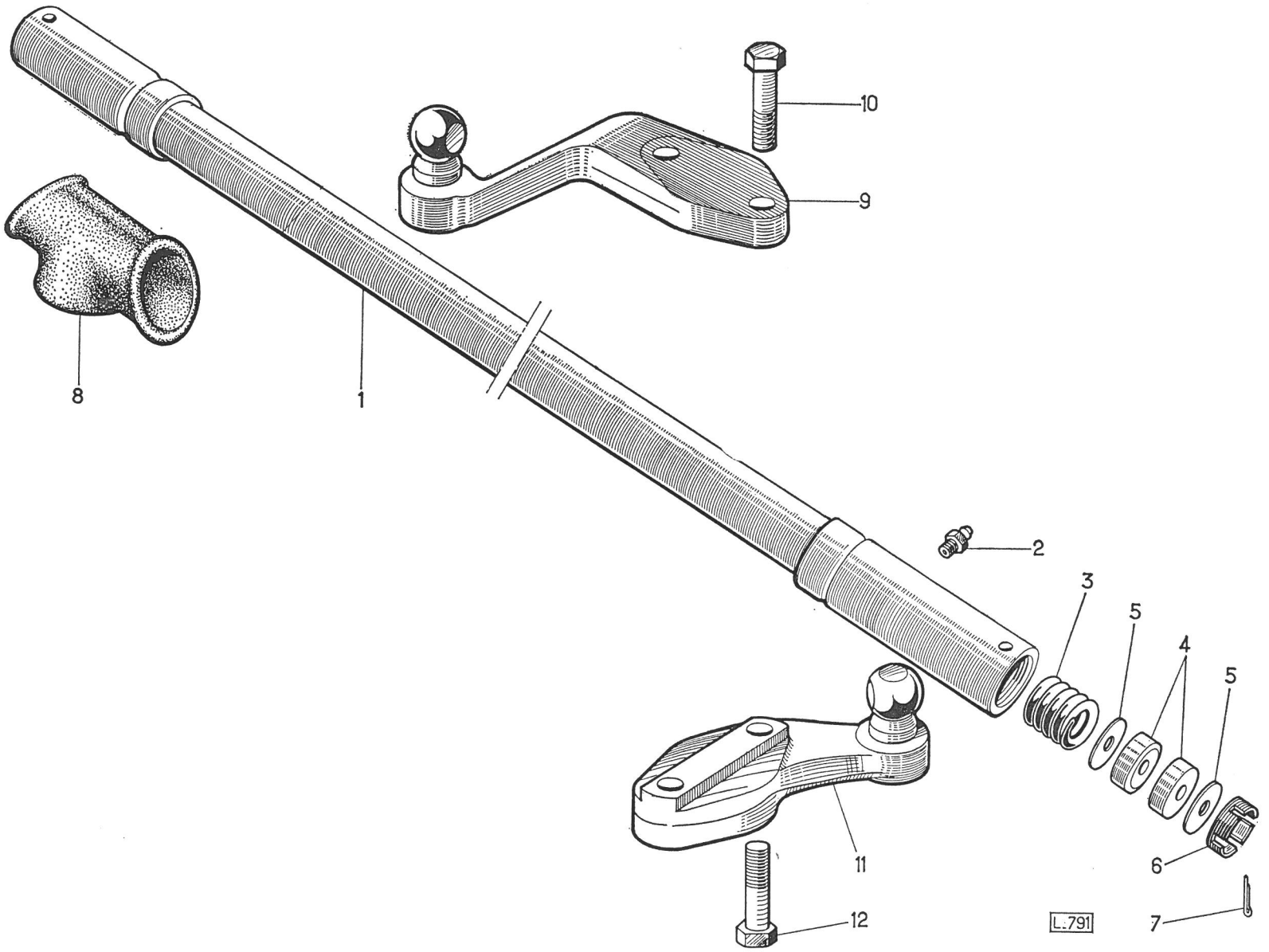
10
9
8
1
2
3
5
4
5
11
6
12
L.791
7

REPERE PLATE N° BILD N° N° FIGURA	BERLIET NUMERO DE LA PIECE PART NUMBER ERSATZTEIL NUMMER NUMERO DE LA PIEZA	QUANTITE QUANTITY ANZAHL CANTITAD	DESIGNATION DESCRIPTION BEZEICHNUNG DENOMINACION	CITROEN REFERENCE REFERENCE TEIL-NUMMER REFERENCIA	OBSERVATIONS REMARKS BEMERKUNGEN OBSERVACIONES
			FREINS – DETAIL Brakes – Detail Bremsen – Teilliste Frenos – Despiece		
–	334 519 270	1	FREIN AVANT GAUCHE COMPLET ..... Front brake, LH. complete Vorderbremse, links, vollständig Freno delantero izquierdo completo	NN 451 - 027	
–	334 519 280	1	FREIN AVANT DROIT COMPLET ..... Front brake, RH. complete Vorderbremse, rechts, vollständig Freno delantero derecho completo	NN 451 - 028	350 K C 350 K
–	564 519 270	1	FREIN AVANT GAUCHE COMPLET ..... Front brake, LH. complete Vorderbremse, links, vollständig Freno delantero izquierdo completo	NYN 451 - 27	450 K C 450 K
–	564 519 280	1	FREIN AVANT DROIT COMPLET ..... Front brake, RH. complete Vorderbremse, rechts, vollständig Freno delantero derecho completo	NYN 451 - 28	480 K C 480 K
1	304 519 010	2	PLATEAU DE FREIN Brake plate Bremsschild Plato de freno	N 451 - 01	
2	304 510 880	4	OBTURATEUR Obturator - Schutz - Obturador	N 451 - 88	
3	304 510 540	4	CAME Brake cam - Bremsnocken - Leva de freno	N 451 - 54	
4	304 510 040	4	AXE DE POINT FIXE Fixed point pin Festpunktbolzen Eje punto fijo	N 451 - 4	
5	21 621 123	4	ECROU H 8 Nut - Mutter - Tuerca	2 530 SZ	

REPERE PLATE N° BILD N° N° FIGURA	BERLIET NUMERO DE LA PIECE PART NUMBER ERSATZTEIL NUMMER NUMERO DE LA PIEZA	QUANTITE QUANTITY ANZAHL CANTITAD	DESIGNATION DESCRIPTION BEZEICHNUNG DENOMINACION	CITROEN REFERENCE REFERENCE TEIL-NUMMER REFERENCIA	OBSERVATIONS REMARKS BEMERKUNGEN OBSERVACIONES
			FREINS – DETAIL (suite) Brakes – Detail (ctd.) Bremsen – Teilliste (Forts.) Frenos - Despiece (cont.)		
6	304 510 740	4	RONDELLE Washer - Scheibe - Arandela	N 451 - 74	
7	304 510 760	4	RONDELLE Washer - Scheibe - Arandela	N 451 - 76	
8	304 510 950	4	EXCENTRIQUE Eccentrico - Exzenter - Excéntrico	N 451 - 95	
9	304 510 100	4	SEGMENT GARNI Brake shoe with lining Bremsbacke mit Belag Zapata de freno con forro	N 451 -10	
10	304 510 181	4	GARNITURE EPAISSEUR 7 mm ..... Lining 7 mm thickness Belag 7 mm Dicke Forro esp. 7 mm	N 451 - 18 a	GARNITURE COLLEE Glued lining Geklebter Belag Forro pegado
–	304 510 182	4	GARNITURE EPAISSEUR 7,5 mm ..... Lining 7,5 mm thickness Belag 7,5 mm Dicke Forro esp. 7,5 mm	N 451 - 18 b	
–	304 510 183	4	GARNITURE EPAISSEUR 6,5 mm ..... Lining 6,5 mm thickness Belag 6,5 mm Dicke Forro esp. 6,5 mm	N 451 - 18 c	
–	304 510 184	4	GARNITURE EPAISSEUR 7 mm ..... Lining 7 mm thickness Belag 7 mm Dicke Forro esp. 7 mm	N 451 - 18 d	GARNITURE RIVEE Riveted lining Genieteter Belag Forro remachado
–	304 510 185	4	GARNITURE EPAISSEUR 7,5 mm ..... Lining 7,5 mm thickness Belag 7,5 mm Dicke Forro esp. 7,5 mm	N 451 - 18 e	

REPERE PLATE N° BILD N° N° FIGURA	BERLIET NUMERO DE LA PIECE PART NUMBER ERSATZTEIL NUMMER NUMERO DE LA PIEZA	QUANTITE QUANTITY ANZAHL CANTITAD	DESIGNATION DESCRIPTION BEZEICHNUNG DENOMINACION	CITROEN REFERENCE REFERENCE TEIL-NUMMER REFERENCIA	OBSERVATIONS REMARKS BEMERKUNGEN OBSERVACIONES
			FREINS – DETAIL (suite) **Brakes – Detail (ctd.)** **Bremsen – Teilliste (Forts.)** **Frenos – Despiece (cont.)**		
11	304 511 400	–	RIVET Rivet - Niet - Remache	N 451 - 140	
12	304 532 200	1	PATTE GAUCHE Lug, LH. - Lasche, links - Oreja izquierd a	N 453 - 220	
–	304 532 210	1	PATTE DROITE Lug, RH. - Laxche, rechts - Oreja derecha	N 453 - 221	
13	334 539 040	1	CYLINDRE DE ROUE GAUCHE ..... Wheel cylinder, LH. Radzylinder, links Cilindro de rueda, lado izquierdo	NN 453 - 04	350 K C 350 K
–	334 539 050	1	CYLINDRE DE ROUE DROITE ..... Wheel cylinder, RH. Radzylinder, rechts Cilindro de rueda, lado derecho	NN 453 - 04	
–	564 539 040	1	CYLINDRE DE ROUE GAUCHE ..... Wheel cylinder, LH. Radzylinder, links Cilindro de rueda, lado izquierdo	NYN 453 - 04	450 K C 450 K 480 K C 480 K
–	564 539 050	1	CYLINDRE DE ROUE DROITE ..... Wheel cylinder, RH. Radzylinder, rechts Cilindro de rueda, lado derecho	NYN 453 - 04	
14	304 511 010	4	RONDELLE Washer - Scheibe - Arandela	N 451 - 101	
15	304 511 000	4	RONDELLE FREIN Lockwasher - Sicherungsscheibe - Arandela de freno	N 451 - 100	
16	304 511 061	4	VIS DE REGLAGE Adjusting screw - Einstellschraube - Tornillo de reglaje	N 451 - 106 A	

REPERE PLATE N° BILD N° N° FIGURA	BERLIET NUMERO DE LA PIECE PART NUMBER ERSATZTEIL NUMMER NUMERO DE LA PIEZA	QUANTITE QUANTITY ANZAHL CANTITAD	DESIGNATION DESCRIPTION BEZEICHNUNG DENOMINACION	CITROEN REFERENCE REFERENCE TEIL-NUMMER REFERENCIA	OBSERVATIONS REMARKS BEMERKUNGEN OBSERVACIONES
			FREINS – DETAIL (suite) Brakes – Detail (ctd.) Bremsen – Teilliste (Forts.) Frenos – Despiece (cont.)		
17	304 510 210	4	RESSORT Spring - Feder - Muelle	N 451 - 21	
18	304 510 630	2	PLAQUE DE RETENUE Retaining plate Halteplate Placa de retén	N 451 - 63	
19	252 101 090	4	RONDELLE W 18 Washer - Scheibe - Arandela	3 327 S	
20	304 510 750	4	ECROU Nut - Mutter - Tuerca	N 451 - 75	
21	304 510 910	2	DEFLECTEUR D'HUILE Oil slinger Olspritzblech Deflector de aceite	N 451 - 91	
22	304 511 030	12	VIS Screw - Schraube - Tornillo	N 451 - 103	

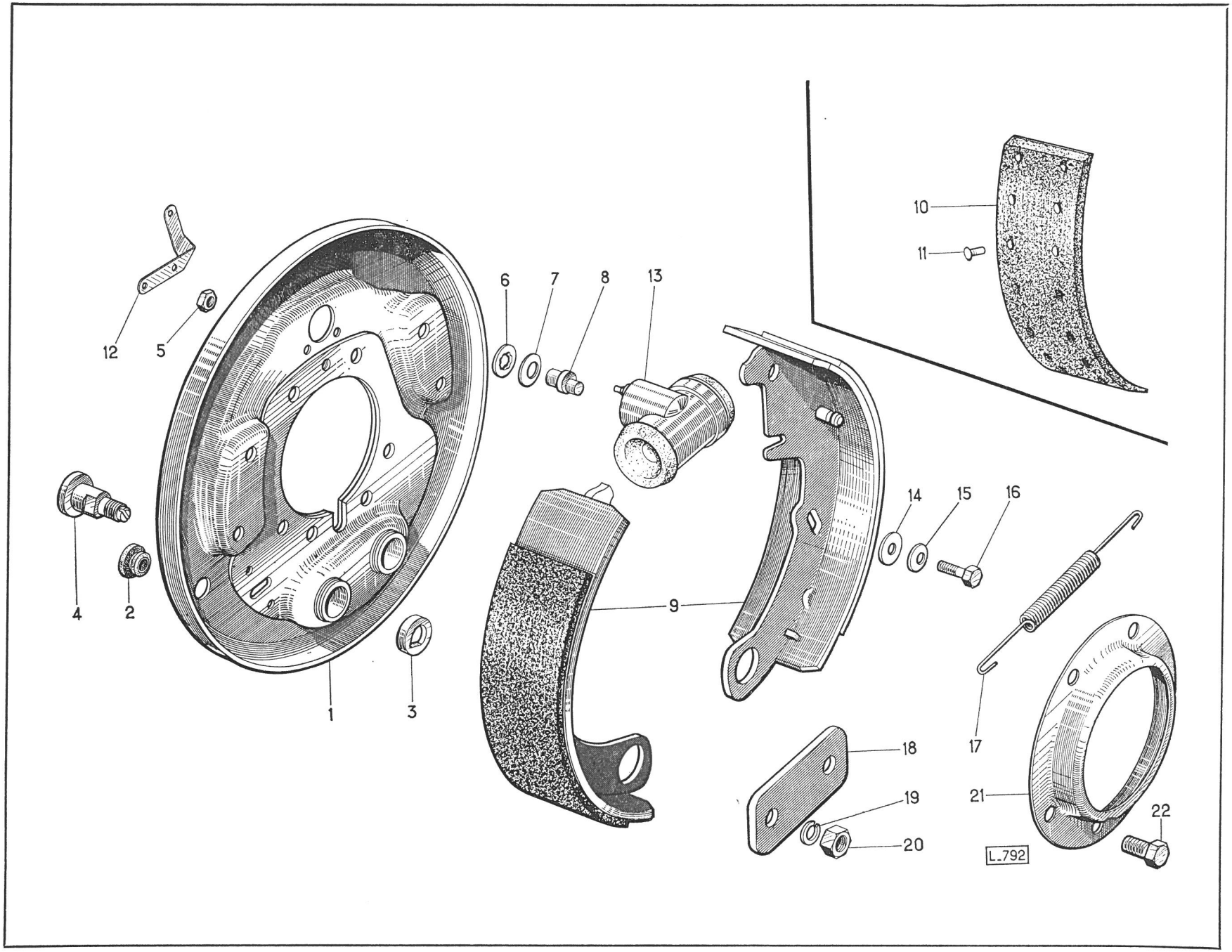
10
11
12
5
6
7
8
13
4
2
1
3
9
14
15
16
17
18
19
20
21
22
L.792

REPERE PLATE N° BILD N° N° FIGURA	BERLIET NUMERO DE LA PIECE PART NUMBER ERSATZTEIL NUMMER NUMERO DE LA PIEZA	QUANTITE QUANTITY ANZAHL CANTITAD	DESIGNATION DESCRIPTION BEZEICHNUNG DENOMINACION	CITROEN REFERENCE REFERENCE TEIL-NUMMER REFERENCIA	OBSERVATIONS REMARKS BEMERKUNGEN OBSERVACIONES
			CYLINDRE DE ROUE – DETAIL Wheel cylinder – Detail Radzylinder - Teilliste Cilindro de rueda – Despiece		
1	Δ 334 539 040	1	CYLINDRE DE ROUE GAUCHE ..... Wheel cylinder, LH. Radzylinder, links Cilindro de rueda, lado izquierdo	NN 453 - 4	
–	Δ 334 539 050	1	CYLINDRE DE ROUE DROIT ..... Wheel cylinder, RH. Radzylinder, rechts Cilindro de rueda, lado derecho	NN 453 - 5	
–	Δ 334 539 331	2	NECESSAIRE REPARATION SIMPLE ..... Simple repair kit Einfacher Reparatursatz Equipo de reparaciòn simple	NN 453 - 033 A	
–	Δ 334 539 341	2	NECESSAIRE REPARATION COMPLET ..... Complete repair kit Kompletter Reparatursatz Equipo de reparaciòn completo	NN 453 - 034 A	C 350 K - C 350 K
2	304 530 570	2	PISTON ø 50 ..... Piston - Bolzen - Embolo	N 453 - 57	
3	205 022 000	2	JOINT ø 50,3 x 57,5 x 3,6 ..... Seal - Dichtung - Junta	5 022 S	
4	304 530 660	4	CAPUCHON ..... Cap - Kappe - Capuchòn	N 453 - 66	
5	304 530 580	2	PISTON ø 42 ..... Piston - Kolben - Embolo	N 453 - 58	
6	205 020 000	2	JOINT ø 42,3 x 49,5 x 3,6 ..... Seal - Dichtung - Junta	5 020 S	
7	294 530 004	2	VIS DE PURGE Bleeder screw - Entlüfterschraube - Tornillo de purga	A 453 - 26	
8	294 530 001	2	CAPUCHON Cap - Kappe - Capuchòn	A 453 - 28	

REPERE PLATE N° BILD N° N° FIGURA	BERLIET NUMERO DE LA PIECE PART NUMBER ERSATZTEIL NUMMER NUMERO DE LA PIEZA	QUANTITE QUANTITY ANZAHL CANTITAD	DESIGNATION DESCRIPTION BEZEICHNUNG DENOMINACION	CITROEN REFERENCE REFERENCE TEIL-NUMMER REFERENCIA	OBSERVATIONS REMARKS BEMERKUNGEN OBSERVACIONES
			CYLINDRE DE ROUE – DETAIL (suite) Wheel cylinder – Detail (ctd.) Radzylinder – Teilliste (Forts.) Cilindro de rueda -- Despiece (cont.)		
9	200 483 003	4	VIS H 7 x 15 Screw - Schraube - Tornillo	483 S	
1	564 539 040	1	CYLINDRE DE ROUE GAUCHE ..... Wheel cylinder, LH. Radzylinder, links Cilindro de rueda, lado izquierdo	NYN 453 - 04	
--	564 539 050	1	CYLINDRE DE ROUE DROITE ..... Wheel cylinder, RH. Radzylinder, rechts Cilindro de rueda, lado derecho	NYN 453 - 05	
--	564 539 331	1	NECESSAIRE REPARATION SIMPLE ..... Simple repair kit Einfacher Reparatursatz Equipo de reparación simple	NYN 453-033 a	
–	564 539 341	1	NECESSAIRE REPARATION COMPLET ..... Complete repair kit Kompletter Reparatursatz Equipo de reparación completo	NYN 453-034 a	450 K - C 450 K 480 K - C 480 K
2	344 530 570	2	PISTON ø 54 ..... Piston - Kolben - Embolo	NY 453 - 57	
3	205 046 000	2	JOINT ø 54,3 x 61,5 x 3,6 ..... Seal - Dichtung - Junta	5 046 S	
4	304 530 660	4	CAPUCHON ..... Cap - Kappe - Capuchón	N 453 - 66	
5	344 530 580	2	PISTON ø 44,2 ..... Piston - Kolben - Embolo	Ny 453 - 58	
6	205 470 000	2	JOINT ø 44,7 x 53,7 x 4,6 ..... Seal - Dichtung - Junta	5 047 S	

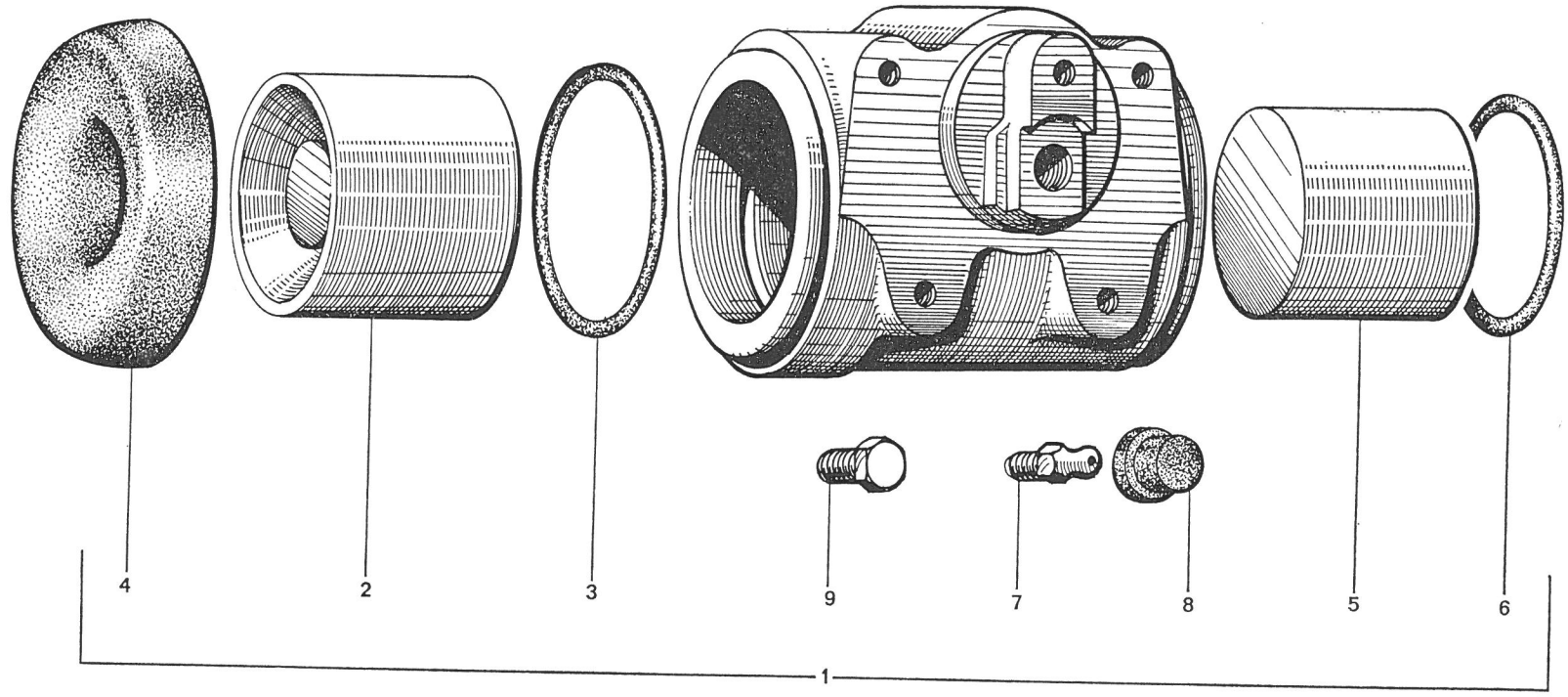
4
2
3
9
7
8
5
6
1
L.793

PONT ARRIERE

D'après nomenclatures : 44 137/0/1

TABLE DES MATIERES – INDEX – INHALTSVERZEICHNIS – INDICE

DESIGNATION DESCRIPTION BEZEICHNUNG DENOMINACION	PLANCHE PLATE TAFEL LAMINA
CARTER Rear axle housing Hinterachsbrücke Cuerpo del eje trasero	1
MOYEU TAMBOUR ET ARBRE DE ROUE Hub – Drum and axle shaft Nabe – Trommel und Hinterachswelle Cubo – Tambor y palier	2
DIFFERENTIEL Differential Ausgleichgetriebe Diferencial	3
ARBRE DE COMMANDE Bevel pinion Antriebskegelrad Piñon de ataque	4
FREINS – DETAIL Brakes – Detail Bremsen – Teilliste Frenos – Despiece	5
CYLINDRE DE ROUE ARRIERE Rear wheel cylinder Hinterrad-Zylinder Cilindro de rueda trasera	6

RÉPERTOIRE NUMÉRIQUE

N° de la Pièce	Pl.	Rep.	N° Pièce remplaçante
186 015	3	7	
5 001 165	5	15	
5 001 180	5		
5 005 037	1		
5 005 038	1		
5 005 039	1		
5 005 040	1		
5 005 042	1		
21 621 123	5	20	
24 422 009	1	11	
100 029 500	1	10	
106 201 890	4	5	
106 201 980	3	3	
200 364 000	4	6	
200 532 002	1	5	
200 533 002	6	8	
200 604 002	4	7	
200 626 002	2	13	
202 389 002	1	9	
202 389 002	1	6	
202 389 002	4	8	
202 389 002	6	9	
205 018 000	6	4	
205 045 000	6	4	
211 155 060	5	32	
214 164 114	5	29	
252 101 090	5	24	
252 301 050	5	33	
252 301 065	2	14	
252 301 066	5	28	
294 530 001	6	7	
294 530 004	6	6	
303 320 830	4	12	
303 430 020	3	6	
303 430 030	3	8	
303 430 073	3	5	
303 430 079	3		
303 430 083	3	9	
303 430 110	3	1	
303 430 120	3	2	
303 439 010	3		
303 440 060	3	4	
303 440 110	1	3	
303 440 120	1	4	
303 440 190	4	9	
303 440 850	1	2	
303 440 880	4	14	
303 440 890	4	10	
303 440 920	4	2	
303 440 950	4	4	
303 443 090	4	3	
303 443 190	4		
303 443 290	4		
303 443 390	4		
303 443 490	4		
303 443 590	4		
303 443 640	4		
303 444 070	4	15	
303 444 160	4		
303 444 240	4		
303 444 320	4		
303 444 420	4		
303 449 040	1	7	
303 449 090	4		
303 710 010	2	3	
303 710 020	4	11	
303 710 050	2	1	
303 710 900	2	2	
304 210 100	1	1	
304 260 022	2	8	
304 260 023	2		
304 260 810	2	5	
304 260 820	2	12	
304 260 830	2	11	
304 260 840	2	4	
304 510 040	5	26	
304 510 181	5	13	
304 510 182	5		
304 510 183	5		
304 510 184	5		
304 510 185	5		
304 510 210	5	8	
304 510 220	5	5	
304 510 540	5	25	
304 510 610	5	22	
304 510 620	5		
304 510 710	5	16	
304 510 740	5	2	
304 510 750	5	23	
304 510 760	5	3	
304 510 880	5	30	
304 510 950	5	4	
304 511 000	5	18	
304 511 010	5	19	
304 511 061	5	17	
304 511 100	5	27	
304 511 180	5	7	
304 511 400	5	14	
304 519 030	5	1	
304 519 040	5		
304 530 600	6	5	
304 530 680	6	2	
304 530 680	6	2	
304 531 180	6	3	
304 540 080	5	12	

Numerus Strasbourg

RÉPERTOIRE NUMÉRIQUE

N° de la Pièce	Pl.	Rep.	N° Pièce remplaçante
304 540 090	5		
304 540 100	5	21	
304 540 110	5		
304 540 990	5	11	
304 541 000	5	10	
304 541 130	5	9	
304 541 500	5	31	
304 710 070	2	9	
304 710 080	2		
323 449 090	4	1	
323 449 091	4		
334 519 060	5		
334 519 070	5		
334 539 100	6	1	
334 539 100	5	6	
344 269 000	2		
344 269 001	2	7	
344 510 810	5		
344 510 820	5		
344 511 100	5		
344 530 600	6	5	
344 531 180	6	3	
344 540 100	5		
344 540 110	5		
564 519 060	5		
564 519 070	5		
564 539 100	6	1	
564 539 100	5		
591 752 401	1	8	
593 442 701	4	13	
959 130 213	2	10	
959 130 216	2	6	

N° de la Pièce	Pl.	Rep.	N° Pièce remplaçante

N° de la Pièce	Pl.	Rep.	N° Pièce remplaçante

Numerus Strasbourg

PONT ARRIERE
REAR AXLE
HINTERACHSE
EJE TRASERO

N

PLANCHE
PLATE
TAFEL
LAMINA 1

REPERE PLATE N° BILD N° N° FIGURA	BERLIET NUMERO DE LA PIECE PART NUMBER ERSATZTEIL NUMMER NUMERO DE LA PIEZA	QUANTITE QUANTITY ANZAHL CANTITAD	DESIGNATION DESCRIPTION BEZEICHNUNG DENOMINACION	CITROEN REFERENCE REFERENCE TEIL-NUMMER REFERENCIA	OBSERVATIONS REMARKS BEMERKUNGEN OBSERVACIONES
	5 005 037	1	PONT ARRIERE COUPLE 8 x 41 RAPPORT 1/5,125 ..... Rear axle, bevel mating gear set 8 x 41, ratio 1/5,125 Hinterachse, Satz Kegel- und Tellerrad 8 x 41, Übersetzung 1/5,125 Eje trasero, par cónico 8 x 41, relación 1/5,125		
	5 005 038	1	PONT ARRIERE COUPLE 8 x 37 RAPPORT 1/4,625 ..... Rear axle, bevel mating gear set 8 x 37, ratio 1/4,625 Hinterachse, Satz Kegel- und Tellerrad 8 x 37, Übersetzung 1/4,625 Eje trasero, par cónico 8 x 37, relación 1/4,625		350 K C 350 K
	5 005 039	1	PONT ARRIERE COUPLE 6 x 41 RAPPORT 1/6,833 ..... Rear axle, bevel mating gear set 6 x 41, ratio 1/6,833 Hinterachse, Satz Kegel- und Tellerrad 6 x 41, Übersetzung 1/6,833 Eje trasero, par cónico 6 x 41, relación 1/6,833		
	5 005 040	1	PONT ARRIERE COUPLE 8 x 41 RAPPORT 1/5,125 ..... Rear axle, bevel mating gear set 6 x 41, ratio 1/5,125 Hinterachse, Satz Kegel- und Tellerrad 8 x 41, Übersetzung 1/5,125 Eje trasero, par cónico 8 x 41, relación 1/5,125		
	5 005 041	1	PONT ARRIERE COUPLE 8 x 37 RAPPORT 1/4,625 ..... Rear axle, bevel mating gear set 8 x 37, ratio 1/4,625 Hinterachse, Satz Kegel- und Tellerrad 8 x 37, Übersetzung 1/4,625 Eje trasero, par cónico 8 x 37, relación 1/4,625		450 K - 480 K C 450 K - C 480 K
	5 005 042	1	PONT ARRIERE COUPLE 6 x 41 RAPPORT 1/6,833 ..... Rear axle, bevel mating gear set 6 x 41, ratio 1/6,833 Hinterachse Satz Kegel- und Tellerrad 6 x 41, Übersetzung 1/6,833 Eje trasero, par cónico 6 x 41, relación 1/6,833		
			CARTER **Rear axle housing** **Hinterachsbrücke** **Cuerpo del eje trasero**		
1	304 210 100	1	ENSEMBLE CARTER ET TROMPETTES Rear axle housing and rear tube, assembly Hinterachsbrücke mit Hinterachsrohr, vollständig Conjunto cuerpo del eje trasero y tubo portante	N 421 - 10	

REPERE PLATE N° BILD N° N° FIGURA	BERLIET NUMERO DE LA PIECE PART NUMBER ERSATZTEIL NUMMER NUMERO DE LA PIEZA	QUANTITE QUANTITY ANZAHL CANTITAD	DESIGNATION DESCRIPTION BEZEICHNUNG DENOMINACION	CITROEN REFERENCE REFERENCE TEIL-NUMMER REFERENCIA	OBSERVATIONS REMARKS BEMERKUNGEN OBSERVACIONES
			CARTER (suite) Rear axle housing (ctd.) Hinterachsbrücke (Forts.) Cuerpo del eje trasero (cont.)		
2	303 440 850	4	VIS Screw - Schraube - Tornillo	N 344 - 85	
3	303 440 110	1	COUVERCLE Cover - Deckel - Tapa	N 344 - 11	
4	303 440 120	1	JOINT Joint - Dichtung - Junta	N 344 - 12	
5	200 532 002	13	VIS H 9 x 28 Screw - Schraube - Tornillo	532 SZ	
6	202 389 002	13	RONDELLE Washer - Scheibe - Arandela	2 389 - SZ	
7	303 449 040	1	RENIFLARD COMPLET Breather, complete Entlüfter, vollständig Respiradero completo	N 344 - 04	
8	591 752 401	1	FILTRE Filter - Filter - Filtro	DM 175 - 13	
9	202 389 002	1	RONDELLE Washer - Scheibe - Arandela	2 389 SZ	
10	100 029 500	1	BOUCHON Plug - Stopfen - Tapón	ZC 9 002 950 U	
11	24 422 009	1	PONDELLE ø 24 Washer - Scheibe - Arandela	2 474 S	

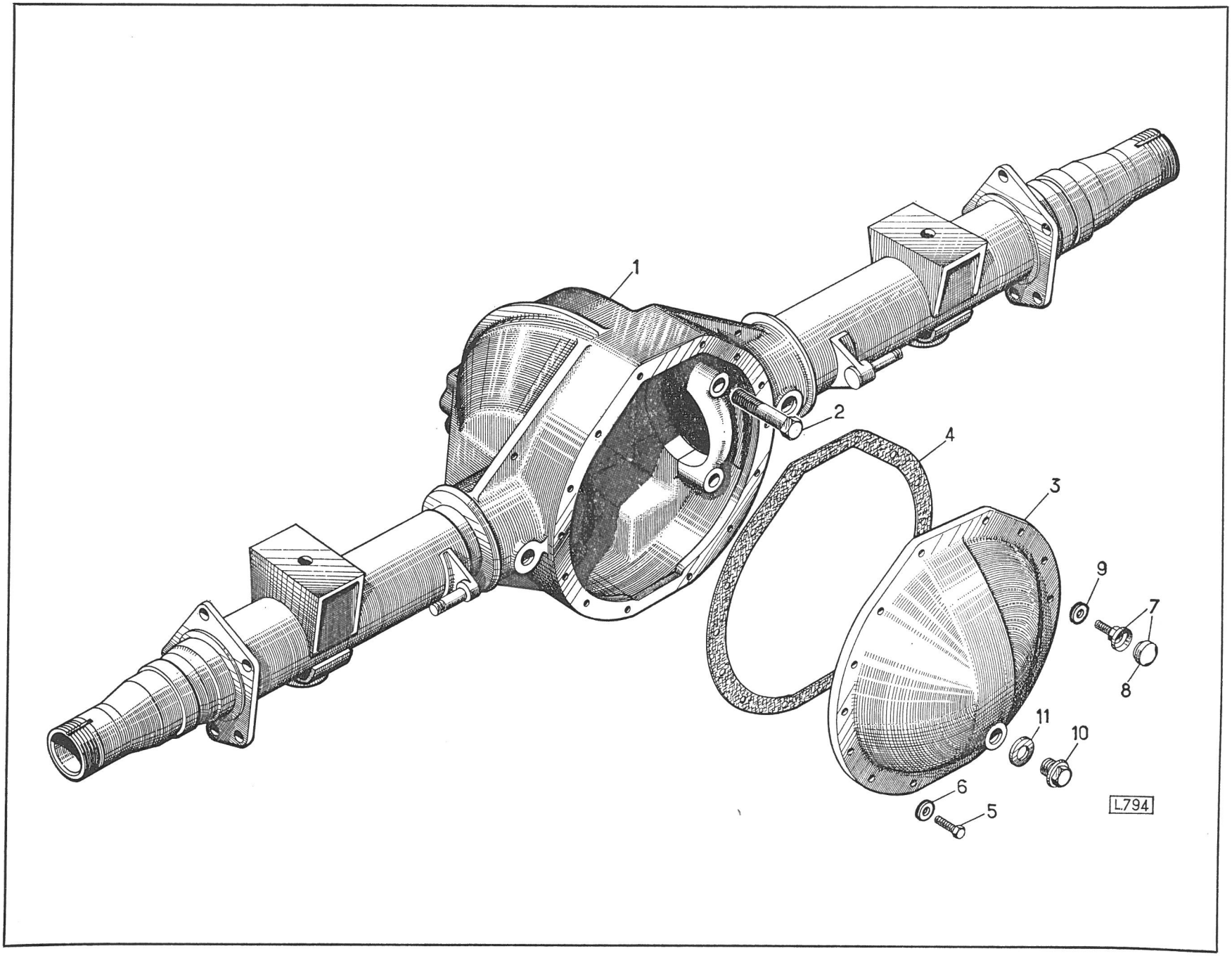
1
2
4
3
9
7
8
11
10
6
5
L.794

PONT AR[illegible]ERE
REAR A[illegible]E
HINTERACHSE
EJE TRASERO

N

PLANCHE
PLATE
TAFEL
LAMINA 2

REPERE PLATE N° BILD N° N° FIGURA	BERLIET NUMERO DE LA PIECE PART NUMBER ERSATZTEIL NUMMER NUMERO DE LA PIEZA	QUANTITE QUANTITY ANZAHL CANTITAD	DESIGNATION DESCRIPTION BEZEICHNUNG DENOMINACION	CITROEN REFERENCE REFERENCE TEIL-NUMMER REFERENCIA	OBSERVATIONS REMARKS BEMERKUNGEN OBSERVACIONES
			MOYEUX TAMBOUR ET ARBRE DE ROUE Hub - Drum and axle shaft Nabe - Trommel und Hinterachswelle Cubo - Tambor y Palier		
1	303 710 050	2	BAGUE D'ETANCHEITE Oil seal - Radialdichtring - Anillo retención aceite	N 371 - 5	
2	303 710 900	2	GUIDE D'ARBRE DE ROUE Axle shaft guide Hinterachswellenführung Guía de palier	N 371 - 90	
3	303 710 010	2	ARBRE DE ROUE Axle shaft Hinterachswelle Palier	N 371 - 1	
4	304 260 840	2	BAGUE D'ETANCHEITE ø 92 x 140 x 25 Oil seal - Radialdichtring - Anillo retención aceite	N 426 - 84	
5	304 260 810	2	PROTECTEUR Protector - Schutz - Protector	N 426 - 81	
6	959 130 216	2	ROULEMENT Bearing - Lager - Rodamiento		
7	344 269 001	1	MOYEU - TAMBOUR GAUCHE Hub - Drum, LH. Nabe - Trommel, links Cubo - Tambor izquierdo	NY 426 - 0 A	
–	344 269 000	1	MOYEU - TAMBOUR DROIT Hub - Drum, RH. Nabe - Trommel, rechts Cubo - Tambor derecho	N 426 - 0	
8	304 260 022	6	AXE DE ROUE GAUCHE Wheel stud, LH. Radbolzen, links Eje de rueda, lado izquierdo	N 426 - 2 B	
–	304 260 023	6	AXE DE ROUE DROITE Wheel stud, RH. Radbolzen, rechts Eje de rueda, lado derecho	N 426 - 2 C	

REPERE PLATE N° BILD N° N° FIGURA	BERLIET NUMERO DE LA PIECE PART NUMBER ERSATZTEIL NUMMER NUMERO DE LA PIEZA	QUANTITE QUANTITY ANZAHL CANTITAD	DESIGNATION DESCRIPTION BEZEICHNUNG DENOMINACION	CITROEN REFERENCE REFERENCE TEIL-NUMMER REFERENCIA	OBSERVATIONS REMARKS BEMERKUNGEN OBSERVACIONES
			MOYEUX TAMBOUR ET ARBRE DE ROUE (suite) Hub - Drum and axle shaft (ctd.) Nabe - Trommel und Hinterachswelle (Forts.) Cubo - Tambor y Palier (cont.)		
9	304 710 070	6	ECROU (Filetage à gauche) Nut (LH. thread) Mutter (Linksgewinde) Tuerca (rosca a izquierdas)	N 471 - 7	
–	304 710 080	6	ECROU (Filetage à droite) Nut (RH. thread) Mutter (Rechtsgewinde) Tuerca (rosca a derechas)	N 471 - 8	
10	959 130 213	2	ROULEMENT Bearing - Lager - Rodamiento		
11	304 260 830	2	RONDELLE A ERGOT Tab washer Nasenscheibe Arandela con espiga	N 426 - 83	
12	304 260 820	2	ECROU H 12 x 125 Nut - Mutter - Tuerca	N 426 - 82	
13	200 626 002	24	VIS H 12 x 125 Lg. 45 Screw - Schraube - Tornillo	626 SZ	
14	252 301 065	24	RONDELLE Washer - Scheibe - Arandela		

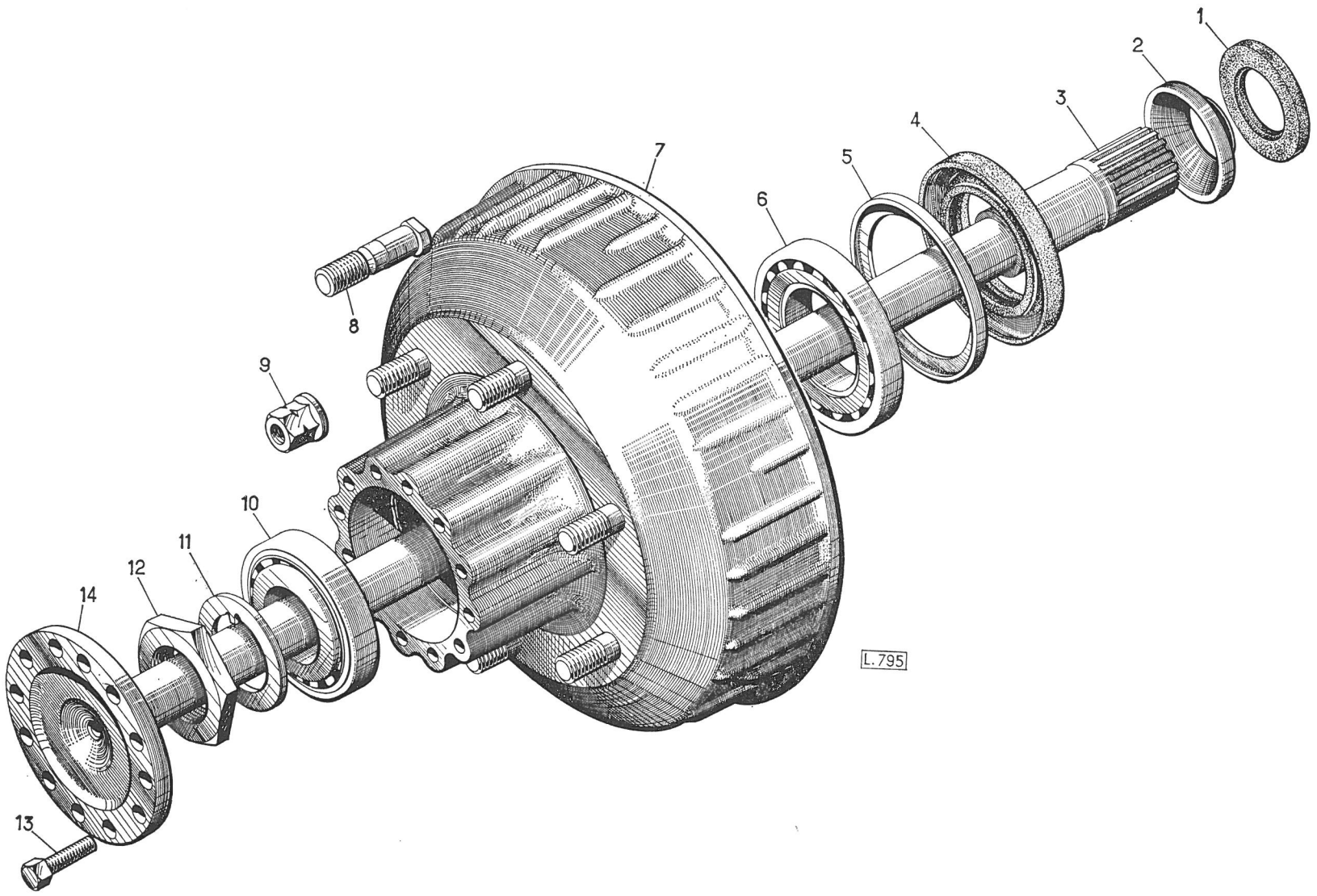
1
2
3
4
5
6
7
8
9
10
11
12
13
14
L.795

REPERE PLATE N° BILD N° N° FIGURA	BERLIET NUMERO DE LA PIECE PART NUMBER ERSATZTEIL NUMMER NUMERO DE LA PIEZA	QUANTITE QUANTITY ANZAHL CANTITAD	DESIGNATION DESCRIPTION BEZEICHNUNG DENOMINACION	CITROEN REFERENCE REFERENCE TEIL-NUMMER REFERENCIA	OBSERVATIONS REMARKS BEMERKUNGEN OBSERVACIONES
			DIFFERENTIEL **Differential** **Ausgleichgetriebe** **Diferencial**		
–	303 439 010	1	DIFFERENTIEL ASSEMBLE Differential assembled Ausgleichgetriebe, montiert Diferencial ensamblado	N 343 - 01 -	
1	303 430 110	1	COQUILLES ASSEMBLEES Differential casings assembled Ausgleichgehäuse, montiert Cajas de diferencial ensambladas	N 343 - 11	
2	303 430 120	12	VIS Screw - Schraube - Tornillo	N 343 - 12	
3	106 201 980	2	ROULEMENT Bearing - Lager - Rodamiento	ZC 9 620 198 U	
4	303 440 060	16	VIS FIXATION COURONNE H 14 x 30 Bevel wheel fixing screw Tellerrad-Befestigungsschraube Tornillo fijaciòn corona	N 344 - 6	
5	303 430 073	–	RONDELLE DE REGLAGE E = 2,37 mm ..... Shim Einstellscheibe Arandela de reglaje	N 343 - 7 C	A AJUSTER AU MONTAGE To fit at mounting Bei Montage Einstellen Ajustar al montaje
–	303 430 079	–	RONDELLE DE REGLAGE E = 2,91 mm ..... Shim Einstellscheibe Arandela de reglaje	N 343 - 7 i	
6	303 430 020	2	PLANETAIRE Differential bevel wheel Hinterachswellenrad Engranaje planetario	N 343 - 2	
7	186 015	1	CROISILLON DE DIFFERENTIEL Differential spider Ausgleichkreuz Cruz de diferencial	ZB 9 186 015 A	

REPERE PLATE N° BILD N° N° FIGURA	BERLIET NUMERO DE LA PIECE PART NUMBER ERSATZTEIL NUMMER NUMERO DE LA PIEZA	QUANTITE QUANTITY ANZAHL CANTITAD	DESIGNATION DESCRIPTION BEZEICHNUNG DENOMINACION	CITROEN REFERENCE REFERENCE TEIL-NUMMER REFERENCIA	OBSERVATIONS REMARKS BEMERKUNGEN OBSERVACIONES
			DIFFERENTIEL (suite) Differential (ctd.) Ausgleichgetriebe (Forts.) Diferencial (cont.)		
8	303 430 030	4	SATELLITE ..... Differential pinion Ausgleichkegelrad Piñón satélite	N 343 - 3	A AJUSTER AU MONTAGE To fit at mounting Bei Montage einstellen Ajustar al montaje
9	303 430 083	– R	RONDELLE DE REGLAGE E = 2,15 ..... Shim Einstellscheibe Arandela de reglaje	N 343 - 8c	

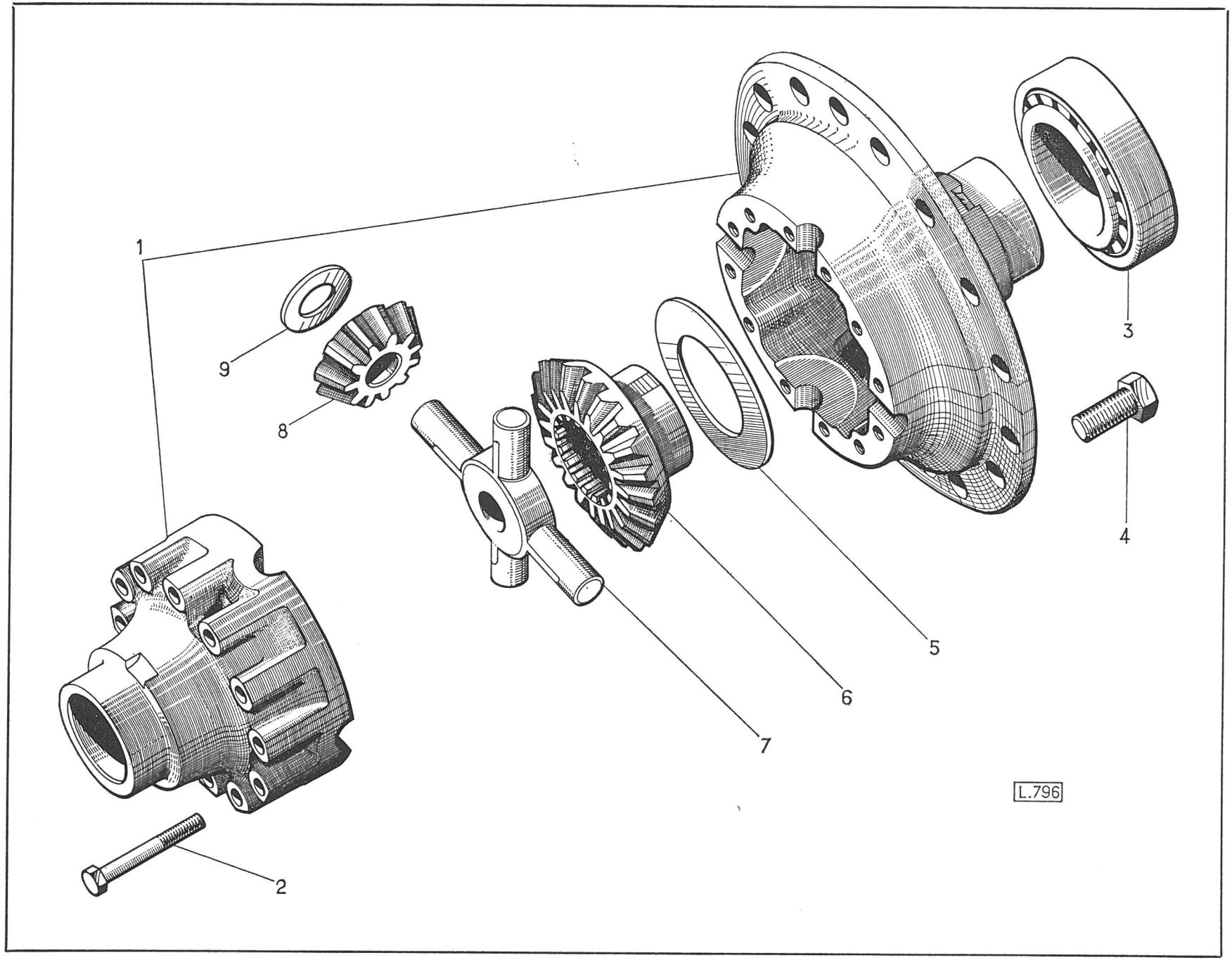
1
2
3
4
5
6
7
8
9
L.796

PONT ARRIERE
REAR AXLE
HINTERACHSE
EJE TRASERO

N

PLANCHE
PLATE
TAFEL
LAMINA 4

REPERE PLATE N° BILD N° N° FIGURA	BERLIET NUMERO DE LA PIECE PART NUMBER ERSATZTEIL NUMMER NUMERO DE LA PIEZA	QUANTITE QUANTITY ANZAHL CANTITAD	DESIGNATION DESCRIPTION BEZEICHNUNG DENOMINACION	CITROEN REFERENCE REFERENCE TEIL-NUMMER REFERENCIA	OBSERVATIONS REMARKS BEMERKUNGEN OBSERVACIONES
			ARBRE DE COMMANDE **Bevel pinion** **Antriebskegelrad** **Piñón de ataque**		
1	323 449 090	1	COUPLE CONIQUE PRECHARGE 8 x 41 Bevel mating gear set 8 x 41 with preload mounting Satz Kegel- und Tellerrad 8 x 41 mit Vorlastmontage Par cónico 8 x 41 con montaje precarga	ND 344 - 09	
–	323 449 091	1	COUPLE CONIQUE PRECHARGE 8 x 37 Bevel mating gear set 8 x 37 with preload mounting Satz Kegel- und Tellerrad 8 x 37 mit Vorlastmontage Par cónico 8 x 37 con montaje precarga	ND 344 - 09 A	
–	303 449 090	1	COUPLE CONIQUE PRECHARGE 6 x 41 Bevel mating gear set 6 x 41 with preload mounting Satz Kegel- und Tellerrad 6 x 41 mit Vorlastmontage Par cónico 6 x 41 con montaje precarga	N 334 - 09	
2	303 440 920	2	JOINT Oil seal - Radialdichtring - Anillo retención aceite	N 344 - 92	
3	303 443 090	–	RONDELLE DE REGLAGE E = 2,31 mm ..... Shim Einstellscheibe Arandela de reglaje	N 344 - 309	A AJUSTER AU MONTAGE To fit at mounting Bei Montage einstellen Ajustar al montaje
–	303 443 190	–	RONDELLE DE REGLAGE E = 2,61 mm ..... Shim Einstellscheibe Arandela de reglaje	N 344 - 319	
–	303 443 290	–	RONDELLE DE REGLAGE E = 2,91 mm ..... Shim Einstellscheibe Arandela de reglaje	N 344 - 329	
–	303 443 390	–	RONDELLE DE REGLAGE E = 3,21 mm ..... Shim Einstellscheibe Arandela de reglaje	N 344 - 339	

REPERE PLATE N° BILD N° N° FIGURA	BERLIET NUMERO DE LA PIECE PART NUMBER ERSATZTEIL NUMMER NUMERO DE LA PIEZA	QUANTITE QUANTITY ANZAHL CANTITAD	DESIGNATION DESCRIPTION BEZEICHNUNG DENOMINACION	CITROEN REFERENCE REFERENCE TEIL-NUMMER REFERENCIA	OBSERVATIONS REMARKS BEMERKUNGEN OBSERVACIONES
			ARBRE DE COMMANDE (suite) Bevel pinion (ctd.) Antriebskegelrad (Forts.) Piñón de ataque (cont.)		
–	303 443 490	–	RONDELLE DE REGLAGE E = 3,51 mm Shim Einstellscheibe Arandela de reglaje	N 344 - 349	
–	303 443 590	–	RONDELLE DE REGLAGE E = 3,81 mm Shim Einstellscheibe Arandela de reglaje	N 344 - 359	
–	303 443 640	–	RONDELLE DE REGLAGE E = 3,96 mm Shim Einstellscheibe Arandela de reglaje	N 344 - 364	
4	303 440 950	1	RONDELLE Washer - Scheibe - Arandela	N 344 - 95	
5	106 201 890	1	ROULEMENT ø 25 x 62 x 17 Bearing - Lager - Rodamiento	ZC 9 620 189 U	
6	200 364 000	1	CIRCLIPS Circlip - Sicherungsring - Anillo elástico	364 S	
7	200 604 002	10	VIS H 9 x 32 Screw - Schraube - Tornillo	604 SZ	
8	202 389 002	10	RONDELLE Washer - Scheibe - Arandela	2 389 SZ	
9	303 440 190	1	BAGUE D'ETANCHEITE ø 90,2 x 53,7 x 13 Oil seal - Radialdichtring - Anillo retención aceite	N 344 - 19	
10	303 440 890	1	COUPELLE Cup - Schale - Cazoleta	N 344 - 89	
11	303 710 020	1	PLATEAU D'ACCOUPLEMENT Companion flange Mitnehmerflansch Plato acoplamiento	N 371 - 2	

REPERE PLATE N° BILD N° N° FIGURA	BERLIET NUMERO DE LA PIECE PART NUMBER ERSATZTEIL NUMMER NUMERO DE LA PIEZA	QUANTITE QUANTITY ANZAHL CANTITAD	DESIGNATION DESCRIPTION BEZEICHNUNG DENOMINACION	CITROEN REFERENCE REFERENCE TEIL-NUMMER REFERENCIA	OBSERVATIONS REMARKS BEMERKUNGEN OBSERVACIONES
			ARBRE DE COMMANDE (suite) **Bevel pinion (ctd.)** **Antriebskegelrad (Forts.)** **Piñón de ataque (cont.)**		
12	303 320 830	1	RONDELLE Washer - Scheibe - Arandela	N 332 - 83	
13	593 442 701	1	ECROU Nut - Mutter - Tuerca	DS 344 - 5	
14	303 440 880	2	ENTRETOISE Spacer - Distanzstück - Distanciador	N 344 - 88	
15	303 444 070	–	RONDELLE DE REGLAGE E = 4,50 ..... Shim Einstellscheibe Arandela de reglaje	N 344 - 407	
–	303 444 160	–	RONDELLE DE REGLAGE E = 5,04 ..... Shim Einstellscheibe Arandela de reglaje	N 344 - 416	
–	303 444 240	–	RONDELLE DE REGLAGE E = 5,52 ..... Shim Einstellscheibe Arandela de reglage	N 344 - 424	A AJUSTER AU MONTAGE To fit at mounting Bei Montage einstellen Ajustar al montaje
–	303 444 320	–	RONDELLE DE REGLAGE E = 6,00 ..... Shim Einstellscheibe Arandela de reglaje	N 344 - 432	
–	303 444 420	–	RONDELLE DE REGLAGE E = 6,60 ..... Shim Einstellscheibe Arandela de reglaje	N 344 - 442	

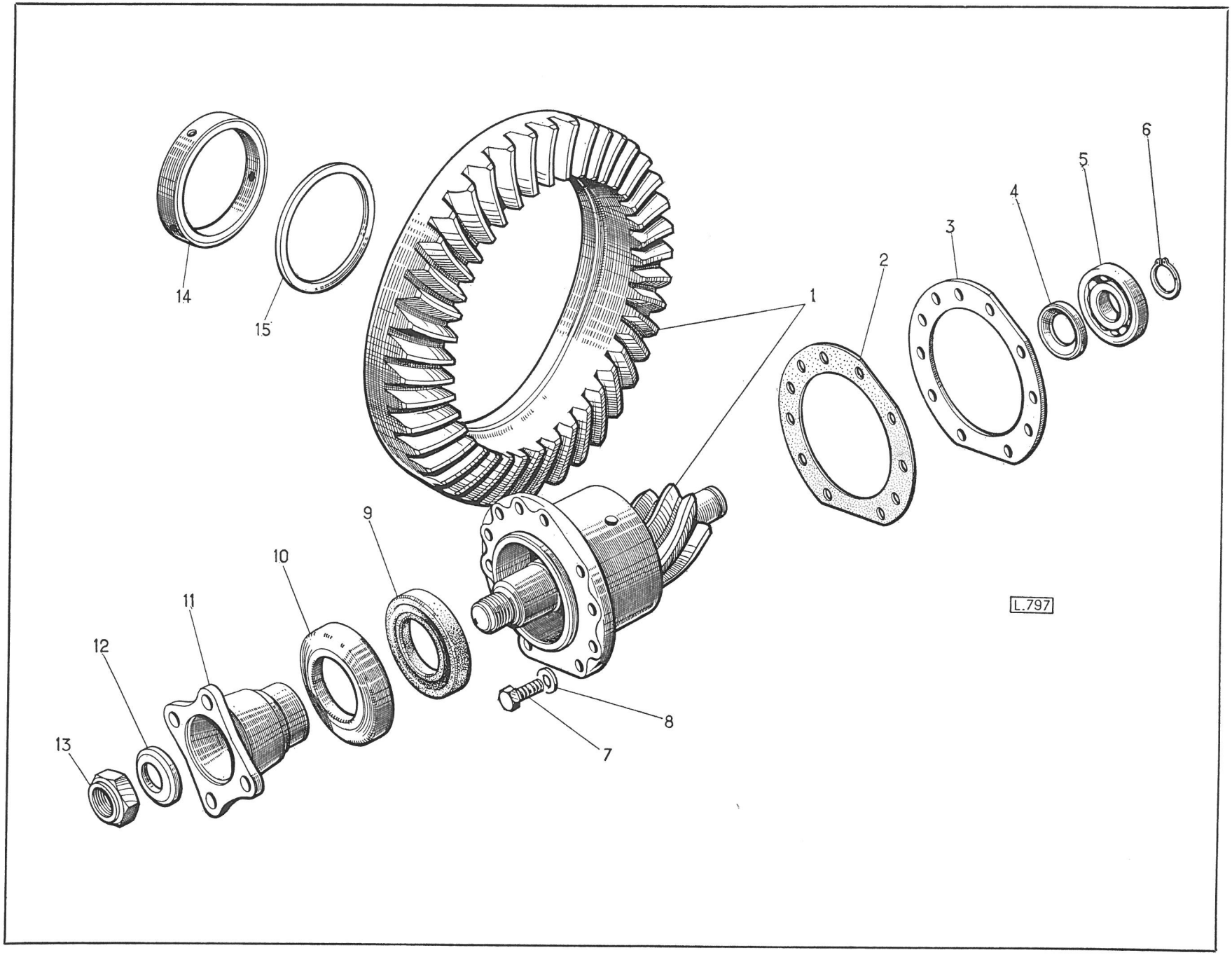
14
15
1
2
3
4
5
6
9
10
11
12
13
8
7
L.797

REPERE PLATE N° BILD N° N° FIGURA	BERLIET NUMERO DE LA PIECE PART NUMBER ERSATZTEIL NUMMER NUMERO DE LA PIEZA	QUANTITE QUANTITY ANZAHL CANTITAD	DESIGNATION DESCRIPTION BEZEICHNUNG DENOMINACION	CITROEN REFERENCE REFERENCE TEIL-NUMMER REFERENCIA	OBSERVATIONS REMARKS BEMERKUNGEN OBSERVACIONES
			FREINS – DETAIL **Brakes – Detail** **Bremsen – Teilliste** **Frenos – Despiece**		
–	334 519 070	1	FREIN COMPLET DROIT ..... Brake, complete, RH. Bremse, vollständig, rechts Freno completo derecho	NN 451 - 07	350 K
–	334 519 060	1	FREIN COMPLET GAUCHE ..... Brake, complete, LH. Bremse, vollständig, links Freno completo izquierdo	NN 451 - 06	C 350 K
–	564 519 070	1	FREIN COMPLET DROIT ..... Brake, complete, RH. Bremse, vollständig, rechts Freno completo derecho	NYN 451 - 07	450 K - 480 K
–	564 519 060	1	FREIN COMPLET GAUCHE ..... Brake, complete, LH. Bremse, vollständig, links Freno completo izquierdo	NYN 451 - 06	C 450 K - C 480 K
1	304 519 030	1	PLATEAU DE FREIN GAUCHE Brake plate, LH. Bremsschild, links Plato de freno, izquierdo	N 451 - 03	
–	304 519 040	1	PLATEAU DE FREIN DROIT Brake plate, RH. Bremsschild, rechts Plato de freno derecho	N 451 - 04	
2	304 510 740	4	RONDELLE Washer - Scheibe - Arandela	N 451 - 74	
3	304 510 760	4	RONDELLE FLEXIBLE Flexible washer Elastische Scheibe Arandela elástica	N 451 - 76	

REPERE PLATE N° BILD N° N° FIGURA	BERLIET NUMERO DE LA PIECE PART NUMBER ERSATZTEIL NUMMER NUMERO DE LA PIEZA	QUANTITE QUANTITY ANZAHL CANTITAD	DESIGNATION DESCRIPTION BEZEICHNUNG DENOMINACION	CITROEN REFERENCE REFERENCE TEIL-NUMMER REFERENCIA	OBSERVATIONS REMARKS BEMERKUNGEN OBSERVACIONES
			FREINS – DETAIL (suite) **Brakes – Detail (ctd.)** **Bremsen – Teilliste (Forts.)** **Frenos – Despiece (cont.)**		
4	304 510 950	4	EXCENTRIQUE Eccentric - Exzenter – Excèntrico	N 451 - 95	
5	304 510 220	4	SEGMENT GARNI Brake shoe with lining Bremsbacke mit Belag Zapata de freno con forro	N 451 - 22	
6	334 539 100	2	CYLINDRE DE ROUE ..... Wheel cylinder Radzylinder Cilindro de rueda	NN 453 - 10	350 k - C 350 K
–	564 539 100	2	CYLINDRE DE ROUE ..... Wheel cylinder Radzylinder Cilindro de rueda	NYN 453 - 10	450 K - 480 K C 450 K - C 480 K
7	304 511 180	4	DOUILLE DE PROTECTION Protecting sleeve Schutzhülse Dolla de protecciòn	N 451 - 118	
8	304 510 210	4	RESSORT Spring - Feder - Muelle	N 451 - 21	
9	304 541 130	2	JONC Snap ring - Sprengring - Anillo elàstico	N 454 - 113	
10	304 541 000	2	RONDELLE ELASTIQUE Elastic washer Federscheibe Arandela elàstica	N 454 - 100	
11	304 540 990	2	RONDELLE ENTRETOISE Spacer washer Distanzscheibe Arandela distanciador	N 454 - 99	

REPERE PLATE N° BILD N° N° FIGURA	BERLIET NUMERO DE LA PIECE PART NUMBER ERSATZTEIL NUMMER NUMERO DE LA PIEZA	QUANTITE QUANTITY ANZAHL CANTITAD	DESIGNATION DESCRIPTION BEZEICHNUNG DENOMINACION	CITROEN REFERENCE REFERENCE TEIL-NUMMER REFERENCIA	OBSERVATIONS REMARKS BEMERKUNGEN OBSERVACIONES
			FREINS – DETAIL (suite) **Brakes – Detail (ctd.)** **Bremsen – Teilliste (Forts.)** **Frenos – Despiece (cont.)**		
12	304 540 080	1	LEVIER DE FREIN A MAIN GAUCHE Handbrake lever, LH. Handbremshebel, links Palanca de freno de mano izquierda	N 454 - 8	
–	304 540 090	1	LEVIER DE FREIN A MAIN DROIT Handbrake lever, RH. Handbremshebel, rechts Palanca de freno de mano derecha	N 451 - 9	
13	304 510 181	4	GARNITURE E = 7 mm ..... Lining - Belag - Forro	N 451 - 18 A	GARNITURE COLLEE Glued lining Geklebter Forro pegado
–	304 510 182	4	GARNITURE E = 7,5 mm ..... Lining - Belag - Forro	N 451 - 18 B	
–	304 510 183	4	GARNITURE E = 6,5 mm ..... Lining - Belag - Forro	N 451 - 18 C	GARNITURE RIVEE Rivetes lining Genieteter Ferro remachado
–	304 510 184	4	GARNITURE E = 7 mm ..... Lining - Belag - Forro	N 451 - 18 D	
–	304 510 185	4	GARNITURE E = 7,5 mm ..... Lining - Belag - Forro	N 451 - 18 E	
14	304 511 400	–	RIVET Rivet - Niet - Remache	N 451 - 140	
15	5 001 165	1	CABLE FREIN A MAIN GAUCHE Handbrake cable, LH. Handbremsseil, links Cable de freno de mano izquierdo		
–	5 001 180	1	CABLE FREIN A MAIN DROIT Handbrake cable, RH. Handbremsseil, rechts Cable de freno de mano derecho		
16	304 510 710	2	PROTECTEUR D'HUILE Oil protector - Ölschutz - Protector de aceite	N 451 - 71	

REPERE PLATE N° BILD N° N° FIGURA	BERLIET NUMERO DE LA PIECE PART NUMBER ERSATZTEIL NUMMER NUMERO DE LA PIEZA	QUANTITE QUANTITY ANZAHL CANTITAD	DESIGNATION DESCRIPTION BEZEICHNUNG DENOMINACION	CITROEN REFERENCE REFERENCE TEIL-NUMMER REFERENCIA	OBSERVATIONS REMARKS BEMERKUNGEN OBSERVACIONES
			FREINS — DETAIL (suite) **Brakes — Detail (ctd.)** **Bremsen — Teilliste (Forts.)** **Frenos — Despiece (cont.)**		
17	304 511 061	4	VIS DE REGLAGE Adjusting screw Einstellschraube Tornillo de reglaje	N 451 - 106 A	
18	304 511 000	4	RONDELLE ELASTIQUE Elastic washer Federscheibe Arandela elástica	N 451 - 100	
19	304 511 010	4	RONDELLE Washer - Scheibe - Arandela	N 451 - 101	
20	21 621 123	4	ECROU H 8 Nut - Mutter - Tuerca		
21	304 540 100	1	BIELLETTE GAUCHE ..... Link, LH. - Arm, links - Bieleta izquierda	N 454 - 10	350 K - C 350 K
—	304 540 110	1	BIELLETTE DROITE ..... Link, RH. - Arm, rechts - Bieleta derecha	N 454 - 11	350 K - C 350 K
—	344 540 100	1	BIELLETTE GAUCHE ..... Link, LH. - Arm, links - Bieleta izquierda	NY 454 - 10	450 K - C 450 K
—	344 540 110	1	BIELLETTE DROITE ..... Link, RH. - Arm, rechts - Bieleta derecha	NY 454 - 11	480 K - C 480 K
22	304 510 610	1	PLAQUE RETENUE SEGMENT GAUCHE ..... Brake shoe retainer plate, LH. Bremsbackenhalteplatte, links Placa retención zapata izquierda	N 451 - 61	
—	304 510 620	1	PLAQUE RETENUE SEGMENT DROIT ..... Brake shoe retainer plate, RH. Bremsbackenhalteplatte, rechts Placa retención zapata derecha	N 451- 62	350 K - C 350 K

PONT ARRIERE
REAR AXLE
HINTERACHSE
EJE TRASERO

N

PLANCHE
PLATE 5
TAFEL
LAMINA

REPERE PLATE N° BILD N° N° FIGURA	BERLIET NUMERO DE LA PIECE PART NUMBER ERSATZTEIL NUMMER NUMERO DE LA PIEZA	QUANTITE QUANTITY ANZAHL CANTITAD	DESIGNATION DESCRIPTION BEZEICHNUNG DENOMINACION	CITROEN REFERENCE REFERENCE TEIL-NUMMER REFERENCIA	OBSERVATIONS REMARKS BEMERKUNGEN OBSERVACIONES
			FREINS – DETAIL (suite) **Brakes – Detail (ctd.)** **Bremsen – Teilliste (Forts.)** **Frenos – Despiece (cont.)**		
–	344 510 810	1	PLAQUE RETENUE SEGMENT GAUCHE ..... Brake shoe retainer plate, LH. Bremsbackenhalteplatte, links Placa retenciòn zapata izquierda	NY 451 - 81	450 K - C 450 K
–	344 510 820	1	PLAQUE RETENUE SEGMENT DROIT ..... Brake shoe retainer plate, RH. Bremsbackenhalteplatte, rechts Placa retenciòn zapata derecha	NY 451 - 82	480 K - C 480 K
23	304 510 750	4	ECROU H 18 x 1,50 Nut - Mutter - Tuerca	N 451 - 75	
24	252 101 090	4	RONDELLE W 18 Spring washer - Federring - Arandela de muelle		
25	304 510 54 0	4	CAME Brake cam - Bremsnocken - Leva de freno	N 451 - 54	
26	304 510 040	4	AXE DE POINT FIXE Fixed point pin Festpunkbolzen Eje punto fijo	N 451 - 4	
27	304 511 100	12	VIS FIXATION FREIN H 14 x 35 ..... Brake fixing screw Bremsbefestigungsschraube Tornillo fijaciòn freno	N 451 - 110	350 K - C 350 K
–	344 511 100	12	VIS FIXATION FREIN H 14 x 35 ..... Brake fixing screw Bremsbefestigungsschraube Tornillo fijaciòn freno	NY 451 - 110	450 K - C 450 K 480 K - C 480 K
28	252 301 066	12	RONDELLE Washer - Scheibe - Arandela		
29	214 164 114	12	ECROU H 14 x 150 Nut - Mutter - Tuerca		

REPERE PLATE N° BILD N° N° FIGURA	BERLIET NUMERO DE LA PIECE PART NUMBER ERSATZTEIL NUMMER NUMERO DE LA PIEZA	QUANTITE QUANTITY ANZAHL CANTITAD	DESIGNATION DESCRIPTION BEZEICHNUNG DENOMINACION	CITROEN REFERENCE REFERENCE TEIL-NUMMER REFERENCIA	OBSERVATIONS REMARKS BEMERKUNGEN OBSERVACIONES
			FREINS — DETAIL (suite) **Brakes — Detail (ctd.)** **Bremsen — Teilliste (Forts.)** **Frenos — Despiece (cont.)**		
30	304 510 880	2	OBTURATEUR Obturator - Verschluss - Obturador	N 451 - 88	
31	304 541 500	2	JOINT SOUS CABLE Joint under cable Dichtung unter Seil Junta bajo cable	N 454 - 150	
32	211 155 060	4	VIS H 8 x 20 Screw - Schraube - Tornillo		
33	252 301 050	4	RONDELLE Washer - Scheibe - Arandela		

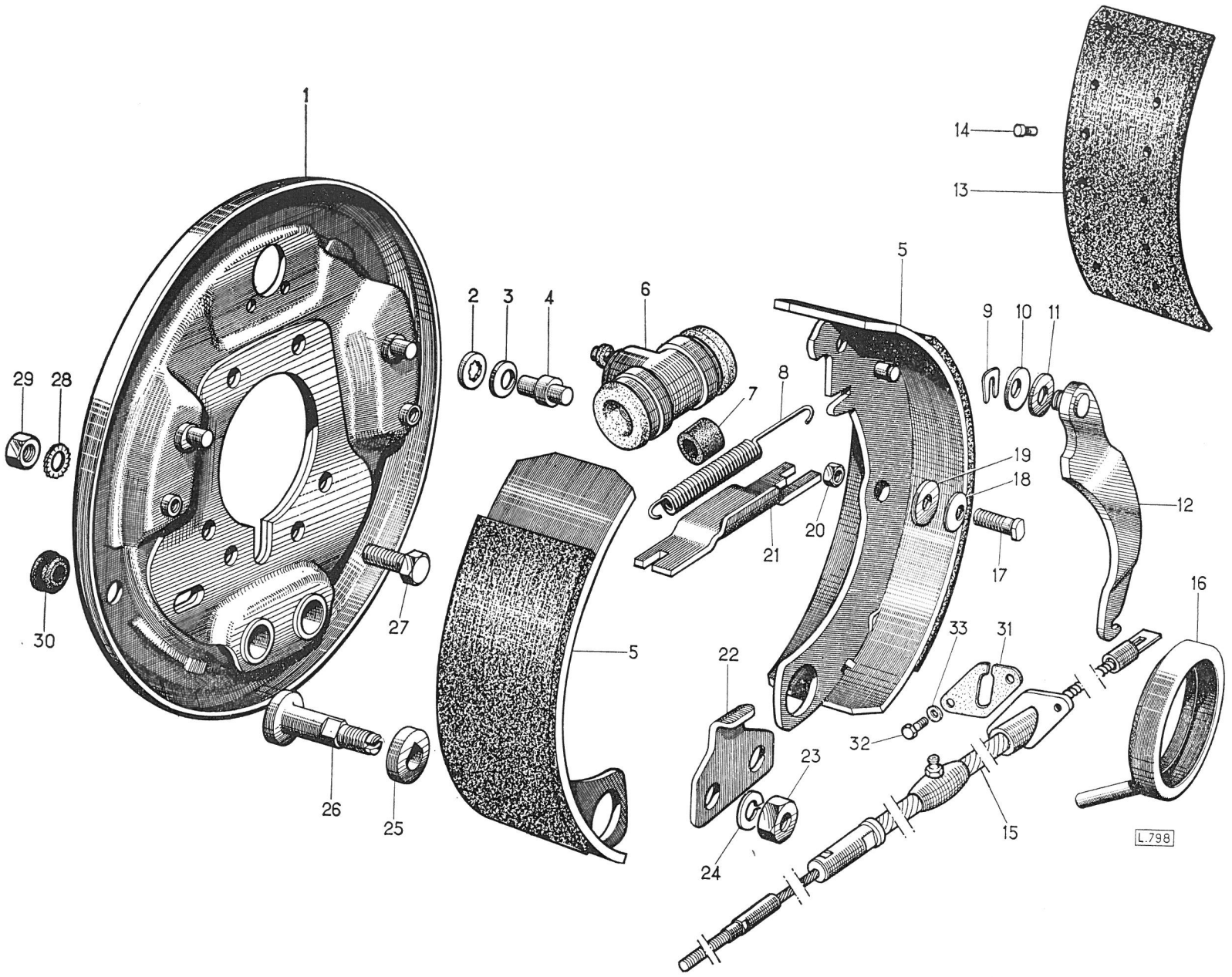
1
2
3
4
6
14
13
5
9
10
11
29
28
7
8
19
18
12
20
21
17
30
27
5
22
33
31
16
32
23
26
25
15
24
L.798