CITROËN

CATALOGUE DES PIÈCES DÉTACHÉES

ID 19

BERLINE

MODÈLES 1957 A 1960

N° 470

ÉDITION DE SEPTEMBRE 1960

CITROËN

CATALOGUE DES PIÈCES DÉTACHÉES

MÉCANIQUE ET CARROSSERIE

ID 19

BERLINE

MODÈLES 1957 A 1960

N° 470

SOCIÉTÉ ANONYME ANDRÉ CITROËN
Capital de NF 170.800.000 — Siège Social : 117 à 167, Quai André-Citroën, PARIS (XVe)
SERVICE DES PIÈCES DÉTACHÉES
23, rue Ernest-Cognacq, à LEVALLOIS-PERRET (Seine)
Adresse télégraphique : Citroën-Levallois
Téléphone : PEREIRE 52-10

R. C. 54-B 9455

INDICATIONS GÉNÉRALES

Le présent catalogue comprend des illustrations et la nomenclature des pièces mécaniques et de carrosserie des voitures particulières « ID 19 Berline », Modèles 1957 à 1960.

a) **Présentation.** — La reliure est constituée par un système permettant le remplacement facile des pages, lorsque des corrections importantes y seront apportées.

b) **Classement et nomenclature.** — Les pièces sont classées par organes ou ensembles. Sur les planches illustrées, elles sont groupées en ordre de montage. Dans le texte, placé en regard, elles sont classées en ordre numérique.

La recherche d'un numéro de pièce est ainsi aisée et rapide ; quand la longueur du texte nécessite plusieurs pages, nous avons reproduit la planche autant de fois qu'il était nécessaire.

Nous avons ajouté à la désignation de certaines pièces, des cotes et caractéristiques permettant une identification plus rapide. Ces cotes ne sont données qu'à titre indicatif, notre Bureau d'études pouvant à tout moment y apporter des modifications.

Le nombre d'exemplaires de chaque pièce figurant dans un organe ou sous-ensemble est indiqué dans la colonne « coefficient ».

c) **Lecture du catalogue.** — Consulter tout d'abord la légende des symboles (page V) pour identifier le type de châssis et de carrosserie ; se reporter ensuite à la table des matières (pages VI à IX) qui renvoie au texte et à l'illustration. Rechercher la pièce sur la planche illustrée qui en indique le numéro, chercher ce numéro sur la page de texte, et lire la désignation qui y correspond ; dans le cas où une pièce porte plusieurs numéros sur l'illustration, rechercher dans le texte ces différents numéros pour achever l'identification.

Pour certains organes ou ensembles, des montages différents nous ont amenés à établir plusieurs chapitres en tête desquels les dates de montage sont indiquées.

Pour les pièces qui ne comportent pas d'illustration et dont l'identification ne prête d'ailleurs pas à confusion, rechercher directement dans le texte désignation et numéro.

Si, exceptionnellement, vous n'avez pas la certitude de nous passer commande d'une façon exacte, il est utile de nous indiquer : numéro de châssis, numéro de moteur et type de carrosserie.

La division du Service « Pièces détachées » en Rayons I, II, III, IV ne subsiste plus pour les pièces de la numérotation D, seule, la distinction (Rayon VI) reste valable.

Les pièces du Rayon VI, numérotation D ou ancienne numérotation, sont incorporées selon leur fonction dans les différents chapitres du présent catalogue, mais avec l'indication (Rayon VI) après la désignation.

Les pièces de l'ancienne numérotation restent divisées en rayons dont l'indication (Rayon I), (Rayon II), (Rayon III), (Rayon IV) est portée après la désignation.

d) **Passation des commandes.**

1° Pièces dont les numéros appartiennent à la série D. Établissez un bon de commande séparé pour :

— Pièces du Rayon VI.
— Organes complets, caisse, cylindre.
— Toutes autres pièces ensemble, en ordre numérique intégral.
— Pièces dont les numéros appartiennent aux séries DM et DS. Procédez de même.

2° Pièces dont les numéros appartiennent à la « Série générale ».

Établissez un bon de commande spécial pour chaque rayon (Rayon I), (Rayon II), (Rayon III), (Rayon IV), (Rayon VI).

Les bons de commande de la « Série générale » ainsi établis s'appliqueront à des pièces de tous les types de véhicules, sans différenciation.

Pour passation de vos ordres, nous disposons de carnets de commandes spéciaux.

e) **Prix et conditions de vente.** — Les prix sont donnés dans un fascicule distinct ; ils peuvent être modifiés à tout moment.

Les conditions de vente figurent en tête de nos tarifs (pièces détachées, organes révisés et échanges standard).

NUMÉROTATION DES PIÈCES

La nouvelle numérotation de nos pièces détachées adoptée depuis plusieurs années est celle qui est utilisée pour les pièces des voitures particulières ID 19 Berline. Dans chaque chapitre du présent catalogue, ces pièces sont classées en tête. A leur suite viennent les pièces communes à ce modèle et aux modèles actuels, pièces qui conservent leur numérotation antérieure.

PRINCIPE

Le numéro est composé :

a) d'une ou plusieurs lettres majuscules.

b) de deux nombres de 1 à 3 chiffres séparés par un tiret.
Ex. : DM 331-1c. — Carter de boîte de vitesses et d'embrayage.

Le dernier chiffre peut être suivi d'une lettre minuscule, qui sert à signaler une même pièce (en tant que fonction) mais non interchangeable par suite :

— de dissymétrie (pièce droite ou gauche) ;
— de cote différente.

FORMATION DES NUMÉROS

Le véhicule est divisé en neuf grandes divisions (organes ou ensembles d'organes concourant à une même fonction) représentées par le premier chiffre du premier nombre, à savoir :

1. — Moteur (proprement dit).
2. — Moteur (accessoires liés au fonctionnement).
3. — Transmission du mouvement (embrayage, boîte de vitesses, arbres et cardans).
4. — Liaison au sol (essieux AV et AR, frein, direction).
5. — Électricité, visibilité, signalisation.
6. — Sécurité, confort, outillage.
7 — Châssis, plate-forme, coque.
8. — Caisse, habillage.
9 — Garniture, sellerie.

Ces neuf grandes divisions sont elles-mêmes divisées en différents groupes représentés par le second chiffre du premier nombre.

A leur tour ces groupes sont divisés en sous-groupes représentés par le troisième chiffre du premier nombre.

Ex. : DM 331-0. — Couvercle de boîte de vitesses monté avec axes et fourchettes.

CLASSEMENT DES PIÈCES DANS LE CATALOGUE

Sur tous les documents que nous établissons, nous adoptons en principe le classement suivant :

1° Numérique conjointement pour les deux nombres mais commandé par le premier.

2° Alphabétique pour les lettres indices (en préfixe et en suffixe).

Pour exemples concrets voir l'Index (pages X à XXXV).

CATALOGUE PAR ORDRE NUMÉRIQUE

Les pièces de cette nouvelle numérotation ne sont pas incorporées à notre « Catalogue par ordre numérique ».

Pour vous faciliter la recherche d'une pièce, dont vous ne connaîtriez que le numéro, nous avons établi dans le présent catalogue un index (pages X à XXXV) vous indiquant la page du catalogue où figure la pièce considérée.

RECOMMANDATION

Vous devrez apporter le plus grand soin à respecter scrupuleusement :

— Les lettres (majuscules en préfixe, minuscules en suffixe) ;
— Les tirets séparant les deux nombres.

L'omission d'un de ces éléments dans la rédaction d'un numéro en modifie totalement le sens, vous risqueriez donc en faisant une erreur dans la rédaction du numéro de pièce, de recevoir une pièce *totalement* différente de celle désirée.

LÉGENDE DES SYMBOLES

SERVANT A LA DÉSIGNATION DES TYPES DE CHASSIS ET DE CARROSSERIE

SYMBOLES	CARACTÉRISTIQUES GÉNÉRALES
TYPE ID 19 LUXE	Moteur : 4 cylindres 78 × 100, culasse aluminium ; Embrayage : monodisque à sec ; Boîte de vitesses : 4 vitesses ; Direction : à crémaillère ; Freins : à disques sur roues AV, à tambours sur roues AR ; Suspension : hydropneumatique ; Voie AV : 1,500 m ; Voie AR : 1,300 m ; Roues AV : 165 × 400 ; Roues AR : 155 × 400 ; Carrosserie, 5 places, 4 portes.
TYPE ID 19 CONFORT	Mêmes caractéristiques que ID 19 Luxe, sauf : Équipement en confort.
TYPE ID 19 NORMALE	Mêmes caractéristiques que ID 19 Luxe, sauf : Moteur : 4 cylindres 78 × 100, culasse fonte.
TYPES (P. O.)	Mêmes caractéristiques que types correspondants ID 19 Luxe, ID 19 Confort (voitures montées avec un équipement spécial, notamment contre la poussière).

TABLE DES MATIÈRES

		NUMÉROS DES PAGES
AILES AV		176 et 177
AILES AR.		178 à 181
ALIMENTATION D'ESSENCE.....	Pompe à essence	32 à 35
	Réservoir — Tuyauteries	32 à 35
BAIE DE SÉPARATION		211
BOITE DE VITESSES.....	Boîte de vitesses complète	54 à 57
	Carter	54 à 57
	Couvercle	54 à 57
	Différentiel	66 et 67
	Fourchettes et axes	58 et 59
	Pignon et vis de compteur	54 à 57
	Pignons, arbres	60 à 65
	Suspension boîte de vitesses	24 à 27
CAISSE		170 à 173
CANALISATION.	Frein	128 et 129
	Suspension	124 à 127

		NUMÉROS DES PAGES
CAPOT		182 à 185
CHAUFFAGE ET AÉRATION		164 à 168
COMMANDE DES VITESSES	Direction à gauche	68 et 69
	Direction à droite	70 et 71
COMMANDE DE VARIATION DE HAUTEUR		130 et 131
COUSSIN AR		209 et 211
DÉGIVRAGE		164 à 167
DÉMARREUR		144 à 149
DIRECTION.....	Barres et leviers	90 à 93
	Boîtiers de relais	90 à 93
	Crémaillère	86 à 89
	Volant support	84 et 85

TABLE DES MATIÈRES (suite)

		NUMÉROS DES PAGES
DOSSIER AR		209 à 211
DYNAMO		140 à 143
ÉCHAPPEMENT		36 à 39
ÉLECTRICITÉ	Allumeur	40 à 43
	Avertisseurs	157
	Batterie d'accus	132 à 139
	Bobines	40 à 43
	Câbleries et équipement électrique	156
	Circuit d'allumage	40 à 43
	Commande d'avance	40 à 43
	Commutateurs	132 à 139
	Démarreur	144 à 149
	Dynamo	140 à 143
	Éclairage intérieur	152 à 155
	Feux de direction	152 à 155
	Lanterne AR — Stop — Catadioptre	152 à 155
	Phares	150 et 151
	Régulateur	140 à 143
ÉLÉMENTS DE CARROSSERIE	Éléments AV	170 à 173
	Éléments AR	174 et 175
EMBRAYAGE	Mécanisme, disque, fourchette	52 et 53

		NUMÉROS DES PAGES
ESSIEU AV	Barre antiroulis	110 à 113
	Bras — Pivots — Moyeux	74 à 79
	Demi-essieu complet	74 à 79
	Leviers d'accouplement	74 à 79
ESSIEU AR	Barre antiroulis	80 à 83
	Bras complets	80 à 83
	Moyeux — Fusées	80 à 83
ESSUIE-GLACE		158 et 159
FREINS	Bloc de freinage AV	94 à 101
	Canalisation de frein	128 et 129
	Maître-cylindre	122 et 123
	Plateaux, Segments AR	102 à 105
	Tambour AR	80 à 83
	Frein à main	116 et 117
GLACES	Baie de séparation	211
	Lunette AR	208
	Pare-brise	208
	Portes AV et AR	196 à 199
HABILLAGE	Garnitures de portes AV et AR	210 et 211
	Garnitures de coffre AR	210
	Garnitures de tablier	204 et 207

TABLE DES MATIÈRES (suite)

		NUMÉROS DES PAGES
LAVE-GLACE		132 à 139
LÈVE-GLACE	Garnitures d'étanchéité	196 à 199
	Glaces de portes AV et AR	196 à 199
	Lève-glace	196 à 199
LUNETTE AR	Garniture de lunette	208
	Glace	208
	Presse-glace	208
MOTEUR	Arbre à cames	22 et 23
	Bielles	20 et 21
	Carburateur	14 à 19
	Chemises	2 à 5
	Commande d'accélérateur — Direction à gauche	28 à 31
	Commande d'accélérateur — Direction à droite	30 et 31
	Culasse	6 à 13
	Culbuteurs	6 à 13
	Cylindre	2 à 5
	Distribution	22 et 23
	Filtre à air — LUXE - Direction à gauche.	14 et 15
	Filtre à air — — Direction à droite et P. O.	16 et 17
	Filtre à air — NORMALE	18 et 19
	Moteur complet	2 à 5
	Pistons	20 et 21
	Pompe à eau	46 à 49
	Pompe à huile et circulation d'huile	44 et 45
	Soupapes	6 à 13
	Suspension moteur	24 à 27
	Tubulures	14 à 19
	Ventilateur	46 à 49
	Vilebrequin	20 et 21
OUTILLAGE		169

		NUMÉROS DES PAGES
PARE-BRISE	Glace	208
	Pare-soleil	157
	Presse-glace	208
	Rétroviseur	157
PARE-CHOCS	Pare-chocs AV	160 et 161
	Pare-chocs AR	162 et 163
	Plaque de police AV	160 et 161
	Supports	160 à 163
PAVILLON	Appliques de finition	186 à 189
	Brancards de pavillon	186 à 189
	Bordures de pavillon	186 à 189
	Panneaux de custode	186 à 189
	Pavillon	186 à 189
PÉDALIER	Direction à gauche	118 et 119
	Direction à droite	120 et 121
PLANCHE DE BORD	Boîte à gants	132 à 139
	Cendriers	132 à 139
	Couvercle de boîte à gants	132 à 139
	Couvercle de planche de bord	204 à 207
	Encadrement de compteur	204 à 207
	Planches de bord	204 à 207
	Tirette	132 à 139
PORTES AV ET AR	Charnières de portes	190 à 193
	Garnitures d'entrée de portes	210 et 211
	Portes AV	190 à 193
	Portes AR	190 à 193
	Sertissages d'entrée de portes	190 à 193

TABLE DES MATIÈRES (fin)

		NUMÉROS DES PAGES
PORTE DE COFFRE AR.....	Béquilles	200 à 203
	Charnières.....	200 à 203
	Garnitures intérieures	210
	Porte de coffre	200 à 203
RADIATEUR.....	Canalisation d'eau	50 et 51
	Collecteur d'air	50 et 51
ROUES - Accessoires de roues		169
SERRURES	Poignées AV et AR.....	194 et 195
	Serrures AV et AR	194 et 195
SIÈGES AV		209
SUSPENSION....	Amortisseurs AV	110 à 113
	Amortisseurs AR	114 et 115
	Bouchons de protection	126
	Canalisation de suspension	124 à 127
	Conjoncteur — Accumulateur.....	106 à 109
	Cylindre AV — Correcteur AV — Bloc pneumatique AV	110 à 113
	Cylindre AR — Correcteur AR — Bloc pneumatique AR	114 et 115
	Pompe de suspension	106 à 109
	Réservoir — Bloc de répartition.....	106 à 109

	NUMÉROS DES PAGES
TABLEAU DE BORD.....	132 à 139
TAPIS AV ET AR.....	210
TRANSMISSIONS	72 et 73

INDEX

NUMÉRO	DÉSIGNATION	RAYON	NUMÉRO DES PAGES	OBSERVATIONS
DM 1-03	Moteur		2	
DM 1-03a	Moteur		—	
DM 1-03b	Moteur		—	
DM 8-05	Caisse nue		170	
DM 8-05a	Caisse		—	
DM 8-05b	Caisse		—	
DM 8-09	Unit AR		174	
DM 8-09a	Unit AR		—	
DM 8-98	Tablier		170	
DM 8-98a	Tablier		—	
DF 33-0	Boîte de vitesses		54	
DM 33-0	Boîte de vitesses		—	
DM 33-01	Boîte de vitesses		—	
DS 41-03	Demi-essieu		74	
DS 41-03a	Demi-essieu		—	
D 64-1	Moteur	VI	168	
D 64-1a	Moteur	VI	—	
D 64-2	Appareil	VI	—	
DS 111-01	Jeu de chemises		2	
DS 111-3	Joint	VI	—	
D 112-01	Culasse		10	
DM 112-01	Culasse		6	
DS 112-3a	Joint	VI	—	
D 112-4	Vis		6-10	
DS 112-4	Vis		6	
DM 112-87	Plaque		—	
DM 112-88	Joint		—	
DS 112-91	Joint		—	
DS 112-92	Collerette	VI	—	
D 112-96	Tube		10	
DS 113-02	Coquille		2	
D 113-11	Joint	VI	—	
D 113-12	Joint	VI	—	
DM 113-16	Demi-coussinet	VI	21	
DS 113-16b	Demi-coussinet	VI	—	
DM 113-17	Demi-coussinet	VI	—	
DS 113-17b	Demi-coussinet	VI	—	
DM 113-18	Demi-coussinet	VI	—	
DS 113-18	Demi-coussinet	VI	—	
DS 113-50	Tube		2	
DS 113-91a	Joue	VI	21	
DS 113-91b	Joue	VI	—	
D 113-97	Tôle		2	
D 113-98	Vis		—	
DM 114-5	Cylindre carter		—	
DM 114-6	Cylindre carter		2	
DS 121-04	Vilebrequin		21	
D 121-05	Volant moteur		—	
DM 121-010	Bielle		—	
DS 121-010	Bielle		—	
D 121-2c	Bague	VI	—	
D 121-2d	Bague		—	
D 121-6	Segment		—	
DS 121-6	Segment		—	
DS 121-6a	Segment	VI	—	
DM 121-9	Demi-coussinet		—	
DM 121-9a	Demi-coussinet	VI	—	
D 121-13	Vis		—	
DS 121-13	Vis		—	
DS 121-88	Bouchon	VI	—	
D 121-92a	Vis		—	
D 121-98	Pied	VI	—	
DM 123-0	Arbre à cames		22	
D 124-01	Rampe		10	
DS 124-1	Poussoir		22	
D 124-2	Culbuteur		10	
D 124-2a	Culbuteur		—	
DS 124-2	Culbuteur		6	
DS 124-2a	Culbuteur		—	
DS 124-3	Guide		—	
DS 124-3a	Guide		—	
D 124-5	Tige		22	
DS 124-5b	Tige		—	
DS 124-5c	Tige		—	
D 124-6	Axe		10	
DS 124-6	Axe		6	
D 124-7	Soupape		10	
DS 124-7	Soupape		6	
D 124-8a	Soupape		10	
DS 124-8a	Soupape		6	
DS 124-9	Ressort		—	
DS 124-11	Cuvette		—	
D 124-17	Support		10	
D 124-17a	Support		—	
DS 124-17	Support		6	
DS 124-17a	Support		—	
DS 124-20b	Culbuteur		—	
DS 124-20c	Culbuteur		—	
DS 124-21a	Axe		—	
DS 124-22	Support		—	

INDEX (suite)

NUMÉRO	DÉSIGNATION	RAYON	NUMÉRO DES PAGES	OBSERVATIONS
DS 124-22a	Support		6	
DS 124-23	Support		—	
DS 124-25	Ressort		—	
DS 124-26	Cuvette	VI	—	
DS 124-27	Cuvette	VI	—	
DS 124-78	Cavalier	VI	—	
DS 124-80	Ressort		—	
D 124-83	Plaquette		10	
D 124-85	Rondelle		6-10	
DS 124-85	Rondelle		6	
D 124-86	Entretoise		10	
D 124-87	Entretoise		—	
D 124-88a	Goujon		—	
DS 124-95	Cavalier	VI	6	
DS 124-97	Rondelle	VI	—	
D 124-98	Ressort		10	
DS 124-98	Ressort		6	
D 124-99	Entretoise	VI	10	
D 131-1	Couvercle		2	
DS 132-01	Reniflard		—	
DM 132-2	Couvre-culasse		10	
DS 132-2	Couvre-culasse		6	
DS 132-4	Joint		—	
D 132-9	Joint	VI	2	
D 132-9a	Joint	VI	—	
D 132-9b	Joint	VI	—	
D 132-9c	Joint	VI	—	
D 132-9d	Joint	VI	—	
DS 132-10	Reniflard	VI	—	
DS 132-71a	Goujon		6	
D 132-98	Carter		2	
DM 133-3	Traverse		25	
DS 133-5	Bloc		26	
D 133-6	Bloc		25	
D 133-11a	Traverse		—	
D 133-12a	Bras		—	
D 133-14	Bloc		—	
D 133-50	Demi-bague		—	
D 133-57	Entretoise		—	
D 133-58	Cale		—	
D 133-58a	Cale		—	
D 133-59	Demi-bague		—	
D 133-60a	Chapeau		—	
DS 133-66	Écrou		26	
D 133-71	Coupelle		25	
DS 133-74	Bras		—	
DS 133-74a	Bras		26	
DS 133-75	Bras		25	
DS 133-75a	Bras		26	
D 133-84	Butée		25	
D 133-90	Support		—	
DS 133-90	Bras		26	
D 133-91	Support		25	
DS 133-91	Support		26	
D 133-92	Axe		25	
DS 133-94	Ecran		—	
D 133-102	Bague		—	
D 133-107	Rondelle		25-26	
D 133-113	Coupelle		25	
DM 133-116	Support		—	
D 133-117a	Cage		—	
D 133-118	Butée		—	
D 133-135	Rondelle		—	
D 133-136	Cale		25-26	
DS 133-139	Plaquette		26	
DM 141-02	Tubulure		18	
DM 141-11	Joint	VI	14-17	
DM 141-13	Boîtier		—	
DS 141-88	Tube		14-17-18	
DM 141-95	Plaque		14-17	
DM 141-97	Joint	VI	—	
DM 141-98	Raccord		14-17-46	
DS 141-99	Tube		14-17-18	
DM 142-1a	Pédale		29	
DM 142-1c	Pédale		30	
DM 142-5a	Ressort		29-30	
DM 142-11b	Pédale		30	
DM 142-25	Tube		14-17	
DM 142-28	Ecran		18	
DM 142-29a	Câble	VI	29	
DM 142-29b	Câble	VI	—	
DM 142-29c	Câble	VI	30	
DM 142-29d	Câble	VI	—	
DM 142-30b	Câble	VI	—	
DM 142-65	Rondelle	VI	—	
DM 142-82	Axe		29-30	
DM 142-85	Bague	VI	30	
DM 142-116	Rondelle	VI	—	
DM 142-154a	Gaine	VI	29-30	
DM 142-160a	Butée		29	
DM 142-160c	Butée		30	
DM 142-162a	Ressort		29-30	
DM 142-163c	Boîtier	VI	29	
DM 142-163d	Boîtier		30	

INDEX (suite)

NUMÉRO	DÉSIGNATION	RAYON	NUMÉRO DES PAGES	OBSERVATIONS
DM 142-166a	Butée	VI	29-30	
DM 142-168	Butée	VI	—	
DM 171-0a	Filtre	VI	18	
DS 171-0a	Filtre	VI	14	
DS 171-0b	Filtre	VI	—	
DS 171-0c	Filtre		17	
DM 171-3	Raccord		14	
DS 171-3a	Raccord	VI	17	
DM 171-4	Coude	VI	—	
DS 171-5	Élément	VI	—	
DS 171-5a	Élément	VI	—	
DS 171-5b	Elément	VI	14	
DS 171-5c	Elément	VI	—	
DM 171-10	Coupelle	VI	17	
DM 171-61	Caoutchouc	VI	—	
DM 171-62	Fourrure		—	
DM 171-63	Cale		—	
DM 171-65	Support		—	
DS 171-72	Collier		—	
D 171-91	Bague		—	
DS 171-96	Support		—	
DM 173-0a	Pompe	VI	33	
DM 173-0b	Pompe	VI	—	
DM 173-8	Membrane	VI	—	
DM 173-9	Joint	VI	—	
DS 173-9	Joint	VI	—	
D 174-3	Tube	VI	—	
DS 174-7	Flexible		—	
DS 174-67	Écran		—	
D 174-72	Œillet		—	
D 174-73	Support		—	
D 174-75	Bague		—	
D 174-76	Patte		—	
D 174-77	Patte		—	
D 174-80	Support		—	
DM 174-81	Raccord		—	
D 174-82	Flexible		—	
D 175-03	Bouchon	VI	—	
D 175-1	Réservoir	VI	—	
D 175-2	Trappe		178	
DS 175-2a	Trappe		181	
D 175-4a	Tubulure	VI	33	
DS 175-5b	Rhéostat	VI	—	
D 175-9a	Raccord		—	
DS 175-14a	Bouchon		—	
D 175-16	Trappe		174	
D 175-17	Garniture		33	
D 175-18	Sangle		33	
DM 175-53	Cale		—	
D 175-54	Cale		—	
D 175-60	Butée	VI	—	
DS 175-63	Patte	VI	—	
D 175-66	Manchon		—	
D 175-67	Bande		—	
D 175-72	Collier		—	
DS 175-75	Manchon		—	
D 175-80	Rondelle		—	
DS 175-81	Coupelle	VI	—	
DS 175-84	Tube	VI	—	
D 175-86	Ressort		178	
DS 175-86a	Ressort		181	
DS 175-91	Charnière		—	
D 175-92	Butée		178-181	
DM 175-103	Attache		33	
D 175-108	Garniture		—	
D 181-1	Tubulure		18	
DS 181-1a	Tubulure		14-17	
DS 181-2	Joint	VI	—	
DS 181-4a	Support		14	
DS 181-4b	Support		—	
DS 181-5a	Support		—	
DS 181-5b	Support		—	
DM 181-6	Ecran	VI	18	
DS 181-6a	Ecran	VI	14	
DM 181-8	Patte		18	
DS 181-8	Patte		14-17	
DM 181-9a	Écran		17	
DM 181-10a	Support		—	
DM 181-11a	Support		—	
DM 181-87	Tôle		18	
DS 181-87a	Tôle		14-17	
DM 182-1	Tube		37	
DS 182-1b	Pot		—	
DM 182-3	Tube		38	
DM 182-3a	Tube		—	
D 182-6a	Demi-collier		37	
DM 182-7	Joint	VI	38	
DM 182-7a	Joint	VI	—	
DM 182-9b	Tube		—	
DM 182-10	Patte		—	
DS 182-54	Tube		37	
DS 182-62	Entretoise		—	
DM 182-64	Demi-collier		38	
DS 182-68a	Support		37	

INDEX (suite)

NUMÉRO	DÉSIGNATION	RAYON	NUMÉRO DES PAGES	OBSERVATIONS
DM 182-69	Bride		37	
DM 182-76	Demi-collier		38	
DS 182-79	Collier		37	
D 182-80	Bande		38	
DM 182-81	Support		—	
D 182-84	Plaquette		—	
D 182-85	Entretoise	VI	—	
DS 182-87	Butée		—	
DM 182-101	Collier		—	
DM 183-0	Pot		37	
D 183-69	Plaquette	VI	—	
D 183-70	Etrier		—	
DS 183-70	Étrier		—	
D 183-71	Ressort		—	
DS 183-71	Ressort		—	
D 183-72	Cale		—	
DS 183-72	Cale		—	
D 183-93	Plaquette		—	
DM 211-05	Allumeur	VI	41	
DM 211-05a	Allumeur	VI	—	
DM 211-1	Commande	VI	—	
DM 211-8	Condensateur	VI	—	
DS 211-10	Ressort		—	
DM 211-14a	Tube	VI	—	
DM 211-15	Tête	VI	—	
DM 211-15a	Tête	VI	—	
DM 211-16	Rotor	VI	—	
DM 211-16a	Rotor	VI	—	
DM 211-17	Rupteur	VI	—	
DM 211-17a	Linguet	VI	—	
DM 211-18	Capsule	VI	—	
DM 211-55	Raccord		—	
D 211-56	Bague		—	
DM 211-60	Levier		—	
DS 211-62	Tôle		—	
D 212-01	Bobine	VI	—	
DM 212-08b	Bobine	VI	—	
DM 212-08c	Bobine	VI	—	
DS 212-013	Connexion		—	
DS 212-014	Pochette	VI	42	
DM 212-5b	Fil		41	
DM 212-5c	Fil		—	
DM 212-6b	Fil		—	
DM 212-6c	Fil		—	
DS 212-7	Bougie	VI	—	
DM 212-9	Fil		—	
DM 212-9c	Fil		—	
DM 212-9d	Fil		41	
DM 212-12b	Fil		—	
DM 212-12c	Fil		—	
DM 212-13c	Fil		—	
DM 212-14a	Commutateur	VI	—	
DM 212-16	Fil		—	
DS 212-22	Embout	VI	—	
DS 212-54	Embout	VI	—	
DS 212-55	Embout	VI	—	
DS 212-70	Gaine	VI	—	
DS 212-70a	Gaine	VI	—	
DS 212-71	Fiche	VI	—	
DS 212-72	Tige	VI	—	
DS 212-72a	Tige	VI	—	
D 212-73	Support		—	
DS 212-77	Protecteur	VI	—	
DS 212-113	Bouchon	VI	6-41	
DS 212-115a	Bouchon		41	
DS 212-116	Capuchon		—	
DS 212-117	Rondelle		—	
DS 221-1	Remplissage		6	
DS 221-92	Joint	VI	—	
DS 221-96	Guide	VI	2	
D 222-01	Pompe à huile		45	
D 222-1	Arbre		—	
D 222-3	Tuyauterie		—	
D 222-4	Corps		—	
DS 222-5	Ressort		—	
D 224-1	Tube		—	
DM 224-1	Tube		—	
DM 231-04	Pompe à eau		46	
DM 231-04b	Pompe à eau		—	
DM 231-04d	Pompe à eau		—	
DM 231-04e	Pompe à eau		—	
DM 231-1	Corps		—	
DM 231-1a	Corps		—	
DM 231-1b	Corps		—	
DM 231-1c	Corps		—	
DM 231-3	Arbre		—	
DM 231-4	Poulie		—	
DM 231-4a	Poulie		—	
DM 231-5	Poulie		22	
DM 231-6	Courroie	VI	46	
D 231-8a	Arbre		22	
DS 231-8	Arbre		—	
DM 231-9	Couvercle		46	
DS 231-61	Vis		22	

INDEX (suite)

NUMÉRO	DÉSIGNATION	RAYON	NUMÉRO DES PAGES	OBSERVATIONS
D 231-76	Clavette	VI	22	
D 231-87	Joint	VI	46	
D 231-88	Joint	VI	—	
D 231-91	Rondelle		22-46	
DM 231-91	Rondelle		22	
D 231-92	Rondelle		46	
D 231-92a	Rondelle		—	
D 231-92b	Rondelle		—	
D 231-93	Rondelle		22	
D 231-93a	Rondelle		—	
DS 231-100	Joint	VI	54	
D 232-03	Bouchon	VI	50	
DM 232-78a	Tirant		—	
D 232-82	Cale		—	
D 232-82a	Cale		—	
D 232-96	Plaquette		—	
D 234-01	Régulateur	VI	46-50	
DM 235-1a	Tube		50	
D 235-3	Raccord		—	
D 235-4	Tube		—	
DM 235-10a	Raccord		—	
DM 235-11	Raccord		—	
DM 235-11a	Raccord		—	
DM 241-1	Ventilateur		46	
D 241-1a	Ventilateur		—	
D 241-93	Vis	VI	—	
DS 241-93	Vis	VI	—	
DS 242-1	Collecteur	VI	—	
DM 242-2a	Déflecteur		—	
D 251-01a	Relais		54	
D 251-1	Manivelle		169	
DS 251-2	Axe		54	
D 251-4a	Rallonge		169	
DS 251-4	Rallonge		—	
D 312-0	Mécanisme	VI	53	
D 312-1	Carter	VI	—	
D 312-2	Ressort	VI	—	
D 312-2a	Ressort	VI	—	
D 312-99	Cuvette	VI	—	
D 313-01	Disque	VI	—	
DS 314-01	Support		—	
DM 314-2a	Câble		118	
DM 314-3	Pédale		—	
DS 314-4	Fourchette		53	
D 314-6	Ressort	VI	—	
D 314-9	Ressort	VI	—	
D 314-16	Axe		—	
DS 314-16	Axe		53	
D 314-17	Ecrou		118-121	
DM 314-21	Tige		—	
DS 314-22	Plaque		54	
DS 314-28a	Vis		53	
D 314-29	Bague	VI	61	
D 314-32	Joint	VI	53	
DM 314-33	Levier		118	
DM 314-34	Axe		—	
DM 314-36	Levier		121	
DM 314-37	Axe		—	
DM 314-38	Pédalier		—	
DM 314-39a	Câble	VI	—	
DM 314-51a	Ressort	VI	—	
DM 314-53	Bague	VI	—	
D 314-76	Guide		53	
D 314-77	Ressort		—	
D 314-82	Ecrou		46	
DM 314-86	Gaine		118	
DM 314-86a	Gaine		—	
DM 314-88	Rondelle		—	
DM 314-95a	Palier		118-121	
D 314-99a	Moyeu		53	
D 314-140	Cuvette		46	
DM 331-0	Couvercle		54	
DM 331-03	Couvercle		—	
DF 331-1	Carter		—	
DM 331-1	Carter		—	
DM 331-1a	Carter		—	
DM 331-1b	Carter		—	
DM 331-1c	Carter		—	
D 331-2a	Joint	VI	—	
D 331-3a	Chapeau		—	
D 331-3b	Chapeau		—	
D 331-6a	Bouchon	VI	—	
D 331-7	Joint	VI	—	
DM 331-11	Couvercle		—	
DM 331-11a	Couvercle		—	
DM 331-12	Bouchon		58	
D 331-13a	Chapeau		54	
D 331-13b	Chapeau		—	
D 331-63	Ecrou	VI	—	
D 331-77	Rondelle		—	
D 331-79	Joint	VI	54-73	
D 331-81	Vis		54	
D 331-87	Colonnette		25-54	
D 331-88	Joint	VI	57	

INDEX (suite)

NUMÉRO	DÉSIGNATION	RAYON	NUMÉRO DES PAGES	OBSERVATIONS
D 331-89a	Boîtier		61	
D 331-90	Joint	VI	57	
D 331-91a	Boîtier		61	
DM 332-01	Arbre		—	
DM 332-01a	Arbre		—	
D 332-2	Axe		—	
D 332-4	Ecrou		—	
D 332-84	Arrêtoir		—	
DS 332-91	Entretoise		—	
D 332-94	Vis		—	
D 332-95 à D 332-95d	Rondelle		—	
DS 332-98	Ergot	VI	—	
D 332-300 à D 332-328	Rondelle		—	
D 333-7a	Pignon		—	
DM 333-8	Pignon		—	
DM 333-8a	Pignon		—	
DM 333-8b	Pignon		—	
D 333-9	Pignon		—	
D 333-12	Pignon		—	
D 333-13	Pignon		—	
DM 333-14	Pignon		62	
D 333-15	Pignon		—	
D 333-16	Train		—	
DS 333-16	Train		—	
DM 333-17	Pignon			
DM 333-17a	Pignon		—	
DM 333-18	Pignon		—	
D 333-73	Entretoise	VI	—	
D 333-74 à D 333-74d	Rondelle		—	
D 333-81	Pied		—	
D 333-83 à D 333-83e	Demi-rondelle		—	
D 333-84	Rondelle		—	
D 333-300 à D 333-340	Rondelle		—	
DM 334-2a	Bouton	VI	69-70	
DM 334-3	Levier		69	
DM 334-3a	Levier		69-70	
DM 334-4a	Arbre		69	
DM 334-4b	Arbre		69	
DM 334-11	Ressort		58	
D 334-13	Verrou		—	
D 334-19	Fourchette		—	
D 334-47	Patin		—	
DM 334-53	Levier		—	
DM 334-56	Ressort		—	
DM 334-58	Noix		69-70	
D 334-62	Pare-poussière		86	
DM 334-63a	Rotule		69-70	
DM 334-64	Bague	VI	—	
DM 334-66	Guide		69	
DM 334-70	Jonc		58	
DM 334-71	Tige		69	
DM 334-73	Bague		69-70	
DM 334-75	Axe		—	
DM 334-76	Embout		69	
DM 334-79	Câble	VI	—	
DM 334-83	Axe		—	
DM 334-83a	Axe		69-70	
D 334-85	Axe		58	
DM 334-87a	Rotule		69-70	
DM 334-88	Vis		58	
DM 334-90	Bague	VI	69-70	
DM 334-92a	Levier		69	
DM 334-95	Axe		—	
DM 334-95a	Axe		69-70	
DM 334-96	Demi-coussinet	VI	—	
D 334-98	Levier		58	
DM 334-98	Rondelle	VI	69-70	
DM 334-102	Tube		—	
DM 334-105	Rampe		58	
DM 334-108	Tube		—	
DM 334-115	Joint		69-70	
DM 334-116	Entretoise		58	
DM 334-117	Entretoise		—	
DM 334-122a	Bague		69-70	
DM 334-124a	Bague	VI	69	
DM 334-124b	Bague		70	
DM 334-125	Support		69	
DM 334-125a	Support		70	
DM 334-126	Palier		69	
DM 334-128	Bride		69-70	
DM 334-133	Sangle		—	
DM 334-135	Arbre		70	
DM 334-156b	Support		—	
DS 334-181	Joint	VI	69-70-102-105	

INDEX (suite)

NUMÉRO	DÉSIGNATION	RAYON	NUMÉRO DES PAGES	OBSERVATIONS
DM 334-184	Câble		70	
DM 334-190	Embout		—	
DM 334-191a	Tige		—	
DM 334-199a	Tube		—	
DM 334-201a	Levier		—	
DM 334-249	Segment	VI	58	
DM 334-250	Rondelle		—	
DM 334-251	Vis		—	
DM 334-252	Vis		—	
DM 334-256	Axe		69-70	
DM 334-257	Jonc		—	
DM 334-258	Demi-rondelle	VI	—	
DM 334-259	Vis		58	
DM 334-260	Axe		—	
DM 334-261	Axe		—	
DM 334-262	Axe		—	
DM 334-266	Tube		—	
DM 334-267	Rampe		—	
DS 334-279	Joint	VI	106	
DM 334-300 à DM 334-308	Rondelle		58	
DM 334-317	Guide		70	
DM 334-321	Palier		—	
DM 335-05	Synchroniseur		65	
D 335-8	Collerette		—	
D 335-9a	Baladeur		—	
DM 335-15a	Tiges		—	
DM 335-16	Bague		—	
DM 335-16a	Bague		—	
DM 335-70a	Doigt		—	
DM 335-70b	Doigt		—	
DM 335-70c	Doigt		—	
DM 335-70d	Doigt		—	
DM 335-70e	Doigt		—	
DM 335-70f	Doigt		—	
DM 335-73	Ressort		—	
D 335-82 à D 335-82d	Rondelle		—	
DS 343-1	Boîtier		66	
DS 343-1a	Boîtier		—	
DS 343-2	Planétaire		—	
D 343-3	Satellite		—	
D 343-5	Vis		—	
DS 343-5	Vis		—	
D 343-6	Vis		—	
DS 343-6	Vis		66	
D 343-7	Rondelle	VI	—	
D 343-8	Rondelle		—	
D 343-8a	Rondelle		—	
D 343-8b	Rondelle		—	
D 343-9	Croisillon		—	
D 343-97 à D 343-97g	Rondelle		—	
D 343-98 à D 343-98g	Rondelle		—	
D 344-01a	Couple		65-66	
DS 344-01	Couple		—	
D 344-5	Ecrou		—	
DS 344-5	Ecrou		—	
D 344-90	Segment		—	
D 344-94	Arrêtoir		—	
D 344-96	Segment		—	
D 371-1	Arbre		73	
D 371-1a	Arbre		—	
D 371-3	Palier		—	
D 371-3a	Palier		—	
D 371-5	Bague	VI	—	
D 371-92	Bague		—	
D 371-93	Bague		—	
D 371-95	Vis		—	
D 371-96	Ecrou		—	
D 371-97	Rallonge	VI	—	
D 371-99	Rondelle	VI	—	
D 372-5	Entraînement		—	
D 372-88	Gaine		—	
D 372-89	Vis		74	
D 373-01b	Transmission		73	
D 373-01c	Transmission		—	
D 373-81	Garniture		—	
D 373-82	Garniture		—	
D 373-83	Garniture		—	
D 373-84	Garniture		—	
D 373-91	Demi-coupelle		—	
DS 373-94	Joint	VI	—	
D 373-99	Gaine		—	
D 376-1	Entraînement		—	
D 376-96	Anneau		—	
D 376-97	Support		—	
D 376-98	Rondelle		—	
D 381-1	Pignon		57	

INDEX (suite)

NUMÉRO	DÉSIGNATION	RAYON	NUMÉRO DES PAGES	OBSERVATIONS
D 381-2	Prise		57	
D 381-2a	Prise		—	
DM 391-01	Pompe		106	
DM 391-01b	Pompe		—	
DM 391-01c	Pompe		—	
DM 391-02	Chemise		—	
DM 391-02a	Chemise		—	
DM 391-03	Conjoncteur		—	
DM 391-03a	Conjoncteur		—	
DM 391-4	Ressort		—	
DM 391-5	Clapet		—	
D 391-10	Ressort		—	
DM 391-15	Corps		—	
DM 391-15a	Corps		—	
DM 391-22	Support		—	
DM 391-25	Canalisation	VI	125	
DM 391-51	Support		106	
DM 391-53	Axe		—	
DM 391-57	Prise		—	
D 391-59	Rondelle		—	
D 391-59a	Rondelle		—	
D 391-60	Bouchon	VI	126	
DM 391-60	Tube	VI	106	
DM 391-61	Bouchon		—	
DM 391-61b	Bouchon		—	
DM 391-62	Siège		—	
D 391-63	Bouchon		126	
DM 391-64	Galet		106	
DM 391-65	Poussoir		—	
DM 391-65a	Poussoir		—	
DM 391-77	Joint	VI	—	
D 391-78	Cale		—	
D 391-78a	Cale		—	
D 391-78b	Cale		—	
DS 391-80	Barrette		—	
D 391-81	Coupelle		—	
DM 391-84	Tube		125	
DM 391-84a	Tube		—	
DM 391-84b	Tube		—	
DM 391-87	Joint	VI	106	
D 391-88	Bouchon		126	
DM 391-90a à DM 391-90g	Entretoise		106	
D 391-93	Joint		—	
DS 391-94	Collier		—	
DM 391-96	Vis		—	
DM 391-98	Cuvette		106	
DM 391-98a	Cuvette		—	
D 391-99	Jonc		—	
D 391-100	Tube		125	
DM 391-102	Tube		—	
DS 391-104	Manchon		—	
D 391-105	Bague		—	
D 391-108	Bague		—	
D 391-109	Garniture	VI	—	
D 391-111	Bouchon	VI	126	
DM 391-112	Raccord		125	
D 391-113	Bague		—	
DM 391-122	Tube		—	
DM 391-126	Tube		—	
D 391-127	Gaine		—	
D 391-128	Gaine		—	
D 391-129	Gaine		—	
DS 391-136	Manchon		—	
DS 391-140	Collier		—	
DS 391-141	Collier		—	
DS 391-144	Canalisation	VI	—	
DS 391-145	Canalisation	VI	—	
DM 391-153	Cale		106	
DM 391-154	Cale		—	
DM 391-155	Cale		—	
DM 391-156	Cale		—	
DS 391-161	Bague		109	
D 392-01	Accumulateur		—	
D 392-90	Garniture		125	
DM 393-02	Réservoir	VI	109	
DM 393-02a	Réservoir		—	
DM 393-03	Bloc		—	
DM 393-05	Réservoir		—	
D 393-2	Tube	VI	—	
DS 393-3	Filtre	VI	—	
DS 393-4	Filtre	VI	—	
DS 393-22	Tube	VI	—	
DS 393-61	Ressort	VI	—	
D 393-69	Poussoir		—	
D 393-73	Garniture		125	
D 393-75	Sangle		109	
DS 393-85	Rondelle	VI	—	
D 393-87	Entretoise		125	
DM 393-87	Entretoise		109	
D 393-90	Joint		—	
D 393-92	Ressort		—	
D 393-93	Bouchon		—	

INDEX (suite)

NUMÉRO	DÉSIGNATION	RAYON	NUMÉRO DES PAGES	OBSERVATIONS
D 393-97	Cale		109	
D 412-04	Bras		74	
D 412-04a	Bras		—	
D 412-06	Bras		—	
D 412-06a	Bras		—	
DS 412-06	Bras		—	
DS 412-06a	Bras		—	
D 412-3d	Support		—	
D 412-3e	Support		—	
DS 412-3	Support		—	
DS 412-3a	Support		—	
D 412-4	Ecrou		—	
D 412-4a	Ecrou		—	
DS 412-4	Ecrou		—	
D 412-81 à D 412-81p	Rondelle		—	
D 412-83	Bouchon		—	
D 412-84 à D 412-84m	Rondelle		—	
D 412-85	Rondelle		—	
D 412-86a	Vis		—	
DS 412-86	Vis		—	
D 412-88a	Vis		—	
D 413-03	Ensemble		—	
DS 413-03	Ensemble		—	
DS 413-03a	Ensemble		—	
D 413-04	Ensemble		—	
D 413-07b	Pivot		77	
D 413-07c	Pivot		—	
DS 413-07	Pivot		—	
DS 413-07a	Pivot		—	
D 413-4	Levier		—	
DS 413-4	Levier		—	
D 413-10 à D 413-10e	Rondelle		—	
D 413-11	Ecrou	VI	—	
D 413-81	Ressort		—	
D 413-85	Joint		—	
DS 413-85	Joint		—	
D 413-87	Coupelle	VI	—	
DS 413-87	Coupelle	VI	—	
DS 413-300 à DS 413-327	Rondelle		—	
D 416-81	Rondelle	VI	77-81	
D 416-83	Cône	VI	—	
D 416-88	Vis	VI	—	
DS 416-89	Rondelle	VI	—	
D 416-93	Ressort		—	
D 416-96	Déflecteur		77	
D 416-97	Joint	VI	—	
DM 416-98	Doigt		169	
DM 422-01	Bras		81	
DM 422-01a	Bras		—	
DM 422-01b	Bras		—	
DM 422-01c	Bras		—	
DM 422-01f	Bras		—	
DM 422-01g	Bras		—	
DS 422-1	Bras		—	
DS 422-1a	Bras		—	
DS 422-1b	Bras		—	
DS 422-1c	Bras		—	
D 422-2	Ecrou		—	
D 422-6	Ecrou		—	
D 422-8	Ecrou		—	
D 422-79	Vis		—	
D 422-80b	Coupelle		—	
D 422-91	Joint		—	
D 422-95c	Bague	VI	—	
D 422-96	Corps		—	
D 422-98	Bouchon		—	
DS 422-98	Bouchon		—	
D 426-3	Ecrou		—	
D 426-5	Fusée		—	
D 426-15	Entretoise		—	
D 426-89	Bague		—	
D 426-92	Poussoir	VI	—	
D 426-93a	Rondelle		—	
D 426-99	Arrêtoir		—	
D 426-300 à D 426-342	Rondelle		—	
DS 433-01c	Bloc		110	
DS 433-02c	Bloc		114	
D 433-82	Bouchon		126	
D 433-85	Embout		110	
D 433-90	Joint		109-110-114	
D 434-02b	Cylindre		114	
DM 434-02	Cylindre		110	
DM 434-02a	Cylindre		—	
DS 434-02d	Cylindre		114	

INDEX (suite)

NUMÉRO	DÉSIGNATION	RAYON	NUMÉRO DES PAGES	OBSERVATIONS
DS 434-04	Ecrou		110-114	
D 434-3	Tige		110	
D 434-3b	Tige		114	
DS 434-3	Tige		—	
DS 434-4	Levier		77	
DS 434-4a	Levier		—	
DS 434-4b	Levier		78	
DS 434-4c	Levier		—	
D 434-5	Ecran		110	
D 434-5a	Ecran		—	
DS 434-57	Rondelle		—	
D 434-62a	Anneau		110-114-129	
D 434-63	Anneau		—	
D 434-65	Anneau		—	
D 434-67	Patte		114	
D 434-68	Epingle		110	
D 434-70	Bouchon		126	
D 434-71	Entretoise	VI	78	
DS 434-71	Entretoise	VI	—	
D 434-74a	Pare-poussière		114	
D 434-76a	Rondelle		110-114	
D 434-80	Epingle		114	
D 434-81	Pare-poussière		—	
D 434-86	Pare-poussière		110	
D 434-94a	Joint		110-114	
D 434-95	Bouchon		126	
D 434-106	Ecran		110	
D 434-107	Ecran		—	
DS 435-02b	Correcteur		110-114	
DS 435-02c	Correcteur		—	
DM 435-05	Tige		114	
DS 435-11	Barre		82	
D 435-20	Membrane		110	
DM 435-21	Tube		125	
DM 435-21a	Tube		—	
D 435-23	Barre		110	
DM 435-25	Tube		125	
DM 435-27	Raccord		—	
DM 435-28	Tube		—	
DM 435-29	Tube		—	
DM 435-30	Tube		—	
DM 435-30a	Tube		—	
DM 435-32	Canalisation		125-129	
DM 435-33	Bouchon	VI	125	
DM 435-34	Bouchon		—	
DM 435-38	Tube		—	
DS 435-39a	Ressort		110	
DS 435-40a	Ressort		110	
DM 435-51b	Tige		—	
DM 435-53	Garniture		125	
D 435-55	Support		110	
DM 435-55	Support		—	
DM 435-57	Patte		125	
D 435-58	Etrier		110	
D 435-58a	Etrier		—	
DM 435-61	Support		125	
DM 435-65	Entretoise		—	
DS 435-70	Collier		110	
D 435-80a	Coupelle		—	
D 435-82	Coupelle		—	
D 435-91	Bouchon	VI	126	
D 435-96	Coupelle		110	
D 435-111	Demi-coussinet	VI	—	
D 435-111a	Demi-coussinet	VI	—	
DS 435-112a	Palier		—	
DS 435-112b	Palier		—	
DM 435-122	Support		114	
DM 435-125	Tube		125	
DM 435-130	Tube		—	
DM 435-135	Tube		—	
D 435-139	Tôle		174	
DM 435-142	Tôle		114	
DM 435-146	Tube		125	
DS 435-147	Cuvette		110	
DS 435-148	Écrou		—	
D 435-149	Manchon		114-130	
D 435-150	Gaine		125-129	
D 435-153 à D 435-153g	Cale		110	
D 435-155	Garniture	VI	114	
DM 435-158a	Tube		126	
DM 435-165	Garniture		—	
DS 435-167	Bague		110	
DS 435-168	Coupelle		—	
DS 435-169	Coupelle		—	
DS 435-172	Butée		—	
DS 435-174	Coussinet	VI	—	
D 436-06a	Amortisseur		—	
DS 436-06c	Amortisseur		114	
DS 436-07	Ensemble	VI	—	
DS 436-07a	Ensemble	VI	110	
D 436-95	Goujon		110-114	
D 436-98	Écrou		—	

INDEX (suite)

NUMÉRO	DÉSIGNATION	RAYON	NUMÉRO DES PAGES	OBSERVATIONS
D 437-1	Butée		82	
D 437-3	Butée		78	
DM 437-5	Tige		130	
DM 437-6	Levier		—	
DM 437-8a	Tige		—	
DM 437-9	Tige		—	
DM 437-55	Tige		—	
DM 437-73	Secteur		—	
DM 437-80	Levier		—	
DM 437-101	Tige		—	
DM 437-109	Coussinet	VI	—	
DM 437-110	Tige		—	
DM 437-112	Ecrou	VI	—	
DM 437-113	Axe		—	
DM 437-118a	Collier		—	
DM 437-119	Contre-écrou	VI	—	
DM 437-123	Chape		—	
DM 441-1	Volant		85	
DM 441-1a	Volant		—	
DM 441-6	Accouplement		—	
D 441-8	Bague		—	
DM 441-9	Bague	VI	—	
D 441-10	Ressort		—	
DS 441-12	Segment	VI	—	
DM 441-13	Bague		—	
DM 441-67	Plaque		—	
DS 441-69	Collier		—	
D 441-78	Rondelle		—	
DM 441-78	Plaque		—	
D 441-85a	Rondelle		—	
DS 441-87	Bague		—	
DM 441-100	Vis		—	
DM 442-04	Carter		86	
DM 442-04a	Carter		—	
DM 442-05	Boîtier		—	
DM 442-05a	Boîtier		—	
DM 442-010a	Carter		—	
DM 442-011a	Boîtier		—	
D 442-1	Guide		—	
DS 442-2	Ressort		—	
DS 442-3	Écrou		—	
DM 442-4	Crémaillère		—	
DM 442-6	Crémaillère		—	
DM 442-8	Rotule		—	
DM 442-9	Pignon		—	
DM 442-13	Pignon		—	
DM 442-19	Écrou	VI	—	
DM 442-20	Gaine		86	
D 442-21	Écrou	VI	—	
D 442-52	Bouchon		—	
DM 442-55	Bouchon	VI	—	
DM 442-58	Écrou		—	
DM 442-60	Rondelle		—	
D 442-68	Arrêtoir	VI	—	
DM 442-76	Dé		—	
DM 442-79	Cache		—	
DM 442-86	Coupelle		—	
D 442-93	Bouchon		—	
DM 442-94	Cache		—	
DM 442-95	Vis		90	
DM 442-120	Ressort		86	
DS 442-300 à DS 442-364	Rondelle		—	
D 443-01	Barre		90	
D 443-01a	Barre		—	
DM 443-03	Boîtier		—	
DM 443-03a	Boîtier		—	
D 443-04	Embout		—	
D 443-05	Boîtier		—	
D 443-06	Levier		—	
DM 443-06	Levier		—	
DM 443-07	Boîtier		—	
DM 443-08	Boîtier		—	
DM 443-09	Boîtier		—	
D 443-7	Palier	VI	—	
D 443-9	Levier		—	
D 443-9a	Levier		—	
DM 443-9	Levier		—	
DM 443-9a	Levier		—	
DM 443-9b	Levier		—	
D 443-10	Manchon		90-110	
D 443-11	Écrou		90	
DM 443-12	Écran		—	
DM 443-12a	Écran		—	
DM 443-15	Levier		—	
DM 443-15a	Levier		—	
DM 443-64	Profilé	VI	177	
DM 443-65	Caoutchouc		—	
D 443-66	Écrou		90	
D 443-67	Écrou		—	
DM 443-68	Écran		177	
DM 443-69	Écran		—	
D 443-70	Collier		90-110	

INDEX (suite)

NUMÉRO	DÉSIGNATION	RAYON	NUMÉRO DES PAGES	OBSERVATIONS
DS 443-71	Rondelle		90	
DM 443-73	Jumelle		—	
D 443-74	Vis		—	
D 443-78	Bague		—	
D 443-83	Chapeau		—	
D 443-87	Écrou		—	
D 443-88	Axe		—	
DS 443-88	Axe		—	
D 443-89	Rondelle		—	
D 443-89a	Rondelle		—	
D 443-94	Coupelle	VI	—	
D 443-95	Joint		—	
DM 443-96	Axe		93	
DS 444-63	Joint	VI	109-122	
DS 444-75	Joint	VI	—	
DS 451-03	Plateau		105	
DM 451-04	Bloc		94	
DM 451-04a	Bloc		—	
DM 451-04b	Bloc		98	
DM 451-04c	Bloc		—	
DM 451-04d	Bloc		—	
DM 451-04e	Bloc		—	
DM 451-08a	Bloc		—	
DM 451-08b	Bloc		—	
DS 451-2	Axe		105	
D 451-5a	Tambour		82	
DS 451-5	Tambour		—	
DS 451-15	Excentrique		105	
D 451-19b	Segment		102	
D 451-19c	Segment		—	
DS 451-19	Segment		105	
D 451-20b	Segment		102	
D 451-20c	Segment		—	
DS 451-20	Segment		105	
D 451-21a	Ressort		102-105	
DM 451-24	Etrier		94	
DM 451-24a	Etrier		—	
DM 451-24b	Etrier		98	
DM 451-24c	Etrier		—	
D 451-26a	Plateau		102	
D 451-32	Plaquette		94	
DM 451-32a	Plaquette		98	
DM 451-32b	Plaquette	VI	94	
D 451-33	Support		94-98	
D 451-33a	Support		—	
D 451-37	Support		—	
D 451-38	Support		—	
DS 451-43	Segment		105	
DS 451-44	Segment		—	
D 451-52	Axe		94-98	
D 451-58	Vis		—	
D 451-59	Rotule		—	
DS 451-61	Plaquette		102-105	
D 451-65	Arrêtoir		94-98	
D 451-65a	Arrêtoir		—	
D 451-67	Bague	VI	—	
DS 451-87	Colonnette		105	
DS 451-90	Arrêtoir		—	
D 451-91a	Égouttoir		102-105	
D 451-102	Doigt		94-98	
D 451-103	Vis		—	
D 451-103a	Vis		—	
D 451-103b	Vis		—	
DS 451-103	Vis		98	
DS 451-103a	Vis		—	
DS 451-103b	Vis		—	
D 451-105	Grain		94-98	
D 451-106	Support	VI	—	
DM 451-107	Doigt		—	
D 451-110	Vis		102-105	
DM 451-113	Ressort		94	
DM 452-1	Conduit		94-98	
D 452-92	Traverse		170	
DM 453-0	Pédalier		118	
DM 453-0a	Pédalier		—	
DM 453-0b	Pédalier		—	
DM 453-0c	Pédalier		—	
DM 453-03	Maître-cylindre		122	
DM 453-03a	Maître-cylindre		—	
DM 453-05	Cylindre		102-105	
DM 453-08	Canalisation		129	
D 453-015	Canalisation		—	
DM 453-018b	Pédalier		121	
DM 453-019a	Maître-cylindre		122	
DM 453-024	Canalisation		129	
DM 453-1	Pédale		118	
DM 453-3	Support		—	
DM 453-3a	Support		—	
DM 453-3b	Support		—	
DM 453-3c	Support		—	
DM 453-6	Corps		122	
DM 453-6a	Corps		—	
DM 453-7	Joint	VI	—	
DM 453-8	Corps	VI	—	

INDEX (suite)

NUMÉRO	DÉSIGNATION	RAYON	NUMÉRO DES PAGES	OBSERVATIONS
DM 453-10	Coupelle	VI	122	
DM 453-11	Ressort		—	
DM 453-11a	Ressort		—	
DM 453-12	Piston		—	
DM 453-13	Coupelle	VI	—	
DM 453-14	Rondelle		—	
DM 453-15	Jonc		—	
DM 453-16	Canalisation		129	
DM 453-20	Cylindre		102-105	
DM 453-21	Piston		—	
DM 453-22	Ressort		94	
D 453-24	Capuchon		102-105	
DM 453-24	Capuchon		105	
DM 453-25a	Ressort	VI	121	
DM 453-27	Tube		129	
DM 453-27a	Tube		—	
DM 453-31a	Tube		—	
DM 453-32	Tube		—	
DM 453-32a	Tube		—	
DM 453-45	Patin		94	
DM 453-45a	Patin		98	
DM 453-45b	Patin		—	
DM 453-45c	Patin		—	
D 453-46	Piston		94-98	
DM 453-46	Piston		98	
D 453-47	Tige		94-98	
DM 453-54	Raccord		122	
DM 453-55a	Tube		129	
D 453-58	Vis		—	
DM 453-62	Membrane	VI	122	
DM 453-67a	Tube		129	
DM 453-73	Tige		118-121	
DM 453-77	Vis		122	
D 453-82	Garniture		126	
DM 453-82	Bague	VI	126-129	
DM 453-88	Rondelle	VI	121	
DM 453-91	Renvoi		—	
DM 453-96	Axe		118	
DM 453-96a	Axe		121	
DM 453-97	Garniture		118-121	
D 453-104	Axe		94	
DM 453-105	Raccord		129	
DM 453-105a	Raccord		—	
D 453-108	Plaquette		94-98	
DM 453-108	Plaquette		98	
DM 453-118	Joint		102-105	
DM 453-119	Pédale		121	
DS 453-119	Joint		94-98-109	
DS 453-119a	Joint		98	
D 453-120	Cale		94-98	
D 453-120a	Cale		—	
DM 453-120	Cale		98	
DM 453-120a	Cale		—	
DM 453-120b	Cale		—	
DM 453-121	Protecteur	VI	129	
D 453-123	Jonc	VI	94-98	
D 453-127	Bague		—	
D 453-128	Vis		—	
D 453-131	Bouchon	VI	126	
D 453-132	Bouchon	VI	—	
D 453-135	Bouchon		129	
DM 453-135a	Support		121	
D 453-136	Chape		129	
D 453-141b	Patte		—	
D 453-144a	Vis		—	
D 453-149	Gaine		126	
D 453-150	Bague		129	
D 453-168	Écran		—	
D 453-170	Écran		—	
D 453-173	Garniture		126	
D 453-177	Patte		—	
DM 453-191	Support		118	
DM 453-191b	Support		—	
DM 453-192	Chape		118-121	
DM 453-195	Tube		129	
DM 453-195a	Tube		—	
DM 453-199	Tube		—	
DM 453-230b	Support		121	
DM 453-233	Corps		122	
DM 453-235	Ressort		—	
DM 453-235a	Ressort		—	
DM 453-236	Cuvette		—	
DM 453-237	Bouchon		—	
DM 453-237a	Bouchon		—	
DM 453-241	Manchon		129	
DM 453-242	Tube		—	
DM 453-244	Corps		122	
DM 453-245	Corps		—	
DM 453-246	Canalisation		129	
DM 453-253	Tube		—	
DM 453-255	Tube		—	
DM 454-06	Levier		117	
DM 454-010	Levier		—	
DM 454-1a	Câble	VI	—	

INDEX (suite)

NUMÉRO	DÉSIGNATION	RAYON	NUMÉRO DES PAGES	OBSERVATIONS
DM 454-3	Levier		117	
DM 454-6	Levier		—	
DM 454-11	Poussoir		94	
DM 454-11a	Poussoir		—	
DM 454-11b	Poussoir		98	
DM 454-11c	Poussoir		—	
DM 454-12	Poussoir		94-101	
DM 454-12a	Poussoir		—	
DM 454-13	Levier		—	
DM 454-14	Levier		—	
DM 454-15	Levier		—	
D 454-16a	Câble	VI	117	
D 454-22	Roue		98-101	
D 454-22a	Roue		—	
DM 454-22	Roue		94-101	
DM 454-22a	Roue		—	
DM 454-24	Support		117	
DM 454-24a	Support		—	
DM 454-27a	Poignée		—	
DM 454-28	Ressort		—	
DM 454-29	Verrou		—	
DM 454-30	Secteur		—	
DS 454-32	Butée		—	
D 454-33	Cliquet	VI	101	
D 454-33a	Cliquet	VI	—	
DM 454-33	Cliquet	VI	94	
DM 454-33a	Cliquet	VI	—	
DM 454-34e	Câble		117	
D 454-35	Doigt		101	
DM 454-35	Doigt		94-101	
DM 454-38	Levier		101	
DM 454-39	Levier		—	
DM 454-52	Demi-tirant		117	
DM 454-54	Axe		—	
DM 454-55	Entretoise	VI	—	
DM 454-57	Axe		—	
DM 454-67	Vis		—	
D 454-71	Axe		94-101	
D 454-72	Ressort		—	
D 454-74	Vis	VI	97-101	
D 454-76	Embout	VI	117	
D 454-77	Ressort		97-101	
D 454-78	Ressort		—	
D 454-79	Poussoir	VI	—	
DM 454-89	Jonc		—	
DM 454-89a	Jonc		101	
D 454-93	Pastille		97-101	
D 454-94	Bague	VI	97-101	
DS 454-95	Œillet	VI	117	
DM 454-103	Tige		—	
DM 454-109	Ressort		—	
DM 454-115	Axe		—	
D 454-118	Écrou	VI	97-101	
DM 454-119	Axe		117	
DM 454-142	Butée		97-101	
D 454-160	Coupelle		—	
DM 511-3a	Câblerie		156	
DM 511-3b	Câblerie		—	
DM 511-3c	Câblerie		—	
DM 511-3e	Câblerie		—	
DM 511-5	Câble		—	
DM 511-6	Câblerie		—	
DM 511-6a	Câblerie		—	
DM 511-6d	Câblerie		—	
DM 511-6e	Câblerie		—	
DM 511-6f	Câblerie		—	
DM 511-6g	Câblerie		—	
DM 511-8a	Câble		—	
DM 511-8b	Câble		—	
DM 511-8c	Câble		—	
DM 511-9	Câblerie		—	
DM 511-9a	Câblerie		—	
DM 511-9c	Câblerie		—	
DM 511-9e	Câblerie		—	
DM 511-9f	Câblerie		—	
DM 511-9j	Câblerie		—	
DM 511-17	Câble		—	
DM 511-22	Câblerie		—	
DM 511-23a	Câblerie		—	
DM 511-23c	Câblerie		—	
DM 511-24b	Câblerie		—	
DM 511-25	Câblerie		—	
DM 511-25a	Câblerie		—	
DM 511-59	Protecteur		—	
DM 511-63	Câblerie		—	
D 511-82	Tube	VI	—	
DS 511-95	Bague		—	
D 511-97	Bague		—	
D 511-98	Bague		—	
DM 512-14	Connecteur	VI	150	
DM 512-98	Tube		156	
DM 521-02b	Tableau	VI	133	
DM 521-02d	Tableau	VI	—	
DM 521-02f	Tableau	VI	137	

INDEX (suite)

NUMÉRO	DÉSIGNATION	RAYON	NUMÉRO DES PAGES	OBSERVATIONS
DM 521-02g	Tableau	VI	137	
DM 521-03a	Tableau	VI	133	
DM 521-07a	Tableau	VI	137	
DM 521-08a	Tableau	VI	133	
DM 521-1c	Indicateur	VI	—	
DM 521-2	Montre	VI	—	
DM 521-3b	Flexible	VI	—	
DM 521-11	Indicateur	VI	—	
DM 521-12	Indicateur	VI	137	
DM 521-13	Montre	VI	—	
D 521-16	Montre	VI	138	
DM 521-83a	Flexible	VI	133-137	
DM 521-83d	Flexible	VI	133	
DM 521-84a	Flexible	VI	133-137	
D 521-96	Bague		133-137-186	
D 521-97	Rondelle		182	
DM 521-102	Verre	VI	133-137	
DM 521-102a	Verre	VI	—	
D 522-02	Commutateur	VI	133	
DM 522-02	Commutateur	VI	137	
DM 522-05a	Commutateur	VI	133	
DM 522-05b	Commutateur	VI	137	
DM 522-06	Commutateur	VI	133-137	
D 522-7a	Commutateur	VI	153	
DM 522-7a	Commutateur	VI	—	
DM 522-9	Commutateur	VI	133-137	
DM 522-10	Commutateur	VI	—	
D 522-11b	Commutateur	VI	154	
D 522-11c	Commutateur	VI	—	
D 522-12a	Commutateur	VI	133	
DM 522-12	Commutateur	VI	137	
D 522-13b	Commutateur	VI	168	
D 522-18	Potentiomètre	VI	138	
D 522-19	Commutateur	VI	—	
D 522-20	Bouton	VI	—	
D 522-21	Commutateur	VI	—	
DM 523-1	Support	VI	156	
DM 523-4	Fusible	VI	—	
DM 524-01a	Relais	VI	145-149	
DM 524-01b	Relais	VI	146	
DM 524-98a	Étrier	VI	145-149	
DM 524-98b	Étrier	VI	146	
DM 525-2b	Tirette	VI	133-137	
DM 525-2c	Tirette	VI	—	
DS 525-99	Caoutchouc		—	
DM 531-2	Support		133	
DM 531-3	Bac	VI	—	
DM 531-7	Support		137	
DM 531-8	Bac		—	
DM 531-62	Cadre	VI	—	
DM 531-72	Ressort		133-137	
DM 531-73	Entretoise		—	
D 531-83	Tube		—	
DM 531-87	Tirant		—	
DM 531-92b	Cadre	VI	133	
DM 531-92c	Cadre	VI	—	
DM 531-92d	Cadre	VI	137	
DM 531-100	Cadre	VI	133	
DF 532-0	Dynamo	VI	141	
DM 532-0b	Dynamo	VI	—	
DM 532-0c	Dynamo	VI	142	
DM 532-0e	Dynamo	VI	141	
DS 532-03	Palier	VI	—	
DM 532-07	Palier	VI	142	
DM 532-1	Carcasse	VI	141	
DM 532-1a	Carcasse	VI	142	
DS 532-4	Bobine	VI	141	
DS 532-4a	Bobine	VI	142	
DS 532-4b	Bobine	VI	141	
DM 532-10	Voyant	VI	133-137	
DS 532-11	Porte-balai	VI	141	
DM 532-28	Induit	VI	—	
DS 532-28	Induit	VI	—	
DS 532-28a	Induit	VI	142	
DS 532-32	Tendeur		141-142	
DM 532-34	Poulie	VI	141	
DM 532-34a	Poulie	VI	142	
DS 532-35a	Palier	VI	—	
DS 532-36a	Plaquette	VI	—	
DS 532-85	Rondelle		141	
DS 532-85a	Rondelle		—	
DS 532-87	Plaquette	VI	—	
DS 532-87a	Plaquette	VI	142	
DS 532-88	Support	VI	141	
DS 532-88a	Support	VI	142	
DS 532-89	Câblerie	VI	141	
DS 532-89a	Câblerie	VI	142	
DS 532-94	Tige	VI	141	
DS 532-94a	Tige	VI	142	
D 533-01a	Démarreur	VI	145	
D 533-01b	Démarreur	VI	149	
DM 533-01	Démarreur	VI	146	
D 533-1	Couronne		21-145-146-149	
DM 533-2	Bague	VI	146	

INDEX (suite)

NUMÉRO	DÉSIGNATION	RAYON	NUMÉRO DES PAGES	OBSERVATIONS
DM 533-3	Palier	VI	146	
DS 533-3	Palier	VI	145	
DS 533-3a	Palier	VI	149	
DS 533-6	Ressort	VI	145-146-149	
DM 533-9	Bobine	VI	146	
DS 533-9	Bobine	VI	145	
DS 533-9a	Bobine	VI	149	
DM 533-11	Induit	VI	146	
DS 533-11	Induit	VI	145	
DS 533-11a	Induit	VI	149	
DM 533-12	Bague	VI	146	
DM 533-13	Palier	VI	—	
DS 533-13	Palier	VI	145	
DS 533-13a	Palier	VI	149	
DM 533-14	Porte-balai	VI	146	
DM 533-15	Balai	VI	—	
DM 533-15a	Balai	VI	—	
DS 533-15	Balai	VI	145	
DS 533-15a	Balai	VI	—	
DS 533-15b	Balai	VI	149	
DS 533-15c	Balai	VI	—	
DM 533-16	Ressort	VI	146	
DM 533-20	Borne	VI	—	
DS 533-20	Borne	VI	145	
DS 533-20a	Borne	VI	149	
D 533-21b	Lanceur	VI	145-146-149	
DM 533-22	Palier	VI	146	
DS 533-22	Palier	VI	149	
DS 533-23	Plaquette	VI	—	
DS 533-24	Douille	VI	145-146	
DS 533-25	Ressort	VI	149	
DS 533-26	Pignon	VI	—	
DS 533-28	Douille	VI	—	
DS 533-85	Rondelle	VI	—	
DS 533-88	Ecrou	VI	—	
DS 533-89	Rondelle	VI	—	
DS 533-90	Frein	VI	—	
DS 533-91	Bague	VI	—	
DM 533-97	Tige	VI	146	
DM 535-1d	Régulateur	VI	141	
DS 535-1a	Régulateur	VI	141-142	
DS 535-1b	Régulateur	VI	—	
DM 535-89	Butée		141	
DM 535-91	Support		—	
D 535-98	Support		141-142	
DS 541-03	Support	VI	150	
DS 541-03a	Support	VI	—	
DS 541-03b	Support	VI	150	
DM 541-1c	Phare	VI	—	
DS 541-1a	Phare	VI	—	
DS 541-1b	Phare	VI	—	
DS 541-1g	Phare	VI	—	
DM 541-4	Glace	VI	—	
DS 541-4	Glace	VI	—	
DS 541-4a	Glace	VI	—	
DS 541-4b	Glace	VI	—	
DS 541-11	Capuchon	VI	—	
DS 541-11a	Capuchon	VI	—	
DS 541-11b	Capuchon	VI	—	
DS 541-12	Porte	VI	—	
DS 541-12a	Porte	VI	—	
DS 541-13	Porte-lampe	VI	—	
DS 541-13a	Porte-lampe	VI	—	
DS 541-13b	Connecteur	VI	—	
DS 541-97	Collier	VI	—	
DM 544-02a	Lanterne	VI	154	
DS 544-02	Feu		—	
DS 544-03	Feu		—	
D 544-04a	Feu	VI	153	
DM 544-011	Lanterne	VI	—	
DM 544-4	Couvercle	VI	—	
DS 544-4	Collerette	VI	—	
DS 544-5	Globe	VI	—	
D 544-10	Voyant	VI	150	
D 544-11	Joint	VI	—	
DS 544-12	Joint	VI	154	
DM 544-14	Plaque	VI	—	
D 545-2b	Plafonnier	VI	168	
D 545-2c	Plafonnier	VI	—	
DM 545-2	Éclaireur	VI	153	
DM 545-2a	Éclaireur	VI	—	
D 545-4	Verre	VI	168	
D 545-4a	Glace	VI	—	
DM 545-4	Glace	VI	153	
DS 545-9	Éclaireur	VI	—	
DS 545-10	Boîtier	VI	—	
DS 545-84	Support		—	
DS 545-87	Support		—	
DM 551-3a	Rétroviseur	VI	157	
DM 551-80	Embase		—	
DM 551-82	Support		—	
DM 554-01	Pare-soleil		—	
DM 554-01a	Pare-soleil		—	
DM 554-01c	Pare-soleil		—	

INDEX (suite)

NUMÉRO	DÉSIGNATION	RAYON	NUMÉRO DES PAGES	OBSERVATIONS
DM 554-01d	Pare-soleil		157	
DM 554-1	Écran		—	
DM 554-1a	Écran		—	
DM 554-1b	Écran		—	
DS 554-83	Axe		—	
D 554-90	Bouchon	VI	—	
D 554-91	Palier	VI	—	
D 554-96	Manchon	VI	—	
DS 554-97	Support		—	
DS 554-97a	Support		—	
D 561-01a	Moteur	VI	158	
D 561-2	Moteur	VI	—	
DS 561-3	Tube	VI	—	
D 561-6	Platine	VI	—	
D 561-77	Vis		—	
DS 564-03a	Réservoir	VI	134-138	
DM 564-07	Lave-glace	VI	134	
DS 564-07b	Lave-glace	VI	134-138	
DM 564-5	Buse		165	
DM 564-6	Buse		—	
DS 564-8a	Gicleur	VI	134	
DS 564-8c	Gicleur	VI	134-138	
DS 564-8d	Gicleur	VI	—	
DM 564-9	Pompe	VI	—	
DS 564-9	Pompe	VI	134	
DS 564-54a	Joint	VI	134-138	
DS 564-55a	Tube	VI	134	
DS 564-55b	Tube	VI	134-138	
DS 564-67a	Couvercle	VI	—	
DS 564-72a	Réservoir	VI	—	
D 564-80	Patte		165	
DM 564-84	Conduit	VI	—	
D 564-85	Conduit	VI	—	
DM 564-103	Tube	VI	134-138	
DM 564-105	Protecteur	VI	—	
DS 564-105	Protecteur	VI	134	
DM 565-0	Essuie-glace	VI	158	
DM 565-06	Arbre	VI	—	
DM 565-07	Tringlerie	VI	—	
DS 565-2	Balai	VI	—	
DS 565-2a	Balai	VI	—	
DM 565-4	Tringle	VI	—	
DM 565-4a	Tringle	VI	—	
DM 565-5	Support	VI	—	
D 565-5a	Support	VI	—	
DS 565-10	Porte-balai	VI	—	
DS 565-10a	Porte-balai	VI	—	
D 565-12	Raclette	VI	158	
D 565-13	Support	VI	—	
DM 565-14	Plateau	VI	—	
DM 565-18	Tringle	VI	—	
D 565-58	Bague	VI	—	
D 565-68	Axe	VI	—	
D 565-70	Clips	VI	—	
D 565-73	Rondelle		—	
DM 565-80	Toc	VI	—	
D 565-95	Rondelle	VI	—	
D 565-96	Capuchon	VI	—	
D 565-104	Bague		—	
D 565-105	Tube	VI	—	
D 565-115	Rondelle		—	
DS 565-117a	Butée		158-208	
DM 571-1	Avertisseur	VI	157	
DM 571-2	Avertisseur	VI	—	
DM 571-3	Avertisseur	VI	—	
DM 571-4	Avertisseur	VI	—	
DM 571-98	Lame		—	
DM 571-99	Support		—	
D 575-1	Feu	VI	153	
D 575-1a	Feu	VI	—	
DM 575-2	Feu	VI	—	
DM 575-2a	Feu	VI	—	
DM 575-3f	Feu		154	
DM 575-4a	Globe		—	
DM 575-6	Boîtier	VI	153	
DM 575-6a	Boîtier	VI	—	
DM 575-8	Joint	VI	154	
DS 575-10b	Réflecteur	VI	153	
D 575-11	Ressort	VI	—	
DM 575-13	Globe	VI	154	
DS 575-15f	Boîtier		—	
DS 575-15g	Boîtier		—	
DM 575-24	Feu	VI	—	
DM 575-26	Collerette	VI	—	
DM 575-66	Boîtier		—	
DM 575-66a	Boîtier		—	
DS 575-68	Patte		153-201	
DS 575-68a	Patte		—	
DS 575-69	Patte		—	
DS 575-69a	Patte		—	
DS 575-73a	Joint	VI	154	
D 575-91	Ressort	VI	153	
DM 575-100	Boîtier	VI	154	
DM 575-100a	Boîtier	VI	—	

NUMÉRO	DÉSIGNATION	RAYON	NUMÉRO DES PAGES	OBSERVATIONS
DS 575-103	Support		154	
DS 575-103a	Support		—	
DM 576-02	Contacteur	VI	—	
DM 576-98	Tige		—	
DM 578-2	Plaque		162	
DM 579-1b	Catadioptre	VI	—	
DM 579-1d	Catadioptre	VI	—	
DM 579-1e	Catadioptre	VI	—	
DS 579-1	Catadioptre	VI	—	
DS 579-1a	Catadioptre	VI	—	
DM 579-3	Joint	VI	—	
DM 579-3a	Joint	VI	—	
DS 579-3	Joint	VI	—	
DM 615-01	Pare-chocs		161	
DS 615-01a	Pare-chocs		—	
DM 615-02	Pare-chocs		162	
DS 615-02a	Pare-chocs		—	
DS 615-02c	Pare-chocs		—	
D 615-1	Support		161	
D 615-1a	Support		—	
D 615-7	Butée		161-162	
D 615-8b	Support		162	
D 615-8c	Support		—	
DS 615-8	Support		—	
DS 615-8a	Support		—	
DM 615-9	Pare-chocs		—	
DS 615-9a	Pare-chocs		—	
DM 615-10	Pare-chocs		—	
DS 615-10a	Pare-chocs		—	
DM 615-12	Embout		—	
DM 615-12a	Embout		—	
DS 615-12	Embout		—	
DS 615-12a	Embout		—	
DM 615-13	Pare-chocs		161	
DS 615-13a	Pare-chocs		—	
DM 615-14	Demi-pare-chocs		—	
DM 615-14a	Demi-pare-chocs		—	
DS 615-14b	Demi-pare-chocs		—	
DS 615-14c	Demi-pare-chocs		—	
D 615-16	Entretoise		—	
D 615-17	Support		—	
D 615-17a	Support		—	
DM 615-17	Support		—	
DM 615-17a	Support		—	
DM 615-18	Embout		—	
DM 615-18a	Embout		—	
DS 615-18	Embout		—	
DS 615-18a	Embout		161	
D 615-19	Garniture		162	
D 615-19a	Garniture		—	
D 615-55	Armature		161	
D 615-55a	Armature		—	
DM 615-55	Support		—	
DM 615-55a	Support		—	
DM 615-57	Renfort		—	
D 615-61	Entretoise		—	
D 615-62	Bloc		—	
D 615-62a	Bloc		—	
D 615-68	Jonc		—	
D 615-73	Rondelle		—	
D 615-75	Rondelle		—	
DM 615-98	Support		—	
DM 615-98a	Support		—	
DS 621-1	Clé	VI	169	
DS 621-3	Démonte		—	
D 622-4	Sangle		—	
D 622-6	Sangle		—	
D 622-7	Béquille		—	
D 622-8	Piton		174	
D 622-55	Clé		169	
DS 622-99	Support		—	
D 622-106	Disque	VI	—	
D 623-61	Gousset		174	
D 623-61a	Gousset		—	
DS 625-96a	Bande		169-177	
DM 642-1	Radiateur	VI	165	
DM 642-8	Plaque	VI	—	
DM 642-9a	Prise		—	
DM 642-9b	Prise		—	
DM 642-10	Plaque	VI	—	
DM 642-13	Plaque	VI	—	
D 642-17	Résistance	VI	168	
D 642-17a	Résistance	VI	—	
D 642-18	Carter	VI	—	
D 642-52	Support	VI	—	
DM 642-68	Support		165	
DM 642-84	Tube		—	
DM 642-86	Tube		—	
DM 642-86a	Tube		—	
DM 643-02	Grille		—	
DM 643-03	Grille		—	
DM 643-2	Conduit		—	
DM 643-4	Conduit		—	
DM 643-5	Conduit		—	

INDEX (suite)

NUMÉRO	DÉSIGNATION	RAYON	NUMÉRO DES PAGES	OBSERVATIONS
DM 643-5a	Conduit		165	
DM 643-17	Conduit		—	
DM 643-17a	Conduit		—	
DM 643-17b	Conduit		166	
DM 643-17c	Conduit		—	
DM 643-52	Conduit		165	
DM 643-57	Prise		—	
DM 643-82	Conduit	VI	—	
DM 643-88	Grille		—	
D 643-89	Garniture		168	
DM 643-91	Conduit		—	
D 643-112	Collier	VI	—	
DM 643-112	Collier	VI	—	
D 643-113	Collier	VI	—	
D 643-115	Conduit	VI	—	
DM 643-115	Prise		166	
DM 643-116	Conduit	VI	—	
DM 643-117	Patte		—	
DM 643-119	Plaque		—	
D 643-135	Buse	VI	168	
D 643-137	Conduit	VI	—	
D 643-138	Raccord	VI	—	
D 643-139	Conduit	VI	—	
D 643-139a	Conduit	VI	—	
D 643-144	Buse	VI	—	
D 643-149	Protecteur	VI	—	
DM 644-02	Volet		165	
DM 644-02a	Volet		—	
DM 644-2	Volet		166	
DM 644-10	Commande		165	
DM 644-17	Commande		—	
DM 644-18	Commande		—	
DM 644-55	Ressort		—	
DM 644-55a	Ressort		—	
DM 644-61	Volet		—	
DM 644-66	Câble	VI	—	
DM 644-68	Guide	VI	—	
D 644-84	Boule	VI	—	
DM 644-84	Câble	VI	—	
DM 644-86	Levier		—	
DM 644-87	Levier		—	
DM 644-91	Levier		—	
DM 644-94	Câble	VI	—	
DM 644-102	Ressort		166	
DM 644-110	Guide		—	
DM 644-111	Volet		—	
DM 644-112	Volet		—	
DM 651-2	Boîte		166	
DM 651-3	Couvercle		—	
DM 651-5a	Boîte		—	
DM 651-6	Couvercle		—	
DM 651-62	Doigt	VI	—	
DM 651-82	Jonc		—	
DM 651-89	Ressort		—	
DM 651-91	Butée		—	
DM 651-92	Vis	VI	—	
DM 652-2	Cendrier	VI	—	
D 652-78	Platine	VI	—	
DM 652-78	Platine	VI	—	
DM 741-04b	Unit AV		170	
DM 741-04c	Unit AV		—	
DM 741-3	Unit AV		—	
DM 741-3a	Unit AV		—	
D 741-5	Longeron		—	
D 741-5a	Longeron		—	
D 741-7	Traverse AV		—	
DM 741-7	Tôle		—	
D 741-58	Tôle		—	
D 741-58a	Tôle		—	
D 741-59	Tôle		—	
D 741-59a	Tôle		—	
D 741-77	Traverse		—	
D 741-99	Tôle		—	
D 741-100a	Longeronnet		—	
DM 741-100	Longeronnet		—	
D 741-106	Tôle		—	
D 741-108	Feutre		—	
D 741-109	Feutre		—	
D 742-01	Unit A.R.		174	
D 742-97	Tôle		—	
DM 743-1	Longeron		—	
DM 743-1a	Longeron		—	
D 743-2	Traverse		—	
D 743-87	Doublure		—	
D 743-87a	Doublure		—	
D 743-90	Caoutchouc		170-174	
D 743-91	Caoutchouc	VI	—	
D 743-98	Tôle		—	
DM 744-3	Planche		174	
DS 744-128	Bouchon		—	
DS 744-129	Bouchon		—	
D 811-2a	Brancard G		170-174	
DM 811-2	Brancard D		—	
D 811-67	Brancard		186	

NUMÉRO	DÉSIGNATION	RAYON	NUMERO DES PAGES	OBSERVATIONS
D 811-75	Rallonge		186	
D 811-75a	Rallonge		—	
D 811-94	Brancard		—	
D 811-99	Brancard		—	
D 812-1	Pied		174	
D 812-1a	Pied		—	
D 812-2	Pied		—	
D 812-2a	Pied		—	
D 812-72	Tôle		170	
D 812-72a	Tôle		—	
D 812-73	Tôle		—	
D 812-73a	Tôle		—	
D 812-79	Tôle		174	
D 812-79a	Tôle		—	
D 812-88	Pied		170	
D 812-88a	Pied		—	
D 812-90	Pied		—	
D 812-90a	Pied		—	
D 813-3	Traverse		174	
D 813-9	Traverse		—	
D 813-66	Tôle		—	
D 813-67	Traverse		—	
D 813-92	Traverse	VI	211	
D 813-96	Traverse	VI	—	
DM 814-64	Gousset		170	
D 814-88a	Gousset		—	
D 814-95	Gousset		174	
D 814-95a	Gousset		—	
D 814-97	Renfort		—	
D 814-97a	Renfort		—	
DS 821-9f	Panneau		186	
DS 821-9g	Panneau		—	
D 821-55	Doublure		—	
D 821-55a	Doublure		—	
D 821-73	Tôle		—	
D 821-73a	Tôle		—	
D 821-74a	Passage de roue		—	
DM 821-74	Passage de roue		—	
D 821-91	Gousset		—	
D 821-91a	Gousset		—	
D 821-94	Tôle		—	
D 821-94a	Tôle		—	
DM 821-104d	Panneau		—	
DM 821-104e	Panneau		—	
DM 821-104f	Panneau		—	
DM 821-104g	Panneau		—	
DM 822-03	Bandeau		205	
DM 822-03b	Bandeau		206	
DM 822-04	Couvercle	VI	205	
DM 822-04a	Couvercle	VI	206	
DM 822-05	Encadrement	VI	205	
DM 822-05a	Encadrement	VI	206	
DM 822-2	Tôle		170	
DM 822-2a	Tôle		—	
DM 822-2b	Tôle		—	
DM 822-2c	Tôle		—	
DS 822-3	Tôle		—	
DM 822-7a	Bandeau		205	
DM 822-31	Tôle		206	
DM 822-52	Butée		205-206	
DM 822-53	Couvercle		205	
DM 822-53a	Couvercle		206	
DM 822-54a	Planche		205	
DM 822-54b	Planche		206	
DM 822-65a	Applique	VI	205	
DM 822-65b	Applique	VI	—	
DM 822-65 c	Applique	VI	—	
DM 822-65 d	Applique	VI	—	
DM 822-65e	Applique	VI	—	
DM 822-65f	Applique	VI	206	
DM 822-67	Garniture		205	
DM 822-67a	Garniture		206	
DM 822-75	Caoutchouc		205-206	
DM 822-76	Support		205	
DM 822-76a	Support		206	
DM 822-87	Patte		205-206	
DM 822-138	Jonc	VI	205	
DM 822-140	Applique	VI	—	
DM 822-141	Planche		—	
DM 822-141a	Planche		206	
DM 822-141b	Planche		205	
DM 823-1a	Panneau AR.		174	
DM 825-3	Pavillon		186	
DS 825-67	Caoutchouc	VI	—	
D 825-90	Rondelle		—	
DS 825-91	Caoutchouc		—	
D 825-92	Vis		—	
D 825-92a	Vis		—	
DM 826-50	Cloison		210	
D 826-52	Écrou	VI	211	
DM 826-53	Garniture	VI	210	
DM 826-54	Garniture	VI	—	

INDEX (suite)

NUMÉRO	DÉSIGNATION	RAYON	NUMÉRO DES PAGES	OBSERVATIONS
DM 826-55	Garniture	VI	210	
D 826-94	Armature	VI	211	
D 826-95	Patte	VI	—	
D 826-95a	Patte	VI	—	
DS 841-02	Porte AV		190	
DS 841-02a	Porte AV.		—	
D 841-8	Butée		—	
D 841-15	Caoutchouc		—	
D 841-19	Panneau		211	
D 841-20	Panneau		—	
D 841-53	Patte		190	
D 841-53a	Patte		—	
D 841-55	Patte		—	
D 841-55a	Patte		—	
DS 841-56	Cale		—	
DS 841-56a	Cale		—	
DS 841-56b	Cale		—	
D 841-57	Bordure	VI	210	
D 841-57a	Bordure	VI	—	
D 841-58	Patte		190	
D 841-60	Cale		—	
D 841-60a	Cale		—	
D 841-66	Sertissage		—	
D 841-66a	Sertissage		—	
D 841-67	Garniture		—	
D 841-67a	Garniture		—	
D 841-68	Renfort		—	
D 841-68a	Renfort		—	
D 841-74	Renfort		—	
D 841-74a	Renfort		—	
D 841-79	Sertissage		—	
D 841-79a	Sertissage		—	
D 841-81	Garniture		—	
D 841-81a	Garniture		—	
D 841-82	Bride		—	
D 841-83	Ressort		—	
D 841-87	Arrêt	VI	—	
DS 841-90	Support		—	
DS 841-90a	Support		—	
D 841-91	Garniture		—	
D 841-91a	Garniture		—	
D 841-92	Support		—	
D 841-93	Vis		—	
DS 842-04	Porte AR.		—	
DS 842-04a	Porte AR.		—	
D 842-3	Tirant		—	
D 842-5	Ressort		—	
D 842-15	Caoutchouc		190	
DS 842-17	Butée		186	
DS 842-17a	Butée		—	
D 842-56	Bordure	VI	210	
D 842-56a	Bordure	VI	—	
D 842-60	Plaquette		190	
D 842-61	Garniture		—	
D 842-61a	Garniture		—	
D 842-66	Axe		—	
D 842-67	Rondelle		—	
D 842-68	Galet	VI	—	
D 842-71	Axe		—	
D 842-73	Sertissage		—	
D 842-73a	Sertissage		—	
D 842-74	Sertissage		193	
D 842-74a	Sertissage		—	
D 842-78	Biellette		—	
D 842-79	Sertissage		—	
D 842-88	Garniture		—	
D 842-88a	Garniture		—	
D 842-100	Patte		—	
D 842-100a	Patte		—	
DM 844-07	Charnière		201	
DM 844-07a	Charnière		—	
DM 844-07b	Charnière		—	
DM 844-07c	Charnière		—	
DM 844-19	Porte		—	
D 844-23	Semelle		—	
D 844-23a	Semelle		—	
D 844-52	Sertissage		174	
D 844-56b	Béquille		201	
D 844-56c	Béquille		—	
DS 844-59	Ressort		—	
D 844-61a	Béquille		—	
D 844-72	Caoutchouc		—	
D 844-87	Caoutchouc		—	
D 844-89	Caoutchouc		—	
DM 844-112	Support		—	
DM 844-113	Joint		—	
DM 844-117	Béquille		—	
DM 844-120	Bague		—	
DM 844-121	Axe		—	
D 851-4	Bavette		177	
D 851-6	Support		178	
D 851-9	Bavette		177-181	
D 851-9a	Bavette		—	
D 851-11	Bavette		—	

INDEX (suite)

NUMÉRO	DÉSIGNATION	RAYON	NUMÉRO DES PAGES	OBSERVATIONS
D 851-11a	Bavette		177-181	
D 851-51	Caoutchouc		—	
D 851-52	Support		177	
D 851-52a	Support		—	
D 851-58	Rondelle		—	
D 851-60	Aile AV.		—	
D 851-60c	Aile AV.		—	
DS 851-60	Aile AV.		—	
DS 851-60a	Aile AV.		—	
D 851-61	Rondelle		—	
D 851-62	Plaque		—	
DS 851-62	Support		—	
DS 851-63	Ressort		—	
D 851-64	Support		—	
DM 851-67	Aile AR		178	
DM 851-67a	Aile AR		—	
DS 851-67b	Aile AR		181	
DS 851-67c	Aile AR		—	
D 851-68	Caoutchouc		178-181	
D 851-70	Support		—	
D 851-72	Butée		—	
D 851-77	Vis		—	
DS 851-77	Vis		181	
D 851-78	Broche		178-181	
D 851-79	Rondelle		178	
D 851-81	Caoutchouc		178-181	
D 851-81a	Caoutchouc		—	
D 851-83	Caoutchouc		177	
DS 851-85	Patte		181	
DS 851-86	Vis		177	
D 851-89	Caoutchouc		—	
D 851-91	Support		—	
D 851-100	Plaquette		178	
DS 851-100a	Plaquette		181	
D 851-110	Renfort		178-181	
D 851-112	Patte		—	
D 851-113	Plaquette		177	
D 851-122	Plaquette		178-181	
D 851-124	Sertissage		174	
D 851-124a	Sertissage		—	
D 851-126	Caoutchouc	VI	178-181	
D 851-131	Tirant		—	
D 851-132	Caoutchouc		177	
D 851-133	Support		—	
D 851-133a	Support		—	
D 851-134	Contreplaque		—	
D 851-135	Contreplaque		—	
D 851-136	Plaque		177	
DS 851-149	Support		—	
DS 851-151	Plaque		—	
DS 851-157	Patte		181	
DS 851-159	Support		—	
DS 851-160	Pontet		—	
DS 851-160a	Pontet		—	
DS 852-07	Articulation		182	
DS 852-07a	Articulation		—	
DM 852-2a	Capot		—	
DS 852-2a	Capot		—	
DS 852-52	Patte		—	
D 852-64	Support		—	
D 852-64a	Support		—	
D 852-69	Butée		—	
DM 852-91	Butée		177	
DM 852-92	Butée		182	
DS 852-106	Béquille		—	
D 852-116	Caoutchouc		—	
DS 852-122	Doigt		—	
DS 852-122a	Doigt		—	
DS 852-123	Crochet		—	
D 852-124	Garniture		—	
DS 852-126	Bande		—	
DS 852-128	Axe		—	
D 853-1a	Tôle		170	
DM 853-50	Tôle		206	
D 853-66	Caoutchouc		201	
DM 853-69a	Tôle		205-206	
DM 853-78	Tôle		205	
D 853-81	Caoutchouc		178	
DS 853-81	Caoutchouc		178-181-193	
DM 853-90	Recouvrement		170	
D 853-101	Garniture	VI	211	
D 853-102	Garniture	VI	—	
D 853-103	Garniture	VI	—	
D 853-104	Garniture	VI	—	
D 853-105	Bandeau	VI	—	
D 853-106	Bandeau	VI	—	
D 853-107	Garniture	VI	—	
D 853-108	Garniture	VI	—	
D 853-109	Frise	VI	—	
D 853-110	Panneau	VI	—	
DM 854-3	Protecteur		169	
DM 854-3a	Enjoliveur		—	
D 854-4	Chevron		201	
DM 854-4	Chevron		—	

INDEX (suite)

NUMÉRO	DÉSIGNATION	RAYON	NUMÉRO DES PAGES	OBSERVATIONS
D 854-56	Baguette	VI	211	
D 854-57	Baguette	VI	—	
DM 854-71	Applique		186	
DS 854-73	Patte		—	
DM 854-75	Applique		—	
DM 854-75a	Applique		—	
DM 854-76	Applique		—	
DM 854-76a	Applique		—	
DS 854-77	Rondelle		201	
D 854-81	Grille	VI	211	
DM 854-82	Applique		186	
DM 854-82a	Applique		—	
DM 854-82b	Applique		—	
DM 854-82c	Applique		—	
DS 854-82	Applique		—	
DS 854-82a	Applique		—	
D 854-83b	Applique		—	
D 854-83c	Applique		—	
DM 854-83	Applique		—	
DM 854-83a	Applique		—	
DM 854-83b	Applique		—	
DM 854-83c	Applique		—	
DM 854-83d	Applique		189	
DM 854-83e	Applique		—	
DS 854-83	Applique		—	
DS 854-83a	Applique		—	
DS 854-84d	Applique		—	
DS 854-84e	Applique		—	
DM 854-85	Bordure		—	
DS 854-85b	Bordure		—	
DM 854-90	Ressort		—	
DM 854-91	Couvre-joint		—	
DS 854-91a	Couvre-joint		—	
DM 854-93	Bordure		—	
DM 854-93a	Bordure		—	
DS 854-93b	Bordure		—	
DS 854-93c	Bordure		—	
DM 854-94	Bordure		—	
DM 854-94a	Bordure		—	
DS 854-94b	Bordure		—	
DS 854-94c	Bordure		—	
D 854-95	Profilé	VI	211	
D 854-96	Profilé	VI	—	
DM 854-100	Applique		189	
D 861-05	Verrou		182	
D 861-5	Serrure	VI	194	
D 861-7	Serrure	VI	—	
D 861-7a	Serrure	VI	194	
DM 861-8	Poignée		—	
DM 861-8a	Poignée		—	
DS 861-8	Poignée		—	
DS 861-8a	Poignée		—	
D 861-9	Serrure	VI	—	
D 861-13a	Jeu de barillets	VI	194-201	
DS 861-13	Jeu de barillets	VI	—	
D 861-16	Ressort	VI	194	
D 861-18	Bouton	VI	—	
DS 861-18	Bouton	VI	194-201	
D 861-19	Bouton		194	
DS 861-21	Ressort		194-201	
D 861-22	Pêne		201	
D 861-23	Arrêtoir		194	
D 861-24	Poignée		—	
D 861-24a	Poignée		—	
DM 861-24	Poignée		—	
DM 861-24a	Poignée		—	
DS 861-33	Jonc	VI	194-201	
D 861-34	Ressort		201	
D 861-36	Doigt		182	
D 861-37	Serrure		—	
D 861-37a	Serrure		—	
D 861-38	Tirette		—	
D 861-51	Rondelle		201	
D 861-53	Axe		—	
D 861-57	Gâche		—	
D 861-59	Guide		—	
D 861-62	Axe		194	
D 861-63	Ressort		—	
D 861-70	Biellette		—	
D 861-74	Rondelle		—	
DM 861-76	Poignée		—	
DM 861-76a	Poignée		—	
DS 861-76	Poignée	VI	—	
DS 861-76a	Poignée	VI	—	
D 861-79b	Gâche	VI	—	
D 861-79c	Gâche	VI	—	
D 861-84	Rondelle	VI	—	
D 861-98	Vis		—	
D 861-98a	Vis		—	
D 861-98b	Vis		201	
D 861-100	Ressort	VI	194	
D 861-101	Écrou		194-201	
D 861-102	Verrou	VI	—	
D 861-104	Arrêtoir		201	

NUMÉRO	DÉSIGNATION	RAYON	NUMÉRO DES PAGES	OBSERVATIONS
D 861-105	Écrou		201	
D 861-107	Boîtier		—	
D 861-109	Patte		—	
D 861-110	Butée		—	
D 861-116	Plaquette	VI	194	
D 861-117a	Doigt		—	
DM 861-117	Doigt	VI	—	
D 861-118	Rondelle	VI	—	
D 861-119	Vis		—	
D 861-120	Rondelle	VI	—	
D 861-121	Embase		—	
D 861-122	Coupelle		182	
D 861-123	Ressort		—	
DS 861-132	Coupelle		194	
D 861-136	Ressort		182	
D 861-149	Plaquette		194	
D 861-150	Levier		182	
D 861-151	Câble	VI	—	
D 861-155	Patte		—	
D 861-158	Cale	VI	194	
D 861-158a	Cale	VI	—	
D 861-159	Gaine	VI	182	
D 861-162	Ressort		—	
DS 861-165	Tirette		—	
DS 861-166	Bague		—	
DS 861-167	Serre-câble	VI	—	
D 912-4	Levier		208	
D 912-4a	Levier		—	
D 912-10	Boule	VI	208-209	
DM 912-19a	Garniture		209	
DM 912-20a	Garniture		—	
DM 912-20b	Garniture		—	
D 912-78	Support		208	
D 912-79	Support		—	
D 912-80	Butée		208-209	
D 912-85	Ressort		—	
DM 912-113c	Armature		208	
DM 922-12	Levier		209	
DM 922-13	Axe		—	
DM 922-62	Armature		—	
DM 922-114	Tringle		—	
DM 922-118	Support		208-209	
DM 922-118a	Support		—	
DM 922-119	Butée		—	
DM 923-2a	Garniture		209	
DM 923-2b	Garniture		—	
DM 923-5	Carcasse		—	
DM 923-5b	Carcasse		209	
DS 923-5	Carcasse		—	
DM 923-10	Carcasse		—	
DS 923-10	Carcasse		—	
DM 923-11b	Garniture		—	
D 923-21a	Dossier	VI	211	
D 923-22a	Coussin	VI	—	
D 923-90a	Bague	VI	209	
D 923-92	Cuvette		—	
D 923-100	Équerre	VI	211	
D 923-107	Oreille	VI	—	
D 923-107a	Oreille	VI	—	
D 923-120	Étrier	VI	—	
D 923-121	Colonnette	VI	—	
DS 932-9a	Bouton	VI	209	
DS 932-64	Cale		208-209	
DS 932-66	Cale		—	
DS 932-76	Garniture		209	
DS 932-81a	Axe		—	
DS 932-82	Grain	VI	—	
DS 932-84a	Carcasse		—	
DS 932-90	Carcasse		—	
DS 932-99b	Carter	VI	—	
DS 932-99c	Carter	VI	—	
DS 932-118	Cale		—	
DM 941-1	Accoudoir		210	
D 941-2	Matelassure	VI	—	
D 941-2a	Matelassure	VI	—	
DM 941-3	Garniture		—	
DS 941-91	Tôle		209	
DS 941-82	Accoudoir		—	
DM 942-94	Appui-tête		—	
DM 942-94a	Appui-tête		—	
D 944-1	Poignée	VI	211	
D 944-1a	Poignée	VI	—	
D 944-98	Embase	VI	—	
D 944-98a	Embase	VI	—	
D 961-08	Lève-glace	VI	197-198	
D 961-08a	Lève-glace	VI	—	
DS 961-09	Glace		208	
DS 961-09b	Glace		—	
D 961-016	Lève-glace	VI	211	
D 961-2	Glace	VI	—	
D 961-3	Glace	VI	208	
DS 961-3	Glace		—	
DS 961-3a	Glace	VI	—	
DS 961-4	Glace	VI	197	

INDEX (suite)

NUMÉRO	DÉSIGNATION	RAYON	NUMÉRO DES PAGES	OBSERVATIONS
DS 961-4a	Glace	VI	198	
DS 961-6	Glace	VI	197	
DS 961-6a	Glace	VI	198	
DS 961-7	Glace	VI	208	
DS 961-7b	Glace	VI	—	
DS 961-8	Bas de glace		197	
DS 961-8a	Bas de glace		—	
DS 961-8b	Bas de glace		198	
DS 961-8c	Bas de glace		—	
DS 961-9	Bas de glace		197	
DS 961-9a	Bas de glace		—	
DS 961-9b	Bas de glace		198	
DS 961-9c	Bas de glace		—	
D 961-17	Caoutchouc		208	
DS 961-19	Garniture	VI	197-198	
DS 961-19a	Garniture	VI	—	
DM 961-23a	Manivelle		197	
DS 961-23	Manivelle		198	
D 961-26	Embase		—	
DM 961-26a	Embase		197	
D 961-27	Caoutchouc		208	
D 961-29	Caoutchouc		—	
DS 961-30b	Garniture		197-198	
DS 961-31c	Garniture		—	
D 961-36	Manivelle	VI	211	
D 961-48	Essuyeur	VI	—	
D 961-49	Bas de glace	VI	—	
D 961-53	Encadrement		189	
DS 961-56	Presse-glace		208	
DS 961-57	Guide-glace		197	
DS 961-57a	Guide-glace		—	
DS 961-57b	Guide-glace		198	
DS 961-57c	Guide-glace		—	
D 961-67	Rondelle	VI	197-198	
DS 961-74	Caoutchouc		—	
D 961-75	Encadrement		170	
D 961-75a	Encadrement		—	
D 961-80	Bouchon		170-193	
DS 961-81	Guide-glace		197	
DS 961-81a	Guide-glace		—	
DS 961-81b	Guide-glace		198	
DS 961-81c	Guide-glace		—	
D 961-83	Scellement	VI	211	
D 961-95	Bouchon		193	
D 961-98	Caoutchouc	VI	208	
D 961-100	Embase	VI	211	
D 961-112	Arrêtoir	VI	197-198	
D 961-113	Coulisse	VI	211	
D 961-115	Renfort		189	
DS 961-118	Cale		197-198	
DS 961-118a	Cale		—	
D 961-123	Coupelle		198	
DM 961-123	Coupelle		197	
D 961-124	Ressort		197-198	
D 961-133	Presse-glace		208	
D 961-133a	Presse-glace		—	
DS 961-133	Presse-glace		—	
DS 961-133a	Presse-glace		—	
D 961-134	Caoutchouc		—	
DS 961-134	Caoutchouc		—	
DS 961-146	Caoutchouc		—	
D 961-147	Renfort		189	
DM 961-150	Presse-glace	VI	208	
D 961-151	Caoutchouc		—	
DS 961-151	Caoutchouc		—	
DS 961-161b	Encadrement		—	
DS 961-163	Presse-glace	VI	—	
DS 961-175	Coulant	VI	197	
DS 961-175a	Coulant	VI	—	
DS 961-175b	Coulant		198	
DS 961-175c	Coulant		—	
D 961-179	Ressort	VI	211	
DS 961-180	Protecteur	VI	197-198	
DS 961-184	Vis		208	
DS 961-185	Rondelle	VI	—	
DS 961-189	Renfort		170-208	
DM 981-1	Tapis AV		—	
DM 981-1a	Tapis AV		—	
DM 981-1b	Tapis AV		210	
DM 981-1c	Tapis AV		—	
DM 981-1d	Tapis AV		—	
D 981-2a	Tapis AR		—	
DM 981-2	Tapis AR		—	
DM 981-7	Tapis AV		211	
DM 981-8	Tapis AR		—	
DM 981-67	Garniture		210	
DM 981-67a	Garniture		—	
DM 981-74	Garniture		—	
DS 981-75	Garniture		—	
DM 981-76	Garniture		—	
DM 981-78	Garniture		205-206	
DM 981-81	Garniture		—	
DM 981-83	Garniture		—	
DM 981-83a	Garniture		—	

INDEX (fin)

NUMÉRO	DÉSIGNATION	RAYON	NUMÉRO DES PAGES	OBSERVATIONS
D 981-133	Garniture	VI	211	
D 981-133a	Garniture	VI	—	
D 981-134	Garniture	VI	—	
D 981-134a	Garniture	VI	—	
DS 982-68	Garniture	VI	177	
DS 982-68a	Garniture	VI	—	
DS 982-69	Garniture	VI	—	
DS 982-69a	Garniture	VI	—	
DM 982-81	Garniture		210	
DM 982-109	Garniture		177	
DM 982-109a	Garniture		—	
DS 983-10	Jonc	VI	210	
DS 983-10a	Jonc	VI	—	
DS 983-11	Jonc	VI	—	
DS 983-11a	Jonc	VI	—	
D 983-59	Panneau		—	
D 983-71	Panneau		—	
D 983-71a	Panneau		—	
DM 983-71	Panneau		—	
DM 983-74	Panneau		—	
D 983-75	Panneau		210	
DS 983-75a	Panneau		—	
DM 983-78	Panneau		—	
DS 983-81	Bouchon	VI	—	
DS 984-3	Clé	VI	205-206	
DM 985-86a	Garniture		206	
DM 985-91	Garniture		205	
DM 985-97	Garniture		—	
DM 985-98a	Garniture		—	
DM 985-98c	Garniture		206	
DM 985-99	Garniture		205	
DM 985-99c	Garniture		206	
DM 986-95	Garniture	VI	210	
DM 986-95a	Garniture	VI	—	
DM 987-1	Garniture		208	
DM 987-2	Garniture	VI	211	
DM 988-1	Garniture	VI	189	
DM 988-3	Garniture		208	
DM 989-1	Garniture		210	

NUMÉRO	DÉSIGNATION	OBSERVATION
243	Pochette de joints moteur, comprenant : tous les joints couramment utilisés dans le remontage d'un moteur (sauf joints métalloplastiques, Hugo-Reinz et caoutchouc) (R. VI).	

NUMÉRO	DÉSIGNATION	COEFF.
	MOTEUR COMPLET	
DM 1-03	Moteur, avec : embrayage — sans : tubulures d'admission ni d'échappement, pompe à eau, supports latéraux, jauge d'huile, reniflard, bougie, distributeur, démarreur, dynamo, pompe à essence (culasse fonte). **NORMALE.**	1
DM 1-03a	*Moteur, même composition que DM* 1-03, *mais culasse aluminium et prise de chauffage à l'arrière de la culasse.* **LUXE.** *Jusque février* 60. *N.F.P.*	1
DM 1-03b	Moteur, même que DM 1-03a, sauf prise de chauffage sur le côté de la culasse. **LUXE.** Depuis février 60.	1
	CYLINDRE — CARTER — CHEMISES	
A 132-1	Bouchon TH de 16×150 de vidange du carter infér.	1
DS 111-01	Jeux de 4 chemises avec pistons segments, axes et joints (haut. du repos à la partie supér. 125,1 mm).	1
DS 111-3	Joint papier entre cylindre et chemise (repère bleu clair) (R. VI).	4
DS 113-02	Coquille d'étanchéité supér. et infér. assemblées, diam. intér. 56 mm et 77 mm.	1
D 113-11	Joint de chapeau de palier côté volant (section 6,5×8) (R. VI).	1
D 113-12	Joint de chapeau de palier côté distribution (section 6,5×8) (R. VI).	1
DS 113-50	Tube de chapeau de palier côté volant.	1
D 113-97	Tôle d'étanchéité de gorge de chapeau de palier, épais. 0,5 mm, larg. 6,5 mm.	1
D 113-98	Vis TH de 5×25 d'assemblage des demi-coquilles d'étanchéité.	2
DM 114-5	Cylindre carter moteur (sans chemise).	1
DM 114-6	Cylindre carter moteur (sans chemise). Type **U.S.A. 12 volts.** Jusque octobre 59.	1
D 131-1	Couvercle de distribution.	1
DS 132-01	Reniflard avec cartouche filtrante. **P.O.** et **D. à D.**	1
D 132-9	Joint longitudinal G. de carter infér. (papier et liège) (R. VI). Jusque février 59.	1
D 132-9a	Joint longitudinal D. de carter infér. (papier et liège) (R. VI). Jusque février 59.	1
	Joint liège de carter inférieur (R. VI). Depuis février 60.	
D 132-9b	— gauche, côté distribution (22×26,5×3).	1
D 132-9c	— droit, côté distribution (14,5×22×3).	1
D 132-9d	— droit et gauche, côté volant (15,5×22×3).	2
DS 132-10	Reniflard sans cartouche filtrante. (R. VI).	1
D 132-98	Carter infér. aluminium.	1
DS 221-96	Support guide de jauge d'huile (R. VI).	1
482-S	Vis TH de 7×12,5 (R. III) de fixat.	
	— du support guide de jauge.	1
	— du reniflard.	2
483-S	Vis TH de 7×15 de fixat. de la bride de butée d'arbre à cames (R. III).	2
486-S	Vis TH de 7×22,5 (R. III) de fixation.	
	— des demi-coquilles d'étanchéité.	6
	— du couvercle de distribution. Depuis mars 59.	1
486-S 30	Vis TH à pointe de 7×22,5 de fixat. du carter infér. (R. III).	10
487-S	Vis TH de 7×25 de fixat. du couvercle de distribution (R. III). Jusque mars 59.	1
489-S 30	Vis TH à pointe de 9×30 de fixat. du carter infér. (R. III).	4
497-S	Vis TH de 7×50 de fixat. du couvercle de distribution (R. III). Jusque mars 59.	11
2.312-S	Rondelle de 5,5×12 sous écrou de fixat. de cartouche filtrante (R. III). **P.O.** et **D. à D.**	1
2.323-S	Écrou H de 5×75 de fixat. de cartouche filtrante (R. III). **P.O.** et **D. à D.**	1
2.470-S	Joint métalloplastique de 12,2×17×2 du bouchon de vidange d'eau (R. VI).	1

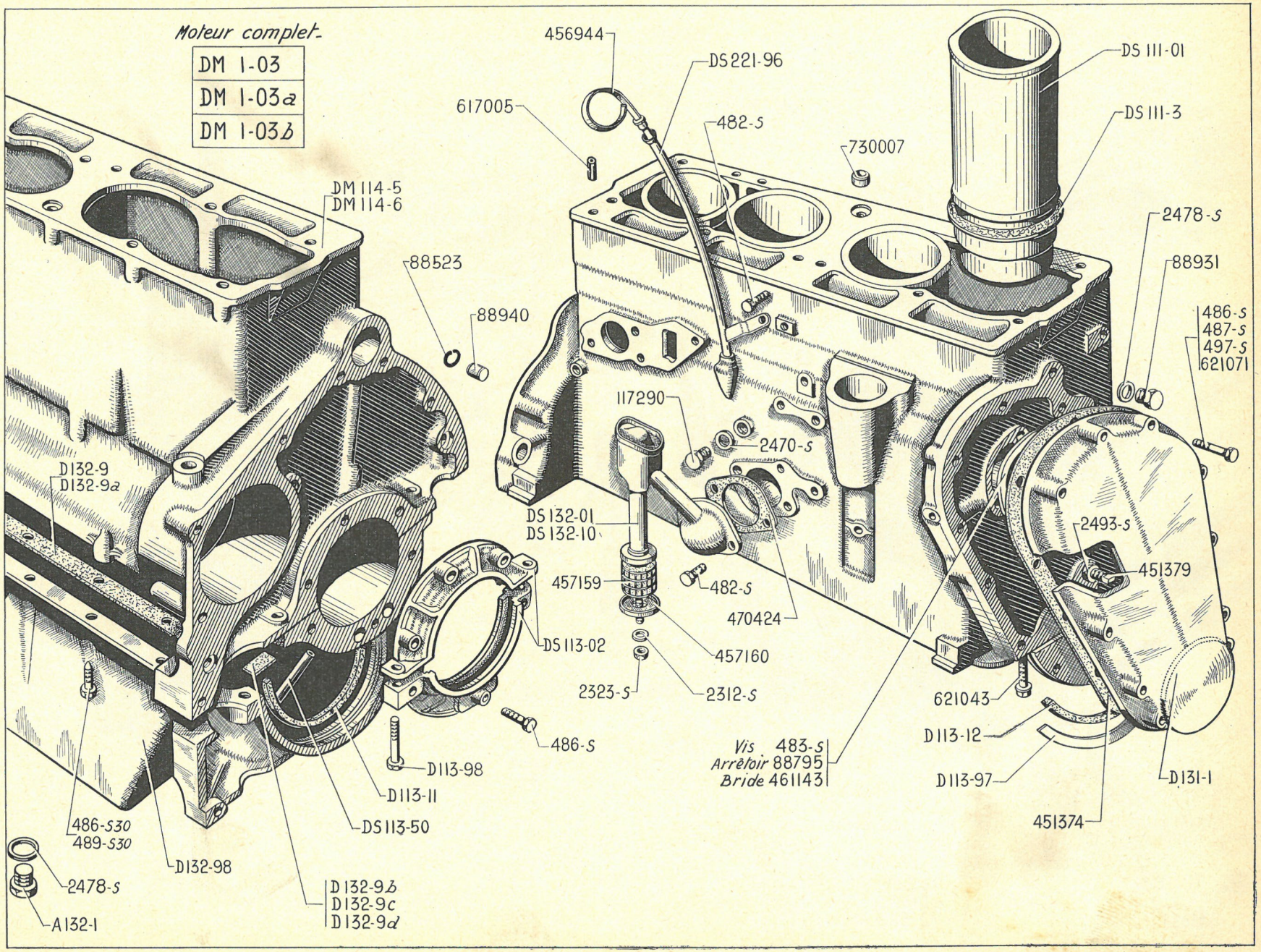
Moteur complet
DM 1-03
DM 1-03a
DM 1-03b
456944
DS 221-96
617005
482-S
730007
DS 111-01
DS 111-3
2478-S
88931
486-S
487-S
497-S
621071
DM 114-5
DM 114-6
88523
88940
117290
2470-S
D132-9
D132-9a
DS 132-01
DS 132-10
2493-S
451379
457159
482-S
470424
DS 113-02
457160
2323-S
2312-S
621043
D113-12
D113-97
D131-1
451374
486-S
Vis 483-S
Arrêtoir 88795
Bride 461143
D113-98
D113-11
DS 113-50
486-S30
489-S30
D132-98
2478-S
A132-1
D132-9b
D132-9c
D132-9d

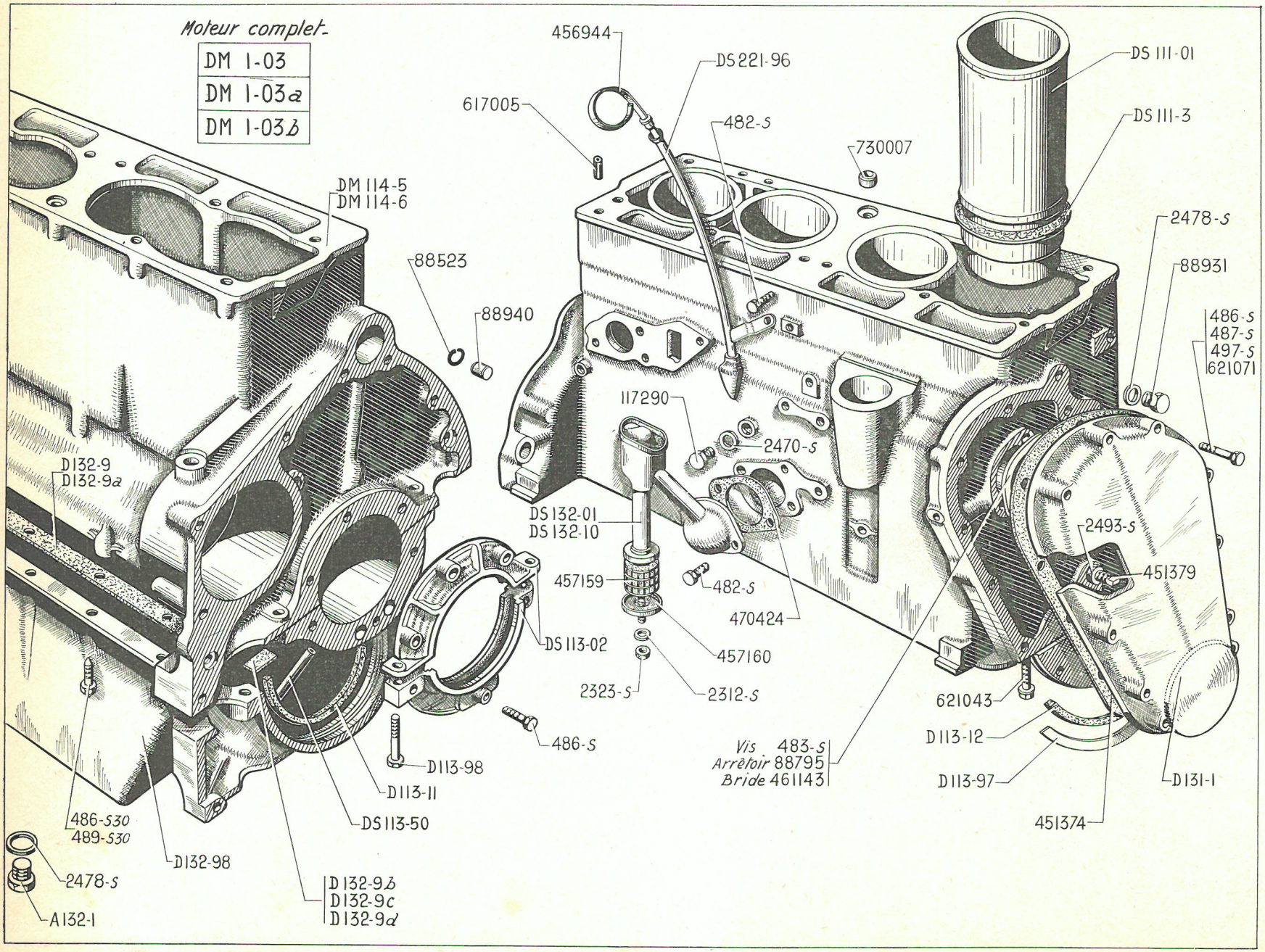
Moteur complet
DM 1-03
DM 1-03a
DM 1-03b
456944
DS 221-96
617005
482-S
730007
DS 111-01
DS 111-3
DM 114-5
DM 114-6
2478-S
88931
88523
88940
486-S
487-S
497-S
621071
117290
2470-S
D132-9
D132-9a
DS 132-01
DS 132-10
2493-S
451379
457159
482-S
470424
DS 113-02
457160
2323-S
2312-S
621043
D113-12
486-S
Vis 483-S
Arrêtoir 88795
Bride 461143
D113-98
D113-97
D131-1
D113-11
DS 113-50
451374
486-S30
489-S30
D132-98
2478-S
D132-9b
D132-9c
D132-9d
A132-1

NUMÉRO	DÉSIGNATION	COEFFt
2.478-S	Joint cuivre de 16,3×22×2 du bouchon (R. VI).	
	— de circulation d'huile.	2
	— de vidange de carter.	1
2.493-S	Écrou H de 7×100 de blocage du graisseur de chaîne (R. III).	1
88.523	Jonc d'arrêt du pied de centrage de carter volant-moteur (R. I).	2
88.795	Arrêtoir simple de 8,5 des vis de fixat. de la butée d'arbre (R. I).	2
88.931	Bouchon de 16×150 de circulation d'huile (R. I).	2
88.940	Pied de centrage de carter volant moteur (14×21,5) (R. I).	2
117.290	Bouchon de 12×175 de vidange d'eau (R. I).	1
451.374	Joint du couvercle de distribution (R. VI).	1
451.379	Graisseur de chaîne de distribution (R. I).	1
456.944	Jauge d'huile flexible (R. VI).	1
457.159	Cartouche filtrante du reniflard (20×44×40) (R. VI). **P.O.** et **D. à D.**	1
457.160	Collerette de maintien de cartouche filtrante (R. VI). **P.O.** et **D. à D.**	1
461.143	Bride de butée d'arbre à cames (R. I).	1
470.424	Joint du reniflard (R. VI).	1
617.005	Goupille mecanindus de 5×10 de centrage de culasse (R. VI). Depuis septembre 57.	1
621.043	Vis TH à collerette de 12×65 de fixat. de chapeau de palier (R. I).	6
621.071	Vis TH de 7×55 de fixat. de couvercle de distribution (R. I). Depuis mars 59.	11
730.007	Pied de centrage de culasse (11,5×16×7,5) (R. I).	1

NUMÉRO	DÉSIGNATION	COEFF.
DM 112-01	Culasse nue avec sièges, guides de soupape et tubes de bougie.	1
DS 112-3a	Joint de culasse (R. VI).	1
D 112-4	Vis TH à collerette de 10×102×25 de fixat. de culasse.	7
DS 112-4	Vis TH à collerette de 10×149×25 de fixat. de culasse.	6
DM 112-87	Plaque de fermeture latérale de culasse.	
	— Jusque février 60.	2
	— Depuis février 60.	1
DM 112-88	Joint de plaque de fermeture (R. VI).	2
DS 112-91	Joint d'étanchéité du tube de bougie (30,5×42,5×6).	4
DS 112-92	Cuvette du joint d'étanchéité de bougie (32×49×4) (R. VI).	4
DS 124-2	Culbuteurs d'admission 2 et 4.	2
DS 124-2a	Culbuteurs d'admission 1 et 3.	2
DS 124-3	Guide de soupape, diam. extér. 13 mm (1re possibilité).	8
DS 124-3a	Guide de soupape, diam. extér. 13,25 mm (2e possibilité).	8
DS 124-6	Axe de culbuteur d'admission, diam. 18 mm, long. 420 mm.	1
DS 124-7	Soupape d'admission, diam. 42 mm, long. 107,7 mm.	4
DS 124-8a	Soupape d'échappement, diam. 37 mm, long. 105,5 mm.	4
DS 124-9	Ressort intér. de soupape (13,8×22,2×32,25).	8
DS 124-11	Cuvette supér. de ressort de soupape d'échappement, haut. 8,5 mm, alésage diam. 15,3 mm, profond. 4,3 mm.	4
DS 124-17	Support nº 1 des axes de culbuteur.	1
DS 124-17a	Support nº 4 des axes de culbuteur.	1
DS 124-20b	Culbuteurs d'échappement 2 et 4.	2
DS 124-20c	Culbuteurs d'échappement 1 et 3.	2
DS 124-21a	Axe de culbuteur d'échappement, diam. 16 mm, long. 66 mm.	4
DS 124-22	Support nº 3 des axes de culbuteur.	1
DS 124-22a	Support nº 2 des axes de culbuteur.	1
DS 124-23	Support intermédiaire d'axe de culbuteurs d'admission (fonte). Jusque mai 60.	2
DS 124-23a	Support intermédiaire d'axe de culbuteurs d'admission (acier). Depuis mai 60.	2
DS 124-25	Ressort extér. de soupape (23,6×32×44,4).	8
DS 124-26	Cuvette supér. de ressort de soupape d'admission, haut. 10 mm, alésage conique (R. VI).	4
DS 124-27	Cuvette épaulée infér. de ressort de soupape (13,6×17×20×2,5) (R. VI).	8
DS 124-78	Cavalier de fixat. d'axe de culbuteur d'admission, trou central diam. 10,5 mm (R. VI).	6
DS 124-80	Ressort des culbuteurs d'échappement (16,3×18,3×14,5).	4
D 124-85	Rondelle de 16,5×20×0,9 de frottement des culbuteurs d'échappement.	4
DS 124-85	Rondelle de 18,5×25×1 de frottement des culbuteurs d'admission.	
	Jusque mai 60.	4
	Depuis mai 60.	8
DS 124-95	Cavalier de fixat. d'axe de culbuteur d'échappement, trou central diam. 7,5 (R. VI).	8
DS 124-97	Rondelle infér. d'appui de ressort extér. de soupape (22,1×32×0,5) (R. VI).	8
DS 124-98	Ressort des culbuteurs d'admission (18,3×21,3×59).	4
DS 132-2	Couvre-culasse nu.	1
DS 132-4	Joint caoutchouc de couvre-culasse.	1
DS 132-71a	Goujon de 7×146 (filetages 10 et 55) de fixat. de couvre-culasse et de filtre à air.	1
DS 212-113	Bouchon de puits de bougie (R. VI)	4
DS 221-1	Remplissage d'huile sur couvre-culasse.	1
DS 221-92	Joint de remplissage d'huile (R. VI).	1
DM 642-9a	Plaque de fermeture AR de culasse avec prise de chauffage. Jusque février 60.	1
DM 642-9b	Plaque de fermeture latérale de culasse avec prise de chauffage. Depuis février 60.	1
482-S	Vis TH de 7×12,5 de fixat. du remplissage d'huile (R. III).	3
483-S	Vis TH de 7×15 (R. III) de fixat.	
	— de plaques latérales de culasse.	8
	— de plaque arrière de culasse.	4
2.493-S	Écrou H de 7×100 (R. III) de fixat.	
	— de couvre-culasse.	2
	— de support de culbuteur d'échappement.	8
88.625	Rondelle de 7,5×20×1,5 sous écrou de fixat. de couvre-culasse (R. I).	2

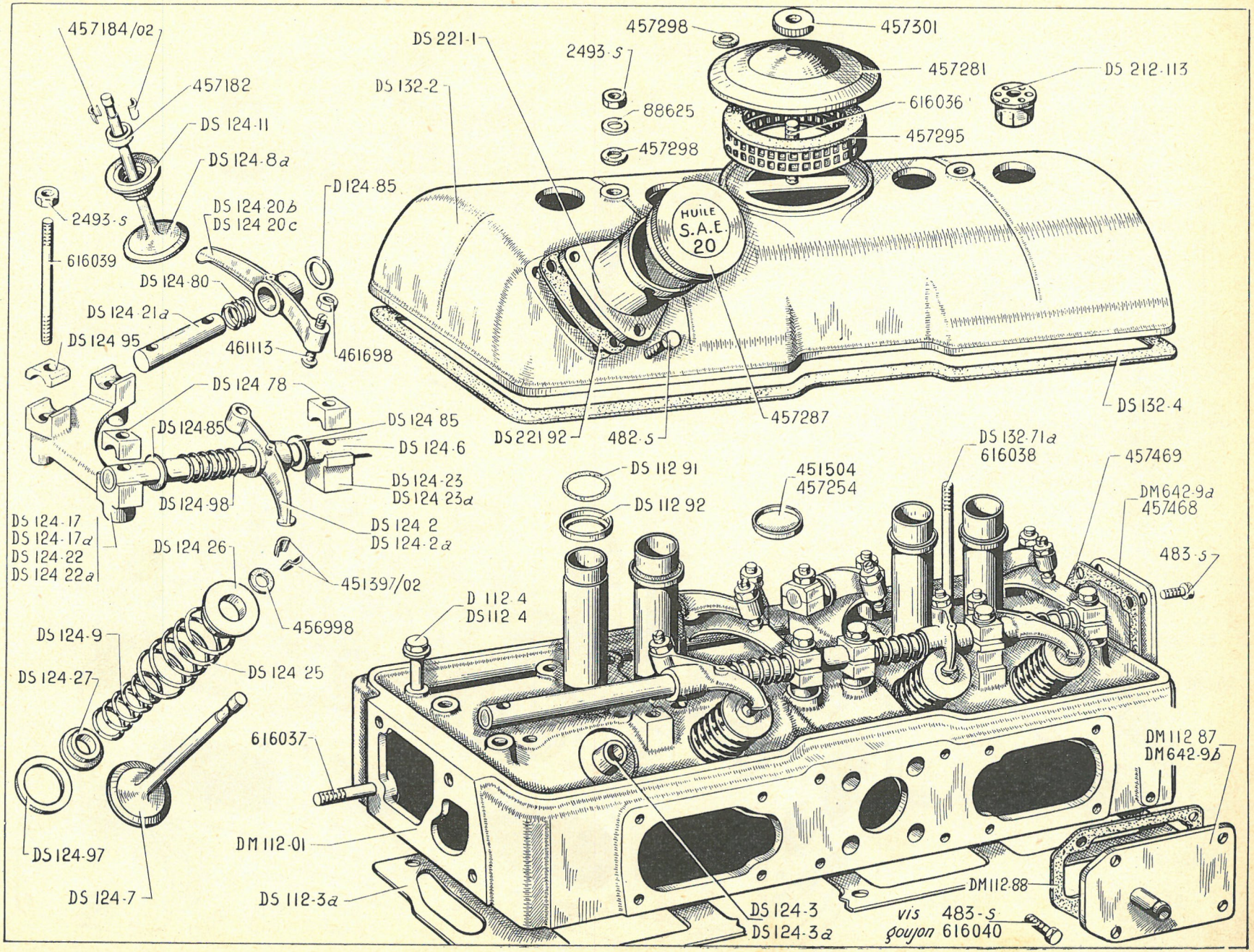
457184/02
457182
DS 124-11
DS 124-8a
2493-S
616039
DS 124-20b
DS 124 20c
D 124-85
DS 124-80
DS 124-21a
DS 124 95
461113
461698
DS 124 78
DS 124-85
DS 124 85
DS 124-6
DS 124-23
DS 124 23a
DS 124-98
DS 124 2
DS 124-2a
DS 124-17
DS 124-17a
DS 124-22
DS 124 22a
DS 124 26
451397/02
456998
DS 124-9
DS 124-27
DS 124 25
DS124-97
DS 124-7
DS 221-1
DS 132-2
457298
2493-S
88625
457298
457301
457281
DS 212-113
616036
457295
HUILE
S.A.E.
20
DS 132-4
457287
DS221 92
482-S
DS 112 91
DS 112 92
451504
457254
DS 132-71a
616038
457469
DM642-9a
457468
483-S
D 112 4
DS112 4
616037
DM 112-01
DS 112-3a
DS 124-3
DS124-3a
DM112-88
DM 112 87
DM642-9b
vis 483-S
goujon 616040

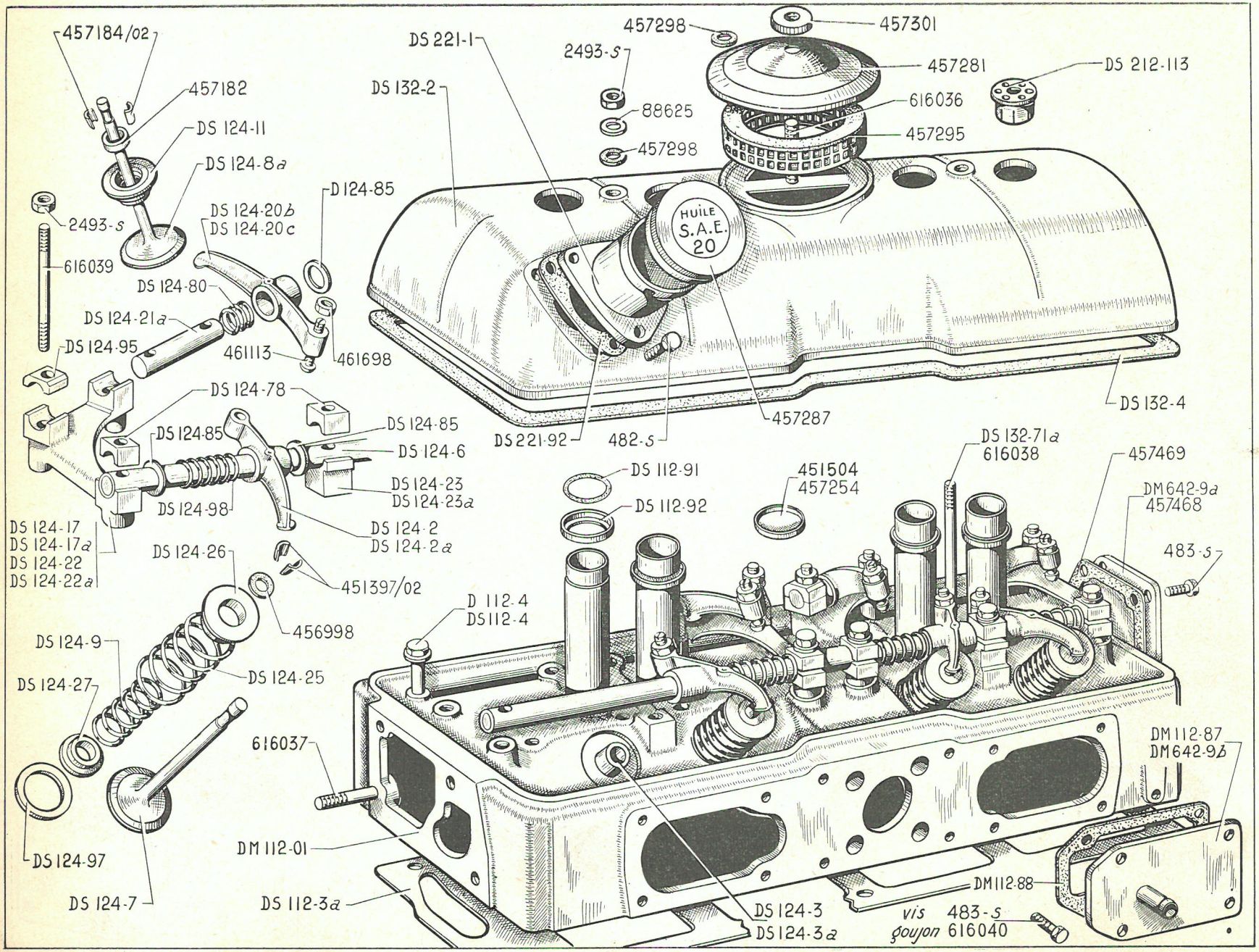
457184/02
457182
DS 124-11
DS 124-8a
2493-S
616039
DS 124-20b
DS 124-20c
D 124-85
DS 124-80
DS 124-21a
461113
461698
DS 124-95
DS 124-78
DS 124-85
DS 124-85
DS 124-6
DS 124-23
DS 124-23a
DS 124-98
DS 124-2
DS 124-2a
DS 124-17
DS 124-17a
DS 124-22
DS 124-22a
DS 124-26
451397/02
456998
DS 124-9
DS 124-27
DS 124-25
DS 124-97
DS 124-7
616037
DM 112-01
DS 112-3a
D 112-4
DS112-4
DS 124-3
DS 124-3a
DS 112-91
DS 112-92
451504
457254
DS 132-71a
616038
457469
DM642-9a
457468
483-S
DM112-87
DM642-9b
DM112-88
vis 483-S
goujon 616040
457298
457301
DS 221-1
2493-S
457281
DS 212-113
DS 132-2
88625
616036
457298
457295
HUILE
S.A.E.
20
DS 132-4
457287
DS 221-92
482-S

NUMÉRO	DÉSIGNATION	COEFF[t]
451.397/02	Segment d'arrêt de cuvette de soupape d'admission, haut. 8 mm (2 pièces) (R. I).	4
451.504	Bouchon de dessablage (diam. 30 mm) 1re possibilité (R. I).	3
456.998	Rondelle caoutchouc de 7×11×2,5 d'étanchéité sur queue de soupape d'admission (R. I).	4
457.182	Cuvette de logement des segments d'arrêt de soupape d'échappement alésage conique, haut. 4,5 mm (R. I).	4
457.184/02	Segment d'arrêt de cuvette de soupape d'échappement, haut. 5,65 mm (2 pièces) (R. I).	4
457.254	Bouchon de dessablage (diam. 31 mm) 2e possibilité (R. I).	3
457.281	Bouchon sur cartouche filtrante (R. VI).	1
457.287	Bouchon de remplissage (R. VI).	1
457.295	Cartouche filtrante sur couvre culasse (65×87×22) (R. VI).	1
457.298	Joint de 7×20×2 (R. VI) — du bouchon de cartouche filtrante. — sous écrou de fixat. de couvre-culasse.	1 2
457.301	Écrou moleté de 7×100 de fixat. du bouchon sur cartouche filtrante (R. I).	1
457.468	Plaque de fermeture AR de culasse. Depuis février 60.	1
457.469	Joint de plaque de fermeture AR de culasse.	1
461.113	Rotule de culbuteur (R. I).	8
461.698	Contre-écrou H de 7×100 à collerette de rotule de culbuteur (R. I).	8
616.036	Goujon de 7×50 (filetage 10 et 17) de fixat. de cartouche filtrante (R. I).	1
616.037	Goujon de 10×90 (filetages 15 et 20) de fixat. du couvercle de pompe à eau et du filtre à air (R. I).	2
616.038	Goujon de 7×117 (filetages 10 et 55) de fixat. de couvre-culasse (R. I).	1
616.039	Goujon de 7×76,5 (filetages 10 et 17) de fixat. de support de culbuteur d'échappement (R. I).	8
616.040	Goujon de 7×42,5 (filetages 14 et 18) de fixat. de tubulure d'échappement (R. I).	8

NUMÉRO	DÉSIGNATION	COEFF[t]
D 112-01	Culasse nue avec guides de soupape.	1
D 112-4	Vis TH à collerette de 10×102×25 de fixat. de culasse.	13
D 112-96	Tube d'eau de culasse (18,5×20×422).	1
D 124-01	Rampe de culbuteurs, haut. des supports 56 mm.	1
D 124-2	Culbuteur gauche, trou de 16 mm	4
D 124-2a	Culbuteur droit, trou de 16 mm.	4
D 124-6	Axe des culbuteurs, diam. 16 mm, long. 417 mm.	1
D 124-7	Soupape d'admission, diam. de la tête 37 mm, long. 108,5 mm logement de segment d'arrêt, long. 11 mm.	4
D 124-8a	Soupape d'échappement stellitée diam. de la tête 33,8 mm, long. 113,5 mm, logement de segment d'arrêt, long. 8,65.	4
D 124-17	Support d'axe de culbuteurs (avec trou graisseur) haut. 56 mm.	1
D 124-17a	Support d'axe de culbuteurs (sans trou graisseur) haut. 56 mm.	4
D 124-83	Plaquette d'arrêt d'axe de culbuteurs, trou de 9,5 (R. VI).	1
D 124-85	Rondelle de 16,5×20×0,9 des culbuteurs.	10
D 124-86	Entretoise des culbuteurs intermédiaire (16,5×20×3,5).	4
D 124-87	Entretoise des culbuteurs centraux (16,5×20×18,5).	2
D 124-88a	Goujon de 9×112 (filetages 10 et 70) de fixat. de support d'axe de culbuteurs et de couvre-culasse.	2
D 124-98	Ressort entre culbuteurs, diam. inter. 16,5 mm.	4
D 124-99	Entretoise (ouverte) de serrage de support d'axe de culbuteurs (R. VI).	4
DM 132-2	Couvre-culasse nu (sans tubulure de remplissage d'huile) collerette, diam. inter. 98 mm.	1
537-S	Vis TH de 9×65 de fixat. de support d'axe de culbuteurs (R. III).	3
818-S	Goujon de 8×39 (filetages 12 et 18) de fixat. de la tubulure d'échappement (R. III).	1
820-S	Goujon de 8×44 (filetages 12 et 18) de fixat. des tubulures (R. III).	4
825-S	Goujon de 8×57 (filetages 12 et 18) de fixat. de la tubulure d'échappement (R. III).	2
2.372-S	Écrou H de 9×125 (haut. 6 mm) (R. III) de fixat :	
	—de support d'axe des culbuteurs	2
	—de couvre-culasse.	2
451.323	Joint de couvre-culasse (R. VI).	1
451.397/02	Segment d'arrêt de cuvette de soupape d'admission, haut. 8 mm (2 pièces) (R. I).	4
451.504	Bouchon de dessablage, (diam. 30 mm) 1re possibilité (R. I).	3
451.505	Bouchon de dessablage (diam. 25 mm) 1re possibilité (R. I).	3
451.874	Siège de soupape d'échappement (diam. extér. 35 mm) 2e possibilité (R. I).	4
452.762	Bouchon de remplissage d'huile (R. VI).	1
452.914	Ressort extérieur de soupape (30×47) (R. I).	8
453.033	Guide de soupape d'admission (diam. 13 mm) long. 55 mm, 1re possibilité (R. I).	4
453.105	Joint métalloplastique de culasse (R. VI).	1
456.998	Rondelle caoutchouc de 7×11×2,5 d'étanchéité sur queue de soupape d'admission (R. I).	4
457.182	Cuvette de logement des segments d'arrêt de soupape d'échappement, alésage conique, haut. 4,5 mm (R. I).	4
457.183	Cuvette d'appui des ressorts de soupape d'échappement, alésage cylindrique, haut. 9,5 mm (R. I).	4
457.184/02	Segment d'arrêt de cuvette de soupape d'échappement, haut. 5,65 mm (2 pièces) (R. I).	4
457.254	Bouchon de dessablage, diam. 31 mm, 2e possibilité (R. I).	3
457.255	Bouchon de dessablage, diam. 26 mm, 2e possibilité (R. I).	3
457.304	Guide de soupape d'admission (diam. 13,25 mm) long. 55 mm, 2e possibilité (R. I).	4
457.358	Guide de soupape d'échappement (diam. 13 mm) long. 53,5 mm, 1re possibilité (R. I).	4
457.359	Guide de soupape d'échappement (diam. 13,25 mm) long. 53,5 mm 2e possibilité (R. I).	4
461.113	Rotule de culbuteurs (R. I).	8
461.698	Contre-écrou H de 7×100 à collerette de rotule de culbuteur (R. I).	8

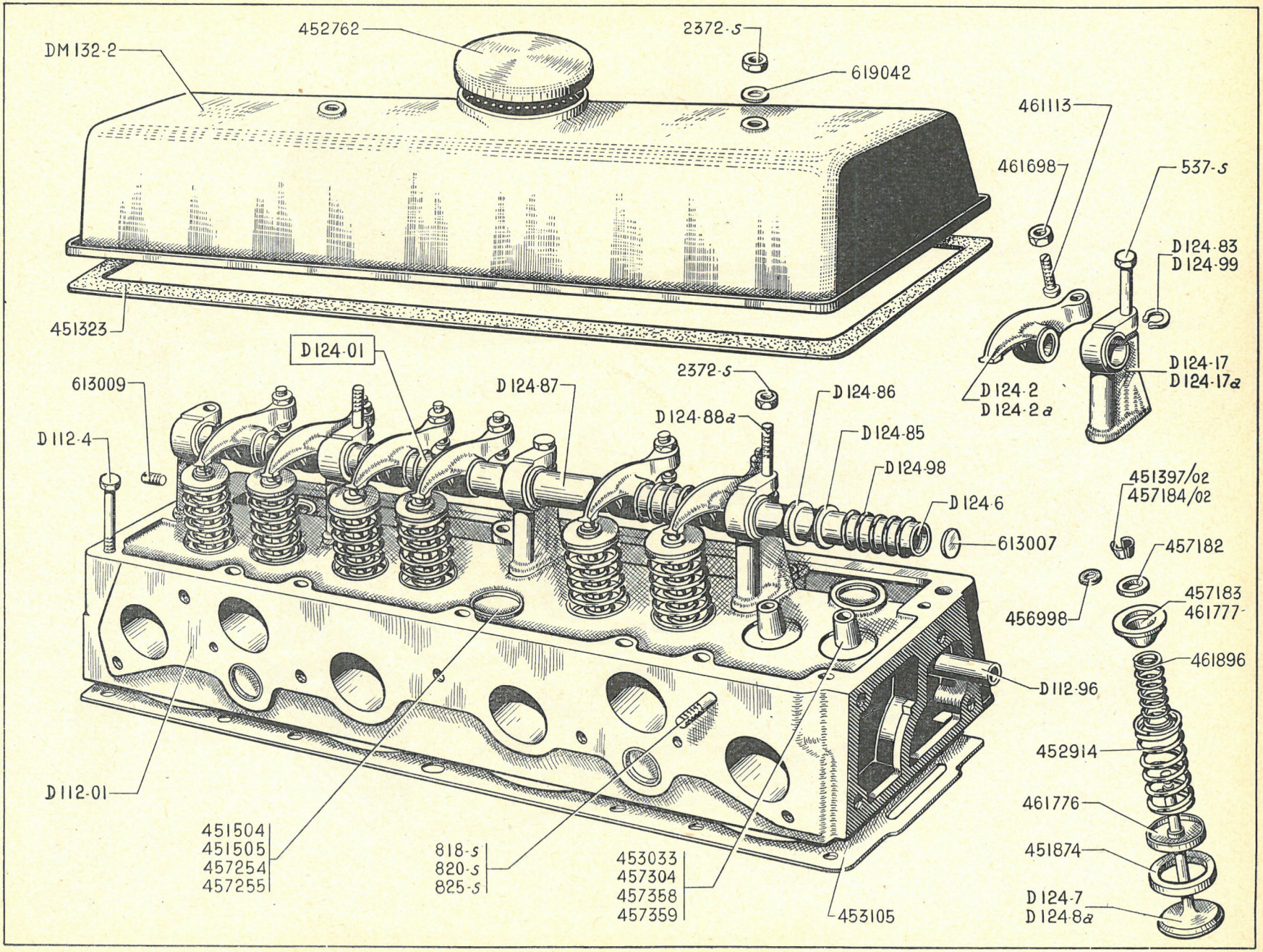
452762
2372-S
DM 132-2
619042
461113
461698
537-S
D 124-83
D 124-99
451323
D 124-01
D 124-17
D 124-17a
D 124-2
D 124-2a
2372-S
613009
D 124-87
D 124-86
D 124-88a
D 124-85
D 112-4
D 124-98
451397/02
457184/02
D 124-6
613007
457182
457183
461777
456998
461896
D 112-96
452914
D 112-01
461776
451504
451505
457254
457255
818-S
820-S
825-S
453033
457304
457358
457359
451874
D 124-7
D 124-8a
453105

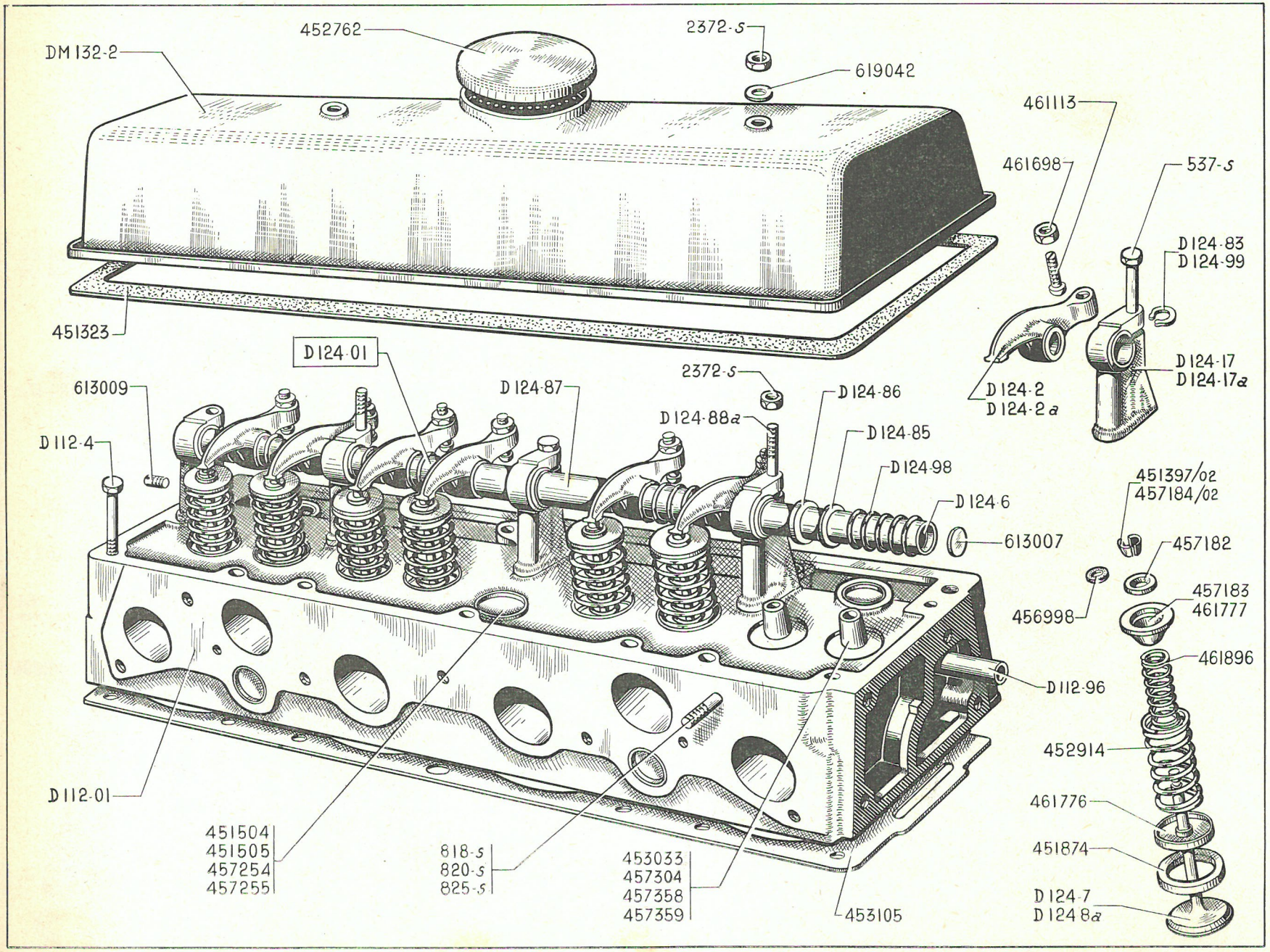
452762
2372-S
DM 132-2
619042
461113
461698
537-S
D 124-83
D 124-99
451323
D 124-01
D 124-17
D 124-17a
D 124-2
D 124-2a
613009
2372-S
D 124-87
D 124-86
D 124-88a
D 124-85
D 112-4
D 124-98
D 124-6
451397/02
457184/02
613007
457182
457183
461777
456998
461896
D 112-96
452914
461776
D 112-01
451504
451505
457254
457255
818-S
820-S
825-S
453033
457304
457358
457359
453105
451874
D 124-7
D 124 8a

NUMÉRO	DÉSIGNATION	COEFF[t]	NUMÉRO	DÉSIGNATION	COEFF[t]	NUMÉRO	DÉSIGNATION	COEFF[t]
461.776	Entretoise (tôle) des ressorts de soupape (R. I).	8	461.896	Ressort intérieur de soupape (20×42) (R. I)	8	613.009	Bouchon fenté de 7×100 d'obturation du trou de graissage des culbuteurs (R. I).	1
461.777	Cuvette d'appui des ressorts de soupape d'admission, alésage conique, haut. 10 mm (R. I).	4	613.007	Rondelle expansible de 12 mm de l'axe des culbuteurs (R. I).	2	619.042	Rondelle de 9,25×16×1 sous écrou de fixat. de couvre-culasse (R. VI).	2

NUMÉRO	DÉSIGNATION	COEFF.
	Pour direction à droite et montage P.O., voir page 17.	
	Pour le carburateur et ses pièces de détail s'adresser à la maison SOLEX ou à ses représentants officiels.	
DM 141-11	Joint du boîtier d'admission trou central 35,5 à 36,25 maxi. (R. VI).	1
DM 141-13	Boîtier d'admission goujonné, avec plaque d'obturation (taraudage pour prise d'eau 14×150).	1
DS 141-88	Tube caoutchouc d'écoulement d'essence (4×11×250).	1
DM 141-95	Plaque d'obturation du boîtier d'admission	1
DM 141-97	Joint papier de plaque d'obturation du boîtier d'admission (R. VI).	1
DM 141-98	Raccord de sortie d'eau, filetage 14×150.	1
DS 141-99	Tube d'écoulement d'essence (3×4,5×60).	1
DM 142-25	Tube souple de réchauffage de carburateur (diam. intér. 11,25 mm).	1
DS 171-0a	Filtre à air Miom (R. VI.).	1
DS 171-0b	Filtre à air Vokes (R. VI).	1
DM 171-3	Raccord caoutchouc coudé entre filtre à air et pipe d'air.	1
DS 171-5b	Élément filtrant Miom (R. VI).	1
DS 171-5c	Élément filtrant Vokes (R. VI).	1
DS 181-1a	Tubulure d'échappement.	1
DS 181-2	Joint métalloplastique entre tubulure d'échappement et culasse (R. VI).	4
DS 181-4a	Support AV de l'écran d'échappement (avec écrou soudé). Jusque décembre 1957.	1
DS 181-4b	Support AV de l'écran d'échappement (avec vis soudée). Depuis décembre 1957.	1
DS 181-5a	Support AR de l'écran d'échappement (avec écrou soudé). Jusque décembre 57.	1
DS 181-5b	Support AR de l'écran d'échappement (avec vis soudée). Depuis décembre 57.	1
DS 181-6a	Écran du collecteur d'échappement (R. VI).	1
DS 181-8	Patte de maintien AV de l'écran du collecteur d'échappement. Depuis juillet 57.	1
DS 181-87a	Tôle AR de fermeture d'écran.	1
482-S	Vis TH de 7×12,5 de fixat. de plaque d'obturation (R. III).	4
483-S	Vis TH de 7×15 de fixat. de l'écran sur support (R. III). Jusque décembre 57.	2
495-S	Vis TH de 7×45 de fixat. du boîtier d'admission (R. III).	4
820-S	Goujon de 8×44 (filetages 18 et 12) de fixat. de carburateur (R. III).	2
1.381-S	Vis raccord de 10×100 (long. 12 mm) de fixat. du tube d'écoulement d'essence (R. III).	1
1.561-S	Raccord biconique de 4,5 du tube d'écoulement d'essence (R. III).	1
2.491-S	Écrou H de 7×100 (haut. 7 mm) de fixat. de tubulure d'échappement (R. III).	8
2.493-S	Écrou H de 7×100 (haut. 5 mm) de fixat. (R. III) :	
	— de filtre à air sur couvre-culasse.	1
	— d'écran d'échappement. Depuis décembre 57.	2
2.611-S	Écrou H de 10×150 de fixat. de filtre à air sur couvercle de pompe à eau (R. III).	2
2.854-S	Collier PC (larg. 5 mm, long. 208 mm) de serrage du tube de réchauffage du carburateur (R. VI).	2
481.716	Entretoise de carburateur trou central diam. 34 mm, épais. 5 mm (R. VI).	1
614.006	Collier de serrage HB du raccord sur carburateur (R. VI).	1
614.012	Collier de serrage HB du raccord sur filtre à air (R. VI).	2
619.046	Joint du raccord de sortie d'eau (14,5×20×1,5 à 2) (R. VI).	1

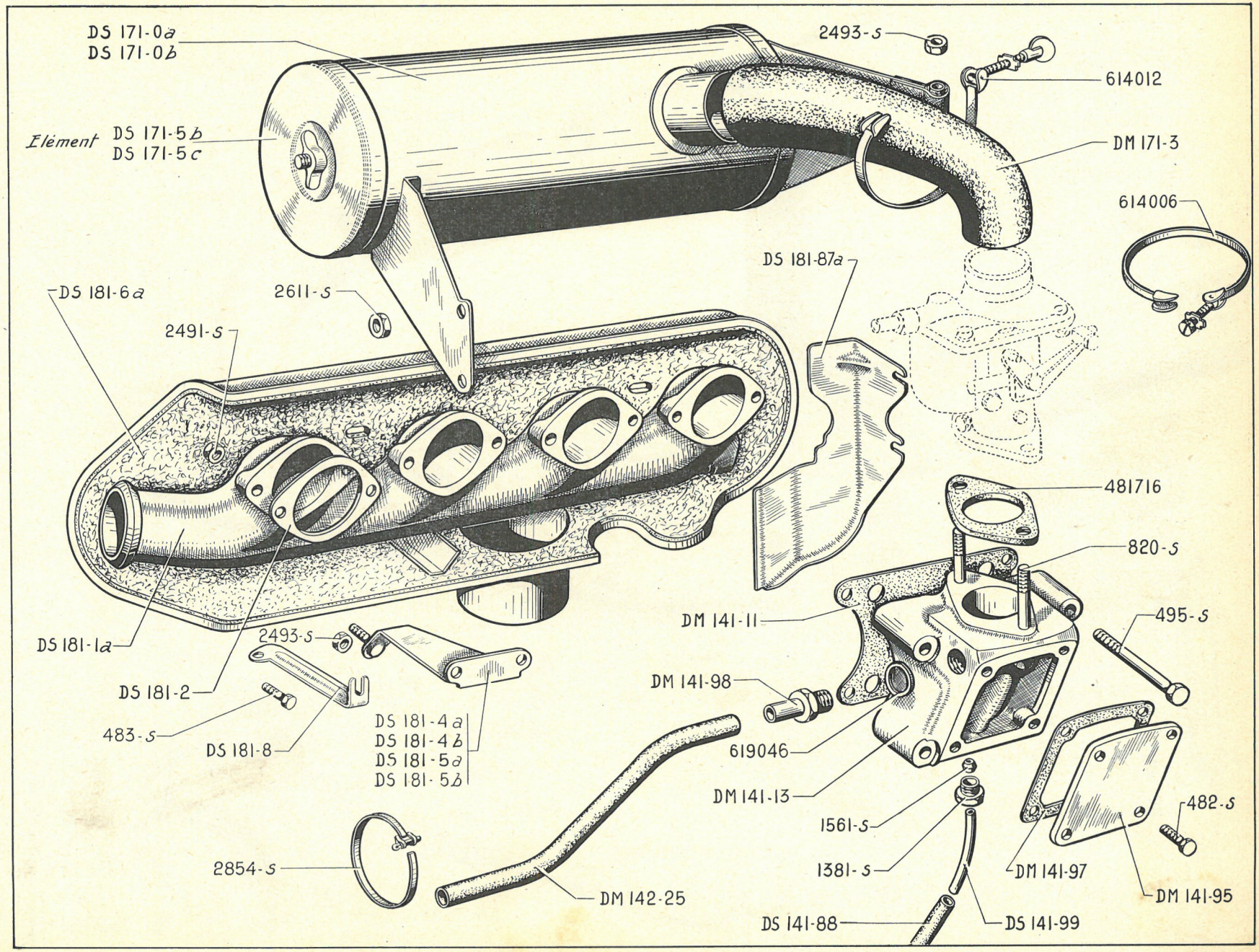
DS 171-0a
DS 171-0b
Elément DS 171-5b
DS 171-5c
2493-S
614012
DM 171-3
614006
DS 181-87a
DS 181-6a
2611-S
2491-S
481716
820-S
DM 141-11
495-S
2493-S
DS 181-1a
DS 181-2
DM 141-98
483-S
DS 181-8
DS 181-4a
DS 181-4b
DS 181-5a
DS 181-5b
619046
DM 141-13
1561-S
482-S
1381-S
DM 141-97
DM 141-95
2854-S
DM 142-25
DS 141-88
DS 141-99

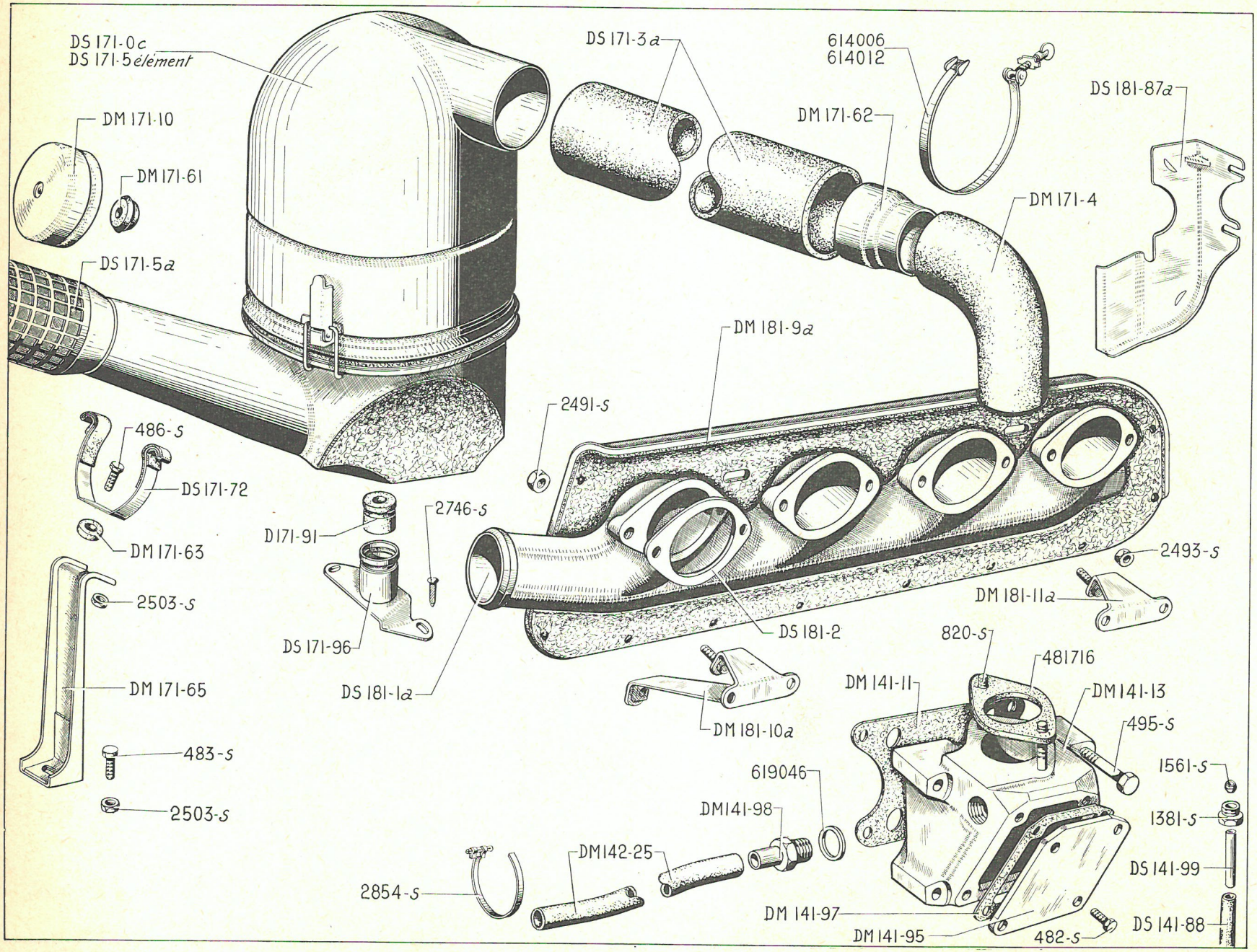
DS 171-0c
DS 171-5 élément
DM 171-10
DM 171-61
DS 171-5a
DS 171-3a
614006
614012
DM 171-62
DM 171-4
DS 181-87a
DM 181-9a
2491-S
486-S
DS 171-72
DM 171-63
2503-S
DM 171-65
483-S
2503-S
D171-91
2746-S
DS 171-96
DS 181-1a
DS 181-2
DM 181-10a
2493-S
DM 181-11a
820-S
481716
DM 141-11
DM 141-13
495-S
1561-S
1381-S
DS 141-99
DS 141-88
619046
DM141-98
DM142-25
2854-S
DM 141-97
DM 141-95
482-S

NUMÉRO	DÉSIGNATION	COEFFt
	Pour direction à gauche (sauf montage P.O.) voir page 14.	
	Pour le carburateur et ses pièces de détail s'adresser à la maison SOLEX ou à ses représentants officiels.	
DM 141 11	Joint du boîtier d'admission (R. VI).	1
DM 141-13	Boîtier d'admission goujonné, avec plaque d'obturation.	1
DS 141-88	Tube caoutchouc d'écoulement d'essence (4×11×250).	1
DM 141-95	Plaque d'obturation du boîtier d'admission.	1
DM 141-97	Joint papier de plaque d'obturation du boîtier d'admission (R. VI).	1
DM 141-98	Raccord de sortie d'eau, filetage 14×150.	1
DS 141-99	Tube d'écoulement d'essence (3×4,5×60).	1
DM 142-25	Tube souple de réchauffage de carburateur, diam. intér. 11,25 mm.	1
DS 171-0c	Filtre à air MIOM.	1
DS 171-3a	Raccord souple entre filtre à air et carburateur (R. VI).	1
DM 171-4	Coude caoutchouc sur carburateur (R. VI).	1
DS 171-5	Élément filtrant du filtre DS 171-0c (R. VI).	1
DS 171-5a	Élément filtrant de prise d'air (R. VI).	1
DM 171-10	Coupelle de mesure d'huile (R. VI).	1
DM 171-61	Caoutchouc d'accrochage de coupelle (R. VI).	1
DM 171-62	Fourrure tôle de jonction entre coude sur carburateur et raccord sur filtre.	1
DM 171-63	Cale caoutchouc de 7,5×25×8 de maintien de filtre.	1
DM 171-65	Support AV de maintien de filtre.	1
DS 171-72	Collier de prise d'air.	1
D 171-91	Bague caoutchouc de 9,8×30×22 de filtre.	1
DS 171-96	Support AR de filtre à air.	1
DS 181-1a	Tubulure d'échappement.	1
DS 181-2	Joint métalloplastique entre tubulure d'échappement et culasse (R. VI).	4
DM 181-9a	Écran du collecteur d'échappement.	1
DM 181-10a	Support AV de l'écran.	1
DM 181-11a	Support AR de l'écran.	1
DS 181-87a	Tôle AR de fermeture d'écran.	1
482-S	Vis TH de 7×12,5 de fixat. de plaque d'obturation (R. III).	4
483-S	Vis TH de 7×15 de fixation de support de tube de prise d'air (R. III).	1
486-S	Vis TH de 7×22,5 de fixat. de collier de prise d'air (R. III).	1
495-S	Vis TH de 7×45 de fixat. du boîtier d'admission (R. III).	4
820-S	Goujon de 8×44 (filetages 18 et 12) de fixat. de carburateur (R. III).	2
1.381-S	Vis raccord de 10×100 (long. 12 mm) de fixat. du tube d'écoulement d'essence (R. III).	1
1.561-S	Raccord biconique de 4,5 du tube d'écoulement d'essence (R. III).	1
2.491-S	Écrou H de 7×100 (haut. 7 mm) de fixat. de tubulure d'échappement (R. III).	8
2.493-S	Écrou H de 7×100 (haut. 5 mm) de fixat. d'écran d'échappement (R. III). Depuis décembre 57.	2
2.503-S	Écrou de 7×100 (R. III) de fixat.	
	— du collier de tube de prise d'air sur support.	1
	— du support.	1
2.746-S	Vis parker TR fente cruciforme de 4,85×16 de fixat. du support AR (R. VI).	2
2.854-S	Collier PC (larg. 5 mm, long. 208 mm) de serrage du tube de réchauffage du carburateur (R. VI).	2
481.716	Entretoise de carburateur trou central diam. 34 mm. épais. 5 mm (R. VI).	1
614.006	Collier de serrage HB du raccord sur carburateur (R. VI).	1
614.012	Collier de serrage HB du raccord sur filtre à air (R. VI).	2
619.046	Joint du raccord de sortie d'eau (14,5×20×1,5 à 2) (R. VI).	1

NUMÉRO	DÉSIGNATION	COEFF[1]
	Pour le carburateur et ses pièces de détail s'adresser à la maison SOLEX ou à ses représentants officiels.	
DM 141-02	Tubulure d'admission goujonnée.	1
DS 141-88	Tube caoutchouc d'écoulement d'essence (4×11×250).	1
DS 141-99	Tube d'écoulement d'essence (3×4,5×60).	1
DM 142-28	Écran de carburateur	1
DM 171-0a	Filtre à air MIOM (R. VI).	1
D 181-1	Tubulure d'échappement.	1
DM 181-6	Écran de collecteur d'échappement	1
DM 181-8	Patte de maintien AV d'écran de collecteur d'échappement.	1
DM 181-87	Tôle AR de fermeture d'écran de collecteur d'échappement.	1
481-S	Vis TH de 7×10 de fixat. (R. III).	
	— de l'écran de collecteur sur l'écran de carburateur.	1
	— de filtre à air.	2
668-S	Vis TH de 8×27,5 d'assemblage des tubulures d'admission et d'échappement (R. III).	1
770-S	Vis TH de 8×65 d'assemblage des tubulures d'admission et d'échappement (R. III).	2
820-S	Goujon de 8×44 (filetages 12 et 18) de fixat. de carburateur (R. III).	2
1.381-S	Vis raccord de 10×100 (long. 12 mm) de fixat. du tube d'écoulement d'essence (R. III).	1
1.561-S	Raccord biconique de 4,5 du tube d'écoulement d'essence (R. III).	1
2.321-S	Écrou H de 5×75 de fixat. d'écran de collecteur sur patte AV (R. III).	1
2.552-S	Écrou H de 8×125 de fixat. de carburateur (R. III).	1
89.274	Vis TH de 5×13 de fixat. de l'écran de collecteur sur patte de maintien AV (R. III).	1
451.331	Étrier extrême de fixat. des tubulures (long. 28 mm) (R. I).	2
452.342	Pied de centrage de la tubulure d'admission (6×10) (R. I).	2
452.565	Écrou H de 8×125 (haut. 8 mm) de fixat. des tubulures sur culasse (R. I.)	7
452.908	Étrier central de fixat. de tubulure d'échappement, long. 42 mm (R. I).	1
453.095	Joint triangulaire entre tubulures d'admission et d'échappement, entr'axes des perçages : 58 et 74 (R. VI).	1
457.525	Étrier intermédiaire des tubulures d'admission et d'échappement long. 25 mm (R. I).	2
457.665	Joint métalloplastique entre tubulures et culasse (R. VI).	2
481.716	Joint entre écran et carburateur, épais. 5 mm (R. VI).	1
481.717	Joint entre tubulure et écran de carburateur, épais. 6/10 (R. VI).	1

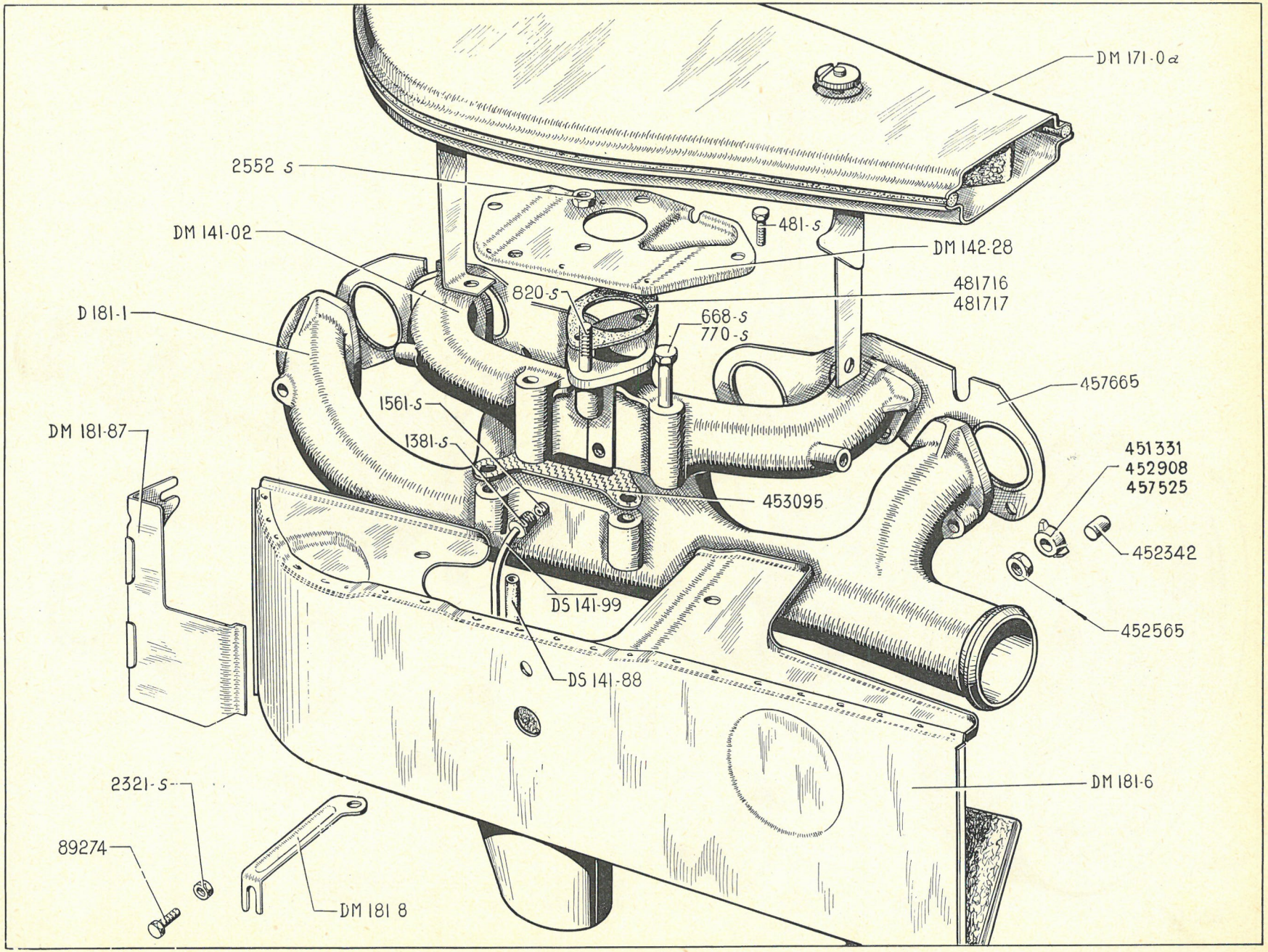
DM 171-0 α
2552 S
481-S
DM 141-02
DM 142-28
481716
481717
820-S
668-S
770-S
D 181-1
457665
1561-S
1381-S
DM 181-87
451331
452908
457525
453095
452342
DS 141-99
452565
DS 141-88
DM 181-6
2321-S
89274
DM 181 8

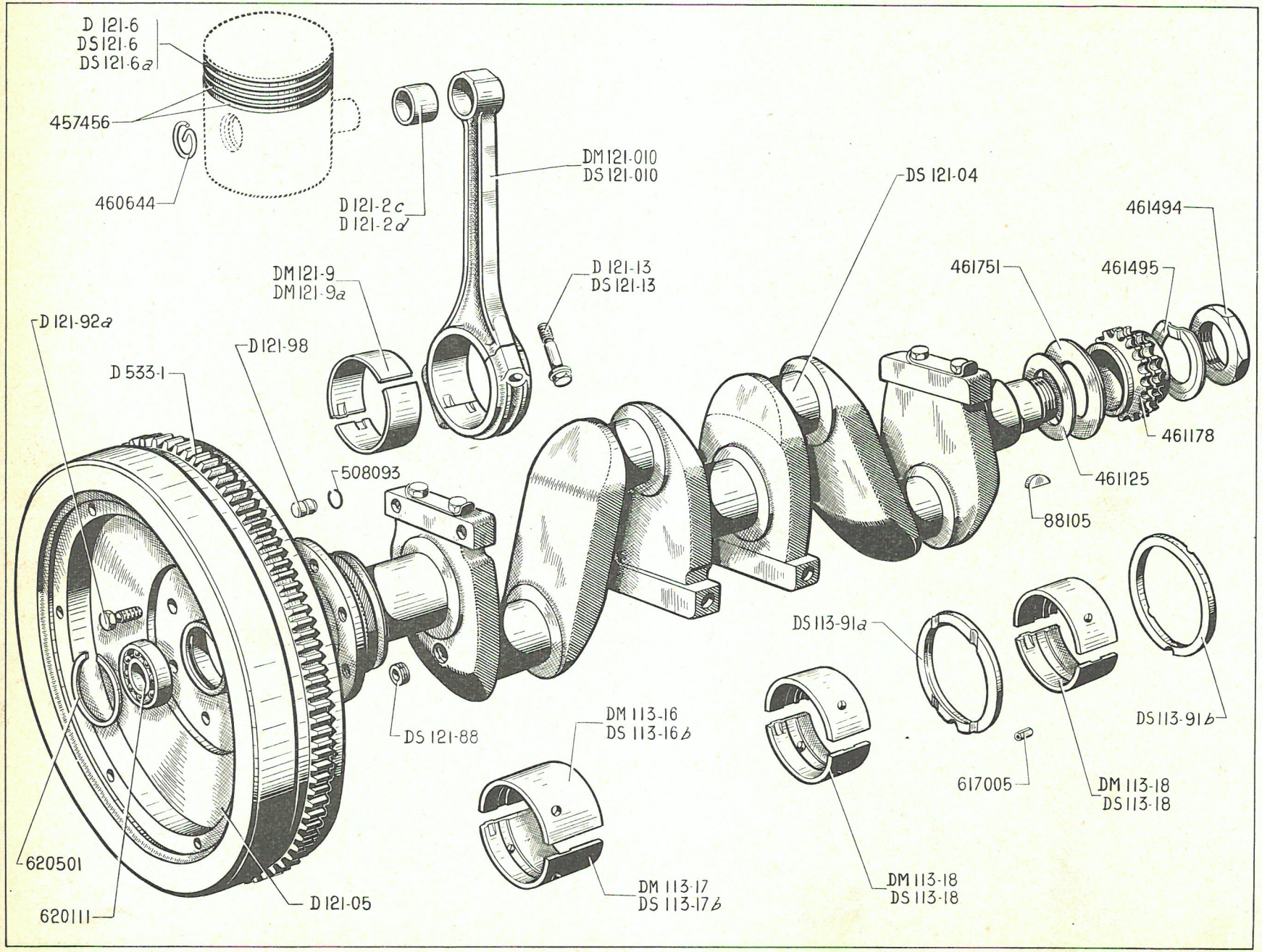
D 121-6
DS 121-6
DS 121-6a
457456
460644
D 121-2c
D 121-2a
DM 121-010
DS 121-010
DS 121-04
461494
461751
461495
D 121-13
DS 121-13
DM 121-9
DM 121-9a
D 121-92a
D 121-98
D 533-1
461178
508093
461125
88105
DS 113-91a
DS 113-91b
DM 113-16
DS 113-16b
DS 121-88
617005
DM 113-18
DS 113-18
620501
620111
D 121-05
DM 113-17
DS 113-17b
DM 113-18
DS 113-18

NUMÉRO	DÉSIGNATION	COEFF.
	NOTA. — Les pistons et les axes de pistons ne sont pas vendus en pièces détachées. Voir ensemble chemises et pistons (page 2).	
	Demi-coussinet supér. AV, gorge de graissage à 18,6 mm du téton de positionnement, long. 54,3 mm (R. VI).	1
DM 113-16	Alésage 53,5 mm, 2e possibilité.	
DS 113-16b	Alésage 54 mm, 1re possibilité.	
	Demi-coussinet infér. AV, gorge de graissage à 3 mm du téton de positionnement, long. 54,3 mm. (R. VI).	1
DM 113-17	Alésage 53,5 mm, 2e possibilité.	
DS 113-17b	Alésage 54 mm, 1re possibilité.	
DM 113-18	Demi-coussinet de 53,5 mm supér. et infér. central et AR, long. 37 mm 2e possibilité (R. VI).	4
DS 113-18	Demi-coussinet de 54 mm supér. et infér. central et AR, long. 37 mm 1re possibilité (R. VI).	4
DS 113-91a	Joue intér. de coussinet AR (58,1×72×4,03, chanfrein sur diam. intér.) (R. VI).	1
DS 113-91b	Joue extér. de coussinet AR (58,1×72×4,03, sans chanfrein sur diam. intér.) (R. VI).	1
DS 121-04	Vilebrequin portée 54 mm, maneton de bielle 48 mm.	1
D 121-05	Volant moteur avec couronne de démarreur, épais. totale 84 mm.	1
DM 121-010	Bielle avec coussinet alésage 48, long. 27 (corps matricé DS 121-11, épaisseur au milieu 22 mm). Remplace DS 121-010a. Depuis juin 57.	4
DS 121-010	*Bielle avec coussinet alésage 48 mm, long. 27 mm (corps matrice D 121-11, épaisseur au milieu 19 mm). Jusque juin 57. R.p. DM 121-010 (par jeu de 4, voir note technique 673).*	4
D 121-2c	Bague de pied de bielle (20×21,5×25). 1re possibilité (R. VI).	4
D 121-2d	Bague de pied de bielle (20×21,7×25). 2e possibilité (R. VI).	4
D 121-6	Segment d'étanchéité conique de 78×2,5.	4
DS 121-6	Segment d'étanchéité cylindrique chromé de 78×2,5. Jusque octobre 57.	4
DS 121-6a	Segment d'étanchéité cylindrique chromé de 78×2 (R. VI). Depuis octobre 57.	4
	Demi-coussinet de tête de bielle, long. 27 mm (R. VI).	
DM 121-9	— alésage 48, 1re possibilité.	8
DM 121-9a	— alésage 47,5, 2e possibilité.	8
D 121-13	Vis TH de 9×32 de fixat. de tête de bielle. Jusque juin 57.	8
DS 121-13	Vis TH de 9×29 de fixat. de tête de bielle (repère sur tête « 1 »). Depuis juin 57.	8
DS 121-88	Bouchon d'obturation des manetons de vilebrequin (filetage 22×125) (R. VI).	4
D 121-92a	Vis TH de 9×17 de fixat. volant moteur (17 sur plat).	6
D 121-98	Pied de 10×16 de centrage du volant moteur sur le vilebrequin (R. VI).	1
D 533-1	Couronne de démarreur (93 dents) diam. intér. 272 mm.	1
88.105	Clavette Woodruff de 18,5×4,6×7,9 de pignon de vilebrequin (R. II).	1
457.456	Segment racleur de 78×4 (R. I).	8
460.644	Segment d'arrêt d'axe de piston (R. I).	8
461.125	Rondelle de 38,5×44,5×0,05 de réglage de vilebrequin (R. I).	ALD
461.178	Pignon de vilebrequin (19 dents) (R. I).	1
461.494	Écrou H de 36×150 de blocage du pignon de vilebrequin (R. VI).	1
461.495	Arrêtoir rond de 36,5 de l'écrou de vilebrequin (R. I).	1
461.751	Rondelle de 38×73×5 d'appui de vilebrequin (R. I).	1
508.093	Jonc de 8,8×10,8 du pied de centrage du volant moteur (R. I).	1
617.005	Goupille mécanindus de 5×10 d'arrêt de joue de coussinet côté distribution (R. VI).	2
620.111	Roulement à billes de 15×42×13, à double flasque d'étanchéité (R. VI).	1
620.501	Segment d'arrêt de 44,7 mm du roulement AR du vilebrequin (R. VI).	1

NUMÉRO	DÉSIGNATION	COEFF.
DM 123-0	Arbre à cames, embout cannelures extérieures.	1
DS 124-1	Poussoir de tige de culbuteur, diam. 26 mm, diam. sphérique 14 mm. **LUXE.**	8
D 124-5	Tige de commande de culbuteur (long. 245 mm, diam. sphérique 12 mm). **NORMALE.**	8
DS 124-5d	Tige de commande de culbuteur d'admission, long. 227 mm, diam. sphérique 14 mm. **LUXE.**	4
DS 124-5e	Tige de commande de culbuteur d'échappement, long. 253 mm, diam. sphérique 14 mm. **LUXE.**	4
DM 231-5	Poulie de commande de pompe à eau et de dynamo.	1
D 231-8a	*Arbre de commande de pompe à eau et de dynamo (filetage* 9×125). *Jusque octobre* 58. *R.p. DS* 231-8; *d.e.o. :* 1-*DS* 231-61 - 1-*DM* 231-91.	1
DS 231-8	Arbre de commande de pompe à eau et de dynamo (filetage 10×100). Depuis octobre 58.	1
DS 231-61	Vis TH de 10×30 de fixat. de poulie. Depuis octobre 58.	1
D 231-76	Clavette rectangulaire 4×4×21 de poulie de commande (R. VI).	1

NUMÉRO	DÉSIGNATION	COEFF.
D 231-91	Rondelle de 9×28×4 sous vis de fixat. de poulie. Jusque octobre 58.	1
DM 231-91	Rondelle de 10,5×28×5 sous vis de fixat. de poulie. Depuis octobre 58.	1
D 231-93	Rondelle de 20,5×27 de réglage de poulie, épais. 0,5 mm.	ALD
D 231-93a	Rondelle de 20,5×27 de réglage de poulie, épais. 0,8 mm.	ALD
483-S	Vis TH de 7×15 de fixat. de bride de butée d'arbre à cames (R. III).	2
530-S 30	Vis TH de 9×22 de fixat. de la poulie (R. III). Jusque octobre 58.	1
4.739-S	Graisseur oblique de roulement (R. VI). Jusque mars 58.	1
4.907-S	Joint torique de 18,4×23,8×2,7 sur embout cannelé d'arbre à cames (R. VI).	1
88.105	Clavette Woodruff de 18,5×4,6×7,9 du pignon d'arbre à cames (R. II).	1
88.795	Arrêtoir simple de 8,5 des vis de fixat. de bride de butée d'arbre à cames (R. I).	2
89.475	Roulement AV de 20×47×14 de l'arbre de commande (R. VI). Jusque mars 58.	1

NUMÉRO	DÉSIGNATION	COEFF.
451.343	Écrou de blocage de roulement d'arbre de commande (filetage extér. 50×150) (filet, retour d'huile diam. intér. 28) (R. I).	2
451.513	Poussoir de tige de culbuteur, diam. 26 mm, diam. sphérique 12 mm (R. I). **NORMALE.**	8
457.318	Déflecteur sur arbre de commande diam. 20 mm et 41 mm, épais. totale 13 mm (R. I). Jusque mars 58.	1
457.347	Pignon d'arbre à cames (38 dents épais. du moyeu 27,6 mm) (R. I).	1
461.143	Bride de butée d'arbre à cames (R. I).	1
461.256	Chaîne de commande de distribution (R. VI).	1
461.492	Arrêtoir rond de 24,5 mm de l'écrou de blocage du pignon d'arbre à cames (R. I).	1
461.493	Écrou H de 24×150 de blocage du pignon d'arbre à cames (R. I).	1
620.110	Roulement à billes de 20×47×14 (à double flasque d'étanchéité) AV de l'arbre de commande (R. VI). Depuis mars 58.	1

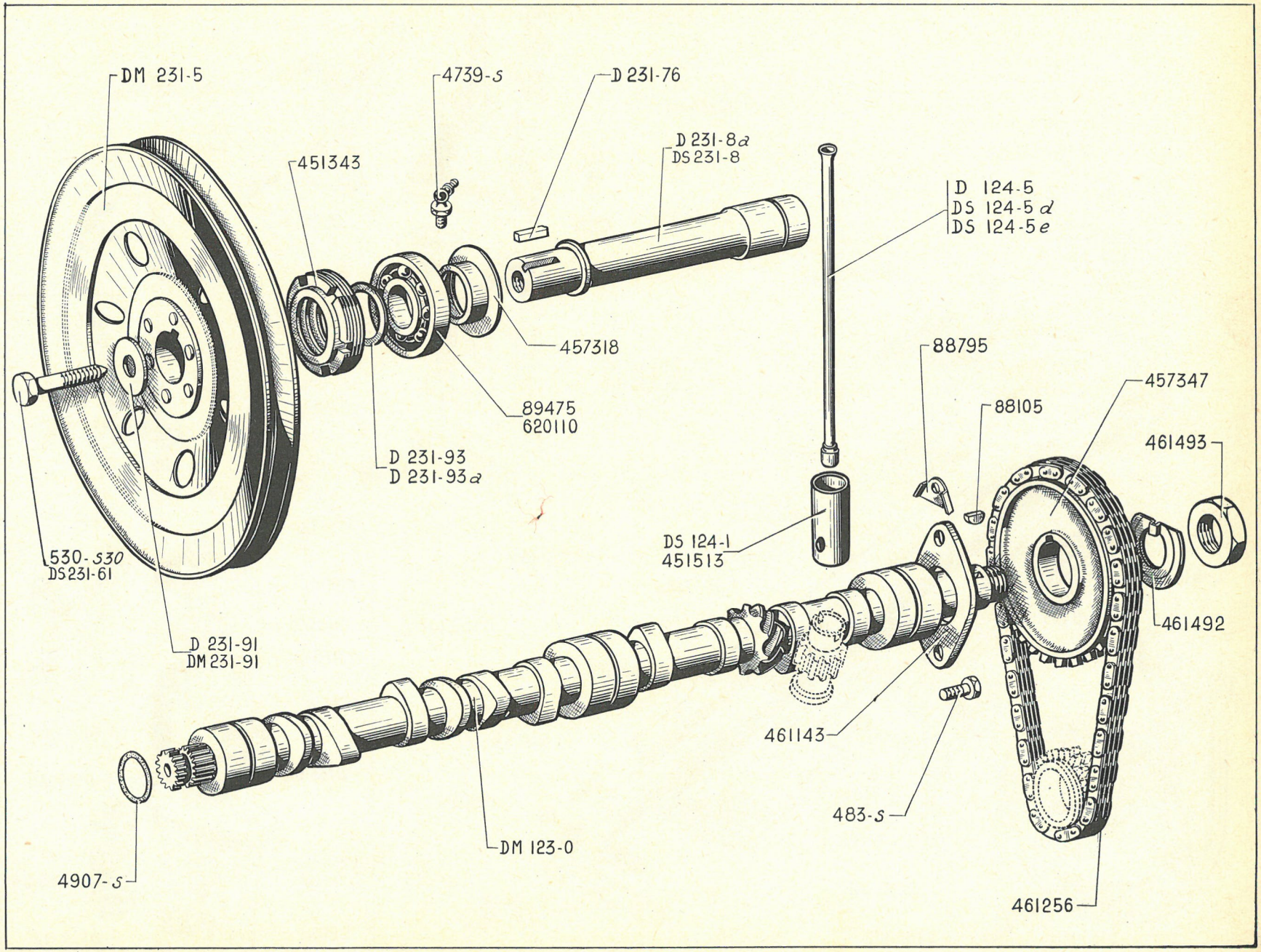
DM 231-5
4739-S
D 231-76
D 231-8 d
DS 231-8
451343
D 124-5
DS 124-5 d
DS 124-5 e
457318
88795
457347
88105
461493
89475
620110
D 231-93
D 231-93 d
DS 124-1
451513
530-530
DS 231-61
D 231-91
DM 231-91
461492
461143
483-S
DM 123-0
4907-S
461256

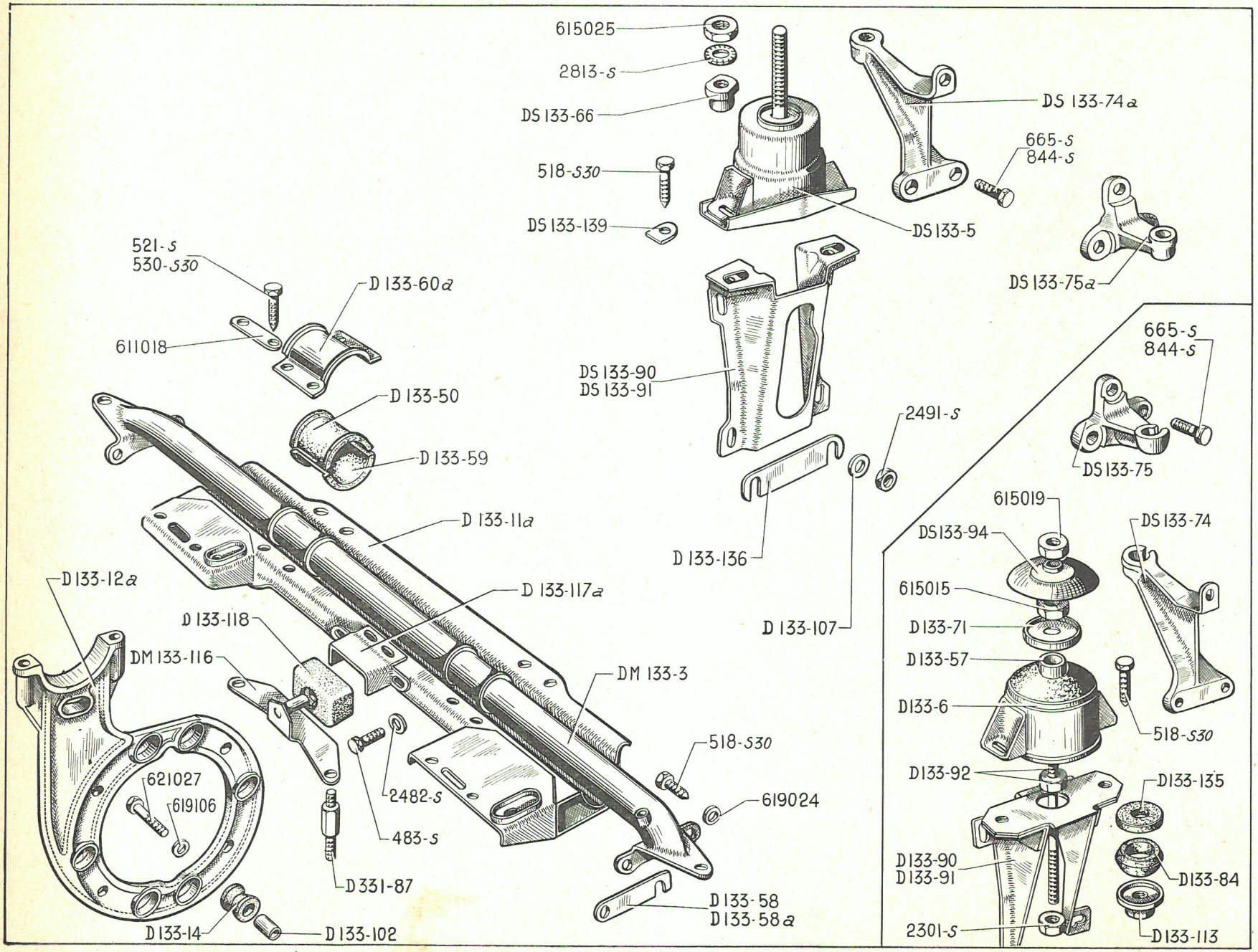
615025
2813-S
DS 133-66
518-S30
DS 133-139
DS 133-5
DS 133-74a
665-S
844-S
DS 133-75a
521-S
530-S30
D 133-60a
611018
D 133-50
D 133-59
D 133-11a
DS 133-90
DS 133-91
2491-S
D 133-136
D 133-107
665-S
844-S
DS 133-75
615019
DS133-94
DS 133-74
615015
D133-71
D133-57
D133-6
518-S30
D133-92
D133-135
D133-90
D133-91
D133-84
2301-S
D133-113
D133-12a
D 133-118
D 133-117a
DM 133-116
DM 133-3
621027
619106
2482-S
483-S
518-S30
619024
D 331-87
D 133-58
D 133-58a
D133-14
D 133-102

NUMÉRO	DÉSIGNATION	COEFF.
	AVANT	
	Boîte de Vitesses	
DM 133-3	Traverse AV supérieure.	1
D 133-11a	Traverse AV inférieure.	1
D 133-12a	Bras AV droit et gauche.	2
D 133-14	Bloc élastique de bras AV diam. 14 mm, long. 20,5 mm.	12
D 133-50	Demi-bague élastique supér. de suspension AV, long. 58 mm, haut. 32 mm.	2
D 133-58	Cale de réglage de traverse AV supér., épais. 1 mm.	ALD
D 133-58a	Cale de réglage de traverse AV supér., épais. 2 mm.	ALD
D 133-59	Demi-bague élastique infér. de suspension AV, long. 58 mm, haut. 28,5 mm.	2
D 133-60a	Chapeau droit et gauche sur traverse AV supér., 4 trous de 10,75 mm.	2
D 133-102	Bague de 9×14×19 intér. de bloc élastique de bras AV.	12
DM 133-116	Support de butée de débattement latéral.	1
D 133-117a	Cage de butée de débattement latéral.	1
D 133-118	Butée caoutchouc de 51×30×30 de débattement latéral, 1 trou de 12,5 mm.	1
D 331-87	Colonnette de fixat. du support de butée.	2
483-S	Vis TH de 7×15 de fixat. de cage de butée sur traverse AV (R. III).	4
518-S 30	Vis TH à pointe de 9×30 de fixat. de traverse AV supér. sur longeron (R. III).	6
521-S	Vis TH de 9×16 de fixat. de traverse infér. sur bras AV (R. III).	4
530-S 30	Vis TH à pointe de 9×22 de fixat. de chapeaux droit et gauche sur bras AV (R. III).	4
2.482-S	Rondelle de 7,5×14 des vis de fixat. de la cage de butée (R. III).	4
611.018	Arrêtoir double de 10,3 mm des vis de fixat. de traverse supér. sur traverse infér. (R. III).	4
619.024	Rondelle des vis de fixat. de la traverse AV supér. sur longeron (R. II).	6
619.106	Rondelle de 9,5×24×2 sous tête des vis de fixat. bras AV (R. III).	12
621.027	Vis TH de 9×50 de fixat. des bras AV (R. II).	12
	ARRIÈRE MOTEUR	
	Jusqu'à Juin 59.	
D 133-6	Bloc élastique AR sans axe.	2
D 133-57	Entretoise de 12,5×18×38,5 de bloc élastique AR.	2
D 133-71	Coupelle supér. de blocage de bloc élastique AR diam. 50 mm, haut. 9 mm, 1 trou de 12 mm.	2
DS 133-74	Bras AR côté droit, trou pour axe de 12 mm.	1
DS 133-75	Bras AR côté gauche, trou pour axe de 12 mm.	1
D 133-84	Butée élastique infér. de bloc élastique AR.	2
D 133-90	Support AR côté droit.	1
D 133-91	Support AR côté gauche.	1
D 133-92	Axe de 12×195 avec écrou soudé de fixat. de bloc élastique AR.	2
DS 133-94	Écran de protection du bloc élastique AR gauche avec écrou soudé.	1
D 133-107	Rondelle de 7,5×26×4 des écrous de fixat. des supports AR sur renforts.	8
D 133-113	Coupelle avec écrou soudé de la butée infér. de bloc élastique AR diam. 32 mm.	2
D 133-135	Rondelle fibre de 12,5×43×6 avec caoutchouc collé de protection de butée élastique AR.	2
D 133-136	Cale de réglage de support AR.	ALD
518-S 30	Vis TH de 9×30 de fixat. de bloc élastique AR sur support (R. III).	4

NUMÉRO	DÉSIGNATION	COEFF.
665-S	Vis TH de 8×20 de fixat. des bras support AR sur cylindre (R. III).	2
844-S	Vis TH de 10×20 de fixat. des bras support AR sur cylindre (R. III).	4
2.301-S	Écrou H de 12×125 de serrage infér. d'axe de bloc élastique (R. III).	2
2.491-S	Écrou H de 7×100 de serrage des supports AR sur renforts (R. III).	8
615.015	Écrou H de 12×125 de blocage de coupelle de bloc élastique AR (R. III).	2
615.019	Écrou H de 12×125 de serrage supér. de bloc élastique AR sur bras (R. III).	2

ARRIÈRE MOTEUR
Depuis juin 59.

NUMÉRO	DÉSIGNATION	COEFF.
DS 133-5	Bloc élastique AR avec axe de 16 mm.	2
DS 133-66	Écrou rond (2 plats) de 16×125 de réglage de bloc élastique AR.	2
DS 133-74a	Bras AR support moteur côté droit, trou pour axe de 16 mm.	1
DS 133-75a	Bras AR support moteur côté gauche, trou pour axe de 16 mm.	1
DS 133-90	Support moteur AR droit.	1
DS 133-91	Support moteur AR gauche.	1
D 133-107	Rondelle de 7,5×26×4 des écrous de fixat. des supports AR sur renforts.	8
D 133-136	Cale de réglage de support AR.	ALD
DS 133-139	Plaquette d'appui des vis de fixat. de bloc élastique AR, sur support moteur, 1 trou de 9,5.	4
518-S30	Vis TH de 9×30 de fixat. de bloc élastique AR sur support (R. III).	4
665-S	Vis TH de 8×20 de fixat. des bras support AR sur cylindre (R. III).	2
844-S	Vis TH de 10×20 de fixat. des bras support AR sur cylindre (R. III).	4
2.491-S	Écrou H de 7×100 de serrage des supports AR sur renforts (R. III).	8
2.813-S	Rondelle crantée de 16,5×26 d'écrou de blocage de bloc élastique AR (R. VI).	2
615.025	Écrou H de 16×125 de blocage de bloc élastique AR (R. III).	2

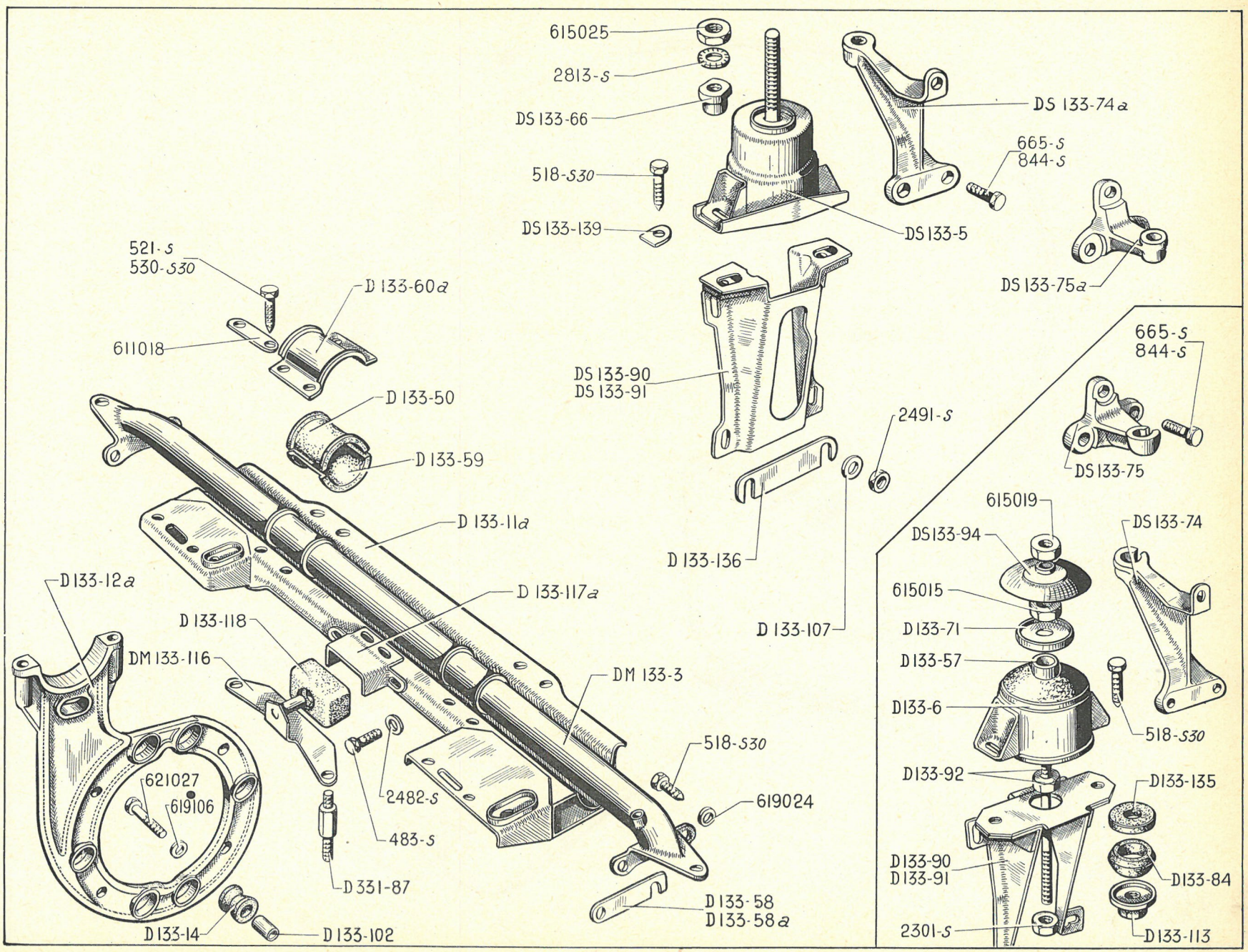
615025
2813-S
DS 133-66
518-S30
DS 133-139
DS 133-74a
665-S
844-S
DS 133-5
DS 133-75a
521-S
530-S30
D 133-60a
611018
D 133-50
D 133-59
DS 133-90
DS 133-91
2491-S
D 133-136
D 133-107
665-S
844-S
DS 133-75
615019
DS133-94
DS 133-74
615015
D133-71
D133-57
D133-6
518-S30
D133-92
D133-135
D133-90
D133-91
D133-84
2301-S
D133-113
D 133-11a
D 133-12a
D 133-117a
D 133-118
DM 133-116
DM 133-3
518-S30
619024
621027
619106
2482-S
483-S
D 331-87
D 133-58
D 133-58a
D 133-14
D 133-102

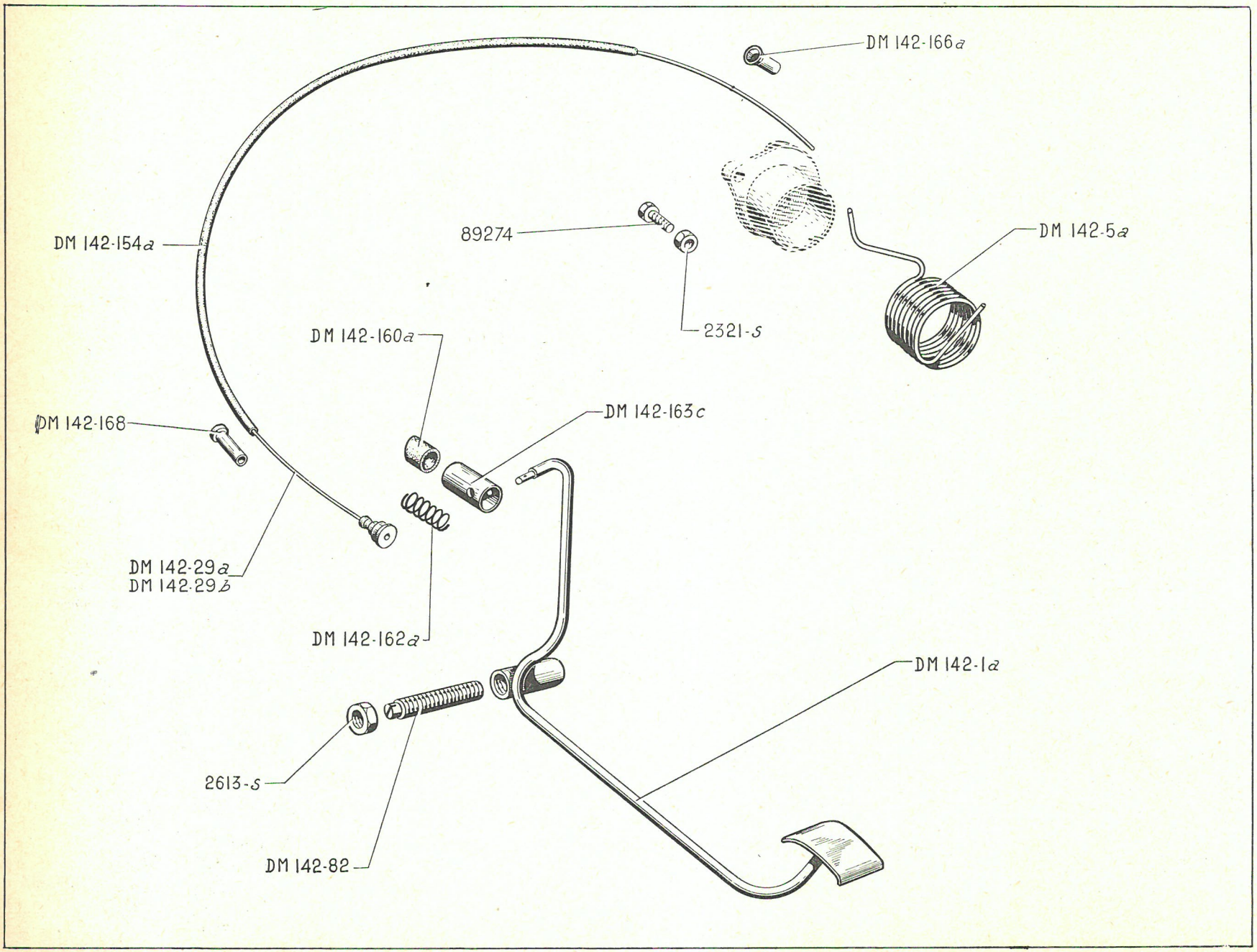
DM 142-166a
DM 142-154a
89274
DM 142-5a
2321-S
DM 142-160a
DM 142-163c
DM 142-168
DM 142-29a
DM 142-29b
DM 142-162a
DM 142-1a
2613-S
DM 142-82

NUMÉRO	DÉSIGNATION	COEFF.
	Direction à gauche **Jusque mai 59**	
DM 142-1a	Pédale d'accélérateur (distance entre axe d'articulation et axe d'attache du câble : 176).	1
DM 142-5a	Ressort de rappel de commande d'accélérateur.	1
DM 142-29a	*Câble de commande d'accélérateur long.* 610 *mm (R. VI).* **LUXE.** *R.p. DM* 142-29*c (voir page* 30*).*	1
DM 142-29b	*Câble de commande d'accélérateur, long.* 1 *m (R. VI).* **NORMALE.** *R.p. DM* 142-29*d (voir page* 30*).*	1
DM 142-82	Axe fileté, de pédale d'accélérateur (10×150, long. 55 mm).	1
DM 142-154a	Gaine du câble de commande d'accélérateur (2×4,5 vendu au mètre) (R. VI).	1
DM142-160a	Butée élastique d'embout de câble de commande d'accélérateur.	1
DM 142-162a	Ressort d'appui de câble de commande d'accélérateur (diam. du fil : 1,2 mm).	1
DM142-163c	Boîtier de ressort d'appui et d'embout de câble de commande d'accélérateur sur pédale (trou de passage d'embout : 9 mm) (R. VI).	1
DM 142-166a	Butée (nylon) de gaine de câble (côté carburateur), long. 17 mm. Remplace modèle acier (R. VI).	1
DM 142-168	Butée (nylon) de gaine de câble (côté pédale), long. 30 mm (R. VI). Depuis février 58.	1
2.321-S	Écrou H de 5×75 de fixat. du câble de commande d'accélérateur sur came (R. III).	1
2.613-S	Écrou H de 10×150 de fixat. d'axe de pédale (R. III).	1
89.274	Vis TH de 5×13 de fixat. du câble de commande d'accélérateur sur came (R. III).	1

NUMÉRO	DÉSIGNATION	COEFFt
	Direction à gauche **Depuis mai 59** **Direction à droite**	
DM 142-1c	Pédale d'accélérateur (distance entre axe d'articulation et axe d'attache du câble : 190). **D. à G.**	1
DM 142-5a	Ressort de rappel de commande d'accélérateur.	1
DM 142-11b	Pédale d'accélérateur. **D. à D.**	1
DM 142-29c	Câble de commande d'accélérateur, long. : 0,700 m (R. VI). **LUXE. D. à G.**	1
DM 142-29d	Câble de commande d'accélérateur, long. : 1,065 m (R. VI). **NORMALE.**	1
DM 142-30b	Câble de commande d'accélérateur, long. : 1,355 m (R. VI). **LUXE. D. à D.**	1
DM 142-65	Rondelle d'étanchéité de butée de gaine côté pédalier (R. VI).	1
DM 142-82	Axe fileté, de pédale d'accélérateur (10×150, long. 55 mm).	1
DM 142-85	Bague nylon de 5×7×16,4 de boîtier de ressort (R. VI).	1
DM 142-116	Rondelle (nylon) de 5,5×9×1,2 de boîtier de ressort (R. VI).	1
DM 142-154a	Gaine du câble de commande d'accélérateur (2×4,5, vendu au mètre) (R. VI).	1
DM 142-160c	Butée élastique de pédale d'accélérateur 4×12×14.	1
DM 142-162a	Ressort d'appui de câble de commande d'accélérateur (diam. du fil : 1,2 mm).	1
DM 142-163d	Boîtier de ressort d'appui et d'embout de câble de commande d'accélérateur sur pédale (trou de passage d'embout : 6 mm).	1
DM 142-166a	Butée (nylon) de gaine de câble (côté carburateur), long. 17 mm (R. VI).	1
DM 142-168	Butée (nylon) de gaine de câble (côté pédale), long. 30 mm (R. VI).	1
2.321-S	Écrou H de 5×75 de fixat. du câble de commande d'accélérateur sur came (R. III).	1
2.613-S	Écrou H de 10×150 de fixat. d'axe de pédale (R. III).	1
89.274	Vis TH de 5×13 de fixat. du câble de commande d'accélérateur sur came (R. III).	1

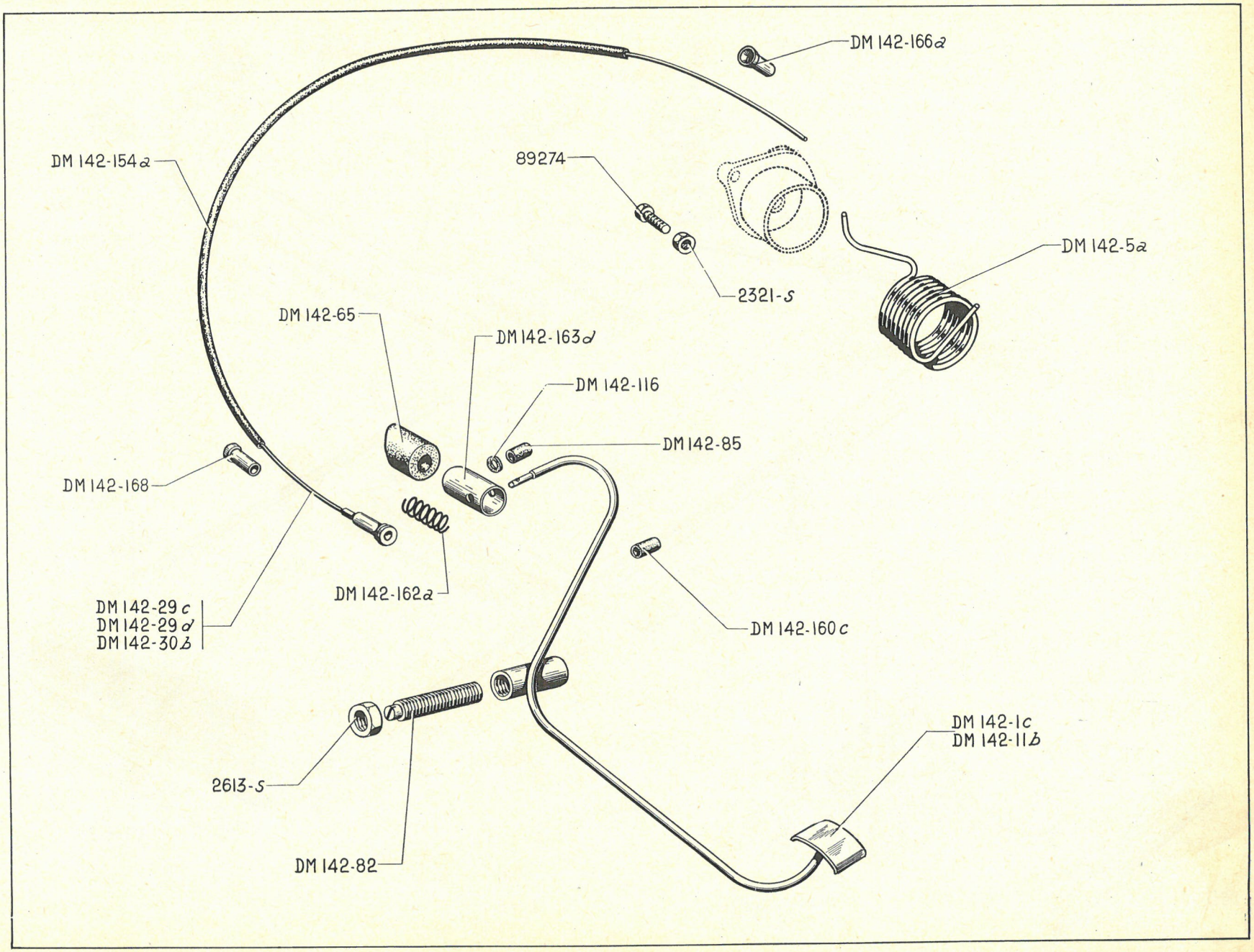
DM 142-166a
DM 142-154a
89274
2321-S
DM 142-5a
DM 142-65
DM 142-163d
DM 142-116
DM 142-85
DM 142-168
DM 142-162a
DM 142-29c
DM 142-29d
DM 142-30b
DM 142-160c
DM 142-1c
DM 142-11b
2613-S
DM 142-82

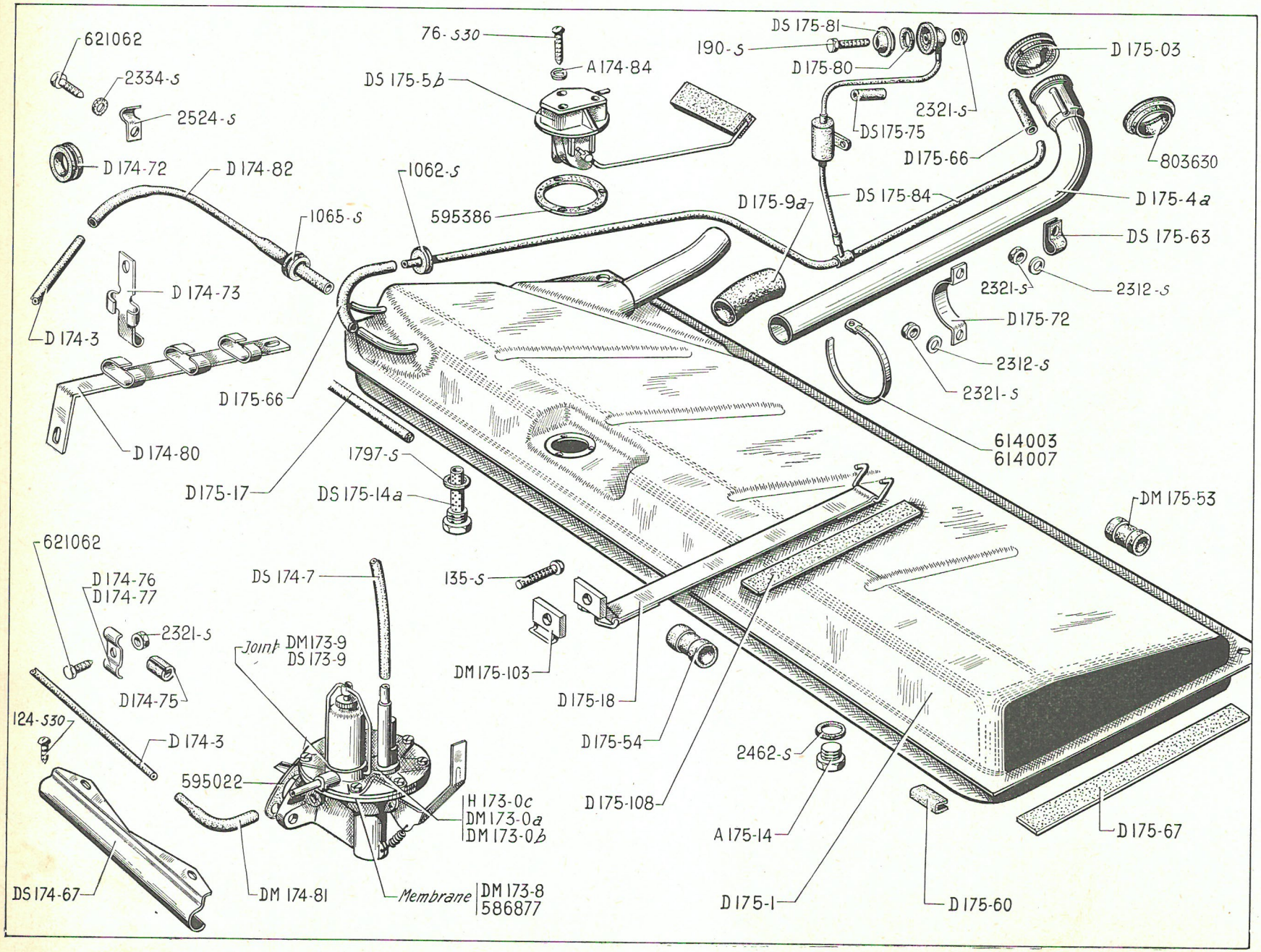
621062
2334-S
2524-S
D 174-72
D 174-82
1065-S
D 174-73
D 174-3
D 174-80
D 175-66
76-S30
A 174-84
DS 175-5b
1062-S
595386
DS 175-81
190-S
D 175-80
DS 175-75
2321-S
D 175-03
D 175-66
803630
D 175-9a
DS 175-84
D 175-4a
DS 175-63
2321-S
2312-S
D 175-72
2312-S
2321-S
614003
614007
1797-S
DS 175-14a
D 175-17
DM 175-53
621062
D 174-76
D 174-77
2321-S
D174-75
124-S30
D 174-3
DS 174-7
Joint DM173-9
DS 173-9
595022
H 173-0c
DM 173-0a
DM 173-0b
DS 174-67
DM 174-81
Membrane
DM 173-8
586877
135-S
DM 175-103
D 175-18
D 175-54
D 175-108
2462-S
A 175-14
D 175-1
D 175-60
D 175-67

NUMÉRO	DÉSIGNATION	COEFF.
A 174-84	Joint fibre de 4,5×8×0,5 de rhéostat de jauge (R. VI).	3
A 175-14	Bouchon de vidange de 8×100, long. sous tête 7 mm (R. VI).	1
H 173-0c	Pompe complète GUIOT (montée sur voiture équipement électrique LUCAS) (R. VI). U.S.A. Mai 59.	1
DM 173-0a	Pompe complète AC (R. VI).	1
DM 173-0b	Pompe complète GUIOT (R. VI).	1
DM 173-8	Membrane de pompe AC (R. VI).	1
DM 173-9	Joint de cuve de pompe AC (R. VI).	1
DS 173-9	Joint de cuve de pompe GUIOT (R. VI).	1
D 174-3	Tube souple (nylon) d'alimentation d'essence du réservoir à la pompe (R. VI).	1
DS 174-7	Flexible caoutchouc entre pompe et carburateur, long. 320 mm.	1
DS 174-67	Écran de protection du tube souple d'alimentation.	1
D 174-72	Œillet caoutchouc de 25×40×11 de passage du tube souple d'alimentation sur pied milieu.	2
D 174-73	Support du tube souple d'alimentation sur longeron.	1
D 174-75	Bague caoutchouc fendue de 6×10×15 de protection sur tube souple d'alimentation d'essence.	10
D 174-76	Patte double avec vis soudée de fixat. du tube souple d'alimentation.	2
D 174-77	Patte double nue de fixat. du tube souple d'alimentation.	4
D 174-80	Support du tube souple d'alimentation d'essence sur pied AV.	1
DM 174-81	Flexible caoutchouc coudée de jonction du tube souple sur pompe à essence.	1
D 174-82	Flexible caoutchouc de 6×15 jonction du tube souple sur réservoir, long. 280 mm.	1
D 175-03	Bouchon de remplissage du réservoir (R. VI).	1
D 175-1	Réservoir d'essence de 65 litres (R. VI).	1
D 175-4a	Tubulure de remplissage (R. VI).	1
DS 175-5b	Rhéostat de jauge ED (Véglia) (R. VI).	1
D 175-9a	Raccord coudé caoutchouc de jonction de tubulure sur réservoir, diam. 38×47, long. 163 mm	1
DS 175-14a	Bouchon de vidange avec filtre, côté réserve (20×150), 21 mm sur plats (R. VI).	1
D 175-17	Garniture d'étanchéité de trappe d'accès au réservoir (R. VI).	1
D 175-18	Sangle de fixat. de réservoir.	2
DM 175-53	Cale caoutchouc transversale de réservoir, long. 47 mm.	2
D 175-54	Cale caoutchouc AR de sangle de fixat. de réservoir, long. 50 mm.	2
D 175-60	Butée caoutchouc d'insonorisation du réservoir, long 40 mm. (R. VI).	6
DS 175-63	Patte d'attache du tube d'air. (R. VI).	2
D 175-66	Manchon caoutchouc de 11×18×147 de liaison du tube d'air.	2
D 175-67	Bande caoutchouc de 380×25×2 sous réservoir.	5
D 175-72	Collier de fixat. de tubulure de remplissage, haut. 39 mm. 2 boutonnières à 60 mm d'entr'axes.	1
DS 175-75	Manchon caoutchouc de 4×8×30 de protection de canalisation de mise à l'atmosphère.	3
D 175-80	Rondelle caoutchouc de 19×29×3 d'étanchéité de la coupelle sur tube de mise à l'atmosphère.	1
DS 175-81	Coupelle extérieure de tube de mise à l'atmosphère (R. VI).	1
DS 175-84	Tube de mise à l'atmosphère (R. VI).	1
DM 175-103	Attache AV de sangle de réservoir sur caisse.	2
D 175-108	Garniture de protection de réservoir, long. 540 mm, larg. 50 mm.	2
76-S 30	Vis TR de 4×30 de fixat. du rhéostat (R. III).	3
124-S 30	Vis TR de 5×12,5 de fixat. de la plaquette de protection du tube souple d'alimentation (R. III).	4
135-S	Vis TR de 5×40 de fixat. des sangles (R. III).	2
190-S	Vis TFB de 5×35 de fixat. de la coupelle du tube de mise à l'atmosphère (R. III).	1
1.062-S	Œillet caoutchouc de 12×21×5 de passage du tube de prise d'air (R. III).	2
1.065-S	Œillet caoutchouc de 22×18×8 de passage du tube souple d'alimentation sur caisse (R. III).	3
1.797-S	Joint fibre de 20,4×26×2 du bouchon de vidange côté réserve (R. VI).	1

NUMÉRO	DÉSIGNATION	COEFF.
2.312-S	Rondelle de 5,5×9 (R. III) des écrous de serrage :	
	— du collier de tubulure de remplissage.	2
	— du tube d'air.	2
2.321-S	Écrou H de 5×75 (R. III) de serrage :	
	— du collier de tubulure de remplissage.	2
	— du tube d'air.	2
	— de la vis de fixat. de la coupelle du tube de mise à l'atmosphère.	1
	— de fixat. de patte avec vis soudée.	2
2.334-S	Rondelle crantée de 5,2×9,4 des vis de fixat. des pattes (R. VI).	7
2.462-S	Joint fibre de 8,2×12×1 du bouchon de vidange (R. VI).	1
2.524-S	Patte simple de fixat. du tube souple d'alimentation (R. III).	1
586.877	Membrane de pompe Guiot (R. VI)	1
595.022	Joint entre pompe et cylindre entr'axes des trous 66 mm (R. VI).	1
595.386	Joint caoutchouc de 36×55×2 (3 trous de 4,5) du rhéostat (R. VI).	1
614.003	Collier de serrage de raccord de tubulure, long. 335 mm (R. VI).	2
614.007	Collier de serrage de manchon sur tube de prise d'air, long. 190 mm (R. VI).	4
621.062	Vis TH de 5×14 de fixat. des pattes du tube souple d'alimentation (R. III).	6
803.630	Collerette de 34×84×15 de tubulure de remplissage (R. IV.)	1

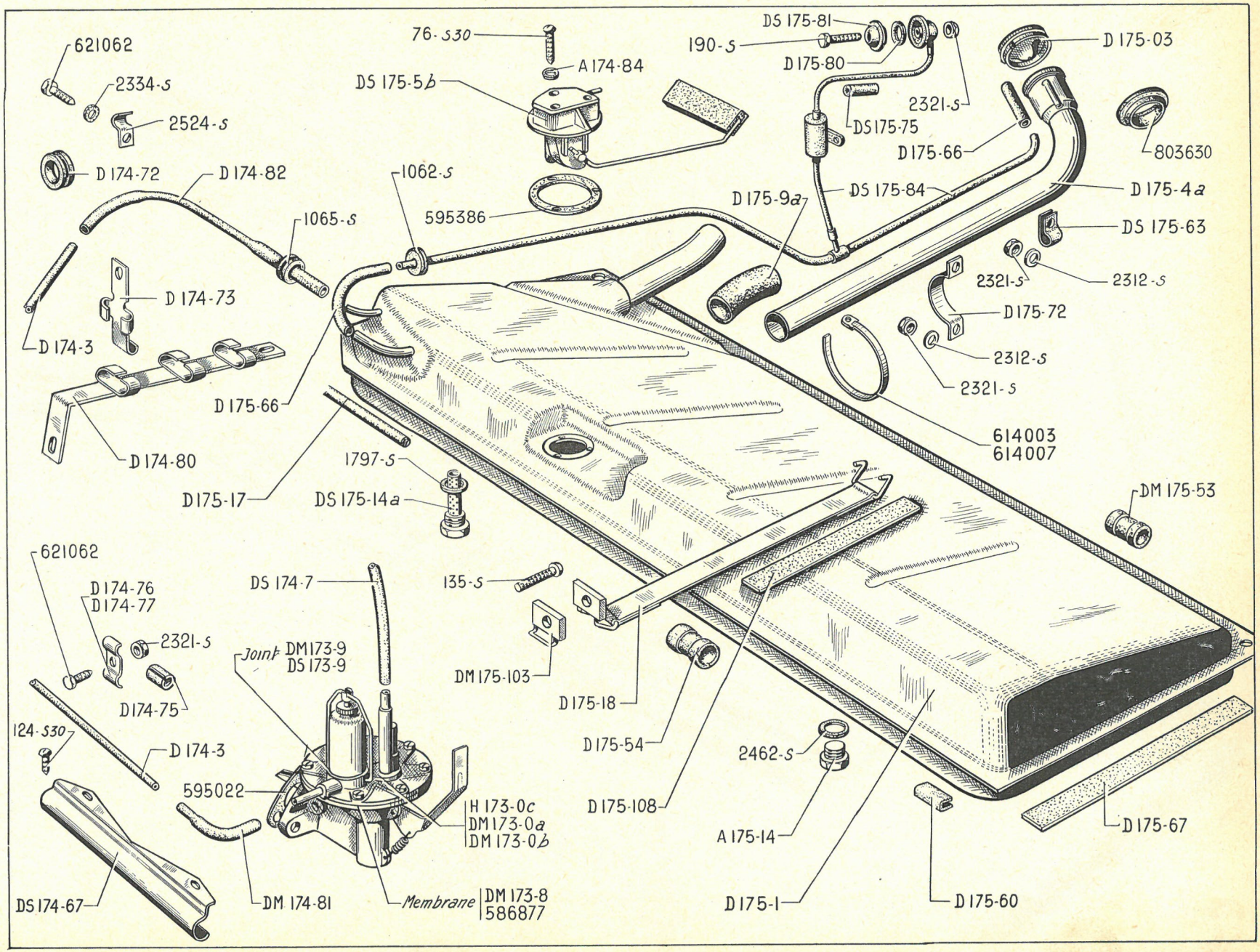
621062
2334-S
2524-S
D 174-72
D 174-82
1065-S
D 174-73
D 174-3
D 174-80
D175-66
D175-17
76-S30
A 174-84
DS 175-5b
1062-S
595386
1797-S
DS 175-14a
DS 175-81
190-S
D175-80
2321-S
DS175-75
D175-66
D 175-03
803630
D175-9a
DS 175-84
D 175-4a
DS 175-63
2321-S
2312-S
D175-72
2312-S
2321-S
614003
614007
DM 175-53
621062
D174-76
D174-77
2321-S
D174-75
124-S30
D 174-3
DS 174-67
DS 174-7
Joint DM173-9
DS 173-9
595022
DM 174-81
Membrane
DM 173-8
586877
H 173-0c
DM 173-0a
DM 173-0b
135-S
DM 175-103
D175-18
D175-54
D175-108
2462-S
A 175-14
D175-1
D175-60
D175-67

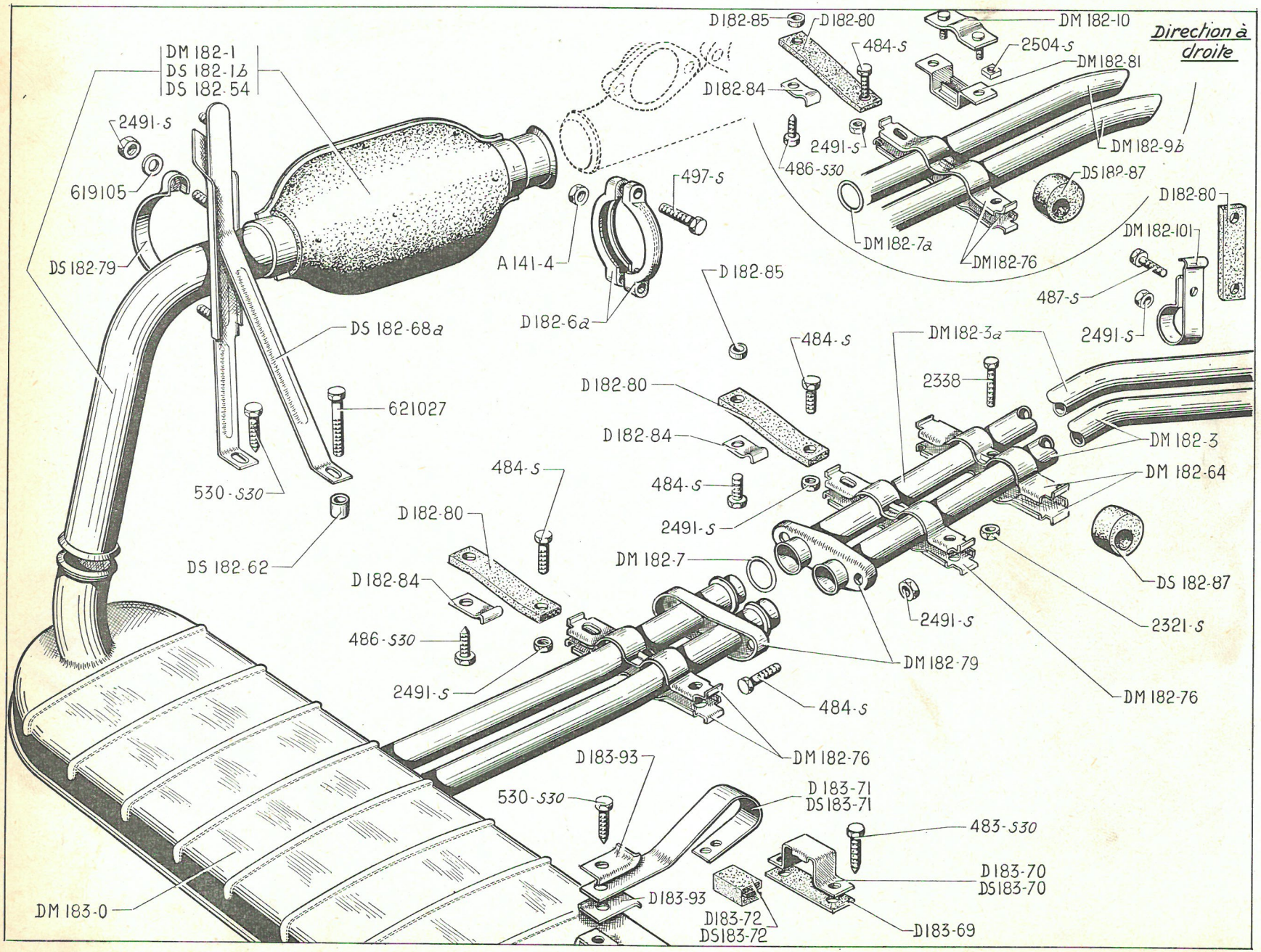
DM 182-1
DS 182-1b
DS 182-54
2491-s
619105
DS 182-79
DS 182-68a
621027
530-s30
DS 182-62
D182-85
D182-80
484-s
D182-84
2491-s
486-s30
DM 182-10
2504-s
DM 182-81
Direction à droite
DM 182-9b
DS 182-87
D182-80
DM 182-101
487-s
2491-s
DM 182-7a
DM182-76
497-s
A 141-4
D182-6a
D 182-85
484-s
DM 182-3a
2338
D182-80
D182-84
DM 182-3
DM 182-64
484-s
2491-s
DM 182-7
DS 182-87
2321-s
2491-s
D182-80
484-s
D182-84
486-s30
2491-s
DM 182-79
DM 182-76
484-s
DM 182-76
D183-93
530-s30
D 183-71
DS183-71
483-s30
D183-70
DS183-70
D183-93
D183-72
DS183-72
D183-69
DM 183-0

NUMÉRO	DÉSIGNATION	COEFF[t]
	AVANT	
A 141-4	Écrou H de 7×100 de fixat. des demi-colliers.	4
DM 182-1	Tube AV sans pot de prédétente, long. non développée 675 mm. **NORMALE.**	1
DS 182-1b	*Pot de prédétente avec tube.* **CONFORT.** *Jusque décembre* 59. *R.p. DS* 182-54.	1
D 182-6a	Demi-collier d'assemblage du pot de prédétente avec tube et du tube AV.	4
DS 182-54	Tube AV sans pot de prédétente long. non développée 623 mm. **LUXE.**	1
DS 182-62	Entretoise de 9,5×18×18 du support du collier de pot de prédétente ou tube AV.	1
DS 182-68a	Support du collier de pot de prédétente et tubes AV avec vis soudées.	1
DM 182-69	Bride d'assemblage des tubes de sortie.	2
DS 182-79	Collier de fixat. du pot de prédétente et du tube AV sur support.	1
DM 183-0	Pot d'échappement.	1
D 183-69	Plaquette fibre de 72×35×2 entre traverse et étrier de fixat. du ressort support du pot d'échappement (R. VI). Jusque mars 59.	1
D 183-70	Étrier de fixat. du ressort support du pot d'échappement. Jusque mars 59.	1
DS 183-70	Étrier de fixat. du ressort support de pot d'échappement entr'axe de fixat. 60 mm. Depuis mars 59.	1
D 183-71	Ressort support du pot d'échappement. Jusque mars 59.	1
DS 183-71	Ressort support de pot d'échappement long. totale 115 mm. Depuis mars 59.	1
D 183-72	Cale caoutchouc de 35×27×10 de maintien du ressort, support du pot d'échappement. Jusque mars 59.	2
DS 183-72	Cale caoutchouc fentée de 35×23,5×17 de maintien du ressort du pot d'échappement. Depuis mars 59.	2
D 183-93	Plaquette de 40×27×1,8, un trou de 9,5 de serrage du ressort support du pot d'échappement.	2
483-S 30	Vis TH de 7×15 de fixat. de l'étrier du ressort support du pot d'échappement (R. III).	2
484-S	Vis TH de 7×17,5 (R. III) d'assemblage :	
	— de bride des tubes de sortie.	2
	— de demi-colliers AV et milieu des tubes de sortie.	4
	— de bandes caoutchouc milieu, et AR support des colliers.	3
486-S 30	Vis TH de 7×22,5 à pointe de serrage des bandes caoutchouc des tubes de sortie sur pot (R. III).	2
497-S	Vis TH de 7×50 de serrage de demi-collier de fixat. du pot de prédétente et du tube AV (R. III).	4
530-S 30	Vis TH à pointe de 9×22 (R. III) de fixat. :	
	— du support de collier de pot de prédétente et du tube AV.	1
	— du ressort sur patte support du pot d'échappement.	1
2.491-S	Écrou H de 7×100 (R. III) :	
	— de serrage du collier du pot de prédétente et du tube AV sur support.	2
	— de bande caoutchouc sur demi-collier AV, milieu et collier AR.	6
	— de bride de tubes de sortie.	2
619.105	Rondelle de 7,5×14×2 d'écrou de serrage du collier du pot de prédétente et du tube AV sur support (R. III).	2
621.027	Vis TH de 9×50 de fixat. du support de collier du pot de prédétente et du tube AV (R. III).	1

NUMÉRO	DÉSIGNATION	COEFFt
	ARRIÈRE	
	Direction à gauche	
DM 182-3	Tube de sortie gauche (repéré avec une touche de peinture).	1
DM 182-3a	Tube de sortie droit (sans repère).	1
DM 182-7	Joint rond de 28×35×3,5 entre tube et sortie d'échappement sous caisse (R. VI).	2
DM 182-64	Demi-collier de fixat. AR des tubes de sortie.	2
DM 182-76	Demi-collier de fixat. des tubes de sortie sous caisse.	4
D 182-80	Bande caoutchouc de 90×30×8 de fixat. des tubes de sortie sous caisse, 2 trous de 10,2 à 62 mm d'entr'axe, sans entretoise.	5
D 182-84	Plaquette de 28×28×1,5 un trou de 7,5 de serrage de bande caoutchouc des tubes de sortie (R. VI).	4
D 182-85	Entretoise de 8×10×7 de bande caoutchouc (R. VI).	8
DS 182-87	Butée caoutchouc de protection des tubes de sortie.	6
DM 182-101	Collier de fixation AR des tubes de sortie.	2
484-S	Vis TH de 7×17,5 (R. III) d'assemblage :	
	— de bride des tubes de sortie.	2
	— de demi-colliers AV et milieu des tubes de sortie.	4
	— de bande caoutchouc AR support des colliers.	1
486-S-30	Vis TH de 7×22,5 à pointe de serrage des bandes caoutchouc des tubes de sortie sous caisse (R. III).	4
487-S	Vis TH de 7×25 de serrage de collier AR des tubes de sortie (R. III).	1
2.321-S	Écrou H de 5×75 de la vis de serrage de demi-collier AR des tubes de sortie (R. III).	1
2.338	Vis TH de 5×20 de serrage de demi-collier AR des tubes de sortie (R. III).	1
2.491-S	Écrou H de 7×100 de serrage (R. III) :	
	— de bande caoutchouc sur demi-collier AV, milieu et AR.	6
	— de bride de tubes de sortie.	2
	ARRIÈRE	
	Direction à droite	
DM 182-7a	Joint rond (cuivre) de 28×35×3,5 entre tube et sortie d'échappement sous caisse (R. VI).	2
DM 182-9b	Tube de sortie droit et gauche.	2
DM 182-10	Patte avec vis de fixat. AR de tube de sortie.	2
DM 182-76	Demi-collier de fixat. des tubes de sortie sous caisse.	6
D 182-80	Bande caoutchouc de 90×30×8 de fixat. des tubes de sortie sous caisse, 2 trous de 10,2 à 62 mm d'entr'axe, sans entretoise.	6
DM 182-81	Support de fixat. AR de tube de sortie.	2
D 182-84	Plaquette de 28×28×1,5, un trou de 7,5 de serrage de bande caoutchouc des tubes de sortie.	6
D 182-85	Entretoise de 8×10×7 de bande caoutchouc (R. VI).	12
DS 182-87	Butée caoutchouc de protection des tubes de sortie.	6
484-S	Vis TH de 7×17,5 d'assemblage des demi-colliers (R. III).	6
486-S-30	Vis TH de 7×22,5 à pointe de serrage des bandes caoutchouc sur caisse (R. III).	6
2.491-S	Écrou H de 7×100 de serrage de bande caoutchouc sur demi-collier (R. III).	6
2.504-S	Écrou carré de 7×100 de serrage des vis de patte de fixat. AR des tubes de sortie (R. III).	2

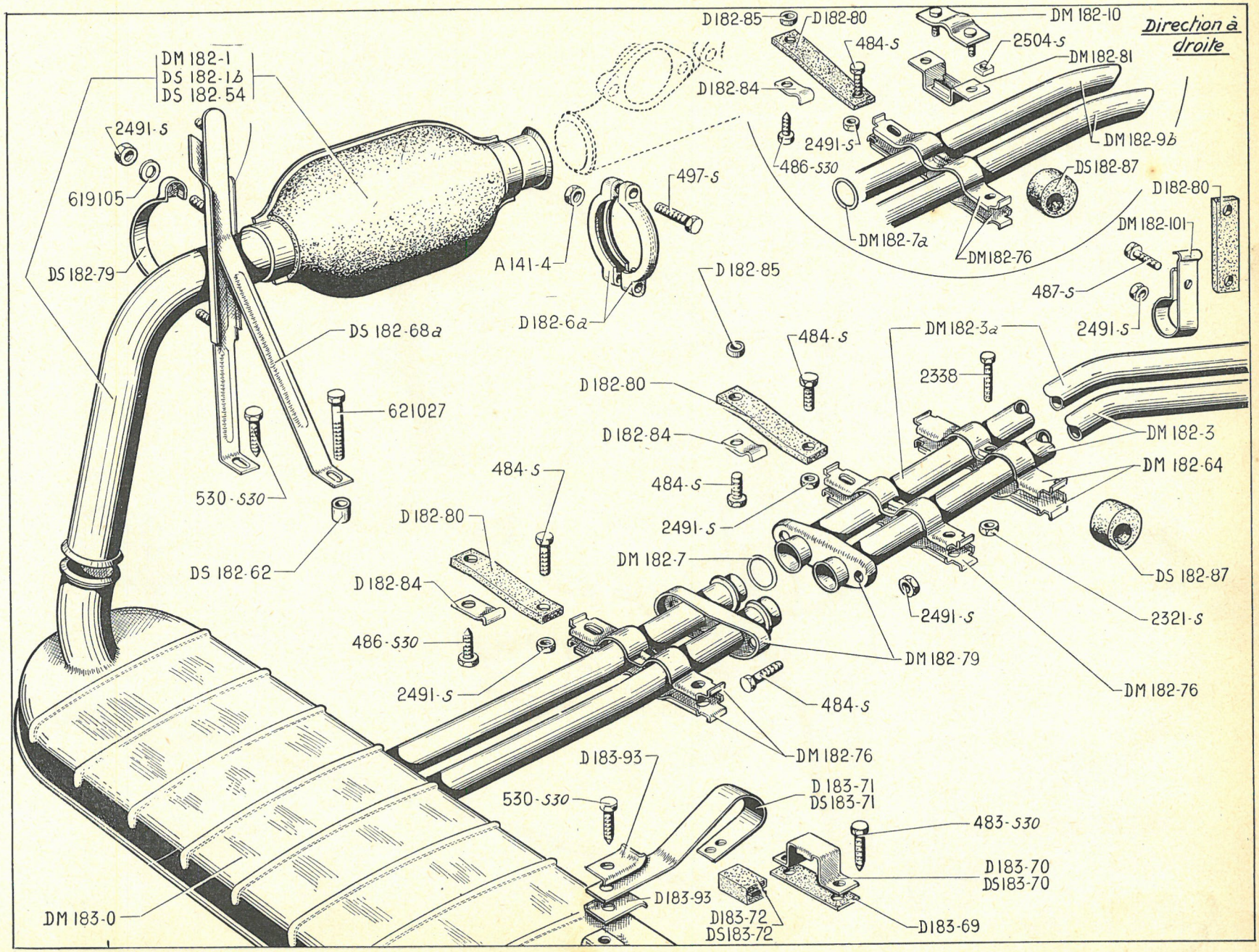
DM 182-1
DS 182-1b
DS 182-54
2491-S
619105
DS 182-79
DS 182-68a
621027
530-S30
DS 182-62
DM 183-0
D182-85
D182-80
484-S
D182-84
2491-S
486-S30
497-S
A 141-4
D182-6a
DM 182-10
2504-S
DM 182-81
DM 182-9b
DS182-87
DM 182-7a
DM182-76
Direction à droite
D182-80
DM 182-101
487-S
2491-S
D182-85
484-S
DM 182-3a
2338
D182-80
D182-84
DM 182-3
DM 182-64
484-S
484-S
2491-S
DM 182-7
DS 182-87
2321-S
2491-S
D182-80
484-S
D182-84
486-S30
2491-S
DM 182-79
DM 182-76
484-S
DM182-76
D183-93
530-S30
D183-93
D183-71
DS183-71
483-S30
D183-70
DS183-70
D183-72
DS183-72
D183-69

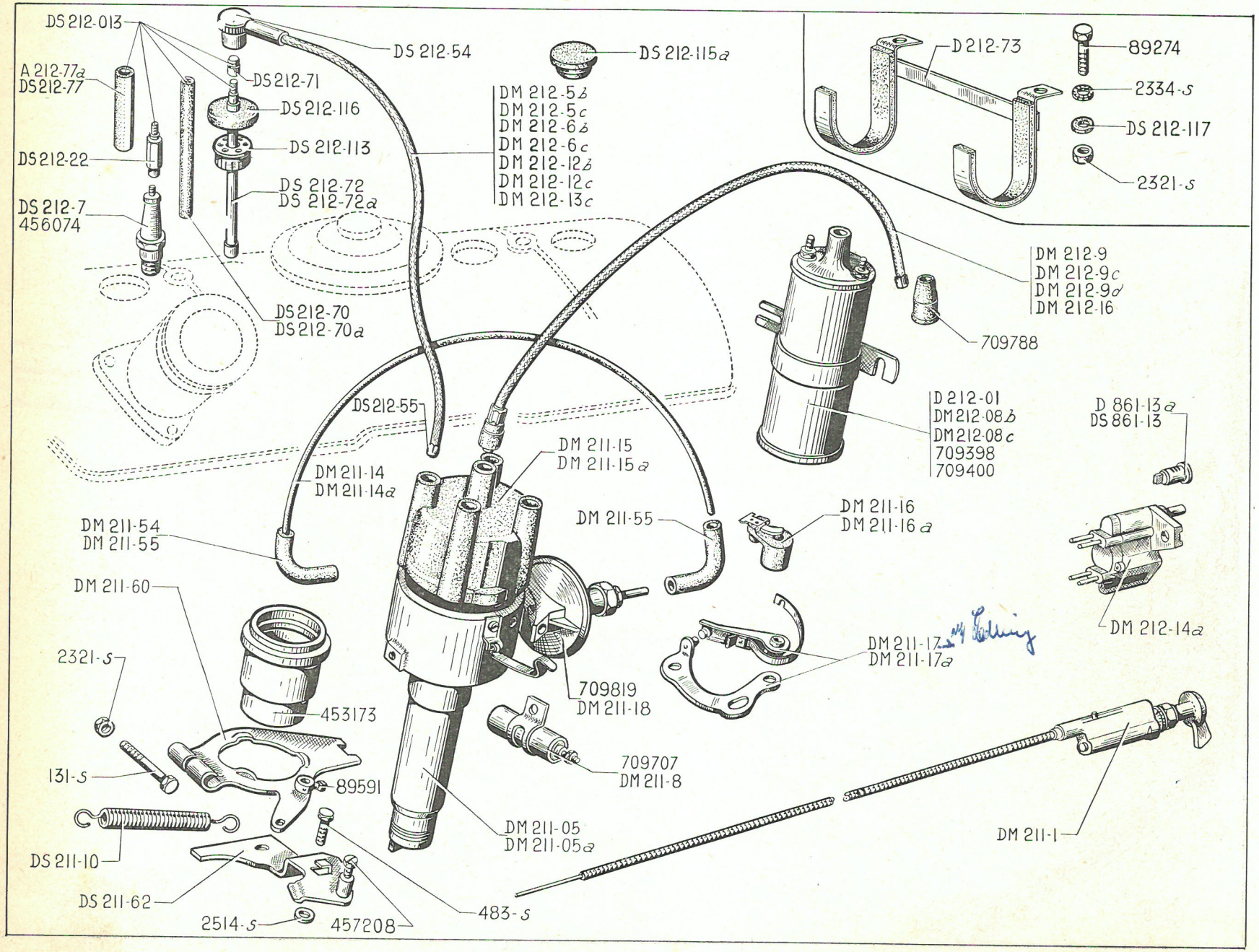
DS 212-013
A 212-77a
DS 212-77
DS 212-22
DS 212-7
456074
DS 212-71
DS 212-116
DS 212-113
DS 212-72
DS 212-72a
DS 212-70
DS 212-70a
DS 212-54
DS 212-115a
DM 212-5b
DM 212-5c
DM 212-6b
DM 212-6c
DM 212-12b
DM 212-12c
DM 212-13c
D 212-73
89274
2334-s
DS 212-117
2321-s
DM 212-9
DM 212-9c
DM 212-9d
DM 212-16
709788
D 212-01
DM 212-08b
DM 212-08c
709398
709400
D 861-13a
DS 861-13
DS 212-55
DM 211-15
DM 211-15a
DM 211-14
DM 211-14a
DM 211-54
DM 211-55
DM 211-16
DM 211-16a
DM 212-14a
DM 211-60
2321-s
453173
131-s
89591
DS 211-10
DS 211-62
2514-s
457208
709819
DM 211-18
709707
DM 211-8
DM 211-17
DM 211-17a
DM 211-05
DM 211-05a
483-s
DM 211-1

NUMÉRO	DÉSIGNATION	COEFF.
A 212-77a	Protecteur caoutchouc de 6,5×15×60, de bougie (R. VI). Jusque janvier 60.	4
DM 211-05	Allumeur Ducellier complet (R. VI).	1
DM 211-05a	Allumeur SEV complet (R. VI).	1
DM 211-1	Commande d'avance long. 440 mm (R. VI).	1
DM 211-8	Condensateur Ducellier (R. VI).	1
DS 211-10	Ressort de rappel d'allumeur diam. ext. 9 mm, long. 70 mm.	1
DM 211-14	Tube de 3×4 (Rilsan) de prise de dépression, longueur 900 mm (R. VI). **NORMALE.**	1
DM 211-14a	Tube de 3×4 (rilsan) de prise de dépression long. 470 mm (R. VI). **LUXE.**	1
DM 211-15	Tête d'allumeur Ducellier (R. VI).	1
DM 211-15a	Tête d'allumeur SEV (R. VI).	1
DM 211-16	Rotor Ducellier (R. VI).	1
DM 211-16a	Rotor SEV (R. VI).	1
DM 211-17	Rupteur complet Ducellier (R. VI).	1
DM 211-17a	Linguet avec support de contact SEV (R. VI).	1
DM 211-18	Capsule à dépression SEV (R. VI).	1
DM 211-54	Raccord de 3,8×11×38 caoutchouc du tube de prise de dépression. **NORMALE.**	1
DM 211-55	Raccord caoutchouc de tube de dépression. — **LUXE.** — **NORMALE.**	 2 1
DM 211-60	Levier d'allumeur.	1
DS 211-62	Tôle avec barillet de fixat. d'allumeur.	1
D 212-01	*Bobine d'allumage (R. VI). Jusque novembre* 57. *R. p.* 709 398 *ou* 709 400. *Voir note technique n°* 682.	1
DM 212-08b	Bobine d'allumage 12 volts Ducellier (R. VI). **U.S.A. — TAXI.**	1
DM 212-08c	Bobine d'allumage 12 volts SEV (R.VI) **TAXI.**	1
DS 212-013	*Connexion de bougie antiparasitée complète (sans bougie). Depuis janvier* 60. *R.p. DS* 212-014 *(R. VI).*	4
DM 212-5b	Fil de bougie, d'allumeur au 1er cylindre, longueur 415 mm. **NORMALE.**	1
DM 212-5c	Fil de bougie, d'allumeur au 1er cylindre, long. du fil 425 mm. **LUXE.**	1
DM 212-6b	Fil de bougie, d'allumeur au 2e cylindre, longueur 365 mm. **NORMALE.**	1
DM 212-6c	Fil de bougie, d'allumeur au 2e cylindre, long. du fil 380 mm. **LUXE.**	1
DS 212-7	Bougie « MARCHAL » de 14 mm (35 B) (R. VI). **LUXE.**	4
DM 212-9	Fil d'allumeur à la bobine long. 220 mm. Jusque novembre 57.	1
DM 212-9c	Fil d'allumeur à la bobine, long. 345 mm. Depuis novembre 57.	1
DM 212-9d	Fil d'allumeur à la bobine, long. 345 mm. **NORMALE.**	1
DM 212-12b	Fil de bougie, d'allumeur au 3e ou 4e cylindre, long. 245 mm. **NORMALE.**	2
DM 212-12c	Fil de bougie, d'allumeur au 3e cylindre, long. du fil 265 mm. **LUXE.**	1
DM 212-13c	Fil de bougie d'allumeur au 4e cylindre, long. du fil 270 mm. **LUXE.**	1
DM 212-14a	Commutateur d'allumage et de commande de démarreur sans barillet (R. VI).	1
DM 212-16	Fil d'allumeur à bobine 12 volts (montage « LUCAS »). **U.S.A.**	1
DS 212-22	Embout antiparasité de bougie (R. VI). Depuis janvier 60.	4
DS 212-54	Embout de fil de bougie et bobine (R. VI). **LUXE.**	5
DS 212-55	Embout de fil de bougie (R. VI).	5
DS 212-70	Gaine isolante de tige de connexion de bougie, long. 112 mm (R. VI). **LUXE.** Jusque janvier 60.	4
DS 212-70a	Gaine isolante de tige de connexion antiparasitée de bougie (R. VI). Depuis janvier 60.	4
DS 212-71	Fiche supérieure sur tige de connexion de bougie (R. VI). **LUXE.**	4
DS 212-72	Tige nue de connexion de bougie long. 135 mm (filetage 4×75) (R. VI). **LUXE.** Jusque janvier 60.	4
DS 212-72a	Tige de connexion antiparasitée, de bougie long. 110 mm (filetage 4×75) (R. VI). Depuis janvier 60.	4
D 212-73	Support de bobine. **LUXE.** Jusque novembre 57.	1
DS 212-77	Protecteur de 9×12×70 de connexion antiparasitée de bougie (R. VI). Depuis janvier 60.	4

NUMÉRO	DÉSIGNATION	COEFF.
DS 212-113	Bouchon puits de bougie (R. VI). **LUXE.**	4
DS 212-115a	Bouchon caoutchouc d'obturation du trou de 40 mm, de passage de clé de bougie dans l'auvent.	1
DS 212-116	Capuchon caoutchouc de puits de bougie, diam. int. 41 mm. **LUXE.**	4
DS 212-117	Rondelle caoutchouc de 4×10×1 d'étanchéité sous vis de fixat. du support de bobine. **LUXE.**	2
D 861-13a	Jeu de 4 barillets du commutateur et de portes (R. VI). Jusque juillet 59.	1
DS 861-13	Jeu de 4 barillets (5 paillettes) du commutateur et de portes (R. VI). Depuis juillet 59.	1
131-S	Vis TR de 5×30 de serrage du levier d'allumeur (R. III).	1
483-S	Vis TH de 7×15 de fixat. de la tôle et du levier (R. III).	2
2.321-S	Écrou H de 5×75 (R. III) des vis de serrage :	
	— du support de bobine.	2
	— du levier d'allumeur.	1
2.334-S	Rondelle crantée de 5,2×9,4 de vis de fixat. du support de bobine (R. VI). Jusque novembre 57.	2
2.514-S	Rondelle crantée de 7,3×12 de la vis de fixat. de la tôle et du levier (R. VI).	1
89.274	Vis TH de 5×13 de fixat. du support de bobine (R. III). Jusque novembre 57.	2
89.591	Vis TC de 4×8 de serrage de câble (R. III).	1
453.173	Remboîtage d'allumeur (R. III).	1
456.074	Bougie Marchal (CR 35) (R. VI). **NORMALE.**	4
457.208	Vis TH fentée de 5×7,5 d'arrêt de gaine de commande d'avance (R. III).	1
709.398	Bobine 6 volts, SEV (R. VI). Depuis novembre 57.	1
709.400	Bobine 6 volts, Ducellier (R. VI). Depuis novembre 57.	1
709.707	Condensateur SEV (R. VI).	1
709.788	Protecteur caoutchouc côté bobine (R. VI).	1
709.819	Capsule à dépression Ducellier (R. VI).	1
DS 212-014	Pochette Marchal d'antiparasitage (R. VI).	1

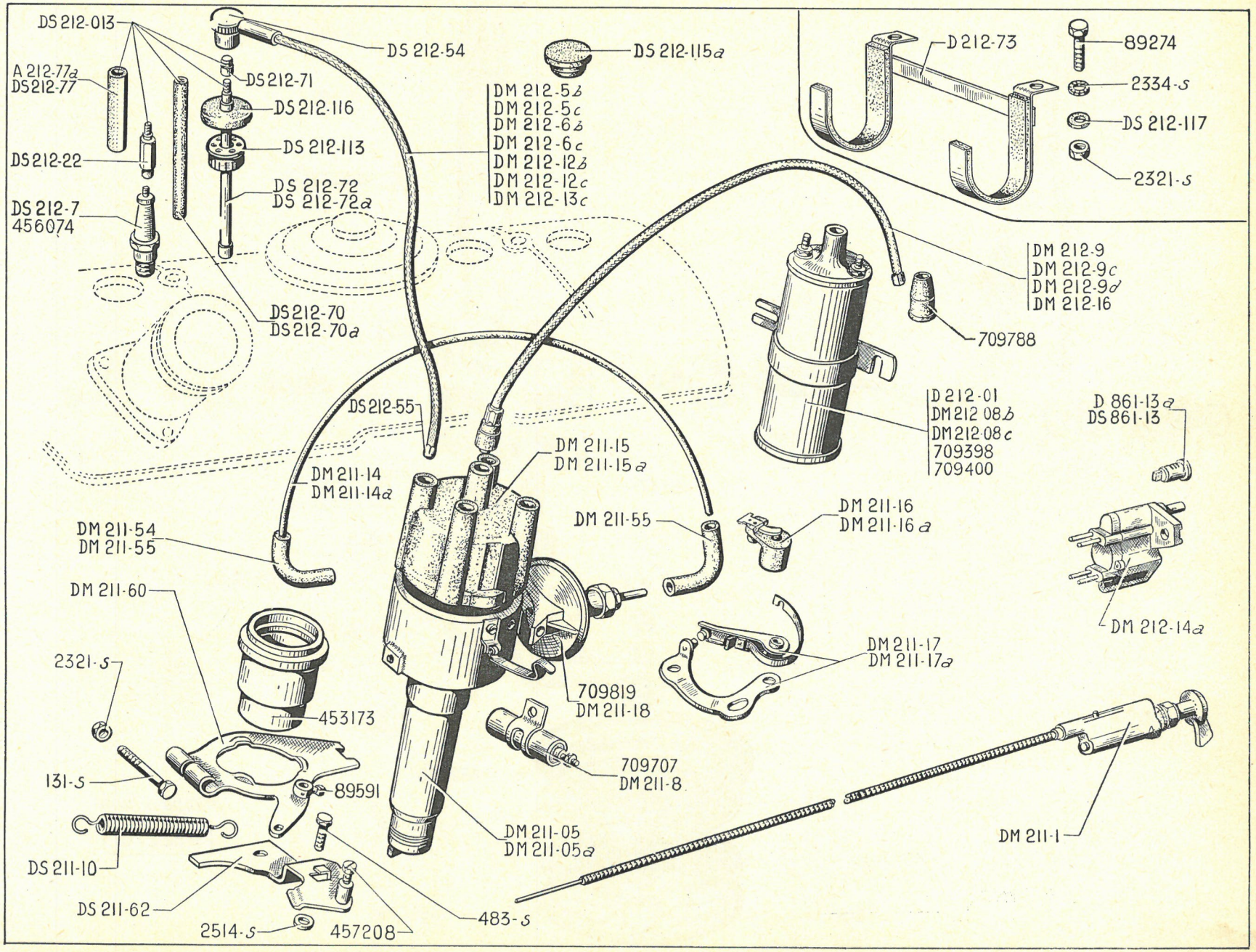
DS 212-013
A 212-77a
DS 212-77
DS 212-22
DS 212-7
456074
DS 212-71
DS 212-116
DS 212-113
DS 212-72
DS 212-72a
DS 212-70
DS 212-70a
DS 212-54
DS 212-115a
DM 212-5b
DM 212-5c
DM 212-6b
DM 212-6c
DM 212-12b
DM 212-12c
DM 212-13c
D 212-73
89274
2334-s
DS 212-117
2321-s
DM 212-9
DM 212-9c
DM 212-9d
DM 212-16
709788
D 212-01
DM 212 08b
DM 212-08c
709398
709400
D 861-13a
DS 861-13
DS 212-55
DM 211-15
DM 211-15a
DM 211-14
DM 211-14a
DM 211-54
DM 211-55
DM 211-55
DM 211-16
DM 211-16a
DM 212-14a
DM 211-60
2321-s
453173
131-s
89591
709819
DM 211-18
709707
DM 211-8
DM 211-17
DM 211-17a
DS 211-10
DS 211-62
2514-s
457208
483-s
DM 211-05
DM 211-05a
DM 211-1

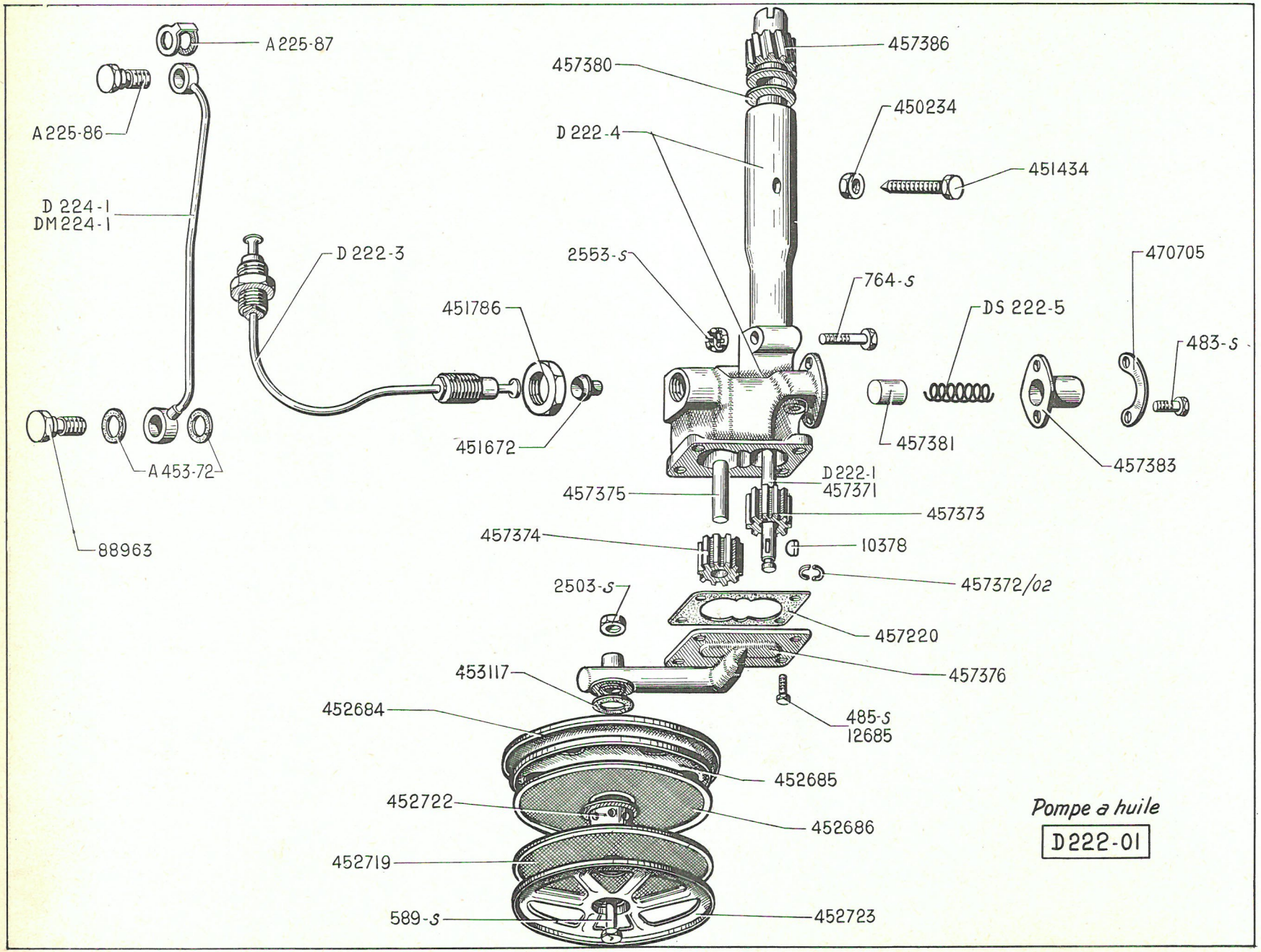
A 225-87
A 225-86
D 224-1
DM 224-1
D 222-3
451786
451672
A 453-72
88963
457386
457380
450234
D 222-4
451434
2553-s
764-s
DS 222-5
470705
483-s
457381
457383
D 222-1
457371
457375
457373
457374
10378
2503-s
457372/02
457220
457376
453117
485-s
12685
452684
452685
452722
452686
452719
589-s
452723
Pompe à huile
D 222-01

NUMÉRO	DÉSIGNATION	COEFF.
A 225-86	Vis TH raccord de 7×18 (trou de 1 mm) de fixat. sur culasse du tube de graissage des culbuteurs. **LUXE.**	1
A 225-87	Joint double de 7,2 mm de vis raccord sur culasse (R. VI). **LUXE.**	1
A 453-72	Joint cuivre de 10,2×18×1 à 1,5 de la tuyauterie de graissage des culbuteurs. **LUXE.** **NORMALE.**	 2 4
D 222-01	Pompe à huile complète avec filtres.	1
D 222-1	Arbre de commande du pignon fixe (long. 298,5 mm). Jusque avril 59.	1
D 222-3	Tuyauterie d'huile entre pompe et cylindre.	1
D 222-4	Corps de pompe avec support.	1
DS 222-5	Ressort de clapet de décharge.	1
D 224-1	Tube de graissage des culbuteurs (entr'axes 208 mm). **NORMALE.**	1
DM 224-1	Tube de graissage des culbuteurs entr'axe 190 mm. **LUXE.**	1
483-S	Vis TH de 7×15 de fixat. du boîtier de ressort de piston (R. III).	2
485-S	Vis TH de 7×20 de fixat. du fond sur corps de pompe (R. III).	3
589-S	Vis TH de 7×60 de fixat. des filtres sur pompe (R. III).	1
764-S	Vis TH de 8×42,5 de serrage du tube support de pompe sur corps de pompe (R. III).	1
2.503-S	Écrou H de 7×100 (haut. 6 mm) de blocage des filtres sur fond de pompe (R. III).	1
2.553-S	Écrou H crénelé de 8×125 de la vis de serrage du tube support de pompe (R. III).	1
10.378	Clavette Woodruff du pignon fixe (épais. 2,5 mm) (R. I).	1
12.685	Vis TF de 7×15 de fixat. du fond sur corps de pompe (R. I).	1
88.963	Vis TH raccord de 10×18 de fixat. sur cylindre du tube de graissage des culbuteurs (R. I). **LUXE.** **NORMALE.**	 1 2
450.234	Contre-écrou H de 10×100 (haut. 4 mm) de la vis 451.434 de fixat. du tube support de pompe (R. I).	1
451.434	Vis TH à pointe de 10×30 de fixat. du tube support de pompe (R. I).	1
451.672	Raccord conique de circulation d'huile sur pompe et sur cylindre (R. I).	2
451.786	Contre-écrou H de 20×150 de fixat. de la tuyauterie entre pompe et cylindre (R. I).	2
452.684	Carter supér. de protection des filtres (R. I).	1
452.685	Tôle supér. des filtres de pompe (6 trous de 30) (R. I).	1
452.686	Filtre supér. de pompe (diam. de l'œillet 30 mm) (R. I).	1
452.719	Filtre infér. de pompe (diam. de l'œillet 11 mm) (R. I).	1
452.722	Entretoise des filtres (R. I).	1
452.723	Tôle infér. des filtres de pompe (6 trous triangulaires) (R. I).	1
453.117	Joint de 29×42 entre fond de pompe et tôle supér. de protection des filtres (R. VI).	1
457.220	Joint de fond de pompe, épais. 0,05 (R. VI).	1
457.371	Arbre de commande du pignon fixe, long. 288,5 mm (R. I). Depuis avril 59.	1
457.372/02	Segment d'arrêt de pignon fixe haut. 7 mm (2 pièces) (R. I).	1
457.373	Pignon fixe denture droite (10 dents, haut. 24,9 mm) (R. I).	1
457.374	Pignon fou denture droite (10 dents, haut. 24,9 mm) (R. I).	1
457.375	Axe du pignon fou, long. 44 mm (R. I).	1
457.376	Fond de pompe formant support des filtres (sans logement pour axes) (R. I).	1
457.380	Bague du tube support 12,5×24×28×37 (R. I).	1
457.381	Piston de décharge, diam. 12 mm, long. 20 mm (R. I).	1
457.383	Boîtier de ressort de piston (R. I).	1
457.386	Pignon de commande de pompe et distributeur, 10 dents pas à gauche, haut. totale 45,2 mm (R. I).	1
470.705	Arrêtoir double de 7,5 mm (entr'axe 32 mm) des vis de fixat. du boîtier de ressort (R. I).	1

NUMÉRO	DÉSIGNATION	COEFF.
DM 141-98	Raccord de sortie d'eau (filets 14×150). **LUXE.**	1
DM 231-04	Pompe à eau complète sans poulie, couvercle ni thermostat (corps avec trou fileté à 14×150). **LUXE.** Jusque mars 60.	1
DM 231-04b	Pompe à eau complète, sans poulie, couvercle ni thermostat (corps sans trou fileté). **NORMALE.** Jusque mars 60.	1
DM 231-04d	Pompe à eau complète, même que DM 231-04 sauf 2 goujons pour fixat. tirant de radiateur et branchement à la masse. **LUXE.** Depuis mars 60.	1
DM 231-04e	Pompe à eau complète, même que DM 231-04b sauf 2 goujons pour fixat. tirant de radiateur et branchement à la masse. **NORMALE.** Depuis mars 60.	1
DM 231-1	Corps de pompe à eau bagué (sans trou fileté). **NORMALE.** Jusque mars 60.	1
DM 231-1a	Corps de pompe à eau bagué, trou fileté 14×150 pour raccord de sortie d'eau. **LUXE.** Jusque mars 60.	1
DM 231-1b	Corps de pompe à eau, même que DM 231-1 sauf 2 taraudages pour fixat. tirant radiateur et branchement à la masse. **NORMALE.** Depuis mars 60.	1
DM 231-1c	Corps de pompe à eau, même que DM 231-1a sauf 2 taraudages pour fixat. tirant radiateur et branchement à la masse. **LUXE.** Depuis mars 60.	1
DM 231-3	Arbre de pompe à eau avec turbine emmanchée (turbine, long. 22,5 mm), long. totale 167 mm	1
DM 231-4	Poulie de pompe et de ventilateur (4 bossages pour fixat. ventilateur). Jusque octobre 57.	1
DM 231-4a	Poulie de pompe et de ventilateur. Depuis octobre 57.	1
DM 231-6	Courroie d'entraînement de pompe à eau et dynamo (R. VI).	2
DM 231-9	Couvercle goujonné de pompe à eau.	1
D 231-87	Joint entre pompe à eau et couvercle (R. VI).	1
D 231-88	Joint entre couvercle de pompe à eau et culasse (R. VI)	1
D 231-91	Rondelle de 9×28×4 sous écrou de fixat. de poulie de pompe et ventilateur.	1
	Rondelle de réglage de roulement d'arbre de pompe, diam. 15,5×24 :	ALD
D 231-92	Épais. 0,5 mm.	
D 231-92a	Épais. 1 mm.	
D 231-92b	Épais. 1,5 mm.	
D 234-01	Régulateur thermostatique (R. VI)	1
D 241-1a	Ventilateur, nylon, 8 pales (bossages de fixat. en retrait de 4 mm de la face d'appui). Jusque octobre 57.	1
DM 241-1	Ventilateur nylon, 8 pales (bossages de fixat. débordant la face d'appui de 0,5 mm). Depuis octobre 57.	1
D 241-93	*Vis TH de 7×28 (tête : 12 sur plat) de fixat. du ventilateur (R. VI). Jusque juillet 57. R.p. 4-DS 241-93.*	4
DS 241-93	Vis TH de 7×28 (tête : 10 sur plat) de fixat. du ventilateur (R. VI). Depuis juillet 57.	4
D 314-82	Écrou tôle filet, extér. 45×150 de blocage de roulement d'arbre de pompe.	1
D 314-140	Cuvette de retenue des demi-segments d'arrêt (15,2×21×27×6). Depuis juin 59.	1
484-S	Vis TH de 7×17,5 de fixat. de pompe à eau (R. III). Jusque mars 60.	1
487-S	Vis TH de 7×25 de fixat. de pompe à eau (R. III). Jusque mars 60.	2
	Depuis mars 60.	1
635-S	Goujon de 7×30,5 (filet. 17 et 10,5) de fixat. de pompe à eau sur couvercle (R. III).	1
2.370-S	Écrou H de 9×125 de fixat. de poulie de pompe et ventilateur (R. III).	1
2.493-S	Écrou H de 7×100 de fixat. de pompe à eau (R. III). Jusque mars 60.	2
	Depuis mars 60.	3
3.298-S	Bague de 15×19×20 de corps de pompe à eau (R. VI).	1
4.153-S	Clavette Woodruff de 4×5×13 de fixat. de poulie de pompe et de ventilateur (R. VI).	1
456.399	Garniture d'étanchéité, diam. : int. 15 mm, ext. 35 mm (R. VI).	1
472.394/02	Demi-segment d'arrêt de roulement, haut. 9,4 mm (2 pièces) (R. I).	1
472.395	*Tôle de 15,2×21×28×6 de retenue des demi-segments d'arrêt (R. I). R.p. D 314-140.*	1

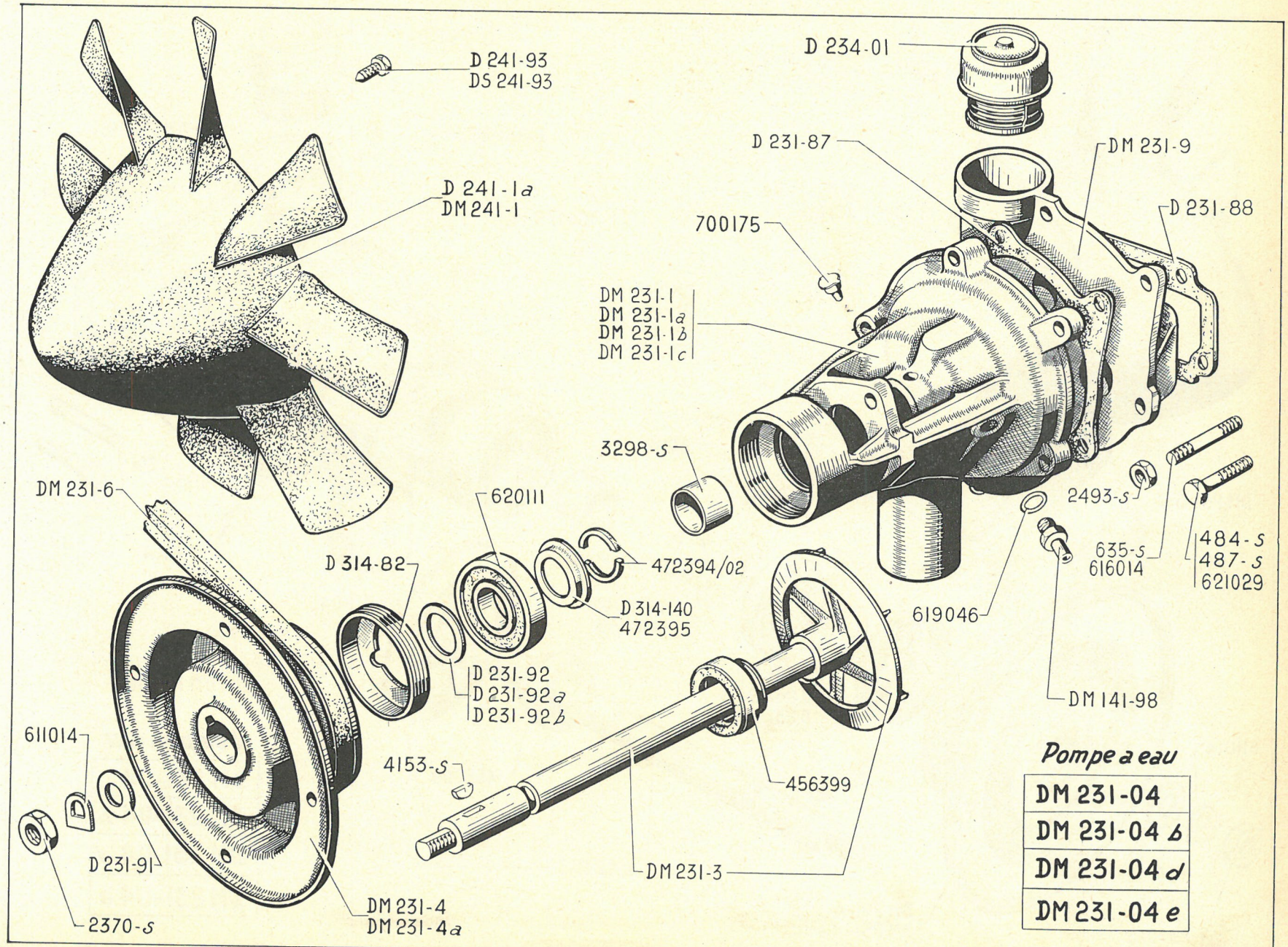

Pompe a eau

DM 231-04
DM 231-04 b
DM 231-04 d
DM 231-04 e

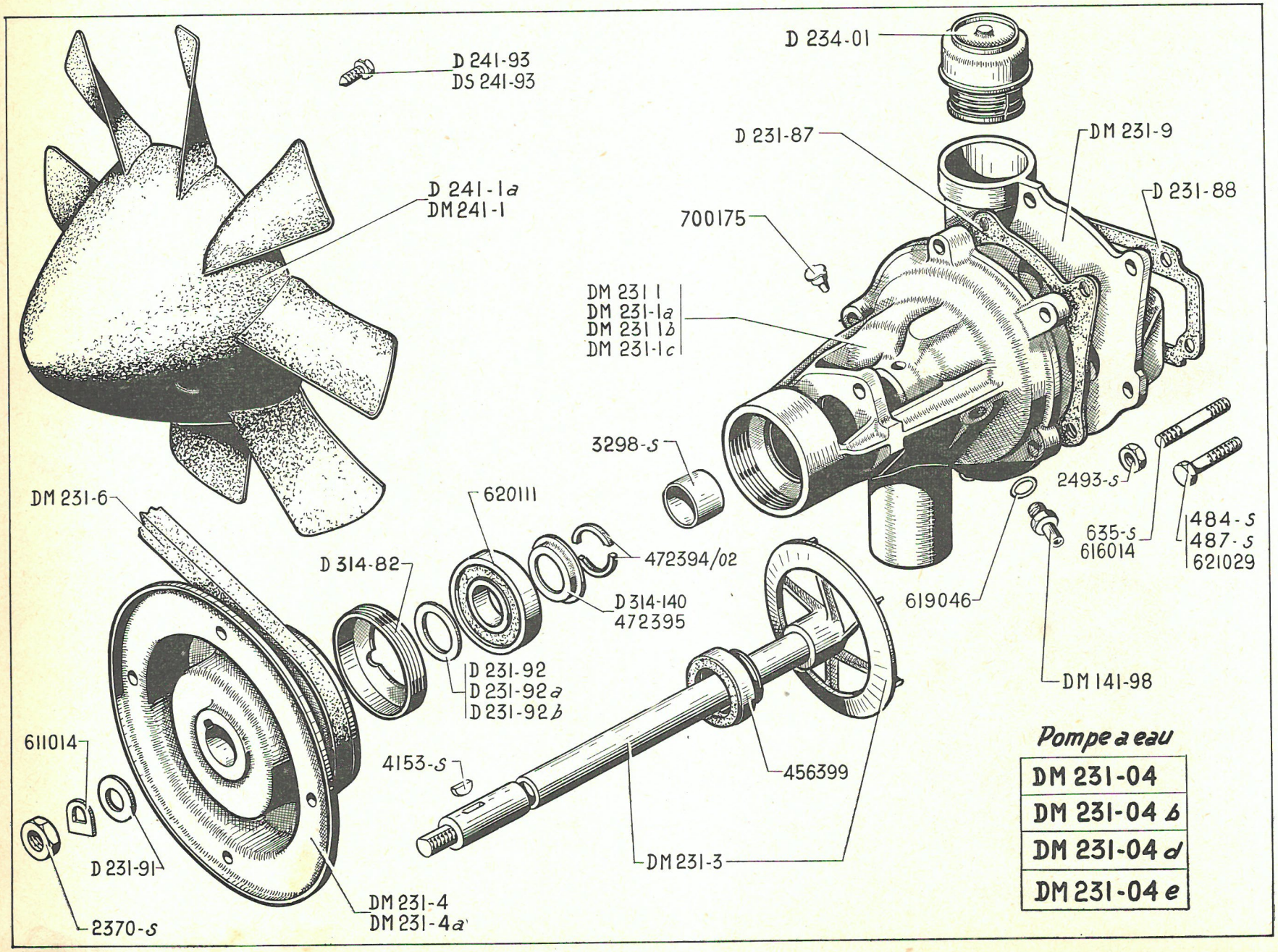

Pompe a eau

DM 231-04
DM 231-04 b
DM 231-04 d
DM 231-04 e

NUMÉRO	DÉSIGNATION	COEFFt
611.014	Arrêtoir simple de 9,5 mm d'écrou de fixat. de poulie de pompe et ventilateur (R. I).	1
616.014	Goujon de 7×35,5 (filet. 10,5 et 21) de fixat. de pompe sur couvercle et de tirant de radiateur et de branchement à la masse (R. I). Depuis mars 60.	2

NUMÉRO	DÉSIGNATION	COEFFt
619.046	Joint de 14,5×20×1,5 à 2 du raccord de sortie d'eau (R. VI). **LUXE.**	1
620.111	Roulements à billes de 15×42×13 à double flasque d'étanchéité (R. VI).	1

NUMÉRO	DÉSIGNATION	COEFFt
621.029	Vis TH de 10×60 de fixat. du couvercle de pompe à eau sur culasse (R. I).	2
700.175	Graisseur à huile de douille de corps de pompe (R. VI).	1

NUMÉRO	DÉSIGNATION	COEFF[1]
D 232-03	Bouchon de radiateur (R. VI).	1
DM 232-78a	Tirant de radiateur.	1
D 232-82	Cale de réglage de radiateur, épais. 1 mm.	ALD
D 232-82a	Cale de réglage de radiateur, épais. 2 mm.	ALD
D 232-96	Plaquette caoutchouc de 60×35×16 sous patte du radiateur.	2
D 234-01	Régulateur thermostatique de circulation d'eau sur pompe (R. VI).	1
DM 235-1a	Tube d'aspiration entre radiateur et pompe à eau avec tube de raccordement.	1
D 235-3	Raccord coudé supérieur entre pompe à eau et radiateur.	1
D 235-4	Tube caoutchouc de 6×9×300 de trop plein du radiateur.	1
DM 235-10a	Raccord caoutchouc entre tube d'aspiration et pompe à eau.	1
DM 235-11	Raccord caoutchouc entre tube d'aspiration et radiateur, coudes longueurs 10×31. Jusque mai 58.	1
DM 235-11a	Raccord caoutchouc entre tube d'aspiration et radiateur, coudes longueurs 20×30. Depuis mai 58.	1
DS 242-1	Collecteur d'air sur radiateur (R. VI).	1
DM 242-2a	Déflecteur d'air.	1
DS 622-99	Support de roue de secours avec pattes d'accrochage de rallonge et de manivelle de dégommage.	1
DM 642-84	Tube souple de retour d'eau entre tube d'aspiration et radiateur de chauffage.	1
481-S	Vis TH de 7×10 de fixat. du collecteur d'air sur radiateur (R. III).	4
483-S-30	Vis TH de 7×15 de fixat. du déflecteur d'air (R. III).	2
596-S	Vis TH de 9×42 de fixat. du radiateur sur support (R. III).	1
2.217-S	Rondelle de 9,5×16×2 de vis de fixat. des plaquettes caoutchouc sous radiateur (R. III).	2
2.312-S	Rondelle de 5,5×12 de la vis de fixat. du tirant sur radiateur (R. III).	1
2.482-S	Rondelle de 7,5×14 (R. III) des vis de fixat. :	
	— du collecteur d'air.	4
	— du déflecteur d'air.	2
2.557-S	Collier PC à goupille de serrage des raccords de tube d'aspiration long. 366 mm (R. VI).	4
2.559-S	Collier PC à goupille de serrage du raccord supérieur sur régulateur thermostatique long. 485 mm (R. VI).	1
89.274	Vis TH de 5×13 de fixat. du tirant de radiateur (R. III).	1
302.771	Collier de serrage du raccord supérieur sur radiateur (R. VI).	1
614.014	Collier HB à vis de serrage du raccord supérieur sur couvercle de pompe à eau (R. VI).	1
614.020	Collier ligarex à vis de serrage du tube souple de retour d'eau, long. 113 mm (R. VI).	2
621.027	Vis TH de 9×50 de fixat. du radiateur sur support (R. III).	1

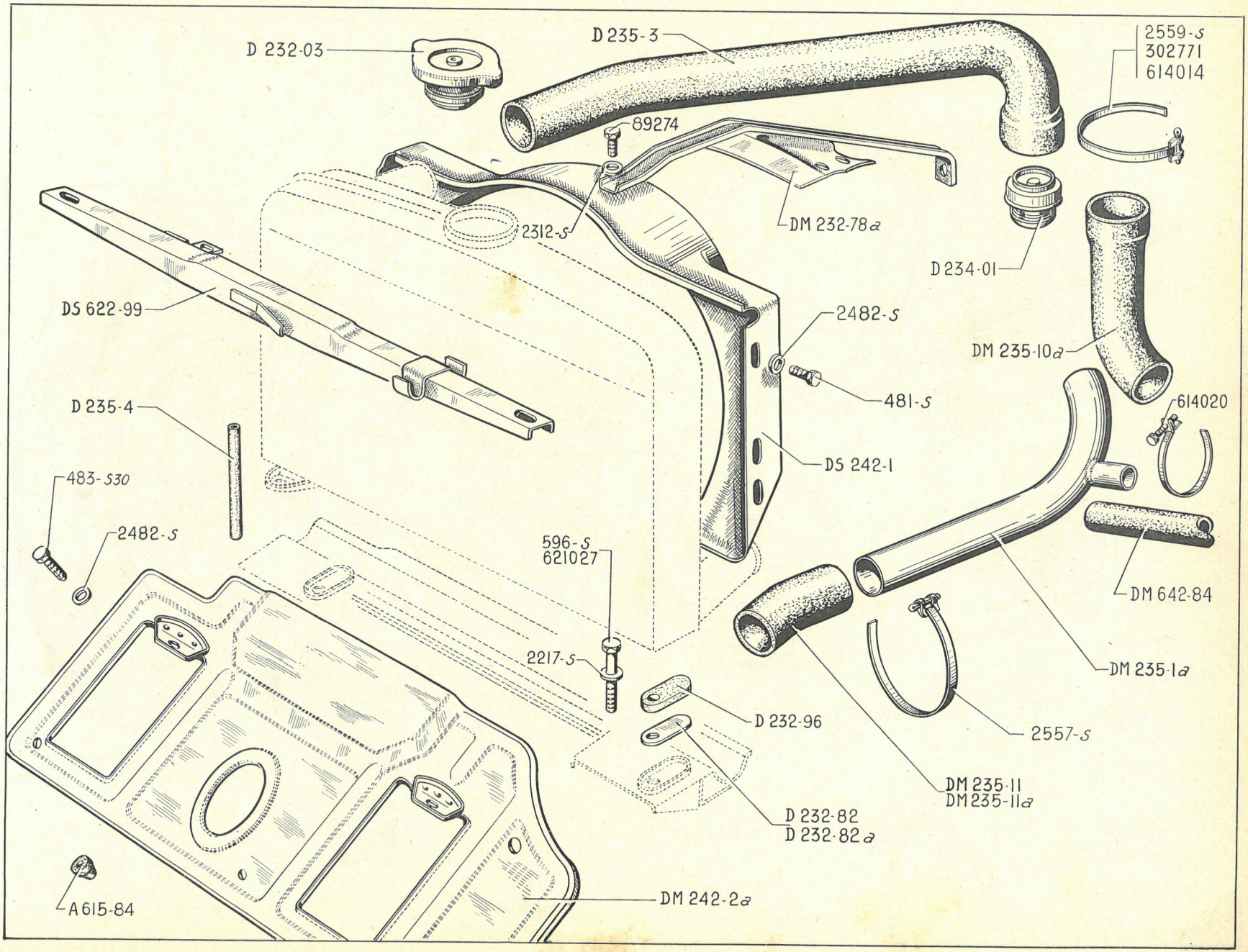
D 232-03
D 235-3
2559-S
302771
614014
89274
2312-S
DM 232-78a
D 234-01
DS 622-99
2482-S
DM 235-10a
481-S
D 235-4
614020
DS 242-1
483-S30
2482-S
596-S
621027
DM 642-84
2217-S
DM 235-1a
D 232-96
2557-S
DM 235-11
DM 235-11a
D 232-82
D 232-82a
A 615-84
DM 242-2a

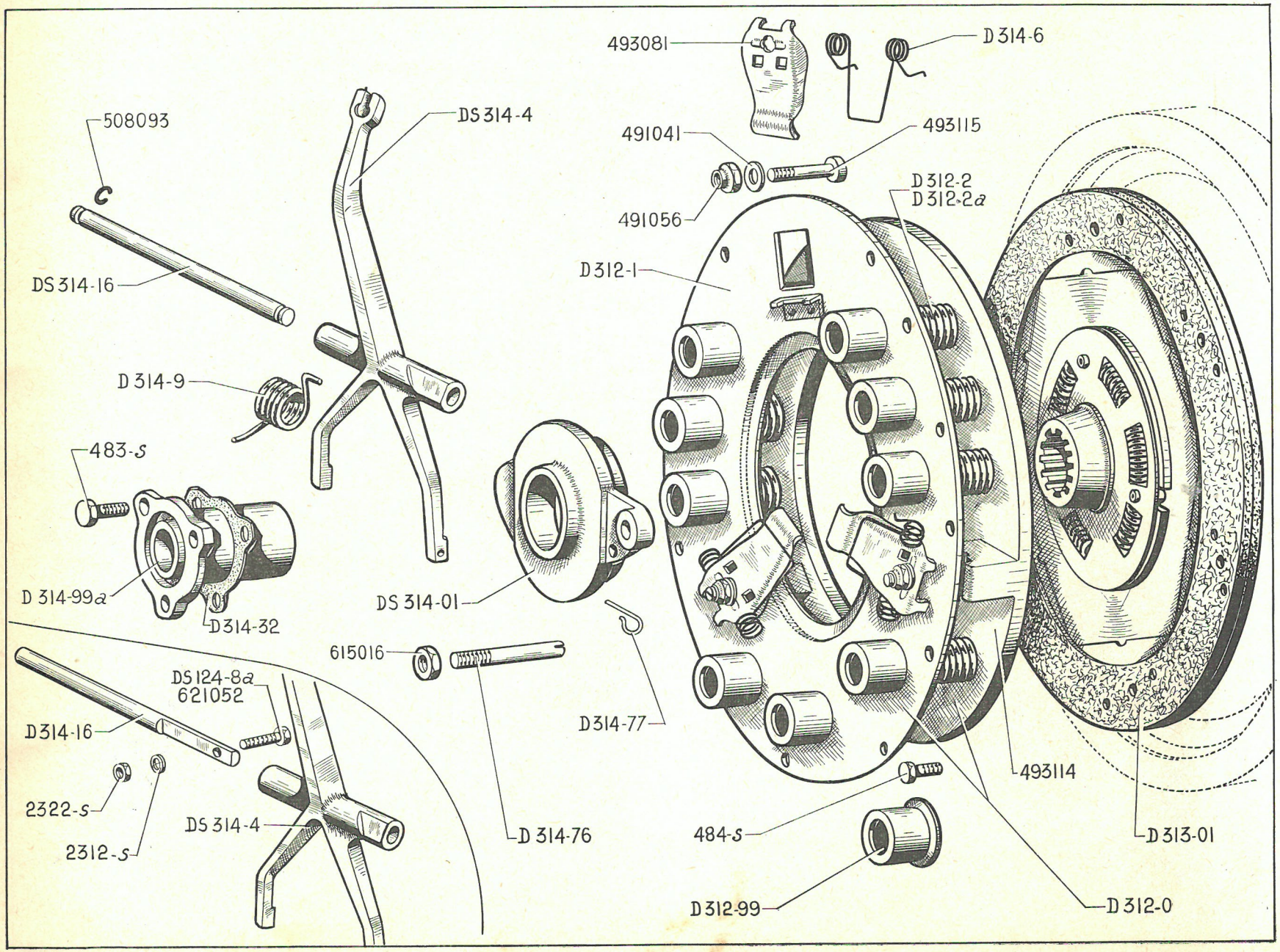
493081
D 314-6
508093
DS 314-4
491041
493115
D 312-2
D 312-2a
491056
C
D 312-1
DS 314-16
D 314-9
483-s
D 314-99a
D 314-32
DS 314-01
615016
D 314-77
DS 124-8a
621052
D 314-16
2322-s
2312-s
DS 314-4
D 314-76
484-s
D 312-99
493114
D 313-01
D 312-0

NUMÉRO	DÉSIGNATION	COEFF.
D 312-0	Mécanisme d'embrayage (R. VI).	1
D 312-1	Carter tôle support des linguets, diam. 243 mm (R. VI).	1
D 312-2	Ressort d'embrayage (repère vert) (R. VI).	3
D 312-2a	Ressort d'embrayage (repère blanc) (R. VI).	6
D 312-99	Cuvette de ressort d'embrayage, haut. 26,5 mm, diam. intér. 29 mm (R. VI).	9
D 313-01	Disque d'embrayage (moyeu à ressorts), diam. 215 mm, 12 cannelures (R. VI).	1
DS 314-01	Support de butée à billes avec butée.	1
DS 314-4	Fourchette de débrayage.	1
D 314-6	Ressort d'appui des linguets (R. VI).	3
D 314-9	Ressort de rappel de fourchette (R. VI).	1
D 314-16	Axe de fourchette (10×118). Jusque mai 59.	1
DS 314-16	Axe de fourchette (10×126,4) avec 2 gorges pour joncs d'arrêt). Depuis mai 59.	1
DS 314-28a	Vis TH de 5×23 de fixat. d'axe de fourchette. Mars 58-mai 59.	1
D 314-32	Joint papier du moyeu de support de butée à billes (R. VI).	1
D 314-76	Guide de support de butée à billes. filetage 9×125, long. totale 52 mm.	1
D 314-77	Ressort de maintien de butée d'embrayage.	2
D 314-99a	Moyeu du support de butée à billes.	1
483-S	Vis TH de 7 × 15 de fixat. du moyeu de support de butée à billes (R. III).	3
484-S	Vis TH de 7×17,5 de fixat. de mécanisme d'embrayage sur volant moteur (R. III).	6
2.312-S	Rondelle de 5,5×12 sous vis d'axe de fourchette (R. III). Mars 58-mai 59.	1
2.322-S	Écrou H de 5×75, haut. 3,5 mm de fixat. d'axe de fourchette (R. III). Mars 58-mai 59.	1
491.041	Rondelle de 10×18×2,5 des vis de réglage des linguets (R. VI).	3
491.056	Écrou de 8×75 des vis de réglage des linguets (R. VI).	3
493.081	Linguet de débrayage, long. 87,5 mm (R. VI).	3
493.114	Plateau d'embrayage, diam. 216 mm, trous pour vis de linguet, diam. 8,5 mm, 10,5 mm, 16 mm (R. VI).	1
493.115	Vis tête cylindrique de 8×41 de réglage des linguets (R. VI).	3
508.093	Jonc de 8,8×10,8 d'arrêt d'axe de fourchette (R. I). Depuis mai 59.	2
615.016	Écrou H de 9×125, haut. 4 mm de blocage de guide de butée à billes d'embrayage (R. I).	1
621.052	*Vis TH de 5×17 de fixat. d'axe de fourchette (R. I). Jusque mars 58. R.p. DS 314-28a; d.e.o. :* 1-2.312-S *(R. III).* 1-2.322-S *(R. III).*	1

NUMÉRO	DÉSIGNATION	COEFF.
	BOITE COMPLÈTE	
DF 33-0	Boîte de vitesses complète avec : fourchette de débrayage et butée, disques de frein, bras latéraux et support supér. (carter DF 331-1). **D. à G.** Depuis mai 60.	1
DM 33-0	Boîte de vitesses complète, même composition que DF 33-0 (carter DM 331-1c). **D. à G.** Jusque mai 60.	1
DM 33-01	Boîte de vitesses complète, même composition que DF 33-0. **D. à D.**	1
	CARTER	
A 331-5	Bouchon TH de 30×200 de remplissage.	1
A 381-96	Arrêtoir du flexible de compteur. Depuis mars 58.	1
DS 231-100	Joint entre carter d'embrayage et carter cylindre (40×50×0,1) (R. VI). Depuis octobre 59.	1
D 251-01a	*Chapeau de roulement AV d'arbre de commande complet avec relais de dégommage. Jusque juin* 57. *R.p. D* 331-3*a; d.e.o. :* 1-*DS* 251-2, 1-4.925-*S (R. VI).*	1
DS 251-2	Axe de dégommage avec goupille. Depuis juin 57.	1
DS 314-22	Plaquette caoutchouc d'obturation de passage de fourchette d'embrayage.	1
DM 331-0	Couvercle supér. de boîte complet monté avec axes, fourchettes et verrouillage. **D. à G.**	1
DM 331-03	Couvercle supér. de boîte complet monté avec axes, fourchettes et verrouillage. **D. à D.**	1
DM 331-1	*Carters de boîte et embrayage assemblés (carters de boîte, logement des roulements AV, diam.* 62 *mm; carter d'embrayage avec trou graisseur de roulement d'arbre de commande de pompe à eau). Octobre* 57-*mars* 58. *R.p. DM* 331-1c; *d.e.o. :* 1-*DS* 314-16, 2-508.093 *(R. I),* 1-620.110 *(R. VI).*	1
DM 331-1a	*Carters de boîte et d'embrayage assemblés (carter de boîte), logement des roulements AV, diam.* 62 *mm; carter d'embrayage sans trou graisseur de roulement d'arbre de commande de pompe à eau, montage axe de fourchette arrêté par vis). Mars* 58-*mai* 59. *R.p. DM* 331-1c; *d.e.o. :* 1-*DS* 314-16, 2-508.093 *(R. I).*	1
DM 331-1b	*Carters de boîte et d'embrayage assemblés (carter de boîte, logement des roulements AV diam.* 68 *mm). Jusque octobre* 57. *R.p. DM* 331-1*c; d.e.o. :* 1-*DS* 314-16, 1-*D* 331-3*b,* 1-*D* 331-13*b,* 1-*D* 331-2*a (R. VI);* 1-*D* 332-95*c ou* 1-*D* 332-95*d,* 2-508.093 *(R. I),* 2-620.088 *(R. I),* 2-620.110 *(R. VI),* 1-4.925-*S (R. VI).*	1
DM 331-1c	Carters de boîte et d'embrayage assemblés, même que DM 331-1a sauf montage axe de fourchette arrêté par joncs. Mai 59-mai 60.	1
DF 331-1	Carters de boîte et d'embrayage assemblés, même que DM 331-1c sauf 1 trou taraudé diam. 7 sommet bord carter embrayage. Depuis mai 60.	1
D 331-2a	Joint double sur face AV de carter de boîte (R. VI).	1
D 331-3a	Chapeau de roulement AV sans relais, logement du roulement : diam. 62,25 mm, larg. 2,15 mm. Juin 57-octobre 57.	1
D 331-3b	Chapeau de roulement AV d'arbre de commande, logement du roulement ; diam. 67,5 mm, largeur 5,35 mm. Depuis octobre 57.	1
D 331-6a	Bouchon TH de 16×150 à téton aimanté de vidange de boîte (R. VI).	1
D 331-7	Joint papier de couvercle supér. de boîte (R. VI).	1
DM 331-11	Couvercle supér. de boîte, nu (6 trous filetés à 16×150). Jusque décembre 59.	1
DM 331-11a	Couvercle supér. de boîte nu (4 trous filetés à 16×150 et 2 trous lisses). Depuis décembre 59.	1
D 331-13a	Chapeau de roulement AV du pignon d'attaque, logement du roulement : diam. 62,25 mm, largeur 2,15 mm. Jusque octobre 57.	1
D 331-13b	Chapeau de roulement AV du pignon d'attaque, logement du roulement : diam. 67,5 mm, largeur 5,35 mm. Depuis octobre 57.	1
D 331-63	Écrou H, à embase de 12×175, d'assemblage carter de boîte et d'embrayage (R. VI).	4
D 331-77	Rondelle de 12,5×18×2,5 sous écrou d'assemblage de carter de boîte et d'embrayage.	4
D 331-81	Vis TH de 8×32 de fixat. et de centrage du couvercle de boîte.	2
D 331-87	Colonnette hexagonale de fixat. du couvercle de boîte, épaulement long. 25,5 mm, filetage 8×125, long. totale 66,5 mm.	2

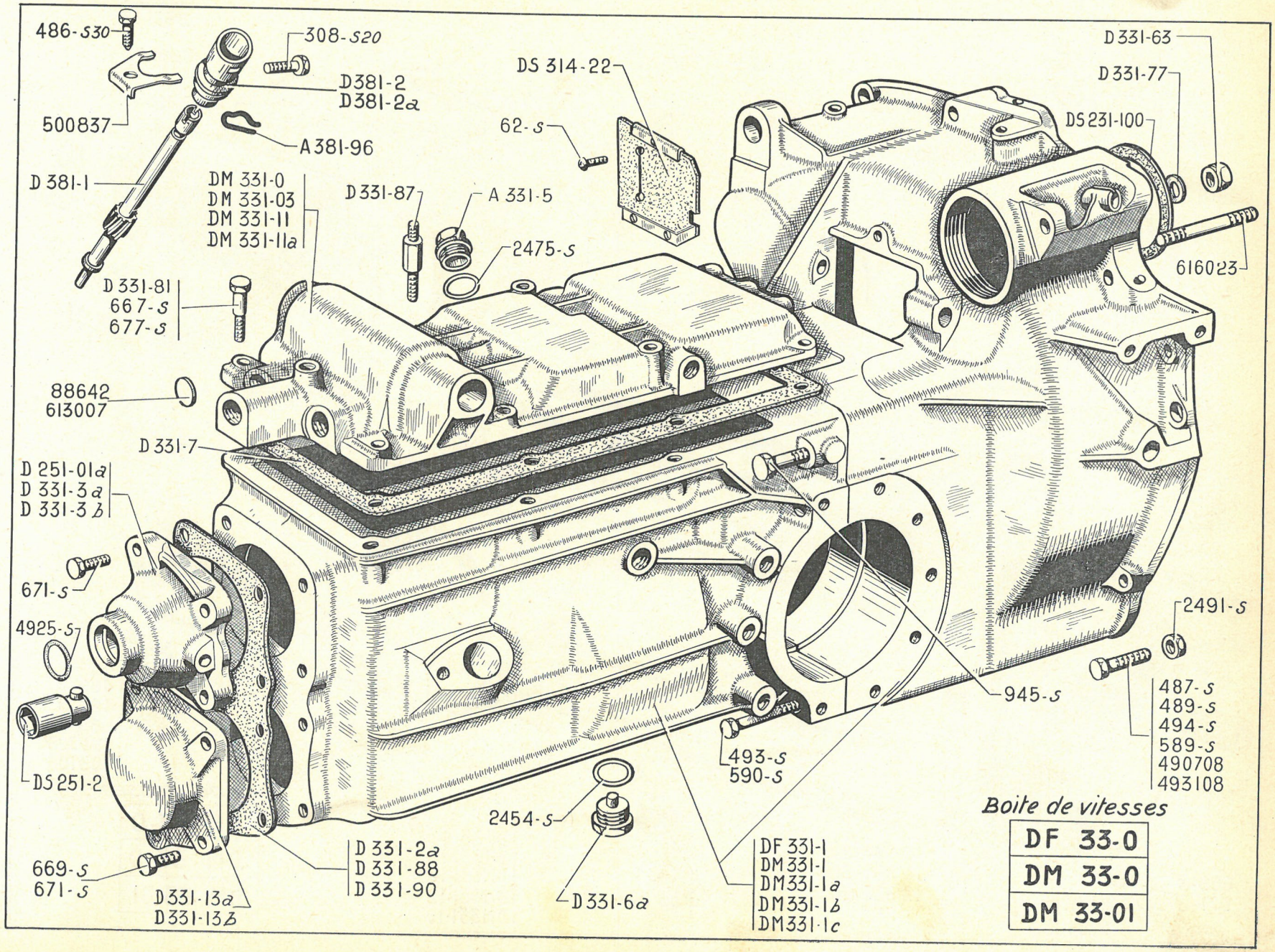

Boite de vitesses

DF 33-0
DM 33-0
DM 33-01

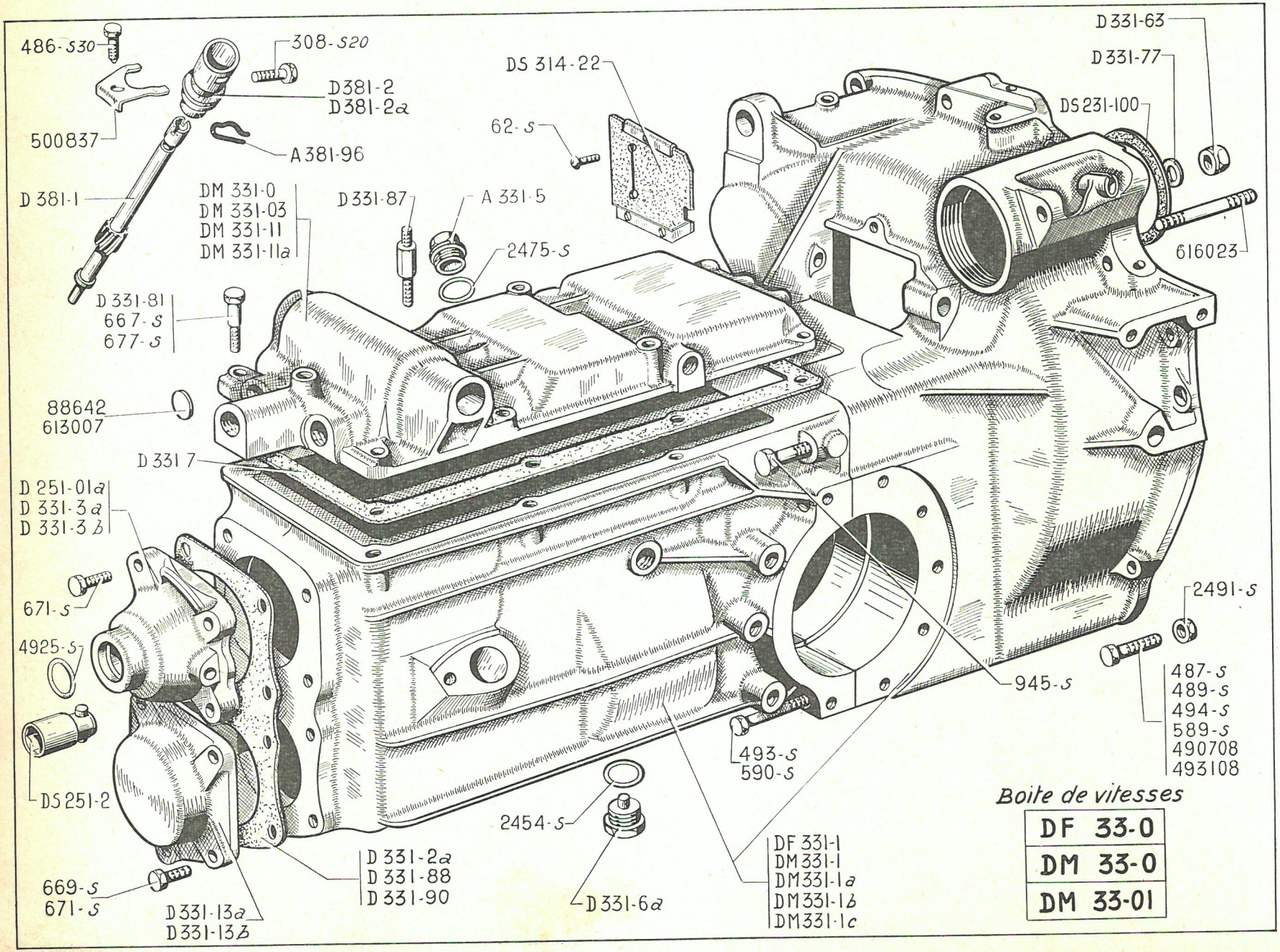

Boite de vitesses

DF 33-0
DM 33-0
DM 33-01

NUMÉRO	DÉSIGNATION	COEFF.
D 331-88	Joint du chapeau de roulement AV du pignon d'attaque (R. VI). Jusque octobre 57.	1
D 331-90	Joint du chapeau de roulement AV d'arbre de commande (R. VI). Jusque octobre 57.	1
D 381-1	Pignon de prise (15 dents).	1
D 381-2	Prise de compteur (arrêt du flexible par arrêtoir). Depuis mars 58.	1
D 381-2*a*	*Prise de compteur (arrêt du flexible par vis). Jusque mars* 58. *R.p. D* 381-2; *d.e.o. :* 1-*A* 381-96.	1
62-S	Vis TR de 4×7,5 de fixat. de plaquette d'obturation de passage de fourchette (R. III).	3
308-S 20	Vis TH de 6×25 (fente sur tête) d'arrêt de flexible (R. III). Jusque mars 58.	1
486-S 30	Vis TH à pointe de 7×22,5 de fixat. de bride de prise (R. III).	1
487-S	Vis TH de 7×25 de fixat. de carter d'embrayage sur moteur (R. III).	2
489-S	Vis TH de 7×30 de fixat. de carter d'embrayage sur moteur (R. III).	1
493-S	Vis TH de 7×40 d'assemblage de carter de boîte et d'embrayage (R. III).	4
494-S	Vis TH de 7×42 de fixat. du carter d'embrayage sur carter inférieur (R. III).	2
589-S	Vis TH de 7×60 de fixat. de carter d'embrayage sur moteur (R. III).	2
590-S	Vis TH de 7×65 d'assemblage de carter de boîte et d'embrayage (R. III).	3
667-S	Vis TH de 8×25 de fixat. du couvercle de boîte (R. III).	2
669-S	Vis TH de 8×30 de fixat. du chapeau de roulement AV de pignon d'attaque (R. III). Jusque octobre 57.	5
671-S	Vis TH de 8×35 de fixat. du chapeau de roulement AV d'arbre de commande (R. III). Jusque octobre 57.	4
	Depuis octobre 57.	9
677-S	Vis TH de 8×50 de fixat. du couvercle de boîte (R. III).	2
945-S	Vis TH de 10×48 d'assemblage de carter de boîte et d'embrayage (R. III).	2
2.454-S	Joint métalloplastique de 16,3×22×2 du bouchon de vidange (R. VI.).	1
2.475-S	Joint métalloplastique de 30,5×38×2,3 du bouchon de remplissage (R. VI).	1
2.491-S	Écrou H de 7×100 de fixat. du carter d'embrayage sur carter inférieur (R. III).	2
4.925-S	Joint torique de 19,8×27×3,6 du chapeau de roulement AV d'arbre de commande (R. VI).	1
88.642	Rondelle expansible de 15,9 mm d'obturation (R. I).	1
490.708	Vis TR spéciale de 7×22,5 de fixat. de carter d'embrayage sur moteur (R. I).	2
493.108	Vis de 7×38,5 de fixat. de carter d'embrayage sur moteur (R. I).	2
500.837	Bride de prise (R. I).	1
613.007	Rondelle expansible de 12 mm d'obturation (R. I).	1
616.023	Goujon de 12×74, filetages 18 et 22 d'assemblage des carters de boîte et d'embrayage (R. I).	4

NUMÉRO	DÉSIGNATION	COEFF.
DM 331-12	Bouchon tôle, diam. 28 mm de logement de commande des vitesses.	1
DM 334-11	Ressort d'appui de bille de verrouillage (6,8×9,2—14 spires).	3
D 334-13	Verrou de 1re, 2e et marche AR. Jusque janvier 59.	1
D 334-19	Fourchette de 1re.	1
D 334-47	Patin de fourchette de 3e et 4e.	2
DM 334-53	Levier de commande des axes de fourchettes.	3
DM 334-56	Ressort de rappel de la rampe de verrouillage (14×19×15 spires).	1
DM 334-70	Jonc d'arrêt de rondelle d'appui de ressort de rappel de la rampe de verrouillage.	1
D 334-85	Axe TH (filetage 14×100, long. totale 44,5 mm de levier de commande de fourchette de 1re.	1
DM 334-88	Vis TH à pointe de 9×18,5 de fixat. de fourchette.	3
D 334-98	Levier de commande de fourchette de 1re.	1
DM 334-105	Rampe de verrouillage des leviers de commande des axes de fourchette. **D. à G.**	1
DM 334-108	Tube support des leviers de commande des axes de fourchette avec bride. **D. à G.**	1
DM 334-116	Entretoise des leviers de commande des axes de fourchette (28,5×32×23,2).	2
DM 334-117	Entretoise des leviers de commande des axes de fourchette (28,5×32×6).	1
DM 334-249	Segment de maintien des leviers de commande des axes de fourchette (R. VI).	1
DM 334-250	Rondelle épaulée ouverte d'appui de ressort de rappel de la rampe de verrouillage (8,5×22,5×4,2).	1
DM 334-251	Vis TH de 14×8 d'appui des ressorts de bille de verrouillage 1re/2e et marche AR.	2
DM 334-252	Vis creuse (filetage 14×150) d'appui de ressort de bille de verrouillage 3e/4e.	1
DM 334-259	Vis sans tête de butée d'axe de fourchette (filetage 16×150) long. 15 mm.	
	Jusque décembre 59.	6
	Depuis décembre 59.	4
DM 334-260	Axe et fourchette de 1re/2e (axe long. 248 mm).	1
DM 334-261	Axe et fourchette de 3e/4e (axe long. 242 mm). Remplace modèle long. 290 mm.	1
DM 334-262	Axe et fourchette de marche AR (axe long. 257 mm).	1
DM 334-266	Tube support des leviers de commande des axes de fourchette avec bride. **D. à D.**	1
DM 334-267	Rampe de verrouillage des leviers de commande des axes de fourchette. **D. à D.**	1

NUMÉRO	DÉSIGNATION	COEFF.
	Rondelle de réglage des leviers de commande des axes de fourchette 28,5×36 :	ALD
DM 334-300	Épais. : 1,76.	
DM 334-301	— 1,85.	
DM 334-302	— 1,94.	
DM 334-303	— 2,03.	
DM 334-304	— 2,12.	
DM 334-305	— 2,21.	
DM 334-306	— 2,3.	
DM 334-307	— 2,39.	
DM 334-308	— 2.48.	
2.459-S	Joint cuivre de 14,3×19×1 sous vis d'appui de ressort de bille de verrouillage (R. VI).	3
2.707-S	Bille de 6, de verrouillage des leviers de commande des axes de fourchette (R. VI).	18
2.714-S	Bille de 9,52 de verrouillage des vitesses (R. VI).	3
4.932-S	Joint torique de 24,2×28×1,9 du tube support des leviers (R. VI).	1
88.642	Rondelle expansible de 15,9 mm d'obturation des trous d'axe de 3e/4e (R. I). Depuis décembre 59.	2
500.614	Verrou de sécurité (9,5×18,2) (R. I).	2
614.201	Écrou H de 16×150 haut. 5 mm de blocage des vis de butée d'axe de fourchette (R. II).	
	Jusque décembre 59.	6
	Depuis décembre 59.	4

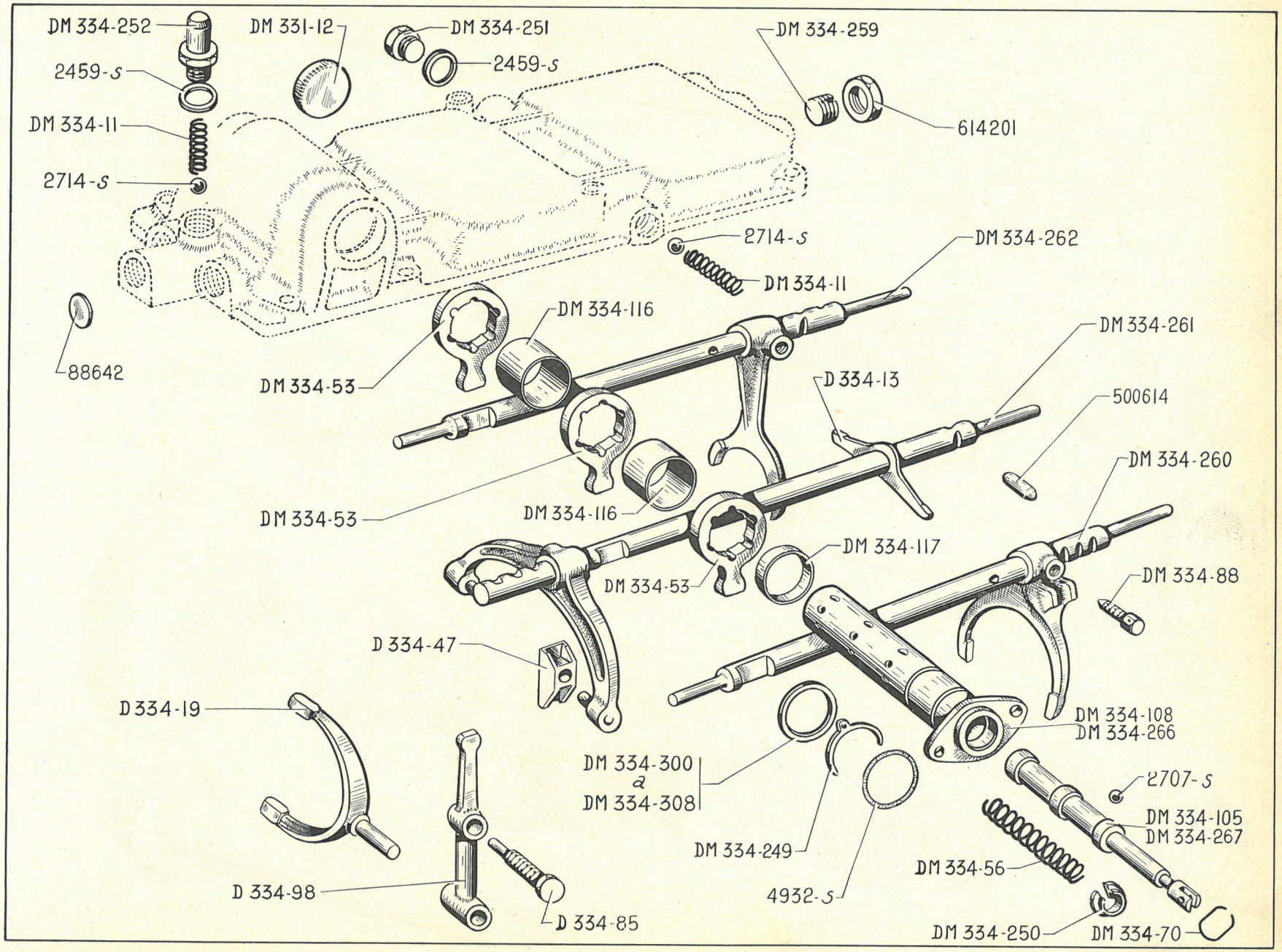
DM 334-252
DM 331-12
DM 334-251
2459-S
2459-S
DM 334-259
614201
DM 334-11
2714-S
2714-S
DM 334-262
DM 334-11
88642
DM 334-116
DM 334-261
DM 334-53
D 334-13
500614
DM 334-260
DM 334-53
DM 334-116
DM 334-117
DM 334-53
DM 334-88
D 334-47
D 334-19
DM 334-108
DM 334-266
DM 334-300
a
DM 334-308
2707-S
DM 334-105
DM 334-267
DM 334-249
DM 334-56
D 334-98
4932-S
D 334-85
DM 334-250
DM 334-70

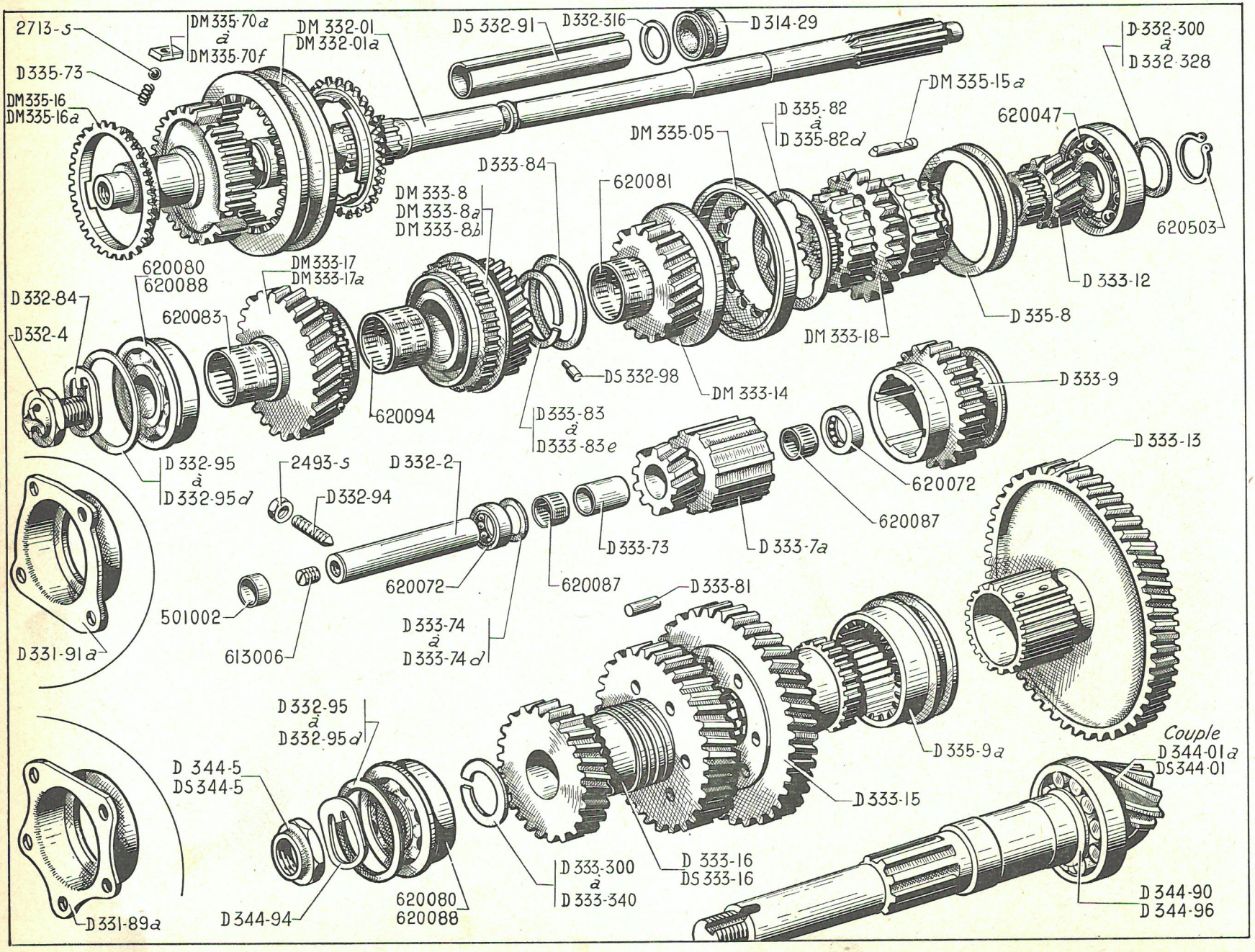
2713-s
DM 335-70a à DM 335-70f
D 335-73
DM 335-16
DM 335-16a
DM 332-01
DM 332-01a
DS 332-91
D 332-316
D 314-29
D 332-300 à D 332-328
DM 335-15a
D 335-82 à D 335-82d
620047
DM 335-05
D 333-84
620081
DM 333-8
DM 333-8a
DM 333-8b
620503
D 333-12
620080
620088
DM 333-17
DM 333-17a
D 332-84
D 332-4
620083
D 335-8
DM 333-18
DS 332-98
DM 333-14
D 333-9
620094
D 333-83 à D 333-83e
620072
D 333-13
D 332-95 à D 332-95d
2493-s
D 332-94
D 332-2
620087
D 333-73
D 333-7a
501002
620072
620087
D 333-81
D 333-74 à D 333-74d
613006
D 331-91a
D 335-9a
D 333-15
Couple
D 344-01a
DS 344-01
D 332-95 à D 332-95d
D 344-5
DS 344-5
D 333-16
DS 333-16
D 333-300 à D 333-340
620080
620088
D 344-94
D 331-89a
D 344-90
D 344-96

NUMÉRO	DÉSIGNATION	COEFF[t]
D 314-29	Bague d'étanchéité sur arbre de commande (20 × 35 × 18) (R. VI)	1
D 331-89a	Boîtier de roulement AV sur pignon d'attaque (5 trous de 9 mm). Jusque octobre 57.	1
D 331-91a	Boîtier de roulement AV d'arbre de commande (4 trous de 9 mm). Jusque octobre 57.	1
DM 332-01	Arbre de commande de boîte, avec synchroniseur 3e et 4e (entrée de dent inclinée). Jusque janvier 59.	1
DM 332-01a	Arbre de commande de boîte avec synchroniseur 3e et 4e (entrée de dent droite). Depuis janvier 59.	1
D 332-2	Axe de baladeur de marche AR (16 × 120).	1
D 332-4	Écrou dent de loup de 16 × 150, perçage intérieur, diam. 7 mm.	1
D 332-84	Arrêtoir de l'écrou dent de loup (diam. intér. 17 mm).	1
DS 332-91	Entretoise de maintien de bague d'étanchéité (20 × 21,6 × 118,8).	1
D 332-94	Vis sans tête à pointe de 7 × 31 d'arrêt d'axe.	1
	Rondelle, diam. 54 × 61 de réglage : AV d'arbre de commande ; du roulement AV de pignon d'attaque. Jusque octobre 57.	ALD
D 332-95	Épais. : 0,05.	
D 332-95a	— 0,10.	
D 332-95b	— 0,20.	
D 332-95c	Épais. : 0,1.	
D 332-95d	— 0,05.	
DS 332-98	Ergot de 2,7 × 2,9 × 5 d'entraînement des demi-rondelles entre pignon de 2e et 3e (R. VI).	1
	Rondelle d'appui de roulement AR d'arbre de commande de boîte de vitesses, diam. 20 × 28 :	ALD
D 332-300	Épais. : 4,5.	
D 332-301	— 4,53.	
D 332-302	— 4,56.	
D 332-303	— 4,59.	
D 332-304	— 4,62.	
D 332-305	— 4,65.	
D 332-306	— 4,68.	
D 332-307	— 4,71.	ALD
D 332-308	— 4,74.	
D 332-309	— 4,77.	
D 332-310	— 4,80.	
D 332-311	— 4,83.	
D 332-312	— 4,86.	
D 332-313	— 4,89.	
D 332-314	— 4,92.	
D 332-315	— 4,95.	
D 332-316	— 4,98 (et d'appui de bague d'étanchéité).	1
D 332-317	— 5,01.	
D 332-318	Épais. : 5,04.	
D 332-319	— 5,07.	
D 332-320	— 5,10.	
D 332-321	— 5,13.	
D 332-322	— 5,16.	
D 332-323	— 5,19.	
D 332-324	— 5,22.	
D 332-325	— 5,25.	
D 332-326	— 5,28.	
D 332-327	— 5,31.	
D 332-328	— 5,34.	
D 333-7a	Pignon de renvoi de marche AR (10 dents, long. totale 72,35 mm).	1
DM 333-8	*Pignon de commande de 3e avec crabot (22 dents) (gorge repère sur face côté cône) angle de l'hélice 31°50′. Jusque juin 57. R. p. DM 333-8a d. e. o. : 1 DS 333-16.*	1
DM 333-8a	*Pignon de commande de 3e avec crabot (22 dents) à entrée de dent inclinée, gorge repère sur les 2 faces, angle de l'hélice 33°30′. Juin 57 - janvier 59. R.p. DM 333-8b; d.e.o. : 1-DM 332-01a; 1-DM 333-17a, 2-DM 335-16a.*	1
DM 333-8b	Pignon de commande de 3e, même que DM 333-8a sauf crabot à entrée de dent droite. Depuis janvier 59.	1
D 333-9	Pignon baladeur de renvoi de marche AR (28 dents).	1
D 333-12	Pignon de commande de 1re (11 dents, 18 cannelures).	1
D 333-13	Pignon de 1re sur pignon d'attaque (39 dents).	1

NUMÉRO	DÉSIGNATION	COEFF^t
DM 333-14	Pignon de commande de 2e (18 dents) (entrée de trou symétrique).	1
D 333-15	Pignon de 2e et de marche AR sur pignon d'attaque (34 dents).	1
D 333-16	*Train de* 3e et 4e *sur pignon d'attaque (23 et 27 dents). Angle de l'hélice du pignon de* 3e : 31°50′. *Jusque juin* 57. *Rp. DS* 333-16; *d.e.o.: 1DM* 333-8*a*.	1
DS 333-16	Train de 3e et 4e sur pignon d'attaque (23 et 27 dents) angle de l'hélice du pignon de 3e : 33°30′. Depuis juin 57.	1
DM 333-17	*Pignon de commande de* 4e *avec crabot (27 dents) à entrée de dent inclinée, gorge repère sur face côté cône.* *Jusque janvier* 59. *R.p. DM* 333 - 17*a*; *d.e.o.:* 1-*DM* 332-01*a*, 1-*DM* 333-8*b*, 2-DM 335-16*a*.	1
DM 333-17a	Pignon de commande de 4e, même que DM 333-17 sauf crabot à entrée de dent droite. Depuis janvier 59.	1
DM 333-18	Pignon de commande de marche AR (25 dents).	1
D 333-73	Entretoise entre cage à aiguille de pignon de renvoi de marche AR (long. 28,15 mm remplace long. 28,7 mm) (R. VI).	1
	Rondelle, diam. 16×26, de réglage de renvoi de marche AR.	ALD
D 333-74	Épais. : 1,58.	
D 333-74a	— 1,69.	
D 333-74b	— 1,80.	
D 333-74c	— 1,91.	
D 333-74d	— 2,02.	
D 333-81	Pied d'entraînement entre train de 3e et 4e et pignon de 2e et marche AR sur pignon d'attaque (8×17).	6
	Demi-rondelle entre pignons de commande de 2e et 3e :	ALD
D 333-83	Épais. : 2,77 à 2,80.	
D 333-83a	— 2,80 à 2,83.	
D 333-83b	— 2,83 à 2,86.	
D 333-83c	— 2,86 à 2,89.	
D 333-83d	— 2,89 à 2,92.	
D 333-83e	— 2,92 à 2,95.	
D 333-84	Rondelle de 40×45×2,7 d'arrêt des demi-rondelles entre pignons de commande de 2e et 3e.	1
	Rondelle d'appui de roulement AV de pignon d'attaque, diam. 25×33 :	ALD
D 333-300	Épais. : 2,65.	
D 333-301	— 2,69.	
D 333-302	— 2,73.	
D 333-303	— 2,77.	
D 333-304	— 2,81.	
D 333-305	— 2,85.	
D 333-306	— 2,89.	
D 333-307	— 2,93.	
D 333-308	— 2,97.	
D 333-309	— 3,01.	
D 333-310	— 3,05.	
D 333-311	— 3,09.	
D 333-312	— 3,13.	
D 333-313	Épais. : 3,17.	
D 333-314	— 3,21.	
D 333-315	— 3,25.	
D 333-316	— 3,29.	
D 333-317	— 3,33.	
D 333-318	— 3,37.	
D 333-319	— 3,41.	
D 333-320	— 3,45.	
D 333-321	— 3,49.	
D 333-322	— 3,53.	
D 333-323	— 3,57.	
D 333-324	— 3,61.	
D 333-325	— 3,65.	
D 333-326	— 3,69.	
D 333-327	— 3,73.	
D 333-328	— 3,77.	
D 333-329	— 3,81.	
D 333-330	— 3,85.	
D 333-331	— 3,89.	
D 333-332	— 3,93.	
D 333-333	— 3,97.	
D 333-334	— 4,01.	
D 333-335	— 4,05.	
D 333-336	— 4,09.	
D 333-337	— 4,13.	
D 333-338	— 4,17.	
D 333-339	— 4,21.	
D 333-340	— 4,25.	

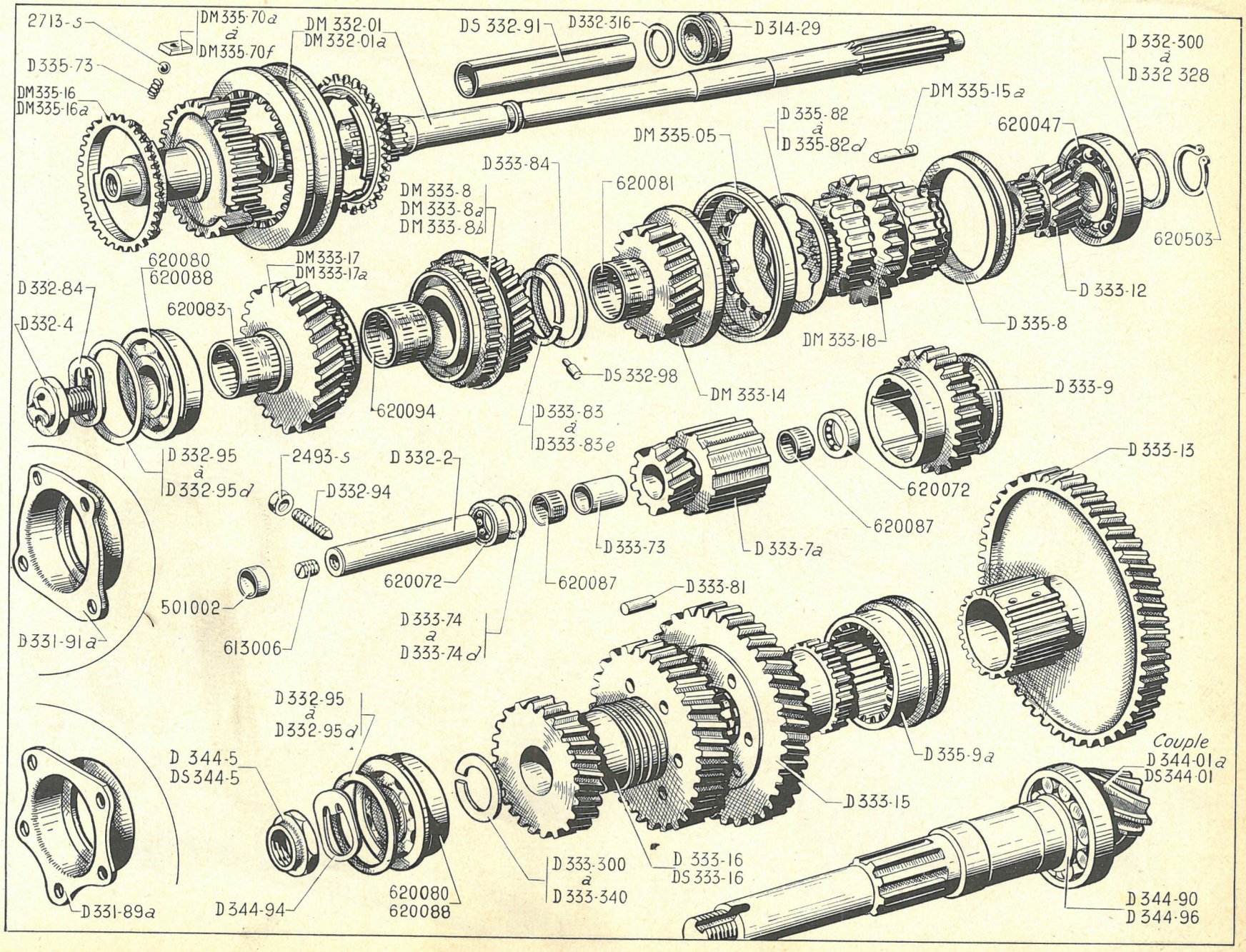
2713-S
DM 335-70a à DM 335-70f
D 335-73
DM 335-16
DM 335-16a
DM 332-01
DM 332-01a
DS 332-91
D 332-316
D 314-29
D 332-300 à D 332 328
DM 335-15a
D 335-82 à D 335-82d
DM 335-05
620047
620503
D 333-12
D 335-8
DM 333-18
DM 333-14
D 333-84
620081
DM 333-8
DM 333-8a
DM 333-8b
620080
620088
DM 333-17
DM 333-17a
620083
D 332-84
D 332-4
620094
DS 332-98
D 333-83 à D 333-83e
D 333-9
620072
620087
D 333-73
D 333-7a
D 332-95 à D 332-95d
2493-S
D 332-94
D 332-2
D 333-13
501002
613006
620072
620087
D 333-81
D 333-74 à D 333-74d
D 331-91a
D 332-95 à D 332-95d
D 344-5
DS 344-5
D 335-9a
D 333-15
Couple
D 344-01a
DS 344-01
D 333-16
DS 333-16
D 333-300 à D 333-340
D 344-94
620080
620088
D 331-89a
D 344-90
D 344-96

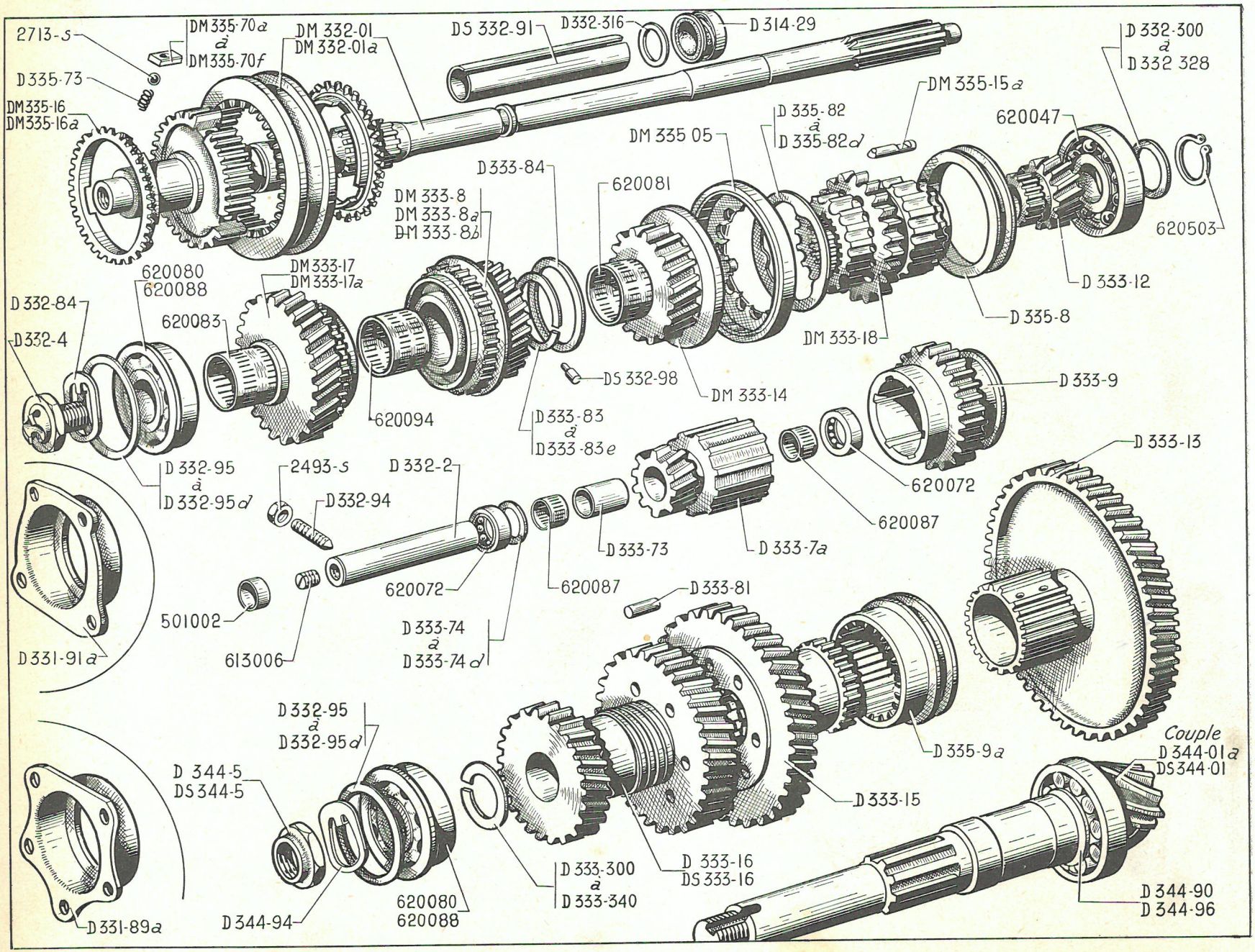
2713-S
DM 335-70a à DM 335-70f
D 335-73
DM 335-16
DM 335-16a
DM 332-01
DM 332-01a
DS 332-91
D 332-316
D 314-29
D 332-300 à D 332 328
DM 335-15a
D 335-82 à D 335-82d
620047
DM 335 05
620081
D 333-84
DM 333-8
DM 333-8a
DM 333-8b
620503
D 333-12
D 335-8
DM 333-18
620080
620088
DM 333-17
DM 333-17a
D 332-84
D 332-4
620083
DS 332-98
DM 333-14
D 333-9
620094
D 333-83 à D 333-83e
D 332-95 à D 332-95d
2493-S
D 332-94
D 332-2
620072
620087
D 333-73
D 333-7a
D 333-13
501002
613006
620072
620087
D 333-81
D 333-74 à D 333-74d
D 331-91a
D 335-9a
Couple
D 344-01a
DS 344-01
D 332-95 à D 332-95d
D 344-5
DS 344-5
D 333-15
D 333-16
DS 333-16
D 333-300 à D 333-340
D 344-90
D 344-96
620080
620088
D 344-94
D 331-89a

NUMÉRO	DÉSIGNATION	COEFF.
DM 335-05	Synchroniseur de 2e.	1
D 335-8	Collerette de commande des tiges de crabotage.	1
D 335-9a	Baladeur de 1re.	1
DM 335-15a	Jeu de 12 tiges de crabotage (1 téton sur face AR).	1
DM 335-16	Bague de synchronisation de 3e et 4e (entrée de dent inclinée). Jusque janvier 59.	2
DM 335-16a	Bague de synchronisation 3e et 4e (entrée de dent droite). Depuis janvier 59.	2
	Doigt d'entraînement des bagues de synchronisation, long. 23,2 mm. Depuis janvier 59.	ALD
DM 335-70a	Épais. : 5,2 mm.	
DM 335-70b	— 5,3 mm.	
DM 335-70c	— 5,4 mm.	
	Doigt d'entraînement des bagues de synchronisation, long. 22 mm. Jusque janvier 59.	ALD
DM 335-70d	Épais. : 5,25 mm.	
DM 335-70e	— 5,35 mm.	
DM 335-70f	— 5,45 mm.	
D 335-73	Ressort de poussée des billes du baladeur 3e et 4e.	3
	Rondelle dentée intér. de réglage du synchroniseur de 2e :	ALD
D 335-82	Épais. : 0,4.	
D 335-82a	— 0,7.	
D 335-82b	Épais. : 1.	
D 335-82c	— 1,2.	
D 335-82d	— 1,5.	
D 344-01a	*Couple conique de 9×35, avec roulement AR monté. Jusque septembre 59. R.p. DS 344-01.*	1
DS 344-01	Couple conique de 8×31, avec roulement AR monté. Depuis septembre 59.	1
D 344-5	*Écrou H de 24×150 à collerette, diam. 30 mm, de blocage du pignon d'attaque. Jusque juillet 57. R.p. DS 344-5 Voir note technique N° 676.*	1
DS 344-5	Écrou H de 24×150 à collerette, diam. 25 mm, de blocage du pignon d'attaque. Depuis juillet 57.	1
D 344-90	Segment d'arrêt de roulement AR de pignon d'attaque (côté denture) chanfrein intér. sur une face.	1
D 344-94	*Arrêtoir d'écrou de blocage de pignon d'attaque (diam. intér. 24,5 mm). Jusque juillet 57. Ne fournissons plus. Voir note technique N° 676.*	1
D 344-96	Segment d'arrêt de roulement AR de pignon d'attaque (côté queue) sans chanfrein.	1
2.493-S	Écrou H de 7×100 de blocage de vis d'arrêt d'axe (R. III).	1
2.713-S	Bille de 6,35 de baladeur 3e et 4e (R. VI).	3
501.002	Bouchon de 20 mm du trou d'axe (R. I)	1
613.006	Bouchon fileté de 7×12,5, long. 6 mm d'axe (R. I). Jusque février 59.	1
620.047	Roulement de 20×62×17 AR d'arbre de commande de boîte (R. VI).	1
620.072	Butée à billes de 16×30×9,5 de pignon de renvoi (R. I).	2
620.080	Roulement double oblique de 25×62×25,4) repère D sur bague intér.) (R. I) :	
	— AV d'arbre de commande.	1
	— AV de pignon d'attaque. Jusque octobre 57.	1
620.081	Cage à aiguilles de 33×36×30 de pignon de commande de 2e (R. VI).	1
620.083	Cage à aiguilles de 33×36×36 du pignon de commande de 4e (R. VI).	1
620.087	Cage à aiguilles de pignon de renvoi 16×19×18 (R. VI).	2
620.088	Roulement double oblique épaulé de 25×62×67,5×25,4 (R. I) :	
	— AV d'arbre de commande.	1
	— AV de pignon d'attaque. Depuis octobre 57.	1
620.094	Cage à aiguilles de 33×36×32,2 de pignon de commande de 3e (R. VI).	1
620.503	Circlips d'arrêt de roulement (R. VI).	2

NUMÉRO	DÉSIGNATION	COEFF.
DS 343-1	*Boîtier de différentiel (taraudages de 10 pas de 150 pour fixat. sur couronne). Jusque juillet 59. R.p. DS 343-1a; d.e.o. : 3-DS 343-5, 5-DS 343-6.*	1
DS 343-1a	Boîtier de différentiel, distance entre face d'appui planétaire et face appui couronne : 54 mm; entre faces appui satellites : 74,4 mm (taraudages de 10 pas de 125 pour fixat. sur couronne). Depuis juillet 59.	1
DS 343-2	Planétaire (16 dents).	2
D 343-3	Satellite 10 dents, haut. totale 10,6 mm.	4
D 343-5	Vis TH à téton de 10 pas de 150, long. 37,5, de fixat. de boîtier et d'arrêt d'axe de satellites. Jusque juillet 59.	3
DS 343-5	Vis TH à téton de 10 pas de 125, long. 36,5, de fixat. de boîtier et d'arrêt d'axe de satellites. Jusque juillet 59.	3
D 343-6	Vis TH de 10 pas de 150, long. 26, de fixat. de boîtier sur couronne. Jusque juillet 59.	5
DS 343-6	Vis TH de 10 pas de 125, long. 25, de fixat. du boîtier sur couronne. Depuis juillet 59.	5
D 343-7	Rondelle d'appui de planétaire 38,25 × 56 × 2 (R. VI).	1
	Rondelle fixe de butée de satellite diam. 14 × 27,7 :	ALD
D 343-8	Épais. : 1,4.	
D 343-8a	— 1,2.	
D 343-8b	— 1.	
D 343-9	Croisillon de satellites 25 × 40,5 × 20.	1
	Rondelle entretoise de roulement de différentiel, diam. 74 × 82,8 :	ALD
D 343-97	Épais. : 2,9.	
D 343-97a	— 3,3.	
D 343-97b	— 3,7.	
D 343-97c	— 4,1.	
D 343-97d	— 4,5.	
D 343-97e	— 4,9.	
D 343-97f	— 5,3.	
D 343-97g	— 5,7.	
	Rondelle de réglage de roulement de différentiel, diam. 72 × 82,8.	ALD
D 343-98	Épais. : 3.	
D 343-98a	— 3,05.	
D 343-98b	— 3,10.	
D 343-98c	— 3,15.	
D 343-98d	— 3,20.	
D 343-98e	— 3,25.	
D 343-98f	— 3,30.	
D 343-98g	— 3,35.	
D 344-01a	*Couple conique de 9 × 35 avec roulement AR monté. Jusque septembre 59. R.p. DS 344-01.*	1
DS 344-01	Couple conique de 8 × 31 avec roulement AR monté. Depuis septembre 59.	1
408.451	Roulement à rouleaux coniques (40 × 80 × 19,5) de boîtier de différentiel (R. VI).	2
508.425	Axe de satellites (14 × 109) (R. I).	1
508.426	Axe de satellites (14 × 47,5) (R. I).	2
611 008	Arrêtoir double des vis de fixat. couronne de différentiel (R. I). Jusque juillet 59.	4

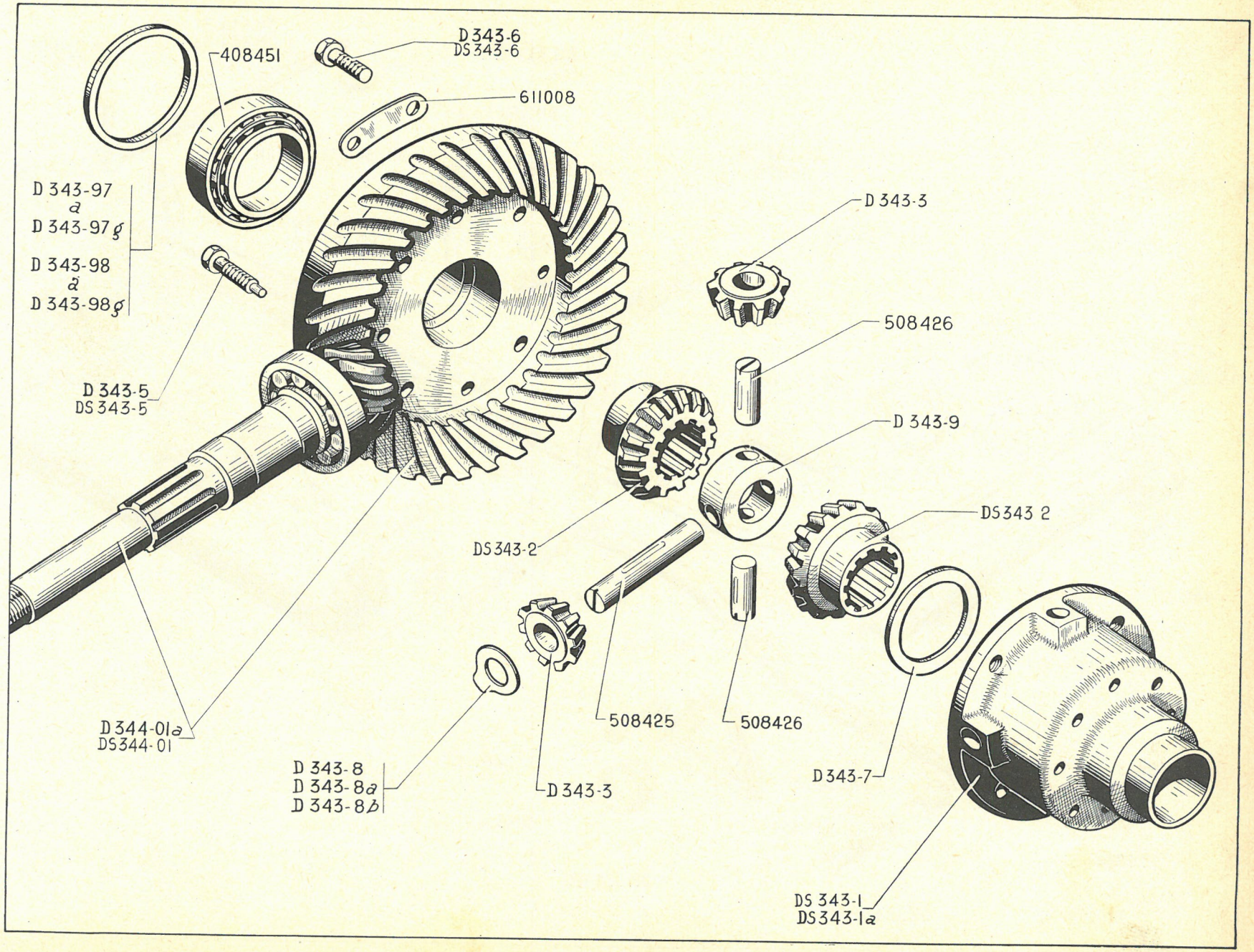
408451
D 343-6
DS 343-6
611008
D 343-97
à
D 343-97 g
D 343-98
à
D 343-98 g
D 343-5
DS 343-5
D 343-3
508426
D 343-9
DS 343 2
DS 343-2
D 344-01 a
DS 344-01
D 343-8
D 343-8 a
D 343-8 b
D 343-3
508425
508426
D 343-7
DS 343-1
DS 343-1 a

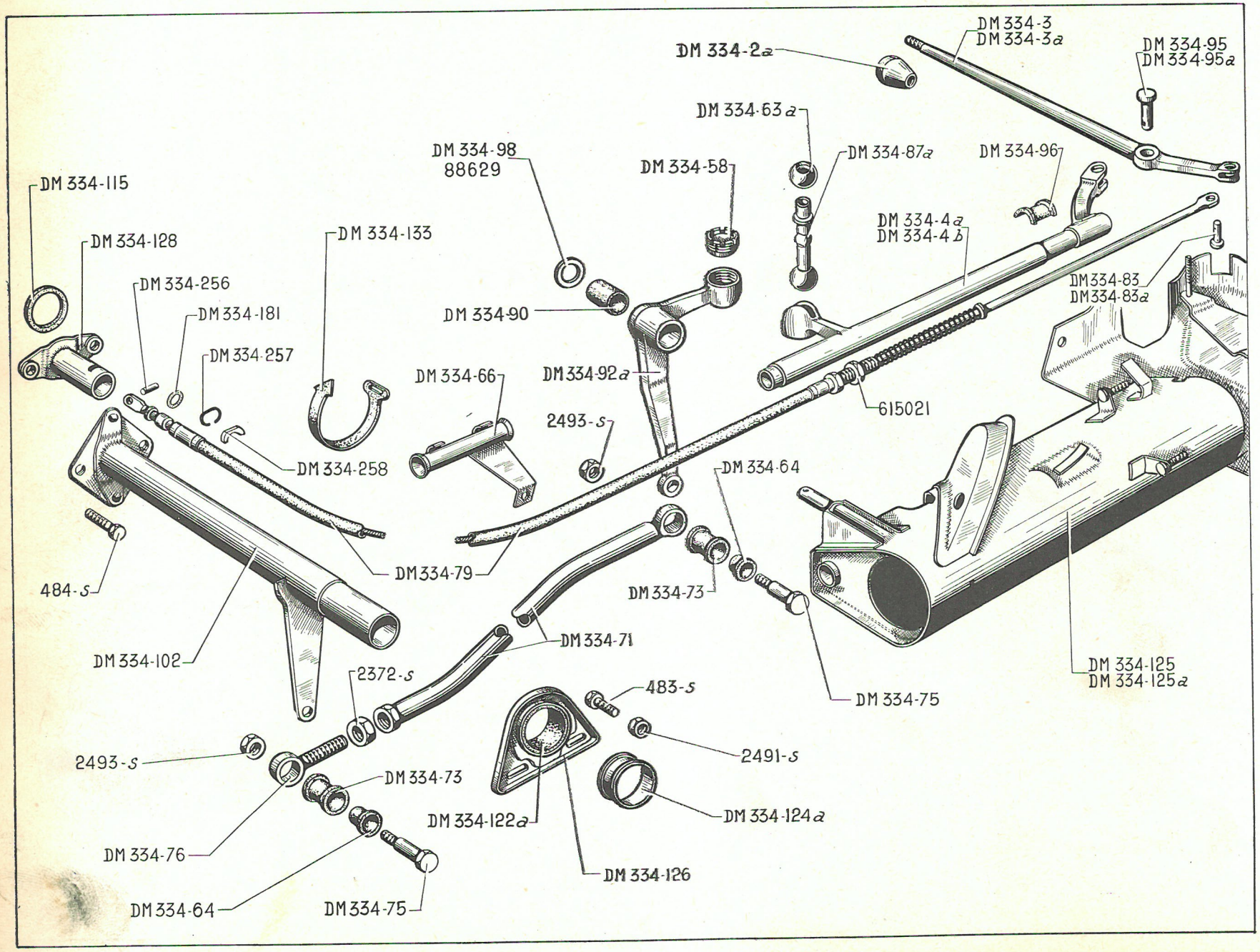
DM 334-2a
DM 334-3
DM 334-3a
DM 334-95
DM 334-95a
DM 334-63a
DM 334-98
88629
DM 334-58
DM 334-87a
DM 334-96
DM 334-115
DM 334-128
DM 334-133
DM 334-4a
DM 334-4b
DM 334-256
DM 334-181
DM 334-257
DM 334-90
DM 334-83
DM 334-83a
DM 334-66
DM 334-92a
615021
2493-s
DM 334-258
DM 334-64
484-s
DM 334-79
DM 334-73
DM 334-102
DM 334-71
DM 334-125
DM 334-125a
2372-s
483-s
DM 334-75
2493-s
2491-s
DM 334-73
DM 334-124a
DM 334-122a
DM 334-76
DM 334-126
DM 334-64
DM 334-75

NUMÉRO	DÉSIGNATION	COEFF.
	Pour direction à droite voir page 70	
DM 334-2a	Bouton du levier de commande sur tableau de bord (R. VI).	1
DM 334-3	Levier de commande des vitesses sur tableau de bord (diam. du trou d'articulation : 10). Jusque mai 59.	1
DM 334-3a	Levier de commande des vitesses sur tableau de bord (diam. du trou d'articulation : 7). Depuis mai 59.	1
DM 334-4a	Arbre de commande des vitesses avec chape et levier (diam. du trou d'articulation : 10). Jusque mai 59.	1
DM 334-4b	Arbre de commande des vitesses avec chape et levier (diam. du trou d'articulation : 7). Depuis mai 59.	1
DM 334-58	Noix de rotule de levier de renvoi de commande des vitesses.	2
DM 334-63a	Rotule creuse de levier de renvoi de commande des vitesses.	1
DM 334-64	Bague rilsan épaulée de 10×12×17×7,5 de fixat. de tige de commande (R. VI).	4
DM 334-66	Guide du câble de commande des vitesses.	1
DM 334-71	Tige de commande des vitesses. (long. totale : 770 mm).	1
DM 334-73	Bague caoutchouc épaulée de 12×16×19×14,5 de fixat. de tige de commande.	2
DM 334-75	Axe épaulé de 10 (filetage 7×100) de fixat. de tige de commande.	2
DM 334-76	Embout réglable de tige de commande des vitesses (filetage 9×125, œillet désaxé).	1
DM 334-79	Câble de commande des vitesses long. 1 m 410 (R. VI).	1
DM 334-83	Axe épaulé de 5×14,5 de liaison du câble et du levier sur tableau de bord. Jusque mai 59.	1
DM 334-83a	Axe épaulé de 5×15,5 de liaison du câble et du levier sur tableau de bord. Depuis mai 59.	1
DM 334-87a	Rotule à queue de levier de renvoi de commande des vitesses.	1
DM 334-90	Bague rilsan de 12×16×25 de levier de renvoi de commande des vitesses (R. VI).	1
DM 334-92a	Levier de renvoi de commande des vitesses.	1
DM 334-95	Axe épaulé de 10×35 du levier de commande sur tableau de bord. Jusque mai 59.	1
DM 334-95a	Axe épaulé de 7×32,8 du levier de commande sur tableau de bord. Depuis mai 59.	1
DM 334-96	Demi-coussinet rilsan sur arbre de commande des vitesses (long. 20 mm) (R. VI).	2
DM 334-98	Rondelle élastique de 12×22×0,5 d'arrêt de levier de renvoi de commande (R. VI).	1
DM 334-102	Tube de commande des vitesses avec flector et levier.	1
DM 334-115	Joint caoutchouc de 28,5×35×2 entre bride et support des leviers des axes de fourchette.	1
DM 334-122a	Bague caoutchouc de 31,5×40,25×10 de palier du tube de commande.	1
DM 334-124a	Bague épaulée de 29×31,5×33,4×12 de palier du tube de commande (R. VI).	1
DM 334-125	Support de commande des vitesses sur planche de bord. Jusque mars 59.	1
DM 334-125a	Support de commande des vitesses sur planche de bord. Depuis mars 59.	1
DM 334-126	Palier bagué support du tube de commande des vitesses.	1
DM 334-128	Bride à moyeu entre flector et support des leviers des axes de fourchette.	1
DM 334-133	Sangle caoutchouc d'attache du câble de commande des vitesses.	1
DS 334-181	Joint torique de 10,5×15,9×2,7 sur embout de gaine de câble (R. VI).	1
DM 334-256	Axe cylindrique de 5×13 de liaison du câble et de la rampe de verrouillage.	1
DM 334-257	Jonc d'arrêt d'embout de gaine de câble de commande des vitesses.	1
DM 334-258	Demi-rondelle de fixat. d'embout de gaine de câble (R. VI).	1
483-S	Vis TH de 7×15 de fixat. du palier bague support de tube (R. III).	2
484-S	Vis TH de 7×17,5 de fixat. du flector de commande des vitesses (R. III).	2
2.372-S	Écrou H de 9×125 d'embout réglable (R. III).	1
2.491-S	Écrou H de 7×100, haut. 7 mm des vis de fixat. du palier support de tube (R. III).	2
2.493-S	Écrou H de 7×100, haut. 5 mm de fixat. de tige de commande (R. III).	2
88.629	Rondelle plate 12,5×20×1 d'arrêt du levier de renvoi de commande (R. I).	1
615.021	Écrou H de 15×150 de fixat. du câble de commande des vitesses (R. VI).	1

NUMÉRO	DÉSIGNATION	COEFFt
	Pour direction à gauche voir page 69	
DM 334-2a	Bouton du levier de commande sur tableau de bord (R. VI).	1
DM 334-3a	Levier de commande des vitesses sur tableau de bord (diam. du trou d'articulation : 7 mm).	1
DM 334-58	Noix de rotule de levier de renvoi de commande des vitesses.	2
DM 334-63a	Rotule creuse de levier de renvoi de commande des vitesses.	1
DM 334-64	Bague rilsan épaulée de 10×12×17×7,5 de fixat. de tige de commande (R. VI).	4
DM 334-73	Bague caoutchouc épaulée de 12×16×19×14,5 de fixat. de tige de commande.	2
DM 334-75	Axe épaulé de 10 (filetage 7×100) de fixat. de tige de commande.	2
DM 334-83a	Axe épaulé de 5×15,5 de liaison du câble et du levier sur tableau de bord.	1
DM 334-87a	Rotule à queue de levier de renvoi de commande des vitesses.	1
DM 334-90	Bague rilsan de 12×16×25 de levier de renvoi de commande des vitesses (R. VI).	1
DM 334-95a	Axe épaulé de 7×32,8 du levier de commande sur tableau de bord.	1
DM 334-96	Demi-coussinet rilsan sur arbre de commande des vitesses (long. 20 mm) (R. VI).	2
DM 334-98	Rondelle élastique de 12×22×0,5 d'arrêt de levier de renvoi de commande (R. VI).	1
DM 334-115	Joint caoutchouc de 28,5×35×2 entre bride et support des leviers des axes de fourchette.	1
DM 334-122a	Bague caoutchouc de 31,5×40,25×10 de palier du tube de commande.	1
DM 334-124b	Bague épaulée fendue de palier du tube de commande (R. VI).	1
DM 334-128	Bride à moyeu entre flector et support des leviers des axes de fourchette.	1
DM 334-133	Sangle caoutchouc d'attache du câble de commande des vitesses.	1
DM 334-135	Arbre de commande des vitesses avec chape et levier.	1
DM 334-156b	Support de commande des vitesses sur planche de bord.	1
DS 334-181	Joint torique de 10,5×15,9×2,7 sur embout de gaine de câble (R. VI).	1
DM 334-184	Câble de commande des vitesses, long. 1,650 m (R. VI).	1
DM 334-190	Embout réglable de tige de commande des vitesses (filetage 9×125, œillet dans l'axe du filetage).	1
DM 334-191a	Tige de commande des vitesses (long. totale : 805 mm).	1
DM 334-199a	Tube de commande des vitesses avec flector et levier.	1
DM 334-201a	Levier de renvoi de commande des vitesses.	1
DM 334-256	Axe cylindrique de 5×13 de liaison du câble et de la rampe de verrouillage.	1
DM 334-257	Jonc d'arrêt d'embout de gaine de câble de commande des vitesses.	1
DM 334-258	Demi-rondelle de fixat. d'embout de gaine de câble (R. VI).	1
DM 334-317	Guide du câble de commande des vitesses.	1
DM 334-321	Palier bagué support du tube de commande des vitesses.	1
483-S	Vis TH de 7×15 de fixat. du palier bague support de tube (R. III).	2
484-S	Vis TH de 7×17,5 de fixat. du flector de commande des vitesses (R. III).	2
2.372-S	Écrou H de 9×125 d'embout réglable (R. III).	1
2.491-S	Écrou H de 7×100, haut. 7 mm des vis de fixat. du palier support de tube (R. III).	2
2.493-S	Écrou H de 7×100, haut. 5 mm de fixat. de tige de commande (R. III).	2
88.629	Rondelle plate 12,5×20×1 d'arrêt du levier de renvoi de commande (R. I).	1
615.021	Écrou H de 15×150 de fixat. de l'arbre de commande des vitesses (R. VI).	1

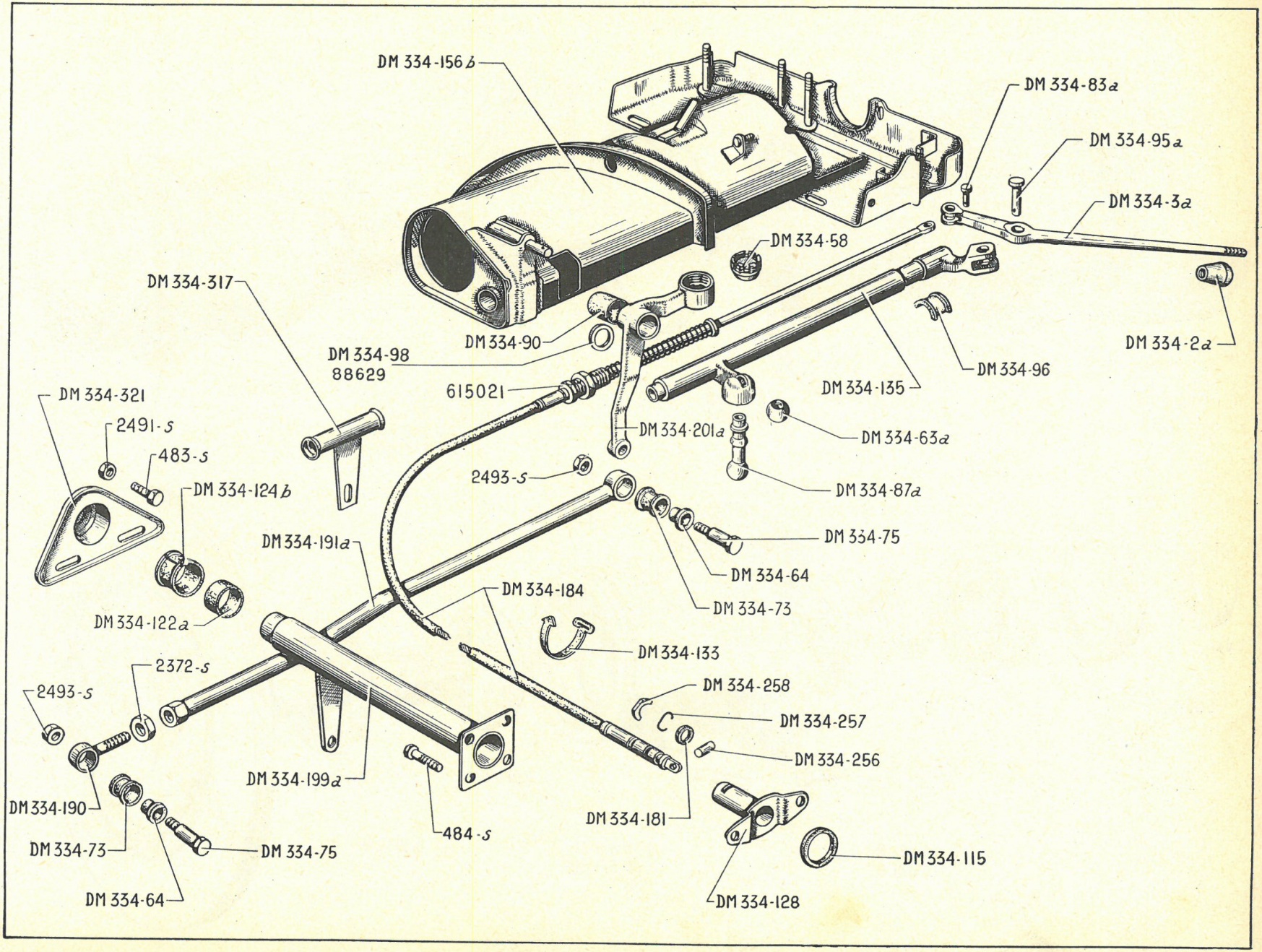
DM 334-156 b
DM 334-83 a
DM 334-95 a
DM 334-3 a
DM 334-58
DM 334-2 a
DM 334-317
DM 334-90
DM 334-98
88629
615021
DM 334-96
DM 334-135
DM 334-321
2491-S
483-S
DM 334-124 b
DM 334-201 a
DM 334-63 a
2493-S
DM 334-87 a
DM 334-191 a
DM 334-75
DM 334-64
DM 334-73
DM 334-184
DM 334-122 a
DM 334-133
2372-S
2493-S
DM 334-258
DM 334-257
DM 334-256
DM 334-199 a
DM 334-190
DM 334-181
484-S
DM 334-73
DM 334-75
DM 334-115
DM 334-64
DM 334-128

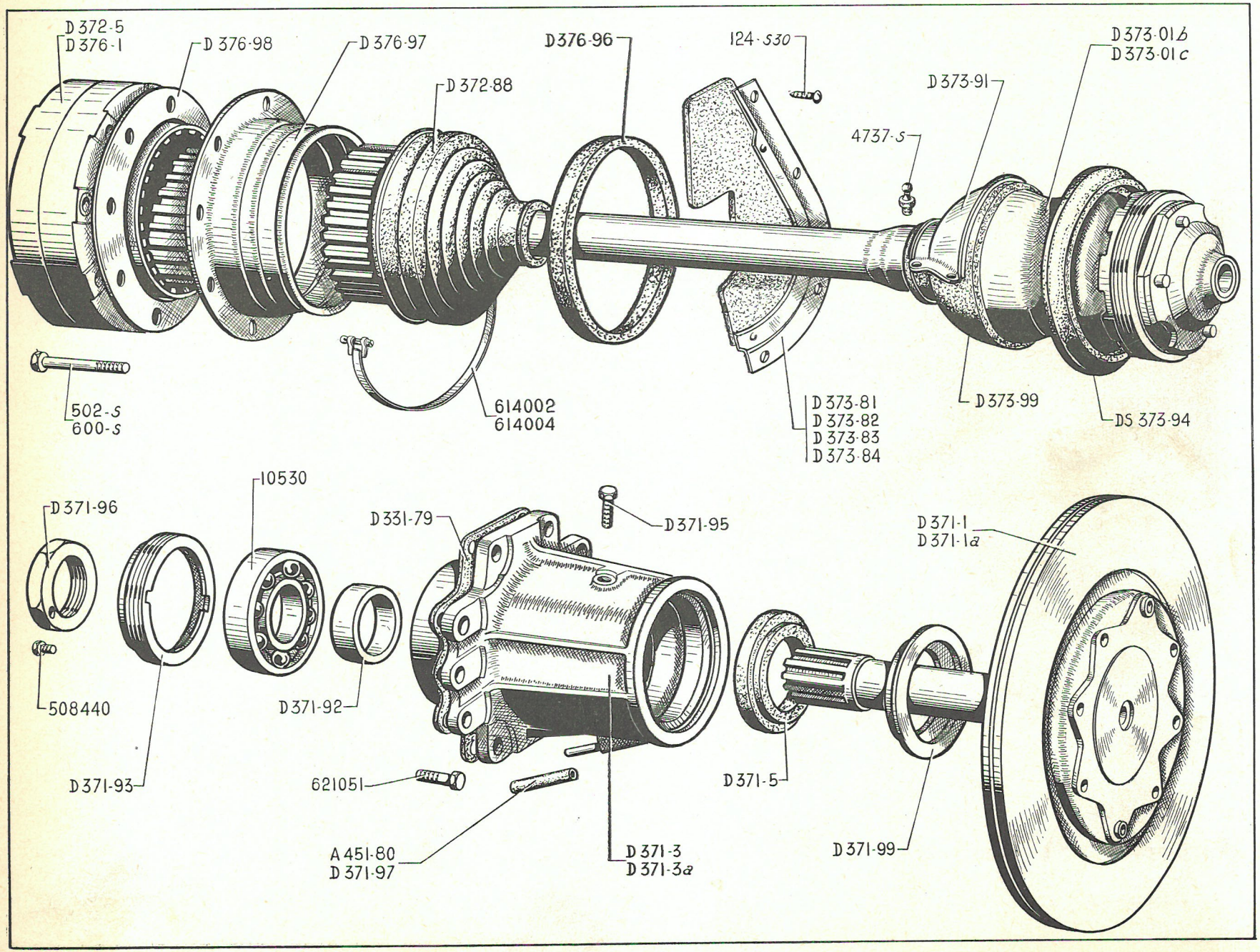
D 372-5
D 376-1
D 376-98
D 376-97
D 372-88
D376-96
124-S30
D 373-91
4737-S
D 373-01b
D 373-01c
502-S
600-S
614002
614004
D 373-81
D 373-82
D 373-83
D 373-84
D 373-99
DS 373-94
D 371-96
10530
D331-79
D371-95
D 371-1
D 371-1a
508440
D 371-92
D 371-93
621051
D 371-5
A 451-80
D 371-97
D 371-3
D 371-3a
D 371-99

NUMÉRO	DÉSIGNATION	COEFF.
A 451-80	Tube souple de 5×7×185 d'évacuation d'huile sur palier d'arbre de différentiel (R. VI). Depuis avril 58.	2
D 331-79	Joint de palier d'arbre de différentiel (R. VI).	2
D 371-1	Arbre de différentiel gauche avec plateau de friction de frein, long. de l'arbre, 202 mm.	1
D 371-1a	Arbre de différentiel droit avec plateau de friction de frein, long. de l'arbre, 192 mm.	1
D 371-3	Palier d'arbre de différentiel gauche, long. 145,5 mm.	1
D 371-3a	Palier d'arbre de différentiel, droit long. 135,5 mm.	1
D 371-5	Bague d'étanchéité de roulement d'arbre de différentiel 39×65×10 (R. VI).	2
D 371-92	Bague d'appui du roulement d'arbre de différentiel, 30,2×38×10.	2
D 371-93	Bague écrou mâle 74×150 de blocage de roulement sur palier d'arbre de différentiel.	2
D 371-95	Vis d'arrêt de 7, pas de 100 de la bague écrou mâle de blocage de roulement sur palier d'arbre de différentiel.	2
D 371-96	Écrou H de 30 ×150 d'arbre de différentiel.	2
D 371-97	Rallonge de tube d'écoulement d'huile sur palier d'arbre de différentiel (R. VI). Jusque avril 58.	2
D 371-99	Rondelle d'arrêt d'huile sur arbre de différentiel, diam. 35×71,5 (R. VI).	2
D 372-5	Entraînement femelle de transmission. **NORMALE.**	2
D 372-88	Gaine d'étanchéité de transmission (côté boîte), diam. int. 26 et 111 mm.	2
D 373-01b	Transmission complète AV G (sans pieds d'entraînement sur plateau).	1
D 373-01c	Transmission complète AV D (sans pieds d'entraînement sur plateau).	1
D 373-81	Garniture d'étanchéité AR droite de transmission (passage longeron). Jusque novembre 58.	1
D 373-82	Garniture d'étanchéité AR gauche de transmission (passage longeron). Jusque novembre 58.	1
D 373-83	Garniture d'étanchéité AV droite de transmission (passage longeron). Jusque novembre 58.	1
D 373-84	Garniture d'étanchéité AV gauche de transmission (passage longeron). Jusque novembre 58.	1
D 373-91	Demi-coupelle de maintien de gaine d'étanchéité de transmission.	4
DS 373-94	Joint d'étanchéité de transmission 108×118×16 (R. VI).	2
D 373-99	Gaine caoutchouc d'étanchéité de transmission, diam. int. 40 mm et 103 mm.	2
D 376-1	Entraînement femelle avec accouplement élastique. 30 cannelures. **LUXE.**	2
D 376-96	Anneau caoutchouc de 112,5×121×13, sur entraîneur femelle. Jusque juin 57.	2
D 376-97	Support de pare-poussière sur entraîneur femelle 109×160×47. Jusque juin 57.	2
D 376-98	Rondelle de 116×160×1 de butée d'anneau caoutchouc sur entraîneur femelle. Jusque juin 57.	2
124-S 30	Vis TR de 5×12,5 de fixat. des garnitures d'étanchéité de transmission (R. III). Jusque novembre 58.	14
502-S	Vis TH de 7×18 de l'entraînement femelle (R. III). **NORMALE.**	16
600-S	Vis TH de 7×70 de fixat. de l'entraîneur femelle (R. III). **LUXE.**	16
4.737-S	Graisseur de transmission (R. VI).	2
10.530	Roulement de 30×72×19 d'arbre de différentiel (R. VI).	2
508.440	Vis TH de 6×11 d'arrêt de l'écrou d'arbre de différentiel (R. I).	2
614.002	Collier de serrage de gaine d'étanchéité sur transmission, long. 220 mm (R. VI).	2
614.004	Collier de serrage de gaine d'étanchéité sur entraîneur femelle, long. 765 mm (R. VI).	2
621.051	Vis TH de 7×22,5 de fixat. de palier d'arbre de différentiel (R. II).	8

NUMÉRO	DÉSIGNATION	COEFF.
DS 41-03	Demi-essieu AV gauche (sans pivot ni transmission). Bras sup. portée de roulement 40 mm. Remplace modèle précédent. Depuis mars 60.	1
DS 41-03a	Demi-essieu AV droit (sans pivot ni transmission). Bras sup. portée de roulement 40 mm. Remplace modèle précédent. Depuis mars 60.	1
D 372-89	Vis à téton de 7, pas de 100, long. 18,8 mm de blocage de l'écrou de fusée.	2
D 412-04	Bras infér. AV gauche portée de roulement 30 mm.	1
D 412-04a	Bras infér. AV droit, portée de roulement 30 mm.	1
D 412-06	Bras supér. AV gauche, portée de roulement 35 mm. Jusque mars 60.	1
D 412-06a	Bras supér. AV droit, portée de roulement 35 mm. Jusque mars 60.	1
DS 412-06	Bras sup. AV gauche, portée de roulement 40 mm. Depuis mars 60.	1
DS 412-06a	Bras sup. AV droit, portée de roulement 40 mm. Depuis mars 60.	1
D 412-3d	Support de bras d'essieu AV gauche. Jusque mars 60.	1
D 412-3e	Support de bras d'essieu AV droit. Jusque mars 60.	1
DS 412-3	Support de bras d'essieu AV gauche (pour montage bras sup. portée de roulement 40 mm). Depuis mars 60.	1
DS 412-3a	Support de bras d'essieu AV droit (pour montage bras sup. portée de roulement 40 mm). Depuis mars 60.	1
D 412-4	Écrou H de 27×150 de blocage de bras supér. AV, épais. 16,5 mm. Jusque mars 60.	2
D 412-4a	Écrou H de 27×150 de blocage de bras infér. AV, épais. 22,6 mm.	2
DS 412-4	Écrou H de 27×150 (46 mm sur plats) de blocage de bras supérieur. Depuis mars 60.	2
	Rondelle de 14,5×28, d'appui infér. du support de bras. Jusque avril 58.	ALD
D 412-81	Épais. : 1,75.	
D 412-81a	— 1,80.	
D 412-81b	— 1,85.	
D 412-81c	— 1,90.	
D 412-81d	— 1,95.	
D 412-81e	— 2.	
D 412-81f	— 2,05.	
D 412-81g	— 2,10.	
D 412-81h	— 2,15.	
D 412-81j	— 2,20.	
D 412-81k	— 2,25.	
D 412-811	— 2,30.	
D 412-81m	— 2,35.	
D 412-81n	— 2,40.	
D 412-81p	— 2,45.	
D 412-83	Bouchon tôle de palier de bras infér., diam. extér. 62,1 mm.	2
	Rondelle de réglage de chasse sur bras infér. 60×71,5.	ALD
D 412-84	Épais. : 4,6.	
D 412-84a	— 4,8	
D 412-84b	— 5.	
D 412-84c	— 5,2.	
D 412-84d	Épais. : 5,4.	
D 412-84e	— 5,6.	
D 412-84f	— 5,8.	
D 412-84g	— 6.	
D 412-84h	— 6,2.	
D 412-84j	— 6,4.	
D 412-84k	— 6,6.	
D 412-84l	— 6,8.	
D 412-84m	— 7.	
D 412-85	Rondelle de 12 mm de vis de fixat. supér. de support de bras d'essieu.	2
D 412-86a	Vis TR de 14×150, long. 104 mm, de fixat. infér., partie AR de support de bras d'essieu. Jusque octobre 59.	2
DS 412-86	Vis TR cannelée de 14×150, long. 98 mm de fixat. inf. partie AR de support de bras d'essieu. Depuis octobre 59.	2
D 412-88a	Vis TH de 14×150, long. 78,5 mm de fixat. infér. de support de bras d'essieu partie AV.	2
D 413-03	*Ensemble de rotule supérieure de pivot, avec siège, bague et rondelles. Jusque octobre* 59. *R.p. DS* 413 - 03*a; d.e.o. :* 1-*DS* 413-4, 1-*DS* 413-85, 1-*DS* 413-87 *(R. VI).*	2
DS 413-03	Ensemble de rotule supérieure de pivot (2 sièges). Depuis octobre 59.	2
DS 413-03a	Ensemble de rotule supérieure de pivot (2 sièges, 1 entretoise). Pour remplacement de D 413-03.	2
D 413-04	Ensemble de rotule infér. de pivot AV, avec siège et bride d'articulation.	2

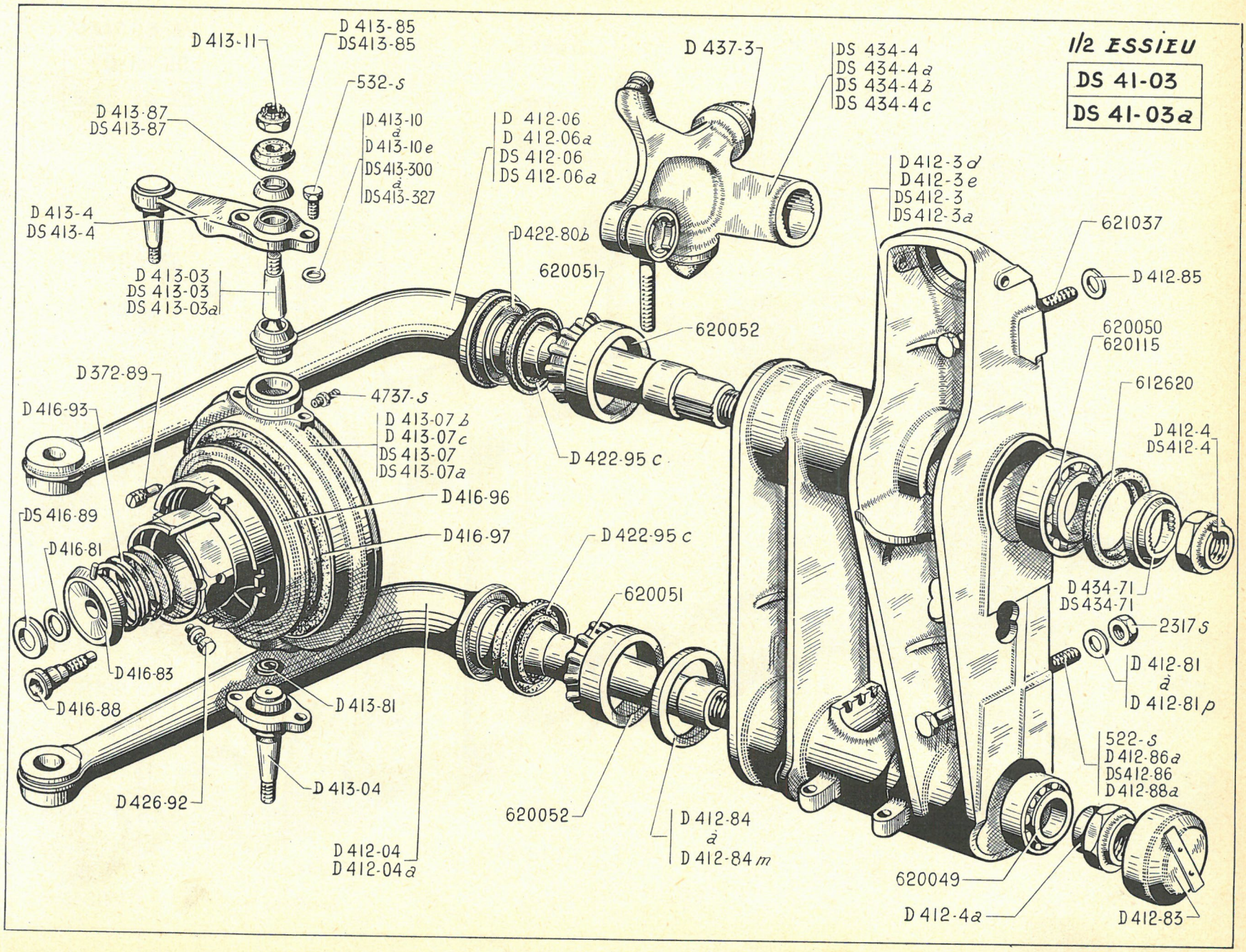
1/2 ESSIEU
DS 41-03
DS 41-03a
D 413-11
D 413-85
DS 413-85
532-s
D 413-87
DS 413-87
D 413-10 à D 413-10e
DS 413-300 à DS 413-327
D 413-4
DS 413-4
D 413-03
DS 413-03
DS 413-03a
D 372-89
D 416-93
4737-s
D 413-07b
D 413-07c
DS 413-07
DS 413-07a
D 416-96
DS 416-89
D 416-81
D 416-97
D 416-83
D 416-88
D 413-81
D 426-92
D 413-04
D 412-04
D 412-04a
D 412-06
D 412-06a
DS 412-06
DS 412-06a
D 422-80b
620051
620052
D 422-95 c
D 437-3
DS 434-4
DS 434-4a
DS 434-4b
DS 434-4c
D 412-3d
D 412-3e
DS 412-3
DS 412-3a
621037
D 412-85
620050
620115
612620
D 412-4
DS 412-4
D 434-71
DS 434-71
2317s
D 412-81 à D 412-81p
522-s
D 412-86a
DS 412-86
D 412-88a
620049
D 412-4a
D 412-83
D 412-84 à D 412-84m

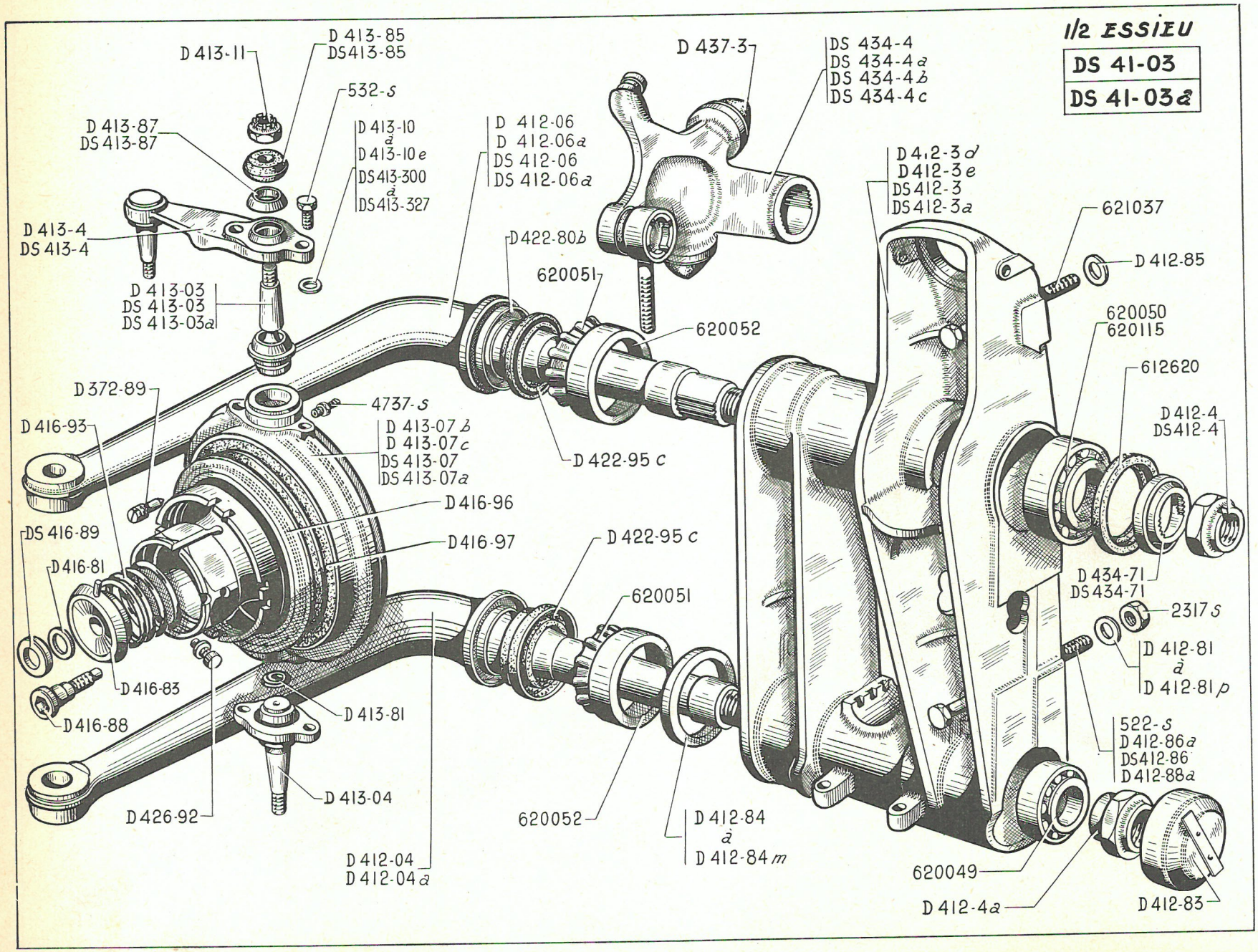
1/2 ESSIEU
DS 41-03
DS 41-03 a
D 413-11
D 413-85
DS 413-85
532-S
D 413-87
DS 413-87
D 413-10
à
D 413-10 e
DS 413-300
à
DS 413-327
D 413-4
DS 413-4
D 413-03
DS 413-03
DS 413-03 a
D 372-89
D 416-93
4737-S
D 413-07 b
D 413-07 c
DS 413-07
DS 413-07 a
D 416-96
D 416-97
DS 416-89
D 416-81
D 416-83
D 416-88
D 413-81
D 413-04
D 426-92
D 412-04
D 412-04 a
D 412-06
D 412-06 a
DS 412-06
DS 412-06 a
D 422-80 b
620051
D 422-95 c
620052
D 437-3
DS 434-4
DS 434-4 a
DS 434-4 b
DS 434-4 c
D 412-3 d
D 412-3 e
DS 412-3
DS 412-3 a
621037
D 412-85
620050
620115
612620
D 412-4
DS 412-4
D 434-71
DS 434-71
2317 S
D 412-81
à
D 412-81 p
522-S
D 412-86 a
DS 412-86
D 412-88 a
D 412-84
à
D 412-84 m
620049
D 412-4 a
D 412-83

NUMÉRO	DÉSIGNATION	COEFF.
D 413-07b	Pivot AV gauche avec moyeu et roulements, filetage 118×150 à droite (avec pieds d'entraînement sur moyeu). Jusque octobre 59.	1
D 413-07c	Pivot AV droit avec moyeu et roulements, filetage 118×150 à gauche (avec pieds d'entraînement sur moyeu). Jusque octobre 59.	1
DS 413-07	Pivot gauche (avec levier d'accouplement, bride épais. 22 mm). Depuis octobre 59.	1
DS 413-07a	Pivot droit (avec levier d'accouplement, bride épais. 22 mm). Depuis octobre 59.	1
D 413-4	Levier d'accouplement sur pivot AV entr'axes 105 mm avec rotule. Jusque octobre 59.	2
DS 413-4	Levier d'accouplement sur pivot, avec rotule (bride épais. 22 mm). Depuis octobre 59.	2
	Rondelle de réglage des rotules supér. et infér. de pivot. Jusque octobre 59.	ALD
D 413-10	9,5×14,5×1,2. *R.p. DS* 413-300.	
D 413-10a	9,5×14,5×1,3. *R.p. DS* 413-302.	
D 413-10b	9,5×14,5×1,4. *R.p. DS* 413-304.	
D 413-10c	9,5×1,45×1,5. *R.p. DS* 413-307.	
D 413-10d	9,5×14,5×1,6. *R.p. DS* 413-309.	
D 413-10e	9,5×14,5×1,8. *R.p. DS* 413-314.	
D 413-11	Écrou H crénelé de 16×150 de rotule de pivot AV (R. VI).	4
D 413-81	Ressort de rotule infér. de pivot diam. extér. 25,5 mm.	2
D 413-85	Joint caoutchouc d'appui de coupelle d'articulation supér. et infér. de pivot AV diam. intér. 21,5, épais. 13 mm.	4
	— Infér. Depuis octobre 59.	2
DS 413-85	Joint caoutchouc d'appui de coupelle d'articulation supér. de pivot, épais. 10,5 mm, diam. intér. 21,5 mm. Depuis octobre 59.	2
D 413-87	Coupelle d'articulation supér. et infér. de pivot AV (R. VI).	4
	— Infér. Depuis octobre 59.	2
DS 413-87	Coupelle d'articulation supér. de pivot, épais. 9 mm (R. VI). Depuis octobre 59.	2
	Rondelle de réglage des rotules supér. et infér. de pivot 9,5×14,5. Depuis octobre 59.	ALD
DS 413-300	Épais. : 1,23.	
DS 413-301	— 1,27.	
DS 413-302	— 1,31.	
DS 413-303	— 1,35.	
DS 413-304	— 1,39.	
DS 413-305	— 1,43.	
DS 413-306	— 1,47.	
DS 413-307	— 1,51.	
DS 413-308	— 1,55.	
DS 413-309	— 1,59.	
DS 413-310	— 1,63.	
DS 413-311	— 1,67.	
DS 413-312	— 1,71.	
DS 413-313	— 1,75.	
DS 413-314	— 1,79.	
DS 413-315	— 1,83.	
DS 413-316	— 1,87.	
DS 413-317	— 1,91.	
DS 413-318	— 1,95.	
DS 413-319	— 1,99.	
DS 413-320	— 2,03.	
DS 413-321	Épais. : 2,07.	
DS 413-322	— 2,11.	
DS 413-323	— 2,15.	
DS 413-324	— 2,19.	
DS 413-325	— 2,23.	
DS 413-326	— 2,27.	
DS 413-327	— 2,31.	
D 416-81	Rondelle de 21×30×3 de maintien de vis de fixat. de roue (R. VI).	2
D 416-83	Cône de blocage de roue sur moyeu, filetage 18×150 (R. VI).	2
D 416-88	Vis de blocage de roue filetage 18×150. Long. 63 mm (R. VI).	2
DS 416-89	Rondelle de 23,5×44×6,4 d'appui de vis de fixat. de roue (R. VI.)	2
D 416-93	Ressort du cône de blocage de roue sur moyeu. Diam. extér. 59 mm.	2
D 416-96	Déflecteur de joint d'étanchéité de pivot AV 127×168.	4
D 416-97	Joint d'étanchéité de pivot AV 129×164×13 (R. VI).	4
D 422-80b	Coupelle de bague d'étanchéité de bras.	2
D 422-95c	Bague d'étanchéité de bras supér. et infér. (54×72×12,5) (R. VI).	4
D 426-92	Poussoir d'orientation de roue (R. VI).	2
DS 434-4	Levier de commande de suspension AV gauche. Jusque mars 60.	1
DS 434-4a	Levier de commande de suspension AV droit. Jusque mars 60.	1

NUMÉRO	DÉSIGNATION	COEFFt
DS 434-4b	Levier de commande de suspension gauche, cannelures 38 mm. Depuis mars 60.	1
DS 434-4c	Levier de commande de suspension droite, cannelures 38 mm. Depuis mars 60.	1
D 434-71	Entretoise de levier de suspension AV sur bras supér. 32,1×54×10,25 (R. VI). Jusque mars 60.	2
DS 434-71	Entretoise de levier de suspension sur bras supér. 38×54×10,25 (R. VI). Depuis mars 60.	2
D 437-3	Butée caoutchouc de débattement de bras AV, diam. 54,5 mm, haut. 23 mm.	4
522-S	Vis TH de 14×150, long. 65 mm de fixat. milieu de support de bras d'essieu (R. III).	4
532-S	Vis TH de 9×125, long. 28 mm de fixat. de levier d'accouplement et bride d'articulation (R. III).	8
2.317-S	Écrou H de 14×150 de fixat. infér. de support de bras d'essieu (R. III).	2
4.737-S	Graisseur sur pivot AV (R. VI).	2
612.620	Bague d'étanchéité de bras supér. (54×72×5) (R. VI).	2
620.049	Roulement de bras infér. (30×62×21,5) (R. VI).	2
620.050	Roulement de bras supér. (35×72×24,5) (R. VI). Jusque mars 60.	2
620.051	Cage à 14 rouleaux coniques de bras supér. et infér. AV (R. VI).	4
620.052	Cuvette de roulement conique de bras supér. et infér. AV (19×12) (R. VI).	4
620.115	Roulement de bras supérieur (40×72×21,25) (R. VI). Depuis mars 60.	2
621.037	Vis de 12×125, long. 89 mm de fixat. supér. de support de bras d'essieu (R. II).	2

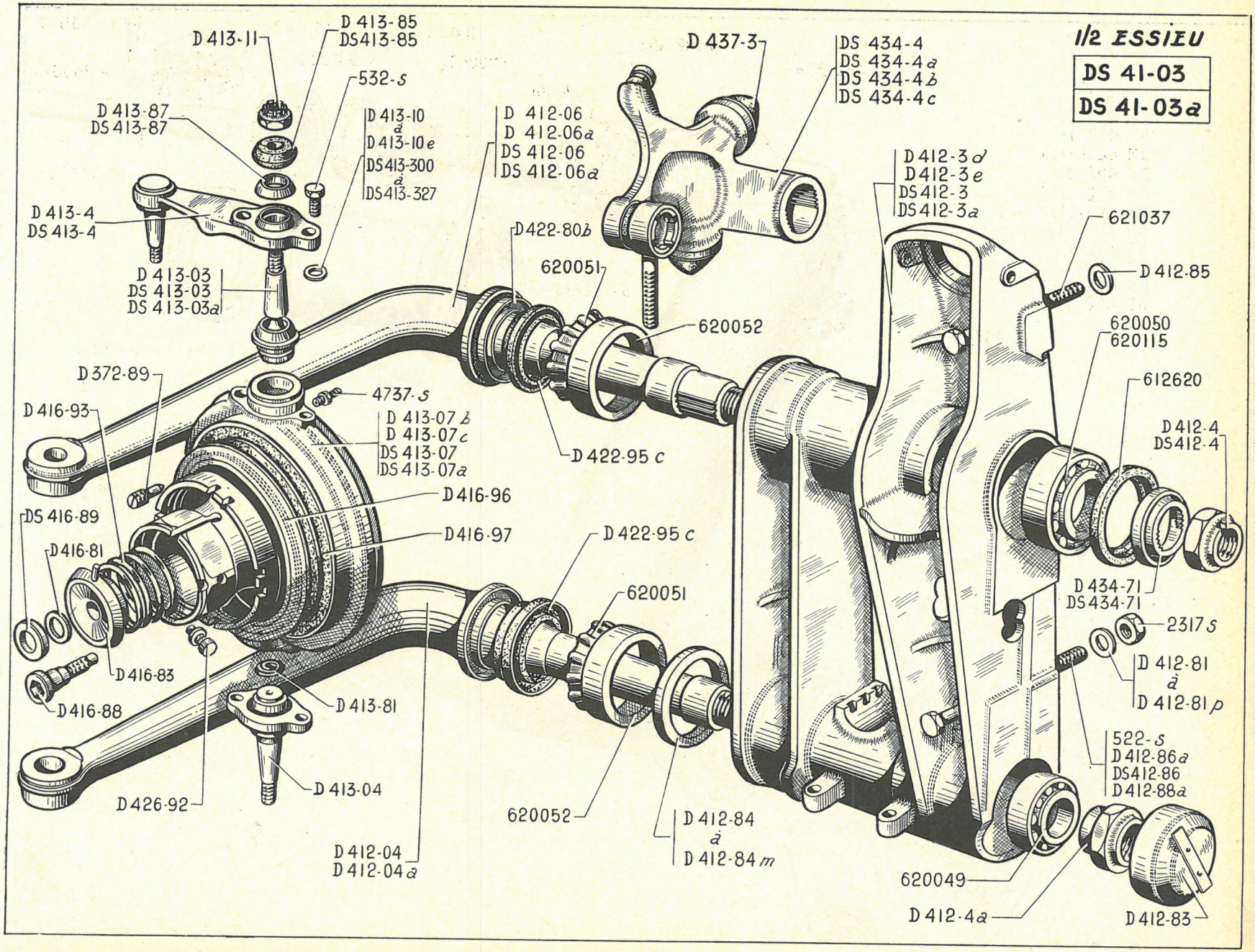
1/2 ESSIEU
DS 41-03
DS 41-03a
D 413-11
D 413-85
DS 413-85
532-s
D 413-87
DS 413-87
D 413-10 à D 413-10e
DS 413-300 à DS 413-327
D 413-4
DS 413-4
D 413-03
DS 413-03
DS 413-03a
D 412-06
D 412-06a
DS 412-06
DS 412-06a
D 437-3
DS 434-4
DS 434-4a
DS 434-4b
DS 434-4c
D 412-3d
D 412-3e
DS 412-3
DS 412-3a
621037
D 412-85
D422-80b
620051
620052
620050
620115
612620
D 412-4
DS 412-4
D 372-89
4737-s
D 416-93
D 413-07b
D 413-07c
DS 413-07
DS 413-07a
D 422-95 c
D 416-96
DS 416-89
D 416-81
D 416-97
D 422-95 c
620051
D 434-71
DS 434-71
2317 s
D 412-81 à D 412-81p
D 416-83
D 416-88
D 413-81
522-s
D 412-86a
DS 412-86
D 412-88a
D 426-92
D 413-04
620052
D 412-84 à D 412-84m
D 412-04
D 412-04a
620049
D 412-4a
D 412-83

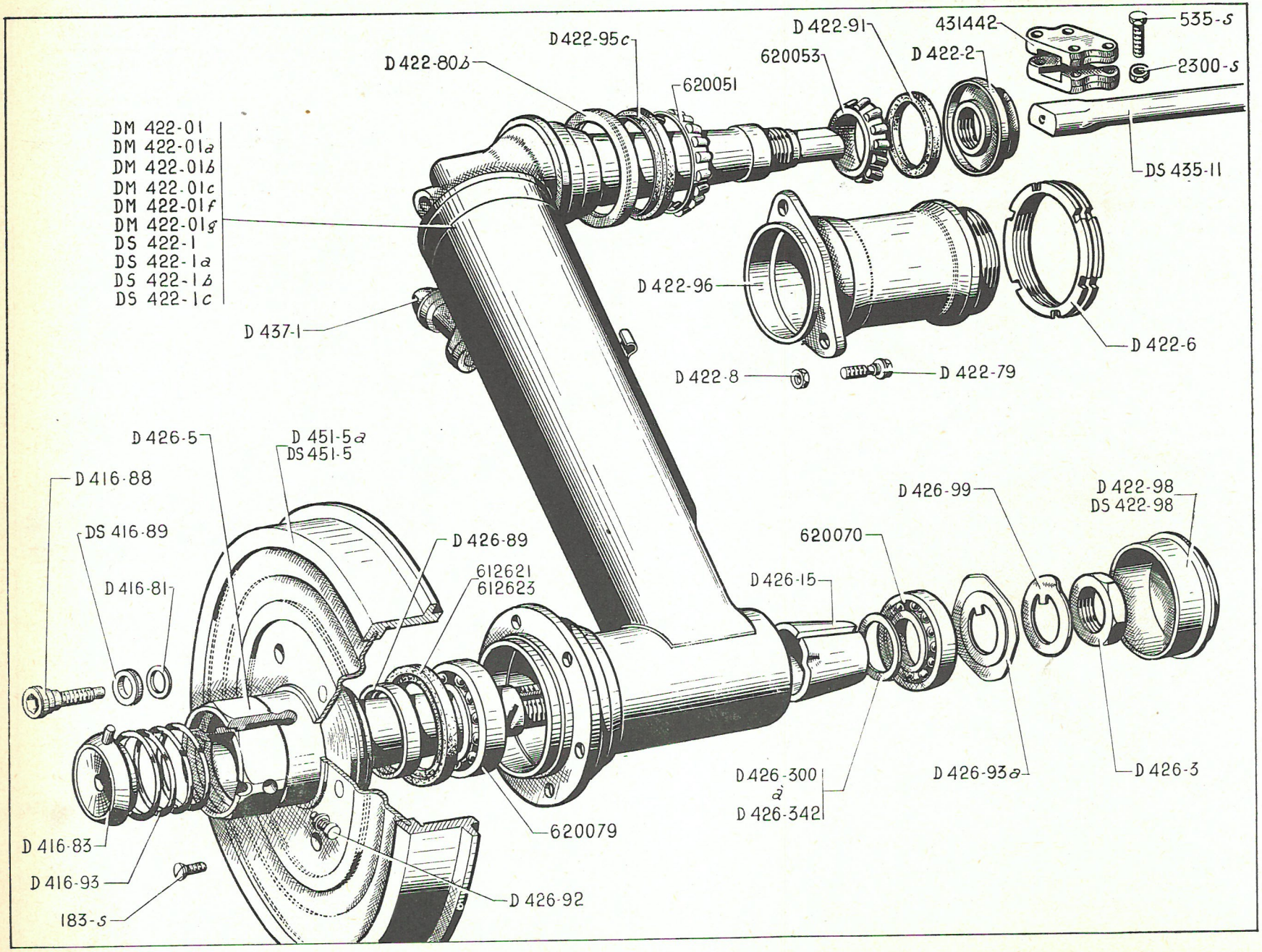
DM 422-01
DM 422-01a
DM 422-01b
DM 422-01c
DM 422-01f
DM 422-01g
DS 422-1
DS 422-1a
DS 422-1b
DS 422-1c
D 422-95c
D 422-80b
620051
620053
D 422-91
D 422-2
431442
535-s
2300-s
DS 435-11
D 437-1
D 422-96
D 422-6
D 422-8
D 422-79
D 426-5
D 451-5a
DS 451-5
D 416-88
DS 416-89
D 416-81
D 426-89
612621
612623
D 426-99
D 422-98
DS 422-98
620070
D 426-15
D 426-300
à
D 426-342
D 426-93a
D 426-3
620079
D 416-83
D 416-93
183-s
D 426-92

NUMÉRO	DÉSIGNATION	COEFF.
D 416-81	Rondelle de 21×30×3 de maintien de vis de fixat. de roue (R. VI).	2
D 416-83	Cône de blocage de roue sur moyeu, filetage 18×150 (R. VI).	2
D 416-88	Vis de blocage de roue, filetage 18×150, long. 63 mm (R. VI).	2
DS 416-89	Rondelle de 23,5×44×6,4 d'appui de vis de fixat. de roue (R. VI).	2
D 416-93	Ressort du cône de blocage de roue sur moyeu.	2
DM 422-01	Bras AR gauche complet avec frein et palier de pivotement. Jusque novembre 57.	1
DM 422-01a	Bras AR droit complet avec frein et palier de pivotement. Jusque novembre 57.	1
DM 422-01b	Bras AR gauche complet avec frein et palier de pivotement (garniture de frein collée). Repère : peinture blanche sur le cône. Novembre 57-mai 60.	1
DM 422-01c	Bras AR droit complet avec frein et palier de pivotement (garniture de frein collée). Repère : peinture blanche sur le cône. Novembre 57-mai 60.	1
DM 422-01f	Bras AR gauche complet avec frein (bille de cylindre de suspension diam. 15,875 mm). Nouvelle orientation du plat de barre anti-roulis. Depuis mai 60.	1
DM 422-01g	Bras AR droit complet avec frein (bille de cylindre de suspension diam. 15,875 mm). Nouvelle orientation du plat de barre anti-roulis. Depuis mai 60.	1
DS 422-1	Bras AR gauche nu. Jusque mai 60.	1
DS 422-1a	Bras AR droit nu. Jusque mai 60.	1
DS 422-1b	Bras AR gauche nu (bille de cylindre de suspension diam. 15,875 mm). Nouvelle orientation du plat de barre anti-roulis. Depuis mai 60.	1
DS 422-1c	Bras AR droit nu (bille de cylindre de suspension diam. 15,875 mm). Nouvelle orientation du plat de barre anti-roulis. Depuis mai 60.	1
D 422-2	Écrou H de 30×150 avec cuvette d'axe d'articulation de bras AR.	2
D 422-6	Écrou rond à 6 encoches de 66×150 de fixation de bras (côté intér.).	2
D 422-8	Écrou H à collerette de 9×125 de fixat. de bras AR (côté extérieur).	6
D 422-79	Vis TR de 9×22 de fixat. de palier de bras.	6
D 422-80b	Coupelle de bague d'étanchéité de bras.	2
D 422-91	Joint caoutchouc d'étanchéité de 54×62×4 de palier d'articulation de bras AR.	2
D 422-95c	Bague d'étanchéité de 54×72×12,5 de palier d'articulation de bras AR (côté extér.) (R. VI).	2
D 422-96	Corps de palier d'articulation de bras AR (diam. du corps 66 mm).	2
D 422-98	Bouchon de palier de fusée AR, diam. 62 mm. Jusque mai 60.	2
DS 422-98	Bouchon de palier de fusée AR, diam. 63 mm. Depuis mai 60.	2
D 426-3	Écrou H de 25×150 de fixat. de fusée AR.	2
D 426-5	Fusée de roue AR avec pieds de centrage.	2
D 426-15	Entretoise conique de roulement de fusée, long. 72,78 mm.	2
D 426-89	Bague d'appui du roulement de fusée (côté tambour) 40,25×58×10.	2
D 426-92	Poussoir d'orientation de roue (R. VI).	2
D 426-93a	Rondelle d'appui de roulement de fusée (côté intér.) 25×58×3,5.	2
D 426-99	Arrêtoir de 25 mm d'écrou de fixat. de fusée AR.	2
	Rondelle de réglage de roulement de fusée AR 25,1×31,8 (R. VI).	ALD
D 426-300	Épais. : 1,98 à 2,02.	
D 426-301	— 2,02 à 2,06	
D 426-302	— 2,06 à 2,10.	
D 426-303	— 2,10 à 2,14.	
D 426-304	— 2,14 à 2,18.	
D 426-305	— 2,18 à 2,22.	
D 426-306	— 2,22 à 2,26.	
D 426-307	— 2,26 à 2,30.	
D 426-308	— 2,30 à 2,34.	
D 426-309	— 2,34 à 2,38.	
D 426-310	— 2,38 à 2,42.	
D 426-311	— 2,42 à 2,46.	
D 426-312	— 2,46 à 2,50.	
D 426-313	— 2,50 à 2,54.	
D 426-314	— 2,54 à 2,58.	
D 426-315	— 2,58 à 2,62.	

NUMÉRO	DÉSIGNATION	COEFF.
D 426-316	Épais. : 2,62 à 2,66.	
D 426-317	— 2,66 à 2,70.	
D 426-318	— 2,70 à 2,74.	
D 426-319	— 2,74 à 2,78.	
D 426-320	— 2,78 à 2,82.	
D 426-321	— 2,82 à 2,86.	
D 426-322	— 2,86 à 2,90.	
D 426-323	— 2,90 à 2,94.	
D 426-324	— 2,94 à 2,98.	
D 426-325	— 2,98 à 3,02.	
D 426-326	— 3,02 à 3,06.	
D 426-327	— 3,06 à 3,10.	
D 426-328	— 3,10 à 3,14.	
D 426-329	— 3,14 à 3,18.	
D 426-330	— 3,18 à 3,22.	
D 426-331	— 3,22 à 3,26.	
D 426-332	— 3,26 à 3,30.	
D 426-333	— 3,30 à 3,34.	
D 426-334	— 3,34 à 3,38.	
D 426-335	Épais. : 3,38 à 3,42.	
D 426-336	— 3,42 à 3,46.	
D 426-337	— 3,46 à 3,50.	
D 426-338	— 3,50 à 3,54.	
D 426-339	— 3,54 à 3,58.	
D 426-340	— 3,58 à 3,62.	
D 426-341	— 3,62 à 3,66.	
D 426-342	— 3,66 à 3,70.	
DS 435-11	Barre de torsion anti-roulis AR, long. 481 mm, diam. 17 mm.	1
D 437-1	Butée de débattement (caoutchouc), diam. 48,5 mm, haut. 35 mm.	4
D 451-5a	Tambour de frein AR, diam. intér. 255 mm. Jusque novembre 57.	2
DS 451-5	Tambour de frein AR, 2 nervures extérieures. Depuis novembre 57.	2
183-S	Vis TFB de 5×10 de fixat. de tambour de frein AR (R. III).	4
535-S	Vis de 12×55 de fixat. de bride d'accouplement de barre de torsion AR (R. III).	8
2.300-S	Écrou H de 12×125 de fixat. de bride d'accouplement de barre de torsion (R. III).	8
431.442	Bride d'accouplement de barre de torsion AR, entr'axes des trous 29 et 42 (R. II).	4
612.621	Bague d'étanchéité de 58×80×5 de roulement de fusée AR (R. VI). Jusque mai 60.	2
612.623	Bague d'étanchéité de 58×81,2×5 de roulement de fusée AR (R. VI). Depuis mai 60.	2
620.051	Cage à 14 rouleaux coniques d'articulation de bras (côté extér.) (R. VI).	2
620.053	Roulement à rouleaux coniques (sans bague extér.), diam. intér. 30 mm, d'articulation de bras (côté intér.) (R. VI).	2
620.070	Roulement à contact oblique de fusée AR (côté intér.) (25×62×17) (R. II).	2
620.079	Roulement à contact oblique de fusée AR (côté tambour) (40×80×18) (R. II).	2

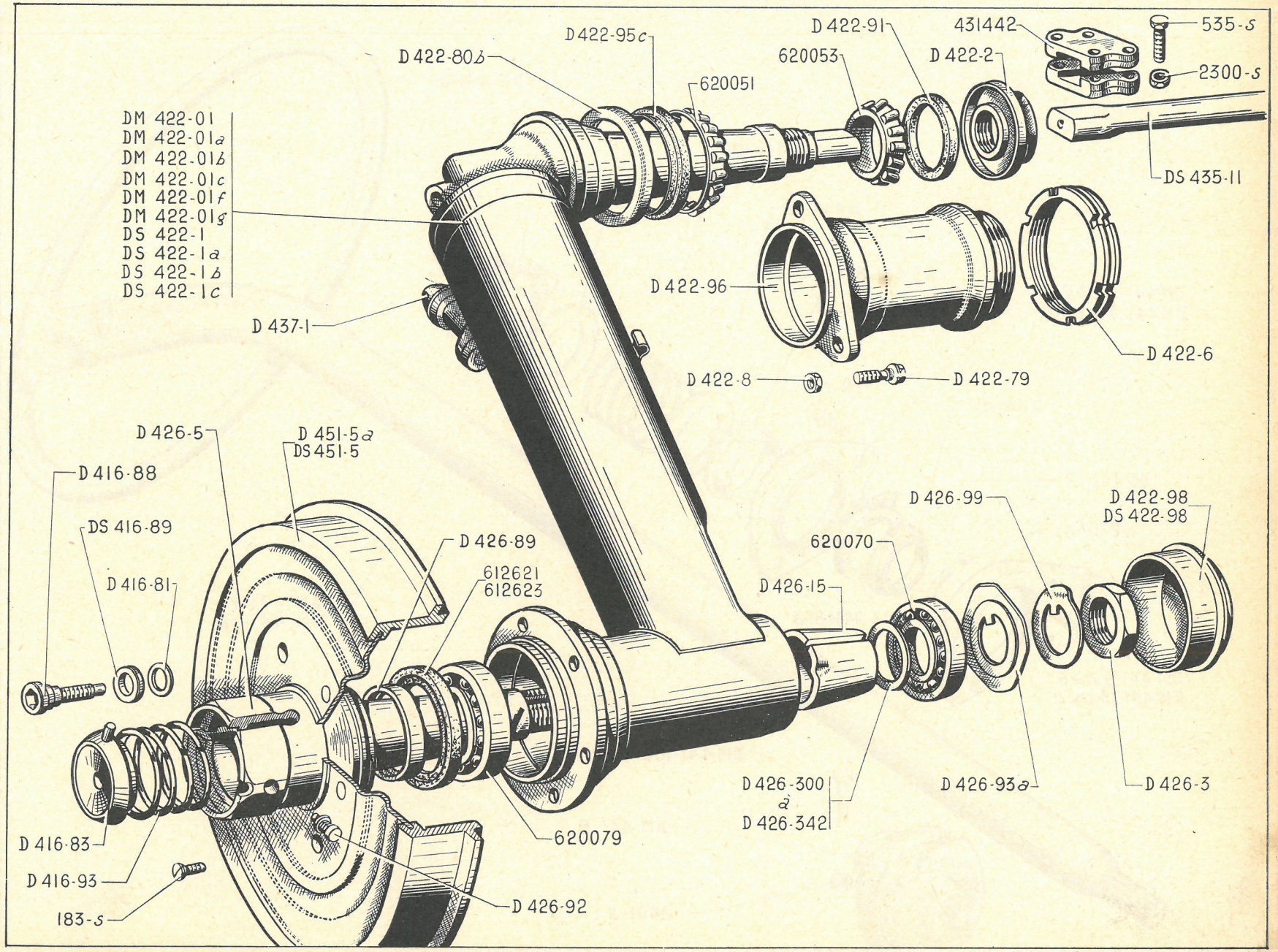
D 422-95c
D 422-80b
620051
D 422-91
620053
D 422-2
431442
535-s
2300-s
DS 435-11
DM 422-01
DM 422-01a
DM 422-01b
DM 422-01c
DM 422-01f
DM 422-01g
DS 422-1
DS 422-1a
DS 422-1b
DS 422-1c
D 437-1
D 422-96
D 422-6
D 422-8
D 422-79
D 426-5
D 451-5a
DS 451-5
D 416-88
DS 416-89
D 416-81
D 426-89
612621
612623
D 426-99
D 422-98
DS 422-98
620070
D 426-15
D 426-300
à
D 426-342
D 426-93a
D 426-3
620079
D 416-83
D 416-93
183-s
D 426-92

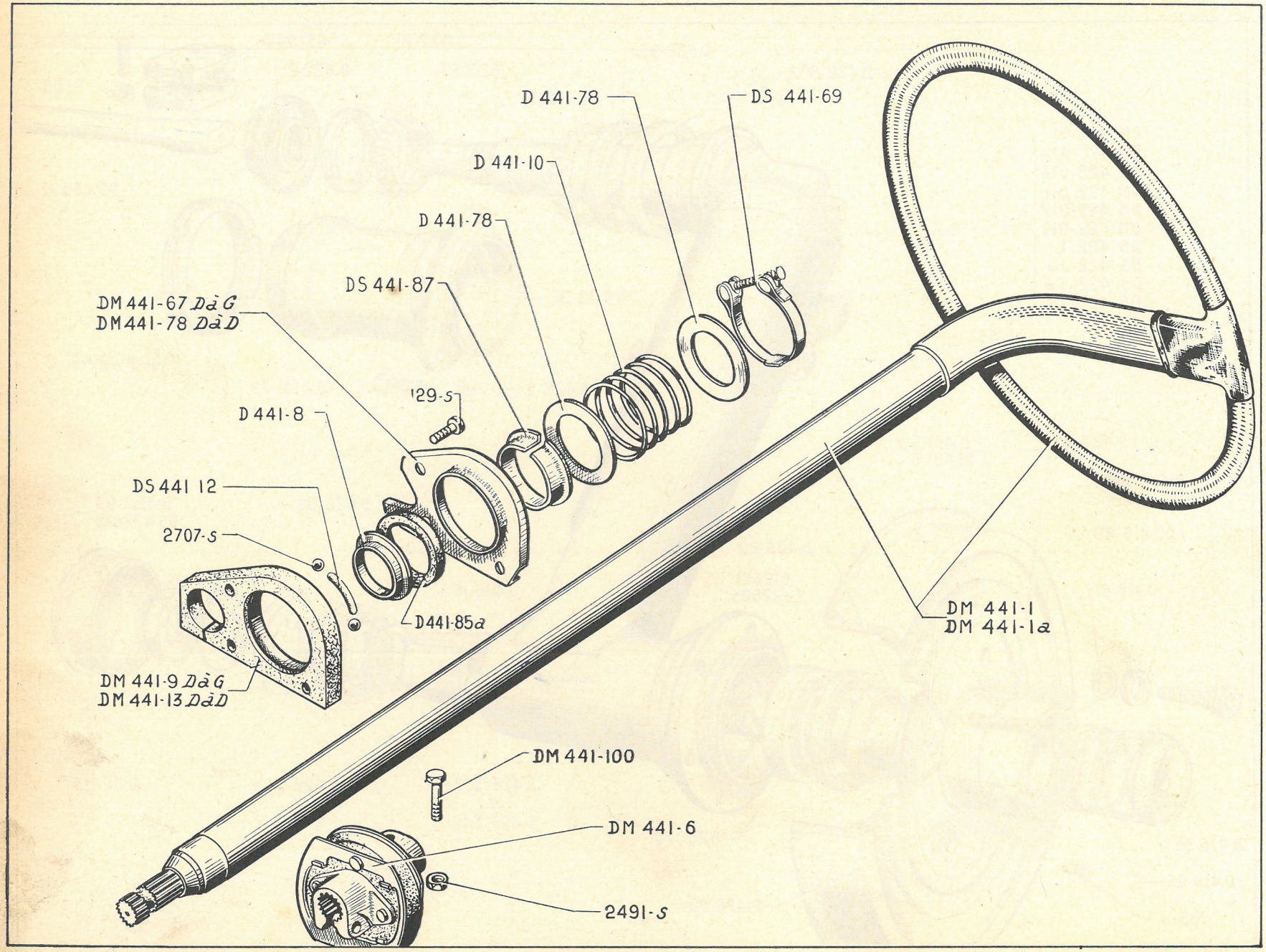
D 441-78
DS 441-69
D 441-10
D 441-78
DS 441-87
DM 441-67 DàG
DM 441-78 DàD
129-S
D 441-8
DS 441 12
2707-S
D441-85a
DM 441-9 DàG
DM 441-13 DàD
DM 441-1
DM 441-1a
DM 441-100
DM 441-6
2491-S

NUMÉRO	DÉSIGNATION	COEFF.
DM 441-1	Volant et arbre de direction (ivoire).	1
DM 441-1a	Volant et arbre de direction (noir) **Berline à séparation.**	1
DM 441-6	Accouplement élastique de direction.	1
D 441-8	Bague intérieure de roulement de support d'arbre de direction 43,6 × 55 × 11.	1
DM 441-9	Bague extérieure de roulement de support d'arbre de direction et de passage d'arbre de commande des vitesses. **D. à G.**	1
D 441-10	Ressort d'appui de bague du support d'arbre de direction, diam. inter. 41 mm.	1
DS 441-12	Segment nylon d'écartement des billes de roulement du support d'arbre de direction, diam. 5,5 mm (R. VI).	3
DM 441-13	Bague extérieure de roulement de support d'arbre de direction et de passage d'arbre de commande des vitesses. **D. à D.**	1
DM 441-67	Plaque d'arrêt de bague de roulement. **D. à G.**	1
DS 441-69	Collier de réglage de ressort du support d'arbre de direction, diam. intér. 40 mm.	1
D 441-78	Rondelle d'appui de ressort du support d'arbre de direction 40,5 × 49.	2
DM 441-78	Plaque d'arrêt de bague de roulement de support d'arbre de direction. **D. à D.**	1
D 441-85a	Rondelle feutre d'étanchéité du roulement de support d'arbre de direction 47,5 × 55,5 × 7.	1
DS 441-87	Bague fendue tôle du support d'arbre de direction (39,8 × 48).	1
DM 441-100	Vis TH de 7 × 35 de blocage de l'embout d'arbre de direction	2
129-S	Vis TR de 5 × 25 de fixat. de plaque d'arrêt de roulement (R. III).	3
2.491-S	Écrou H de 7 × 100 de blocage de l'embout d'arbre de direction (R. III).	2
2.707-S	Bille de 6 mm du roulement de support d'arbre de direction (R. VI).	9

NUMÉRO	DÉSIGNATION	COEFF.
D 334-62	Pare-poussière d'écrou du guide poussoir de crémaillère.	1
DM 442-04	*Carter de crémaillère. Jusque novembre* 58. *R.p. DM* 442-04a; *d.e.o. :* 1-*DM* 443-9*a*, 1-*DM* 442-95, 1-2.493-S *(R. III).*	1
DM 442-04a	Carter de crémaillère (sans butée fixe de braquage). **D. à G.** Depuis novembre 58.	1
DM 442-05	*Boîtier de direction complet. Jusque novembre* 58. *R.p. DM* 442-05a; *d.e.o. :* 1-*DM* 443-9*a*, 1-*DM* 442-95, 1-2.493-S *(R. III).*	1
DM 442-05a	Boîtier de direction complet (sans butée fixe de braquage). **D. à G.** Depuis novembre 58.	1
DM 442-010a	Carter de crémaillère. **D. à D.**	1
DM 442-011a	Boîtier de direction complet. **D. à D.**	1
D 442-1	Guide poussoir de crémaillère, diam. 22 mm.	1
DS 442-2	Ressort du guide poussoir de crémaillère, diam. ext. 16,75 mm.	1
DS 442-3	Écrou poussoir de crémaillère, filetage ext. 24×150, filetage int. 9×125.	1
DM 442-4	Crémaillère de direction. **D. à G.**	1
DM 442-6	Crémaillère de direction. **D. à D.**	1
DM 442-8	Rotule de crémaillère.	1
DM 442-9	Pignon de crémaillère. **D. à G.**	1
DM 442-13	Pignon de crémaillère. **D. à D.**	1
DM 442-19	Écrou de blocage de rotule (R. VI).	1
DM 442-20	Gaine d'étanchéité de crémaillère.	2
D 442-21	Écrou H de 12×125 de réglage de jeu du pignon de crémaillère (R. VI).	1
D 442-52	Bouchon réglable de butée de crémaillère, filetage 30×100.	1
DM 442-55	Bouchon embout carter (R. VI).	1
DM 442-58	Écrou de blocage de bouchon réglable de butée de crémaillère.	1
DM 442-60	Rondelle caoutchouc d'étanchéité de rotule de crémaillère.	1
D 442-68	Arrêtoir de 14,2 de blocage de rotule de crémaillère (R. VI).	1
DM 442-76	Dé de guidage de crémaillère.	1
DM 442-79	Cache-mobile super. de crémaillère.	1
DM 442-86	Coupelle d'étanchéité de pignon.	1
D 442-93	Bouchon tôle du carter de pignon de crémaillère, diam. 34,05 mm.	1
DM 442-94	Cache mobile infér. de crémaillère.	1
DM 442-120	Ressort d'appui de rotule.	1
	Rondelle de réglage de roulement de pignon de crémaillère 12×18 :	ALD
DS 442-300	Épais. : 3,35 à 3,37.	
DS 442-301	— 3,37 à 3,39.	
DS 442-302	— 3,39 à 3,41.	
DS 442-303	— 3,41 à 3,43.	
DS 442-304	— 3,43 à 3,45.	
DS 442-305	— 3,45 à 3,47.	
DS 442-306	Épais. : 3,47 à 3,49.	
DS 442-307	— 3,49 à 3,51.	
DS 442-308	— 3,51 à 3,53.	
DS 442-309	— 3,53 à 3,55.	
DS 442-310	— 3,55 à 3,57.	
DS 442-311	— 3,57 à 3,59.	
DS 442-312	— 3,59 à 3,61.	
DS 442-313	— 3,61 à 3,63.	
DS 442-314	— 3,63 à 3,65.	
DS 442-315	— 3,65 à 3,67.	
DS 442-316	— 3,67 à 3,69.	
DS 442-317	— 3,69 à 3,71.	
DS 442-318	— 3,71 à 3,73.	
DS 442-319	— 3,73 à 3,75.	
DS 442-320	— 3,75 à 3,77.	
DS 442-321	— 3,77 à 3,79.	
DS 442-322	— 3,79 à 3,81.	
DS 442-323	— 3,81 à 3,83.	
DS 442-324	— 3,83 à 3,85.	
DS 442-325	— 3,85 à 3,87.	
DS 442-326	— 3,87 à 3,89.	
DS 442-327	— 3,89 à 3,91.	
DS 442-328	— 3,91 à 3,93.	
DS 442-329	— 3,93 à 3,95.	
DS 442-330	— 3,95 à 3,97.	
DS 442-331	— 3,97 à 3,99.	
DS 442-332	— 3,99 à 4,01.	
DS 442-333	— 4,01 à 4,03.	
DS 442-334	— 4,03 à 4,05.	
DS 442-335	— 4,05 à 4,07.	
DS 442-336	— 4,07 à 4,09.	
DS 442-337	— 4,09 à 4,11.	
DS 442-338	— 4,11 à 4,13.	
DS 442-339	— 4,13 à 4,15.	
DS 442-340	— 4,15 à 4,17.	
DS 442-341	— 4,17 à 4,19.	
DS 442-342	— 4,19 à 4,21.	
DS 442-343	— 4,21 à 4,23.	

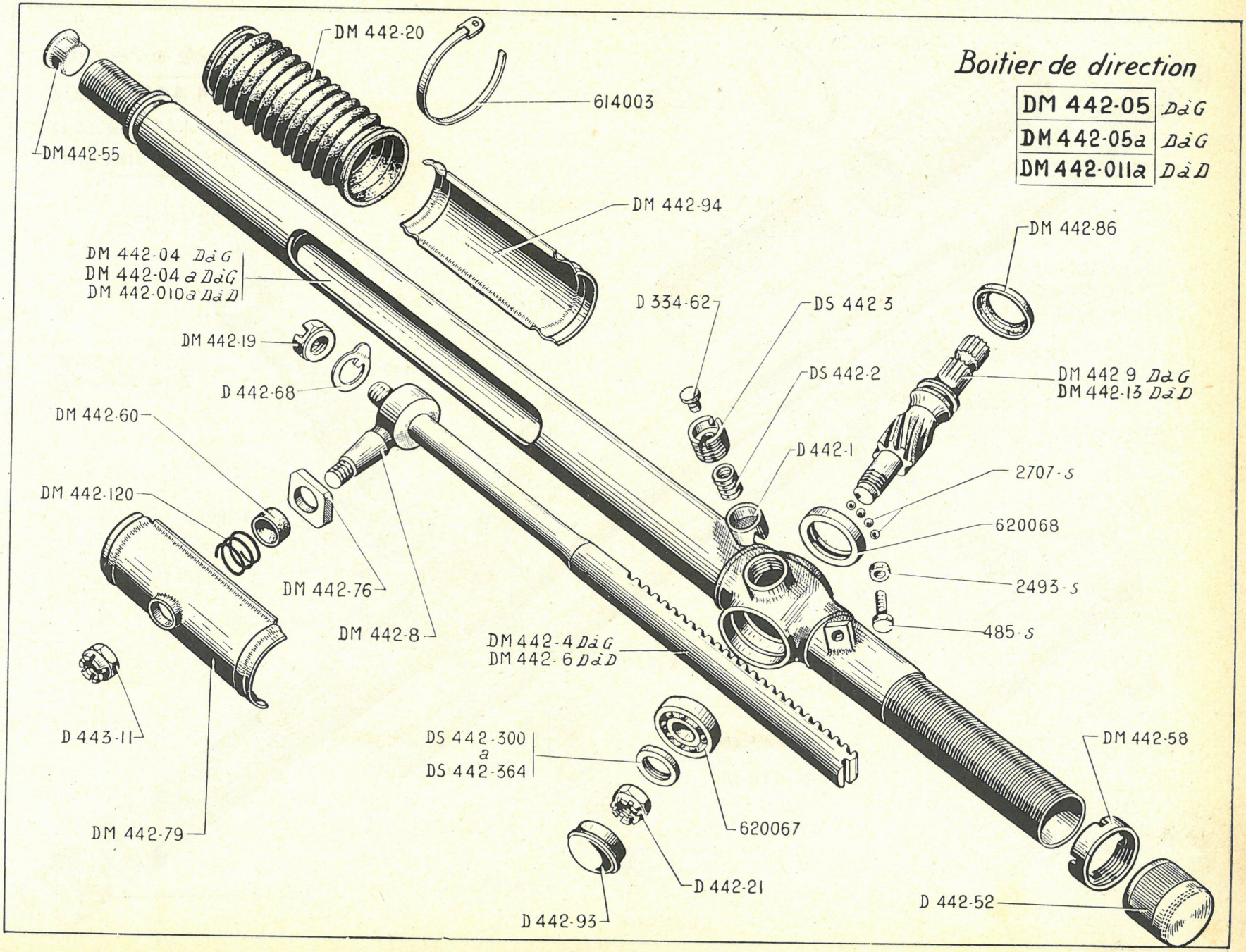
Boitier de direction
DM 442-05 D à G
DM 442-05a D à G
DM 442-011a D à D
DM 442-20
614003
DM 442-55
DM 442-94
DM 442-04 D à G
DM 442-04 a D à G
DM 442-010a D à D
DM 442-86
D 334-62
DS 442 3
DM 442-19
DS 442-2
DM 442 9 D à G
DM 442-13 D à D
D 442-68
DM 442-60
D 442-1
2707-S
DM 442-120
620068
2493-S
DM 442-76
DM 442-8
485-S
DM 442-4 D à G
DM 442-6 D à D
D 443-11
DS 442-300
à
DS 442-364
DM 442-58
620067
DM 442-79
D 442-21
D 442-93
D 442-52

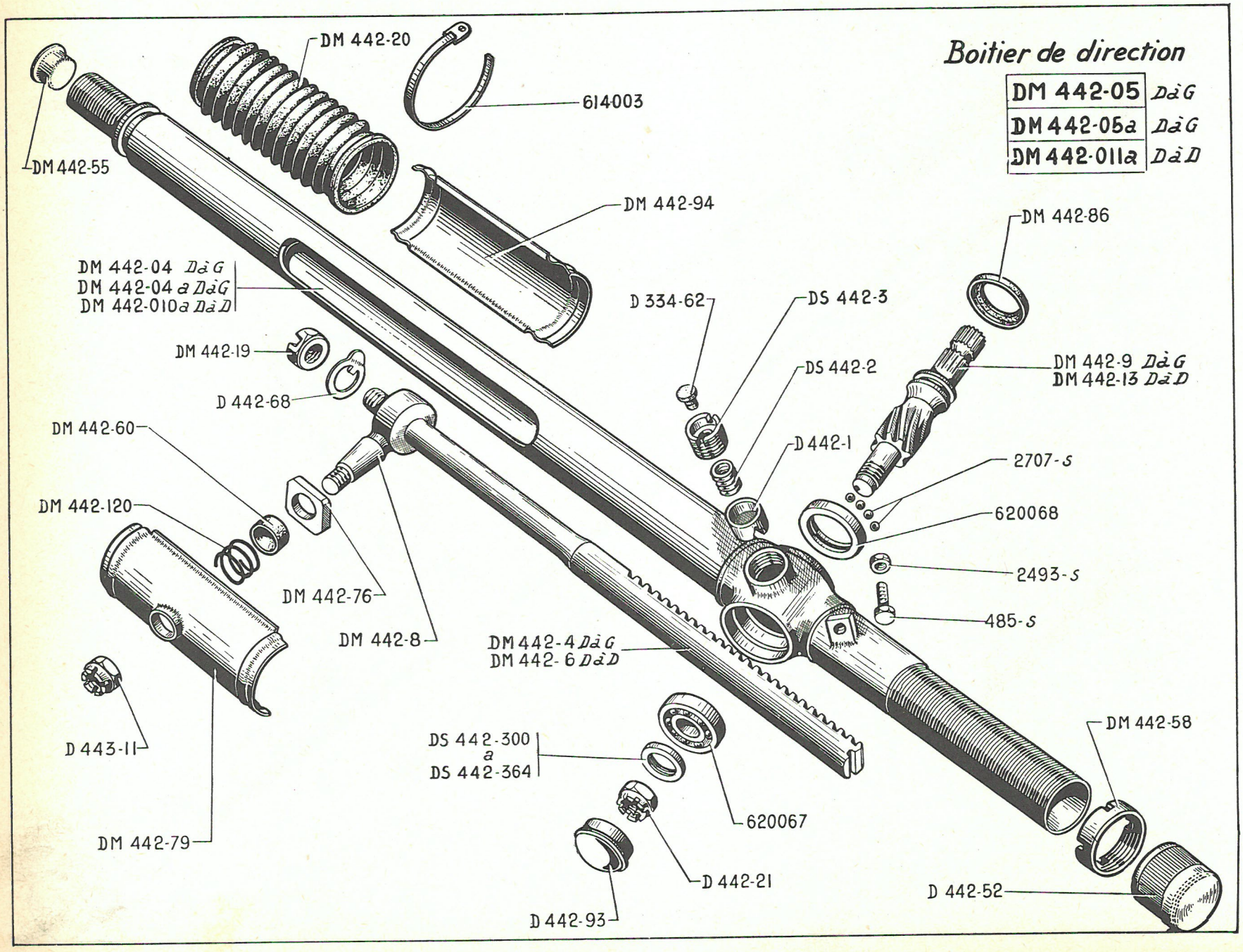
Boitier de direction
DM 442-05 D à G
DM 442-05a D à G
DM 442-011a D à D
DM 442-20
614003
DM 442-55
DM 442-94
DM 442-86
DM 442-04 D à G
DM 442-04 a D à G
DM 442-010a D à D
D 334-62
DS 442-3
DM 442-19
DS 442-2
DM 442-9 D à G
DM 442-13 D à D
D 442-68
D 442-1
DM 442-60
2707-S
DM 442-120
620068
2493-S
DM 442-76
485-S
DM 442-8
DM 442-4 D à G
DM 442-6 D à D
D 443-11
DS 442-300
a
DS 442-364
DM 442-58
620067
DM 442-79
D 442-21
D 442-52
D 442-93

NUMÉRO	DÉSIGNATION	COEFFt
DS 442-344	— 4,23 à 4,25.	
DS 442-345	— 4,25 à 4,27.	
DS 442-346	— 4,27 à 4,29.	
DS 442-347	— 4,29 à 4,31.	
DS 442-348	— 4,31 à 4,33.	
DS 442-349	— 4,33 à 4,35	
DS 442-350	— 4,35 à 4,37.	
DS 442-351	— 4,37 à 4,39.	
DS 442-352	— 4,39 à 4,41.	
DS 442-353	— 4,41 à 4,43.	
DS 442-354	— 4,43 à 4,45.	
DS 442-355	— 4,45 à 4,47.	
DS 442-356	— 4,47 à 4,49.	
DS 442-357	— 4,49 à 4,51.	
DS 442-358	— 4,51 à 4,53.	
DS 442-359	— 4,53 à 4,55.	
DS 442-360	— 4,55 à 4,57.	
DS 442-361	— 4,57 à 4,59.	
DS 442-362	— 4,59 à 4,61.	
DS 442-363	— 4,61 à 4,63.	
DS 442-364	— 4,63 à 4,65.	
D 443-11	Écrou H crénelé de 12×150 de rotule de crémaillère.	1
485-S	Vis TH de 7×20 de butée de levier de direction (R. III). Jusque novembre 58.	1
2.493-S	Écrou H de 7×100 de la vis de butée de levier de direction (R. III). Jusque novembre 58.	1
2.707-S	Bille de 6 mm du roulement supér. de pignon de crémaillère (R. VI).	13
614.003	Collier de serrage de gaine d'étanchéité de crémaillère, long. 335 mm (R. VI).	4
620.067	Roulement infér. du pignon de crémaillère 12×32×10 (R. VI).	1
620.068	Bague extérieure de roulement supér. de pignon de crémaillère 27,4×35×7,5 (R. II).	1

NUMÉRO	DÉSIGNATION	COEFF.
DM 442-95	Vis de butée de braquage filetage 7×100, long. 30 mm. Depuis novembre 58.	1
D 443-01	Barre de direction gauche avec palier élastique et rotule entr'-axes 402 mm.	1
D 443-01a	Barre de direction droite avec palier élastique long. de l'extrémité à l'axe 305 mm, filetage 14×125 à droite.	1
DM 443-03	*Boîtier de relais gauche complet avec leviers supér. et infér. et barre d'accouplement.* **D. à G.** *Jusque novembre* 58. *R.p. DM* 443-03*a*; *d.e.o. : DM* 442-95, 1-2.493-S *(R. III).*	1
DM 443-03a	Boîtier de relais gauche complet avec leviers (levier supé. fileté à 7×100 pour butée de braquage). **D. à G.** Depuis novembre 58.	1
D 443-04	Embout avec rotule côté droit de barre de direction, filetage 14, pas de 125 à gauche.	1
D 443-05	Boîtier de relais de direction avec chapeau et fourrure.	2
D 443-06	Levier infér. de relais (utilisation montagne).	1
DM 443-06	Levier infér. de relais de direction complet avec barre d'accouplement.	2
DM 443-07	Boîtier de relais droit complet avec leviers supér. et infér. et barre d'accouplement. **D. à G.**	1
DM 443-08	Boîtier de relais gauche complet. **D. à D.**	1
DM 443-09	Boîtier de relais droit complet. **D. à D.**	1
D 443-7	Palier élastique de barre de direction 10×22×33 (R. VI).	2
D 443-9	Levier supér. gauche de relais (utilisation montagne).	1
D 443-9a	Levier supér. droit de relais (utilisation montagne).	1
DM 443-9	*Levier supér. gauche de relais de direction.* **D. à G.** *Jusque novembre* 58. *R.p. DM* 443-9*a*; *d.e.o. :* 1-*DM* 442-95, 1-2.493-S *(R. III).*	1
DM 443-9a	Levier supér. gauche de relais (fileté à 7×100 pour vis de butée de braquage). **D. à G.** Depuis novembre 58.	1
DM 443-9b	Levier supér. gauche de relais. **D. à D.**	1
D 443-10	Manchon réglable de barre de direction droite, filetage 14×125 à gauche et à droite, long. 80 mm.	1
D 443-11	Écrou H crénelé de 12×150 des rotules de barre de direction.	6
DM 443-12	Écran gauche de protection de boîtier de relais de direction.	1
DM 443-12a	Écran droit de protection de boîtier de relais de direction.	1
DM 443-15	Levier supér. droit de relais de direction. **D. à G.**	1
DM 443-15a	Levier supér. droit de relais (fileté à 7×100 pour vis de butée de braquage). **D. à D.**	1
D 443-66	Écrou de 45×150 infér. de boîtier de relais de direction avec rondelle d'étanchéité, diam. int. 31 mm.	2
D 443-67	Écrou de 45×150 supér. de boîtier de relais de direction avec rondelle d'étanchéité, diam. int. 25,5 mm.	2
D 443-70	Collier de serrage du manchon réglable de barre de direction droite, diam. 17,7 mm.	2
DS 443-71	Rondelle de 22×43×6 d'axe de blocage de boîtier de relais. Depuis mai 58.	2
DM 443-73	Jumelle d'attelage des barres de direction.	1
D 443-74	Vis TH de 9, pas de 125, long. 50 mm, de blocage de levier supér. de relais de direction.	2
D 443-78	Bague caoutchouc de protection infér. de boîtier de relais de direction 24×41,5×6,5.	2
D 443-83	Chapeau de boîtier de relais.	2
D 443-87	Écrou H de 20×150 de fixat. infér. de boîtier de relais de direction.	2
D 443-88	Axe de blocage infér. de boîtier de relais de direction 20 pas de 150, long. 112 mm. Jusque mai 58.	2
DS 443-88	Axe de blocage inférieur de boîtier de relais, long. 122 mm. Depuis mai 58.	2
D 443-89	Rondelle de 7,5×14×2 de réglage de boîtier de relais de direction.	ALD
D 443-89a	Rondelle de 7,5×14×3 de réglage de boîtier de relais de direction.	ALD
D 443-94	Coupelle d'étanchéité de rotule de barre de direction (R. VI).	4
D 443-95	Joint caoutchouc d'appui de coupelle d'étanchéité de rotule de barre de direction.	4

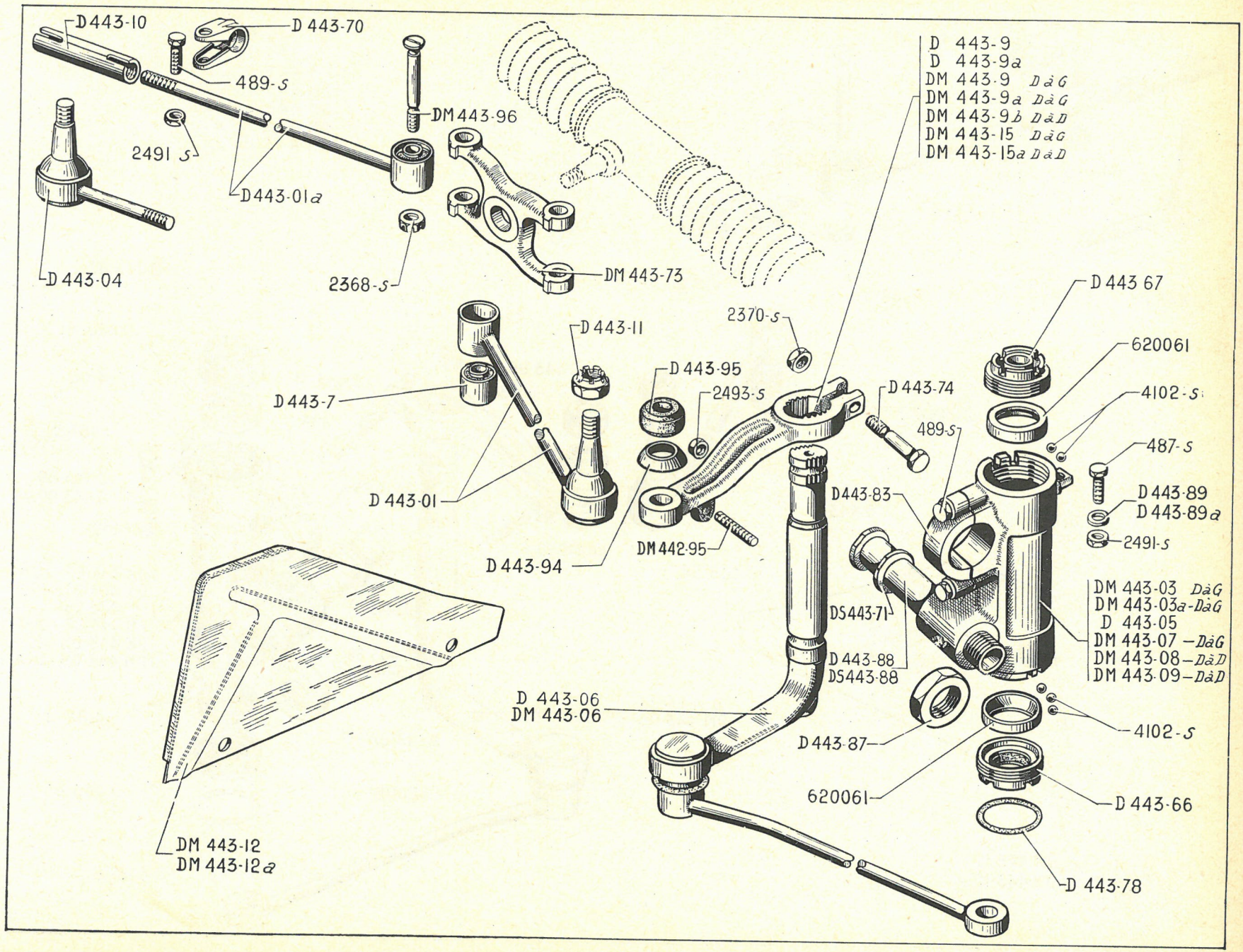
D 443-10
D 443-70
489-S
2491 S
DM 443-96
D 443-01a
D 443-04
2368-S
DM 443-73
D 443-9
D 443-9a
DM 443-9 DàG
DM 443-9a DàG
DM 443-9b DàD
DM 443-15 DàG
DM 443-15a DàD
D 443 67
620061
4102-S
487-S
D 443-89
D 443-89a
2491-S
D 443-11
2370-S
D 443-95
2493-S
D 443-74
489-S
D 443-7
D 443-01
D 443-83
DM 442-95
D 443-94
DM 443-03 DàG
DM 443-03a-DàG
D 443-05
DM 443-07 —DàG
DM 443-08 —DàD
DM 443-09 —DàD
DS443-71
D 443-88
DS443-88
D 443-06
DM 443-06
D 443-87
620061
4102-S
D 443-66
D 443-78
DM 443-12
DM 443-12a

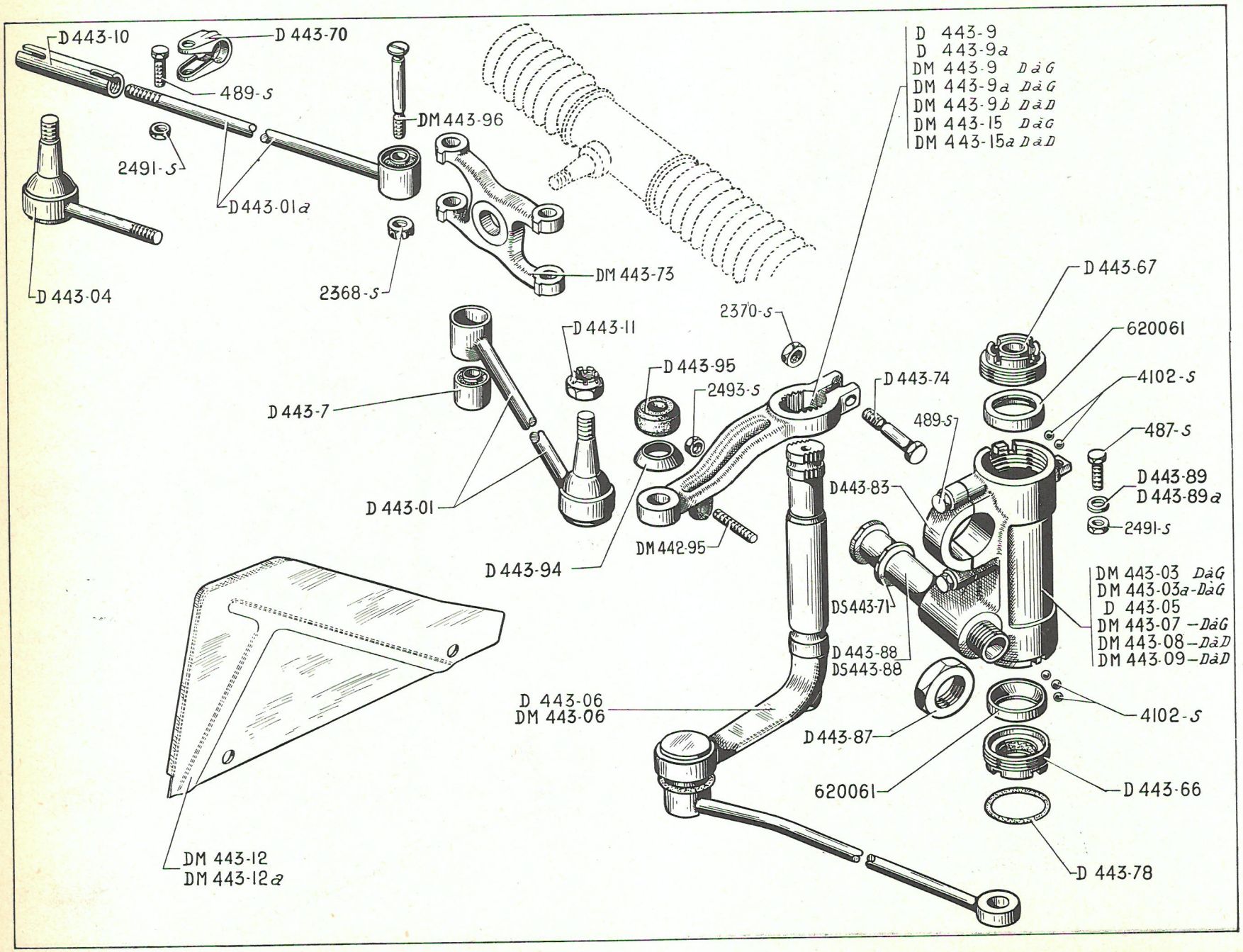
D 443-10
D 443-70
489-S
DM 443-96
2491-S
D 443-01a
D 443-04
2368-S
DM 443-73
D 443-9
D 443-9a
DM 443-9 DàG
DM 443-9a DàG
DM 443-9b DàD
DM 443-15 DàG
DM 443-15a DàD
D 443-67
620061
4102-S
487-S
D 443-89
D 443-89a
2491-S
2370-S
D 443-11
D 443-95
2493-S
D 443-74
489-S
D 443-7
D 443-01
D 443-83
DM 442-95
D 443-94
DM 443-03 DàG
DM 443-03a-DàG
D 443-05
DM 443-07 —DàG
DM 443-08 —DàD
DM 443-09 —DàD
DS443-71
D 443-88
DS443-88
D 443-06
DM 443-06
D 443-87
620061
4102-S
D 443-66
D 443-78
DM 443-12
DM 443-12a

NUMÉRO	DÉSIGNATION	COEFFt
DM 443-96	Axe de jumelle d'attelage des barres de direction.	2
487-S	Vis TH de 7×25 de blocage supér. de boîtier de relais (R. III).	2
489-S	Vis TH de 7×30 (R. III) de fixat. :	
	— de collier de serrage du manchon réglable de barre de direction droite.	2
	— de chapeau de boîtier.	4
2.368-S	Écrou H crénelé de 9×125 des axes de jumelle d'attelage des barres de direction (R. III).	2
2.370-S	Écrou H de 9×125 de la vis de blocage de levier supér. de relais de direction (R. III).	2
2.491-S	Écrou H de 7×100 (R. III) de fixat. :	
	— du collier de serrage du manchon réglable de barre de direction D.	2
	— supérieure de boîtier de relais.	2
2.493-S	Écrou H de 7×100 de vis de butée de braquage (R. III). Depuis novembre 58.	1
4.102-S	Bille de 6,74 mm de roulement de boîtier de relais de direction (R. VI).	56
620.061	Bague extér. de roulement de relais de direction 35×43×10 (R. II).	4

NUMÉRO	DÉSIGNATION	COEFF.
	JUSQUE FÉVRIER 58	
A 344-99c	Rondelle de réglage de levier de commande mécanique.	ALD
DM 451-04	Bloc de freinage gauche complet.	1
DM 451-04a	Bloc de freinage droit complet.	1
DM 451-24	Étrier gauche avec roulements et bagues.	1
DM 451-24a	Étrier droit avec roulement et bagues.	1
D 451-32	*Plaquette porte-garniture* (avec *garniture de frein*). *RP.* 2. *DM* 451-32*a d.e.o.* 2. *DM* 451-32*b*.	2
DM 451-32b	Plaquette porte-garniture férodo (avec garniture de frein qualité 623) (R. VI).	2
D 451-33	Support AV gauche réglable (partie mâle) filetage 12×125.	1
D 451-33a	Support AV droit réglable long. 108,5 mm (partie mâle) filetage 12×125.	1
D 451-37	Support AR gauche : — 2 trous de 10 mm. — 1 trou de 13 mm.	1
D 451-38	Support AR droit : — 1 trou de 13 mm. — 1 trou de 10 mm.	1
D 451-52	Axe de support AR de 9×16×80.	2
D 451-58	Vis TH de 9×25 de blocage de la rotule du support AR.	2
D 451-59	Rotule de support AR, diam. 28 mm, épais. 17 mm.	2
D 451-65	Arrêtoir de 12,5 mm de vis de fixat. de support AR.	2
D 451-65a	Arrêtoir de 9,5 mm de vis de fixat. de support AR.	3
D 451-67	Bague d'étrier de 16×19×16 (R. VI).	4
D 451-102	Doigt porte-vis de blocage de plaquette porte garniture de frein, diam. 9 mm, long. 26 mm.	4
D 451-103	*Vis TH de* 9×25 *de fixat. de support AR. RP. DS* 451-103.	3
D 451-103a	*Vis TH de* 12×35 *de fixat. de support AR. RP. DS* 451-103*a*.	1
D 451-103b	*Vis TH de* 12×50 *de fixat. de support AR. RP. DS* 451-103*b*.	1
D 451-105	Grain de blocage de la rotule de support AR, diam. 17 mm, épais. 6 mm.	2
D 451-106	Support AV réglable (partie femelle) alésage 13 mm (R. VI).	2
DM 451-107	Doigt du ressort de maintien de plaquette porte-garniture 9×33	2
DM 451-113	Ressort de maintien de plaquette porte-garniture.	2
DM 452-1	Conduit de refroidissement de frein AV.	2
DM 453-22	Ressort de rappel de patin mobile.	4
DM 453-45	Patin mobile.	2
D 453-46	Piston de patin mobile 38×26.	4
D 453-47	Tige de piston de patin mobile, diam. 11 mm, long. 27,35 mm.	4
D 453-104	Axe d'accrochage du ressort de rappel de patin mobile 3,5×23.	1
D 453-108	Plaquette de guidage de patin mobile 34×13,5×4.	4
DS 453-119	Joint torique de 37×44×3,5 de patin mobile.	4
D 453-120	Cale de réglage de patin mobile, épais. 0,6 mm.	ALD
D 453-120a	Cale de réglage de patin mobile, épais. 0,7 mm.	ALD
D 453-123	Jonc de tige de piston de patin mobile, épais. 0,7 mm (R. VI)	4
D 453-127	Bague de maintien d'axe d'accrochage de ressort de rappel de patin mobile 16×18×18.	4
D 453-128	Vis d'accrochage du ressort de rappel de patin mobile, 4 pas de 75, long. 43 mm.	4
DM 454-11	Poussoir réglable mâle de bloc de freinage gauche.	1
DM 454-11a	Poussoir réglable mâle de bloc de freinage droit.	1
DM 454-12	Poussoir réglable femelle de bloc de freinage gauche, diam. 15,4 mm et 19,5 mm.	1
DM 454-12a	Poussoir réglable femelle de bloc de freinage droit, diam. 15,4 mm et 19,5 mm.	1
DM 454-13	Levier avec axe de commande mécanique de bloc de freinage gauche.	1
DM 454-14	Levier de renvoi de bloc de freinage gauche.	1
DM 454-15	Levier avec axe de commande mécanique de bloc de freinage droit.	1
DM 454-22	Roue de réglage gauche, 10 dents.	1
DM 454-22a	Roue de réglage droite, 10 dents.	1
DM 454-33	Cliquet de bloc de freinage gauche (R. VI).	1
DM 454-33a	Cliquet de bloc de freinage droit (R. VI).	1
DM 454-35	Doigt de verrouillage.	2
D 454-71	Axe de levier de commande filetage 5×75, long. 20 mm.	2

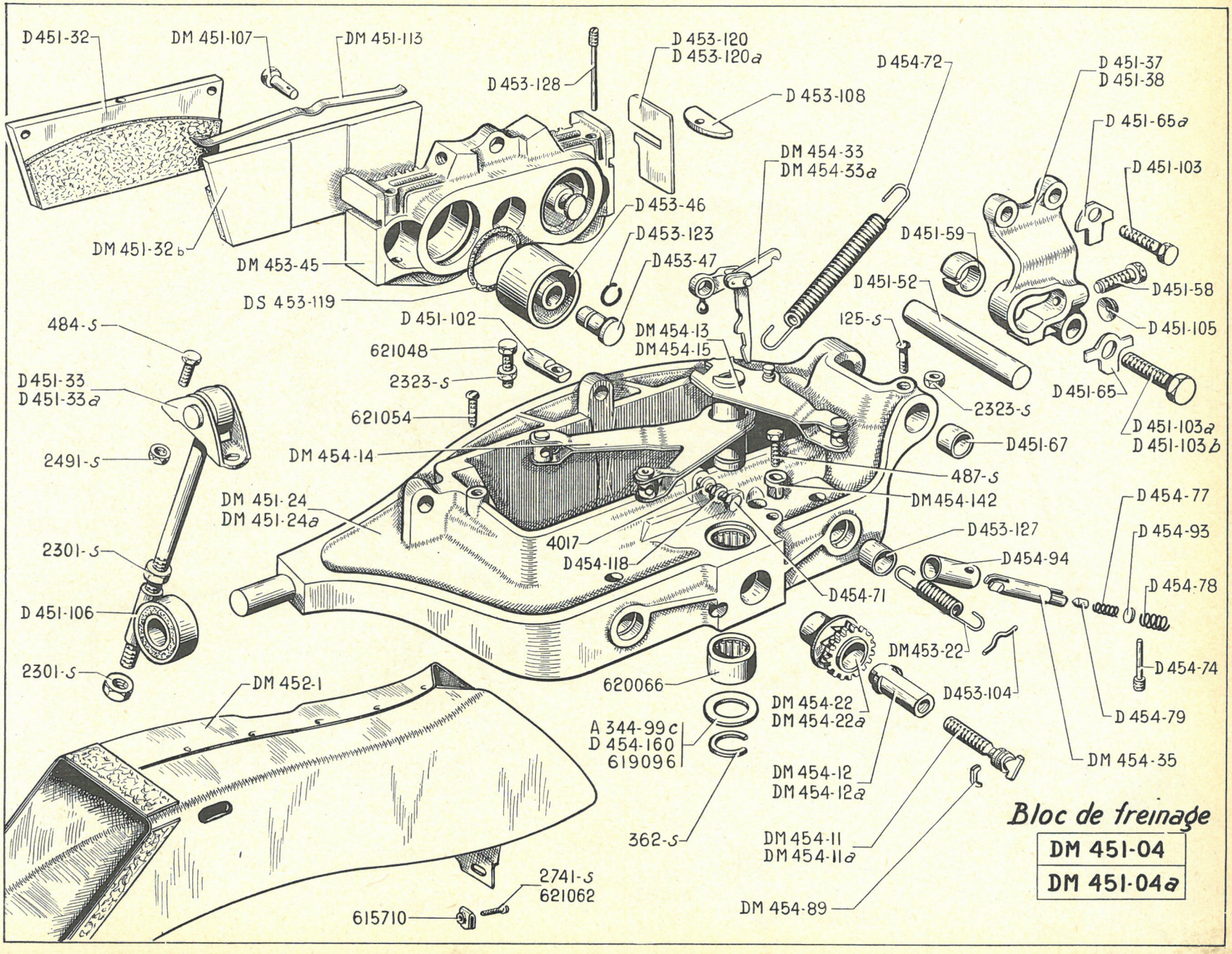
D 451-32
DM 451-107
DM 451-113
D 453-128
D 453-120
D 453-120a
D 453-108
D 454-72
D 451-37
D 451-38
D 451-65a
D 451-103
DM 454-33
DM 454-33a
D 453-46
D 453-123
D 453-47
DM 451-32b
DM 453-45
DS 453-119
D 451-59
D 451-52
D451-58
D 451-105
125-S
D 451-65
D 451-103a
D 451-103b
484-S
D 451-102
621048
2323-S
DM 454-13
DM 454-15
D451-33
D 451-33a
621054
2323-S
D451-67
2491-S
DM 454-14
487-S
DM 454-142
DM 451-24
DM 451-24a
D 454-77
D 454-93
D 453-127
4017
D 454-118
D454-94
D 454-78
2301-S
D 454-71
D 451-106
DM453-22
D 454-74
2301-S
DM 452-1
620066
D453-104
DM 454-22
DM 454-22a
D 454-79
A 344-99c
D 454-160
619096
DM 454-35
DM 454-12
DM 454-12a
362-S
DM 454-11
DM 454-11a
2741-S
621062
615710
DM 454-89
Bloc de freinage
DM 451-04
DM 451-04a

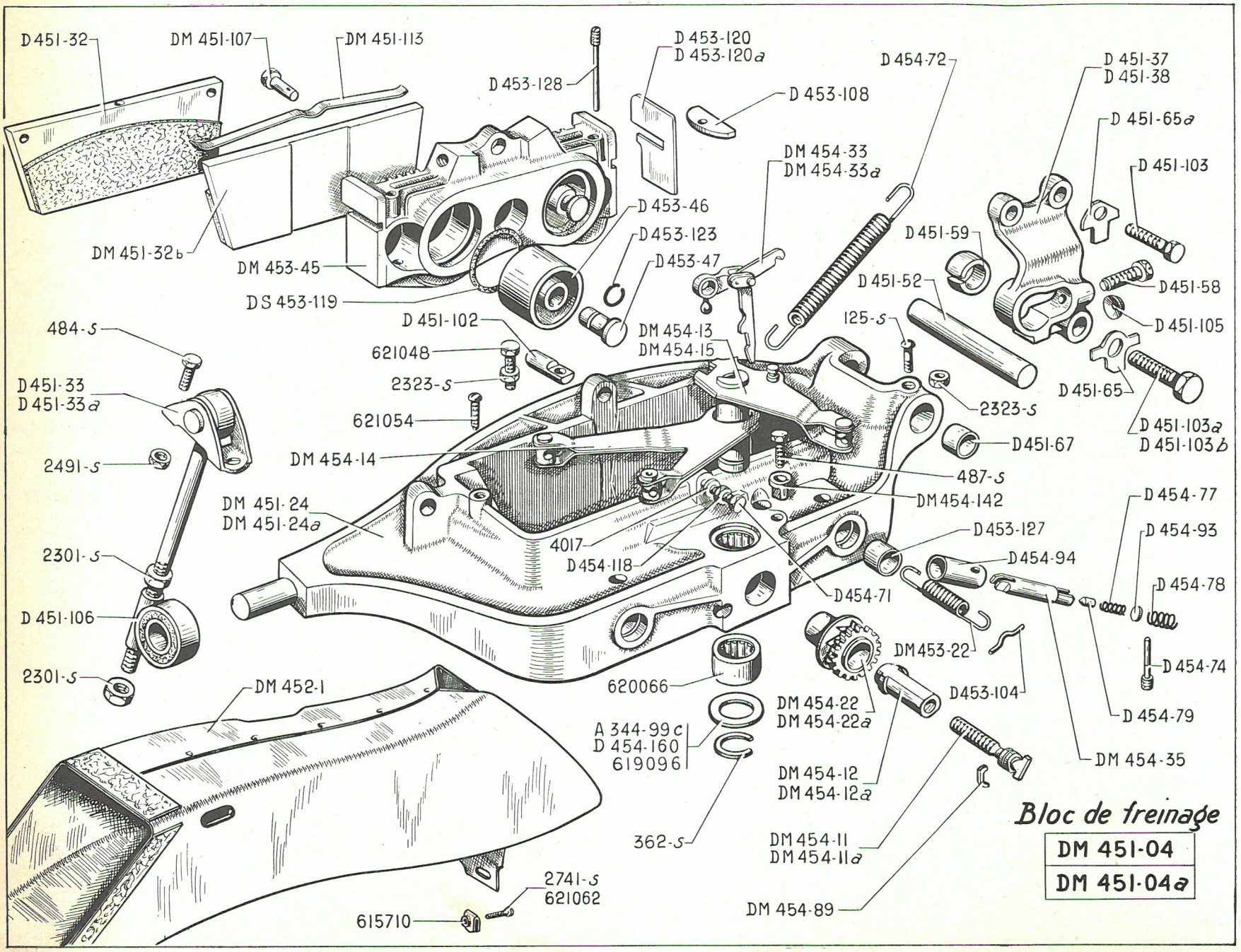
D 451-32
DM 451-107
DM 451-113
D 453-128
D 453-120
D 453-120a
D 453-108
D 454-72
D 451-37
D 451-38
D 451-65a
D 451-103
DM 454-33
DM 454-33a
D 453-46
D 453-123
D 453-47
DM 451-32b
DM 453-45
DS 453-119
D 451-59
D 451-52
D451-58
D 451-105
125-S
484-S
D 451-102
621048
2323-S
DM 454-13
DM 454-15
D 451-33
D 451-33a
621054
2323-S
D 451-65
D 451-103a
D 451-103b
2491-S
DM 454-14
D451-67
487-S
DM 454-142
DM 451-24
DM 451-24a
D 454-77
D 454-93
2301-S
4017
D 454-118
D453-127
D454-94
D 454-78
D 451-106
D454-71
DM453-22
D454-74
2301-S
DM 452-1
620066
D453-104
DM 454-22
DM 454-22a
D 454-79
A 344-99c
D 454-160
619096
DM 454-35
DM 454-12
DM 454-12a
362-S
DM 454-11
DM 454-11a
2741-S
621062
615710
DM 454-89
Bloc de freinage
DM 451-04
DM 451-04a

NUMÉRO	DÉSIGNATION	COEFF.
D 454-72	Ressort de rappel du levier de commande, diam. ext. 14,2 mm	2
D 454-74	Vis butée de ressort de doigt de verrouillage 5 pas de 75, long. 28 mm (R. VI).	2
D 454-77	Ressort du poussoir de cliquet de doigt de verrouillage, diam. ext. 4,5 mm.	2
D 454-78	Ressort du doigt de verrouillage, diam. ext. 7,5 mm.	2
D 454-79	Poussoir de cliquet de doigt de verrouillage 4,8×7,5 (R. VI).	2
DM 454-89	Jonc de maintien de poussoir mâle.	2
D 454-93	Pastille du ressort de cliquet de doigt de verrouillage, diam. 7,5 mm, épais. 1 mm.	2
D 454-94	Bague de guidage de doigt de verrouillage 9,5×13×29 (R. VI).	2
D 454-118	Écrou H de 5×75 de l'axe du levier de commande (R. VI).	2
DM 454-142	Butée excentrique de réglage du levier de commande.	2
D 454-160	Coupelle entretoise super. du levier de commande mécanique droit 20×32×4.	1
125-S	Vis TR de 5×15 d'accrochage de ressort de rappel de levier de commande (R. III).	2
362-S	Segment d'arrêt de 18×24×1,5 d'axe des leviers de commande mécanique (R. III).	2
484-S	Vis TH de 7×17,5 de fixat. de support AV réglable (R. III).	4
487-S	Vis TH de 7×25 de la butée excentrique de réglage du levier de commande (R. III).	2
2.301-S	Écrou H de 12×125 de fixat. de support AV réglable (partie femelle) (R. III).	4
2.323-S	Écrou H de 5×75 de vis (R. III) : — de blocage de plaquette porte-garniture de frein.	2
	— d'accrochage de ressort de rappel de levier de commande.	2
2.491-S	Écrou H de 7×100 de fixat. de support AV réglable (R. III).	4
2.741-S	Vis TR Parker de 4,85×9,5 de fixat. de conduit de refroidissement de frein (R. VI).	4
4.017	Rondelle de 5,2×10,×0,5 entre écrou d'axe de levier de commande (R. II).	1
615.710	Écrou clips de fixat. de conduit de refroidissement de freins (R. VI).	4
619.096	Rondelle inférieure des leviers de commande mécanique 20×32×1 (R. II).	2
620.066	Roulement à aiguilles d'étrier 20×26×16 (R. VI).	4
621.048	Vis TH à pointe de 5 pas de 75, long. 22 mm de blocage de plaquette porte-garniture de frein (R. II).	2
621.054	Vis TH à pointe de 5×35 de blocage de plaquette de guidage de patin mobile (R. II).	4
621.062	Vis TH de 5×14 de fixat. de conduit de refroidissement de frein (R. III).	2

NUMÉRO	DÉSIGNATION	COEFF^t
	DEPUIS FÉVRIER 58	
A 344-99c	Rondelle de 20×32×0,5 de réglage de levier de commande mécanique.	ALD
DM 451-04b	Bloc de freinage gauche complet. **D. à G.** Jusque juillet 59.	1
DM 451-04c	Bloc de freinage droit complet. **D. à G.** Jusque juillet 59.	1
DM 451-04d	Bloc de freinage gauche avec piston de 42 mm. **D. à G.** Depuis juillet 59.	1
DM 451-04e	Bloc de freinage droit avec piston de 42 mm. **D. à G.** Depuis juillet 59.	1
DM 451-08a	Bloc de freinage gauche complet. **D. à D.** Jusque juillet 59.	1
DM 451-08b	Bloc de freinage gauche avec piston de 42 mm. **D. à D.** Depuis juillet 59.	1
DM 451-24b	Étrier gauche avec roulements et bagues.	1
DM 451-24c	Étrier droit avec roulement et bagues.	1
DM 451-32a	Plaquette porte-garniture (avec garniture de frein qualité 623).	4
D 451-33	Support AV gauche réglable (partie mâle) filetage 12×125.	1
D 451-33a	Support AV droit réglable long. 108,5 mm (partie mâle) filetage 12×125.	1
D 451-37	Support AR gauche : — 2 trous de 10 mm. — 1 trou de 13 mm.	1
D 451-38	Support AR droit : — 1 trou de 13 mm. — 1 trou de 10 mm.	1
D 451-52	Axe de support AR de 9×16×80.	2
D 451-58	Vis TH de 9×25 de blocage de la rotule du support AR.	2
D 451-59	Rotule de support AR, diam. 28 mm, épais. 17 mm.	2
D 451-65	Arrêtoir de 12,5 mm de vis de fixat. de support AR. Jusque avril 58.	2
D 451-65a	Arrêtoir de 9,5 mm de vis de fixat. de support AR. Jusque avril 58.	3
D 451-67	Bague d'étrier de 16×19×16 (R. VI).	4
D 451-102	Doigt porte-vis de blocage de plaquette porte-garniture de frein, diam. 9. mm, long. 26 mm.	4
D 451-103	*Vis TH de 9×25 de fixat. de support AR. Jusque avril 58. R.p. DS* 451-103.	3
D 451-103a	*Vis TH de 12×35 de fixat. de support AR. Jusque avril 58. R.p. DS* 451-103*a*.	1
D 451-103b	*Vis TH de 12×50 de fixat. de support AR. Jusque avril 58. R.p. DS* 451-103*b*.	1
DS 451-103	Vis TH de 9×25 (1 trou dans la tête) de fixat. de support AR. Depuis avril 58.	3
DS 451-103a	Vis TH de 12×39 (1 trou dans la tête) de fixat. de support AR. Depuis avril 58.	1
DS 451-103b	Vis TH de 12×54 (1 trou dans la tête) de fixat. de support AR. Depuis avril 58.	1
D 451-105	Grain de blocage de la rotule de support AR, diam. 17 mm, épais. 6 mm.	2
D 451-106	Support AV réglable (partie femelle) alésage 13 mm (R. VI).	2
DM 452-1	Conduit de refroidissement de frein AV.	2
DM 453-45a	*Patin mobile. Jusque juin* 59. *R.p. DM* 453-45*b*; *d.e.o. :* 2-*DM* 453-108.	2
DM 453-45b	Patin mobile (profondeur de la rainure de plaquette de guidage 7,5 mm). Juin 59-Juillet 59.	2
DM 453-45c	Patin mobile pour pistons 42 mm. Depuis juillet 59.	2
D 453-46	Piston de patin mobile 38×26. Jusque juillet 59.	4
DM 453-46	Piston de patin mobile 42×26. Depuis juillet 59.	4
D 453-47	Tige de piston de patin mobile, diam. 11 mm, long. 27,35 mm.	4
D 453-108	Plaquette de guidage de patin mobile 34×13,5×4. Jusque juin 59.	4
DM 453-108	Plaquette de guidage de patin mobile 40×15,5×4. Depuis juin 59.	4
DS 453-119	Joint torique de 37×44×3,5 de patin mobile. Jusque juillet 59.	4
DS 453-119a	Joint torique de 41,3×48,5×3,6 de patin mobile. Depuis juillet 59.	4
D 453-120	Cale de réglage de patin mobile, épais. 0,6 mm. Jusque juin 59.	ALD
D 453-120a	Cale de réglage de patin mobile, épais. 0,7 mm. Jusque juin 59.	ALD
	Cale de réglage de patin mobile larg. 47 mm. Depuis juin 59.	ALD
DM 453-120	Épais. : 0,635.	
DM 453-120a	— 0,685.	
DM 453-120b	— 0,736.	
D 453-123	Jonc de tige de piston de patin mobile, épais. 0,7 mm (R. VI).	4
DM 454-11b	Poussoir réglable mâle de bloc de freinage gauche, diam. 16 mm sur long. 13,25 mm.	1
DM 454-11c	Poussoir réglable mâle de bloc de freinage droit, diam. 16 mm sur long. 13,25 mm.	1

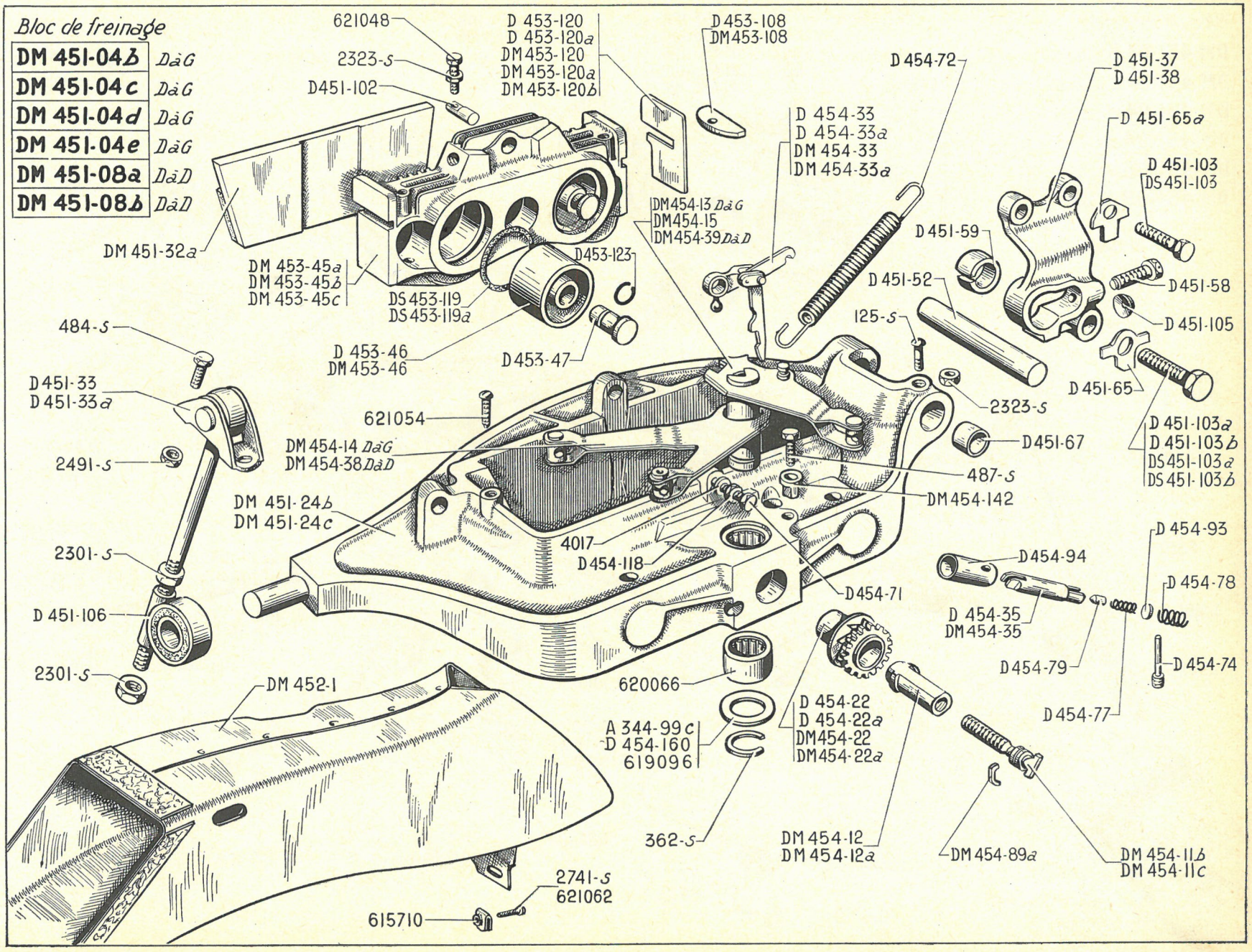
Bloc de freinage
DM 451-04b D à G
DM 451-04c D à G
DM 451-04d D à G
DM 451-04e D à G
DM 451-08a D à D
DM 451-08b D à D
621048
2323-S
D451-102
D 453-120
D 453-120a
DM453-120
DM 453-120a
DM 453-120b
D 453-108
DM453-108
D 454-72
D 451-37
D 451-38
D 451-65a
D 451-103
DS451-103
D 454-33
D 454-33a
DM 454-33
DM 454-33a
DM454-13 D à G
DM454-15
DM454-39 D à D
D 451-59
D 451-52
D451-58
D 451-105
125-S
D 451-65
2323-S
D 451-103a
D 451-103b
DS451-103a
DS 451-103b
D451-67
487-S
DM 454-142
DM 451-32a
DM 453-45a
DM 453-45b
DM 453-45c
DS 453-119
DS 453-119a
D453-123
D 453-46
DM 453-46
D453-47
484-S
D451-33
D 451-33a
2491-S
621054
DM 454-14 D à G
DM 454-38 D à D
DM 451-24b
DM 451-24c
4017
D 454-118
D454-71
D 454-93
D454-94
D 454-78
D 454-35
DM454-35
D454-79
D454-74
D454-77
2301-S
D 451-106
2301-S
DM 452-1
620066
A 344-99c
D 454-160
619096
D 454-22
D 454-22a
DM454-22
DM454-22a
362-S
DM 454-12
DM 454-12a
DM 454-89a
DM 454-11b
DM 454-11c
2741-S
621062
615710

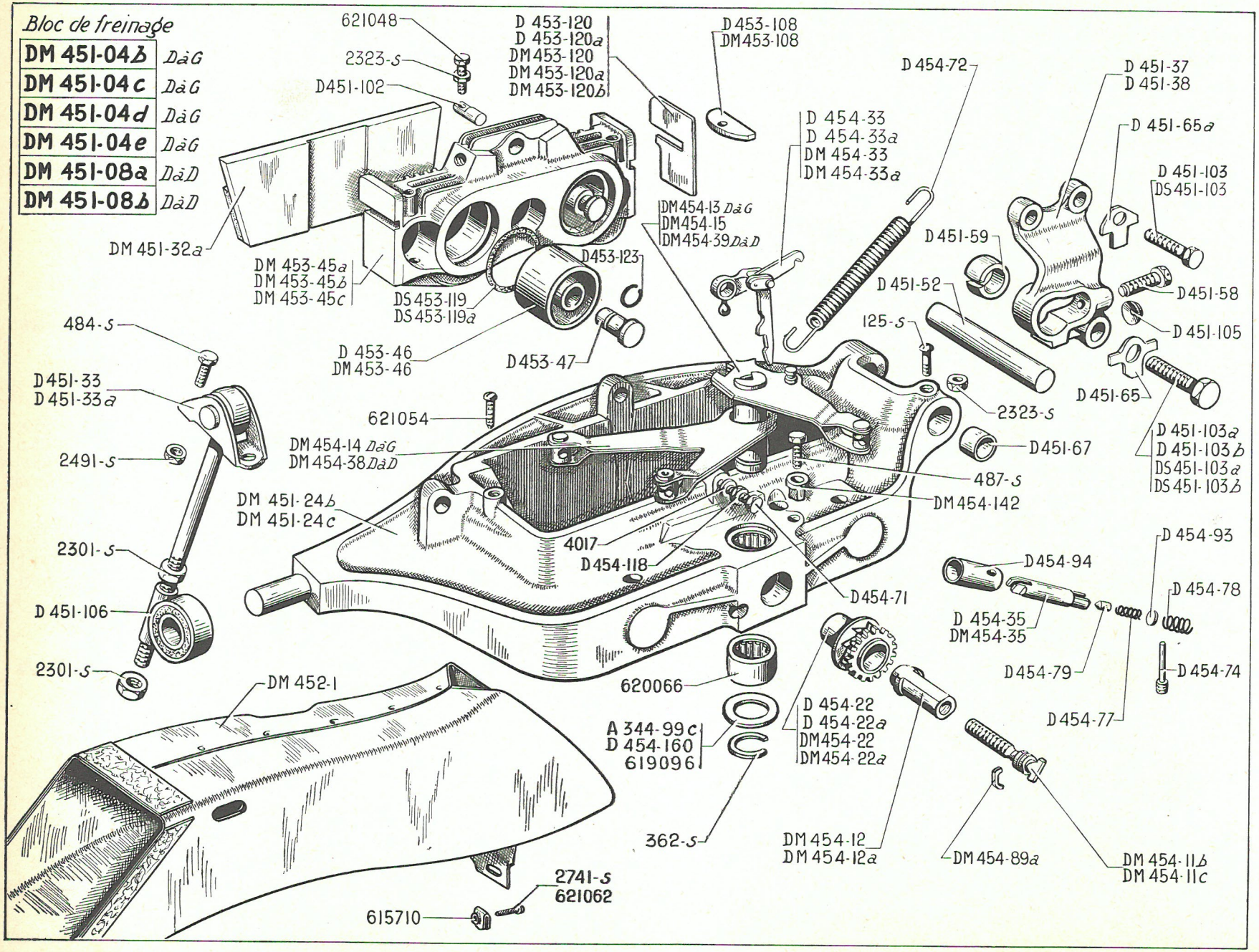
Bloc de freinage
DM 451-04b DàG
DM 451-04c DàG
DM 451-04d DàG
DM 451-04e DàG
DM 451-08a DàD
DM 451-08b DàD
621048
2323-S
D451-102
D 453-120
D 453-120a
DM453-120
DM 453-120a
DM 453-120b
D 453-108
DM453-108
D 454-72
D 451-37
D 451-38
D 451-65a
D 451-103
DS451-103
DM 451-32a
DM 453-45a
DM 453-45b
DM 453-45c
DS 453-119
DS 453-119a
D453-123
DM454-13 DàG
DM454-15
DM454-39 DàD
D 454-33
D 454-33a
DM 454-33
DM 454-33a
D 451-59
D 451-52
D451-58
D 451-105
125-S
484-S
D 453-46
DM 453-46
D453-47
D451-33
D 451-33a
621054
DM 454-14 DàG
DM 454-38 DàD
2323-S
D 451-65
D 451-103a
D 451-103b
DS 451-103a
DS 451-103b
D451-67
2491-S
487-S
DM 451-24b
DM 451-24c
DM 454-142
4017
D 454-118
D454-71
D454-94
D 454-93
D 454-78
2301-S
D 451-106
D 454-35
DM 454-35
D 454-79
D 454-74
2301-S
DM 452-1
620066
D 454-77
A 344-99c
D 454-160
619096
D 454-22
D 454-22a
DM454-22
DM454-22a
362-S
DM 454-12
DM 454-12a
DM 454-89a
DM 454-11b
DM 454-11c
2741-S
621062
615710

NUMÉRO	DÉSIGNATION	COEFF.
DM 454-12	Poussoir réglable femelle de bloc de freinage gauche, diam. 15,4 mm. et 19,5 mm	1
DM 454-12a	Poussoir réglable femelle de bloc de freinage droit, diam. 15,4 mm et 19,5 mm.	1
DM 454-13	Levier avec axe de commande mécanique de bloc de freinage gauche. **D. à G.**	1
DM 454-14	Levier de renvoi de bloc de freinage gauche. **D. à G.**	1
DM 454-15	Levier avec axe de commande mécanique de bloc de freinage droit.	1
D 454-22	Roue de réglage gauche 8 dents. diam. extér. 28 mm. Depuis mai 58.	1
D 454-22a	Roue de réglage droite, 8 dents, diam. extér. 28 mm. Depuis mai 58.	1
DM 454-22	Roue de réglage gauche, 10 dents. Jusque mai 58.	1
DM 454-22a	Roue de réglage droite, 10 dents. Jusque mai 58.	1
D 454-33	Cliquet de bloc de freinage gauche (R VI). Depuis mai 58.	1
D 454-33a	Cliquet de bloc de freinage droit (R VI). Depuis mai 58.	1
DM 454-33	Cliquet de bloc de freinage gauche (R. VI). Jusque mai 58.	1
DM 454-33a	Cliquet de bloc de freinage droit (R. VI). Jusque mai 58.	1
D 454-35	Doigt de verrouillage, 9,5×44,5. Depuis mai 58.	2
DM 454-35	Doigt de verrouillage. Jusque mai 58.	2
DM 454-38	Levier de renvoi de bloc de freinage gauche. **D. à D.**	1
DM 454-39	**Levier avec axe de commande mécanique de bloc de freinage gauche. D. à D.**	1
D 454-71	Axe de levier de commande filetage 5×75, long. 20 mm.	2
D 454-72	Ressort de rappel du levier de commande.	2
D 454-74	Vis butée de ressort de doigt de verrouillage 5 pas de 75, long. 28 mm (R. VI).	2
D 454-77	Ressort du poussoir de cliquet de doigt de verrouillage, diam. ext. 4,5 mm.	2
D 454-78	Ressort du doigt de verrouillage, diam. ext. 7,5 mm.	2
D 454-79	Poussoir de cliquet de doigt de verrouillage 4,8×7,5 (R. VI).	2
DM 454-89a	Jonc de maintien de poussoir mâle, fil de 1,5 mm.	2
D 454-93	Pastille du ressort de cliquet de doigt de verrouillage, diam. 7,5 mm, épais. 1 mm.	2
D 454-94	Bague de guidage de doigt de verrouillage 9,5×13×29 (R. VI).	2
D 454-118	Écrou H de 5×75 de l'axe du levier de commande (R. VI).	2
DM 454-142	Butée excentrique de réglage du levier de commande, diam. intér. 7,25 mm.	2
D 454-160	Coupelle entretoise supér. du levier de commande mécanique droit 20×32×4.	1
125-S	Vis TR de 5×15 d'accrochage de ressort de rappel de levier de commande (R. III).	2
362-S	Segment d'arrêt de 18×24×1,5 d'axe des leviers de commande mécanique (R. III).	2
484-S	Vis TH de 7×17,5 de fixat. de support AV réglable (R. III).	4
487-S	Vis TH de 7×25 de la butée excentrique de réglage du levier de commande (R. III).	2
2.301-S	Écrou H de 12×125 de fixat. de support AV réglable (partie femelle) (R. III).	4
2.323-S	Écrou H de 5×75 de vis (R. III) : — de blocage de plaquette porte-garniture de frein.	4
	— d'accrochage de ressort de rappel de levier de commande.	2
2.491-S	Écrou H de 7×100 de fixat. de support AV réglable (R. III).	4
2.741-S	Vis TR Parker de 4,85×9,5 de fixat. de conduit de refroidissement de frein (R. VI).	4
4.017	Rondelle de 5,2×10×0,5 entre écrou d'axe de levier de commande (R. II). Jusque mai 58.	1
615.710	Écrou clips de fixat. de conduit de refroidissement de freins (R. VI).	4
619.096	Rondelle inférieure des leviers de commande mécanique 20×32×1 (R. II).	2
620.066	Roulement à aiguilles d'étrier 20×26×16 (R. VI).	4
621.048	Vis TH à pointe de 5 pas de 75, long. 22 mm de blocage de plaquette porte-garniture de frein (R. II).	4
621.054	Vis TH à pointe de 5×35 de blocage de plaquette de guidage de patin mobile (R. II).	4
621.062	Vis TH de 5×14 de fixat. de conduit de refroidissement de frein (R. III).	2

NUMÉRO	DÉSIGNATION	COEFF.
	JUSQUE NOVEMBRE 57	
A 453-26	Vis de purge de cylindre de frein AR.	2
A 453-28	Capuchon caoutchouc de vis de purge de cylindre de frein (R. VI).	2
DS 334-181	Joint torique de 10,5×15,9×2,7 de cylindre de frein AR (R. VI).	4
D 451-19b	Segment AV gauche garniture, long. 180 mm.	1
D 451-19c	Segment AV droit garniture, long. 180 mm.	1
D 451-20b	Segment AR gauche, garniture, long. 146 mm.	1
D 451-20c	Segment AR droit, garniture, long 146 mm.	1
D 451-21a	Ressort de rappel des segments, diam. extér. 14 mm.	2
D 451-26a	Plateau de frein AR droit et gauche, diam. 277 mm.	2
DS 451-61	Plaquette caoutchouc d'étanchéité de plateau de frein 31×45.	2
D 451-91a	Égouttoir d'huile de frein AR avec tube d'évacuation diam. 85×134.	2
D 451-110	Vis de 7 pas de 100, long. 23 mm de fixat. de plateau.	12
DM 453-05	Cylindre de frein AR, complet.	2
DM 453-20	Cylindre de frein nu, diam. int. 16,5 mm.	2
DM 453-21	Piston de cylindre de frein, diam. ext. 16,5 mm.	2
D 453-24	Capuchon caoutchouc pare-poussière de cylindre de frein 9,5×27.	4
DM 453-118	Jonc d'arrêt de cylindre de frein. Fil de 1 mm.	2
482-S	Vis TH de 7×12,5 de fixat. de cylindre sur plateau (R. III).	4
2.363-S	Rondelle de 6,5×14×1,5 de réglage des segments (R. III).	16
2.552-S	Écrou H de 8×125 de fixat. des colonnettes d'appui (R. III).	8
438.307	Écrou H de 14×150 d'axe d'articulation (R. II).	4
438.314	Bague de 20×22×10 de segment de frein (R. VI).	4
438.508	Axe de came de réglage de segment, long. 21 mm (R. II).	4
438.510	Bague de 16×20×13,6 de réglage de segment (R. II).	4
438.511	Plaquette entretoise d'axe d'articulation de segment (R. II).	4
438.516	Came de réglage de segment, trou de 10,5×12 (R. II).	4
438.586	Axe d'articulation de segment, long. 38,5 mm, partie lisse 19 mm (R. II).	4
438.606	Rondelle de 8,5×18×0,5 de réglage des colonnettes de guidage de segment (R. II).	ALD
438.607	Rondelle de 8,5×18×0,2 de réglage des colonnettes de guidage de segment (R. II).	ALD
438.608	Rondelle de 14,5×24×1 de réglage d'axe d'articulation de frein (R. II).	ALD
438.630	Rondelle de 8,5×18×1 de réglage des colonnettes de guidage de segment (R. II).	ALL
441.332	Ressort de colonnettes d'appui de segment (R. II).	8
441.333	Colonnette d'appui de segment, long. 47 mm (R. II).	4
619.052	Rondelle Belleville d'axe de came (R. VI).	4

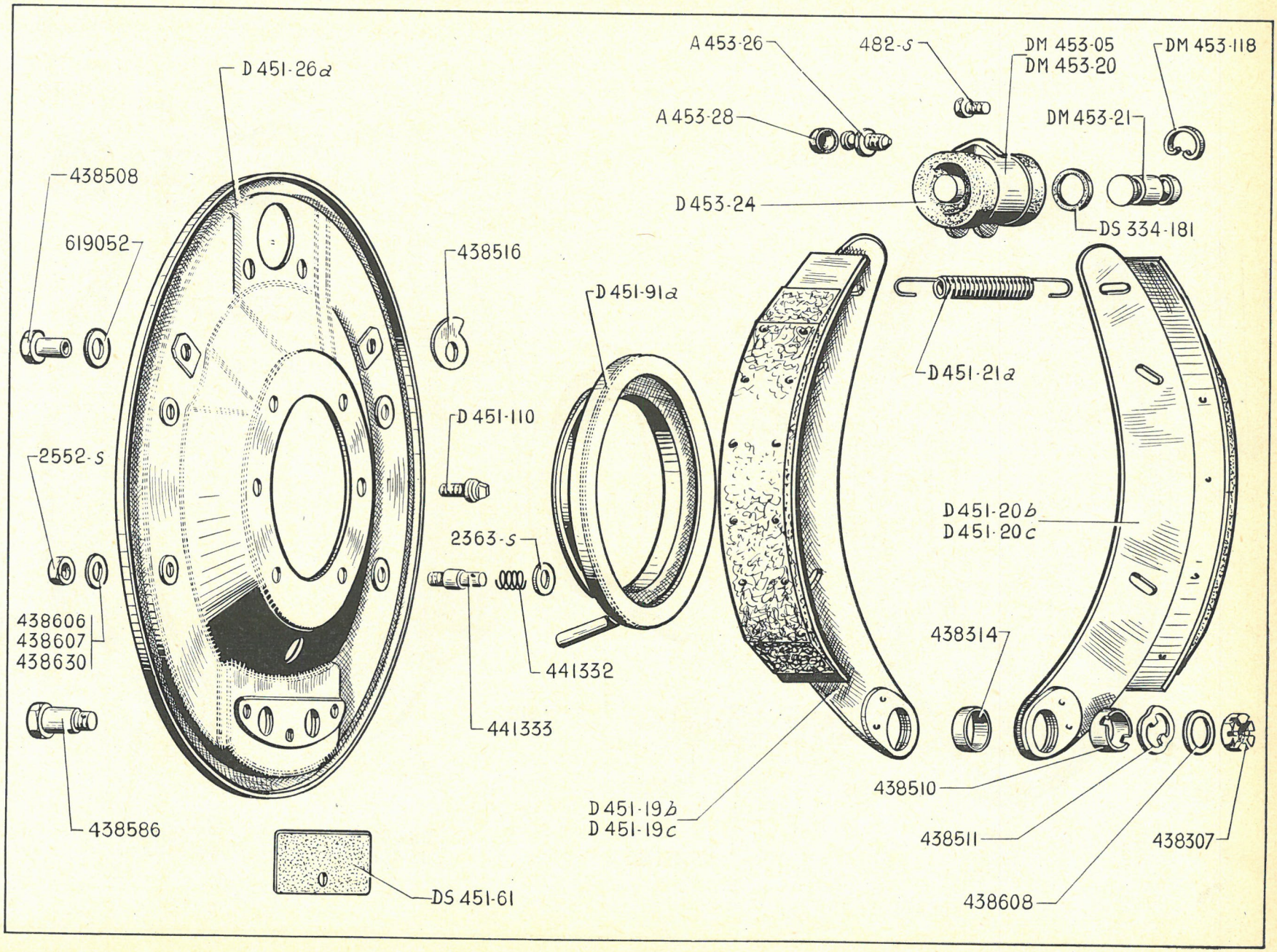
A 453-26
482-s
DM 453-05
DM 453-20
DM 453-118
A 453-28
DM 453-21
D 453-24
DS 334-181
D 451-26a
438508
619052
438516
D 451-91a
D 451-21a
D 451-110
2552-s
D 451-20b
D 451-20c
2363-s
438606
438607
438630
441332
438314
441333
438586
D 451-19b
D 451-19c
438510
438511
438307
438608
DS 451-61

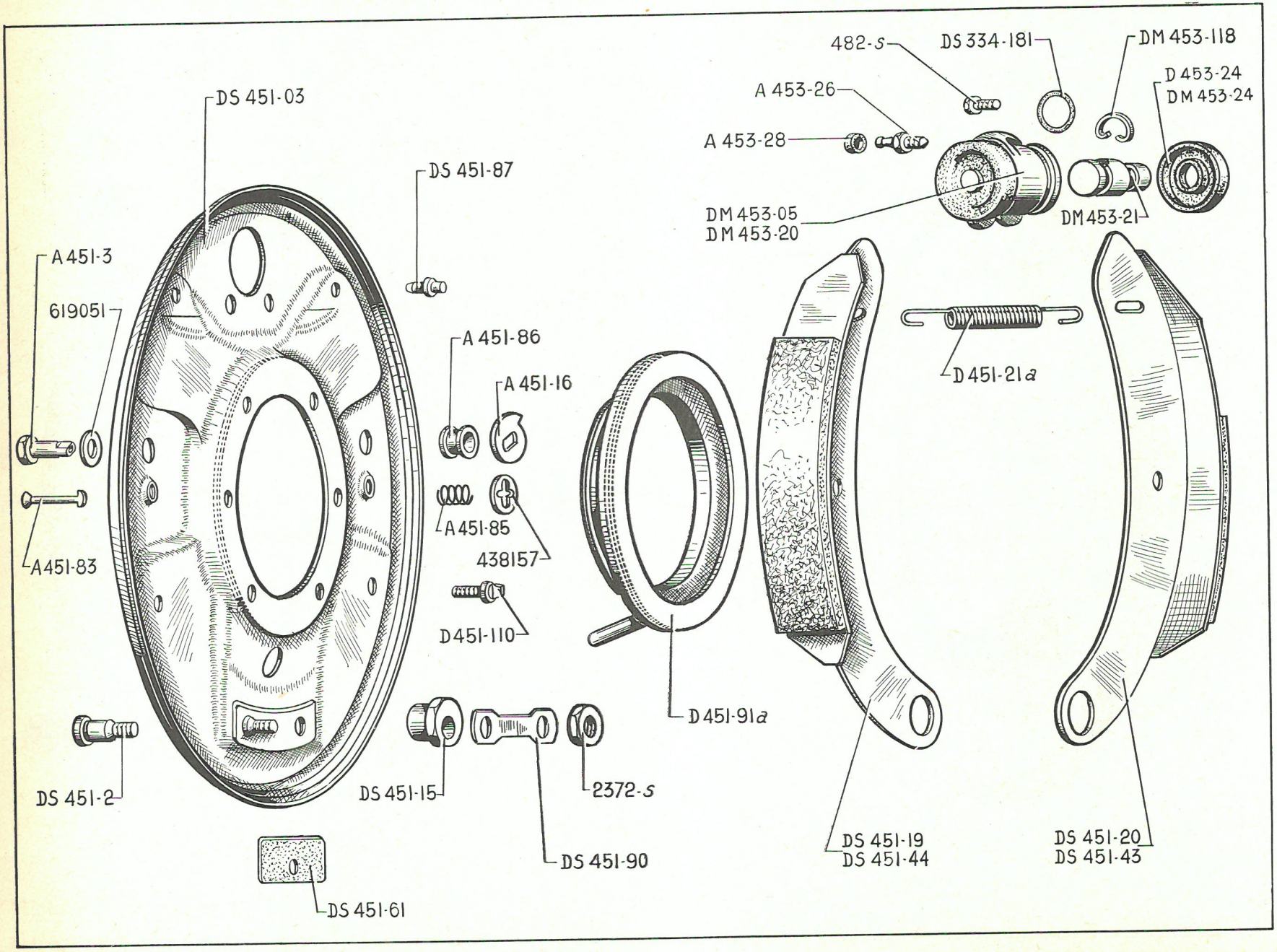
482-S
DS 334-181
DM 453-118
D 453-24
DM 453-24
A 453-26
A 453-28
DS 451-03
DS 451-87
DM 453-05
DM 453-20
DM 453-21
A 451-3
619051
A 451-86
A 451-16
D 451-21a
A 451-85
438157
A451-83
D451-110
D 451-91a
DS 451-2
DS 451-15
2372-S
DS 451-90
DS 451-19
DS 451-44
DS 451-20
DS 451-43
DS 451-61

NUMÉRO	DÉSIGNATION	COEFF[t]
	DEPUIS NOVEMBRE 57	
A 451-3	Axe TH (partie lisse 15,4 mm, diam. 9 mm) de came de réglage, de frein.	4
A 451-16	Came de réglage de segment, larg. 32 mm.	4
A 451-83	Tige guide de ressort d'appui de segment, long. totale 35 mm.	4
A 451-85	Ressort d'appui de segment, diam. 18 mm (R. VI).	4
A 451-86	Entretoise de came de réglage de segment, diam. 9 mm, haut. 10 mm.	4
A 453-26	Vis de purge de cylindre de frein.	2
A 453-28	Capuchon caoutchouc de vis de purge de cylindre (R. VI).	2
DS 334-181	Joint torique de 10,5 × 15,9 × 2,7 de cylindre (R. VI).	4
DS 451-03	Plateau de frein, diam. 303 mm avec axes de point fixe.	2
DS 451-2	Axe de point fixe de frein, diam. 12 mm, long. 26 mm.	2
DS 451-15	Excentrique de réglage de segment, épais. 7 mm.	4
DS 451-19	Segment AV gauche, garniture, long. 175 mm.	1
DS 451-20	Segment AR gauche, garniture, long. 132 mm.	1
D 451-21a	Ressort de rappel des segments, diam. ext. 14 mm.	2
DS 451-43	Segment AR droit, garniture, long. 132 mm.	1
DS 451-44	Segment AV droit, garniture, long. 175 mm.	1
DS 451-61	Plaquette caoutchouc de plateau de frein 31 × 45.	2
DS 451-87	Colonnette d'appui de segment.	8
DS 451-90	Arrêtoir double de 10,5 mm, entr'axes 40 mm des excentriques de réglage de frein.	2
D 451-91a	Égouttoir d'huile de frein avec tube d'évacuation, diam. 85 × 134.	2
D 451-110	Vis de 7 × 23 de fixat. de plateau	12
DM 453-05	Cylindre de frein complet.	2
DM 453-20	Cylindre de frein nu, diam. int. 16,5 mm.	2
DM 453-21	Piston de cylindre de frein, diam. ext. 16,5 mm.	2
D 453-24	Capuchon caoutchouc pare-poussière de cylindre 9,5 × 27. Jusque octobre 59.	4
DM 453-24	Capuchon caoutchouc pare-poussière de cylindre 8 × 27. Depuis octobre 59.	4
DM 453-118	Jonc d'arrêt de cylindre de frein AR, fil de 1 mm.	2
482-S	Vis TH de 7 × 12.5 de fixat. de cylindre (R. III).	4
2.372-S	Écrou H de 9 × 125 des excentriques de réglage de frein (R. III).	4
438.157	Calotte de retenue de ressort d'appui de segment, diam. int. 19 mm (R. II).	4
619.051	Rondelle Belleville de 9,5 × 27 de came de réglage de segment (R. VI).	8

NUMÉRO	DÉSIGNATION	COEFF.
DS 334-279	Joint caoutchouc de la vis de purge du conjoncteur 6,7 × 10,5 × 1,9 (R. VI).	1
DM 391-01	*Pompe de suspension complète. Jusque octobre* 58. *R.p. DM* 391-01*c*; *d.e.o. :* 1-*DM* 391-84*b*, 1-*D* 392-90, 1-*DS* 391-161.	1
DM 391-01b	*Pompe de suspension complète (trou de départ de pression diam.* 6,45 *mm). Octobre* 58-*février* 60. *R.p. DM* 391-01*c*; *d.e.o. :* 1-*DM* 391-84*b*.	1
DM 391-01c	Pompe de suspension complète (avec piston intermédiaire). Depuis février 60.	1
DM 391-02	Chemise et piston apparié de pompe de suspension. Jusque février 60.	1
DM 391-02a	Chemise et piston apparié de pompe de suspension (long. du piston 62 mm). Depuis février 60.	1
DM 391-03	Conjoncteur, disjoncteur. Jusque octobre 58.	1
DM 391-03a	Conjoncteur-disjoncteur (trou de départ de pression diam. 6,45 mm) (bouchon rouge). Depuis octobre 58.	1
DM 391-4	Ressort de rappel de piston de pompe de suspension, diam. int. 23,75.	1
DM 391-5	Clapet de pompe de suspension.	1
D 391-10	Ressort de conjoncteur diam. extér. 34 mm.	1
DM 391-15	Corps de pompe de suspension. Jusque février 60.	1
DM 391-15a	Corps de pompe de suspension (avec piston intermédiaire). Depuis février 60.	1
DM 391-22	Support intermédiaire de conjoncteur.	1
DM 391-51	Support du conjoncteur sur cylindre.	1
DM 391-53	Axe de galet de pompe de suspension, diam. 9 mm, long. 23 mm.	1
DM 391-57	Prise d'écoulement sur pompe de suspension filetage 10 × 100 long. 25 mm. Depuis février 60.	1
	Rondelle de réglage de conjoncteur 20 × 34.	ALD
D 391-59	Épais. : 0,25.	
D 391-59a	— 1,00.	
DM 391-60	Tube souple de retour de fuite de pompe de suspension 7 × 9 long. 240 mm (R. VI). Depuis février 60.	1
DM 391-61	Bouchon de pompe de suspension. Jusque octobre 58.	1
DM 391-61b	Bouchon de pompe de suspension (trou de départ de pression 6,45 mm). Depuis octobre 58.	1
DM 391-62	Siège de pompe de suspension 9 × 38 × 11.	1
DM 391-64	Galet de pompe de suspension 9,04 × 30 × 8.	1
DM 391-65	Poussoir de pompe de suspension, diam. 23 mm, long. 32,2 mm. Jusque février 60.	1
DM 391-65a	Poussoir de pompe de suspension (6 trous). Depuis février 60.	1
DM 391-77	Joint torique de 33 × 38 × 2,45 entre siège et bouchon de pompe de suspension (R. VI).	1
	Cale de réglage d'appui de ressort de conjoncteur.	ALD
D 391-78	Épais. : 0,1.	
D 391-78a	— 0,2.	
D 391-78b	— 0,5.	
DS 391-80	Barette de maintien de bille de conjoncteur.	1
D 391-81	Coupelle avec bille de conjoncteur.	1
DM 391-87	Joint papier de pompe de suspension, 2 trous entr'axes 62 mm (R. VI).	2
	Entretoise de pompe de suspension :	ALD
DM 391-90a	Épais. : 13,91.	
DM 391-90b	— 13,77.	
DM 391-90c	— 13,63.	
DM 391-90d	— 13,49.	
DM 391-90e	— 13,35.	
DM 391-90f	— 13,21.	
DM 391-90g	— 13,07.	
D 391-93	Joint caoutchouc inférieur de 38,6 × 44 × 4,5 de conjoncteur.	1
DS 391-94	Collier de serrage de conjoncteur diam. 58 mm. Depuis février 59.	1
DM 391-96	Vis de purge du conjoncteur.	1
DM 391-98	Cuvette de ressort de rappel de pompe de suspension 8,5 × 29,5 × 5. Jusque février 60.	1
DM 391-98a	Cuvette de ressort de rappel de pompe de suspension 8,5 × 29,5 × 7. Depuis février 60.	1
D 391-99	Jonc d'arrêt de pompe de suspension fil de 1 mm.	1
	Cale de réglage de pompe de suspension :	ALD
DM 391-153	Épais. : 0,05.	
DM 391-154	— 0,10.	
DM 391-155	— 0,15.	
DM 391-156	— 0,20.	

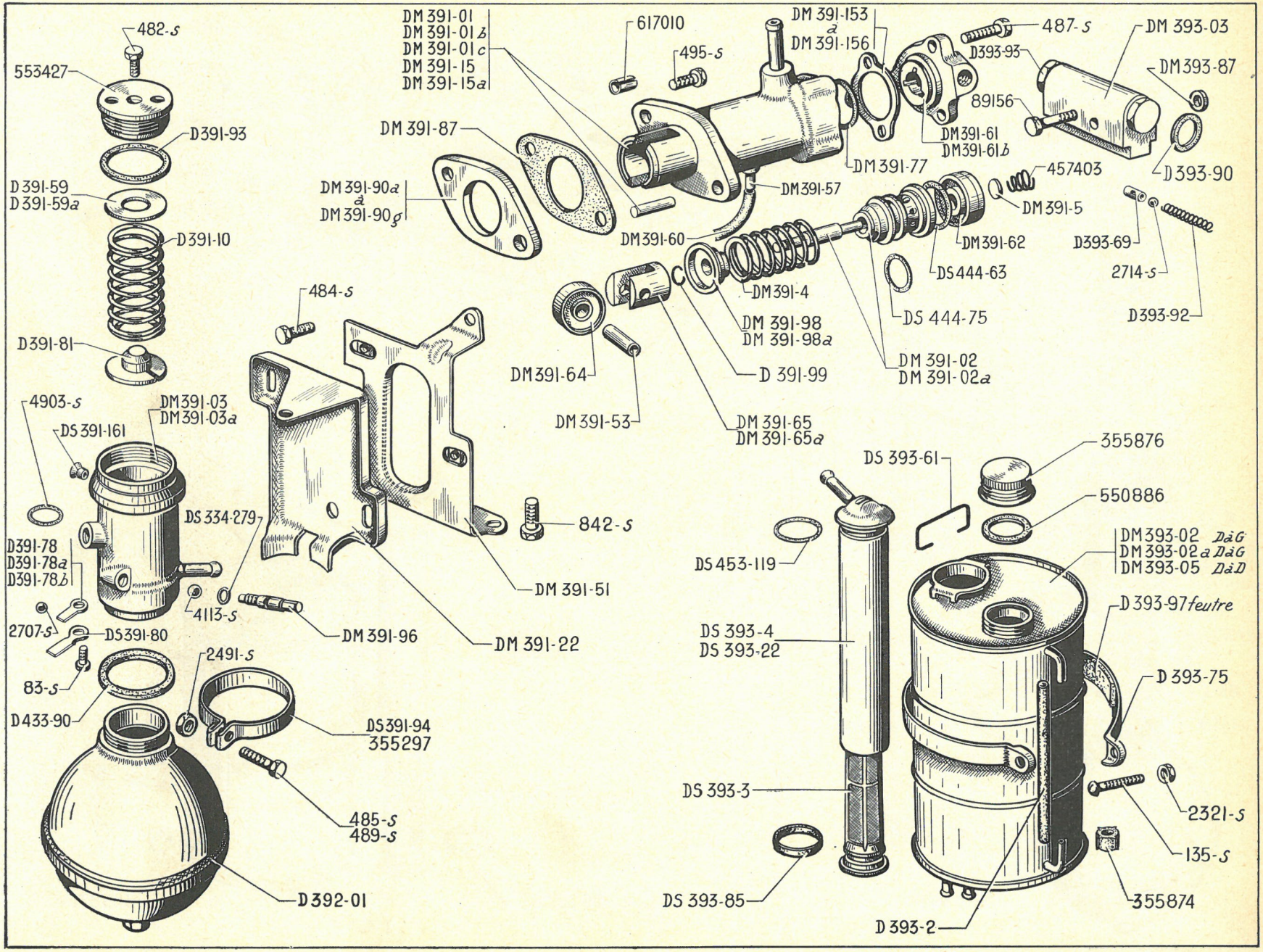
482-S
553427
D391-93
D391-59
D391-59a
D391-10
D391-81
4903-S
DS391-161
DM391-03
DM391-03a
D391-78
D391-78a
D391-78b
2707-S
DS391-80
83-S
D433-90
DS334-279
4113-S
484-S
DM391-96
DM391-22
2491-S
DS391-94
355297
485-S
489-S
D392-01
DM391-01
DM391-01b
DM391-01c
DM391-15
DM391-15a
617010
495-S
DM391-87
DM391-90a
DM391-90g
DM391-153
DM391-156
DM391-77
DM391-57
DM391-60
DM391-64
DM391-53
DM391-98
DM391-98a
D391-99
DM391-65
DM391-65a
DM391-4
DS444-63
DS444-75
DM391-02
DM391-02a
487-S
D393-93
89156
DM391-61
DM391-61b
457403
DM391-5
DM391-62
D393-69
2714-S
DM393-03
DM393-87
D393-90
D393-92
842-S
DM391-51
DS393-61
355876
550886
DS453-119
DM393-02 DàG
DM393-02a DàG
DM393-05 DàD
D393-97feutre
DS393-4
DS393-22
D393-75
DS393-3
2321-S
135-S
DS393-85
355874
D393-2

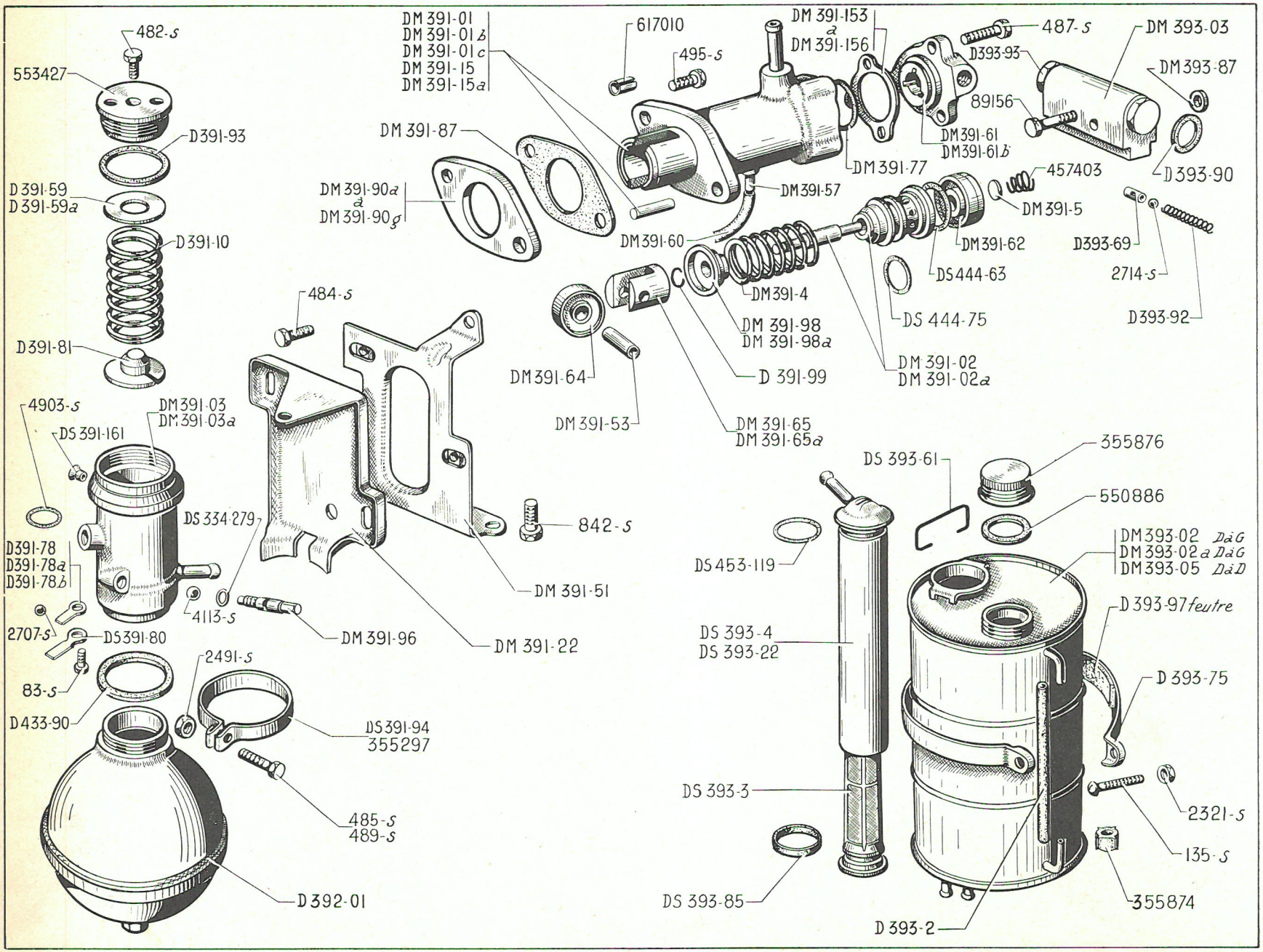
482-s
553427
D391-93
D391-59
D391-59a
D391-10
D391-81
4903-s
DS391-161
DM391-03
DM391-03a
DS334-279
D391-78
D391-78a
D391-78b
2707-s
DS391-80
83-s
D433-90
2491-s
DS391-94
355297
485-s
489-s
D392-01
4113-s
DM391-96
484-s
DM391-22
DM391-51
842-s
DM391-01
DM391-01b
DM391-01c
DM391-15
DM391-15a
617010
495-s
DM391-87
DM391-90a
à
DM391-90g
DM391-153
à
DM391-156
487-s
DM393-03
D393-93
DM393-87
89156
DM391-61
DM391-61b
DM391-77
D393-90
457403
DM391-57
DM391-5
DM391-60
DM391-62
D393-69
2714-s
DS444-63
DM391-4
DS444-75
D393-92
DM391-98
DM391-98a
D391-99
DM391-02
DM391-02a
DM391-64
DM391-53
DM391-65
DM391-65a
355876
DS393-61
550886
DS453-119
DM393-02 DàG
DM393-02a DàG
DM393-05 DàD
D393-97 feutre
DS393-4
DS393-22
D393-75
DS393-3
2321-s
135-s
DS393-85
355874
D393-2

NUMÉRO	DÉSIGNATION	COEFF.
DS 391-161	Bague de réduction pour montage du tube de 6,35 mm entre pompe et conjoncteur (montage avec garniture D 392-90.	ALD
D 392-01	Accumulateur principal.	1
DM 393-02	Réservoir complet d'alimentation de pompe. Jusque février 58.	1
DM 393-02a	Réservoir d'alimentation de pompe de suspension (1 tube de retour des freins à la partie sup.) **D. à G.** Depuis février 58.	1
DM 393-03	Bloc de répartition.	1
DM 393-05	Réservoir d'alimentation de suspension (inscription en anglais). **D. à D.**	1
D 393-2	Tube jauge de réservoir nylon, long. 173 mm (R. VI).	1
DS 393-3	Filtre de réservoir nu, haut. 224 mm (R. VI).	1
DS 393-4	Filtre complet de réservoir avec tube plongeur en nylon.	1
DS 393-22	Tube plongeur nu de réservoir (R. VI).	1
DS 393-61	Ressort du tube plongeur (R. VI).	1
D 393-69	Poussoir de bloc de répartition 5×8,5.	2
D 393-75	Sangle de 15×549 de fixat. de réservoir.	2
DS 393-85	Rondelle d'étanchéité du filtre de réservoir 35×40×5 (R. VI).	1
DM 393-87	Entretoise de bloc de répartition, 5,5×16×8.	2
D 393-90	Joint de bouchon de bloc de répartition 16×18,8×2.	2
D 393-92	Ressort de bloc de répartition diam. intér. 7,2 mm.	2
D 393-93	Bouchon de bloc de répartition filetage 16×150.	2
D 393-97	Cale de réservoir (feutre), long. 215 mm, larg. 15 mm.	2
D 433-90	Joint caoutchouc de 36×40×3,7 entre conjoncteur et accumulateur.	1
DS 444-63	Joint torique de 27,7×33,1×2,7 entre siège et chemise de pompe de suspension (R. VI).	1
DS 444-75	Joint torique de 24,5×29,9×2,7 entre chemise et corps de pompe de suspension (R. VI).	1
DS 453-119	Joint torique de 37×44×3,5 du tube plongeur.	1
83-S	Vis TF de 4×10 de barette de conjoncteur (R. III).	1
135-S	Vis TR de 5×40 de fixat. du réservoir (R. III).	2
482-S	Vis TH de 7×12,5 de fixat. de conjoncteur (R. III).	2
484-S	Vis TH de 7×17,5 de fixat. du support intermédiaire de conjoncteur sur support, sur cylindre (R. III).	2
485-S	Vis TH de 7×20 du collier de conjoncteur (R. III). Jusque février 59.	1
487-S	Vis TH de 7×25 de fixat. de bouchon de pompe de suspension (R. III).	3
489-S	Vis TH de 7×30 du collier de conjoncteur (R. III). Depuis février 59.	1
495-S	Vis TH de 7×45 de fixat. de pompe sur carter (R. III).	2
842-S	Vis TH de 10×15 de fixat. du support de conjoncteur sur cylindre (R. III).	1
2.321-S	Écrou H de 5×75 de fixat. de réservoir (R. III).	2
2.491-S	Écrou H de 7×100 de fixat. du collier de conjoncteur (R. III).	1
2.707-S	Bille de 6 mm de conjoncteur (passage pompe à sphère) (R. VI).	1
2 714-S	Bille de 9,52 mm de bloc de répartition (R. VI).	2
4.113-S	Bille de 7,5 mm de vis de purge du conjoncteur (R. VI).	1
4.903-S	Joint torique de 8,9×12,7×1,9 de piston de conjoncteur (R. VI).	1
89.156	Vis TH de 5×40 de fixat. du bloc de répartition (R. III).	2
355.297	Collier de serrage du conjoncteur larg. 14 mm, diam. 56 mm (R. II). Jusque février 59.	1
355.874	Joint caoutchouc de 5×11×30 du tube de jauge de réservoir.	2
355.876	Bouchon de réservoir, diam. du trou 1,6 mm (R. VI).	1
457.403	Ressort de clapet de pompe de suspension, diam. ext. 10 et 15,5 (R. II).	1
550.886	Joint caoutchouc de 34×45 du bouchon de réservoir (R. VI).	1
553.427	Bouchon de conjoncteur embase épais. 4,5 mm (R. II).	1
617.010	Goupille de 11×23 de fixat. de pompe de suspension R. VI).	2

NUMÉRO	DÉSIGNATION	COEFF
D 413-81	Ressort de rotule de barre anti-roulis, diam. ext. 25,5 mm.	2
DS 433-01c	Bloc pneumatique de suspension (sans amortisseur).	2
D 433-85	Embout de sphère sur bloc pneumatique gauche, filetage 36 × 150.	1
D 433-90	Joint caoutchouc de 36 × 40 × 3,7 entre cylindre et bloc pneumatique.	3
DM 434-02	Cylindre de suspension gauche	1
DM 434-02a	Cylindre de suspension droit.	1
DS 434-04	Écrou de 54 × 150 avec coupelle et joint, de cylindre de suspension.	2
D 434-3	Tige de piston de suspension avec épingle.	2
D 434-5	Écran de protection de mécanisme de suspension gauche. (Partie latérale.)	1
D 434-5a	Écran de protection de mécanisme de suspension droit. (Partie latérale.)	1
DS 434-57	Rondelle caoutchouc d'étanchéité d'écran de protection de mécanisme de suspension 20 × 44 × 13.	2
D 434-62a	Anneau de protection sous collier de serrage du retour de cylindre à réservoir, diam. intér. 11,5 mm	2
D 434-63	Bague de protection sous collier de serrage de pare-poussière de cylindre (côté levier de commande), diam. intér. 25 mm.	2
D 434-65	Bague élastique de protection sous collier de serrage de pare-poussière de cylindre (côté cylindre).	2
D 434-68	Épingle de liaison de tige de piston de cylindre avec levier (Fil 2 mm).	2
D 434-76a	Rondelle feutre d'étanchéité de cylindre de suspension 34,5 × 46,5 × 6.	2
D 434-86	Pare-poussière caoutchouc de cylindre, diam. intér. 19 mm et 52 mm.	2
D 434-94a	Joint d'étanchéité de cylindre (34,4 × 44,5).	2
D 434-106	Écran de protection de mécanisme de suspension gauche. (Partie infér.)	1
D 434-107	Écran de protection de mécanisme de suspension droit. (Partie infér.)	1
DS 435-02b	Correcteur de haut. de suspension. Jusque février 60.	1
DS 435-02c	Correcteur de hauteur (avec coupelles d'étanchéité extérieure). Depuis février 60.	1
D 435-20	Membrane de correcteur, diam. ext. 54 mm.	2
D 435-23	Barre anti-roulis avec embouts.	1
DS 435-39a	Ressort anti-bruit gauche de barre anti-roulis. Depuis mai 58.	1
DS 435-40a	Ressort anti-bruit droit de barre anti-roulis. Depuis mai 58.	1
DM 435-51b	Tige complète de commande de correcteur de haut.	1
D 435-55	Support de correcteur, 2 boutonnières de 7,75 mm. Jusque avril 59.	1
DS 435-55	Support de correcteur, 2 trous de 7,75 mm à 36 mm d'entraxes. Depuis avril 59.	1
D 435-58	Étrier AV de fixat. de palier de barre anti-roulis entr'axes 72 mm.	2
D 435-58a	Étrier AR de fixat. de palier de barre anti-roulis entr'axes 83 mm.	2
DS 435-70	Collier complet de butée de barre anti-roulis.	2
D 435-80a	Coupelle de correcteur, diam. 5,5 × 37, épais. 5,5 mm.	2
D 435-82	Coupelle de correcteur, diam. 32 × 58,5, épais. 12,5 mm. Jusque février 60.	2
D 435-96	Coupelle de correcteur, diam. 5 × 36, épais. 1,5 mm.	2
D 435-111	Demi-coussinet inf. de barre anti-roulis (nylon), long. 54 mm (R. VI).	2
D 435-111a	Demi-coussinet sup. de barre anti-roulis (nylon), long. 52 mm (R. VI).	2
DS 435-112a	Palier de barre anti-roulis droit, avec coussinet et ergot.	1
DS 435-112b	Palier de barre anti-roulis gauche avec coussinet et ergot.	1
DS 435-147	Cuvette d'appui de rotule de barre anti-roulis, diam. 26 mm, épais. 5,4 mm.	2
DS 435-148	Écrou de serrage de cuvette de rotule de barre anti-roulis, filetage 30 × 150.	2
	Cale de réglage de palier de barre anti-roulis :	ALD
D 435-153	Épais. : 1.	
D 435-153a	— 0,95.	
D 435-153b	— 0,90.	
D 435-153c	— 0,85.	
D 435-153d	— 0,80.	
D 435-153e	— 0,75.	
D 435-153f	— 0,70.	
D 435-153g	— 0,65.	

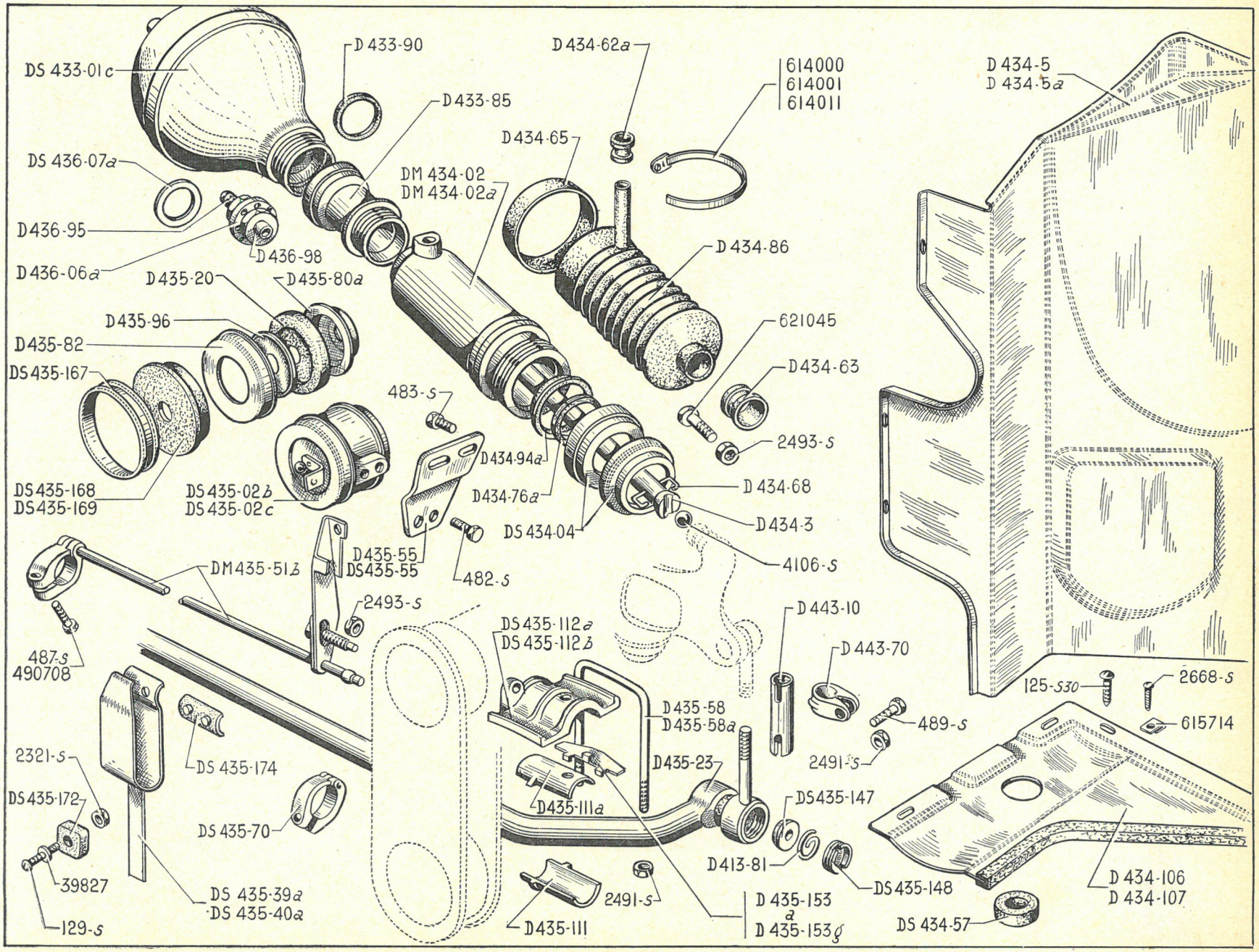
DS 433-01c
D 433-90
D 433-85
D 434-62a
614000
614001
614011
D 434-5
D 434-5a
D 434-65
DS 436-07a
DM 434-02
DM 434-02a
D 436-95
D 436-98
D 436-06a
D 434-86
D 435-20
D 435-80a
621045
D 435-96
D 435-82
D 434-63
DS 435-167
483-S
2493-S
D 434-94a
DS 435-168
DS 435-169
DS 435-02b
DS 435-02c
D 434-76a
D 434-68
DS 434-04
D 434-3
4106-S
D 435-55
DS 435-55
482-S
DM 435-51b
2493-S
D 443-10
DS 435-112a
DS 435-112b
D 443-70
487-S
490708
125-S30
2668-S
615714
D 435-58
D 435-58a
489-S
2491-S
2321-S
DS 435-174
D435-23
DS 435-172
D435-111a
DS435-147
DS 435-70
D 413-81
39827
DS 435-148
D 434-106
D 434-107
DS 435-39a
DS 435-40a
2491-S
D 435-153
a
D 435-153g
DS 434-57
129-S
D435-111

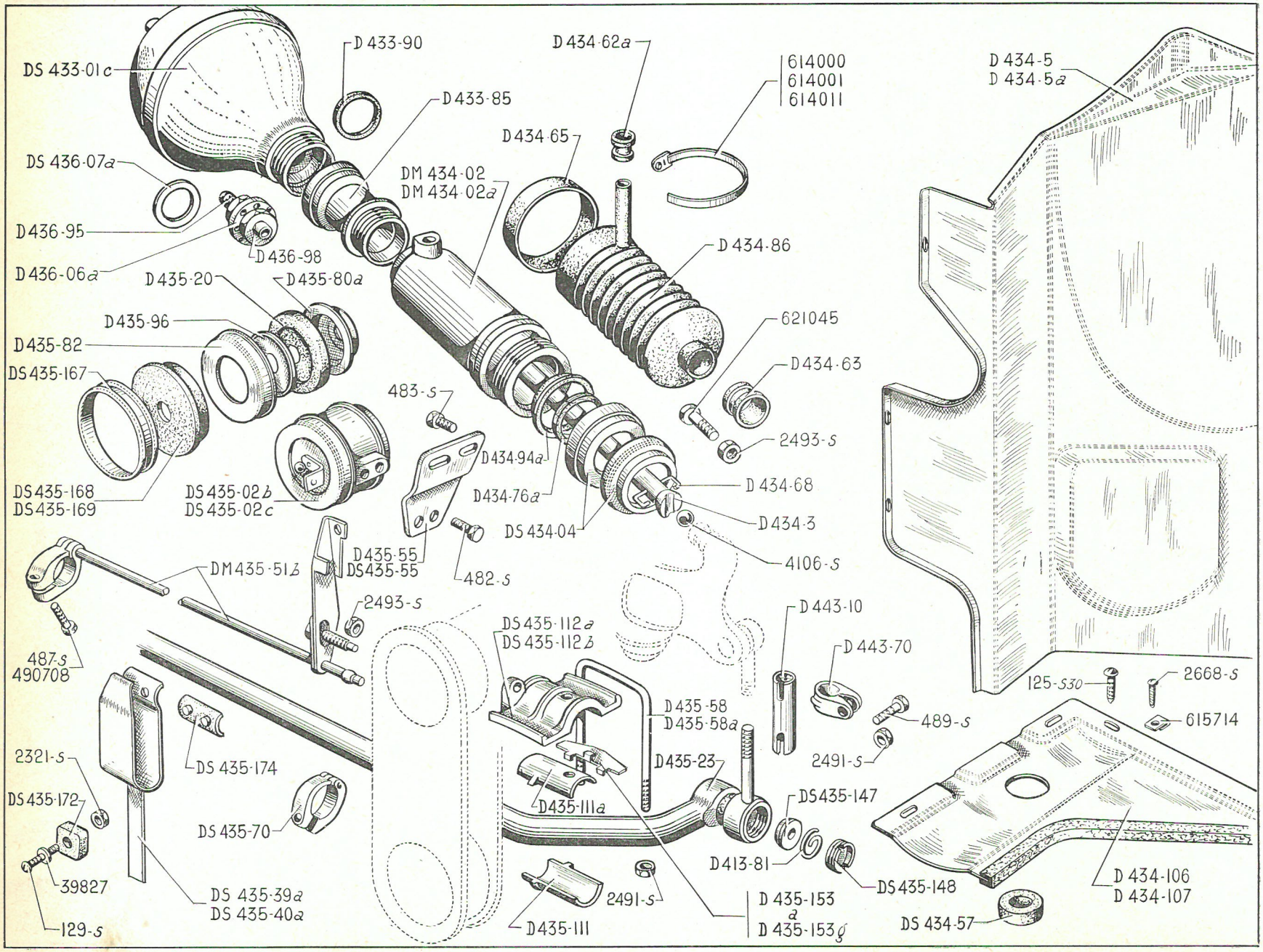
DS 433-01c
D 433-90
D 433-85
D 434-62a
614000
614001
614011
D 434-5
D 434-5a
DS 436-07a
D 436-95
D 436-06a
D 436-98
DM 434-02
DM 434-02a
D 434-65
D 434-86
D 435-20
D 435-80a
D 435-96
D 435-82
DS 435-167
621045
D 434-63
483-S
2493-S
D 434-94a
D 434-76a
D 434-68
D 434-3
DS 434-04
4106-S
DS 435-168
DS 435-169
DS 435-02b
DS 435-02c
D 435-55
DS 435-55
482-S
DM 435-51b
2493-S
487-S
490708
DS 435-112a
DS 435-112b
D 443-10
D 443-70
125-S30
2668-S
615714
489-S
2491-S
D 435-58
D 435-58a
D 435-23
2321-S
DS 435-174
DS 435-172
DS 435-70
D435-111a
DS435-147
D 413-81
DS435-148
39827
DS 435-39a
DS 435-40a
129-S
D435-111
2491-S
D 435-153a
D 435-153g
DS 434-57
D 434-106
D 434-107

NUMÉRO	DÉSIGNATION	COEFF.
DS 435-167	Bague de maintien de coupelle d'étanchéité de correcteur, diam. ext. 61 mm. Depuis février 60.	2
DS 435-168	Coupelle caoutchouc d'étanchéité de correcteur (côté écrou), diam. 49×63. Depuis février 60.	1
DS 435-169	Coupelle caoutchouc d'étanchéité de correcteur (côté chape), diam. 49×63, 1 trou de 8 mm. Depuis février 60.	1
DS 435-172	Butée latérale caoutchouc de ressort anti-bruit 5,5×27×12. Depuis mai 58.	2
DS 435-174	Coussinet nylon de ressort anti-bruit, long. 65 mm (R. VI). Depuis mai 58.	2
D 436-06a	Amortisseur.	2
DS 436-07a	Ensemble de clapets pour amortisseur (1 rondelle et 2 clapets) (R. VI).	2
D 436-95	Goujon de 7×29,5 d'amortisseur.	2
D 436-98	Écrou H de 7×100 d'amortisseur.	4
D 443-10	Manchon réglable de barre anti-roulis, filetage 14×125 à gauche et à droite, long. 80 mm.	2
D 443-70	Collier de serrage de manchon réglable de barre anti-roulis.	4
125-S 30	Vis TR à pointe de 5×15 de fixat. d'écran de protection de mécanisme de suspension (R. III).	14
129-S	Vis TR de 5×25 de fixat. de butée latérale de ressort anti-bruit (R. III). Depuis mai 58.	2
482-S	Vis TH de 7×12,5 de fixat. du correcteur sur son support (R. III).	2
483-S	Vis TH de 7×15 de fixat. du support de correcteur (R. III).	2
487-S	Vis TH de 7×25 de fixat. (R. III) :	
	— de collier de tige de commande de correcteur. Jusque novembre 58.	1
	— de collier de butée de barre anti-roulis.	2
489-S	Vis TH de 7×30 de fixat. de collier de serrage de manchon réglable de barre anti-roulis (R. III).	4
2.321-S	Écrou H de 5×75 de fixat. de butée latérale de ressort anti-bruit de barre anti-roulis (R. III). Depuis mai 58.	2
2.491-S	Écrou H de 7×100 de fixat. (R. III) :	
	— de collier de serrage de manchon réglable de barre anti-roulis.	4
	— de palier de barre anti-roulis.	8
2.493-S	Écrou H de 7×100 (R. III) :	
	— d'axe excentrique de commande de correcteur.	1
	— de fixat. de cylindre.	4
2.668-S	Vis Parker TR de 3,5×10 de fixat. d'écran de protection de mécanisme de suspension (R. VI).	4
4.106-S	Bille de 14,28 de tige de piston de cylindre (R. VI).	2
39.827	Rondelle plate de 5,2×20×2 de butée latérale de ressort anti-bruit de barre anti-roulis (R. IV). Depuis mai 58.	2
490.708	Vis TR de 7×22,5 de collier de tige de commande de correcteur (R. I). Depuis novembre 58.	1
614.000	Collier de serrage du pare-poussière de cylindre, long. 474 mm (R. VI).	2
614.001	Collier de serrage de retour de cylindre à réservoir, long. 132 mm (R. VI).	2
614.011	Collier de serrage de pare-poussière de cylindre (côté levier de commande), long. 240 mm. (R. VI).	2
615.714	Écrou clips de fixat. d'écran de protection de mécanisme de suspension (R. VI).	4
621.045	Vis TH de 7×28 de fixat. de cylindre (R. II).	4

NUMÉRO	DÉSIGNATION	COEFF.
DS 433-02c	Bloc pneumatique de suspension (sans amortisseur).	2
D 433-90	Joint caoutchouc de 36×40×3,7 entre cylindre et bloc pneumatique.	2
D 434-02b	Cylindre de suspension. Jusque mai 60.	2
DS 434-02d	Cylindre de suspension (montage avec bille de 15,875 mm). Depuis mai 60.	2
DS 434-04	Écrou de 54×150 avec coupelle et joint, de cylindre de suspension.	2
D 434-3b	Tige de piston de suspension. Jusque mai 60.	2
DS 434-3	Tige de piston de suspension (montage avec bille de 15,875 mm). Depuis mai 60.	2
D 434-62a	Anneau de protection sous collier de serrage du retour de cylindre à réservoir, diam. intér. 11,5 mm	2
D 434-63	Anneau de protection sous collier de serrage de pare-poussière de tige de piston, diam. intér. 25 mm.	2
D 434-65	Bague élastique de protection sous collier de serrage de pare-poussière de cylindre (côté cylindre).	2
D 434-67	Patte de maintien de cylindre de suspension.	2
D 434-74a	Pare-poussière caoutchouc de cylindre, diam. intér. 52 mm.	2
D 434-76a	Rondelle feutre d'étanchéité de cylindre de suspension 34,5×46,5×6.	2
D 434-80	Épingle de liaison de tige de piston de cylindre avec levier fil 3 mm.	2
D 434-81	Pare-poussière caoutchouc de tige de piston de cylindre.	2
D 434-94a	Joint d'étanchéité de cylindre (34,4×44,5).	2
DS 435-02b	Correcteur de haut. de suspension. Jusque février 60.	1
DS 435-02c	Correcteur de hauteur (avec coupelles d'étanchéités extérieures). Depuis février 60.	1
DM 435-05	Tige complète de commande de correcteur.	1
DM 435-122	Support de correcteur avec palier.	1
DM 435-142	Tôle de protection de correcteur.	1
D 435-149	Manchon d'étanchéité sur tige de commande de correcteur 6×36×60.	1
D 435-155	Garniture caoutchouc d'étanchéité entre caisse et tôle de protection de correcteur (R. VI).	1
DS 436-06c	Amortisseur.	2
DS 436-07	Ensemble de clapets d'amortisseur AR (2 rondelles et 4 clapets) (R. VI).	2
D 436-95	Goujon de 7×29,5 d'amortisseur.	2
D 436-98	Écrou H de 7×100 d'amortisseur.	4
482-S	Vis TH de 7×12,5 de fixat. du correcteur sur son support (R. III).	2
491-S	Vis TH de 7×35 de serrage du collier de tige de commande de correcteur (R. III).	1
2.323-S	Écrou H de 5×75 de fixat. de tôle de protection de correcteur (R. III).	1
2.491-S	Écrou H de 7×100 de fixat. du support de correcteur (R. III).	2
2.493-S	Écrou H de 7×100 de fixat. (R. III) :	
	— du collier de tige de commande de correcteur ;	1
	— d'axe excentrique de commande de correcteur.	1
4.106-S	Bille de 14,28 mm de tige de piston de cylindre (R. VI). Jusque mai 60.	2
4.108-S	Bille de 15,875 mm de tige de piston de cylindre (R. VI). Depuis mai 60.	2
89.274	Vis TH de 5×13 de fixat. de patte de maintien de cylindre (R. III).	2
614.000	Collier de serrage de pare-poussière de cylindre, long. 474 mm (R. VI).	2
614.001	Collier de serrage du retour de cylindre à réservoir, long. 132 mm (R. VI).	2
614.007	Collier de serrage de pare-poussière de cylindre, long. 190 mm (R. VI).	2
614.011	Collier de serrage de pare-poussière de tige de piston long. 240 mm (R. VI).	2
621.062	Vis TH de 5×14 de fixat. de tôle de protection de correcteur (R. III).	2

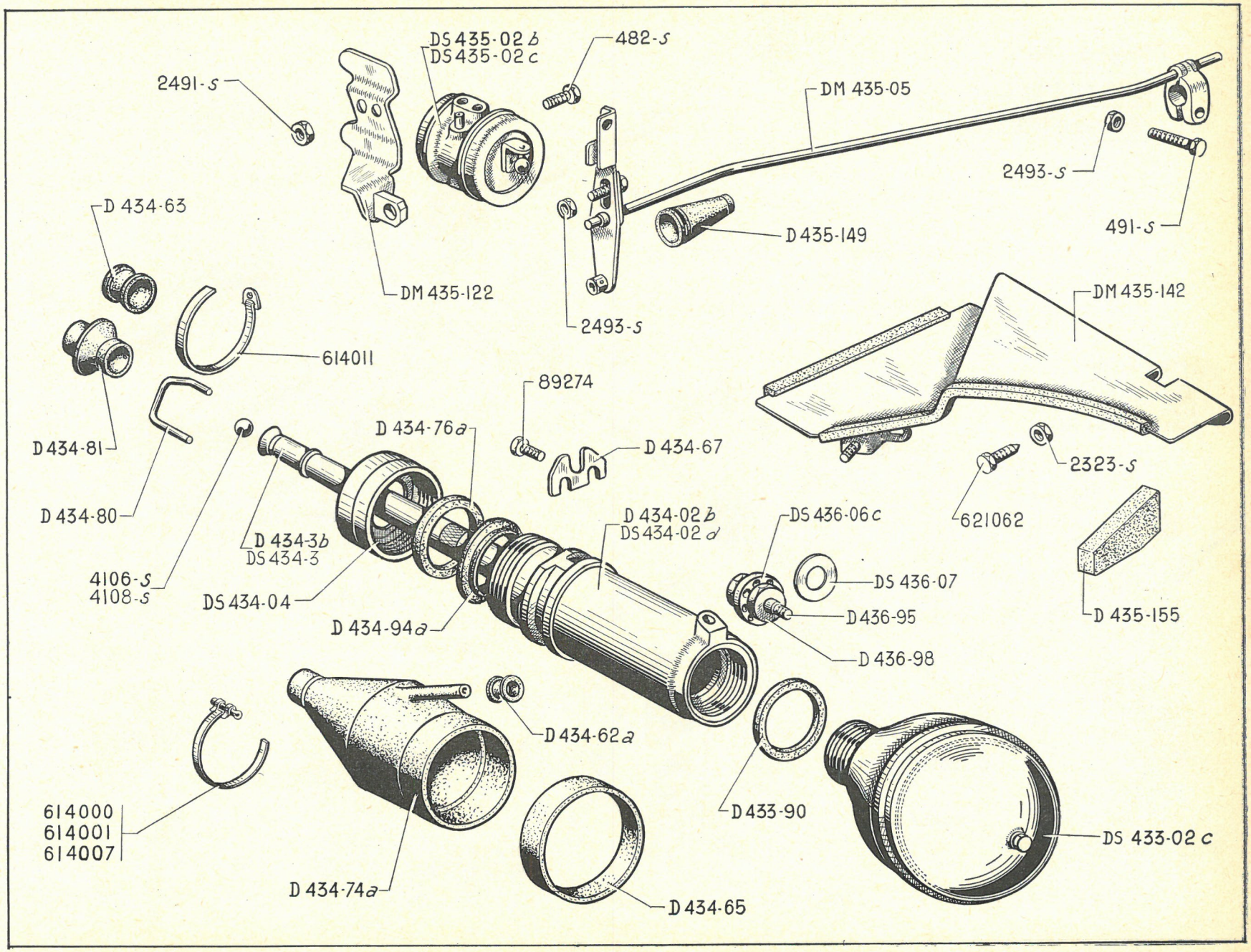
DS 435-02 b
DS 435-02 c
482-s
2491-s
DM 435-05
2493-s
491-s
D 435-149
D 434-63
DM 435-122
2493-s
DM 435-142
614011
89274
D 434-67
D 434-81
D 434-80
D 434-76a
2323-s
621062
D 434-02 b
DS 434-02 d
DS 436-06 c
DS 436-07
D 436-95
D 436-98
D 435-155
D 434-3b
DS 434-3
4106-s
4108-s
DS 434-04
D 434-94a
D 434-62a
614000
614001
614007
D 434-74a
D 434-65
D 433-90
DS 433-02 c

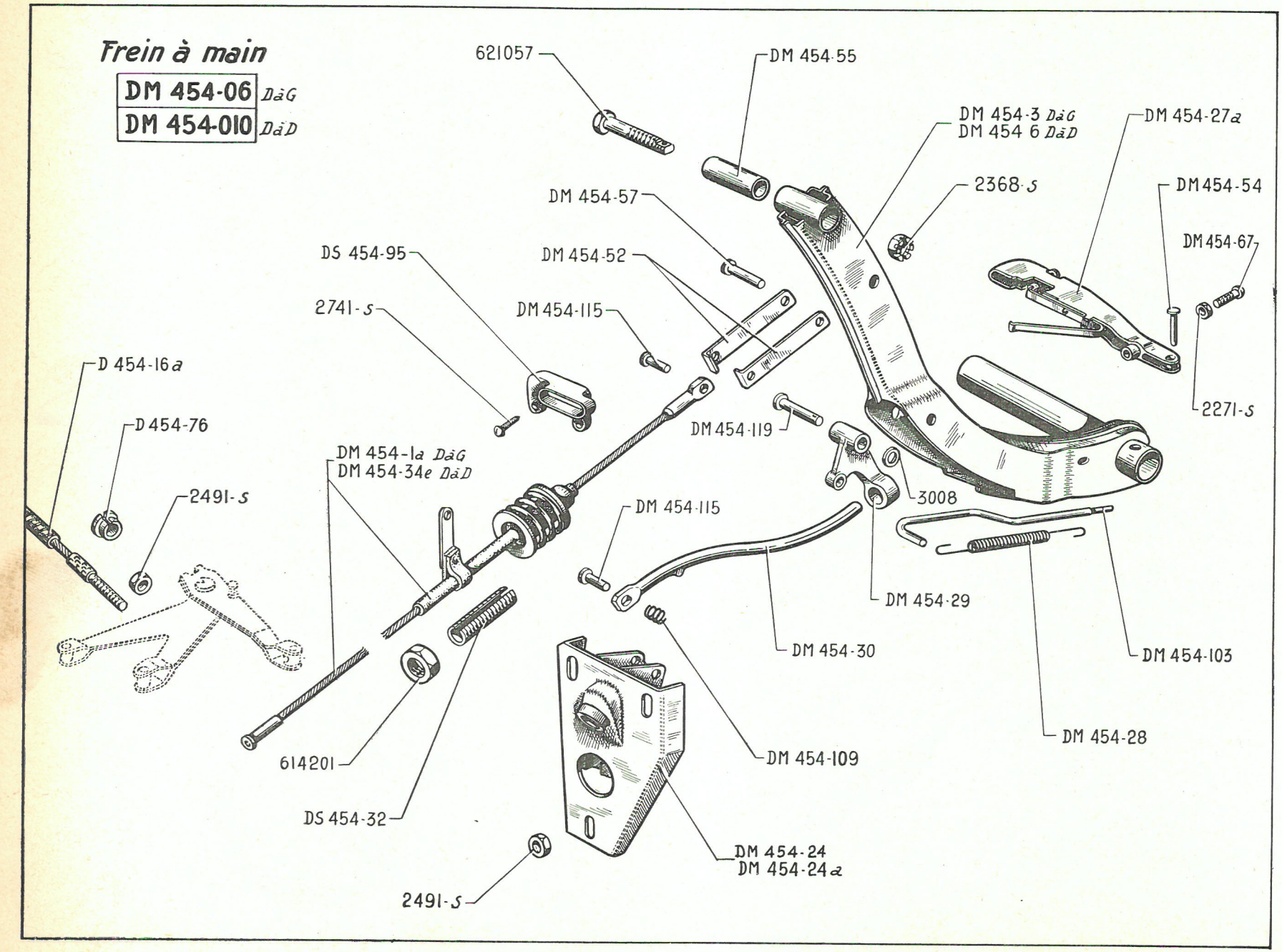
Frein à main
DM 454-06 DàG
DM 454-010 DàD
621057
DM 454-55
DM 454-3 DàG
DM 454 6 DàD
DM 454-27a
2368-S
DM 454-54
DM 454-67
2271-S
DM 454-57
DS 454-95
DM 454-52
2741-S
DM 454-115
D 454-16a
D 454-76
2491-S
DM 454-1a DàG
DM 454-34e DàD
DM 454-119
3008
DM 454-115
DM 454-29
DM 454-30
DM 454-103
DM 454-28
DM 454-109
614201
DS 454-32
DM 454-24
DM 454-24a
2491-S

NUMÉRO	DÉSIGNATION	COEFF.
DM 454-06	Levier de frein à main complet avec poignée de déblocage. **D. à G.**	1
DM 454-010	Levier de frein à main complet avec poignée. **D. à D.**	1
DM 454-1a	Câble de frein mécanique long. 910 mm (R. VI). **D. à G.**	1
DM 454-3	Levier de frein à main. **D. à G.**	1
DM 454-6	Levier de frein à main. **D. à D.**	1
D 454-16a	Câble de liaison de frein à main, long. 620 mm (R. VI)	1
DM 454-24	Support de butée de gaine et de secteur de frein à main. **LUXE.**	1
DM 454-24a	Support de butée de gaine et de secteur de frein (avec profilé de maintien de garniture). **NORMALE.**	1
DM 454-27a	Poignée de déblocage de frein à main.	1
DM 454-28	Ressort de verrou de frein à main, diam. extér. 8 mm.	1
DM 454-29	Verrou de frein à main.	1
DM 454-30	Secteur de verrouillage de frein à main, diam. 10 mm.	1
DS 454-32	Butée de gaine réglable de câble de frein à main, filetage 16×150, long. 50 mm.	1
DM 454-34e	Câble de frein avec butée réglable. **D. à D.**	1
DM 454-52	Demi-tirant de câble de frein, long. 97 mm.	2
DM 454-54	Axe de la poignée de déblocage de frein à main 4×23.	1
DM 454-55	Entretoise de 9×13×34 de fixat. de frein à main (R. VI).	1
DM 454-57	Axe de tirant de câble de frein 7×26,2.	1
DM 454-67	Vis TR de 4×16 de réglage de la tige de déblocage de frein à main.	1
D 454-76	Embout de gaine de câble de liaison de frein à main diam. intér. 8,5 mm, long. 18 mm.	2
DS 454-95	Œillet de protection de câble de frein (R. VI).	1
DM 454-103	Tige de déblocage de frein à main.	1
DM 454-109	Ressort de maintien du secteur de frein à main diam. int. 7,3 mm.	2
DM 454-115	Axe de maintien :	
	— du secteur de frein à main 7×24.	1
	— de fixat. de câble de frein.	1
DM 454-119	Axe de verrou de frein à main 6×38,5.	1
2.271-S	Écrou H de 4×75 de la vis de réglage de la tige de déblocage de frein à main (R. III).	1
2.368-S	Écrou H crénelé de 9×125 de fixat. de levier de frein à main (R. III).	1
2.491-S	Écrou H de 7×100 (R. III) :	
	— de fixat. du support de frein.	3
	— de câble de liaison de frein.	2
2.741-S	Vis TR Parker de 4,85×9,5 de fixat. d'œillet de protection de câble de frein (R. VI).	2
3.008	Rondelle de 6,25×12,1 d'axe de verrou de frein à main (R. II).	1
614.201	Écrou H de 16×150 de blocage de butée réglable (R. II).	1
621.057	Vis de 9×50 de fixat. de levier de frein à main (R. II).	1

NUMÉRO	DÉSIGNATION	COEFF.
	Pour direction à droite voir page 121	
DM 314-2a	Câble de débrayage, long. 495 mm (R. VI).	1
DM 314-3	Pédale de débrayage.	1
D 314-17	Écrou H de 7×100 de réglage de fourchette de débrayage.	1
DM 314-21	Tige de poussée réglable de débrayage, filetage 7×100, long. 136 mm.	1
DM 314-33	Levier de commande de la tige de poussée réglable de débrayage, entr'axes 72,5 et 42,5.	1
DM 314-34	Axe de pédales et levier de commande de débrayage.	1
DM 314-86	Gaine caoutchouc d'étanchéité de pédalier, diam. intér. 24 mm. Jusque octobre 59.	1
DM 314-86a	Gaine caoutchouc d'étanchéité de pédalier, diam. ext. de la forme en sifflet 44 mm. Depuis octobre 59.	1
DM 314-88	Rondelle de 7,2×22×2 d'appui de levier de commande de tige de poussée de débrayage.	1
DM 314-95a	Palier de levier de commande de tige de poussée de débrayage 7,2×20×6,2.	1
DM 453-0	Pédalier complet avec contacteur de stop. **LUXE**. Jusque mai 59.	1
DM 453-0a	Pédalier complet avec contacteur de stop (avec profilé de maintien de garniture). **NORMALE**. Jusque mai 59.	1
DM 453-0b	Pédalier complet avec contacteur de stop, câble d'accélérateur, entr'axes des trous de fixat. inf. 35 et 61. **LUXE**. Depuis mai 59.	1
DM-453-0C	Pédalier complet avec contacteur de stop, câble d'accélérateur. Entr'axes des trous de fixat. inf. 35 et 61 (avec profilé de maintien de garniture). **NORMALE**. Depuis mai 59.	1
DM 453-1	Pédale de frein.	1
DM 453-3	Support de pédales de frein et de débrayage bagué. **LUXE**. Jusque mai 59.	1
DM 453-3a	Support de pédales bagué (avec profilé de maintien de garniture). **NORMALE**. Jusque mai 59.	1
DM 453-3b	Support de pédales bagué, entr'axes des trous de fixat. inf. 35 et 61. **LUXE**. Depuis mai 59.	1
DM 453-3c	Support de pédales bagué, entr'axes des trous de fixat. inf. 35 et 61 (avec profilé de maintien de garniture). **NORMALE**. Depuis mai 59.	1
DM 453-73	Tige de poussoir de maître cylindre, filetage 9×125, long. 135 mm.	1
DM 453-96	Axe de 8 mm de poussoir de maître cylindre.	1
DM 453-97	Garniture de patins de pédales.	2
DM 453-191	Support de maître cylindre. Jusque mai 59.	1
DM 453-191b	Support de maître cylindre, entr'axes des trous de fixat. inf. 35 mm. Depuis mai 59.	1
DM 453-192	Chape de poussoir de maître cylindre, filetage 9×125, long. 43 mm.	1
484-S	Vis TH de 7×17,5 de fixat. de support de maître cylindre sur pédalier (R. III).	4
485-S	Vis TH de 7×20 de fixat. de levier de commande de la tige de poussée réglable de débrayage (R. III).	1
2.372-S	Écrou H de 9×125 de blocage de tige de poussoir de maître cylindre (R. III).	1
2.491-S	Écrou H de 7×100 (R. III) :	
	— de clavette de pédale de débrayage.	1
	— de fixat. de maître cylindre sur support.	1
	— de fixat. du support de maître cylindre sur pédalier.	2
	— de vis de butée de pédale.	2
2.493-S	Écrou H de 7×100 de blocage d'écrou de réglage de fourchette de débrayage (R. III).	1
89.744	Rondelle de 18,5×30×2 entre ressorts de rappel de pédales. (R. II).	1
543.322	Bague de 18×22×17 du support de pédale (R. VI).	1
543.326	Bague de 18×22×29,5 du support de pédales (R. VI).	1
543.331	Ressort de pédale de frein, diam. int. 21 mm, long. 66 mm, diam. du fil 3,2 mm, 9 spires à droite (R. II).	1
543.332	Ressort de pédale de débrayage, diam. int. 21 mm, long. 66 mm, diam. du fil 3,2 mm, 9 spires à gauche (R. II).	1
543.335	Clavette vélo, filetage 7×100, long. 44 mm de pédale de débrayage (R. II).	1
543.391	Vis sans tête de 7×25 de butée de pédales (R. II).	2
615.022	Écrou H de 18×150 de fixat. de butée réglable du câble de débrayage (R. VI).	2

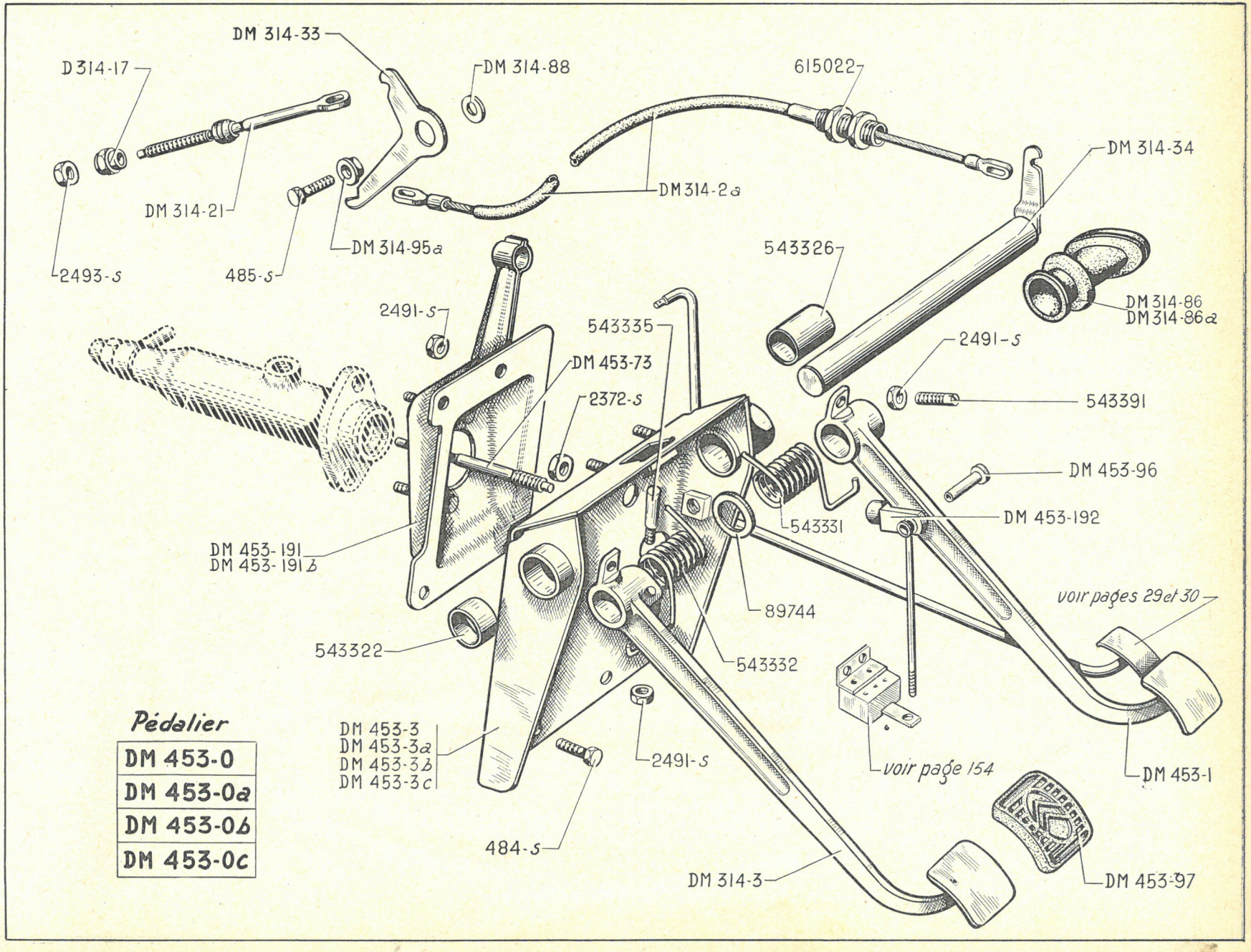

Pédalier
DM 453-0
DM 453-0a
DM 453-0b
DM 453-0c

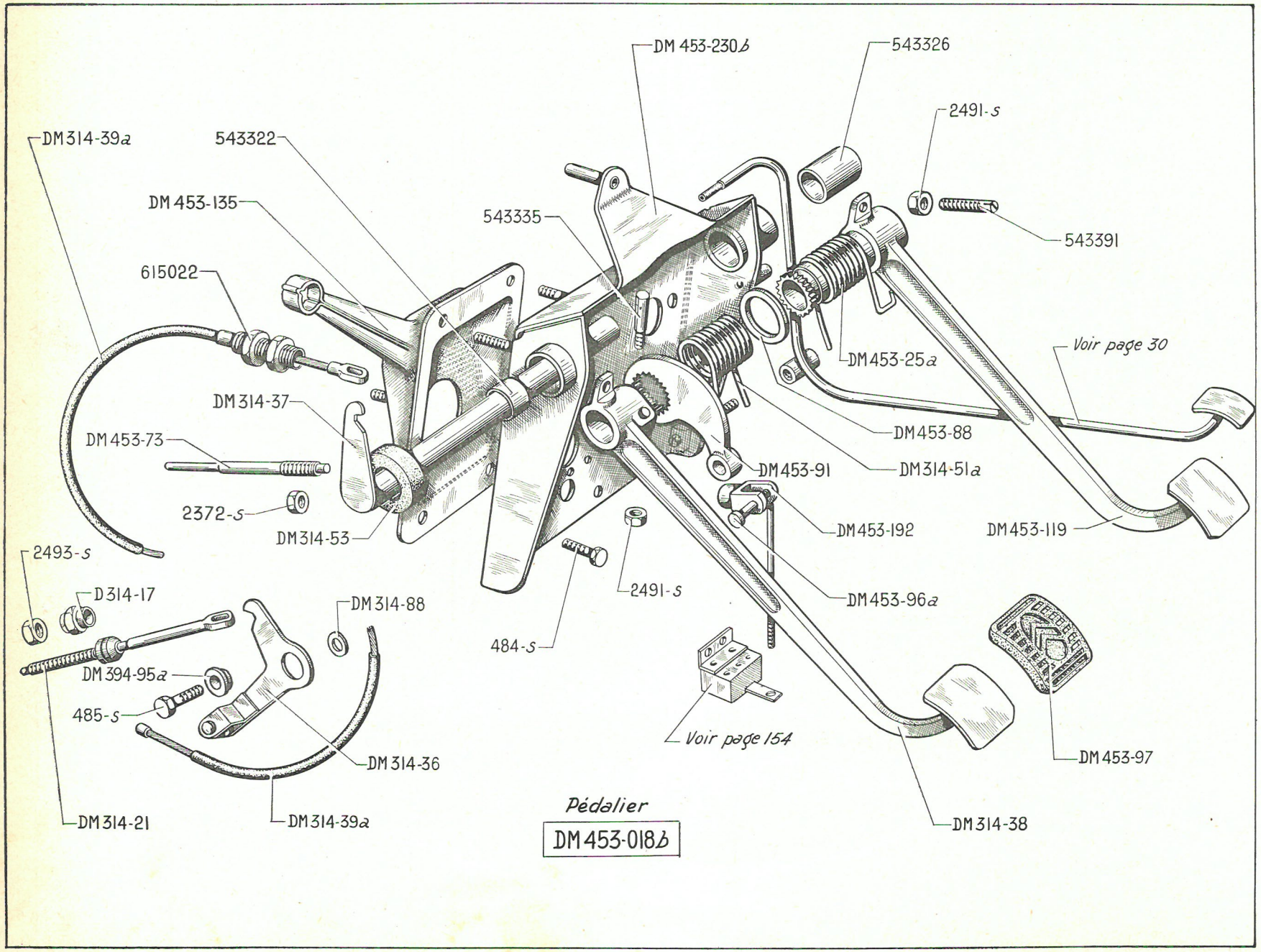

Pédalier

DM 453-018b

NUMÉRO	DÉSIGNATION	COEFFt
	Pour direction à gauche voir page 118	
D 314-17	Écrou H de 7×100 de réglage de fourchette de débrayage.	1
DM 314-21	Tige de poussée réglable de débrayage, filetage 7×100. Long. 136 mm.	1
DM 314-36	Levier de commande de la tige de poussée réglable de débrayage.	1
DM 314-37	Axe de pédales et levier de commande de débrayage. Long. 198 mm.	1
DM 314-38	Pédale de débrayage	1
DM 314-39a	Câble de débrayage (R. VI).	1
DM 314-51a	Ressort de pédale de débrayage, enroulement à gauche (R. VI).	1
DM 314-53	Bague caoutchouc d'étanchéité d'axe de pédale 25×53×20 (R. VI).	1
DM 314-95a	Palier de levier de commande de tige de poussée de débrayage 7,2×20×6,2.	1
DM 453-018b	Pédalier complet.	1
DM 453-25a	Ressort de pédale de frein, enroulement à droite (R. VI).	1
DM 453-73	Tige de poussoir de maître cylindre. Filetage 9×125, long. 135 mm.	1
DM-453-88	Rondelle de 31,5×40×3 entretoise de ressorts de pédales (R. VI).	1
DM 453-91	Renvoi de pédale de frein. Diam. 30 mm (32 dents).	1
DM 453-96a	Axe de 8 mm. Long. sous tête 29 mm de poussoir de maître cylindre.	1
DM 453-97	Garniture de patin de pédale.	2
DM 453-119	Pédale de frein.	1
DM 453-135a	Support de maître cylindre.	1
DM 453-192	Chape de poussoir de maître cylindre. Filetage 9×125. Long. 43 mm.	1
DM 453-230b	Support de pédales de frein et de débrayage.	1
484-S	VIS TH de 7×17,5 de fixation de maître cylindre sur pédalier (R. III).	4
485-S	Vis TH de 7×20 de fixat. de levier de commande de la tige de poussée réglable de débrayage (R. III).	1
2.372-S	Écrou H de 9×125 de blocage de de tige de poussoir maître cylindre (R. III).	1
2.491-S	Écrou H de 7×100 de fixation (R. III) :	
	— de maître cylindre.	2
	— du support de maître cylindre.	2
	— de vis de butée de pédale.	2
2.493-S	Écrou H de 7×100 de blocage d'écrou de réglage de fourchette de débrayage (R. III).	1
543.322	Bague de 18×22×17 (R. VI) :	
	— du support de pédale.	2
	— de pédale de frein.	1
543.326	Bague de 18×22×29,5 de pédale de frein (R. VI).	1
543.335	Clavette vélo, filetage 7×100, long. 44 mm de pédale de débrayage (R. II).	1
543.391	Vis sans tête de 7×25 de butée de pédales (R. II).	2
615.022	Écrou H de 18×150 de fixation de butée réglable du câble de débrayage (R. VI).	2

NUMÉRO	DÉSIGNATION	COEFF.
	JUSQUE FÉVRIER 58	
DM 453-03	Maître-cylindre complet.	1
DM 453-6	Corps de maître-cylindre, diam. ext. 30 mm.	1
DM 453-7	Joint caoutchouc de soupape 4,6×17,2×3 (R. VI).	1
DM 453-8	Corps de soupape (R. VI).	1
DM 453-10	Coupelle principale, diam. ext. 20 mm (R. VI).	1
DM 453-11	Ressort avec embout.	1
DM 453-12	Piston, long. 54 mm.	1
DM 453-13	Coupelle secondaire, diam. ext. 21,5 mm (R. VI).	1
DM 453-14	Rondelle de butée de piston 14×21×2,6.	1
DM 453-15	Jonc d'arrêt du piston, diam. du fil 1,8 mm.	1
DM 453-54	Raccord de sortie, diam. int. 14 mm, filetage 9×125.	1
DM 453-62	Membrane conique de soupape, diam. 8 mm, long. 7 mm. (R. VI).	1
DM 453-77	Vis raccord, filetage 14×150, long., 44 mm.	1
2.459-S	Joint cuivre de 14,3×19×1 de raccord de sortie (R. VI).	2

NUMÉRO	DÉSIGNATION	COEFF.
	DEPUIS FÉVRIER 58	
D 391-99	Jonc d'arrêt de cuvette de maintien de ressort du tiroir de répartiteur.	1
DS 444-63	Joint torique de 27,7×33,1×2,7 entre répartiteur et corps de maître-cylindre (R. VI).	1
DM 453-03a	Maître-cylindre complet avec distributeur. **D. à G.**	1
DM 453-019a	Maître-cylindre complet. **D. à D.**	1
DM 453-6a	Corps de maître-cylindre (Fixat. du distributeur 3 trous de 7,5). **D. à G.**	1
DM 453-10	Coupelle principale, diam. ext. 20 mm (R. VI).	1
DM 453-11a	Ressort avec embout (1 seul embout conique).	1
DM 453-12	Piston de maître-cylindre, long. 54 mm.	1
DM 453-13	Coupelle secondaire, diam. ext. 21,5 mm (R. VI).	1
DM 453-14	Rondelle de butée de piston 14×21×2,6.	1
DM 453-15	Jonc d'arrêt du piston, diam. du fil 1,8 mm.	1
DM 453-233	Corps de distributeur avec tiroir. **D. à G.**	1

NUMÉRO	DÉSIGNATION	COEFF.
DM 453-235	*Ressort du tiroir de répartiteur, diam., int.* 9,2 *mm. Jusque janvier* 59. *R.p. DM* 453-235a; *d. e. o. :* 1-*DM* 453-237a.	1
DM 453-235a	Ressort du tiroir de répartiteur diam. int. 9,2 mm, 9 spires, Depuis janvier 59.	1
DM 453-236	Cuvette de 8,65×9,75,×13×2,2 de maintien de ressort de tiroir du répartiteur.	1
DM 453-237	*Bouchon de répartiteur. Filetage* 18×150. *Jusque janvier* 59. *R.p. DM* 453-237a; *d. e. o. :* 1-*DM* 453-235a.	1
DM 453-237a	Bouchon de répartiteur. Filetage 18×150. Profondeur du chambrage 12 mm. Depuis janvier 59.	1
DM 453-244	Corps de distributeur avec tiroir. **D. à D.**	1
DM 453-245	Corps de maître-cylindre. **D. à D.**	1
485-S	Vis TH de 7×20 de fixat. du répartiteur sur maître-cylindre (R. III).	3
4.929-S	Joint torique de 18,7×22,5×1,9 de bouchon de distributeur (R. VI).	1

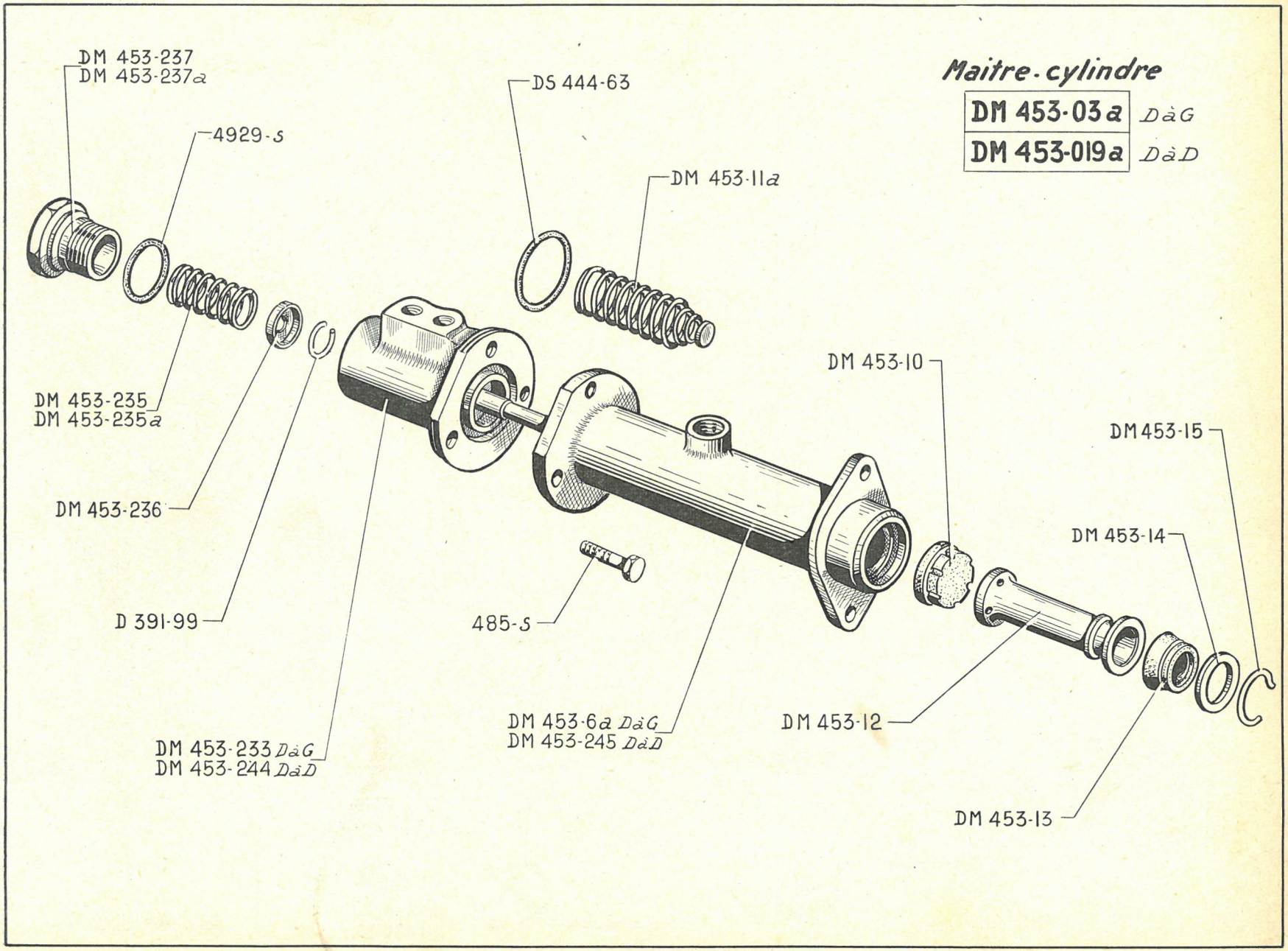
Maitre-cylindre
DM 453-03a D à G
DM 453-019a D à D
DM 453-237
DM 453-237a
4929-S
DS 444-63
DM 453-11a
DM 453-235
DM 453-235a
DM 453-236
D 391-99
DM 453-233 D à G
DM 453-244 D à D
485-S
DM 453-6a D à G
DM 453-245 D à D
DM 453-10
DM 453-15
DM 453-14
DM 453-12
DM 453-13

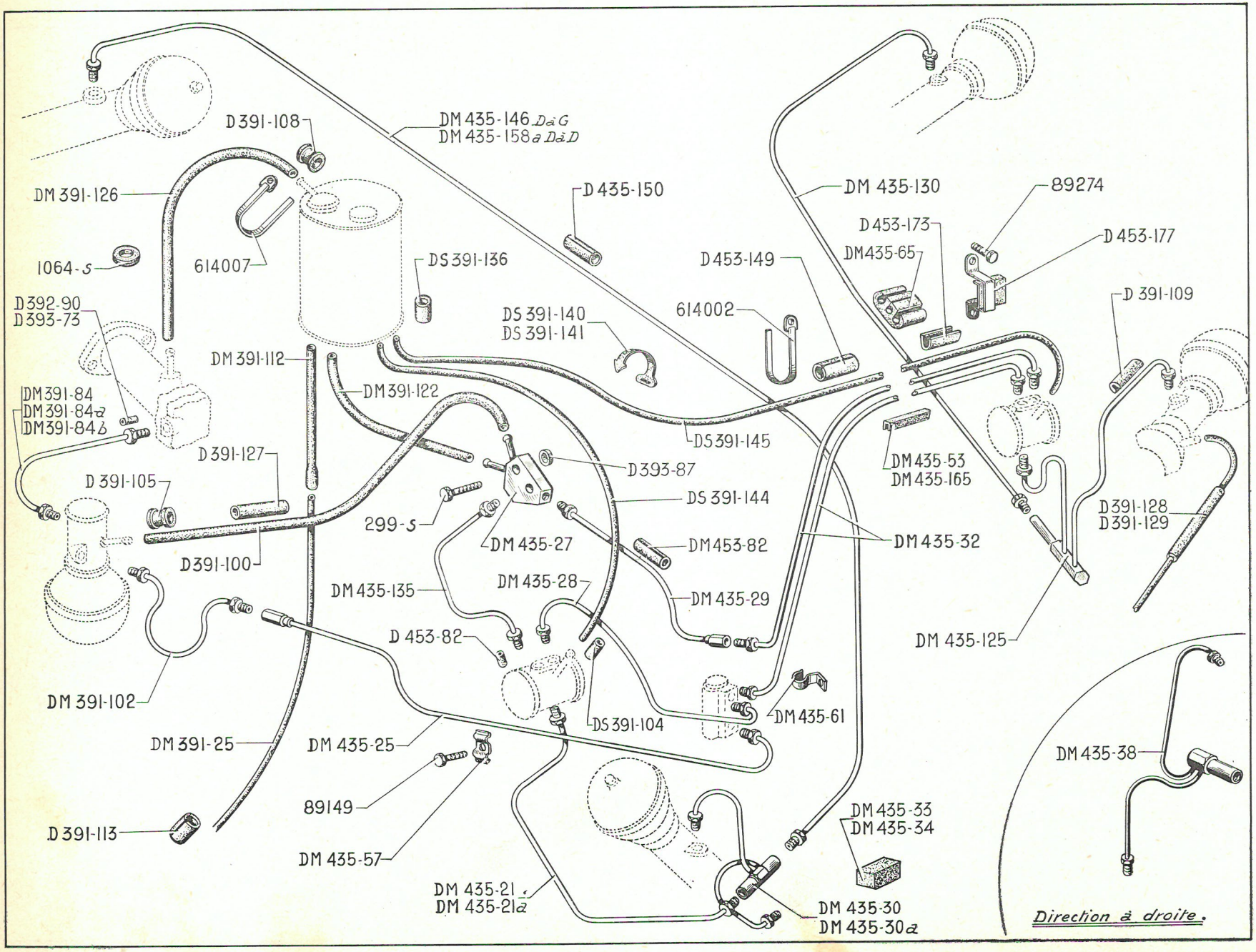
D 391-108
DM 435-146 D à G
DM 435-158 a D à D
DM 391-126
1064-S
614007
DS 391-136
D 435-150
DM 435-130
89274
D 453-173
DM 435-65
D 453-177
D 453-149
614002
D 391-109
D 392-90
D 393-73
DS 391-140
DS 391-141
DM 391-112
DM 391-122
DM 391-84
DM 391-84 a
DM 391-84 b
DS 391-145
D 391-127
D 393-87
DM 435-53
DM 435-165
D 391-105
DS 391-144
299-S
DM 435-27
DM 453-82
DM 435-32
D 391-128
D 391-129
D 391-100
DM 435-135
DM 435-28
DM 435-29
D 453-82
DM 435-125
DM 391-102
DM 435-61
DS 391-104
DM 391-25
DM 435-25
DM 435-38
89149
D 391-113
DM 435-33
DM 435-34
DM 435-57
DM 435-21
DM 435-21 a
DM 435-30
DM 435-30 a
Direction à droite.

NUMÉRO	DÉSIGNATION	COEFF.
DM 391-25	Canalisation souple de retour de fuite de suspension	1
DM 391-84	Tube de liaison complet avec raccords entre pompe et conjoncteur. Jusque octobre 58.	1
DM 391-84a	Tube de 6,35 mm de liaison entre pompe et conjoncteur (montage avec joint D 392-90). Octobre 58 - Février 60.	1
DM 391-84b	Tube de 6,35 mm de liaison entre pompe et conjoncteur. Depuis février 60.	1
D 391-100	Tube caoutchouc de liaison conjoncteur à raccord 4 voies, diam. 14 mm, long. 500 mm.	1
DM 391-102	Tube de liaison entre conjoncteur et bloc de répartition (côté conjoncteur).	1
DS 391-104	Manchon caoutchouc de branchement sur correcteur de retour de fuite 8 × 29.	2
D 391-105	Bague élastique sous collier, diam. int. 15 mm :	
	— de tube de liaison conjoncteur à raccord 4 voies et réservoir.	4
	— de raccord souple de retour de fuite.	1
D 391-108	Bague élastique sous collier, diam. int. 19 mm :	
	— du tube de liaison pompe à réservoir.	2
	— de raccord caoutchouc de retour de fuite.	1
D 391-109	Garniture caoutchouc de protection de canalisation sur flasque de support de cylindre de suspension, long. 48 mm (R. VI).	2
DM 391-112	Raccord caoutchouc de retour de fuites de suspension, diam. int. 7 et 11, long. 880 mm.	1
D 391-113	Bague caoutchouc fendue de fixat. de canalisation de retour de fuite 8 × 12 × 15.	11
DM 391-122	Tube caoutchouc de 7 × 14, long. 1,280 m entre raccord 4 voies et réservoir.	1
DM 391-126	Tube caoutchouc de 11 × 18, long. 825 mm entre pompe et réservoir.	1
D 391-127	Gaine de protection sur tube souple de liaison conjoncteur à raccord 4 voies.	1
D 391-128	Gaine de protection côté gauche sur canalisation de retour de fuite de cylindre de suspension AR, long 250 mm.	1
D 391-129	Gaine de protection côté droit sur canalisation de retour de fuite de cylindre de suspension AR, long. 390 mm.	1
DS 391-136	Manchon caoutchouc de branchement sur réservoir de retour de fuite des correcteurs 18 × 42.	1
DS 391-140	Collier caoutchouc de retour de fuite de correcteur de hauteur, long. 46 mm.	7
DS 391-141	Collier caoutchouc de retour de fuite de correcteur de hauteur, long. 77 mm.	4
DS 391-144	Canalisation rilsan de retour de fuite de correcteur AV, long. 1,200 m (R. VI).	1
DS 391-145	Canalisation rilsan de retour de fuite de correcteur AR, long. 4,200 m (R. VI).	1
D 392-90	Garniture caoutchouc de 6 × 11 × 11 de raccord de canalisation entre pompe et conjoncteur. Depuis octobre 58.	2
D 393-73	Garniture caoutchouc de raccord de canalisation pompe à conjoncteur, diam. int. 8,5 mm, long. 12,5 mm. Jusque octobre 58.	2
D 393-87	Entretoise de 5,5 × 16 × 4 de raccord de suspension 4 voies.	1
DM 435-21	Tube d'alimentation de suspension AV (gauche et droite). Jusque février 58.	1
DM 435-21a	Tube d'alimentation de suspension AV (Montage maître-cylindre avec distributeur). Depuis février 58.	1
DM 435-25	Tube de liaison de conjoncteur à bloc de répartition (côté bloc de répartition).	1
DM 435-27	Raccord 4 voies de suspension.	1
DM 435-28	Tube d'alimentation de correcteur AV.	1
DM 435-29	Tube de retour de correcteur AR (partie AV).	1
DM 435-30	Tube d'alimentation de suspension AV gauche. **D. à G.** Jusque février 58.	1
	D. à D.	1
DM 435-30a	Tube d'alimentation de suspension AV gauche et maître-cylindre (2 tubes, 1 raccord, 4 voies). Depuis février 58.	1
DM 435-32	Canalisation générale de suspension et de frein (partie AR).	1
DM 435-33	Bouchon de fermeture de traverse latérale gauche 60 × 40 × 35 (R. VI).	2
DM 435-34	Bouchon de fermeture de traverse latérale droite 60 × 50 × 40 (R. VI).	1

NUMÉRO	DÉSIGNATION	COEFF¹
DM 435-38	Tube d'alimentation de suspension AV droite et maître-cylindre (2 tubes, 1 raccord, 3 voies). **D. à D.**	1
DM 435-53	Garniture caoutchouc de protection de tube d'alimentation AV. long. 40 mm.	3
DM 435-57	Patte double de fixat. de tube de conjoncteur avec tube de correcteur.	1
DM 435-61	Support de canalisation de suspension (1 trou de 5,5 mm).	3
DM 435-65	Entretoise caoutchouc de canalisation générale AR (3 trous).	3
DM 435-125	Tube de liaison de suspension AR gauche (1 raccord 3 voies).	1
DM 435-130	Tube de liaison de canalisation générale à cylindre de suspension AR droit.	1
DM 435-135	Tube de retour de correcteur AV.	1
DM 435-146	Tube d'alimentation de suspension AV droite. **D. à G.**	1
D 435-150	Gaine caoutchouc de protection de tube d'alimentation de suspension 4×9×15.	4
DM 435-158a	Tube d'alimentation de suspension AV droite. **D. à D.**	1
DM 435-165	Garniture caoutchouc de protection de canalisation de suspension, long. 147 mm.	2
D 453-82	Garniture caoutchouc de raccord 4,5×6,5×11.	ALD

NUMÉRO	DÉSIGNATION	COEFF¹
DM 453-82	Bague de 14×19 de protection de tube de suspension (R. VI).	5
D 453-149	Gaine de protection de canalisation générale AR 15×20×80.	1
D 453-173	Garniture de protection de canalisation générale AR, long. 50 mm.	1
D 453-177	Patte avec caoutchouc de fixat. de canalisation générale AR entr'axes 53 mm.	1
299-S	Vis TH de 5×28 de fixat. de raccord 4 voies (R. III).	1
1.064-S	Œillet caoutchouc de 16×32×7 de tube de liaison pompe à réservoir (R. III).	2
89.149	Vis TH de 5×18 de patte double de fixat. de tube de conjoncteur (R. III).	1
89.274	Vis TH de 5×13 de fixat. (R. III) :	
	— du support de canalisation de suspension.	3
	— de patte de tube d'alimentation AV.	1
614.002	Collier de canalisation générale (circuit AR) long. 0,220 m (R. VI).	3
614.007	Collier de serrage, long. 190 mm (R. VI) :	
	— de gaine de protection de canalisation générale AR.	1
	— de tube de liaison de pompe à réservoir	2

NUMÉRO	DÉSIGNATION	COEFF¹
	BOUCHONS DE PROTECTION	
D 391-60	Bouchon d'obturation caoutchouc de conjoncteur (côté retour) 7,5×12×20 (R. VI).	1
D 391-63	Bouchon caoutchouc d'obturation de conjoncteur (côté utilisation) et de correcteur, diam. 9 mm.	5
D 391-88	Bouchon caoutchouc d'obturation de conjoncteur (côté admission), diam. 14 mm.	1
D 391-111	Bouchon d'obturation caoutchouc de conjoncteur (liaison avec sphère), diam. intér. 53,5 mm (R. VI).	1
D 433-82	Bouchon d'obturation de bloc pneumatique, filetage 36×150.	1
D 434-70	Bouchon d'obturation de cylindre de suspension (côté sphère), filetage extér. 36×150.	1
D 434-95	*Bouchon d'obturation de cylindre de suspension (côté admission), filetage extér.* 9×125. *R.p. D* 391-63.	1
D 435-91	Bouchon d'obturation caoutchouc de correcteur (retour de fuite) 3×8×10 (R. VI).	1
D 453-131	Bouchon de protection pour tube de 4,5 mm (R. VI).	ALD
D 453-132	Bouchon de protection pour tube de 6,35 (R. VI).	ALD

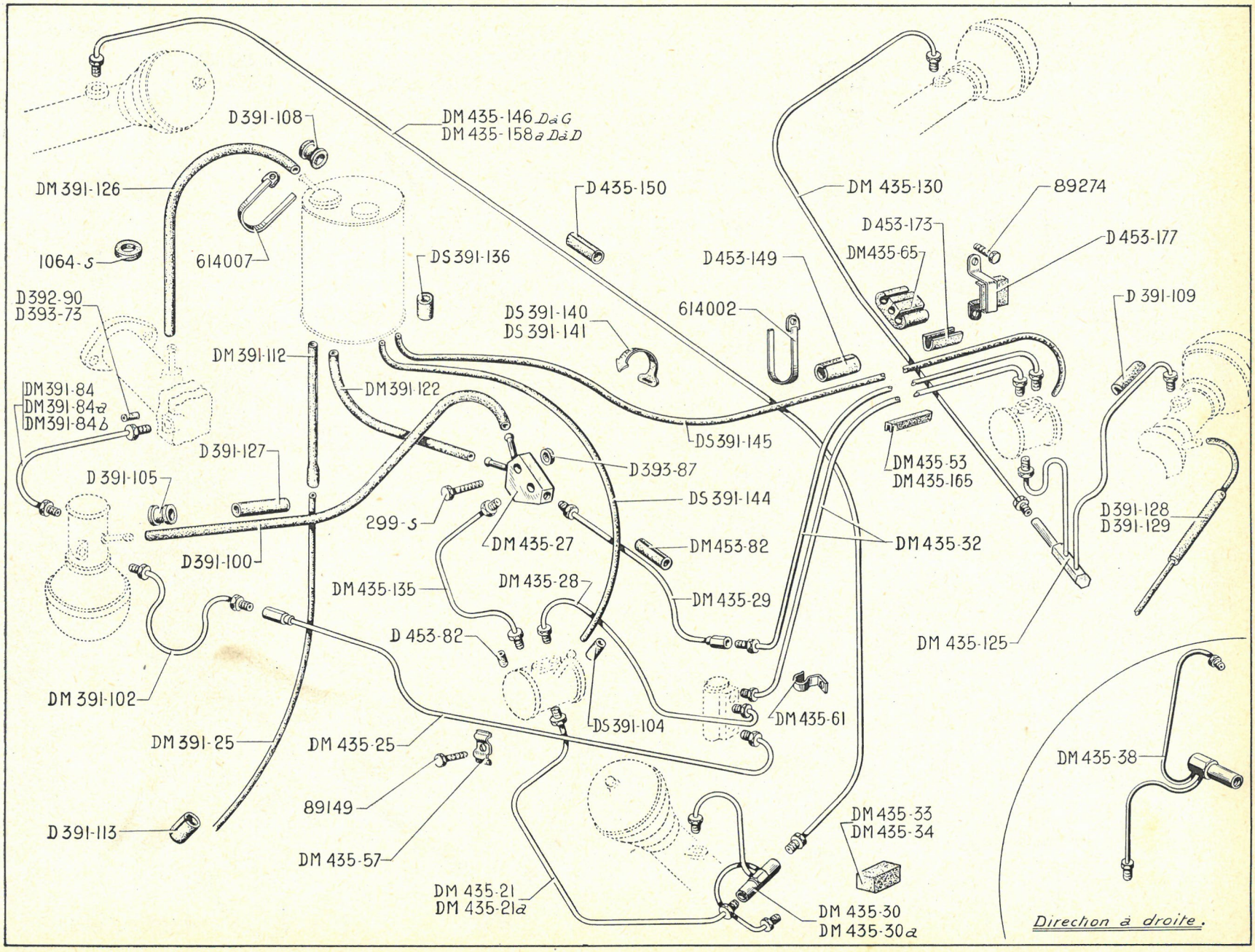
D 391-108
DM 435-146 D à G
DM 435-158 a D à D
DM 391-126
1064-S
614007
DS 391-136
D 435-150
DM 435-130
89274
D 453-173
D 453-177
DM435-65
D 453-149
D392-90
D393-73
DS 391-140
DS 391-141
614002
D 391-109
DM 391-112
DM 391-122
DM391-84
DM391-84a
DM391-84b
DS 391-145
DM 435-53
DM 435-165
D 391-127
D 391-105
D393-87
DS 391-144
299-S
DM 435-27
DM453-82
DM 435-32
D391-128
D391-129
D391-100
DM 435-135
DM 435-28
DM 435-29
DM 435-125
D 453-82
DM 391-102
DS 391-104
DM 435-61
DM 391-25
DM 435-25
DM 435-38
89149
D 391-113
DM 435-33
DM 435-34
DM 435-57
DM 435-21
DM 435-21a
DM 435-30
DM 435-30a
Direction à droite.

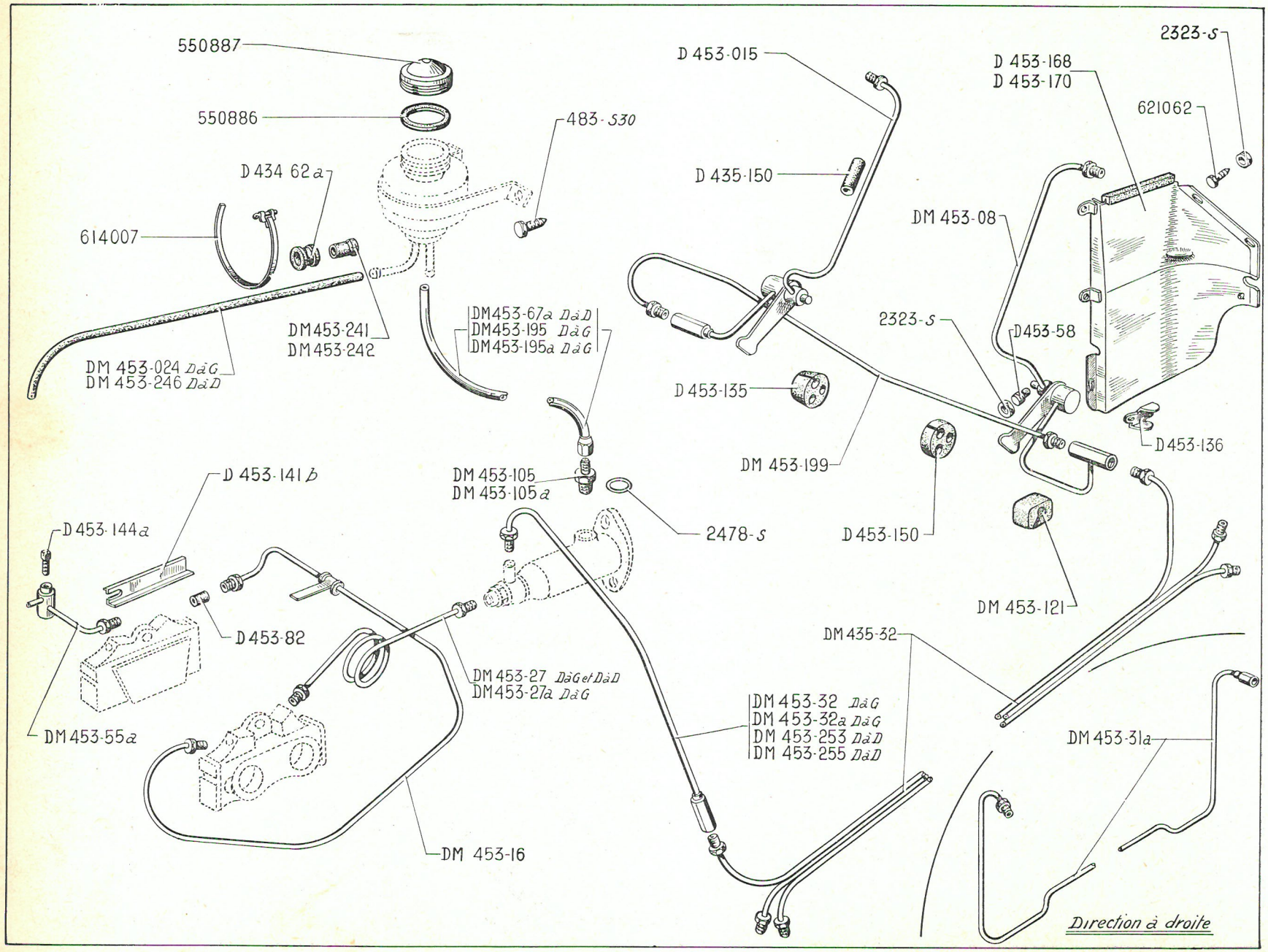
550887
550886
D 434 62 a
614007
483 - S30
DM 453-024 DàG
DM 453-246 DàD
DM 453-241
DM 453-242
DM453-67a DàD
DM453-195 DàG
DM453-195a DàG
D 453-015
D 435-150
D 453-135
DM 453-199
2323-S
D453-58
DM 453-08
D 453-168
D 453-170
621062
2323-S
D 453-136
D 453-150
DM 453-121
D 453-141 b
D 453-144a
DM 453-105
DM 453-105 a
2478-S
D 453-82
DM 453-55a
DM 453-27 DàG et DàD
DM 453-27a DàG
DM 453-16
DM 435-32
DM 453-32 DàG
DM 453-32a DàG
DM 453-253 DàD
DM 453-255 DàD
DM 453-31a
Direction à droite

NUMÉRO	DÉSIGNATION	COEFF.
D 434-62a	Bague de protection sous collier de serrage de canalisation entre réservoir et tube de liaison de maître-cylindre. Diam. int. 11,5 mm. Depuis février 58.	2
DM 435-32	Canalisation générale AR de frein et de suspension.	1
D 435-150	Gaine caoutchouc de protection de tube de frein AR 4×9×15.	2
DM 453-08	Canalisation articulée complète de frein AR gauche.	1
D 453-015	Canalisation articulée complète de frein AR droit (avec raccord 2 voies).	1
DM 453-024	Canalisation rilsan de 5×6 de retour de freins au réservoir (avec manchons de branchement). **D. à G.** Depuis février 58.	1
DM 453-16	Canalisation de frein AV avec raccords et patte de maintien (entre blocs de freinage).	1
DM 453-27	Tube d'alimentation avec raccords de frein AV. **D. à G.** Jusque février 58. **D. à D.**	1 1
DM 453-27a	Tube d'alimentation avec raccords de frein AV (entre maître-cylindre et bloc de freinage AV gauche). **D. à. G.** Depuis février 58.	1
DM 453-31a	Tube de 4,5 mm d'arrivée à frein AV. **D. à D.**	1
DM 453-32	Tube de 4,5 avec raccords de liaison entre maître-cylindre et canalisation générale AR. **D. à G.** Jusque février 58.	1
DM 453-32a	Tube de 4,5 avec raccords de liaison entre maître-cylindre et canalisation générale AR (1 protecteur caoutchouc). **D. à G.** Depuis février 58.	1
DM 453-55a	Tube de purge de frein AV.	1
D 453-58	Vis de 5×21,5 d'arrêt de raccord pivotant AR.	2
DM 453-67a	Tube de 6,35 mm de liaison entre maître-cylindre et réservoir. **D. à D.**	1
D 453-82	Garniture caoutchouc de raccord de canalisation de 4,5×6,5×11.	ALD
DM 453-105	Raccord d'arrivée au maître-cylindre, filetages 16×150 et 12×100, long. 35,5 mm. Jusque février 58.	1
DM 453-105a	Raccord d'arrivée au maître-cylindre, filetage 16×150 et 12×125. Depuis février 58.	1
DM 453-121	Protecteur caoutchouc de canalisation articulée de frein AR gauche (R. VI).	1
D 453-135	Bouchon caoutchouc d'étanchéité de canalisation sur passage de roue AR 2 trous de 4,5 - 1 trou de 8.	2
D 453-136	Chape de maintien de canalisation articulée AR, entraxes 29 mm.	2
D 453-141b	Patte support de tube de purge de bloc de freinage AV droit.	1
D 453-144a	Vis de purge de bloc de freinage AV filetage 5×75.	1
D 453-150	Bague caoutchouc de maintien de canalisation AR, diam. 35 mm, épais. 20 mm.	1
D 453-168	Écran de protection de canalisation articulée de frein AR gauche.	1
D 453-170	Écran de protection de canalisation articulée de frein AR droit.	1
DM 453-195	Tube de 8 mm de liaison avec racord entre maître cylindre et réservoir. **D. à G.** Jusque février 58.	1
DM 453-195a	Tube de 6,35 mm de liaison avec raccord entre maître-cylindre et réservoir (1 raccord filetage 12×125). **D. à G.**	1
DM 453-199	Tube de 4,5 mm de liaison avec raccords entre raccord 3 voies et raccord 2 voies de frein AR droit.	1
DM 453-241	Manchon caoutchouc de branchement de canalisation Rilsan de retour des freins au réservoir 5×11×15×50. Depuis février 58.	2
DM 453-242	Tube caoutchouc de 5×11×65 entre réservoir et tube de liaison de maître-cylindre. Depuis février 58.	1
DM 453-246	Canalisation rilsan de retour des freins au réservoir, long. 1,673 (avec manchons). **D. à D.**	1
DM 453-253	Tube de 4,5 mm de liaison entre maître-cylindre et raccord 2 voies. **D. à D.**	1
DM 453-255	Tube de 4,5 mm de liaison entre raccord 2 voies et canalisation générale AR. **D. à D.**	1
483-S 30	Vis TH à pointe de 7×15 de fixat. de réservoir de frein (R. III).	2
2.323-S	Écrou H de 5×75 (R. III) : — de vis d'arrêt de raccord pivotant AR. — de fixat. d'écran de canalisation articulée AR.	 2 5
2.478-S	Joint de 16,3×22 de vis raccord d'arrivée au maître-cylindre (R. VI).	1
550.886	Joint caoutchouc de 34×45 de bouchon de réservoir de frein (R. VI).	1
550.887	*Bouchon de réservoir de frein complet (R. VI). N.F.P.*	1
614.007	Collier de serrage de tube caoutchouc de liaison réservoir à maître-cylindre, long. 190 mm (R. VI). Depuis février 58.	2
621.062	Vis TH de 5×14 de fixat. d'écran de protection de canalisation articulée AR (R. III).	6

NUMÉRO	DÉSIGNATION	COEFF.
D 435-149	Manchon caoutchouc d'étanchéité de tige réglable de commande 6×36×60.	1
DM 437-5	Tige de liaison AR de commande de variation de hauteur, long. 2,170 m.	1
DM 437-6	Levier avec boule de commande de variation de hauteur.	1
DM 437-8a	Tige de torsion AV complète de commande de variation de hauteur.	1
DM 437-9	Tige de torsion AR complète de commande de variation de hauteur.	1
DM 437-55	Tige de liaison réglable entre tige de torsion AV et commande de variation de hauteur.	1
DM 437-73	Secteur du levier de commande de variation de hauteur.	1
DM 437-80	Levier de renvoi de commande de variation de hauteur.	1
DM 437-101	Tige de liaison AV de commande de variation de hauteur, long. 81 mm, filetage 5×75.	1
DM 437-109	Coussinet nylon de tige de liaison AR de commande de variation de hauteur (pour trou de 8 mm) (R. VI).	4
DM 437-110	Tige avec chape de liaison de commande de variation de hauteur AR, long. 96 mm.	1
DM 437-112	Écrou de 5×75 de blocage de tiges de liaison AV et AR de commande de variation de hauteur, long. 11,5 mm (R. VI).	2
DM 437-113	Axe de liaison sur levier de commande de variation de hauteur.	1
DM 437-118a	Collier d'arrêt latéral de tige de torsion AV de commande de variation de hauteur.	1
DM 437-119	Contre-écrou de 5×75 de blocage de tiges de liaison AV et AR de commande de variation de hauteur (R. VI).	2
DM 437-123	Chape de tiges de liaison AV et AR de commande de variation de hauteur long. 35 mm, filetage 5×75.	2
124-S 30	Vis TR de 5×10 de fixat. de secteur sur tôle latérale d'auvent (R. III).	2
127-S	Vis TR de 5×20 de fixat. (R. III) :	
	— de collier d'arrêt sur levier avec boule.	1
	— de collier d'arrêt sur tige de torsion AV et AR.	2
2.321-S	Écrou H de 5×75 de fixat. (R. III) :	
	— de tige de liaison AV sur chape.	1
	— de collier d'arrêt sur tige de torsion AV et AR.	2
	— de collier d'arrêt sur levier avec boule.	1

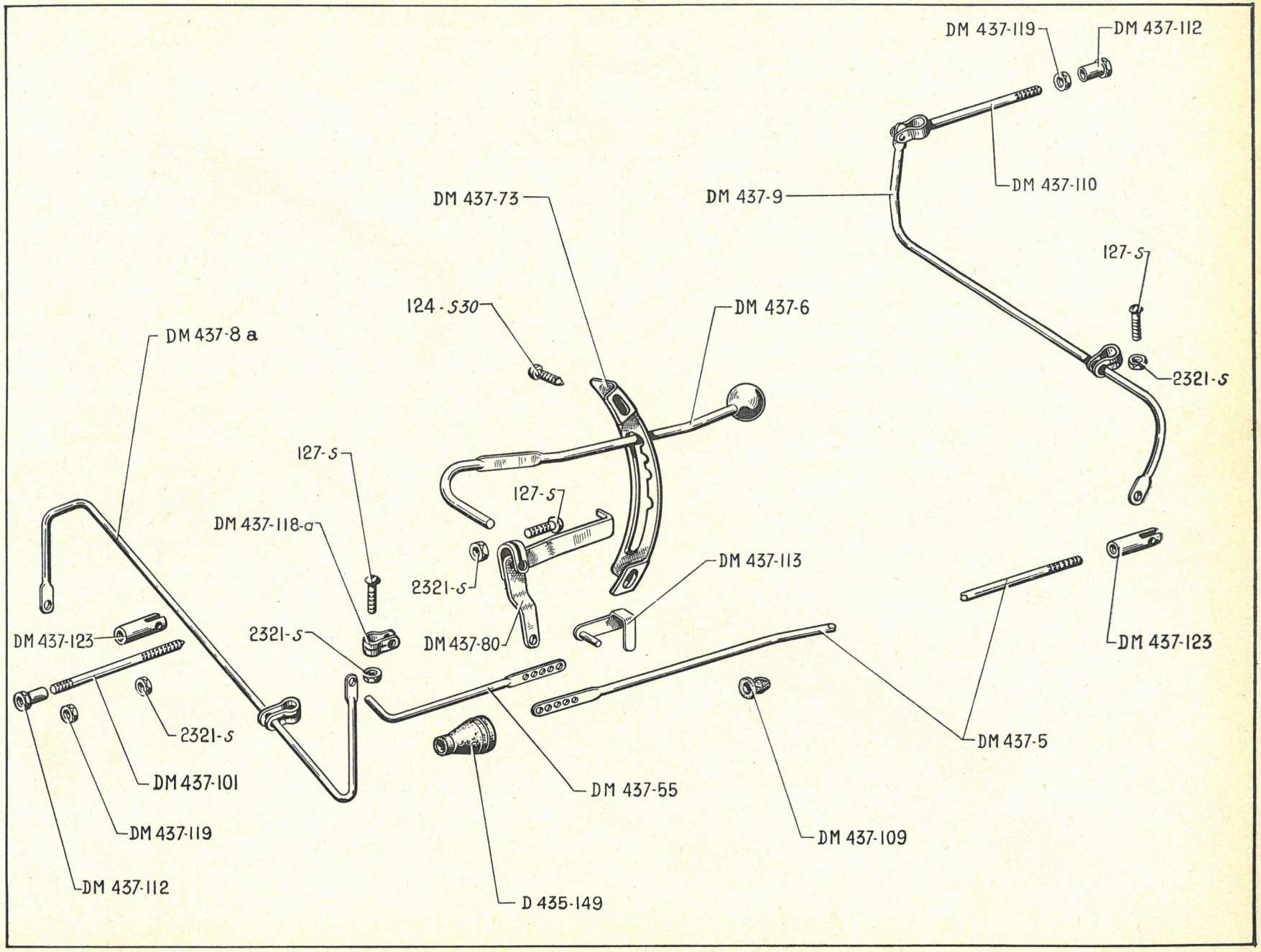
DM 437-119
DM 437-112
DM 437-110
DM 437-9
DM 437-73
127-S
124-S30
DM 437-6
2321-S
DM 437-8 a
127-S
127-S
DM 437-118-a
2321-S
DM 437-113
DM 437-123
2321-S
DM 437-80
DM 437-123
2321-S
DM 437-101
DM 437-119
DM 437-112
DM 437-55
D 435-149
DM 437-109
DM 437-5

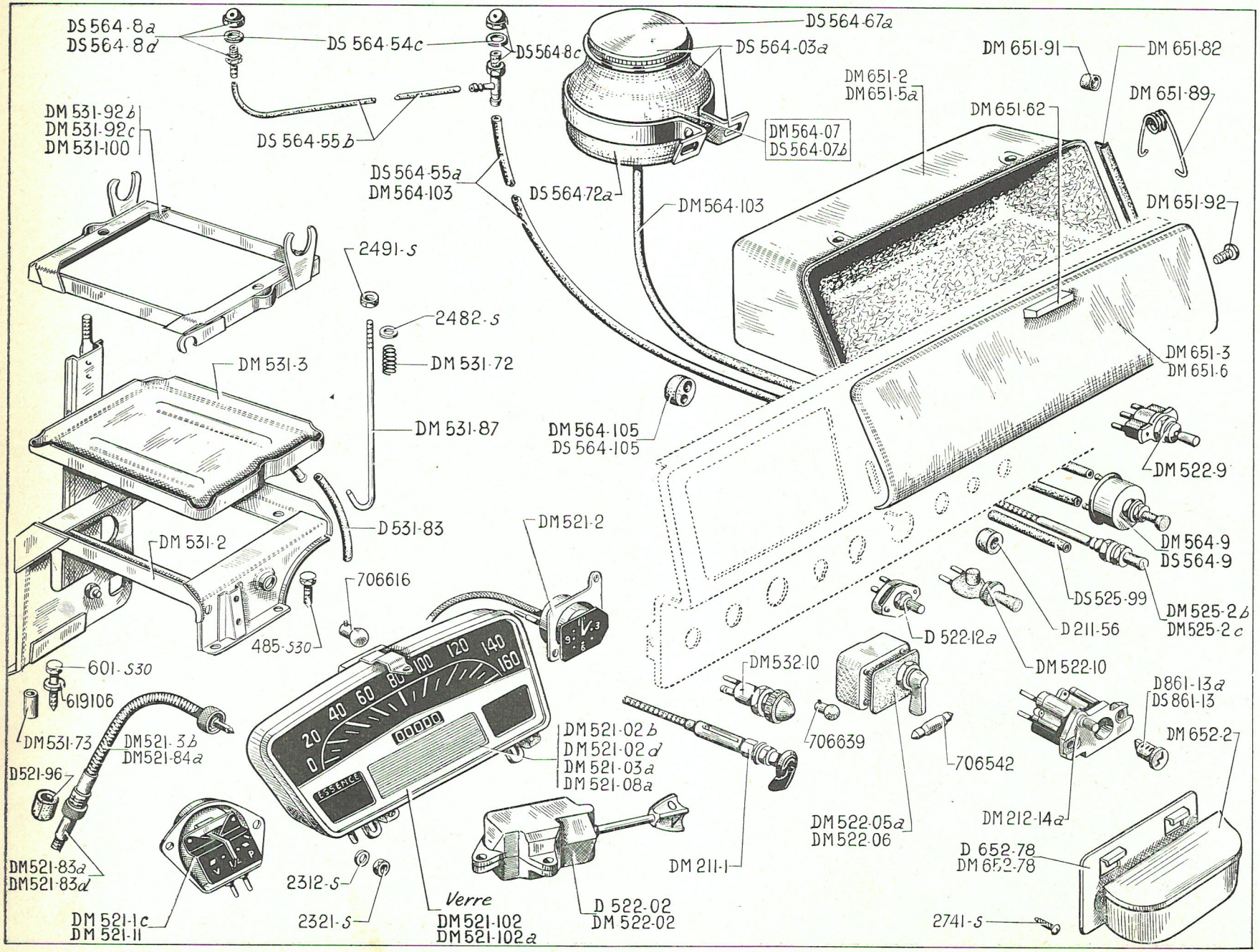
DS 564-8a
DS 564-8d
DS 564-54c
DS 564-8c
DS 564-67a
DS 564-03a
DM 651-91
DM 651-82
DM 651-89
DM 651-2
DM 651-5a
DM 651-62
DM 531-92b
DM 531-92c
DM 531-100
DS 564-55b
DM 564-07
DS 564-07b
DS 564-55a
DM 564-103
DS 564-72a
DM 564-103
DM 651-92
2491-s
2482-s
DM 531-72
DM 531-3
DM 651-3
DM 651-6
DM 531-87
DM 564-105
DS 564-105
DM 522-9
D 531-83
DM 521-2
DM 564-9
DS 564-9
DM 531-2
706616
DS 525-99
D 211-56
DM 525-2b
DM 525-2c
D 522-12a
DM 522-10
485-s30
601-s30
DM 532-10
D861-13a
DS 861-13
619106
DM 531-73
DM 521-3b
DM 521-84a
706639
706542
DM 652-2
D521-96
DM 521-02b
DM 521-02d
DM 521-03a
DM 521-08a
DM 522-05a
DM 522-06
DM 212-14a
DM 521-83a
DM 521-83d
DM 211-1
D 652-78
DM 652-78
2312-s
Verre
DM 521-102
DM 521-102a
D 522-02
DM 522-02
2741-s
DM 521-1c
DM 521-11
2321-s

NUMÉRO	DÉSIGNATION	COEFF.
	U.S.A. **Jusque mai 59.**	
	TABLEAU DE BORD **COMMUTATEURS** **TIRETTE**	
DM 211-1	Commande d'avance, long. 440 mm (R. VI).	1
D 211-56	Bague caoutchouc de 4×16×20 d'étanchéité de tirette de starter.	1
DM 212-14a	Commutateur d'allumage avec bouton de commande de démarreur, sans barillet (R. VI).	1
DM 521-02b	Tableau de bord 6 volts « ED» (Véglia) complet avec montre (R. VI). **CONFORT.**	1
DM 521-02d	Tableau de bord 6 volts « ED » (Véglia) complet sans montre (R. VI) (sauf **CONFORT**).	1
DM 521-03a	Tableau de bord 6 volts complet « ED » (Véglia) sans montre, gradué en miles (R. VI). **D. à D.**	1
DM 521-08a	Tableau de bord 6 volts complet « ED » (Véglia) avec montre gradué en miles (R. VI). **U.S.A.**	1
DM 521-1c	Indicateur d'essence « ED » (Véglia) (R. VI).	1
DM 521-2	Montre Jaeger 6 volts sur tableau « ED » (Véglia) (R. VI). **CONFORT.**	1
DM 521-3b	*Flexible de compteur « ED » (Véglia), long. 1,315 m (R. VI). Jusque mars 59.* *R.p. DM 521-83a; d. e. o. : 1-DM 521-84a.*	1
DM 521-11	Indicateur d'essence « ED » (Véglia) (R. VI). **D. à D.** et **U.S.A.**	1
DM 521-83a	Flexible de compteur « ED » (partie côté boîte de vitesses) long. 1,030 m (R. VI). **D. à G.** Depuis mars 59.	1
DM 521-83d	Flexible de compteur « ED » (Véglia) partie côté boîte de vitesses, long. 1,730 m (R. VI). **D. à D.**	1
DM 521-84a	Flexible de compteur « ED » (partie côté compteur), long. 270 mm (R. VI). Depuis mars 59.	1
D 521-96	Bague caoutchouc de 8×22×20 de protection de flexible de compteur.	2
DM 521-102	Verre de tableau « ED » (Véglia) (R. VI).	1
DM 521-102a	Verre de tableau « ED » (Véglia) gradué en miles (R. VI). **D. à D.** et **U.S.A.**	1
D 522-02	Commutateur d'éclairage et d'avertisseur (R. VI). **D. à D.**	1
DM 522-02	Commutateur d'éclairage et d'avertisseur (R. VI). **D. à G.**	1
DM 522-05a	Commutateur d'indicateur de direction (R. VI). **Sauf U.S.A.**	1
DM 522-06	Commutateur « Scintex » d'indicateur de direction (R. VI). **U.S.A.**	1
DM 522-9	Commutateur de feu de stationnement (R. VI). Depuis septembre 58.	1
DM 522-10	Commutateur d'essuie-glace et d'éclairage intérieur (R. VI).	2
D 522-12a	Commutateur rhéostat 6 volts de lampe de tableau de bord (R. VI).	1
DM 525-2b	Tirette de starter long 470 mm (R. VI). **NORMALE.**	1
DM 525-2c	Tirette de starter long. 670 mm (R. VI). **LUXE.**	1
DS 525-99	Caoutchouc d'insonorisation de tirette de starter, long. 200 mm.	1
DM 532-10	Voyant rouge témoin de charge de batterie (R. VI).	1
D 861-13a	Jeu de 4 barillets (4 paillettes) du commutateur d'allumage et de portes (R. VI). Jusque juillet 59.	1
DS 861-13	Jeu de 4 barillets (5 paillettes) du commutateur d'allumage et de portes (R. VI). Depuis juillet 59.	1
2.312-S	Rondelle de 5,5×12 des écrous de fixat. du tableau de bord. (R. III).	4
2.321-S	Écrou H de 5×75 des vis de fixat. du tableau de bord (R. III).	2
706.542	Lampe 6 volts, 4 watts, 2 pointes, du commutateur d'indicateur de direction (R. VI).	1
706.616	Lampe 6 volts, 1,5 watt, ballon de de 11 mm, d'éclairage du tableau (R. VI).	2
706.639	Lampe 12 volts 1,5 watt de voyant de batterie (R. VI).	1
	BATTERIE D'ACCUS *(S'adresser directement aux maisons : DININ, TUDOR, TEM, FULMEN ou à leurs représentants officiels.)*	
DM 531-2	Support de batterie.	1
DM 531-3	Bac de batterie (R. VI).	1
DM 531-72	Ressort sur tirant de batterie, diam. intérieur 8,5, long. 23 mm.	2
DM 531-73	Entretoise de 9,5×16×25,5 de fixat. de support de batterie.	1

NUMÉRO	DÉSIGNATION	COEFF.
D 531-83	Tube de 8×10 d'évacuation d'eau sur bac de batterie, long. 500 mm (R. VI).	1
DM 531-87	Tirant AR de fixat. de cadre de batterie, filetage 7×100, long. 270 mm.	1
DM 531-92b	Cadre de fixat. de batterie avec 3 pattes de fixat. de canalisation et 2 barrettes (R. VI). **LUXE. D. à G.**	1
DM 531-92c	Cadre de fixat. de batterie avec 3 pattes de fixat. de canalisation et 3 barrettes (R. VI). **NORMALE.**	1
DM 531-100	Cadre de fixation de batterie (R. VI). **D. à D.**	1
485-S 30	Vis TH de 7×30 de fixat. du support de batterie, sur longeron (R. III).	2
601-S 30	Vis TH de 9×50 à pointe de fixat. du support de batterie sur traverse AV moteur (R. III).	1
2.482-S	Rondelle de 7,5×14 des écrous de blocage de ressort sur tirant (R. III).	2
2.491-S	Écrou H de 7×100 de serrage de tirant de batterie (R. III).	2
619.106	Rondelle de 9,5×24×2 de vis de fixat. du support de batterie sur traverse AV moteur (R. III).	1
	BOITE A GANTS CENDRIERS AV ET AR	
DM 651-2	Boîte à gants. **D. à G.**	1
DM 651-3	Couvercle. **D. à G.**	1
DM 651-5a	Boîte à gants. **D. à D.**	1
DM 651-6	Couvercle de boîte à gants. **D. à D.**	1
DM 651-62	Doigt d'ouverture du couvercle (R. VI).	1
DM 651-82	Jonc de garniture de boîte à gants.	1
DM 651-89	Ressort de rappel du couvercle.	2
DM 651-91	Butée caoutchouc de couvercle.	1
DM 651-92	Vis TP de 5×10 (fente cruciforme) de fixat. de couvercle (R. VI).	2
DM 652-2	Cendrier (R. VI). — AV **LUXE.** — AV et AR. **CONFORT.**	 1 2
D 652-78	Platine de fixat. de cendrier AR (R. VI). **CONFORT.**	1
DM 652-78	Platine de fixat. de cendrier AV (R. VI)	1
2.741-S	Vis TR Parker de 4,85×9,5 de fixat. de platine (R. VI).	2
	LAVE-GLACE A UN GICLEUR	
	CONFORT.	
	Jusque septembre 58.	
DS 564-03a	Réservoir complet (R. VI).	1
DM 564-07	*Lave-glace complet (R. VI). R.p. DS 564-07 b.*	1
DS 564-8a	Gicleur à deux sorties (R. VI).	1
DS 564-9	Pompe, un raccord pour tube de 4 mm et un pour tube de 6 mm. (R VI.)	1
DS 564-54a	Joint de gicleur (R. VI).	1
DS 564-55a	Tube de refoulement, diam. 4 mm, long. 1,300 m (R. VI).	1
DS 564-67a	Couvercle avec joint (R. VI).	1
DS 564-72a	Réservoir sans couvercle ni collier (R. VI).	1
DM 564-103	Tube d'aspiration, diam. 6 mm long. 1 m (R. VI).	1
DS 564-105	Protecteur caoutchouc des tubes un trou de 4 mm et un de 6 mm (R. VI).	1
	LAVE-GLACE A DEUX GICLEURS	
	CONFORT.	
	Depuis septembre 58.	
DS 564-03a	Réservoir complet (R. VI).	1
DS 564-07b	Lave-glace complet (R. VI).	1
DS 564-8c	Gicleur avec raccord double, côté droit (R. VI).	1
DS 564-8d	Gicleur avec raccord simple, côté gauche (R. VI).	1
DM 564-9	Pompe, deux raccords pour tube de 6 mm (R. VI).	1
DS 564-54a	Joint de gicleur (R. VI).	2
DS 564-55b	Tube diam. 4 mm de refoulement de gicleur droit à gicleur gauche, long. 690 mm (R. VI).	1
DS 564-67a	Couvercle avec joint (R. VI).	1
DS 564-72a	Réservoir sans couvercle ni collier (R. VI).	1
DM 564-103	Tube diam. 6 mm de refoulement de la pompe au réservoir et d'aspiration au gicleur droit, long. 1 m (R. VI).	2
DM 564-105	Protecteur caoutchouc des tubes, deux trous de 6 mm.	1

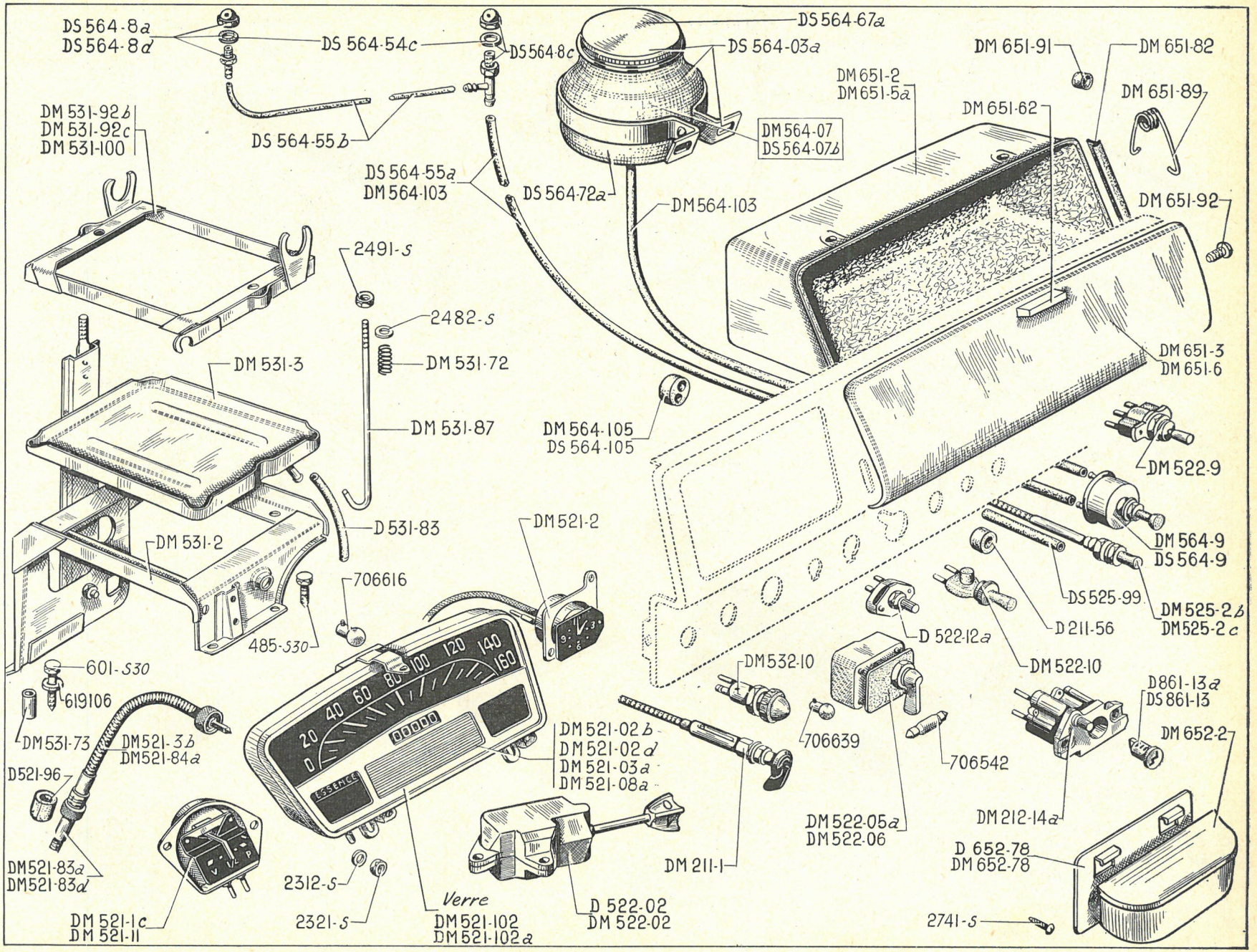
DS 564-8a
DS 564-8d
DS 564-54c
DS564-8c
DS 564-67a
DS 564-03a
DM 651-91
DM 651-82
DM 651-2
DM 651-5a
DM 651-89
DM 651-62
DM 531-92b
DM 531-92c
DM 531-100
DS 564-55b
DM564-07
DS564-07b
DS 564-55a
DM 564-103
DS 564-72a
DM564-103
DM 651-92
2491-s
2482-s
DM 531-72
DM 531-3
DM 651-3
DM 651-6
DM 531-87
DM 564-105
DS 564-105
DM 522-9
D 531-83
DM 521-2
DM 564-9
DS 564-9
DM 531-2
706616
DS 525-99
D 211-56
DM 525-2b
DM 525-2c
D 522-12a
DM 522-10
601-S30
DM532-10
D861-13a
DS 861-13
619106
706639
DM 652-2
DM 531-73
DM 521-3b
DM 521-84a
706542
D521-96
DM 522-05a
DM 522-06
DM 212-14a
DM 521-02b
DM 521-02d
DM 521-03a
DM 521-08a
DM 521-83a
DM 521-83d
DM 211-1
D 652-78
DM 652-78
2312-s
2321-s
Verre
DM 521-102
DM 521-102a
D 522-02
DM 522-02
2741-s
DM 521-1c
DM 521-11

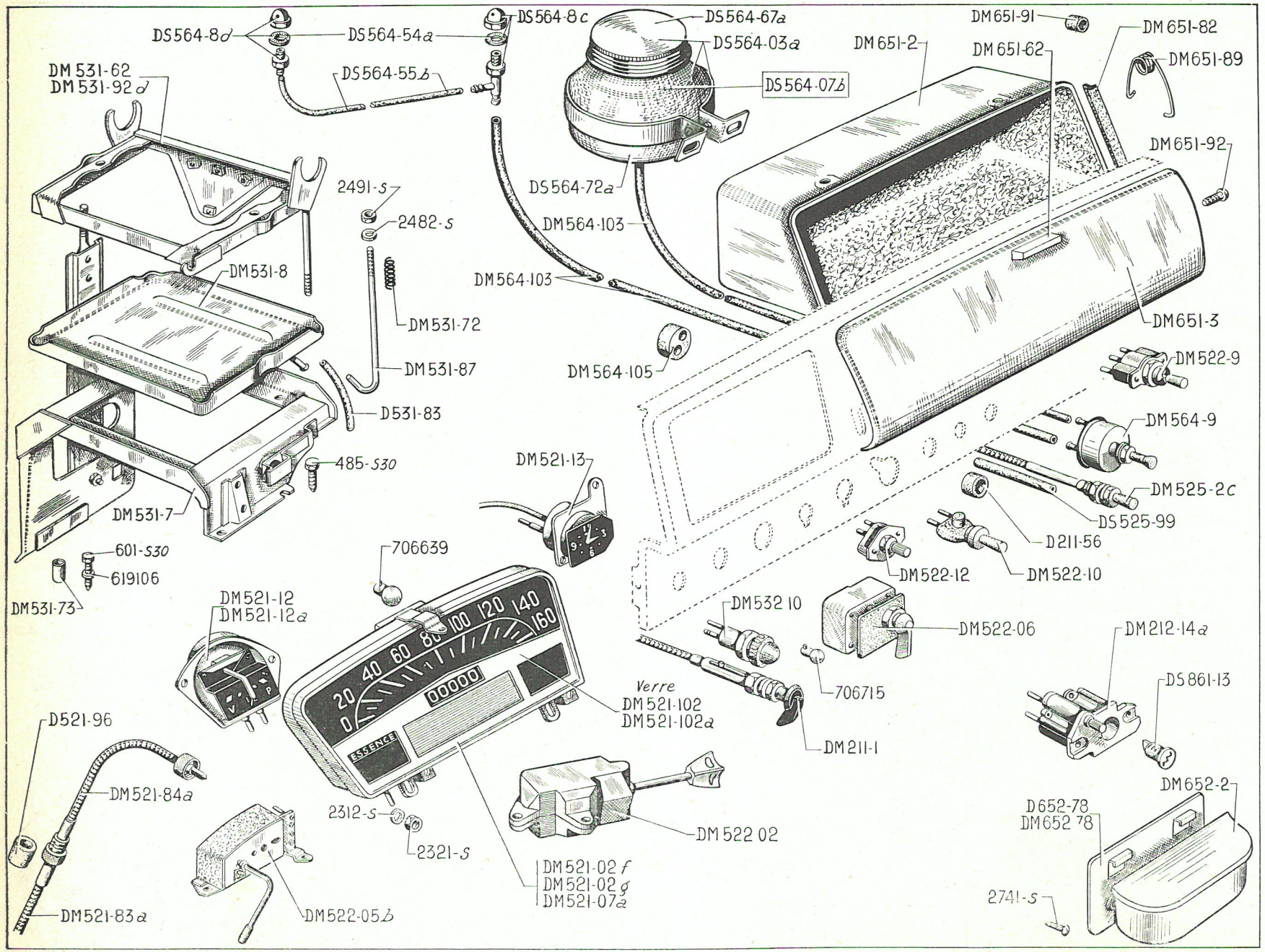
DS564-8d
DS564-54a
DS564-55b
DS564-8c
DS564-67a
DS564-03a
DS564-07b
DM651-91
DM651-82
DM651-89
DM651-2
DM651-62
DM531-62
DM531-92d
DM651-92
2491-S
2482-S
DS564-72a
DM564-103
DM564-103
DM531-8
DM531-72
DM531-87
D531-83
485-S30
DM531-7
DM564-105
DM651-3
DM522-9
DM564-9
DM525-2c
DS525-99
D211-56
DM522-10
DM522-12
DM521-13
706639
601-S30
619106
DM531-73
DM521-12
DM521-12a
DM532 10
DM522-06
706715
DM212-14a
DS861-13
Verre
DM521-102
DM521-102a
DM211-1
D521-96
DM521-84a
DM521-83a
2312-S
2321-S
DM522 02
DM522-05b
DM521-02f
DM521-02g
DM521-07a
DM652-2
D652-78
DM652 78
2741-S
20 40 60 80 100 120 140 160
ESSENCE

NUMÉRO	DÉSIGNATION	COEFFt
	U.S.A. **Depuis mai 59.** **TAXI** **Depuis mars 60.**	
	TABLEAU DE BORD COMMUTATEURS TIRETTE	
DM 211-1	Commande d'avance, long 440 mm (R. VI).	1
D 211-56	Bague caoutchouc de 4×16×20 d'étanchéité de tirette de starter.	1
DM 212-14a	Commutateur d'allumage avec bouton de commande de démarreur, sans barillet (R. VI).	1
DM 521-02f	Tableau de bord 12 volts « ED » (Véglia) complet avec montre (R. VI). **CONFORT. TAXI.**	1
DM 521-02g	Tableau de bord 12 volts « ED » (Véglia) complet sans montre (R. VI) (sauf **CONFORT**). **TAXI.**	1
DM 521-07a	Tableau de bord 12 volts complet « ED » (Véglia) avec montre, gradué en miles (R. VI). **U.S.A.**	1
DM 521 12	Indicateur d'essence 12 volts « ED » (Véglia) (R. VI). **U.S.A.**	1
DM 521-12a	Indicateur d'essence 12 volts « ED » (Véglia) (R. VI). **TAXI.**	1
DM 521-13	Montre Jaeger 12 volts sur tableau « ED » (Véglia) (R. VI). **CONFORT.**	1
DM 521-83a	Flexible de compteur « ED » (partie côté boîte de vitesses). long. 1,030 m (R. VI).	1
DM 521-84a	Flexible de compteur « ED » (partie côté compteur), long. 270 mm (R. VI).	1
D 521-96	Bague caoutchouc de 8×22×20 de protection de flexible de compteur.	2
DM 521-102	Verre de tableau « ED » (Véglia) (R. VI). **TAXI.**	1
DM 521-102a	Verre de tableau « ED » (Véglia) gradué en miles (R. VI). **U.S.A.**	1
DM 522-02	Commutateur d'éclairage et d'avertisseur (R. VI). **TAXI.**	1
DM 522-05b	Commutateur 12 volts (Axo) d'indicateur de direction (R.VI). **TAXI.**	1
DM 522-06	Commutateur « scintex » d'indicateur de direction (R. VI). **U.S.A.**	1
DM 522-9	Commutateur de feu de stationnement (R. VI). Depuis septembre 58.	1
DM 522-10	Commutateur d'essuie-glace et d'éclairage intérieur (R. VI).	2
DM 522-12	Commutateur rhéostat 12 volts de lampe de tableau de bord (R. VI).	1
DM 525-2c	Tirette de starter long. 670 mm (R. VI).	1
DS 525-99	Caoutchouc d'insonorisation de tirette de starter, long. 200 mm.	1
DM 532-10	Voyant rouge témoin de charge de batterie (R. VI).	1
DS 861-13	Jeu de 4 barillets (5 paillettes) du commutateur d'allumage et de portes (R. VI).	1
2.312-S	Rondelle de 5,5×12 des écrous de fixat. du tableau de bord. (R. III).	4
2.321-S	Écrou H de 5×75 des vis de fixat. du tableau de bord (R. III).	2
706.639	Lampe 12 volts, 1,5 watt, ballon de 11 mm, d'éclairage du tableau (R. VI).	2
796.715	Lampe 24 volts, 3 watts de voyant de batterie (R. VI).	1
	BATTERIE D'ACCUS *(S'adresser directement aux maisons : DININ, TUDOR, TEM, FULMEN ou à leurs représentants officiels.)*	
DM 531-7	Support de batterie.	1
DM 531-8	Bac de batterie (R. VI).	1
DM 531-62	Cadre de fixat. de batterie (montage « lucas ») (R. VI). **U.S.A.**	1
DM 531-72	Ressort sur tirant de batterie, diam. intérieur 8,5, long. 23 mm.	2
DM 531-73	Entretoise de 9,5×16×25,5 de fixat. de support de batterie.	1
D 531-83	Tube de 8×10 d'évacuation d'eau sur bac de batterie, long. 500 mm (R. VI).	1
DM 531-87	Tirant AR de fixat. de cadre de batterie, filetage 7×100, long. 270 mm.	1
DM 531-92d	Cadre de fixat. de batterie avec support de régulateur (R. VI).	1
485-S-30	Vis TH de 7×30 de fixat. du support de batterie, sur longeron (R. III).	2
601-S-30	Vis TH de 9×50 à pointe de fixat. du support de batterie sur traverse AV moteur.	1
2.482-S	Rondelle de 7,5×14 des écrous de blocage de ressort sur tirant (R. III).	2
2.491-S	Écrou H de 7×100 de serrage de tirant de batterie (R. III).	2
619.106	Rondelle de 9,5×24×2 de vis de fixat. du support de batterie sur traverse AV moteur (R. III).	1

NUMÉRO	DÉSIGNATION	COEFFt
	BOITE A GANTS CENDRIERS AV ET AR	
DM 651-2	Boîte à gants.	1
DM 651-3	Couvercle.	1
DM 651-62	Doigt d'ouverture du couvercle (R. VI).	1
DM 651-82	Jonc de garniture de boîte à gants.	1
DM 651-89	Ressort de rappel du couvercle.	2
DM 651-91	Butée caoutchouc de couvercle.	1
DM 651-92	Vis TP de 5 × 10 (fente cruciforme) de fixat. de couvercle (R. VI).	2
DM 652-2	Cendrier (R. VI).	
	— AV **LUXE.**	1
	— AV et AR. **CONFORT.**	2
D 652-78	Platine de fixat. de cendrier AR (R. VI). **CONFORT.**	1
DM 652-78	Platine de fixat. de cendrier AV (R. VI).	1
2.741-S	Vis TR Parker de 4,85 × 9,5 de fixat. de platine (R. VI).	2

NUMÉRO	DÉSIGNATION	COEFFt
	LAVE-GLACE A DEUX GICLEURS	
	CONFORT.	
DS 564-03a	Réservoir complet (R. VI).	1
DS 564-07b	Lave-glace complet (R. VI).	1
DS 564-8c	Gicleur avec raccord double, côté droit (R. VI).	1
DS 564-8d	Gicleur avec raccord simple, côté gauche (R. VI).	1
DM 564-9	Pompe, deux raccords pour tube de 6 mm (R. VI).	1
DS 564-54a	Joint de gicleur (R. VI).	2
DS 564-55b	Tube diam. 4 mm de refoulement de gicleur droit à gicleur gauche, long. 690 mm (R. VI).	1
DS 564-67a	Couvercle avec joint (R. VI).	1
DS 564-72a	Réservoir sans couvercle ni collier (R. VI).	1
DM 564-103	Tube diam. 6 mm de refoulement de la pompe au réservoir et d'aspiration au gicleur droit, long. 1 m (R. VI).	2
DM 564-105	Protecteur caoutchouc des tubes, deux trous de 6 mm.	1

NUMÉRO	DÉSIGNATION	COEFFt
	CLASSEMENT ALPHABÉTIQUE	
	BERLINE A SÉPARATION PIÈCES SPÉCIALES	
D 652-74	Allume-cigare 12 volts (R. VI).	1
D 522-20	Bouton de commutateur (R. VI).	1
D 651-101	Boîte à gants (R. VI).	1
D 652-75	Cendrier AR, couvercle noir (R. VI).	1
D 652-75a	Cendrier AR, couvercle verni (R. VI).	1
D 522-19	Commutateur AR de poste de radio (R. VI).	1
D 522-21	Commutateur poussoir pour interphone ou radio (R. VI).	1
D 652-102	Embase de cendrier (R. VI).	2
D 653-80	Grille pour micro sur tablette AR (R. VI).	1
D 653-80a	Grille pour micro sur planche de bord (R. VI).	1
D 653-49	Micro pour interphone (R. VI).	1
D 521-16	Montre Jaeger 12 volts (R. VI).	1
D 522-18	Potentiomètre mélangeur pour radio (R. VI).	1

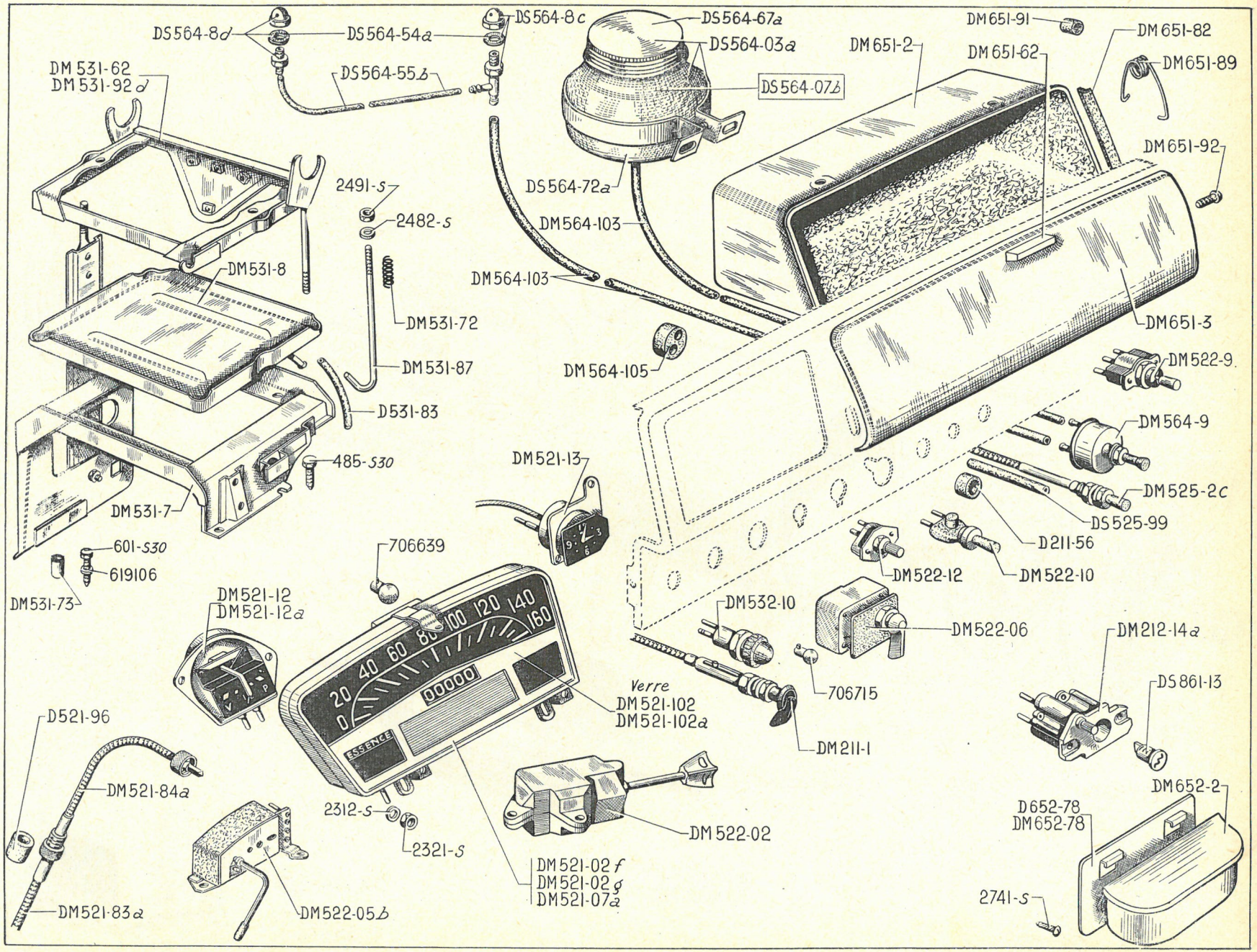
DS564-8d
DS564-54a
DS564-8c
DS564-55b
DS564-67a
DS564-03a
DS564-07b
DM651-91
DM651-82
DM651-89
DM651-2
DM651-62
DM531-62
DM531-92d
DM651-92
2491-S
2482-S
DS564-72a
DM564-103
DM564-103
DM531-8
DM531-72
DM531-87
D531-83
485-S30
DM531-7
DM564-105
DM651-3
DM522-9
DM564-9
DM525-2c
DS525-99
D211-56
DM522-10
DM522-12
DM521-13
601-S30
619106
DM531-73
706639
DM521-12
DM521-12a
DM532-10
DM522-06
DM212-14a
DS861-13
Verre
DM521-102
DM521-102a
706715
DM211-1
D521-96
DM521-84a
DM521-83a
2312-S
2321-S
DM522-05b
DM522-02
DM521-02f
DM521-02g
DM521-07a
DM652-2
D652-78
DM652-78
2741-S

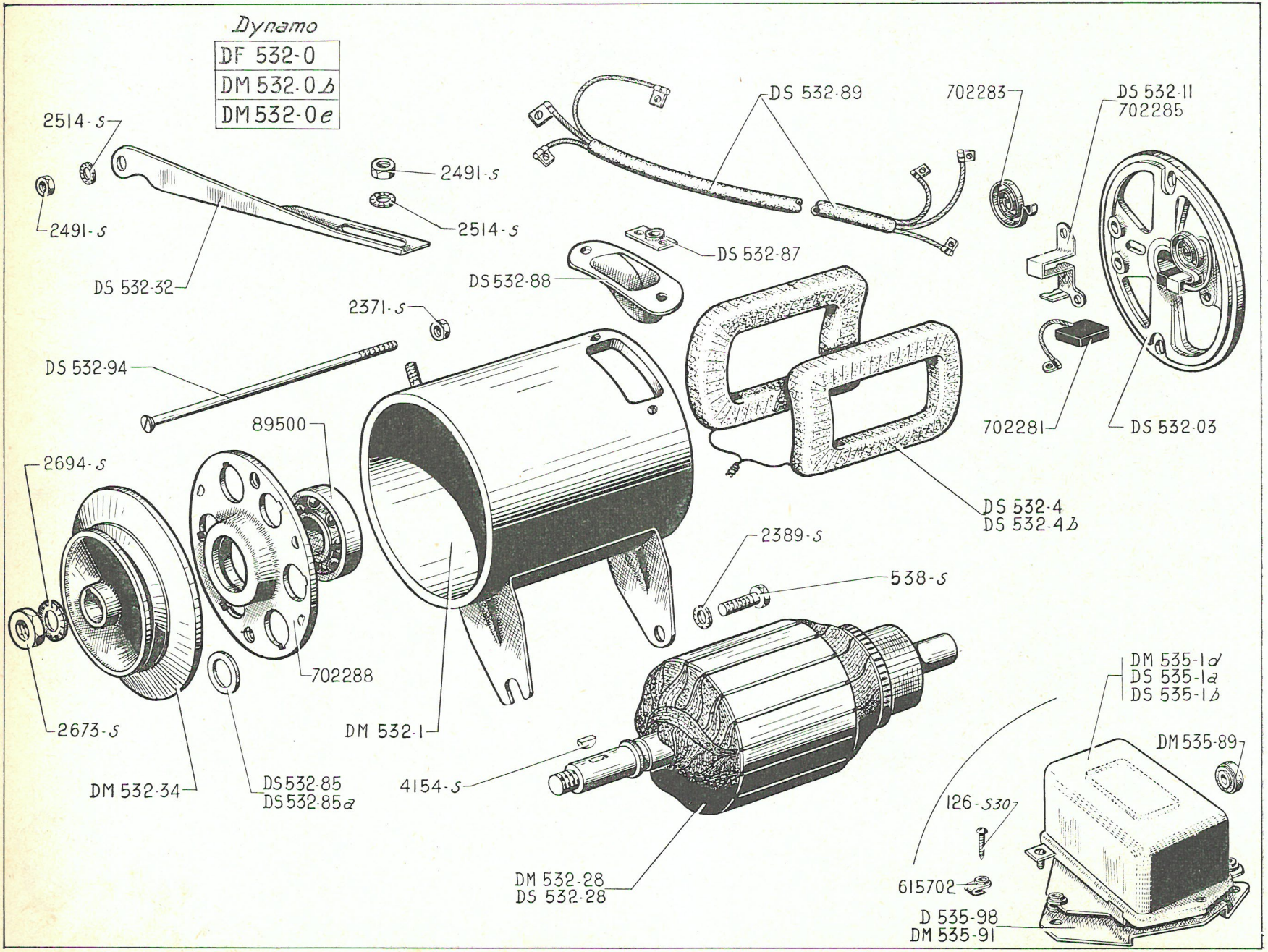
Dynamo
DF 532-0
DM 532-0b
DM 532-0e
2514-S
2491-S
2491-S
2514-S
DS 532-32
DS 532-89
DS 532-87
DS 532-88
2371-S
DS 532-94
89500
2694-S
2673-S
DM 532-34
DS 532-85
DS 532-85a
702288
DM 532-1
4154-S
DM 532-28
DS 532-28
2389-S
538-S
DS 532-4
DS 532-4b
702283
DS 532-11
702285
702281
DS 532-03
DM 535-1d
DS 535-1a
DS 535-1b
DM 535-89
126-S30
615702
D 535-98
DM 535-91

NUMÉRO	DÉSIGNATION	COEFF t
DF 532-0	Dynamo complète 12 volts ducellier (R. VI). **U.S.A.-TAXI.**	1
DM 532-0b	Dynamo 6 volts complète (R. VI). Jusque mai 59.	1
DM 532-0e	Dynamo complète 6 volts avec poulie non calée (R. VI). Depuis mai 59.	1
DS 532-03	Palier côté collecteur avec porte-balai, sans balai ni ressort (R. VI).	1
DM 532-1	Carcasse nue (R. VI).	1
DS 532-4	Bobines inductrices 6 volts (jeu de 2) (R. VI).	1
DS 532-4b	Bobines inductrices 12 volts (R. VI). **U.S.A.-TAXI.**	1
DS 532-11	Porte-balai positif (R. VI).	1
DM 532-28	Induit 12 volts (R. VI). **U.S.A.-TAXI.**	1
DS 532-28	Induit 6 volts (R. VI).	1
DS 532-32	Tendeur de courroie.	1
DM 532-34	Poulie (R. VI).	1
DS 532-85	Rondelle de 26×17,2×1 de réglage de poulie. Depuis mai 59.	ALD
DS 532-85a	Rondelle de 26×17,2×0,5 de réglage de poulie. Depuis mai 59.	ALD
DS 532-87	Plaquette de câblerie (R. VI).	1
DS 532-88	Support de câblerie (R. VI).	1
DS 532-89	Câblerie de sortie (R. VI).	1
DS 532-94	Tige d'assemblage (R. VI).	2
DM 535-1d	Régulateur 12 volts ducellier (R. VI). **U.S.A.-TAXI.**	1
DS 535-1a	Régulateur Ducellier 6 volts (8184 A) (R. VI).	1
DS 535-1b	Régulateur S.N.A. 6 volts (R. VI).	1
DM 535-89	Butée caoutchouc de régulateur. **U.S.A.-TAXI.**	1
DM 535-91	Support du régulateur 12 volts « Lucas ». **U.S.A.** Mai 59.	1
D 535-98	Support de fixat. du régulateur. 6 volts.	1
126-S 30	Vis TR de 5×18 à pointe de fixat. de régulateur (R. III).	3
538-S	Vis TH de 9×25 de fixat. de dynamo sur carter volant (R. III).	2
2.371-S	Écrou H de 6×100 des vis de serrage des paliers (R. III).	2
2.389-S	Rondelle crantée de 9,5×16,5 de vis de fixat. de dynamo (R. VI).	2
2.491-S	Écrou H de 7×100 de serrage du tendeur sur pompe à eau, et dynamo (R. III).	2
2.514-S	Rondelle crantée de 7,3×12 d'écrou de fixat. du tendeur (R. VI).	2
2.673-S	Écrou H de 12×175 de serrage de la poulie (R. III).	1
2.694-S	Rondelle crantée de 12,5×22 d'écrou de la poulie (R. VI).	1
4.154-S	Clavette Woodruff de 4,6×5×16 de la poulie (R. III).	1
89.500	Roulement de 17×40×12 (R. VI).	1
615.702	Écrou clips pour vis de 5 mm de fixat. du régulateur (R. VI).	3
702.281	Balai (R. VI).	2
702.283	Ressort de balai (R. VI).	2
702.285	Porte-balai négatif (R. VI).	1
702.288	Palier côté entraînement monté avec roulement (R. VI).	1

NUMÉRO	DÉSIGNATION	COEFF.
DM 532-0c	Dynamo complète 6 volts (R. VI).	1
DM 532-07	Palier complet avec roulement côté entraînement (R. VI).	1
DM 532-1a	Carcasse nue (R. VI).	1
DS 532-4a	Bobines inductrices 6 volts (jeu de 2) (R. VI).	1
DS 532-28a	Induit 6 volts (R. VI).	1
DS 532-32	Tendeur de courroie.	1
DM 532-34a	Poulie (R. VI).	1
DS 532-35a	Palier nu, côté entraînement (R. VI).	1
DS 532-36a	Plaquette de fixat. de roulement (R. VI).	1
DS 532-87a	Plaquette de retenue de câblerie (R. VI).	1
DS 532-88a	Support de câblerie (R. VI).	1
DS 532-89a	Câblerie de sortie (R. VI).	1
DS 532-94a	Tige d'assemblage (R. VI).	2
DS 535-1a	Régulateur Ducellier 6 volts, (8184 A) (R. VI).	1
DS 535-1b	Régulateur S.N.A. 6 volts (R. VI).	1
D 535-98	Support de fixat. du régulateur	1
126-S 30	Vis TR de 5×18 à pointe de fixat. de régulateur (R. III).	3
538-S	Vis TH de 9×25 de fixat. de dynamo sur carter volant (R. III).	2
2.389-S	Rondelle crantée de 9,5×16,5 de vis de fixat. de dynamo (R. VI).	2
2.491-S	Écrou H de 7×100 de serrage du tendeur sur pompe à eau et dynamo (R. III).	2
2.514-S	Rondelle crantée de 7,3×12 d'écrou de fixat. du tendeur (R. VI).	2
2.673-S	Écrou H de 12×175 de serrage de la poulie (R. III).	1
2.694-S	Rondelle crantée de 12,5×22 d'écrou de la poulie (R. VI).	1
4.154-S	Clavette Woodruff de 4×6,5×16 de la poulie (R. III).	1
89.500	Roulement de 17×40×12 (R. VI).	1
615.702	Écrou clips pour vis de 5 mm de fixat. du régulateur (R. VI).	3
702.293	Palier côté collecteur complet (R. VI).	1
702.294	Balai prise et masse (R. VI).	2
702.295	Ressort de balai (R. VI).	2
702.301	Porte-balai (R. VI).	2

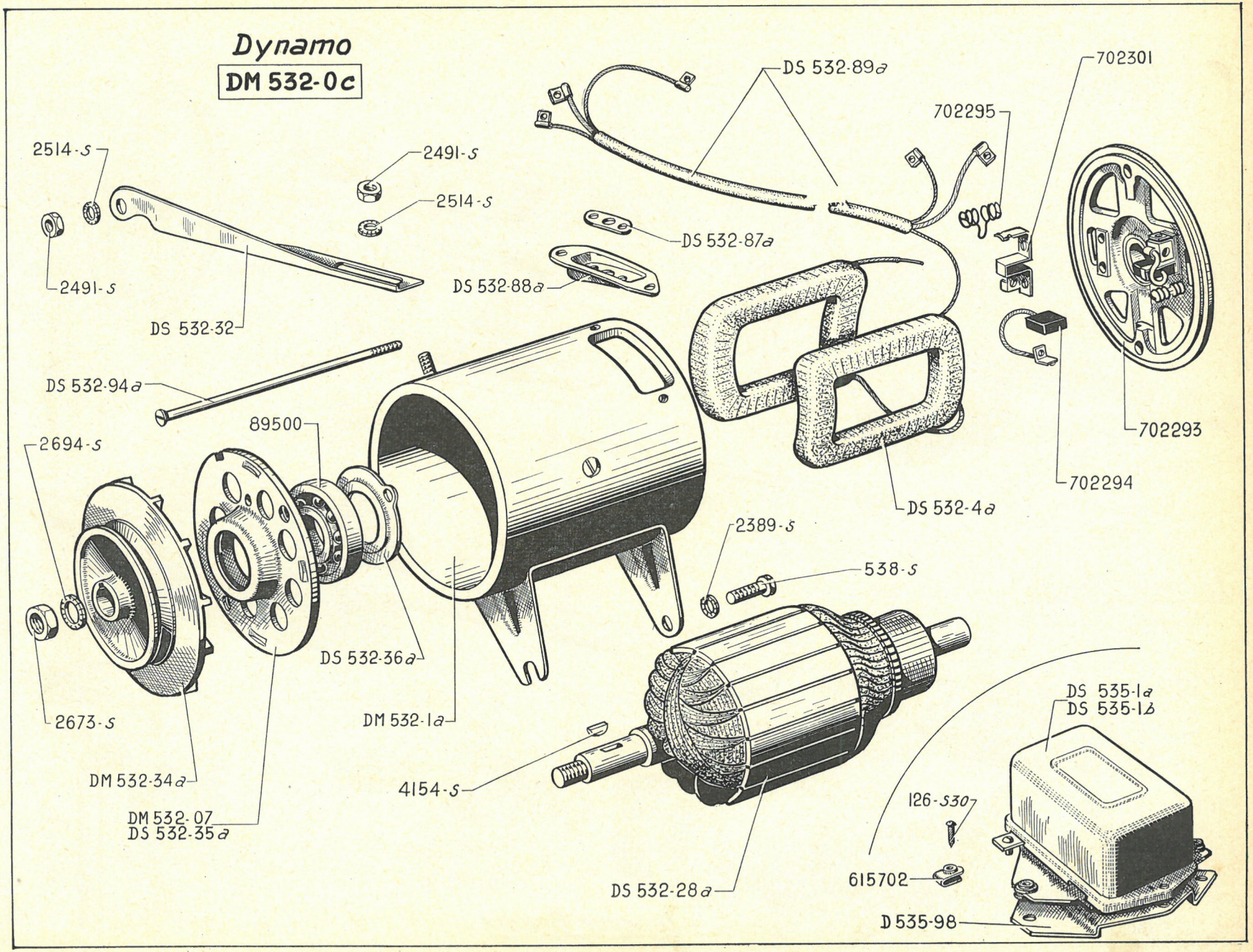
Dynamo
DM 532-0c
2514-S
2491-S
2514-S
2491-S
DS 532-32
DS 532-89a
DS 532-87a
DS 532-88a
702301
702295
702293
702294
DS 532-94a
89500
2694-S
DS 532-4a
2389-S
538-S
DS 532-36a
DM 532-1a
2673-S
DM 532-34a
DM 532-07
DS 532-35a
4154-S
DS 532-28a
DS 535-1a
DS 535-1b
126-S30
615702
D 535-98

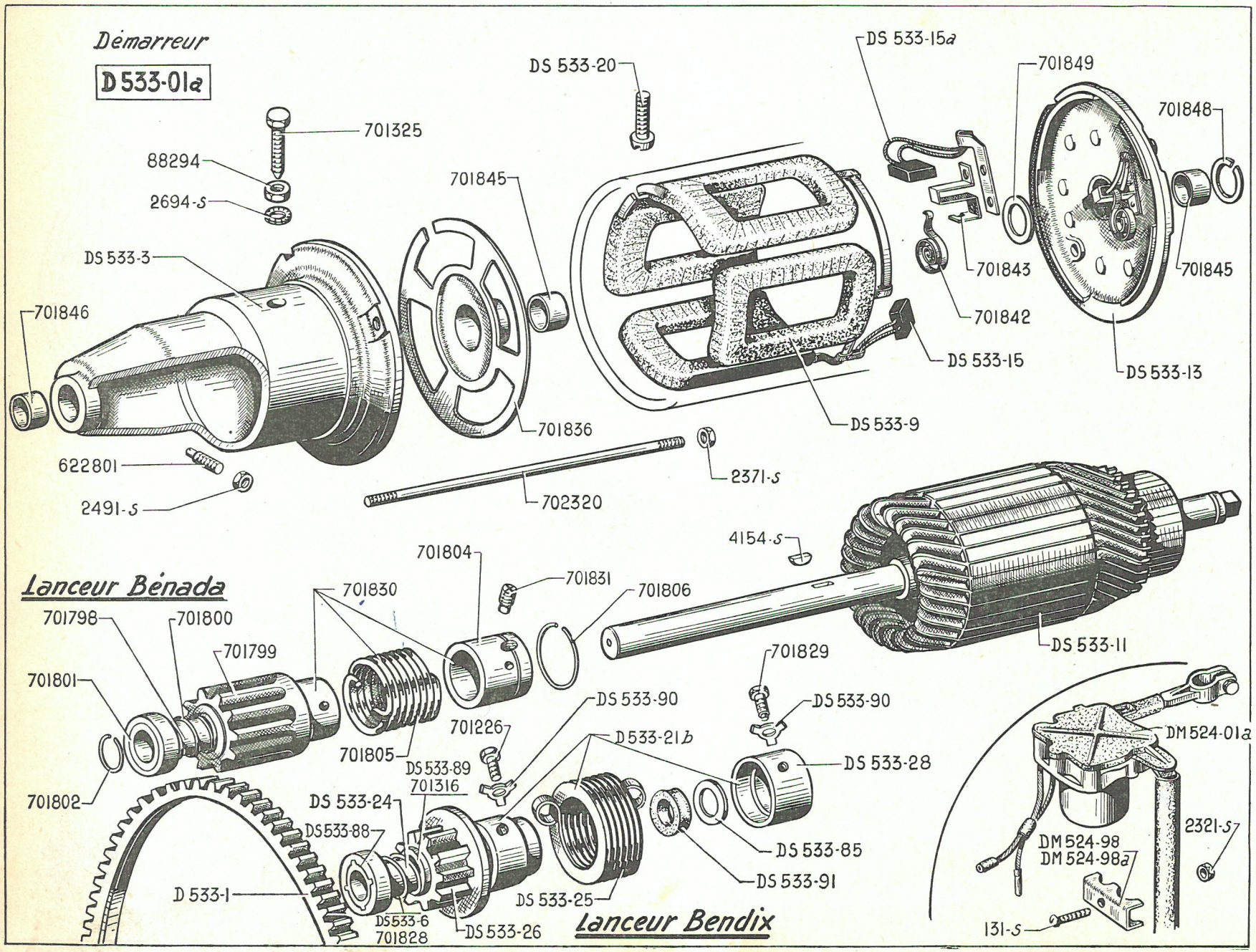
Démarreur
D 533-01a
701325
88294
2694-s
DS 533-20
DS 533-15a
701849
701848
701845
701843
701842
DS 533-15
DS 533-13
DS 533-3
701846
701845
701836
DS 533-9
622801
2491-s
2371-s
702320
4154-s
DS 533-11
Lanceur Bénada
701804
701831
701806
701830
701798
701800
701799
701801
701802
701805
701226
DS 533-89
701316
DS 533-24
DS533-88
D 533-1
DS533-6
701828
DS 533-26
DS 533-25
D 533-21b
DS 533-90
701829
DS 533-90
DS 533-28
DS 533-85
DS 533-91
Lanceur Bendix
DM 524-01a
DM 524-98
DM 524-98a
2321-s
131-s

NUMÉRO	DÉSIGNATION	COEFF.
DM 524-01a	Relais « Gelbon » avec câble de 20 mm² de démarreur (R. VI). Remplace relais avec câble de 40 mm²; *d.e.o.* : 2-DM 524-98a.	1
DM 524-98	Étrier de maintien du relais de démarreur, avec câble de 40 mm². Jusque février 59.	2
DM 524-98a	Étrier de maintien, du relais de démarreur avec câble de 20 mm². Depuis février 59.	2
D 533-01a	Démarreur complet (R. VI).	1
D 533-1	Couronne de démarreur (93 dents, diam. 272 mm).	1
DS 533-3	Palier de fixat. de démarreur, côté entraînement (R. VI).	1
DS 533-9	Bobines inductrices (jeu de 4) (R. VI).	1
DS 533-11	Induit (R. VI).	1
DS 533-13	Palier, côté collecteur complet (R. VI).	1
DS 533-15	Balai positif (R. VI).	1
DS 533-15a	Balai négatif (R. VI).	1
DS 533-20	Borne nue (R. VI).	1
131-S	Vis TR de 5×30 de serrage d'étrier de relais (R. III).	1
2.321-S	Écrou H de 5×75 de vis de serrage d'étrier de relais (R. III).	1
2.371-S	Écrou H de 6×100 de serrage des paliers (R. III).	2
2.491-S	Écrou H de 7×100 de vis de réaction de démarreur (R. III).	2
2.694-S	Rondelle crantée de 12,5×22 de l'écrou de serrage du démarreur sur moteur (R. VI).	1
4.154-S	Clavette Woodruff de 4×6,5×16 du lanceur (R. III).	1
88.294	Écrou H de 12×150 de fixat. du démarreur sur moteur (R. II).	1
622.801	Vis sans tête de 7×20 de réaction démarreur (R. III).	2
701.325	Vis TH de 12×150 de fixat. de démarreur sur moteur, long. sous tête 42 mm (R. III).	1
701.836	Palier intermédiaire (R. VI).	1
701.842	Ressort de balai (R. VI).	2
701.843	Porte-balai (R. VI).	2
701.845	Bague de 16,2×19×15 des paliers, côté collecteur et intermédiaire (R. VI).	2
701.846	Bague de 16×19×14 du palier côté entraînement (R. VI).	1
701.848	Jonc d'arrêt (R. VI).	1
701.849	Rondelle de butée, côté collecteur (R. VI).	ALD
702.320	Tige d'assemblage (R. VI).	1

LANCEUR BÉNADA

701.798	Douille filetée nue (R. VI).	1
701.799	Pignon (R. VI).	1
701.800	Ressort du pignon (R. VI).	1
701.801	Bague de butée du pignon (R. VI).	1
701.802	Jonc de bague de butée (R. VI).	1
701.804	Douille d'entraînement (R. VI).	1
701.805	Ressort d'entraînement (R. VI).	1
701.806	Jonc d'arrêt de la douille d'entraînement (R. VI).	1
701.830	Lanceur complet (R. VI).	1
701.831	Vis à téton de 6 mm d'arrêt de la douille d'entraînement (R. VI).	1

LANCEUR BENDIX A AMORTISSEUR

DS 533-6	Ressort du pignon (R. VI) Depuis septembre 57.	1
D 533-21b	Lanceur complet (R. VI).	1
DS 533-24	Douille filetée nue (R. VI).	1
DS 533-25	Ressort d'entraînement (R. VI).	1
DS 533-26	Pignon (R. VI).	1
DS 533-28	Douille d'entraînement (R. VI).	1
DS 533-85	Rondelle de 16×21×0,3 de la bague amortisseur (R. VI).	1
DS 533-88	Écrou de butée du ressort de pignon (R. VI). Depuis septembre 57.	1
DS 533-89	Rondelle entretoise de maintien du ressort du pignon (R. VI). Depuis septembre 57.	1
DS 533-90	Frein de vis de douille d'entraînement et de douille filetée (R. VI).	2
DS 533-91	Bague caoutchouc de 16×26,5×10,5 amortisseur (R. VI).	1
701.226	Vis TH de 9,5×16 de la douille filetée (R. VI).	1
701.316	Bague entretoise (R. VI). Jusque septembre 57.	1
701.828	Ressort du pignon (R. VI). Jusque septembre 57.	1
701.829	Vis TH de 9,5×20, téton de 6 mm de la douille d'entraînement (R. VI).	1

NUMÉRO	DÉSIGNATION	COEFFt
DM 524-01b	Relais « Gelbon » 12 volts de démarreur (R. VI).	1
DM 524-98b	Étrier de maintien du relais de démarreur.	2
DM 533-01	Démarreur complet (R. VI).	1
D 533-1	Couronne de démarreur (93 dents, diam. 272 mm).	1
DM 533-2	Bague de palier côté entraînement (R. VI).	1
DM 533-3	Palier de fixat. de démarreur, côté entraînement (R. VI).	1
DM 533-9	Bobines inductrices (jeu de 4) (R. VI).	1
DM 533-11	Induit (R. VI).	1
DM 533-12	Bague de palier côté collecteur et intermédiaire (R. VI).	2
DM 533-13	Palier, côté collecteur complet (R. VI).	1
DM 533-14	Porte-balai (R. VI).	2
DM 533-15	Balai positif (R. VI).	1
DM 533-15a	Balai négatif (R. VI).	1
DM 533-16	Ressort de balai (R. VI).	2
DM 533-20	Borne nue (R. VI).	1
DM 533-22	Palier intermédiaire (R. VI).	1
DM 533-97	Tige d'assemblage (R. VI).	2
131-S	Vis TR de 5×30 de serrage d'étrier de relais (R. III).	1
2.321-S	Écrou H de 5×75 de vis de serrage d'étrier de relais (R. III).	1
2.371-S	Écrou H de 6×100 de serrage des paliers (R. III).	2
2.491-S	Écrou H de 7×100 de vis de réaction de démarreur (R. III).	2
2.694-S	Rondelle crantée de 12,5×22 de l'écrou de serrage du démarreur sur moteur (R. VI).	1
4.154-S	Clavette Woodruff de 4×6,5×16 du lanceur (R. III).	1
88.294	Écrou H de 12×150 de fixat. du démarreur sur moteur (R. II).	1
622.801	Vis sans tête de 7×20 de réaction démarreur (R. III).	2
701.325	Vis TH de 12×150 de fixat. de démarreur sur moteur, long. sous tête 42 mm (R. III).	1
701.848	Jonc d'arrêt (R. VI).	1

LANCEUR BÉNADA

NUMÉRO	DÉSIGNATION	COEFFt
701.798	Douille filetée nue (R. VI).	1
701.799	Pignon (R. VI).	1
701.800	Ressort du pignon (R. VI).	1
701.801	Bague de butée du pignon (R. VI).	1
701.802	Jonc de bague de butée (R. VI).	1
701.804	Douille d'entraînement (R. VI).	1
701.805	Ressort d'entraînement (R. VI).	1
701.806	Jonc d'arrêt de la douille d'entraînement (R. VI).	1
701.830	Lanceur complet (R. VI).	1
701.831	Vis à téton de 6 mm d'arrêt de la douille d'entraînement (R. VI).	1

LANCEUR BENDIX A AMORTISSEUR

NUMÉRO	DÉSIGNATION	COEFFt
DS 533-6	Ressort du pignon (R. VI).	1
D 533-21b	Lanceur complet (R. VI).	1
DS 533-24	Douille filetée nue (R. VI).	1
DS 533-25	Ressort d'entraînement (R. VI).	1
DS 533-26	Pignon (R. VI).	1
DS 533-28	Douille d'entraînement (R. VI).	1
DS 533-85	Rondelle de 16×21×0,3 de la bague amortisseur (R. VI).	1
DS 533-88	Écrou de butée du ressort de pignon (R. VI).	1
DS 533-89	Rondelle entretoise de maintien du ressort du pignon (R. VI).	1
DS 533-90	Frein de vis de douille d'entraînement et de douille filetée (R. VI).	2
DS 533-91	Bague caoutchouc de 16×26,5×10,5 amortisseur (R. VI).	1
701.226	Vis TH de 9,5×16 de la douille filetée (R. VI).	1
701.829	Vis TH de 9,5×20, téton de 6 mm de la douille d'entraînement (R. VI).	1

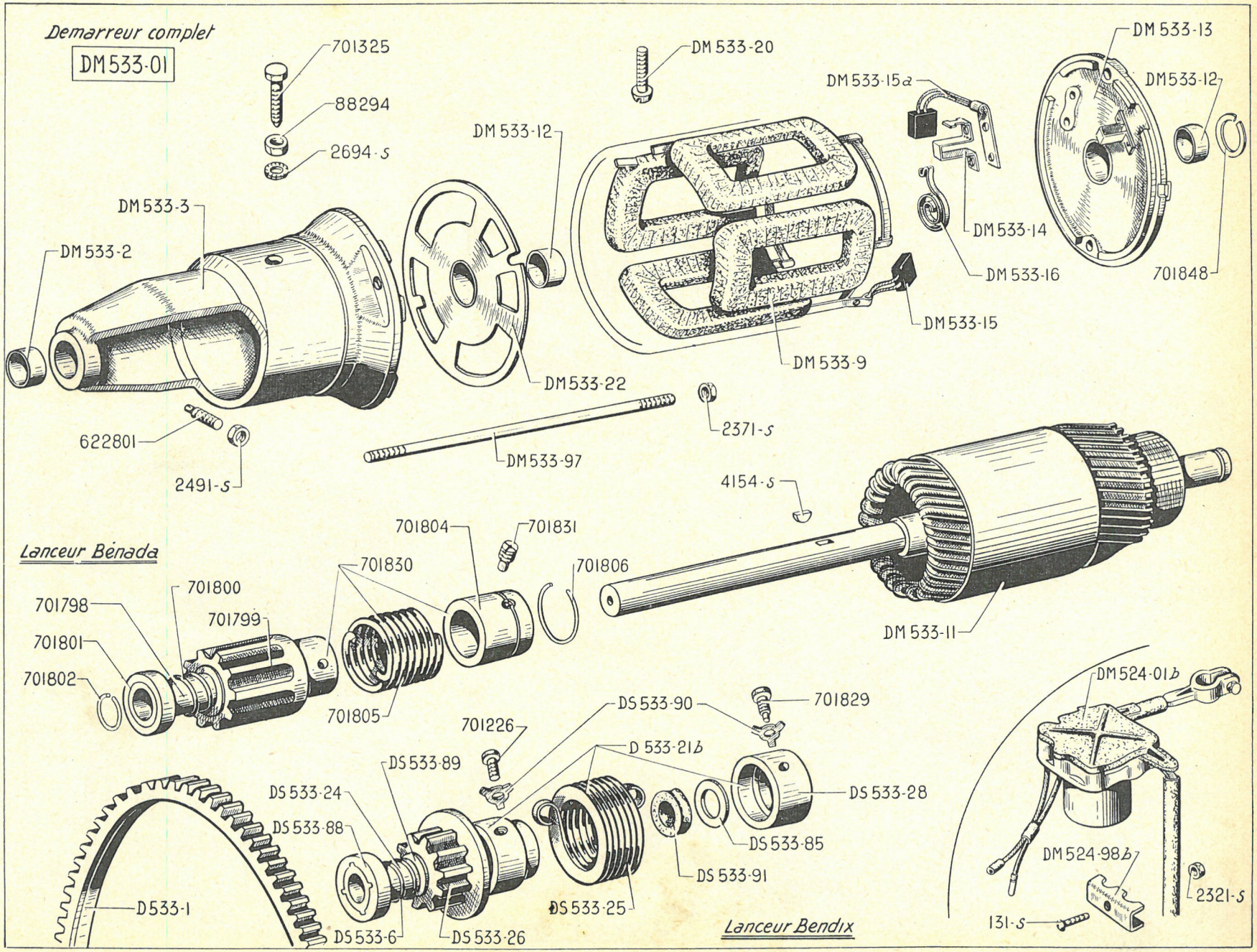
Demarreur complet
DM533-01
701325
88294
2694-S
DM533-20
DM533-15a
DM533-13
DM533-12
DM533-12
DM533-3
DM533-2
DM533-14
DM533-16
701848
DM533-15
DM533-9
DM533-22
622801
2491-S
DM533-97
2371-S
4154-S
DM533-11
Lanceur Bénada
701804
701831
701806
701830
701800
701798
701799
701801
701802
701805
701226
DS533-90
701829
D533-21b
DS533-89
DS533-24
DS533-88
DS533-28
DS533-85
DS533-91
D533-1
DS533-6
DS533-26
DS533-25
Lanceur Bendix
DM524-01b
DM524-98b
2321-S
131-S

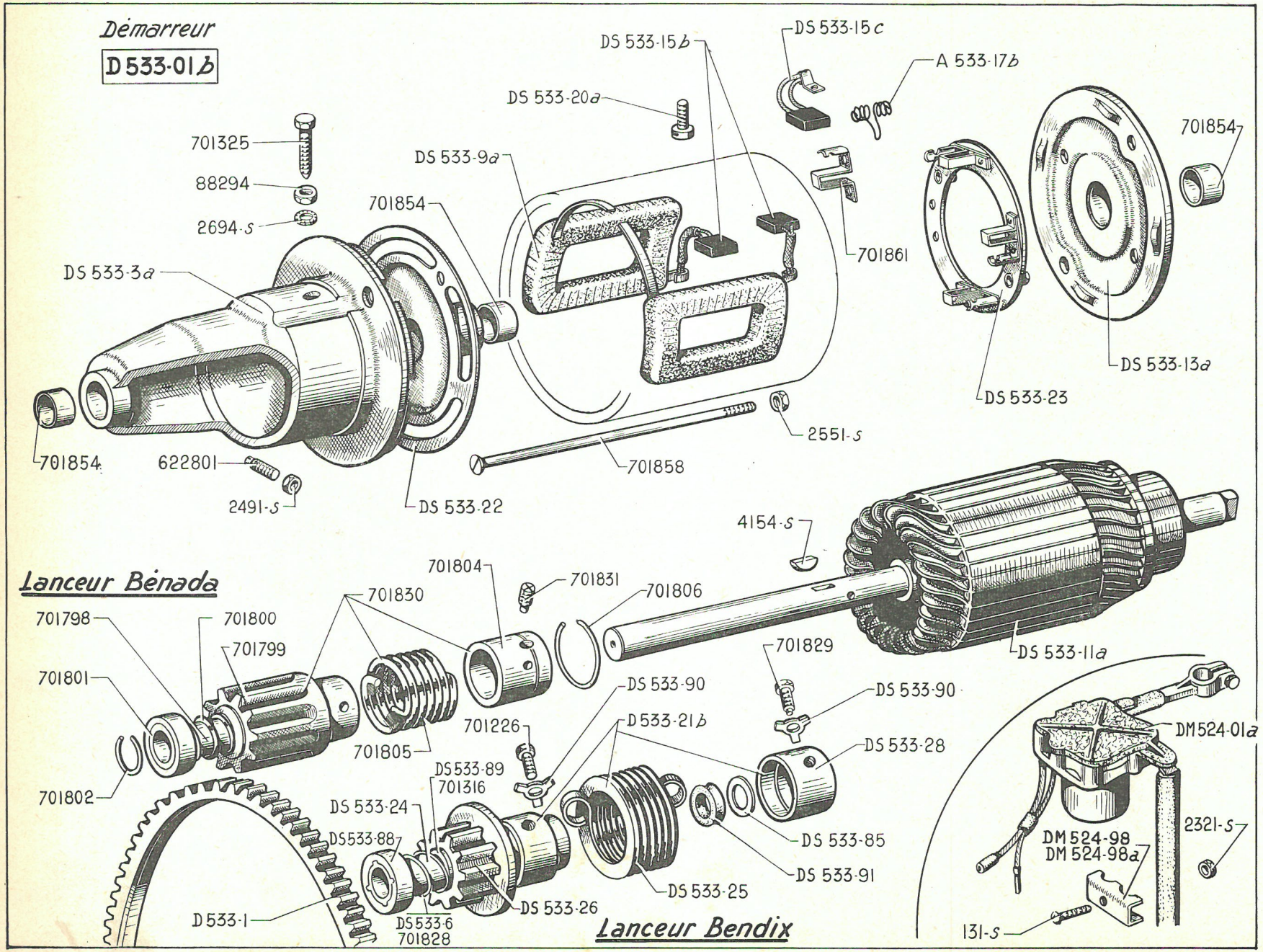
Démarreur
D 533-01 b
DS 533-15 b
DS 533-15 c
A 533-17 b
DS 533-20 a
701325
88294
2694-s
DS 533-9 a
701854
701861
701854
DS 533-3 a
DS 533-13 a
DS 533-23
701854
622801
2491-s
DS 533-22
2551-s
701858
4154-s
Lanceur Bénada
701804
701831
701806
701830
701798
701800
701799
701801
701829
DS 533-11 a
DS 533-90
DS 533-90
D 533-21 b
701226
DS 533-28
701805
701802
DS 533-89
701316
DS 533-24
DS 533-88
DS 533-85
DS 533-91
DS 533-25
DS 533-26
D 533-1
DS 533-6
701828
Lanceur Bendix
DM 524-01 a
2321-s
DM 524-98
DM 524-98 a
131-s

NUMÉRO	DÉSIGNATION	COEFF.
A 533-17b	Ressort de balai (R. VI).	4
DM 524-01a	Relais Gelbon avec câble de 20 mm² de démarreur (R. VI). Remplace relais avec câble de 40 mm²; *d.e.o.* : 2-DM 524-98a.	1
DM 524-98	Étrier de maintien du relais de démarreur avec câble de 40 mm². Jusque février 59.	2
DM 524-98a	Étrier de maintien, du relais de démarreur avec câble de 20 mm². Depuis février 59.	2
D 533-01b	Démarreur complet (R. VI).	1
D 533-1	Couronne de démarreur (93 dents, diam. 272 mm).	1
DS 533-3a	Palier de fixat. de démarreur, côté entraînement (R. VI).	1
DS 533-9a	Bobines inductrices (jeu de 2) (R. VI).	1
DS 533-11a	Induit (R. VI).	1
DS 533-13a	Palier, côté collecteur nu (R. VI).	1
DS 533-15b	Balai positif (R. VI).	2
DS 533-15c	Balai négatif (R. VI).	2
DS 533-20a	Borne nue (R. VI).	1
DS 533-22	Palier intermédiaire (R. VI).	1
DS 533-23	Plaquette porte-balai, avec balai et ressort (R. VI).	1
131-S	Vis TR de 5×30 de serrage d'étrier de relais (R. III).	1
2.321-S	Écrou H de 5×75 de vis de serrage d'étrier de relais (R. III).	1
2.491-S	Écrou H de 7×100 de vis de réaction de démarreur (R. III).	2
2.551-S	Écrou H de 8×125 de serrage des paliers (R. III).	2
2.694-S	Rondelle crantée de 12,5×22 de l'écrou de serrage du démarreur sur moteur (R. VI).	1
4.154-S	Clavette Woodruff de 4×6,5×16 du lanceur (R. III).	1
88.294	Écrou H de 12×150 de fixat. du démarreur sur moteur (R. II).	1
622.801	Vis sans tête de 7×20 de réaction de démarreur (R. III).	2
701.325	Vis TH de 12×150 de fixat. de démarreur sur moteur, long. sous tête 42 mm (R. III).	1
701.854	Bague des paliers (R. VI).	3
701.858	Tige de 8×175 d'assemblage des paliers (R. VI).	2
701.861	Porte-balai (R. VI).	4

LANCEUR BÉNADA

NUMÉRO	DÉSIGNATION	COEFF.
701.798	Douille filetée nue (R. VI).	1
701.799	Pignon (R. VI).	1
701.800	Ressort du pignon (R. VI).	1
701.801	Bague de butée du pignon (R. VI).	1
701.802	Jonc de bague de butée (R. VI).	1
701.804	Douille d'entraînement (R. VI).	1
701.805	Ressort d'entraînement (R. VI).	1
701.806	Jonc d'arrêt de la douille d'entraînement (R. VI).	1
701.830	Lanceur complet (R. VI).	1
701.831	Vis à téton de 6 mm d'arrêt de la douille d'entraînement (R. VI).	1

LANCEUR BENDIX A AMORTISSEUR

NUMÉRO	DÉSIGNATION	COEFF.
DS 533-6	Ressort du pignon (R. VI). Depuis septembre 57.	1
D 533-21b	Lanceur complet (R. VI).	1
DS 533-24	Douille filetée nue (R. VI).	1
DS 533-25	Ressort d'entraînement (R. VI).	1
DS 533-26	Pignon (R. VI).	1
DS 533-28	Douille d'entraînement (R. VI).	1
DS 533-85	Rondelle de 16×21×0,3 de la bague amortisseur (R. VI).	1
DS 533-88	Écrou de butée du ressort de pignon (R. VI). Depuis septembre 57.	1
DS 533-89	Rondelle entretoise de maintien du ressort du pignon (R. VI). Depuis septembre 57.	1
DS 533-90	Frein de vis de douille d'entraînement et de douille filetée (R. VI).	2
DS 533-91	Bague caoutchouc de 16×26,5×10,5 amortisseur (R. VI).	1
701.226	Vis TH de 9,5×16 de la douille filetée (R. VI).	1
701.316	Bague entretoise (R. VI). Jusque septembre 57.	1
701.828	Ressort du pignon (R. VI). Jusque septembre 57.	1
701.829	Vis TH de 9,5×20, téton de 6 mm de la douille d'entraînement (R. VI).	1

MARQUE des phares	DIAMÈTRE extérieur des phares	FORME des glaces	DIAMÈTRE des glaces	NUMÉROS des phares	NUMÉROS des glaces	NUMÉROS des portes	OBSERVATIONS
CIBIÉ	226	Bombée	183	DS 541-1a	DS 541-4 assemblée avec réflecteur	DS 541-12	
CIBIÉ	226	Bombée	183	DM 541-1c sans glace ni réflecteur	DM 541-4 assemblée avec réflecteur	DS 541-12	**U.S.A.** [Les phares pour U.S.A. sont montés sans glace ni réflecteur (ensemble optique)].
CIBIÉ	226	Bombée	183	DS 541-1g	DS 541-4b assemblée avec réflecteur	DS 541-12	**ITALIE.**
MARCHAL	226	Bombée	183	DS 541-1b	DS 541-4a	DS 541-12a	

NUMÉRO	DÉSIGNATION	COEFF.
DM 512-14	**Connecteur** de phare Cibié (R. VI). **U.S.A.**	2
DS 541-03	**Support** de phare Cibié (R. VI)	2
DS 541-03a	**Support** de phare Marchal (R. VI).	2
DS 541-03b	**Support** de glace Cibié (R. VI). **ITALIE.**	2
DS 541-11	**Capuchon** pare-poussière de phare Cibié (R. VI).	2
DS 541-11a	**Capuchon** pare-poussière de phare Marchal (R. VI).	2
DS 541-11b	**Capuchon** pare-poussière de phare Cibié (R. VI). **ITALIE.**	2
DM 541-13	**Porte-lampe** de phare Cibié (R. VI). **U.S.A.**	2
DS 541-13	**Porte-lampe** de phare Cibié (R. VI).	2
DS 541-13a	**Porte-lampe** de phare Marchal (R. VI).	2
DS 541-13b	**Connecteur** (porte-lampe) monté de phare Cibié (R. VI). **ITALIE.**	2
DS 541-97	**Collier** de fixat. du capuchon Cibié (R. VI).	2
D 544-10	**Voyant** rouge d'éclairage des phares sur aile AV (R. VI).	2
D 544-11	**Joint** d'étanchéité de voyant sur aile AV.	2
124-S 30	**Vis** TR de 5×12,5 à pointe de fixat. des phares sur aile (R.III).	12
615.711	**Écrou** clips pour vis de 5, de fixat. des phares (R. VI).	12
706.670	**Lampe** 6 volts, 45 watts, des phares (R. VI).	2
706.671	**Lampe** 12 volts, 45 watts, des phares (R. VI). **TAXI.**	2
706.721	**Lampe** 6 volts, 2 pointes, des phares (R. VI). Depuis janvier 60.	2
706.723	**Lampe** 6 volts, de phare Cibié (R. VI). **ITALIE.**	2
706.724	**Lampe** ballon 6 volts, veilleuse, de phare Cibié (R. VI). **ITALIE.**	2
707.193	**Lampe** 6 volts, 4 watts, 2 pointes. des phares (R. VI). Jusque janvier 60.	2
707.194	**Lampe** 12 volts, 4 watts, 2 pointes, des phares (R. VI). **TAXI.**	2

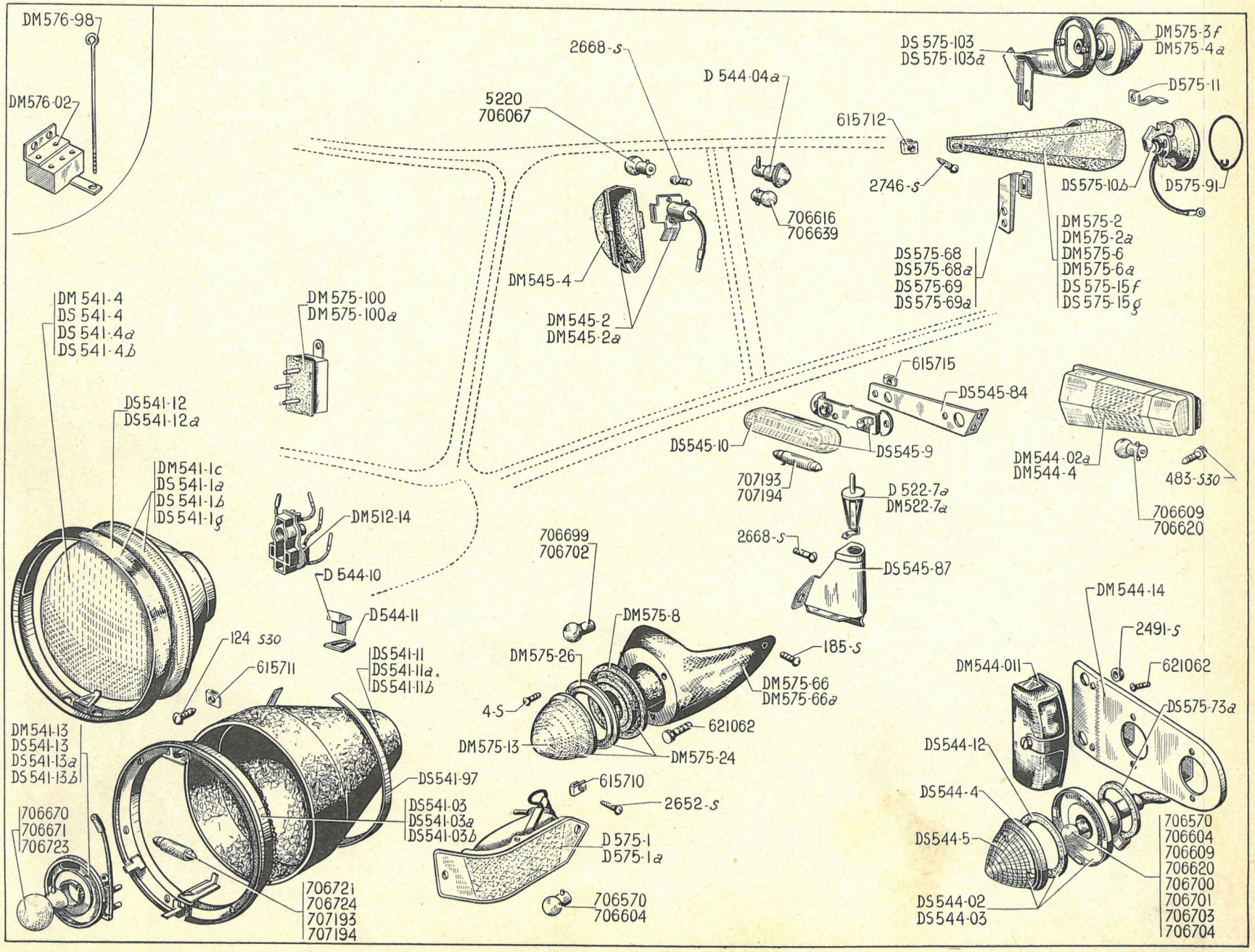
DM576-98
DM576-02
2668-S
5220
706067
D 544-04a
615712
2746-S
706616
706639
DM545-4
DM545-2
DM545-2a
DS 575-103
DS 575-103a
DM575-3f
DM575-4a
D575-11
DS575-10b
D575-91
DS575-68
DS575-68a
DS575-69
DS575-69a
DM575-2
DM575-2a
DM575-6
DM575-6a
DS 575-15f
DS 575-15g
DM 541-4
DS 541-4
DS 541-4a
DS 541-4b
DM575-100
DM575-100a
615715
DS545-84
DS545-10
DS545-9
707193
707194
DM544-02a
DM544-4
483-530
706609
706620
DS541-12
DS541-12a
DM541-1c
DS 541-1a
DS 541-1b
DS 541-1g
DM512-14
D 544-10
D544-11
124 530
615711
DS541-11
DS541-11a
DS541-11b
D 522-7a
DM522-7a
2668-S
DS545-87
706699
706702
DM575-8
DM575-26
185-S
DM575-66
DM575-66a
4-S
621062
DM575-13
DM575-24
DM544-14
2491-S
621062
DM544-011
DS575-73a
DS544-12
DS544-4
DS544-5
DS544-02
DS544-03
706570
706604
706609
706620
706700
706701
706703
706704
DM541-13
DS541-13
DS541-13a
DS541-13b
706670
706671
706723
DS541-97
DS541-03
DS541-03a
DS541-03b
615710
2652-S
D 575-1
D 575-1a
706570
706604
706721
706724
707193
707194

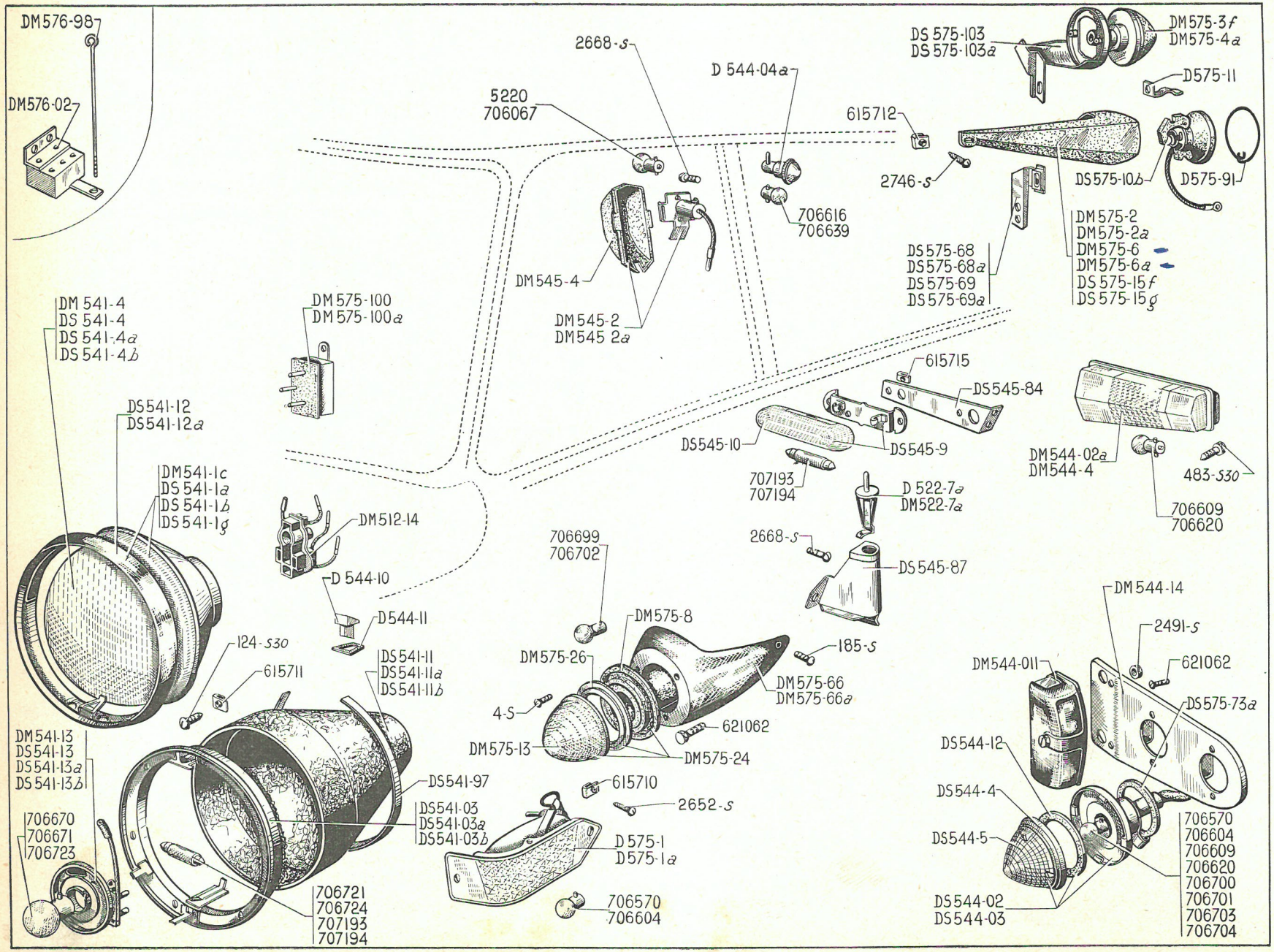
DM576-98
DM576-02
2668-S
5220
706067
D 544-04a
615712
DS 575-103
DS 575-103a
DM575-3f
DM575-4a
D575-11
2746-S
DS575-10b
D575-91
706616
706639
DM545-4
DM545-2
DM545 2a
DS575-68
DS575-68a
DS575-69
DS575-69a
DM575-2
DM575-2a
DM575-6
DM575-6a
DS 575-15f
DS 575-15g
DM 541-4
DS 541-4
DS 541-4a
DS 541-4b
DM575-100
DM575-100a
615715
DS545-84
DS545-10
DS545-9
707193
707194
DM544-02a
DM544-4
483-S30
706609
706620
DS541-12
DS541-12a
DM541-1c
DS 541-1a
DS 541-1b
DS 541-1g
DM512-14
D 544-10
D544-11
D 522-7a
DM522-7a
2668-S
DS545-87
706699
706702
DM575-8
185-S
DM575-26
DM575-66
DM575-66a
4-S
621062
DM575-13
DM575-24
124-S30
615711
DS541-11
DS541-11a
DS541-11b
DM544-14
2491-S
DM544-011
621062
DS575-73a
DM541-13
DS541-13
DS541-13a
DS541-13b
DS541-97
615710
2652-S
DS544-12
DS544-4
DS544-5
DS541-03
DS541-03a
DS541-03b
D575-1
D575-1a
706670
706671
706723
706721
706724
707193
707194
706570
706604
DS544-02
DS544-03
706570
706604
706609
706620
706700
706701
706703
706704

NUMÉRO	DÉSIGNATION	COEFF.
	ÉCLAIRAGE INTÉRIEUR	
D 522-7a	**Commutateur** sur pied de porte, longueur du poussoir 18 mm (R. VI). **U.S.A.**	
	— AV gauche.	1
	— AV droit. Depuis avril 59.	1
DM 522-7a	**Commutateur** sur pied de porte AV droite, longueur du poussoir 27 mm (R. VI). **U.S.A.** Jusque avril 59.	1
DM 545-2	**Éclaireur** intérieur sur pied milieu (sans lampe) (R. VI).	1
DM 545-2a	**Éclaireur** intérieur isolé, sur pied milieu (sans lampe) (R. VI). **U.S.A.**	2
DM 545-4	**Glace** d'éclaireur (R. VI).	1
5.220	**Lampe** 6 volts, 7 watts, ballon de 19 d'éclaireur (R. VI).	1
2.668-S	**Vis** TR de 3,5 × 10 de fixat. d'éclaireur sur pied milieu (R. VI).	2
706.067	**Lampe** 12 volts, 7 watts, ballon de 19, d'éclaireur (R. VI). **U.S.A.-TAXI.**	1
	ÉCLAIRAGE COFFRE AR **U.S.A.**	
D 522-7a	**Commutateur** d'éclaireur de coffre (R. VI).	1
DS 545-9	**Éclaireur** de coffre (sans lampe) (R. VI).	1
DS 545-10	**Boîtier** d'éclaireur de coffre AR (R. VI).	1
DS 545-84	**Support** d'éclaireur de coffre.	1
DS 545-87	**Support** du commutateur de coffre.	1
2.668-S	**Vis** TR de 3,5 × 10 de fixat. des supports d'éclaireur et commutateur de coffre.	3
615.715	**Écrou** clips pour vis de 3,5 de fixat. de l'éclaireur de coffre (R. VI).	2
707.193	**Lampe** 6 volts, 4 watts, 2 pointes, d'éclaireur de coffre AR (R. VI).	1
707.194	**Lampe** 12 volts, 4 watts, 2 pointes, d'éclaireur de coffre AR (R. VI).	1
	FEUX INDICATEURS — DE DIRECTION — DE STATIONNEMENT **SAUF U.S.A.**	
D 544-04a	**Feu** de stationnement (sans lampe) (R. VI). Depuis septembre 58.	2
D 575-1	**Feu** indicateur de direction AV gauche, sans lampe (R. VI).	1
D 575-1a	**Feu** indicateur de direction AV droit, sans lampe (R. VI).	1
DM 575-2	**Feu** indicateur de direction AR gauche, sans lampe (R. VI).	1
DM 575-2a	**Feu** indicateur de direction AR droit, sans lampe (R. VI).	1
DM 575-6	**Boîtier,** côté gauche de feu indicateur AR (R. VI).	1
DM 575-6a	**Boîtier** côté droit de feu indicateur AR (R. VI).	1
DS 575-10b	**Réflecteur** avec glace et fil de masse, de feu indicateur AR (R. VI).	2
D 575-11	**Ressort** d'appui de lame de réflecteur de feu indicateur AR (R. VI).	2
DS 575-68	**Patte** de fixat. d'indicateur de direction AR côté droit, sur charnière de coffre, long. 65 mm. Jusque février 58.	1
DS 575-68a	**Patte** de fixat. d'indicateur de direction côté droit, sur charnière, de coffre AR, long. 50 mm. Depuis Février 58.	1
DS 575-69	**Patte** de fixat. d'indicateur de direction AR côté gauche, sur charnière de coffre, long. 65 mm. Jusque février 58.	1
DS 575-69a	**Patte** de fixat. d'indicateur de direction côté gauche, sur charnière de coffre AR, long. 50 mm. Depuis février 58.	1
D 575-91	**Ressort** de maintien de réflecteur de feu indicateur AR (R. VI).	2
2.652-S	**Vis** Parker de 5 × 15 de fixat. de feu indicateur AV (R. VI).	4
2.746-S	**Vis** Parker TR cruciforme de 4,85 de fixat. de feu indicateur AR (R. VI).	2
615.710	**Écrou** clips pour vis de 5, de fixat. de feu indicateur AV (R. VI).	4
615.712	**Écrou** clips pour vis de 4,85 de fixat. de feu indicateur AR (R. VI).	2
706.570	**Lampe** 6 volts, 15 watts, de feu indicateur AV et AR (R. VI).	4
706.604	**Lampe** 12 volts, 15 watts, de feu indicateur AV et AR (R. VI). **TAXI.**	4
706.616	**Lampe** 6 volts, 1,5 watt de feu de stationnement (R. VI). Depuis septembre 58.	2
706.639	**Lampe** 12 volts, 1,5 watt de feu de stationnement (R. VI). **TAXI.**	2

NUMÉRO	DÉSIGNATION	COEFFt
	" FEUX INDICATEURS DE DIRECTION " AV. ET AR. " LUCAS " U.S.A.	
DS 544-4	**Collerette** de feu indicateur AR (R. VI).	2
DS 544-12	**Joint** caoutchouc mousse d'étanchéité de feu indicateur AR (R. VI).	2
DM 575-3f	**Feu** indicateur de direction AR droit et gauche avec fil (sans lampe).	2
DM 575-4a	**Globe** rouge de feu indicateur AR (L 539) (R. VI).	2
DM 575-8	**Joint** caoutchouc de feu indicateur AV (R. VI).	2
DM 575-13	**Globe** blanc de feu indicateur AV (R. VI).	2
DS 575-15f	**Boîtier** court de feu indicateur de direction AR gauche.	1
DS 575-15g	**Boîtier** court de feu indicateur de direction AR droit.	1
DM 575-24	**Feu** indicateur de direction AV (sans lampe) (R. VI).	2
DM 575-26	**Collerette** de feu indicateur AV (R. VI).	2
DM 575-66	**Boîtier** de feu indicateur de direction AV gauche.	1
DM 575-66a	**Boîtier** de feu indicateur de direction AV droit.	1
DS 575-73a	**Joint** caoutchouc rond de feu indicateur de direction AR droit et gauche (R. VI).	2
DM 575-100	**Boîtier** clignoteur Klaxon 6 volts (R. VI).	1
DM 575-100a	**Boîtier** clignoteur Klaxon 12 volts (R. VI).	1
DS 575-103	**Support** de fixat. de feu indicateur de direction AR gauche.	1
DS 575-103a	**Support** de fixat. de feu indicateur de direction AR droit.	1
4-S	**Vis** TR de 3×12 de fixat. des feux de direction AV (R. III).	6
185-S	**Vis** TFB de 5×15 de fixat. AR des boîtiers de feu indicateur AV (R. III).	2
621.062	**Vis** TH de 5×14 de fixat. AV des boîtiers de feu indicateur AV (R. III).	4
706.699	**Lampe** 6 volts, 20,4 watts des feux indicateurs AV (R. VI).	2
706.700	**Lampe** 6 volts, 25 watts, des feux indicateurs AR (R. VI).	2
706.702	**Lampe** 12 volts des feux indicateurs AV (R. VI).	2
706.703	**Lampe** 12 volts des feux indicateurs AR (R. VI).	2
	LANTERNE AR. - STOP SAUF U.S.A.	
DM 544-02a	**Lanterne** AR complète (sans lampe) (R. VI)	2
DM 544-4	**Couvercle** de lanterne AR (R. VI).	2
DM 576-02	**Contacteur** de stop (R. VI).	1
DM 576-98	**Tige** de commande de stop.	1
483-S 30	**Vis** TH de 7×15 de fixat. de lanterne AR (R. III).	4
706.609	**Lampe** 12 volts, 4 watts, de lanterne AR (R. VI).	8
706.620	**Lampe** 6 volts, 4 watts, de lanterne AR (R. VI).	8
	LANTERNE AR. - STOP " LUCAS " U.S.A.	
DS 544-02	**Feu** rouge AR avec fil (sans lampe).	2
DS 544-03	**Feu** rouge AR stop, avec fil (sans lampe).	2
DM 544-011	**Lanterne** AR d'éclairage de plaque de police AR (sans lampe) (R. VI).	2
DS 544-4	**Collerette** de feu AR et stop (R. VI).	4
DS 544-5	**Globe** rouge de feu AR et stop (L 538) (R. VI).	4
DS 544-12	**Joint** caoutchouc mousse, d'étanchéité intérieure de feu AR et stop (R. VI).	4
DM 544-14	**Plaque** de fixat. des feux AR stop et d'éclairage de plaque de police (R. VI).	2
DM 576-02	**Contacteur** de stop (R. VI).	1
DM 576-98	**Tige** de commande de stop.	1
2.491-S	**Écrou** H de 7×100 de fixat. de lanterne AR (R. III).	2
621.062	**Vis** TH de 5×14 de fixat. des feux AR sur plaque (R. III).	8
706.570	**Lampe** 6 volts, 15 watts, des feux AR stop (R. VI).	2
706.604	**Lampe** 12 volts, 15 watts des feux AR stop (R. VI).	2
706.609	**Lampe** 12 volts, 4 watts des feux AR (R. VI).	2
706.620	**Lampe** 6 volts, 4 watts, des feux AR (R. VI).	2
706.701	**Lampe** 6 volts, 2,7 watts de lanterne AR d'éclairage de plaque (R. VI).	2
706.704	**Lampe** 12 volts, 3 watts de lanterne AR d'éclairage de plaque (R. VI).	2
	CLASSEMENT ALPHABÉTIQUE	
	BERLINE A SÉPARATION PIÈCES SPÉCIALES	
D 522-11b	**Commutateur** AV de plafonnier AR (R. VI).	1
D 522-11c	**Commutateur** AR de plafonnier AR (R. VI).	1
D 545-4a	**Glace** de plafonnier AR (R. VI).	1
D 545-2b	**Plafonnier** AV (sans lampe) (R. VI).	1
D 545-2c	**Plafonnier** AR (sans lampe) (R. VI).	1
D 545-4	**Verre** de plafonnier AV (R. VI).	1

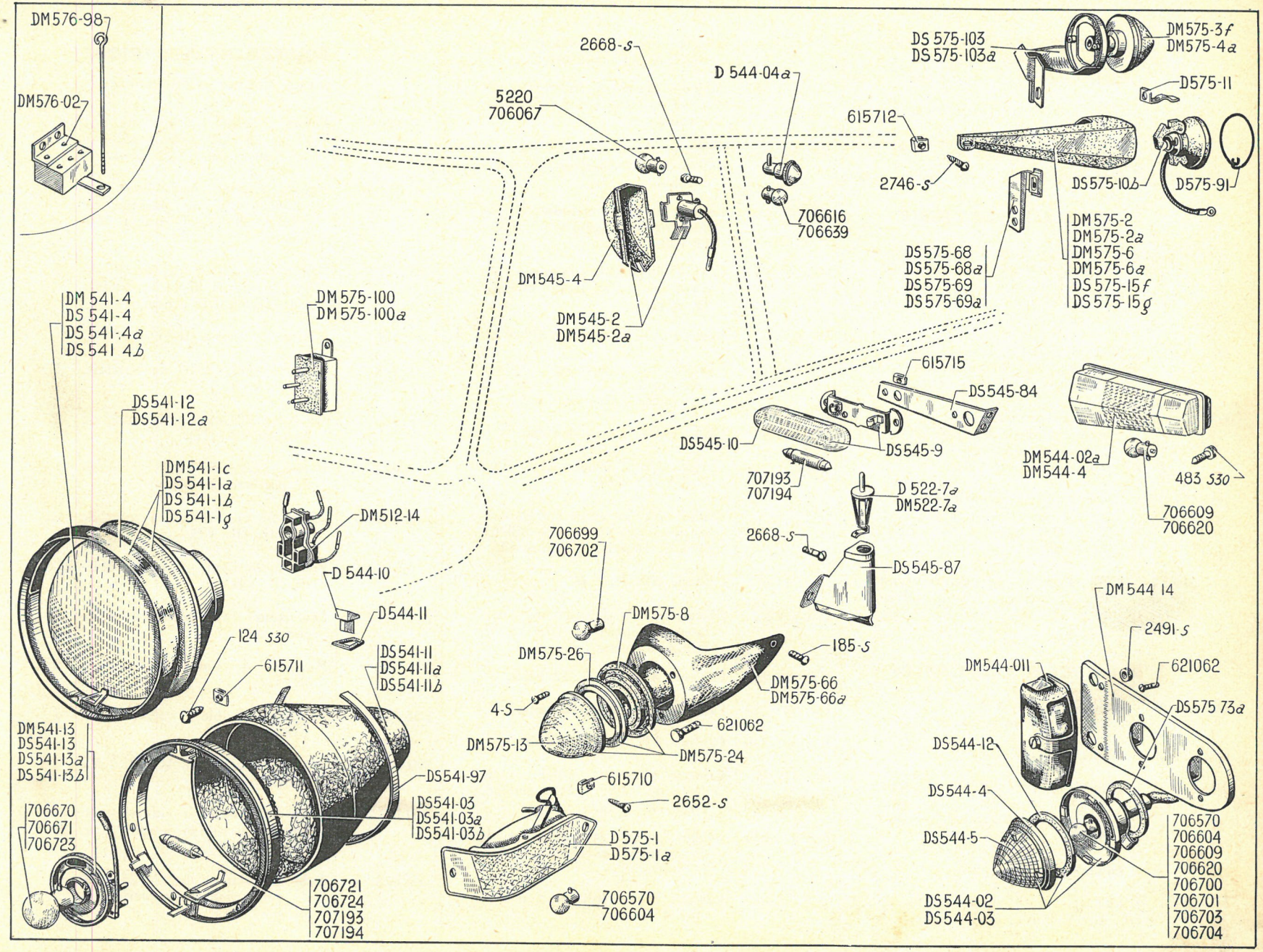
DM576-98
DM576-02
2668-S
5220
706067
D 544-04a
615712
2746-S
706616
706639
DM545-4
DM545-2
DM545-2a
DS 575-103
DS 575-103a
DM575-3f
DM575-4a
D575-11
DS575-10b
D575-91
DS575-68
DS575-68a
DS575-69
DS575-69a
DM575-2
DM575-2a
DM575-6
DM575-6a
DS575-15f
DS575-15g
DM 541-4
DS 541-4
DS 541-4a
DS 541 4b
DM 575-100
DM 575-100a
615715
DS545-84
DS545-10
DS545-9
707193
707194
DM544-02a
DM544-4
483 S30
706609
706620
DS541-12
DS541-12a
DM541-1c
DS 541-1a
DS 541-1b
DS 541-1g
DM512-14
D 544-10
D544-11
124 S30
615711
D 522-7a
DM522-7a
2668-S
DS545-87
706699
706702
DM575-8
DM575-26
185-S
DM575-66
DM575-66a
4-S
621062
DM575-13
DM575-24
DS541-11
DS541-11a
DS541-11b
DM541-13
DS541-13
DS541-13a
DS541-13b
DS541-97
615710
2652-S
DS541-03
DS541-03a
DS541-03b
D 575-1
D 575-1a
706670
706671
706723
706721
706724
707193
707194
706570
706604
DM544 14
2491-S
DM544-011
621062
DS575 73a
DS544-12
DS544-4
DS544-5
DS544-02
DS544-03
706570
706604
706609
706620
706700
706701
706703
706704

NUMÉRO	DÉSIGNATION	COEFF.
	CABLES AU MÈTRE RVI.	
3.732	**Câble** de 20/10, 1 conducteur.	ALD
3.733	**Câble** de 12/10, 1 conducteur.	ALD
3.736	**Câble** de 7 mm pour fil de bougie.	ALD
921.552	**Câble** de batterie de 40 mm².	ALD
	CABLE DE BATTERIE	
DM 511-8a	**Câble** de 20 mm² de borne négative de batterie à pompe à eau, long. 450 mm, cote prise à l'entr'axe du collier et de la cosse.	1
DM 511-5	**Câble** de borne positive de batterie à masse, long. 610 mm (Montage 12 volts « LUCAS »). **U.S.A.**	1
DM 511-8b	**Câble** de borne négative de batterie à relais de démarreur, long. 150 mm (Montage 12 volts « LUCAS »). **U.S.A.**	1
DM 511-8c	**Câble** de borne négative de batterie à mase sur pompe à eau, long. 590 mm. **U.S.A.-TAXI 12 volts.**	1
DM 511-17	**Câble** de relais de démarreur au démarreur long. 975 mm (Montage 12 volts « LUCAS »). **U.S.A.**	1
	FAISCEAUX DE CABLES	
DM 511-3a	**Câblerie AR. D. à G.** Jusque septembre 58.	1
DM 511-3b	**Câblerie AR. U.S.A.**	1
DM 511-3c	**Câblerie AR** (montage des feux de stationnement sur pied milieu). **D. à G.** Depuis septembre 58.	1
DM 511-3e	**Câblerie AR. D. à D.**	1
DM 511-6	**Câblerie** phare et indicateur de direction AV, côté gauche.	1
DM 511-6a	**Câblerie** phare et indicateur de direction AV, côté droit.	1
DM 511-6d	**Câblerie** phare et indicateur de direction, côté gauche. **U.S.A.-6 volts.**	1
DM 511-6e	**Câblerie** phare et indicateur de direction, côté droit. **U.S.A.-6 volts.**	1
DM 511-6f	**Câblerie** de phare et indicateur de direction côté gauche. **U.S.A.-12 volts.**	1
DM 511-6g	**Câblerie** de phare et indicateur de direction côté droit. **U.S.A.-12 volts.**	1
DM 511-9	**Câblerie** AV. Jusque novembre 57.	1
DM 511-9a	**Câblerie AV,** montage bobine métallique. Novembre 57-septembre 58.	1
DM 511-9c	**Câblerie AV. U.S.A.-6 volts.**	1
DM 511-9e	**Câblerie AV** (montage « LUCAS »). **U.S.A.-12 volts.**	1
DM 511-9f	**Câblerie AV** (montage des feux de stationnement sur pied milieu). **D. à G.** Depuis septembre 58.	1
DM 511-9j	**Câblerie AV. D. à D.**	1
DM 511-22	**Câblerie** de la dynamo au régulateur (montage « LUCAS »). **U.S.A.-12 volts.**	1
DM 511-23a	**Câblerie AV. U.S.A.-12 volts.**	1
DM 511-23c	**Câblerie AV. TAXI.-12 volts.**	1
DM 511-24b	**Câblerie AR. TAXI.-12 volts.**	1
DM 511-25	**Câblerie** phare et indicateur de direction AV, côté gauche. **TAXI.-12 volts.**	1
DM 511-25a	**Câblerie** phare et indicateur de direction AV, côté droit. **TAXI.-12 volts.**	1
DM 511-63	**Câblerie** masse (phare et indicateur AV).	2

NUMÉRO	DÉSIGNATION	COEFF.
	ÉQUIPEMENT ÉLECTRIQUE	
	CLASSEMENT ALPHABÉTIQUE	
D 511-97	**Bague** fendue caoutchouc de 4×16×20 de passage de câblerie AV dans tablier côté droit.	1
D 511-98	**Bague** fendue caoutchouc de 12,5×50×20 de passage de câblerie AV dans tablier côté gauche.	1
DS 511-95	**Bague** caoutchouc de 3×19×45 de passage de fil de feu indicateur AR dans la caisse.	2
722.458	**Barrette,** 1 borne (R III).	1
722.593	**Collier** négatif AXO de batterie, avec vis (R. VI).	1
711.472	**Cosse** de 8,5 mm pour câble de batterie (R. III).	2
710.022	**Ecrou** spécial de 5×75 de borne de barrette (R. VI).	1
A 512-3b	**Fiche** femelle diam. 4 mm de câblerie (R. VI).	ALD
A 512-4a	**Fiche** mâle diam. 4 mm de câblerie (R. VI).	ALD
DM 511-59	**Protecteur** de câblerie dans le coffre AR.	1
722.429	**Rondelle** de borne de batterie (R. III).	2
DM 523-1	**Support** de fusible 12 volts (R. VI). **U.S.A.-TAXI.**	1
DM 523-4	**Fusible** 12 volts (R. VI). **U.S.A.-TAXI.**	2
D 511-82	**Tube** de passage de câblerie AR. dans gousset de pied milieu long. 60 mm (R. VI).	1
DM 512-98	**Tube** caoutchouc de 15×25×480 de protection de câblerie AR sur pied AV.	1

NUMÉRO	DÉSIGNATION	COEFF.
	CLASSEMENT ALPHABÉTIQUE	
	AVERTISSEURS	
DM 571-1	**Avertisseur** de ville 6 volts « Ferson » (R. VI).	1
DM 571-2	**Avertisseur** de route 6 volts « Ferson » (R. VI).	1
DM 571-3	**Avertisseur** de ville 12 volts « Ferson » (R. VI). **U.S.A.-TAXI.**	1
DM 571-4	**Avertisseur** de route 12 volts « Ferson » (R. VI). **U.S.A.-TAXI.**	1
DM 571-98	**Lame-support** d'avertisseur de route.	2
2.491-S	**Écrou** H de 7×100 de vis de serrage des lames (R. III).	1
DM 571-99	**Support** d'avertisseur.	1
484-S	**Vis** TH de 7×17,5 de fixat. des lames et support (R. III).	3

NUMÉRO	DÉSIGNATION	COEFF.
	PARE-SOLEIL	
DS 554-83	**Axe,** non fileté.	2
D 554-90	**Bouchon** caoutchouc (gris) (R. VI).	2
DM 554-1	**Ecran** (gris) (sans miroir).	
	— Côté droit. **D. à D.**	1
	— Côté gauche. **D. à G.**	1
DM 554-1a	**Ecran** (gris) avec miroir côté droit. **LUXE.-D. à G.**	1
DM 554-1b	**Ecran** (gris) de pare-soleil avec miroir, côté gauche. **D. à D.**	1
2.494-S	**Écrou** H crénelé de 7×100 de serrage d'axe sur support (R. III).	2
615.713	**Écrou** clips pour vis de 4,85 de fixat. de pare-soleil (R. VI).	6
D 554-96	**Manchon** de frottement, sur axe (R. VI).	2
D 554-91	**Palier** frotteur, long. 18 mm sur axe (R. VI).	4
DM 554-01	**Pare-soleil** gauche, sans miroir complet (gris). **D. à G.**	1

NUMÉRO	DÉSIGNATION	COEFF.
DM 554-01a	**Pare-soleil** droit, sans miroir complet (gris). **D. à D.**	1
DM 554-01d	**Pare-soleil** gauche complet avec miroir (gris). **D. à D.**	1
619.037	**Rondelle** de 7,5×21×05 de friction d'axe sur support (R. III).	4
DM 554-01c	**Pare-soleil** droit complet avec miroir (gris). **LUXE.**	1
619.056	**Rondelle** 7,5×21×0,8 d'axe sur support (R. VI).	2
DS 554-97	**Support** nu, côté gauche.	1
DS 554-97a	**Support** nu, côté droit.	1
2.746-S	**Vis** TR Parker de 4,85×16 de fixat. de pare soleil (R. VI).	6
	RÉTROVISEUR	
DM 551-80	**Embase** de 7,25×16×4 du support de rétroviseur. **U.S.A.**	1
DM 551-3a	**Rétroviseur** complet (R. VI). **Sauf U.S.A.**	1
DM 551-82	**Support** de rétroviseur. **U.S.A.**	1
621.065	**Vis** TH de 5×13 de fixat. du rétroviseur (R. III). **U.S.A.**	1

NUMÉRO	DÉSIGNATION	COEFF.
A 565-97	Jonc d'arrêt sur bras de secteur de porte-balai (R. VI).	2
A 565-98	Rondelle de 4,2×7×0,5 sur toc souple (R. VI).	2
DM 522-10	Commutateur sur planche de bord (R. VI).	1
D 561-01a	Moteur 12 volts (R. VI). **U.S.A.-TAXI.**	1
D 561-2	Moteur 6 volts (R. VI).	1
DS 561-3	Tube caoutchouc de 8×20×47,5 avec entretoise de vis de fixat. du moteur (R. VI).	3
D 561-6	Platine de fixat. du moteur (R. VI).	1
D 561-77	Vis TH de 6×62 de fixat. du moteur.	3
DM 565-0	Essuie-glace complet (R. VI).	1
DM 565-06	Arbre de commande des tringles avec coussinet (R. VI).	1
DM 565-07	Tringlerie d'essuie-glace avec balais (sans moteur) (R. VI).	1
DS 565-2	Balai complet, côté gauche (R. VI).	1
DS 565-2a	Balai complet, côté droit (R. VI).	1
DM 565-4	Tringle de commande de balai, entr'axe 526,5 (R. VI).	1
DM 565-4a	Tringle de commande de balai, côté droit, entr'axe 342 mm (R. VI).	1
DM 565-5	Support d'axe de balai, côté gauche (R. VI).	1
D 565-5a	Support d'axe de balai, côté droit (R. VI).	1
DS 565-10	Porte-balai, côté gauche (R. VI).	1
DS 565-10a	Porte-balai, côté droit (R. VI).	1
D 565-12	Raclette (R. VI).	2
D 565-13	Support de commande d'essuie-glace (R. VI).	1
DM 565-14	Plateau code (R. VI).	1
DM 565-18	Tringle de commande (R. VI).	1
D 565-58	Bague caoutchouc épaulée de 12×20×17×6 des vis de fixat. du moteur sur auvent (R. VI).	8
D 565-68	Axe code, long. 68 mm (R. VI).	1
D 565-70	Clip de maintien des tocs souples sur manivelle double (R. VI).	2
D 565-73	Rondelle caoutchouc de 50×70×8 d'étanchéité sur support.	1
DM 565-80	Toc souple bagué sur arbre de commande des tringles (R. VI).	2
D 565-96	Capuchon d'étanchéité d'axe de balai (R. VI).	2
D 565-104	Bague caoutchouc de 8×20×8 sur support.	8
D 565-105	Tube entretoise de 7×8×12,5 de bague sur support (R. VI).	5
D 565-115	Rondelle cuvette de bague caoutchouc sur platine et support moteur (R. VI).	5
DS 565-117a	Butée d'arrêt de balai.	2
62-S	Vis TR de 4×7,5 de fixat. (R. III) :	
	— de bras de manivelle.	1
	— du moteur sur platine.	2
308-S 30	Vis TH à pointe de 6×25 de fixat. du support (R. VI).	5
2.321-S	Écrou H de 5×75 de serrage de manivelle double sur arbre de renvoi (R. III).	1
2.334-S	Rondelle crantée de 5,2×9,4 de blocage de manivelle double sur arbre de renvoi (R. VI).	1
619.013	Rondelle sur axe code (R. VI).	4

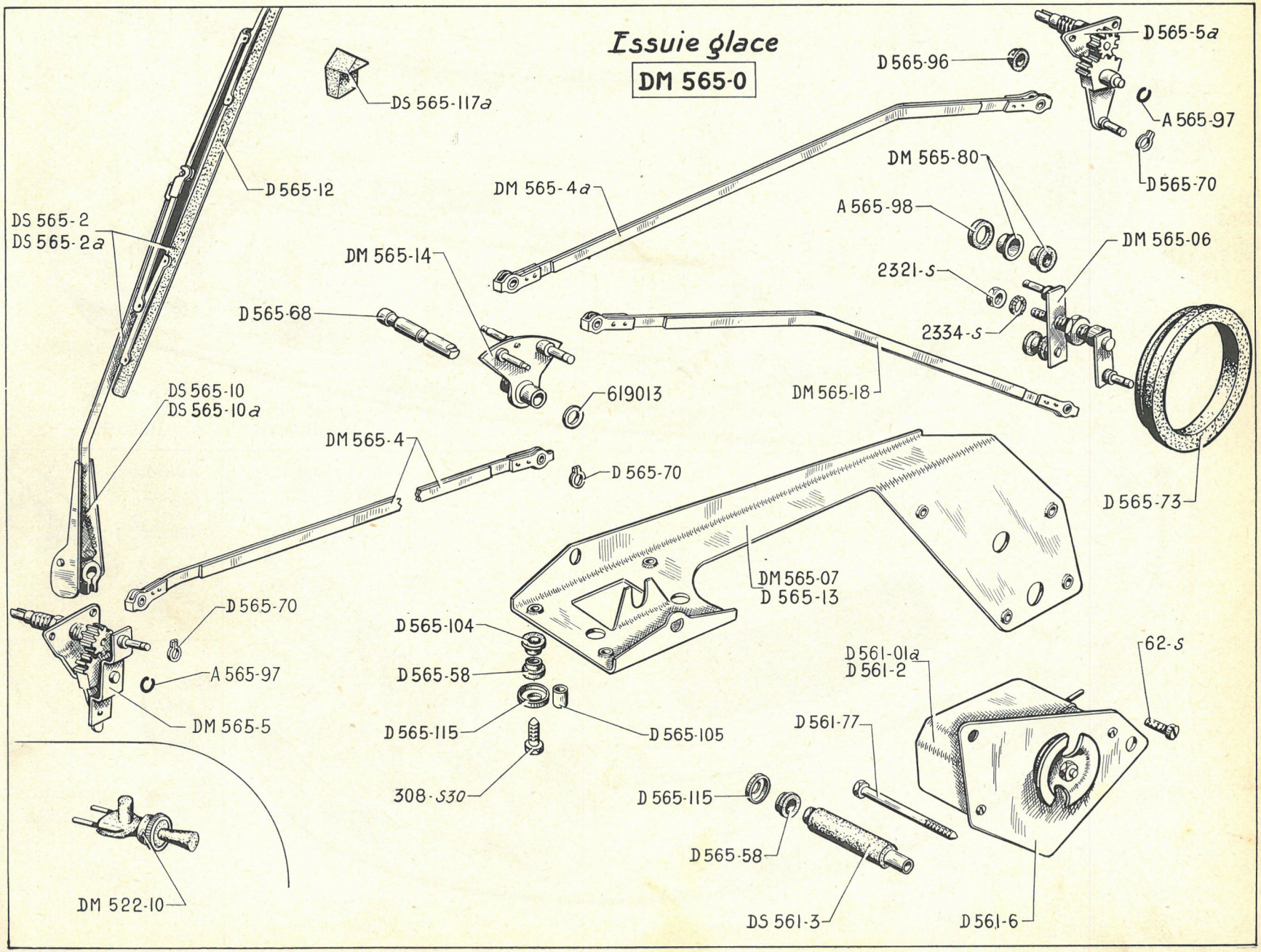
Essuie glace
DM 565-0
DS 565-117a
D 565-96
D 565-5a
A 565-97
D 565-70
DM 565-80
A 565-98
2321-S
2334-S
DM 565-06
D 565-73
D 565-12
DM 565-4a
DS 565-2
DS 565-2a
DM 565-14
D 565-68
619013
DM 565-18
DS 565-10
DS 565-10a
DM 565-4
D 565-70
DM 565-07
D 565-13
D 565-70
A 565-97
DM 565-5
D 565-104
D 565-58
D 565-115
D 565-105
308-S30
D 561-01a
D 561-2
62-S
D 561-77
D 565-115
D 565-58
DS 561-3
D 561-6
DM 522-10

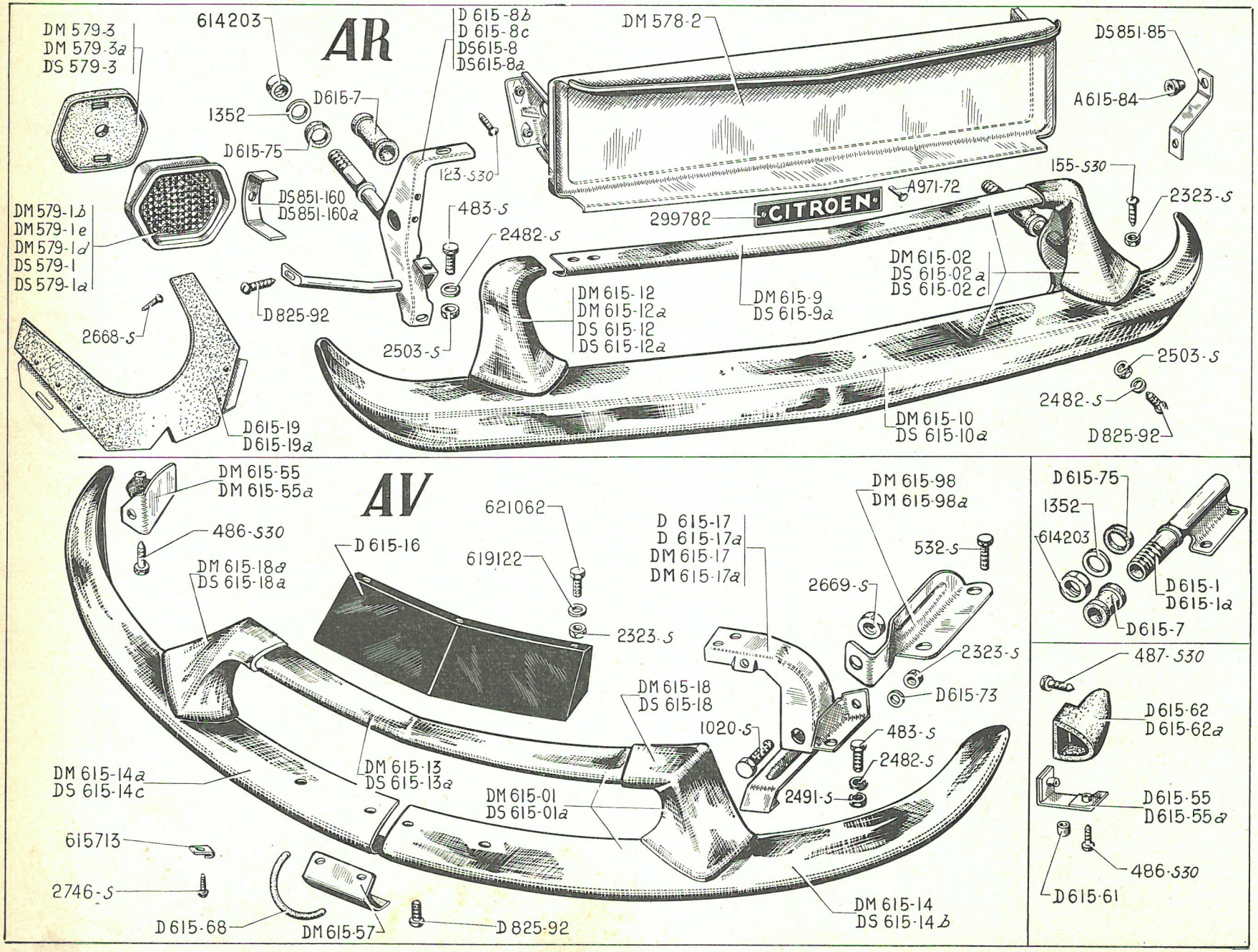
AR
DM 579-3
DM 579-3a
DS 579-3
614203
1352
D615-7
D615-75
DS851-160
DS851-160a
123-S30
D 615-8b
D 615-8c
DS615-8
DS615-8a
DM 578-2
DS851-85
A615-84
155-S30
2323-S
A971-72
299782
CITROEN
483-S
2482-S
DM 579-1b
DM 579-1e
DM 579-1d
DS 579-1
DS 579-1a
D825-92
2668-S
2503-S
DM 615-12
DM 615-12a
DS 615-12
DS 615-12a
DM 615-9
DS 615-9a
DM 615-02
DS 615-02a
DS 615-02c
D615-19
D615-19a
DM 615-10
DS 615-10a
AV
DM 615-55
DM 615-55a
486-S30
DM 615-18a
DS 615-18a
D615-16
621062
619122
2323-S
D 615-17
D 615-17a
DM 615-17
DM 615-17a
DM 615-98
DM 615-98a
532-S
2669-S
2323-S
D615-73
DM 615-18
DS 615-18
1020-S
483-S
2482-S
2491-S
DM 615-14a
DS 615-14c
DM 615-13
DS 615-13a
DM 615-01
DS 615-01a
615713
2746-S
D615-68
DM 615-57
D825-92
DM 615-14
DS 615-14b
D615-75
1352
614203
D615-1
D615-1a
D615-7
487-S30
D615-62
D615-62a
D615-55
D615-55a
486-S30
D615-61

NUMÉRO	DÉSIGNATION	COEFF.
	AVANT	
DM 615-01	Pare-chocs AV complet. **D. à G.**	1
DS 615-01a	Pare-chocs AV complet. **U.S.A.- D. à D.**	1
D 615-1	Support fixe gauche, avec axe fileté à 20 pas de 100. Jusque septembre 58.	1
D 615-1a	Support fixe droit, avec axe fileté à 20 pas de 100. Jusque septembre 58.	1
D 615-7	Butée caoutchouc. Jusque septembre 58.	2
DM 615-13	Pare-chocs supér. sans embout. **D. à G.**	1
DS 615-13a	Pare-chocs AV supérieur. **U.S.A.- D. à D.**	1
DM 615-14	Demi - pare - chocs infér., côté gauche. **D. à G.**	1
DM 615-14a	Demi-pare-chocs infér., côté droit. **D. à G.**	1
DS 615-14b	Demi pare-chocs AV, côté gauche. **U.S.A. - D. à D.**	1
DS 615-14c	Demi-pare-chocs AV, côté droit. **U.S.A. - D. à D.**	1
D 615-16	Plaque de police.	1
D 615-17	Support mobile gauche, avec bague pour butée caoutchouc. Jusque septembre 58.	1
D 615-17a	Support mobile droit, avec bague pour butée caoutchouc. Jusque septembre 58.	1
DM 615-17	Support gauche sans bague de butée caoutchouc. Depuis septembre 58.	1
DM 615-17a	Support droit sans bague de butée caoutchouc. Depuis septembre 58.	1
DM 615-18	Embout gauche. **D. à G.**	1
DM 615-18a	Embout droit. **D. à G.**	1
DS 615-18	Embout gauche. **U.S.A. - D. à D.**	1
DS 615-18a	Embout droit. **U.S.A. - D. à D.**	1
D 615-55	Armature gauche de fixat. du bloc caoutchouc. Jusque septembre 58.	1
D 615-55a	Armature droite de fixat. de bloc caoutchouc. Jusque septembre 58.	1
DM 615-55	Support tôle de fixat. extrême-gauche de pare-chocs. Depuis septembre 58.	1
DM 615-55a	Support tôle de fixat. extrême-droite de pare-chocs. Depuis septembre 58.	1
DM 615-57	Renfort d'assemblage des demi-pare-chocs infér.	1
D 615-61	Entretoise de 7,5×9,5×8 de vis de fixat. de bloc caoutchouc. Jusque septembre 58.	4
D 615-62	Bloc caoutchouc de fixat. extrême gauche de pare-chocs. Jusque septembre 58.	1
D 615-62a	Bloc caoutchouc de fixat. extrême droite de pare-chocs. Jusque septembre 58.	1
D 615-68	Jonc caoutchouc des demi-pare-chocs infér.	1
D 615-73	Rondelle caoutchouc de 5×14×2 d'appui d'embout de pare-chocs partie supér.	4
D 615-75	Rondelle caoutchouc de 20×30×6 sur support fixe de fixat. de pare-chocs. Jusque septembre 58.	2
DM 615-98	Support gauche sans axe, sur caisse. Depuis septembre 58.	1
DM 615-98a	Support droit sans axe, sur caisse. Depuis septembre 58.	1
D 825-92	Vis TR de 7×20 d'assemblage des demi-pare-chocs infér.	2
483-S	Vis TH de 7×15 de fixat. de pare-chocs infér. sur support mobile (R. III).	2
486-S 30	Vis TH à pointe de 7×22,5 de fixat. de support tôle d'extrême-gauche et droit (R. III). Depuis septembre 58.	4
487-S 30	Vis TH à pointe de 7×25 de fixat. de bloc caoutchouc sur caisson (R. III).	2
532-S	Vis TH de 9×28 à pointe de fixat. de pare-chocs sur caisson (R. III).	4
1.020-S	Vis TH de 12×22 de fixat. des supports sur caisse sur supports de pare-chocs (R. III). Depuis septembre 58.	2
1.352	Rondelle de 20,5×30×1,5 de blocage du support fixe de pare-chocs (R. I). Jusque septembre 58.	2
2.323-S	Écrou H de 5×75 des vis de fixat. de pare-chocs supér. et plaque de police (R. III).	3
2.482-S	Rondelle de 7,5×14 des écrous de fixat. de pare-chocs infér. sur support mobile (R. III).	2
2.491-S	Écrou H de 7×100 des vis de fixat. de pare-chocs infér. sur support mobile (R. III).	2
2.669-S	Écrou H de 12×175 des vis de fixat. des supports sur caisse sur supports de pare-chocs (R. III). Depuis septembre 58.	2
2.746-S	Vis TR Parker cruciforme de 4,85×16 de fixat. d'entretoise sur pare-chocs infér. (R. VI).	4
614.203	Écrou H de 20×100 de blocage de support fixe de pare-chocs (R. III). Jusque septembre 58.	2
615.713	Écrou clips pour vis de 4,85 de fixat. entretoise sur pare-chocs infér. (R. VI).	1
619.122	Rondelle de 5,5×12×1 des vis de fixat. du pare-chocs supér. et plaque de police (R. III).	3
621.062	Vis TH de 5×14 de fixat. de pare-chocs supér. et plaque de police (R. III).	3

NUMÉRO	DÉSIGNATION	COEFF.
	ARRIÈRE	
A 615-84	Butée caoutchouc d'aile AR sur pare-chocs AR. Depuis juillet 59.	2
A 971-72	Rivet tubulaire simple de 3,5×9 de fixat. de plaque gravée « Citroën » (R. VI).	2
DM 578-2	Plaque de police.	1
DM 615-02	Pare-chocs AR complet. **D. à G.**	1
DS 615-02a	Pare-chocs AR complet avec garniture caoutchouc. **U.S.A. - D. à D.** Jusque juillet 59.	1
DS 615-02c	Pare-chocs AR complet sans garniture caoutchouc. **U.S.A. - D. à D.** Depuis juillet 59.	1
D 615-7	Butée caoutchouc.	2
D 615-8b	Support mobile gauche.	1
D 615-8c	Support mobile droit.	1
DS 615-8	Support mobile gauche. **U.S.A.-D. à D.** Depuis juillet 59.	1
DS 615-8a	Support mobile droit. **U.S.A.-D. à D.** Depuis juillet 59.	1
DM 615-9	Pare-chocs supér. **D. à G.**	1
DS 615-9a	Pare-chocs AR supérieur. **U.S.A.-D. à D.**	1
DM 615-10	Pare-chocs infér. **D. à G.**	1
DS 615-10a	Pare-chocs AR inférieur. **U.S.A.-D. à D.**	1
DM 615-12	Embout gauche. **D. à G.**	1
DM 615-12a	Embout droit. **D. à G.**	1
DS 615-12	Embout gauche **U.S.A. - D. à D.**	1
DS 615-12a	Embout droit. **U.S.A. - D. à D.**	1
D 615-19	Garniture de finition entre pare-chocs AR G. et aile AR G. **U.S.A. - D. à D.** Jusque juillet 59.	1
D 615-19a	Garniture de finition entre pare-chocs AR D. et aile AR D. **U.S.A. - D. à D.** Jusque juillet 59.	1
D 615-75	Rondelle caoutchouc de 20×30×6 anti-bruit sur support fixe.	2
D 825-92	Vis TR de 7×20 de fixat. de pare-chocs AR infér. sur support mobile.	4
DS 851-85	Patte de fixation de butée caoutchouc d'aile AR, sur pare-chocs AR. Depuis juillet 59.	1
123-S 30	Vis TR de 5×10 à pointe de fixat. de la plaque de police AR (R. III).	4
155-S 30	Vis TF à pointe de 5×15 de fixat. de pare-chocs AR supér. sur support mobile (R. III).	4
483-S	Vis TH de 7×15 de fixat. de pare-chocs infér. sur support mobile (R. III).	2
1.352	Rondelle 20,5×30×1,5 de blocage du support fixe (R. I).	2
2.323-S	Écrou H de 5×75 des vis de fixat. de pare-chocs AR supér. (R. III).	4
2.482-S	Rondelle de 7,5×14 d'écrou de fixat. de pare-chocs AR infér. (R. III).	6
2.503-S	Écrou H de 7×100 des vis de fixat. de pare-chocs AR infér. (R. III).	6
299.782	Plaque gravée « Citroën » (R. VI).	1
614.203	Écrou H de 20×100 de blocage du support fixe (R. III).	2
	CATADIOPTRE	
DM 579-1b	Catadioptre AR rond (R. VI). Jusque septembre 58.	2
DM 579-1e	Catadioptre AR rectangulaire « Seima » (R. VI). Septembre 58. — Juillet 59.	2
DM 579-1d	Catadioptre AR (R. VI). **U.S.A.** Jusque juillet 59.	2
DS 579-1	Catadioptre AR encastré dans l'aile AR (R. VI). Depuis juillet 59.	2
DS 579-1a	Catadioptre rond encastré dans l'aile AR (R. VI). **U.S.A.** Depuis juillet 59.	2
DM 579-3	Joint caoutchouc rond de catadioptre AR, diam. 65 mm (R. VI). Jusque septembre 58.	2
DM 579-3a	Joint caoutchouc de catadioptre AR rectangulaire (R. VI). Septembre 58. — Juillet 59.	2
DS 579-3	Joint du catadioptre rond encastré dans l'aile AR. (R. VI). **U.S.A.** Depuis juillet 59.	2
DS 851-160	Pontet de fixation de catadioptre sur aile AR. Depuis juillet 59.	2
DS 851-160a	Pontet de fixation de catadioptre sur aile AR. **U.S.A.** Depuis juillet 59.	2

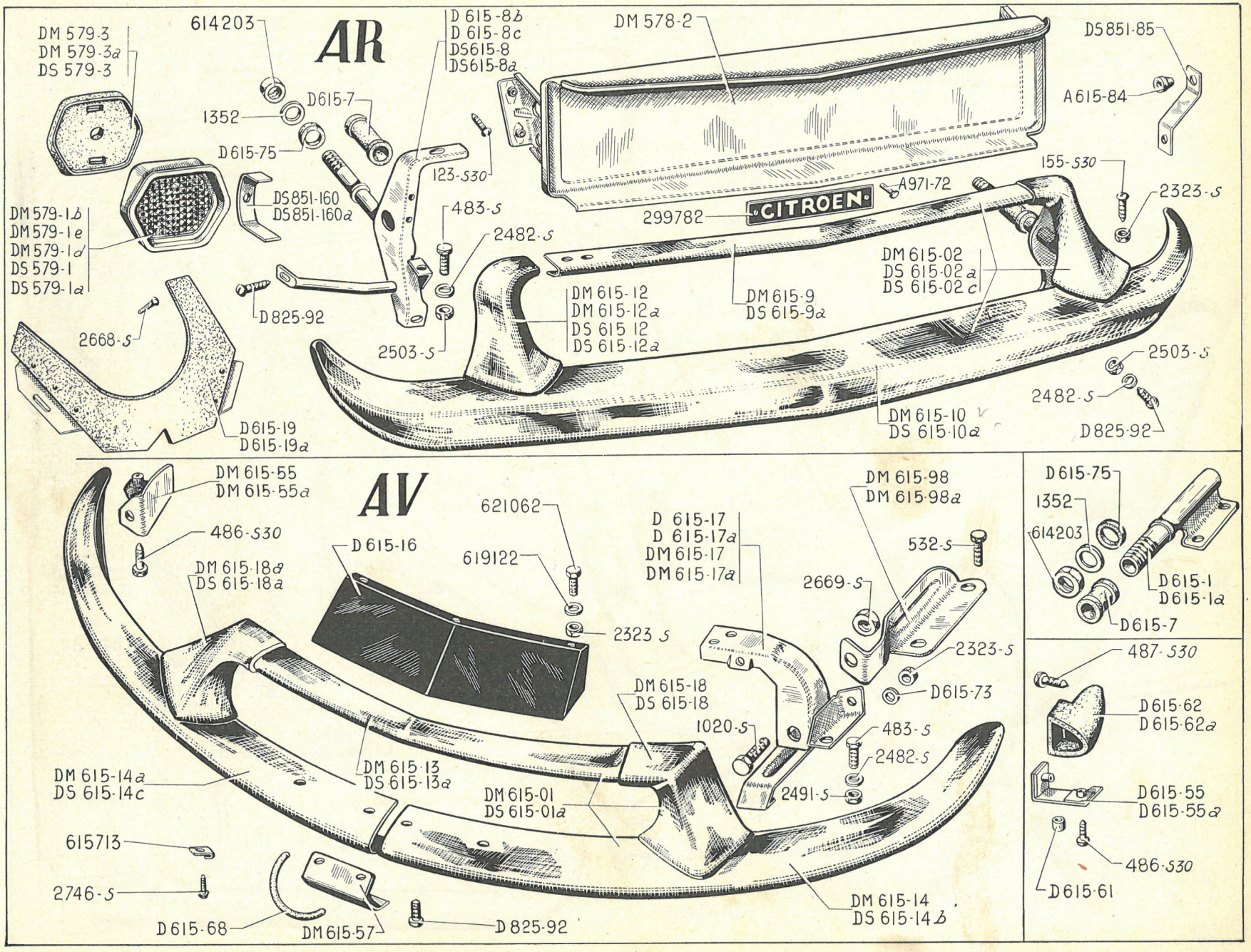
AR
DM 579-3
DM 579-3a
DS 579-3
614203
1352
D615-7
D615-75
D 615-8b
D 615-8c
DS615-8
DS615-8a
DM 578-2
DS851-85
A615-84
123-S30
155-S30
A971-72
2323-S
DS851-160
DS851-160a
483-S
2482-S
299782
"CITROEN"
DM 579-1b
DM 579-1e
DM 579-1d
DS 579-1
DS 579-1a
D825-92
2668-S
2503-S
DM 615-12
DM 615-12a
DS 615 12
DS 615-12a
DM 615-9
DS 615-9a
DM 615-02
DS 615-02a
DS 615-02c
2503-S
2482-S
D825-92
DM 615-10
DS 615-10a
D615-19
D615-19a
AV
DM 615-55
DM 615-55a
486-S30
DM 615-18a
DS 615-18a
D 615-16
621062
619122
2323 S
D 615-17
D 615-17a
DM 615-17
DM 615-17a
DM 615-98
DM 615-98a
532-S
2669-S
2323-S
D615-73
DM 615-18
DS 615-18
1020-S
483-S
2482-S
2491-S
DM 615-14a
DS 615-14c
DM 615-13
DS 615-13a
DM 615-01
DS 615-01a
615713
2746-S
D615-68
DM 615-57
D825-92
DM 615-14
DS 615-14b
D615-75
1352
614203
D615-1
D615-1a
D615-7
487-S30
D615-62
D615-62a
D615-55
D615-55a
486-S30
D615-61

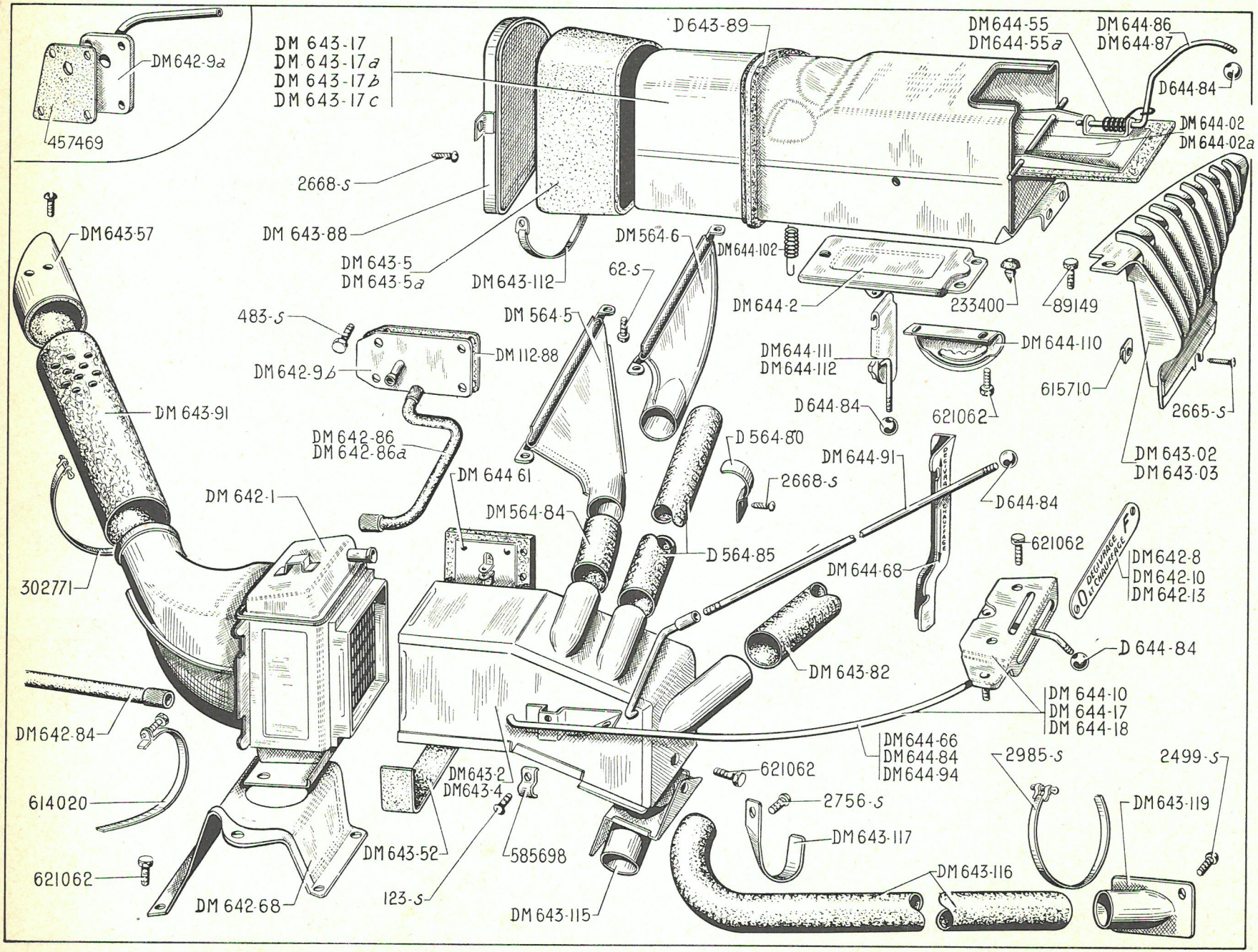
DM642-9a
457469
DM 643-17
DM 643-17a
DM 643-17b
DM 643-17c
D643-89
DM644-55
DM644-55a
DM644-86
DM644-87
D644-84
DM644-02
DM644-02a
2668-s
DM 643-88
DM643-57
DM 643-5
DM 643-5a
DM643-112
DM564-6
DM644-102
62-s
DM644-2
233400
89149
483-s
DM 564-5
DM 112-88
DM642-9b
DM644-111
DM644-112
DM644-110
615710
2665-s
DM 643-91
D644-84
621062
DM 642-86
DM 642-86a
D 564-80
DM 644-91
DM 643-02
DM 643-03
DM 644 61
2668-s
DM 642-1
DM564-84
D644-84
621062
DM642-8
DM642-10
DM642-13
302771
D 564-85
DM644-68
DEGIVRAGE ET CHAUFFAGE
D 644-84
DM 643-82
DM 644-10
DM 644-17
DM 644-18
DM642-84
DM644-66
DM644-84
DM644-94
2985-s
2499-s
DM643-2
DM643-4
621062
614020
2756-s
DM643-119
DM643-117
DM 643-52
585698
DM643-116
621062
123-s
DM 642-68
DM 643-115

NUMÉRO	DÉSIGNATION	COEFF.
	DÉGIVRAGE	
DM 564-5	Buse d'étalement d'air chaud, côté gauche.	1
DM 564-6	Buse d'étalement d'air chaud. côté droit.	1
D 564-80	Patte de fixat. du conduit, côté droit.	1
DM 564-84	Conduit souple de 45×51×65 de liaison sur buse d'étalement d'air chaud, côté gauche (R. VI).	1
D 564-85	Conduit souple de 45×51×500 de liaison sur buse d'étalement d'air chaud, côté droit (R. VI).	1
62-S	Vis TR de 4×7,5 de fixat. de buse d'étalement d'air chaud (R. III).	4
2.668-S	Vis TR de 3,5×10 Parker de fixation du conduit souple côté droit (R. VI).	1
	CHAUFFAGE ET AÉRATION	
DM 112-88	Joint de plaque de prise de chauffage (R. VI). Depuis février 60.	1
D 564-80	Patte de fixation du conduit souple sur tablier, côté droit.	3
DM 642-1	Radiateur de chauffage (R. VI).	1
DM 642-8	Plaque indicatrice de dégivrage et chauffage (R. VI). **D. à G.**	1
DM 642-9a	Prise de chauffage sur culasse Jusque février 60.	1
DM 642-9b	Prise de chauffage sur culasse, long. du tube 35 mm. Depuis février 60.	1
DM 642-10	Plaque indicatrice de commande de chauffage (R. VI). **D. à D.**	1
DM 642-13	Plaque indicatrice de dégivrage et de chauffage (R. VI). **D. à D.**	1
DM 642-68	Support de radiateur de chauffage	1
DM 642-84	Tube souple de 13,5×21 de retour d'eau, long. 330 mm.	1
DM 642-86	Tube souple d'alimentation radiateur, long. 500 mm. Jusque février 60.	1
DM 642-86a	Tube souple d'alimentation radiateur, long. non développée 325 mm. Depuis février 60.	1
DM 643-02	Grille d'aération, côté gauche.	1
DM 643-03	Grille d'aération, côté droit.	1
DM 643-2	Conduit de répartition d'air chaud. **D. à G.**	1
DM 643-4	Conduit de répartition d'air chaud. **D. à D.**	1
DM 643-5	Conduit d'air caoutchouc de raccordement, côté gauche entre aile AV et conduit d'aération.	1
DM 643-5a	Conduit d'air caoutchouc de raccordement, côté droit entre aile AV et conduit d'aération.	1
DM 643-17	Conduit d'aération à un volet, côté gauche **(SAUF CONFORT).**	1
DM 643-17a	Conduit d'aération à un volet, côté droit **(SAUF CONFORT).**	1
DM 643-52	Conduit souple de liaison radiateur à conduit de répartition.	1
DM 643-57	Prise d'air chaud fixée sur tirant de radiateur.	1
DM 643-82	Conduit souple du chauffage côté droit, long. 1,050 m (R. VI).	1
DM 643-88	Grille pare-insectes sur aile AV droite et gauche.	2
D 643-89	Garniture d'étanchéité entre conduits de chauffage, aération et tablier partie supérieure, long. 590 mm (R. VI).	ALD
DM 643-91	Conduit souple de liaison de prise d'air à radiateur long. 330 mm.	1
DM 643-112	Collier Ligarex de serrage de conduit de raccordement, long. 1,170 m (R. VI).	4
DM 644-02	Volet d'aération côté gauche.	1
DM 644-02a	Volet d'aération, côté droit.	1
DM 644-10	Commande de chauffage. **D. à G.**	1
DM 644-17	Commande de chauffage. **D. à D.**	1
DM 644-18	Commande de chauffage et dégivrage. **D. à D.**	1
DM 644-55	Ressort gauche de rappel de levier de volet d'aération.	1
DM 644-55a	Ressort droit de rappel de levier de volet d'aération.	1
DM 644-61	Volet de chauffage.	1
DM 644-66	Câble de commande de volet de chauffage, long. 755 mm (R. VI). **D. à G.**	1
DM 644-68	Guide du levier de commande de volet d'air chaud (R. VI). **D. à G.**	1
D 644-84	Boule de levier de volet de chauffage et d'aération. (R. VI).	3
DM 644-84	Câble de commande de volet de chauffage et dégivrage, long. 765 mm (R. VI). **D. à D.**	1
DM 644-86	Levier droit de commande de volet d'aération.	1
DM 644-87	Levier gauche de commande de volet d'aération.	1

NUMÉRO	DÉSIGNATION	COEFF.
DM 644-91	Levier de commande de volet de déviation de chauffage. **D. à G.**	1
DM 644-94	Câble de commande de volet de chauffage, long. 685 mm (R. VI). **D. à D.**	1
123-S	Vis TR de 5 × 10 de fixat. du serre-câble de commande de volet (R. III).	1
125-S	Vis TR de 5 × 15 de fixat. de la prise de chauffage sur tirant de radiateur (R. III).	2
483-S	Vis TH de 7 × 15 de fixat. de la prise de chauffage sur culasse (R. III).	4
2.665-S	Vis TR de 5 × 16 de fixat. inférieure de grille d'aération (R. VI).	2
2.668-S	Vis TR de 3,5 × 10 de fixat. (R. VI) :	
	— de grille pare-insectes.	4
	— de patte du conduit souple.	4
89.149	Vis TH de 5 × 18 de fixat. supérieure de grille d'aération (R. III).	2
302.771	Collier de serrage de conduit souple de chauffage (R. VI).	3
457.469	Joint de la prise de chauffage (R. VI). Jusque février 60.	1
585.698	Serre-câble de commande de volet (R. II).	1
614.020	Collier Ligarex à vis de serrage de tube souple sur radiateur, long. 113 mm (R. VI).	4
615.710	Écrou clips pour vis de 4,85 de fixation inférieure de grille d'aération (R. VI).	2
621.062	Vis TH de 5 × 14 de fixat. (R. III) :	
	— du support de radiateur.	4
	— du radiateur.	4
	— du conduit de chauffage.	2
	— de la commande de chauffage.	2
	— de conduit d'aération.	2

ÉQUIPEMENT CONFORT

NUMÉRO	DÉSIGNATION	COEFF.
DM 643-17b	Conduit d'aération à deux volets, côté gauche.	1
DM 643-17c	Conduit d'aération à deux volets, côté droit.	1
DM 643-115	Prise de chauffage pour places AR sur conduit de répartition.	1
DM 643-116	Conduit souple de chauffage aux places AR diam. 45 mm, long. 1,500 m (R. VI).	1
DM 643-117	Patte de maintien de conduit de chauffage aux places AR	1
DM 643-119	Plaque de maintien de conduit de chauffage aux places AR.	1
DM 644-2	Volet d'aération sur conduit droit et gauche.	2
D 644-84	Boule de levier de volet déflecteur (R. VI).	2
DM 644-102	Ressort de rappel de volet d'aération.	2
DM 644-110	Guide de levier de volet déflecteur droit et gauche.	2
DM 644-111	Volet déflecteur d'aération, côté gauche.	1
DM 644-112	Volet déflecteur d'aération, côté droit.	1
2.499-S	Vis TFB de 3,5 × 9,5 (fente cruciforme) de fixat. de la plaque de maintien de conduit (R. VI).	2
2.756-S	Vis TR de 3,5 × 9,5 (fente cruciforme) de fixat. de conduit (R. VI).	1
2.985-S	Collier PC à goupille de serrage du conduit souple, long. 438 mm (R. VI).	2
233.400	Butée d'articulation de volet d'aération (R. IV).	4
621.062	Vis TH de 5 × 14 de fixat. (R. III) :	
	— de guide de levier de volet déflecteur.	4
	— de prise de chauffage sur conduit de répartition.	1

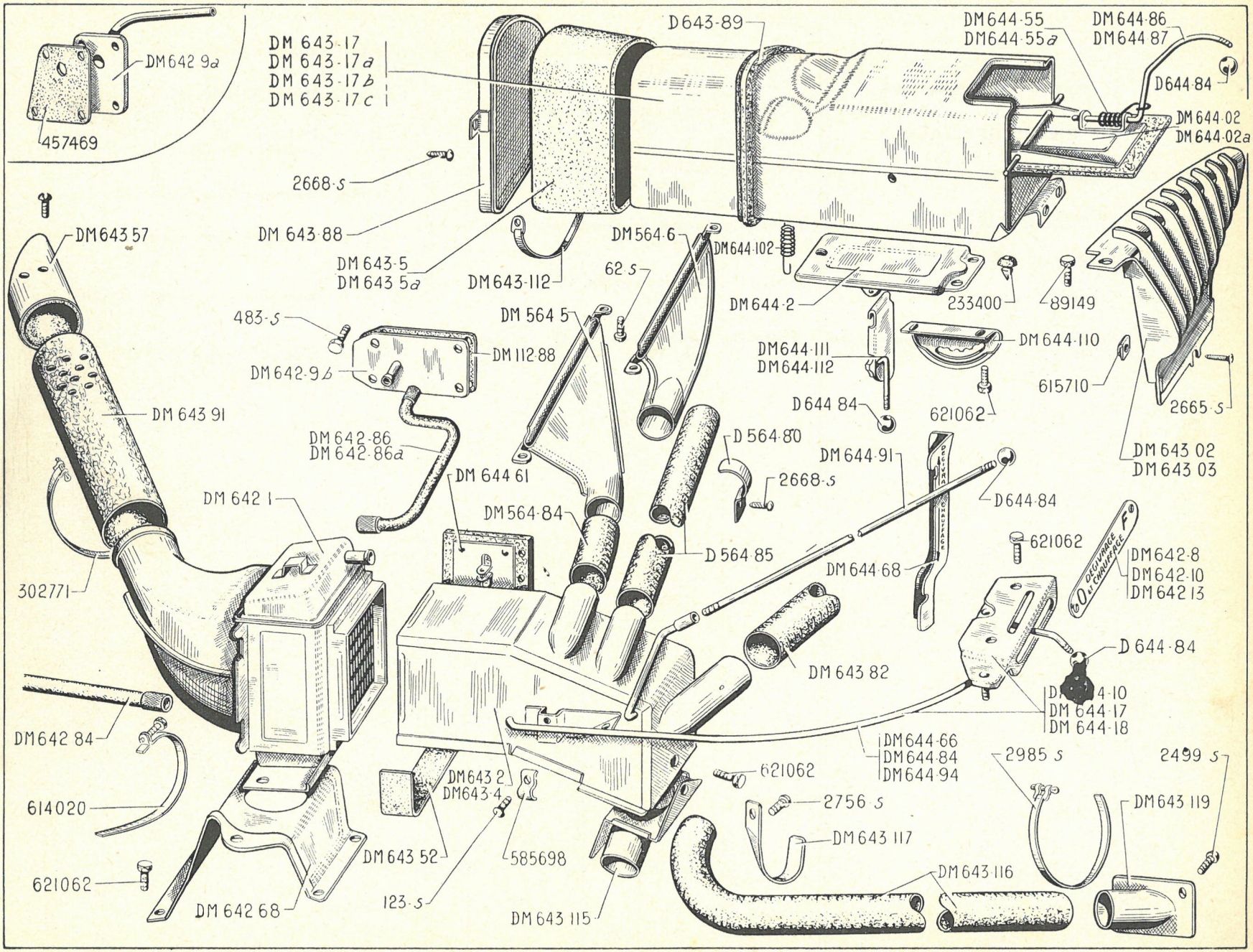
DM 642 9a
457469
DM 643-17
DM 643-17a
DM 643-17b
DM 643-17c
D643-89
DM644-55
DM644-55a
DM644-86
DM644 87
D644-84
DM644-02
DM644-02a
2668-S
DM 643-88
DM 643-5
DM 643 5a
DM643-112
DM643 57
DM564-6
DM644-102
62-S
DM644-2
233400
89149
483-S
DM 564 5
DM 112-88
DM642-9b
DM644-111
DM644-112
DM644-110
615710
2665-S
D644 84
621062
DM 643 91
DM642-86
DM642-86a
D 564-80
DM644-91
2668-S
DM 644 61
D644-84
DM 642 1
DM564-84
DM 643 02
DM 643 03
621062
DM642-8
DM642-10
DM642 13
DEGIVRAGE CHAUFFAGE
302771
D 564-85
DM644-68
D644-84
DM 643 82
DM642 84
DM644-10
DM 644-17
DM 644-18
614020
DM643 2
DM643-4
DM644-66
DM644-84
DM644-94
621062
2985 S
2499 S
2756 S
DM643 119
DM643 52
585698
DM643 117
621062
DM642 68
123-S
DM643 115
DM643 116

CLASSEMENT ALPHABÉTIQUE

PIÈCES SPÉCIALES

NUMÉRO	DÉSIGNATION	COEFFt
D 64-2	**Appareil** Ducellier (R. VI).	1
D 643-135	**Buse** sans grille (R. VI).	2
D 643-144	**Buse** de prise d'air (R. VI).	1
D 642-18	**Carter** du moteur (R. VI).	1
D 643-112	**Collier** de serrage des conduits (R. VI).	ALD
D 643-113	**Collier** de serrage des conduits (R. VI).	ALD
D 522-13b	**Commutateur** pour moteur d'aération (R. VI).	1
D 643-115	**Conduit** de jonction moteur et raccord (R. VI).	1
D 643-137	**Conduit** de liaison buse support (R. VI).	1
D 643-139	**Conduit** d'aération AR côté gauche (R. VI).	1
D 643-139a	**Conduit** d'aération AR côté droit (R. VI).	1
D 64-1a	**Moteur** 6 volts (R. VI).	1
D 64-1	**Moteur** 12 volts (R. VI).	1
D 643-149	**Protecteur** de tuyauterie côté gauche (R. VI).	1
D 643-138	**Raccord** en fourche (R. VI).	1
D 642-17a	**Résistance** pour moteur 6 volts (R. VI).	1
D 642-17	**Résistance** pour moteur 12 volts (R. VI).	1
D 642-52	**Support** de moteur (R. VI).	1

CLASSEMENT ALPHABÉTIQUE

ACCESSOIRES DE ROUES

NUMÉRO	DÉSIGNATION	COEFF.
DS 622-7	**Béquille** de changement de roue.	1
DS 622-55	**Clé** de béquille avec démonte-enjoliveur de roue.	1
DS 621-3	**Démonte** protecteur de vis de roue.	1
D 622-106	**Disque** sur clé de béquille (R. VI).	1
DM 416-98	**Doigt** de maintien d'enjoliveur de roue. **LUXE.** Depuis octobre 58.	15
DM 854-3a	**Enjoliveur** de roue, diam. 192 mm. **LUXE.** Depuis octobre 58.	4
392.629	**Masse** d'équilibrage de roue, long. 30 mm (R. VI).	ALD
392.630	**Masse** d'équilibrage de roue, long. 35 mm (R. VI).	ALD
392.631	**Masse** d'équilibrage de roue, long. 55 mm (R. VI).	ALD
DM 854-3	**Protecteur** de vis de roue. — **NORMALE.** — **LUXE.** Jusque octobre 58.	 4 4
DM 854-90	**Ressort** de fixat. de protecteur de roue. — **NORMALE.** — **LUXE.** Jusque octobre 58.	 4 4
392.632	**Ressort** de masse d'équilibrage de roue (R. VI).	ALD
D 622-4	**Sangle** de fixat. de roue de secours.	1
D 622-6	**Sangle** fixe de fixat. de roue de secours.	1
DS 622-99	**Support** AR de roue de secours.	1
483-S	**Vis** TH de 7×15 de fixat. du support de roue de secours (R. III).	2

OUTILLAGE

NUMÉRO	DÉSIGNATION	COEFF.
DS 251-2	**Axe** de dégommage, avec goupille. Depuis juin 57.	1
DS 625-96a	Bande de maintien du bidon d'huile.	1
DS 621-1	**Clé** de bougie (R. VI).	1
650.139	**Clé** fermée de 12 pans (R. VI).	1
650.147	**Clé** plate de 8×10 (R. VI).	1
650.148	**Clé** plate de 12×14 (R. VI).	1
650.232	**Clé** plate de 7×9 (R. VI).	1
D 251-1	**Manivelle** de dégommage.	1
648.522	**Pince** universelle (R. VI).	1
D 251-4a	**Rallonge** de manivelle de dégommage, diam. 25 mm, long. 595 mm. Jusque juin 57.	1
DS 251-4	**Rallonge** de manivelle de dégommage, diam. 25 mm, long. 615 mm. Depuis juin 57.	1
650.137	**Tournevis** (R. VI).	1

NUMÉRO	DÉSIGNATION	COEFF.
DM 8-05	Caisse nue, sans portes latérales, ni porte de coffre, ni pavillon, ni capot, ni ailes AV et AR. **LUXE. D. à G.** — Pour montage avant mai 58; d.e.o. : 2-DS 412-86, 2-DS 443-71, 2-DS 443-88. — Pour montage mai 58-octobre 59; d.e.o. : 2-DS 412-86.	1
DM 8-05a	Caisse nue, sans portes latérales, ni porte de coffre, ni pavillon, ni capot, ni ailes AV et AR. **NORMALE. D. à G.** — Pour montage avant octobre 59; d.e.o. : 2-DS 412-86.	1
DM 8-05b	Caisse nue, sans portes latérales, ni porte de coffre, ni pavillon, ni capot, ni ailes AV et AR. **LUXE. D. à D.** — Pour montage avant octobre 59; d.e.o. : 2-DS 412-86.	1
DM 8-98	Tablier sup. avec tablette d'auvent et traverse. **D. à G.**	1
DM 8-98a	Tablier sup. avec tablette d'auvent et traverse. **D. à D.**	1
D 452-92	Traverse support des conduits de refroidissement de frein.	2
DM 741-04b	Unit AV de caisson, avec support de palier de commande de vitesse. **D. à G.** — Pour montage avant mai 58; d.e.o. : 2-DS 443-71, 2-DS 443-88, 2-DS 412-86. — Pour montage mai 58-octobre 59; d.e.o. : 2-DS 412-86.	1
DM 741-04c	Unit AV de caisson, avec support de palier de commande de vitesse. **D à D.** — Pour montage avant octobre 59; d.e.o. : 2-DS 412-86.	1
DM 741-3	Unit AV de caisson, de partie AV, avec support de palier de commande de vitesse. **D. à G.**	1
DM 741-3a	Unit AV de caisson, de partie AV, avec support de palier de commande de vitesse. **D. à D.**	1
D 741-5	Longeron AV, d'unit AV, côté gauche.	1
D 741-5a	Longeron AV, d'unit AV, côté droit.	1
D 741-7	Traverse AV de roue de secours.	1
D 741-58	Tôle de fermeture d'Unit AV et brancard de caisse AV, côté gauche.	1
D 741-58a	Tôle de fermeture d'Unit AV et brancard de caisse AV, côté droit.	1
D 741-59	Tôle de fermeture latérale de longeronnet AV, côté gauche.	1
D 741-59a	Tôle de fermeture latérale de longeronnet AV, côté droit.	1
D 741-77	Traverse AV d'unit AV avec étriers.	1
D 741-99	Tôle nue de fermeture de la partie AV d'Unit AV.	2
D 741-100a	Longeronnet AV, côté droit.	1
DM 741-100	Longeronnet AV, côté gauche.	1
D 741-106	Tôle liaison entre traverse AV et traverse milieu d'Unit AV.	1
D 741-108	Feutre d'insonorisation de 240 $\times 15 \times 4$ de fermeture de la partie AV d'Unit AV.	2
D 741-109	Feutre d'insonorisation de 435 $\times 15 \times 4$ de fermeture de la partie AV d'Unit AV.	4
D 743-90	Caoutchouc de maintien de la tôle de fermeture sur longeron (long. 1,860 m).	2
D 743-91	Caoutchouc de tôle de fermeture de longeron d'Unit milieu (long. 950 mm) (R. VI).	4
D 743-98	Tôle de fermeture amovible de longeron d'Unit milieu (long. 954 mm).	4
D 811-2a	Brancard de bas de caisse, côté droit.	1
DM 811-2	Brancard de bas de caisse, côté gauche.	1
D 812-72	Tôle de fermeture supérieure de pied AV, côté gauche.	1
D 812-72a	Tôle de fermeture supérieure de pied AV, côté droit.	1
D 812-73	Tôle de fermeture intér. de pied AV (partie supér. de caisse), côté gauche.	1
D 812-73a	Tôle de fermeture intér. de pied AV (partie supér. de caisse), côté droit.	1
D 812-88	Pied AV (partie infér. de caisse), côté gauche.	1
D 812-88a	Pied AV (partie infér. de caisse), côté droit.	1
D 812-90	Pied AV (partie supér. de caisse), côté gauche.	1
D 812-90a	Pied AV (partie supér. de caisse), côté droit.	1
DM 814-64	Gousset infér. de pied AV, avec trou de passage de canalisation électrique, côté gauche.	1
D 814-88a	Gousset infér. de pied AV, côté droit.	1
DM 822-2	Tôle latérale d'auvent, avec support d'articulation de frein à main, côté gauche. **D. à G.**	1
DM 822-2a	Tôle latérale d'auvent, avec plaquettes soudées, côté droit. **D. à G.**	1
DM 822-2b	Tôle latérale d'auvent, côté gauche. **D. à D.**	1
DM 822-2c	Tôle latérale d'auvent, côté droit. **D. à D.**	1
D 822-3	Tôle de dôme d'auvent.	1

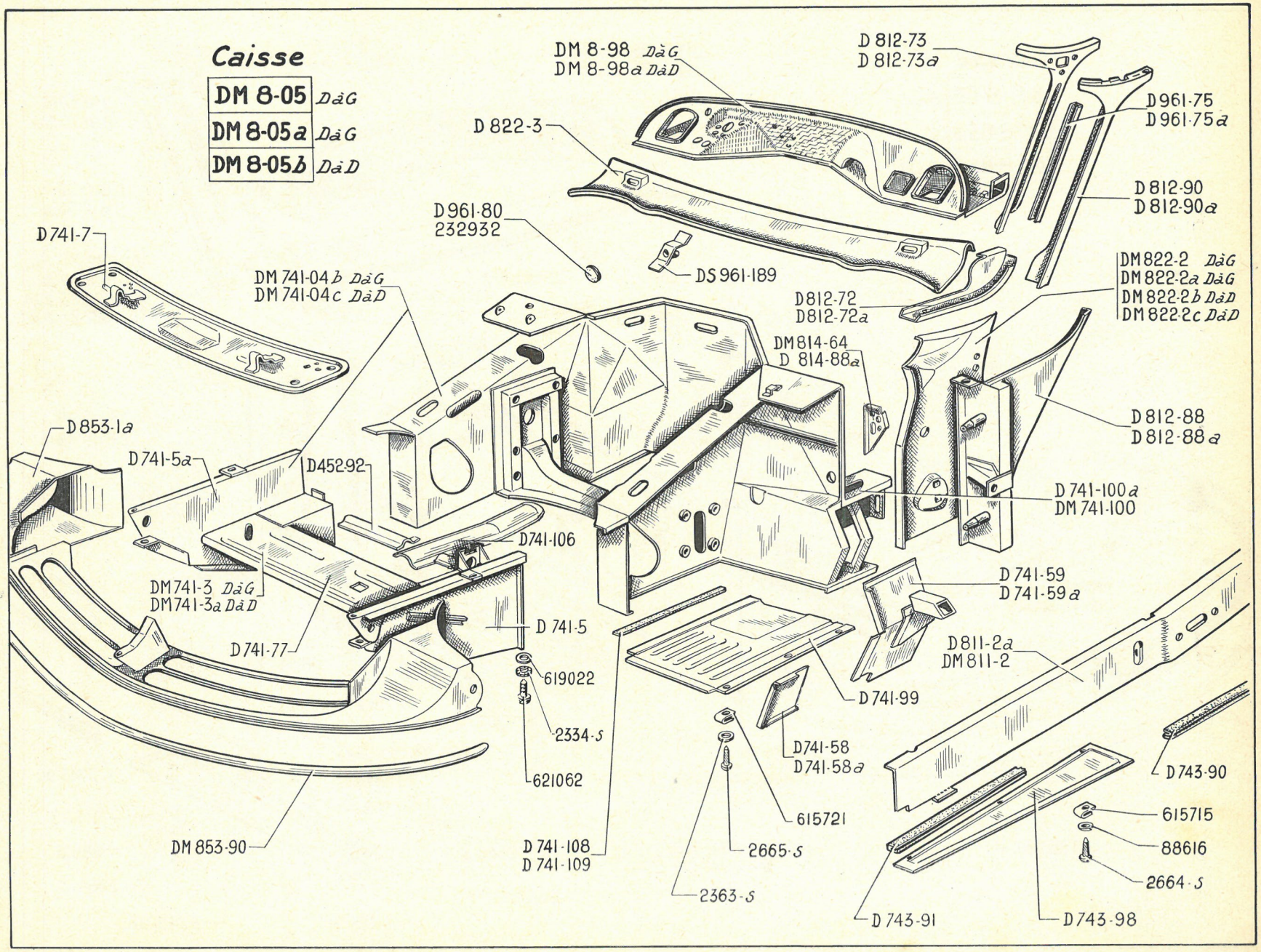
Caisse
DM 8-05 DàG
DM 8-05a DàG
DM 8-05b DàD
DM 8-98 DàG
DM 8-98a DàD
D 812-73
D 812-73a
D 961-75
D 961-75a
D 822-3
D 812-90
D 812-90a
D 961-80
232932
DS 961-189
D 741-7
DM 741-04b DàG
DM 741-04c DàD
D 812-72
D 812-72a
DM 822-2 DàG
DM 822-2a DàG
DM 822-2b DàD
DM 822-2c DàD
DM 814-64
D 814-88a
D 812-88
D 812-88a
D 853-1a
D 741-5a
D 452-92
D 741-100a
DM 741-100
D 741-106
D 741-59
D 741-59a
DM 741-3 DàG
DM 741-3a DàD
D 741-5
D 811-2a
DM 811-2
D 741-77
619022
D 741-99
2334-S
D 741-58
D 741-58a
621062
615721
D 743-90
615715
88616
2664-S
2665-S
2363-S
D 741-108
D 741-109
DM 853-90
D 743-91
D 743-98

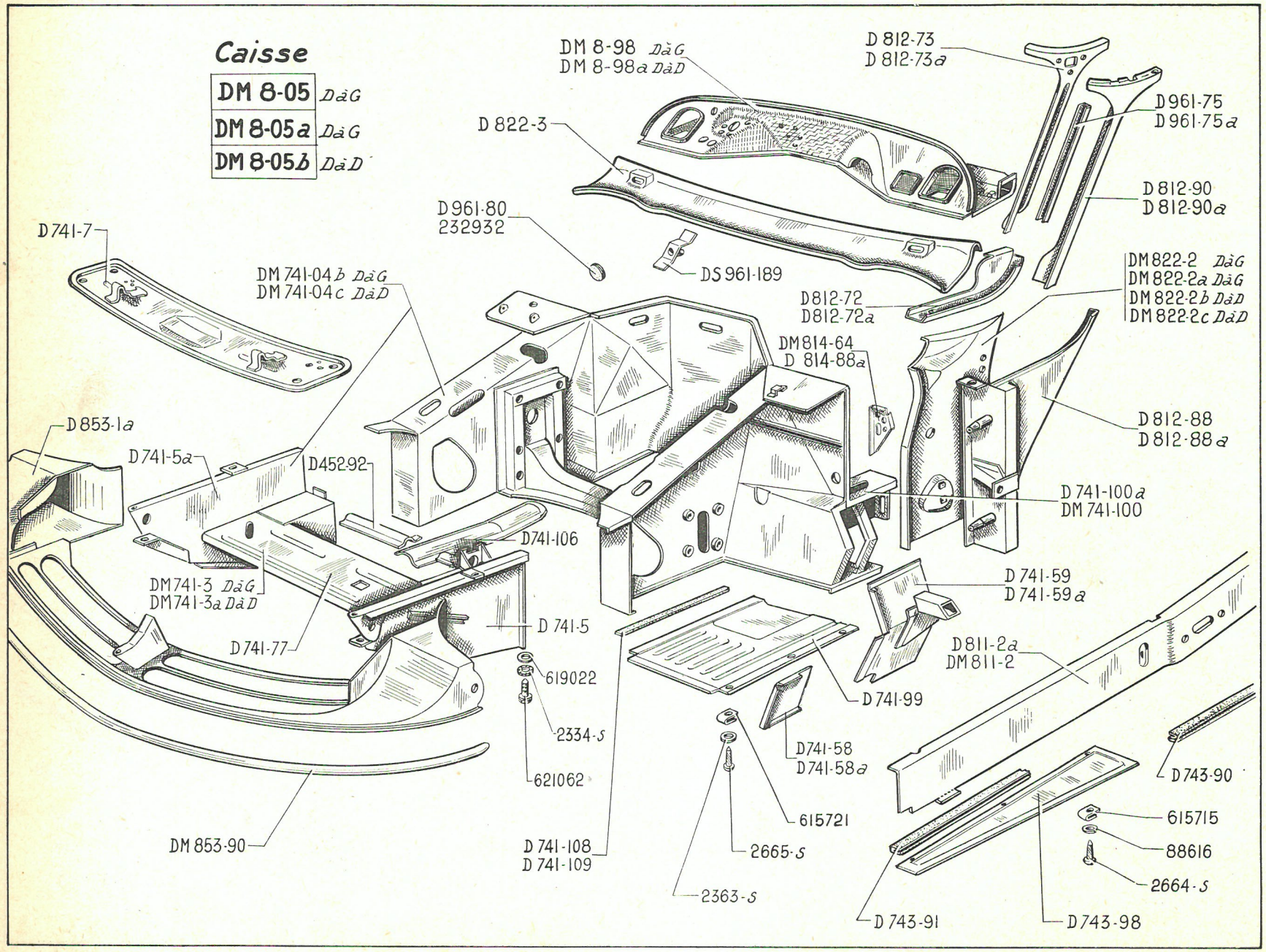
Caisse
DM 8-05 D à G
DM 8-05 a D à G
DM 8-05 b D à D
DM 8-98 D à G
DM 8-98 a D à D
D 812-73
D 812-73 a
D 961-75
D 961-75 a
D 822-3
D 812-90
D 812-90 a
D 961-80
232932
D 741-7
DS 961-189
DM 741-04 b D à G
DM 741-04 c D à D
D 812-72
D 812-72 a
DM 822-2 D à G
DM 822-2 a D à G
DM 822-2 b D à D
DM 822-2 c D à D
DM 814-64
D 814-88 a
D 853-1 a
D 812-88
D 812-88 a
D 741-5 a
D 452-92
D 741-100 a
DM 741-100
D 741-106
DM 741-3 D à G
DM 741-3 a D à D
D 741-59
D 741-59 a
D 741-5
D 741-77
619022
D 811-2 a
DM 811-2
2334-S
D 741-99
D 741-58
D 741-58 a
621062
D 743-90
615721
615715
DM 853-90
D 741-108
D 741-109
2665-S
88616
2363-S
2664-S
D 743-91
D 743-98

NUMÉRO	DÉSIGNATION	COEFF[t]
D 853-1a	Tôle nue d'habillage de partie AV de caisson.	1
DM 853-90	Recouvrement de bord AV de tôle d'habillage de partie AV de caisson.	1
D 961-75	Encadrement latéral gauche de pare-brise.	1
D 961-75a	Encadrement latéral droit de pare-brise.	1
D 961-80	Bouchon rond de 42 mm d'étanchéité de caisse.	2
DS 961-189	Renfort central d'encadrement de pare-brise sur dôme d'auvent.	1

NUMÉRO	DÉSIGNATION	COEFF[t]
2.334-S	Rondelle crantée de 5,2×9,4 des vis de fixat. (R. VI) :	
	— de recouvrement.	11
	— de tôle d'habillage.	18
2.363-S	Rondelle plate de 6,5×14 des vis de fixat. des tôles de fermeture de la partie AV d'Unit AV (R. III).	12
2.664-S	Vis TR de 3,5×20 de fixat. de tôle de fermeture sur longeron d'Unit milieu (R. III).	12
2.665-S	Vis Parker de 5×16 de fixat. des tôles de fermeture de la partie AV d'Unit AV (R. VI).	6
88.616	Rondelle de 4,2×12×0,8 des vis de fixat. de tôle de fermeture sur longeron d'Unit milieu (R. III).	12

NUMÉRO	DÉSIGNATION	COEFF[t]
232.932	Œillet obturateur d'étanchéité de caisse (R. IV).	8
615.715	Écrou « Clips » pour vis de 3,5 de fixat. de tôle de fermeture sur longeron d'Unit milieu (R. VI).	12
615.721	Écrou « Clips » pour vis de 4,85 de fixat. des tôles de fermeture de la partie AV d'Unit AV (R. VI).	6
619.022	Rondelle de 5×14×1 des vis de fixat. de recouvrement et tôle d'habillage (R. III).	30
621.062	Vis TH de 5×14 de fixat. (R. III) :	
	— de recouvrement sur tôle d'habillage.	11
	— de tôle d'habillage.	18

NUMÉRO	DÉSIGNATION	COEFF.
DM 8-09	Unit AR de caisse, 2 boutonnières de 47×25 de fixat. d'aile. Jusque juillet 59.	1
DM 8-09a	Unit AR de caisse, 4 trous de 18×18 de fixat. d'aile. Depuis juillet 59.	1
D 175-16	Trappe d'accès au réservoir.	1
D 435-139	Tôle de protection de commande de correcteur AR.	1
D 622-8	Piton d'accrochage de béquille.	2
D 623-61	Gousset avec tube d'appui de cric AR, côté gauche.	1
D 623-61a	Gousset avec tube d'appui de cric AR, côté droit.	1
D 742-01	Unit AR de caisson (partie AR).	1
D 742-97	Tôle de fond de coffre AR.	1
DM 743-1	Longeron d'unit milieu avec gousset, côté gauche.	1
DM 743-1a	Longeron d'unit milieu avec gousset, côté droit.	1
D 743-2	Traverse sous siège AV.	1
D 743-87	Doublure de longeron milieu, côté gauche.	1
D 743-87a	Doublure de longeron milieu, côté droit.	1
D 743-90	Caoutchouc de maintien de la tôle de fermeture sur longeron (long. 1,860 m).	2
D 743-91	Caoutchouc de tôle de fermeture de longeron d'Unit milieu (long. 950 mm) (R. VI).	4
D 743-98	Tôle de fermeture amovible de longeron d'Unit milieu (long. 954 mm).	4
DM 744-3	Planche à talon de réservoir.	1
DS 744-128	Bouchon caoutchouc d'étanchéité de coffre.	2
DS 744-129	Bouchon obturateur de plancher.	12
D 811-2a	Brancard de bas de caisse, côté droit.	1
DM 811-2	Brancard de bas de caisse, côté gauche.	1
D 812-1	Pied milieu de caisse, côté gauche.	1
D 812-1a	Pied milieu de caisse, côté droit.	1
D 812-2	Pied AR de caisse, côté gauche.	1
D 812-2a	Pied AR de caisse, côté droit.	1
D 812-79	Tôle de fermeture latérale infér. de pied AR, côté gauche.	1
D 812-79a	Tôle de fermeture latérale infér. de pied AR, côté droit.	1
D 813-3	Traverse infér. AR de caisse.	1
D 813-9	Traverse supér. AR de caisse.	1
D 813-66	Traverse de tablette AR de lunette AR.	1
D 813-67	Tôle nue de tablette de lunette AR.	1
D 814-95	Gousset de liaison AV G. et AR D. de brancard de bas de caisse.	2
D 814-95a	Gousset de liaison AV D. et AR G. de brancard de bas de caisse.	2
D 814-97	Renfort infér. de pied, milieu, côté gauche.	1
D 814-97a	Renfort infér. de pied, milieu, côté droit.	1
D 821-55	Doublure de panneau de custode, côté gauche.	1
D 821-55a	Doublure de panneau de custode, côté droit.	1
D 821-73	Tôle de liaison AR, côté gauche.	1
D 821-73a	Tôle de liaison AR, côté droit.	1
DM 821-74	Passage de roue AR gauche.	1
D 821-74a	Passage de roue AR droit.	1
D 821-91	Gousset de renfort de passage de roue AR, côté gauche.	1
D 821-91a	Gousset de renfort de passage de roue AR, côté droit.	1
D 821-94	Tôle de fermeture AV de passage de roue AR gauche.	1
D 821-94a	Tôle de fermeture AV de passage de roue AR droit.	1
DM 823-1	*Panneau AR de fermeture de coffre, avec supports de lanterne, 2 boutonnières de 47×25 de fixat. d'aile. Jusque juillet 59. R.p. DM 823-1a.*	1
DM 823-1a	Panneau AR de fermeture de coffre, avec supports de lanterne, 4 trous de 18×18 de fixat. d'aile. Depuis juillet 59.	1
D 844-52	Sertissage sup. de tôle de tablette de lunette AR, long. 1,18 m.	1
D 851-124	Sertissage sup. d'aile AR gauche sur passage de roue, long. 838 mm.	1
D 851-124a	Sertissage sup. d'aile AR droit sur passage de roue, long. 670 mm.	1
2.664-S	Vis TR de 3,5×20 de fixat. de tôle de fermeture sur longeron d'Unit milieu (R. III).	12
88.616	Rondelle de 4,2×12×0,8 des vis de fixat. de tôle de fermeture sur longeron d'Unit milieu (R. III).	12
615.715	Écrou « Clips » pour vis de 3,5 de fixat. de tôle de fermeture sur longeron d'Unit milieu (R. VI).	12

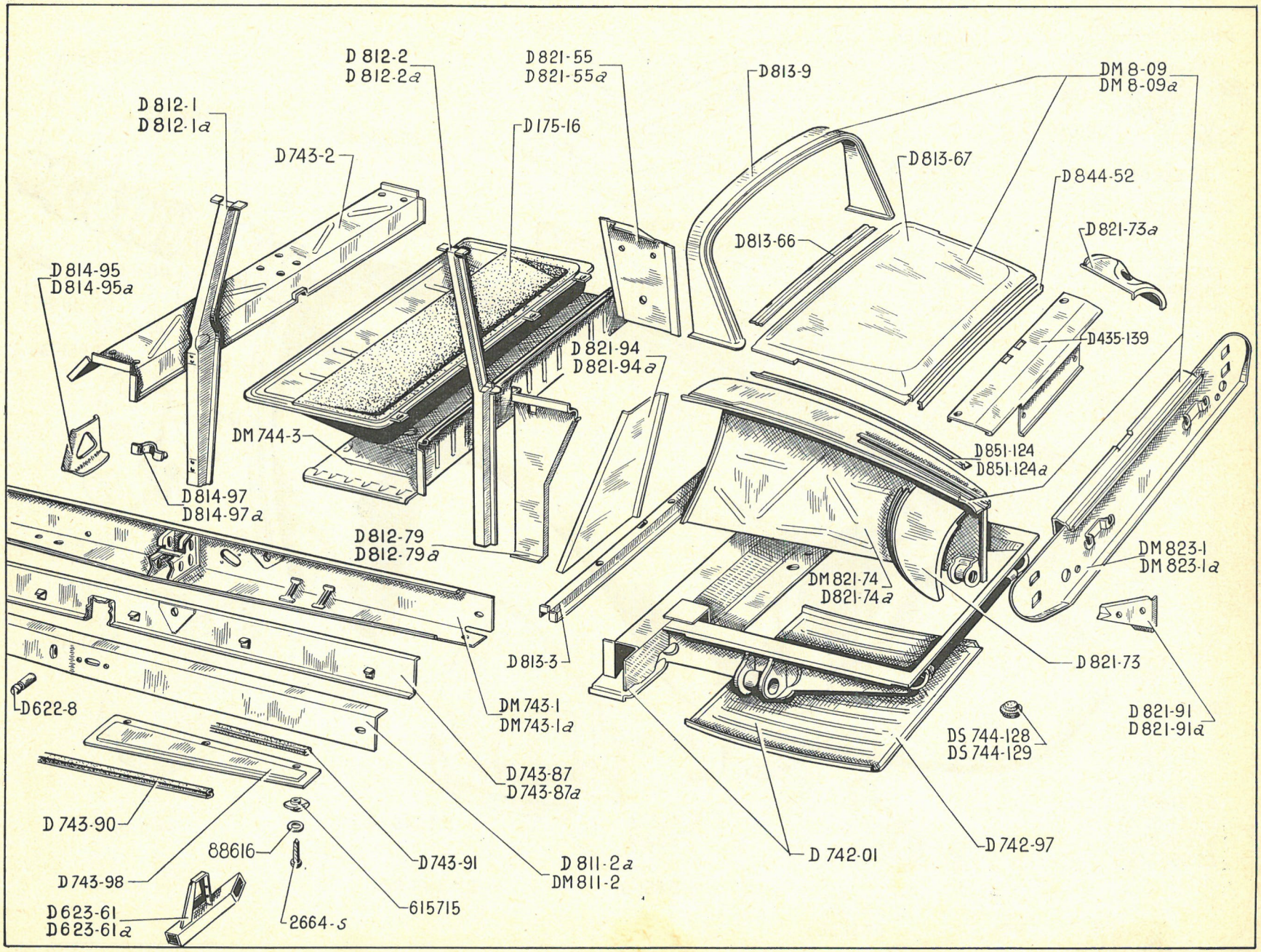
D 812-2
D 812-2a
D 821-55
D 821-55a
D813-9
DM 8-09
DM 8-09a
D 812-1
D 812-1a
D175-16
D743-2
D813-67
D 844-52
D813-66
D 821-73a
D 814-95
D 814-95a
D435-139
D 821-94
D 821-94a
DM 744-3
D 851-124
D 851-124a
D 814-97
D 814-97a
D 812-79
D 812-79a
DM 823-1
DM 823-1a
DM 821-74
D 821-74a
D 813-3
D 821-73
D622-8
DM 743-1
DM 743-1a
D 821-91
D 821-91a
DS 744-128
DS 744-129
D 743-87
D 743-87a
D 743-90
88616
D 743-91
D 811-2a
DM 811-2
D 742-01
D 742-97
D 743-98
615715
D 623-61
D 623-61a
2664-S

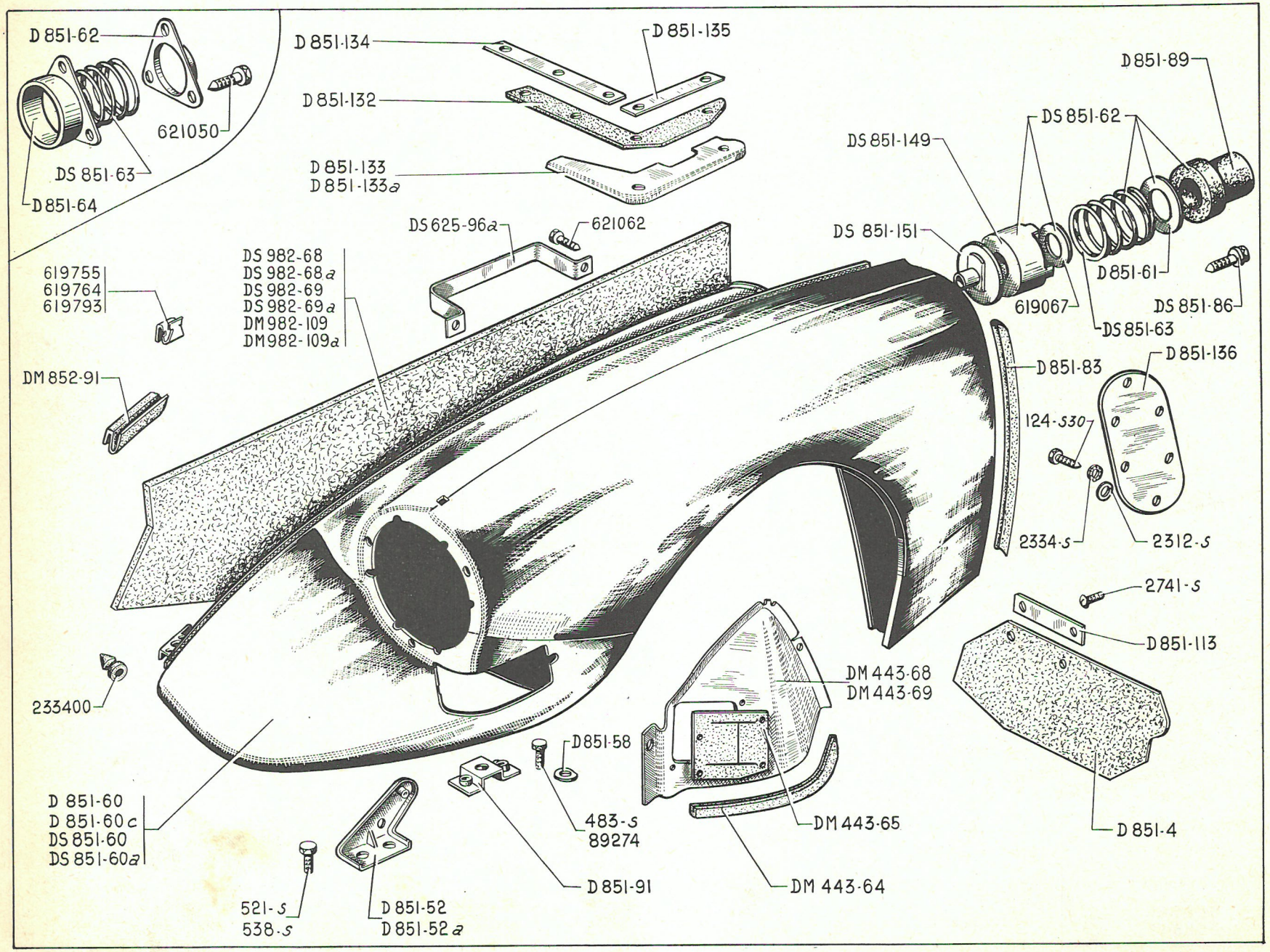
D 851-62
621050
DS 851-63
D 851-64
D 851-134
D 851-135
D 851-132
D 851-133
D 851-133a
DS 625-96a
621062
619755
619764
619793
DS 982-68
DS 982-68a
DS 982-69
DS 982-69a
DM 982-109
DM 982-109a
DM 852-91
233400
D 851-60
D 851-60c
DS 851-60
DS 851-60a
521-S
538-S
D 851-52
D 851-52a
D 851-91
D851-58
483-S
89274
DM 443-68
DM 443-69
DM 443-65
DM 443-64
DS 851-149
DS 851-62
D851-89
DS 851-151
D851-61
619067
DS 851-86
DS 851-63
D851-83
D 851-136
124-S30
2334-S
2312-S
2741-S
D851-113
D 851-4

NUMÉRO	DÉSIGNATION	COEFF.
DM 443-64	Profilé d'étanchéité sur écran de protection de relais de direction (R. VI).	2
DM 443-65	Caoutchouc d'étanchéité de passage de relais de direction.	2
DM 443-68	Écran de protection latéral gauche de relais de direction sur aile.	1
DM 443-69	Écran de protection latéral droit de relais de direction sur aile.	1
DS 625-96a	Bande de maintien de bidon d'huile.	1
D 851-4	Bavette pare-boue d'aile, long. 160 mm.	2
D 851-52	Support extér. de fixat. d'aile AV gauche sur tôle d'habillage.	1
D 851-52a	Support extér. de fixat. d'aile AV droite sur tôle d'habillage.	1
D 851-58	Rondelle de 5,5×28×2 d'arrêt de vis de fixat. :	
	— du support de centrage sur aile AV.	12
	— du support de fixat. d'aile sur traverse AV.	4
D 851-60	*Aile AV gauche, jusque mai* 58. *Rp. DS* 851-60; *d.e.o. :* 2-*DS* 851-62, 2-*DS* 851-86, 2-*DS* 851-151.	1
D 851-60c	*Aile AV droite, jusque mai* 58. *Rp. DS* 851-60a; *d.e.o. :* 2-*DS* 851-62, 2-*DS* 851-86, 2-*DS* 851-151.	1
DS 851-60	Aile AV gauche, fixat. du support réglable de centrage par une vis centrale. Depuis mai 58.	1
DS 851-60a	Aile AV droite, fixat du support réglable de centrage par une vis centrale. Depuis mai 58.	1
D 851-61	Rondelle de 25×44 d'appui du ressort de broche sur aile.	4
D 851-62	Plaque d'arrêt de broche sur aile (trou central de 39 mm), fixat. par 3 vis. Jusque mai 58.	4
DS 851-62	Support réglable de centrage de broche d'aile, fixat par une vis centrale. Depuis mai 58.	4
DS 851-63	Ressort d'appui de broche d'aile, diam. extér. 44 mm. 4 spires.	4
D 851-64	Support de centrage de broche sur aile, fixat. par 3 vis. Jusque mai 58.	4
D 851-83	Caoutchouc d'étanchéité, long. 385 mm :	
	— Joue d'aile partie AV.	2
	— Joue d'aile partie AR.	2
	— Doublure de partie AV.	2
DS 851-86	Vis de fixat. de support réglable sur aile, long. sous tête 20 mm. Depuis mai 58.	4
D 851-89	Caoutchouc de centrage de broche de positionnement sur aile.	4
D 851-91	Support intér. de fixat. AV d'aile sur traverse.	2
D 851-113	Plaquette de 26×80 de renfort de bavette d'aile.	2
D 851-132	Caoutchouc d'étanchéité entre aile et caisson, long. 144 mm, larg. 93 mm.	2
D 851-133	Support gauche de fixat. de caoutchouc d'étanchéité, entre aile et caisson.	1
D 851-133a	Support droit de fixat. de caoutchouc d'étanchéité, entre aile et caisson.	1
D 851-134	Contreplaque de fixat. de caoutchouc d'étanchéité, entre aile et caisson, long. 217 mm.	2
D 851-135	Contreplaque de fixat. de caoutchouc d'étanchéité, entre aile et caisson, long. 125 mm.	2
D 851-136	Plaque de fermeture sur aile.	2
DS 851-149	Support réglable (nu) de centrage de broche. Depuis mai 58.	4
DS 851-151	Rondelle de blocage du support réglable. Depuis mai 58.	4
DM 852-91	Butée caoutchouc de fermeture de capot sur aile.	4
DS 982-68	Garniture gauche d'insonorisation de joue d'aile (partie AR) (R. VI). Jusque janvier 60.	1
DS 982-68a	Garniture droite d'insonorisation de joue d'aile (partie AR) (R. VI). Jusque janvier 60.	1
DS 982-69	Garniture gauche d'insonorisation de joue d'aile (partie AV) (R. VI). Jusque janvier 60.	1
DS 982-69a	Garniture droite d'insonorisation de joue d'aile (partie AV) (R. VI). Jusque janvier 60.	1
DM 982-109	Garniture d'insonorisation de joue d'aile, côté gauche. Depuis janvier 60.	1
DM 982-109a	Garniture d'insonorisation de joue d'aile, côté droit. Depuis janvier 60.	1
124-S 30	Vis TR de 5×12,5 de fixat. de plaque de fermeture sur aile (R. III).	14
483-S	Vis TH de 7×16 de fixat. de support d'aile sur tôle d'habillage (R. III).	4
521-S	Vis TH de 9×16 de fixat. d'aile sur traverse avant (R. III).	2
538-S	Vis TH de 9×25 de fixat. d'aile sur renfort de tôle d'habillage (R. III).	2
2.312-S	Rondelle plate de 5,5×9 des vis de fixat. de plaque de fermeture sur aile (R. III).	14
2.334-S	Rondelle crantée de 5,2×9,4 des vis de fixat. de plaque de fermeture sur aile (R. VI).	14
2.741-S	Vis TR de 4,85×9,5 de fixat. de contreplaque de bavette d'aile (R. VI).	4
89.274	Vis TH de 5×13 de fixat. de support d'aile sur traverse (R. III).	4
233.400	Butée d'étanchéité de cloison d'aile (R. IV).	2
619.067	Rondelle de 7,5×30×2 de support de centrage (R. IV).	4
619.755	Agrafe de fixat. du caoutchouc d'étanchéité entre aile et capot (R. VI).	2
619.764	Agrafe de fixat. de garniture d'insonorisation de joue d'aile (R. VI).	12
619.793	Agrafe de fixat. de garniture d'insonorisation de joue d'aile (R. VI).	4
621.050	Vis TH à pointe de 5×20 de fixat. de plaque d'arrêt de broche (R. IV). Jusque mai 58.	8
621.062	Vis TH de 5×14 de fixat. de bande de maintien de bidon d'huile (R. III).	2

NUMÉRO	DÉSIGNATION	COEFF.
	Jusque juillet 59	
D 175-2	Trappe d'accès à la tubulure d'essence.	1
D 175-86	Ressort de trappe d'accès à la tubulure, d'essence, larg. 37,5 mm.	1
D 175-92	Butée caoutchouc de trappe d'accès à la tubulure d'essence (long. 14 mm).	2
D 851-6	Support de fixat. d'aile sur panneau AR.	2
D 851-9	Bavette d'aile AR gauche, long. 430 mm.	1
D 851-9a	Bavette d'aile AR droite, long. 430 mm.	1
D 851-11	Bavette AV d'aile AR gauche, long. 375 mm.	1
D 851-11a	Bavette AV d'aile AR droite, long. 375 mm.	1
D 851-51	Caoutchouc d'étanchéité supér. d'aile sur passage de roue, long. 880 mm.	2
DM 851-67	Aile AR gauche. V	1
DM 851-67a	Aile AR droite. H	1
D 851-68	Caoutchouc d'étanchéité sur tôle de fermeture AV d'aile.	2
D 851-70	Support de centrage d'aile (fixat. sur aile).	4
D 851-72	Butée caoutchouc de 31×35×40 de centrage des broches d'ailes.	4
D 851-77	Vis de fixat. d'aile, long. 57 mm.	2
D 851-78	Broche de positionnement d'aile.	2
D 851-79	Rondelle de retenue de vis de fixat d'aile.	2
D 851-81	Caoutchouc d'étanchéité gauche entre aile et tôle de liaison de passage de roue à panneau AR.	1
D 851-81a	Caoutchouc d'étanchéité droit entre aile et tôle de liaison passage de roue à panneau AR.	1
D 851-100	Plaquette de fixat. de support réglable sur panneau AR, long. 58 mm, larg. 36 mm.	2
D 851-110	Renfort de fixat. de bavette sur panneau AR, long. 190 mm.	2
D 851-112	Patte de maintien d'aile à la partie supérieure AR.	2
D 851-122	Plaquette de fixat. de broche de positionnement d'aile.	2
D 851-126	Caoutchouc d'étanchéité de 25×40 d'aile (R. VI).	2
D 851-131	Tirant d'aile, long. 178 mm.	2
D 853-81	Caoutchouc de recouvrement entre aile et porte AR, long. 690 mm. Jusque juillet 58.	2
DS 853-81	Caoutchouc d'étanchéité d'aile AR et porte. Depuis juillet 58.	2
123-S	Vis TR de 5×10 de fixat. de trappe d'accès (R. III).	2
125-S 30	Vis TR de 5×15 de fixat. de support de centrage d'aile (R. III).	8
2.321-S	Écrou H de 5×75 de blocage de support réglable (R. III).	4
2.665-S	Vis Parker de 5×16 de fixat. de bavette d'aile (R. VI).	4
2.741-S	Vis TR de 4,85×9,5 de fixat. de tirant d'aile (R. VI).	2
18.372	Vis TC de 5×12,5 de fixat. de patte de maintien d'aile (R. III).	4
89.274	Vis TH de 5×13 de fixat. de support de broche d'aile (R. III).	4
615.710	Écrou « Clips » pour vis de 4,85 de fixat. (R. VI) :	
	— de tirant d'aile.	2
	— de bavette d'aile.	6
619.022	Rondelle de 5,5×14×1 de tirant d'aile (R. III).	4
619.079	Rondelle de 5,5×12×2 de support réglable (R. IV).	ALD

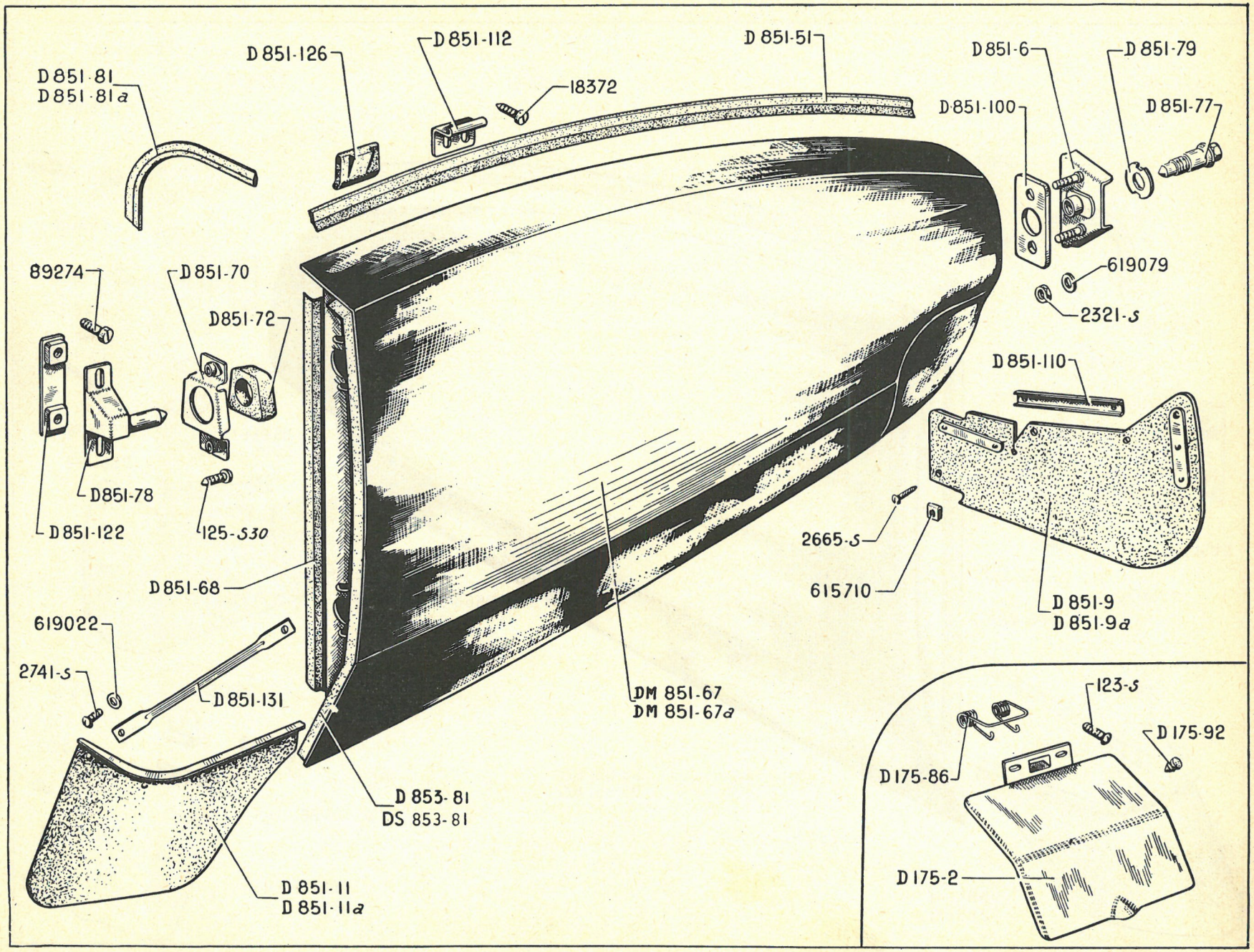
D 851-81
D 851-81a
D 851-126
D 851-112
18372
D 851-51
D 851-6
D 851-79
D 851-100
D 851-77
619079
2321-S
89274
D 851-70
D 851-72
D 851-78
D 851-122
125-S30
D 851-110
2665-S
615710
D 851-9
D 851-9a
D 851-68
619022
2741-S
D 851-131
DM 851-67
DM 851-67a
D 853-81
DS 853-81
D 851-11
D 851-11a
123-S
D 175-92
D 175-86
D 175-2

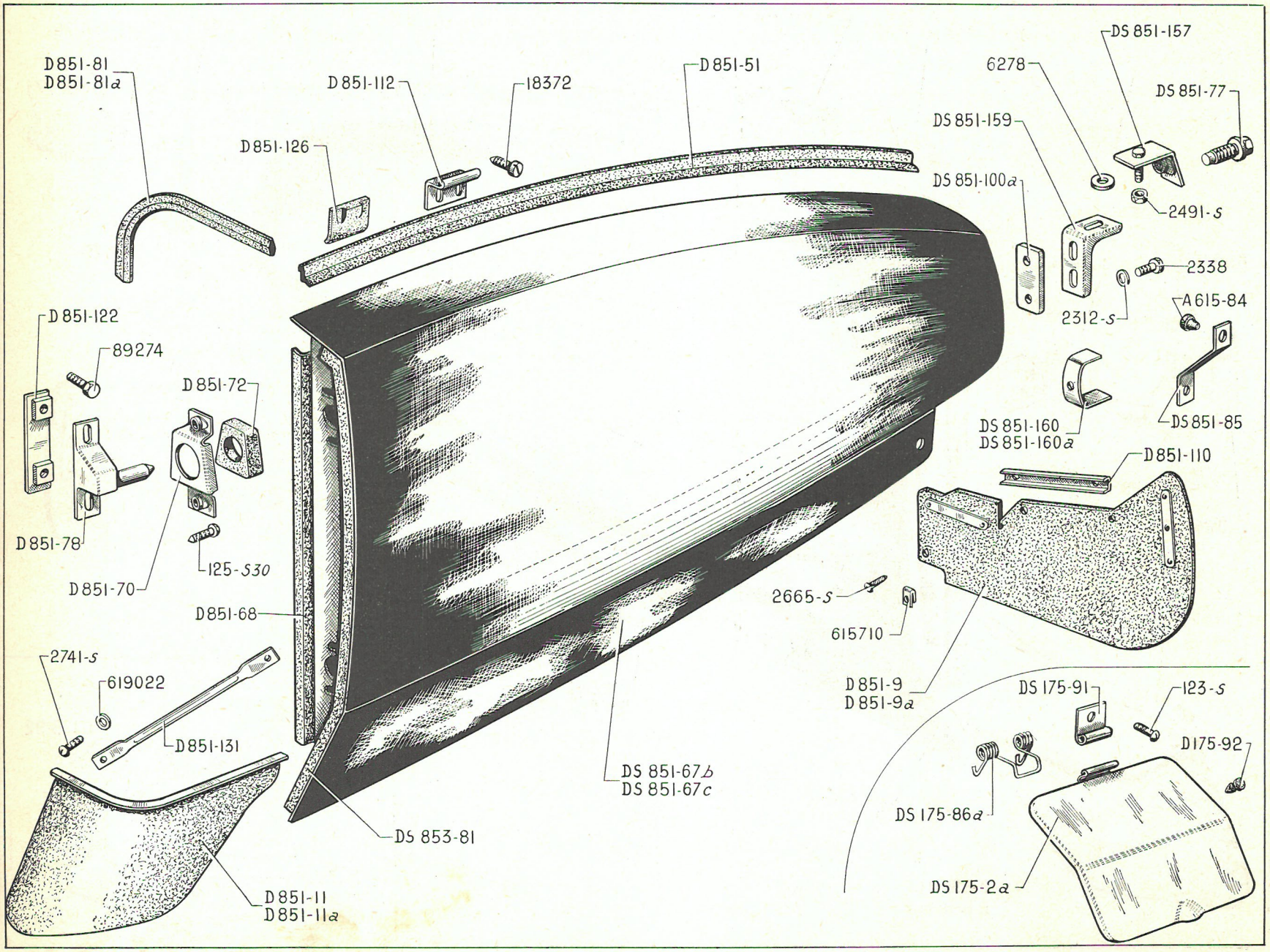
D 851-81
D 851-81a
D 851-112
18372
D 851-51
D 851-126
DS 851-157
6278
DS 851-77
DS 851-159
DS 851-100a
2491-S
2338
2312-S
A 615-84
D 851-122
89274
D 851-72
DS 851-160
DS 851-160a
DS 851-85
D 851-110
D 851-78
125-S30
D 851-70
D 851-68
2665-S
615710
D 851-9
D 851-9a
2741-S
619022
D 851-131
DS 175-91
123-S
D175-92
DS 175-86a
DS 851-67b
DS 851-67c
DS 853-81
DS 175-2a
D 851-11
D 851-11a

NUMÉRO	DÉSIGNATION	COEFFt
	Depuis juillet 59	
A 615-84	Butée caoutchouc d'aile AR.	2
DS 175-2a	Trappe d'accès à la tubulure d'essence.	1
DS 175-86a	Ressort de trappe d'accès à la tubulure d'essence, larg. 44 mm.	1
DS 175-91	Charnière latérale de trappe.	2
D 175-92	Butée caoutchouc de trappe d'accès à la tubulure d'essence (long. 14 mm).	2
D 851-9	Bavette d'aile AR gauche, long. 430 mm.	1
D 851-9a	Bavette d'aile AR droite, long. 430 mm.	1
D 851-11	Bavette AV d'aile AR gauche, long. 375 mm.	1
D 851-11a	Bavette AV d'aile AR droite, long. 375 mm.	1
D 851-51	Caoutchouc d'étanchéité supér. d'aile sur passage de roue, long. 880 mm.	2
DS 851-67b	Aile AR gauche. ✓	1
DS 851-67c	Aile AR droite. H	1
D 851-68	Caoutchouc d'étanchéité sur tôle de fermeture AV d'aile.	2
D 851-70	Support de centrage d'aile (fixat. sur aile).	4
D 851-72	Butée caoutchouc de 31×35×40 de centrage des broches d'ailes.	4
DS 851-77	Vis de fixat. d'aile, long. sous tête 21 mm.	2
D 851-78	Broche de positionnement d'aile.	2
D 851-81	Caoutchouc d'étanchéité gauche entre aile et tôle de liaison de passage de roue à panneau AR.	1
D 851-81a	Caoutchouc d'étanchéité droit entre aile et tôle de liaison passage de roue à panneau AR.	1
DS 851-85	Patte de fixat. de butée d'aile AR.	2
DS 851-100a	Plaquette de fixat. de support d'aile, long. 85 mm, larg. 50 mm, 2 trous à 50 mm d'entr'axe.	2
D 851-110	Renfort de fixat. de bavette sur Panneau AR, long. 190 mm.	2
D 851-112	Patte de maintien d'aile à la partie supérieure AR.	2
D 851-122	Plaquette de fixat. de broche de positionnement d'aile.	2
D 851-126	Caoutchouc d'étanchéité de 25×40 d'aile (R. VI).	2
D 851-131	Tirant d'aile, long. 178 mm.	2
DS 851-157	Patte de fixat. d'aile, long. 51 mm, larg. 35 mm (1 vis et 1 écrou soudés).	2
DS 851-159	Support de fixat. AR d'aile, long. 95 mm, larg. 50 mm, 2 écrous soudés à 50 mm d'entraxe.	2
DS 851-160	Pontet de fixat. de catadioptre.	2
DS 851-160a	Pontet de fixat. de catadioptre. **U.S.A.**	2
DS 853-81	Caoutchouc d'étanchéité d'aile AR et porte.	2
123-S	Vis TR de 5×10 de fixat. de trappe d'accès (R. III).	2
125-S-30	Vis TR de 5×15 de fixat. de support de centrage d'aile (R. III).	8
2.312-S	Rondelle plate de 5,5×9 de support AR (R. III).	4
2.338	Vis TH de 5×20 de fixat. de support sur panneau AR (R. III).	4
2.491-S	Écrou H de 7×100 de blocage du support avec patte de fixat. AR (R. III).	2
2.665-S	Vis Parker de 5×16 de fixat. de bavette d'aile (R. VI).	4
2.741-S	Vis TR de 4,85×9,5 de fixat. de tirant d'aile (R. VI).	2
6.278	Rondelle de 7,5×20×2 de support (R. IV).	2
18.372	Vis TC de 5×12,5 de fixat. de patte de maintien d'aile (R. III).	4
89.274	Vis TH de 5×13 de fixat. de support de broche d'aile (R. III).	4
615.710	Écrou « Clips » pour vis de 4,85 de fixat. (R. VI) : — de tirant d'aile. 2 — de bavette d'aile. 6	
619.022	Rondelle de 5,5×14×1 de tirant d'aile (R. III).	4

NUMÉRO	DÉSIGNATION	COEFF.
A 961-53	Gâche d'accrochage (caoutchouc).	1
D 521-97	Rondelle caoutchouc de 6×20×11 de passage de tirette sur tablier. **D. à D.**	1
DS 852-07	Articulation, entr'axe de fixat. 163 mm, côté gauche.	1
DS 852-07a	Articulation, entr'axe de fixat. 163 mm, côté droit.	1
DM 852-2a	Capot moteur (tôle) nu. **TAXI.**	1
DS 852-2a	Capot moteur (alu) nu, fixat. de béquille à droite.	1
DS 852-52	Patte d'accrochage de béquille.	1
D 852-64	Support gauche de garniture d'étanchéité AR.	1
D 852-64a	Support droit de garniture d'étanchéité AR.	1
D 852-69	Butée AR de capot.	2
DM 852-92	Butée d'insonorisation de 19×25×20 d'armature de capot.	4
DS 852-106	Béquille, long 785 mm, montage à droite.	1
D 852-116	Caoutchouc de garniture d'étanchéité AR, long. 1,500 m (en forme de U).	1
DS 852-122	Doigt de retenue, côté gauche.	1
DS 852-122a	Doigt de retenue, côté droit.	1
DS 852-123	Crochet du doigt de retenue.	2
D 852-124	Garniture d'étanchéité AR.	1
DS 852-126	Bande de fixat. de garniture d'étanchéité, long. 1,390 m.	1
DS 852-128	Axe d'articulation de biellette long. sous tête 18 mm, partie lisse diam. 9,8 mm, filetage 7×100.	2
D 861-05	Verrou de sécurité.	1
D 861-36	Doigt de fermeture, long. 74 mm.	2
D 861-37	Serrure de capot, sans ressort, côté gauche. **D. à D.**	1
D 861-37a	Serrure de capot, sous ressort, côté droit.	
	— **D. à G.**	2
	— **D. à D.**	1
D 861-38	Tirette de serrure.	2
D 861-122	Coupelle de 7,5×40×12 d'appui de ressort de fermeture de capot.	2
D 861-123	Ressort de fermeture de capot, diam. 35 mm.	2
D 861-136	Ressort de rappel de gâche de serrure.	
	— **D. à G.**	2
	— **D. à D.**	1
D 861-150	Levier de déverrouillage (2 trous de 3,25 mm à 223 mm d'entr'axe. **D. à D.**	1
D 861-151	Câble de liaison de serrure à levier de tirette (R. VI). **D. à D.**	1
D 861-154	Plaquette caoutchouc de 22×39 de tirette de déverrouillage. **D. à D.**	1
D 861-155	Patte de fixat. de plaquette caoutchouc de tirette de déverrouillage. **D. à D.**	1
D 861-159	Gaine d'insonorisation de ressort de fermeture de capot (R. VI). **D. à D.**	2
D 861-162	Ressort de rappel de gâche de serrure, côté gauche. **D. à D.**	1
DS 861-165	Tirette avec bague caoutchouc de déverrouillage, long. 440 mm. **D. à D.**	1
DS 861-166	Bague d'étanchéité de tirette de déverrouillage. **D. à D.**	1
DM 861-167	Serre-câble de levier de tirette de capot (R. VI). **D. à D.**	1
64-S	Vis TR de 4×12,5 de fixat. de doigt de retenue (R. III).	4
123-S	Vis TR de 5×10 de fixat. de crochet de doigt de retenue (R. III).	4
432-S	Vis TH de 7×12,5 de fixat. d'articulation sur capot et pied AV (R. III).	10
2.334-S	Rondelle crantée de 5,2×9,4 de ressort d'accrochage de doigt de fermeture (R. VI).	2
2.406-S	Vis tête cylindrique de 7×25 de fixat. de butée AR (R. III).	2
2.482-S	Rondelle de 7,5×14 d'axe d'articulation (R. III).	2
2.491-S	Écrou H de 7×100 (R. III). de fixat. :	
	— de butée AR.	2
	— d'axe d'articulation.	2
2.493-S	Écrou H de 7×100 de blocage de doigt de fermeture de capot (R. III).	4
2.514-S	Rondelle crantée de 7,3×12 de fixat. d'articulation sur capot et pied AV (R. VI).	10
2.756-S	Vis Parker de 3,5×9,5 de fixat. de garniture d'étanchéité AR (R. VI).	10

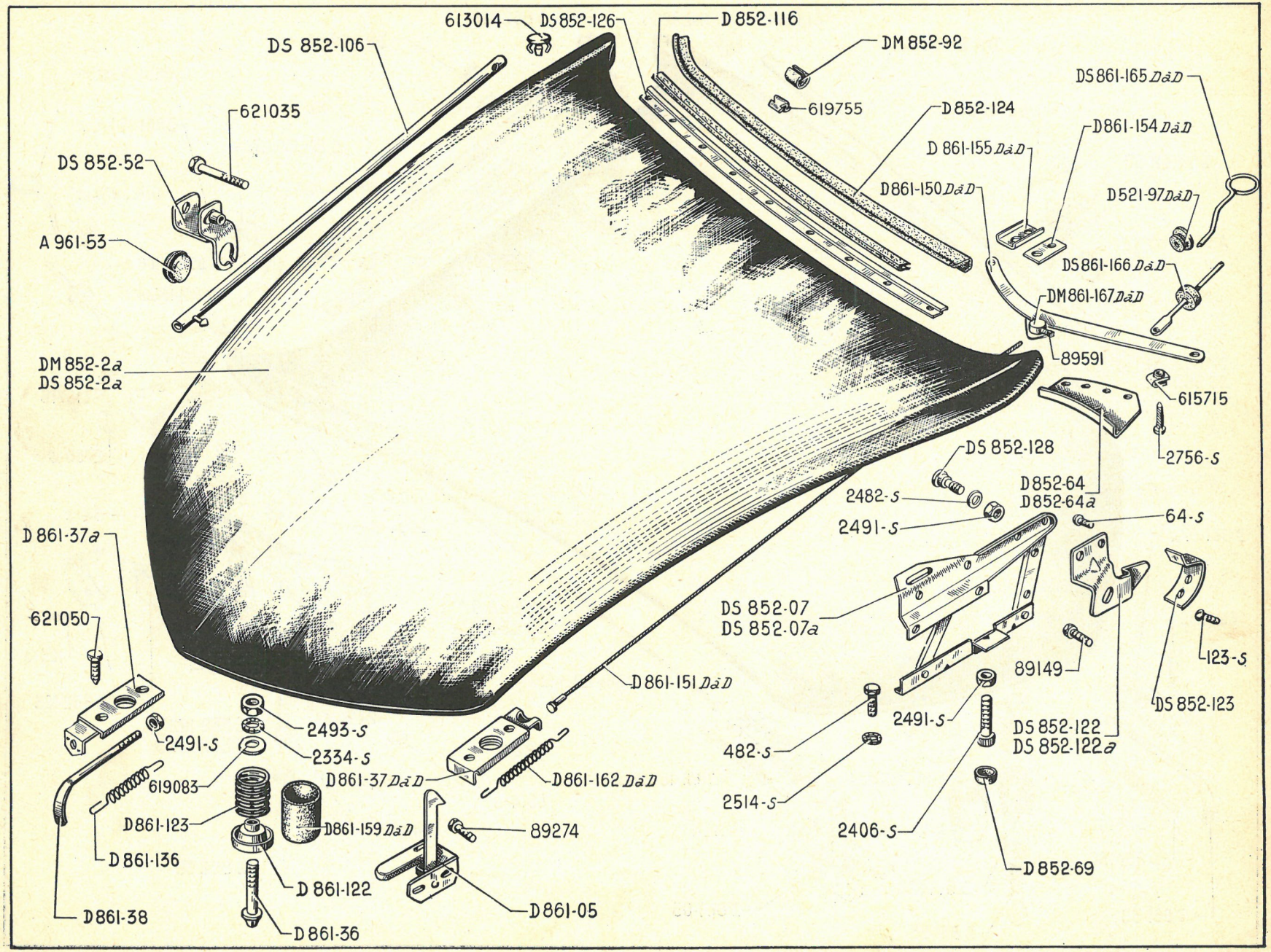
613014
DS 852-126
D 852-116
DS 852-106
DM 852-92
619755
621035
DS 852-52
A 961-53
D 852-124
D 861-155 DàD
D861-154 DàD
DS861-165 DàD
D861-150 DàD
D521-97 DàD
DS861-166 DàD
DM861-167 DàD
89591
615715
2756-S
DM 852-2a
DS 852-2a
DS 852-128
2482-S
2491-S
D852-64
D852-64a
64-S
D 861-37a
621050
DS 852-07
DS 852-07a
89149
123-S
DS 852-123
D861-151 DàD
2493-S
2334-S
2491-S
619083
D861-37 DàD
D861-162 DàD
482-S
2491-S
DS 852-122
DS 852-122a
D861-123
D861-159 DàD
89274
2514-S
2406-S
D 861-136
D 861-122
D 852-69
D861-38
D861-05
D 861-36

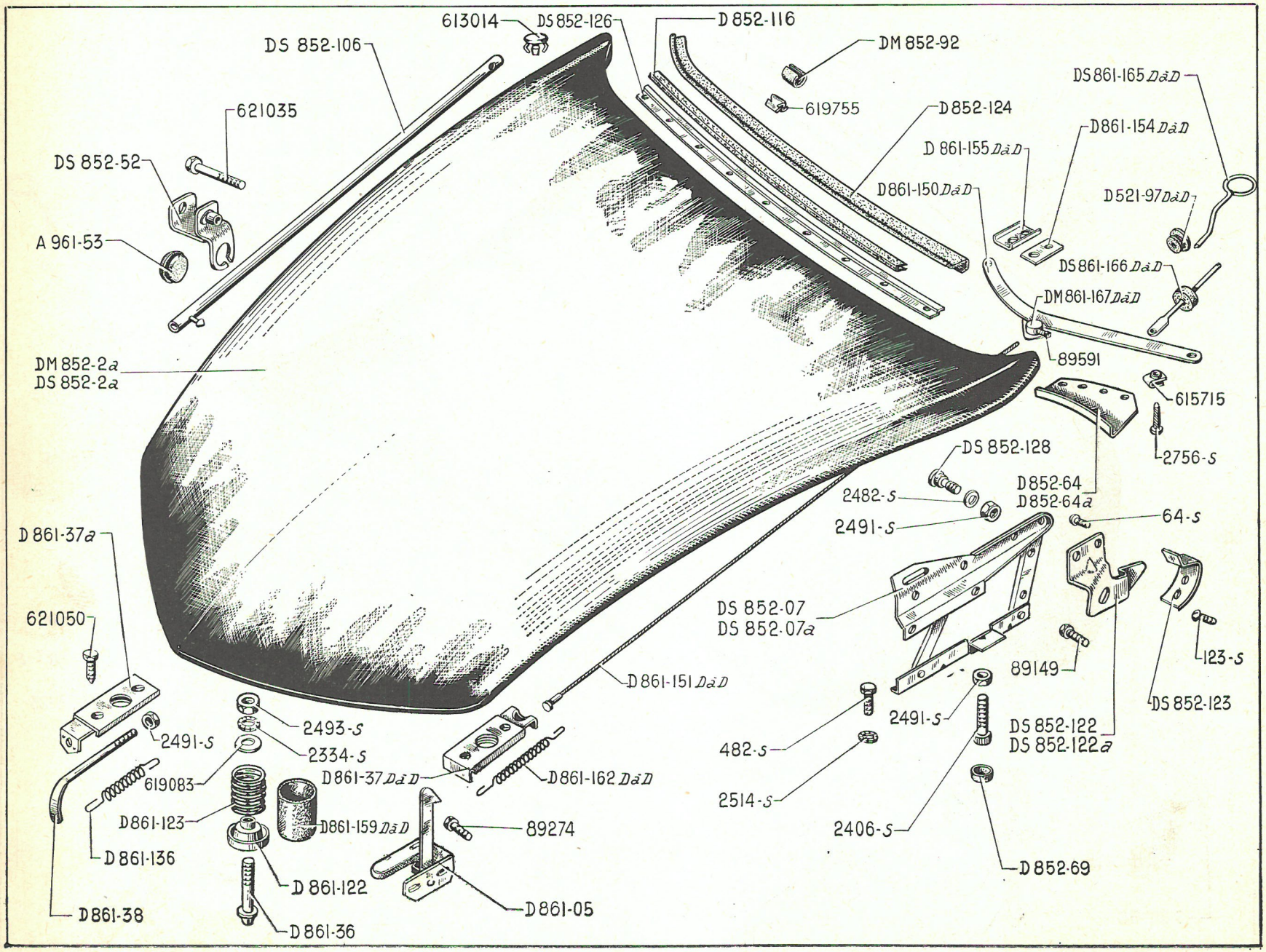
613014
DS 852-126
D 852-116
DS 852-106
DM 852-92
619755
621035
D 852-124
DS 861-165 DàD
D861-154 DàD
DS 852-52
D 861-155 DàD
D861-150 DàD
D 521-97 DàD
A 961-53
DS 861-166 DàD
DM 861-167 DàD
89591
DM 852-2a
DS 852-2a
615715
2756-S
DS 852-128
D 852-64
D 852-64a
2482-S
2491-S
64-S
D 861-37a
621050
DS 852-07
DS 852-07a
89149
123-S
DS 852-123
D 861-151 DàD
2493-S
2491-S
2334-S
482-S
2491-S
DS 852-122
DS 852-122a
619083
D861-37 DàD
D861-162 DàD
2514-S
D861-123
D861-159 DàD
89274
2406-S
D 861-136
D 852-69
D 861-122
D 861-38
D 861-05
D 861-36

NUMÉRO	DÉSIGNATION	COEFFt	NUMÉRO	DÉSIGNATION	COEFFt	NUMÉRO	DÉSIGNATION	COEFFt
89.149	Vis TH de 5×18 de fixat. de doigt de retenue (R. III).	2	613.014	Bouchon obturateur des trous de lave-glace sur capot (R. VI).	ALD	619.755	Agrafe de fixat. de garniture d'étanchéité AR (R. VI).	4
89.274	Vis TH de 5×13 de fixat. de verrou de sécurité de capot (R. III).	2	615.715	Ecrou « Clips » pour vis de 3,5 de fixat. de support de garniture de capot (R. VI).	8	621.035	Vis TH de 5×25 de fixat. de béquille de capot (R. IV).	1
89.591	Vis TC de 4×8 de fixat. de câble de liaison (R. III).	1	619.083	Rondelle à méplat de 7,5×25×2 du doigt de fermeture de capot (R. IV).	4	621.050	Vis TH à pointe de 5×20 de fixat. de serrure de capot (R. IV).	4

NUMÉRO	DÉSIGNATION	COEFF.
D 521-96	Bague caoutchouc de 8×22×20 sur brancard de pavillon gauche.	1
D 811-67	Brancard de pavillon, côté droit.	1
D 811-75	Rallonge de brancard de pavillon, côté gauche.	1
D 811-75a	Rallonge de brancard de pavillon, côté droit.	1
D 811-94	Brancard de pavillon, partie AV.	1
D 811-99	Brancard de pavillon, côté gauche.	1
DS 821-9f	Panneau de custode (Alu strié) une patte de fixat. à la partie supér., largeur de la striure 6 mm, côté gauche. **U.S.A.** Depuis septembre 59.	1
DS 821-9g	Panneau de custode (Alu strié) une patte de fixat. à la partie supér., largeur de la striure 6 mm, côté droit. **U.S.A.** Depuis septembre 59.	1
DM 821-104	Panneau côté gauche, de custode (lisse). Jusque septembre 59.	1
DM 821-104a	Panneau côté droit, de custode (lisse). Jusque septembre 59.	1
DM 821-104d	*Panneau de custode (Alu rayé) une patte de fixat. à la partie supér., côté gauche. Septembre* 59-*novembre* 59. *R.p. DM* 821-104*f*; *d.e.o. :* 1-*DS* 821-104*g*.	1
DM 821-104e	*Panneau de custode (Alu rayé) une patte de fixat. à la partie supér., côté droit. Septembre* 59-*novembre* 59. *R.p. DM* 821-104*g*; *d.e.o. :* 1-*DS* 821-104*f*.	1
DM 821-104f	Panneau de custode (Alu strié) une patte de fixat. à la partie supér., largeur de la striure 3 mm, côté gauche. Depuis novembre 59.	1
DM 821-104g	Panneau de custode (Alu strié) une patte de fixat. à la partie supér., largeur de la striure 5 mm, côté droit. Depuis novembre 59.	1
DM 825-3	Pavillon avec bordure de fixat., non peint.	1
DS 825-67	Caoutchouc d'étanchéité AR, long. 1,180 m (R. VI).	1
D 825-90	Rondelle avec méplat de 7,5×20 de fixat. de pavillon.	17
DS 825-91	Caoutchouc d'étanchéité, long. 4,100 m.	1
D 825-92	Vis TFB de 7×20 de fixat. de pavillon.	12
D 825-92a	Vis TRB avec méplat de 7×25 de fixat. de pavillon.	5
DS 842-17	Butée caoutchouc entre custode et pied AR, côté gauche.	1
DS 842-17a	Butée caoutchouc entre custode et pied AR, côté droit.	1
DM 854-71	Applique intér. de finition à la partie supér. de pied milieu, côté droit.	1
DS 854-73	Patte de fixat. de couvre-joint sur bordure de pavillon. **LUXE.**	1
DM 854-75	Applique de finition supér. AR, côté droit. **LUXE.**	1
DM 854-75a	Applique de finition supér. AR, côté droit. **NORMALE.**	1
DM 854-76	Applique de finition supér. AR, côté gauche. **LUXE.**	1
DM 854-76a	Applique de finition supér. AR, côté gauche. **NORMALE.**	1
DM 854-82	Applique de finition supér. de pied AV, côté gauche, long. 415 mm. **LUXE.**	1
DM 854-82a	Applique de finition supér. de pied AV, côté droit, long. 415 mm. **LUXE.**	1
DM 854-82b	Applique de finition supér. de pied AV, côté gauche (en forme de V). **NORMALE.**	1
DM 854-82c	Applique de finition supér. de pied AV, côté droit (en forme de V). **NORMALE.**	1
DS 854-82	Applique de finition supér. de pied AV, côté gauche. **U.S.A.**	1
DS 854-82a	Applique de finition supér. de pied AV, côté droit. **U.S.A.**	1
D 854-83b	Applique de finition de pied milieu, avec trou de feu de position, côté gauche. **LUXE.** Septembre 58-septembre 59.	1
D 854-83c	Applique de finition de pied milieu, avec trou de feu de position, côté droit. **LUXE.** Septembre 58-septembre 59.	1
DM 854-83	Applique de finition de pied milieu, sans trou de feu de position, côté gauche. **LUXE.** Jusque septembre 58.	1
DM 854-83a	Applique de finition de pied milieu, sans trou de feu de position, côté droit. **LUXE.** Jusque septembre 58.	1
DM 854-83b	*Applique de finition de pied milieu (Alu rayé) côté gauche.* **LUXE.** *Septembre* 59-*novembre* 59. *R.p. DM* 854-83*d*; *d.e.o. :* 1-*DM* 854-83*e*.	1
DM 854-83c	*Applique de finition de pied milieu (Alu rayé) côté droit.* **LUXE.** *Septembre* 59-*novembre* 59. *R.p. DM* 854-83*e*; *d.e.o. :* 1-*DM* 854-83*d*.	1
DM 854-83d	Applique de finition de pied milieu (Alu strié) largeur de la striure 3 mm, côté gauche. **LUXE.** Depuis novembre 59.	1
DM 854-83e	Applique de finition de pied milieu (Alu strié) largeur de la striure 3 mm côté droit. **LUXE.** Depuis novembre 59.	1

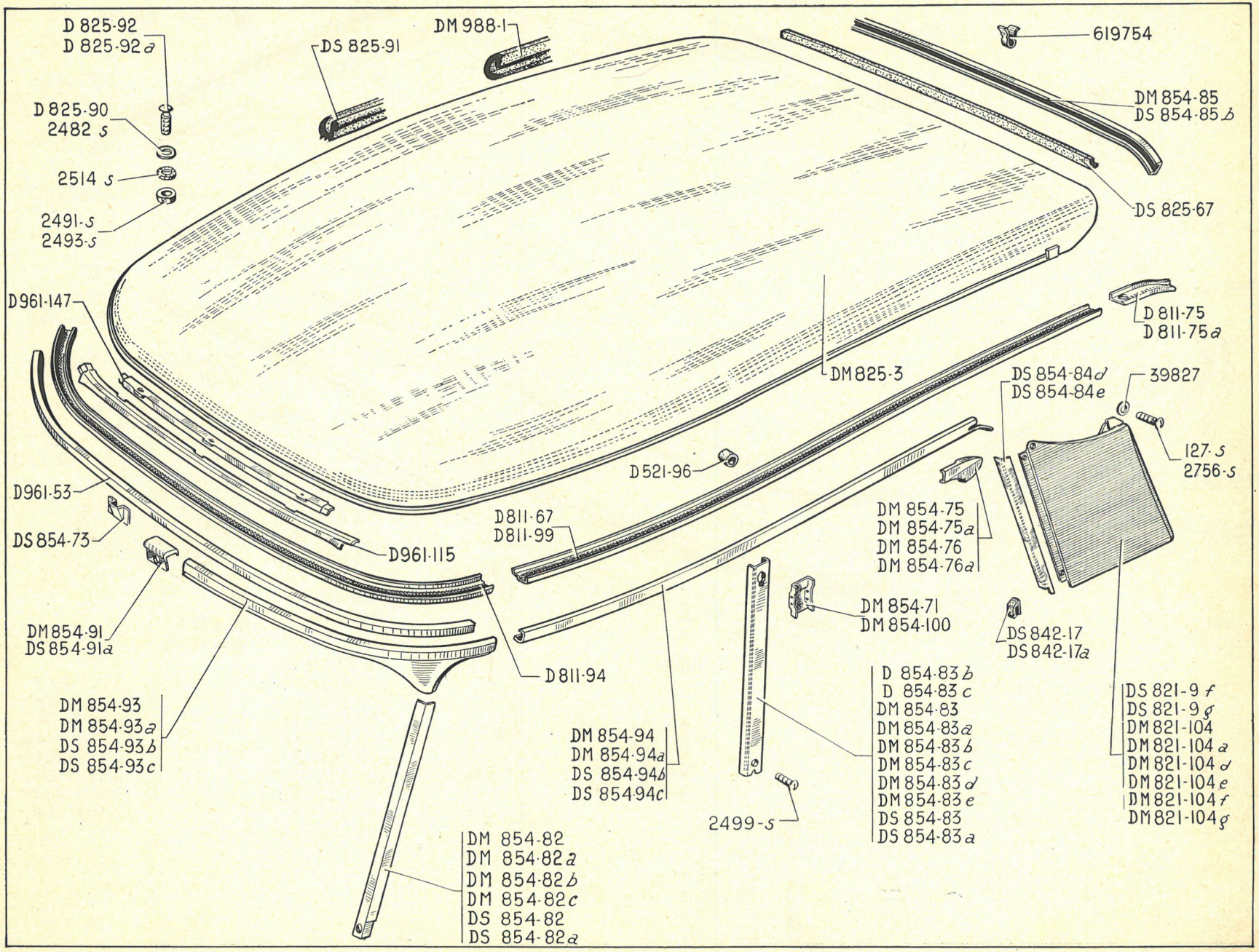
D 825-92
D 825-92 a
D 825-90
2482 s
2514 s
2491 s
2493 s
DS 825-91
DM 988-1
619754
DM 854-85
DS 854-85 b
DS 825-67
D961-147
D961-53
DS 854-73
D961-115
DM 854-91
DS 854-91a
DM 854-93
DM 854-93a
DS 854-93b
DS 854-93c
D811-94
DM 825-3
D521-96
D811-67
D811-99
DM 854-94
DM 854-94a
DS 854-94b
DS 854-94c
DM 854-82
DM 854-82a
DM 854-82b
DM 854-82c
DS 854-82
DS 854-82a
2499-s
D 854-83b
D 854-83c
DM 854-83
DM 854-83a
DM 854-83b
DM 854-83c
DM 854-83d
DM 854-83e
DS 854-83
DS 854-83a
DM 854-71
DM 854-100
DM 854-75
DM 854-75a
DM 854-76
DM 854-76a
DS 842-17
DS 842-17a
D811-75
D811-75a
DS 854-84d
DS 854-84e
39827
127-s
2756-s
DS 821-9f
DS 821-9g
DM 821-104
DM 821-104a
DM 821-104d
DM 821-104e
DM 821-104f
DM 821-104g

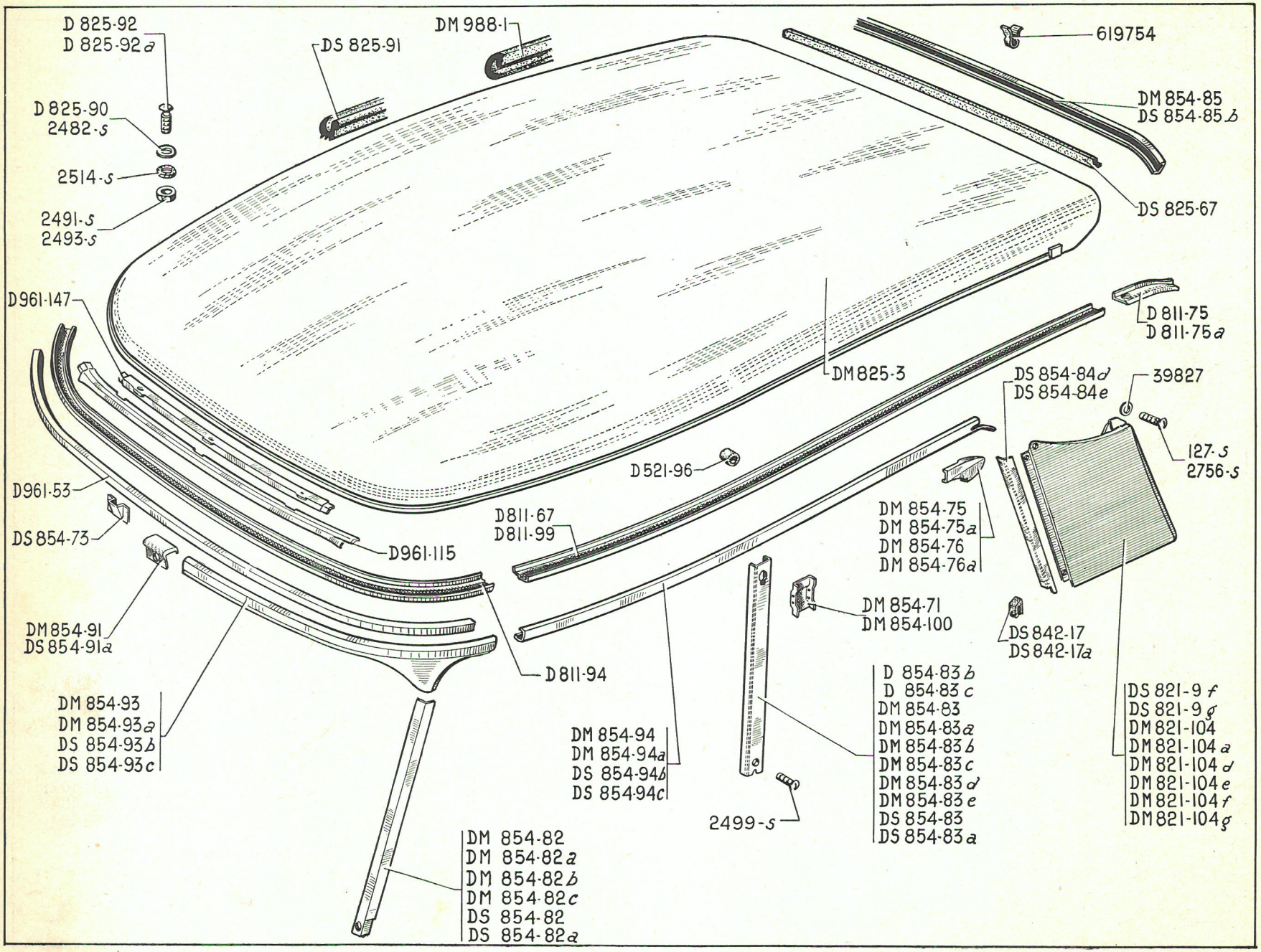
D 825-92
D 825-92 a
D 825-90
2482-S
2514-S
2491-S
2493-S
DS 825-91
DM 988-1
619754
DM 854-85
DS 854-85 b
DS 825-67
D961-147
D961-53
DS 854-73
D961-115
DM 854-91
DS 854-91a
DM 854-93
DM 854-93a
DS 854-93b
DS 854-93c
D811-94
DM 825-3
D811-75
D811-75a
DS 854-84d
DS 854-84e
39827
127-S
2756-S
D521-96
D811-67
D811-99
DM 854-75
DM 854-75a
DM 854-76
DM 854-76a
DM 854-71
DM 854-100
DS 842-17
DS 842-17a
DM 854-94
DM 854-94a
DS 854-94b
DS 854-94c
2499-S
D 854-83b
D 854-83c
DM 854-83
DM 854-83a
DM 854-83b
DM 854-83c
DM 854-83d
DM 854-83e
DS 854-83
DS 854-83a
DS 821-9f
DS 821-9g
DM 821-104
DM 821-104a
DM 821-104d
DM 821-104e
DM 821-104f
DM 821-104g
DM 854-82
DM 854-82a
DM 854-82b
DM 854-82c
DS 854-82
DS 854-82a

NUMÉRO	DÉSIGNATION	COEFFt
DS 854-83	Applique de finition de pied milieu (Alu strié) sans trou de feu de position, largeur de la striure 6 mm. **U.S.A.** Depuis septembre 59.	1
DS 854-83a	Applique de finition de pied milieu (Alu strié) sans trou de feu de position, largeur de la striure 6 mm. **U.S.A.** Depuis septembre 59.	1
DS 854-84d	Applique de finition supér. de pied AR, côté gauche. **U.S.A.** Depuis septembre 59.	1
DS 854-84e	Applique de finition supér. de pied AR, côté droit. **U.S.A.** Depuis septembre 59.	1
DM 854-85	Bordure de finition AR de pavillon. **LUXE.**	1
DS 854-85b	Bordure de finition AR de pavillon. **U.S.A.** Depuis septembre 59.	1
DM 854-91	Couvre-joint de bordure de finition AV. **LUXE.**	1
DS 854-91a	Couvre-joint de bordure de finition AV. **U.S.A.** Depuis septembre 59.	1
DM 854-93	Bordure de finition de pavillon AV côté gauche. **LUXE.**	1
DM 854-93a	Bordure de finition de pavillon AV, côté droit. **LUXE.**	1
DS 854-93b	Bordure de finition de pavillon AV, côté gauche. **U.S.A.** Depuis septembre 59.	1
DS 854-93c	Bordure de finition de pavillon AV, côté droit. **U.S.A.** Depuis septembre 59.	1
DM 854-94	Bordure latérale de finition de brancard, côté gauche. **LUXE.**	1
DM 854-94a	Bordure latérale de finition de brancard, côté droit. **LUXE.**	1
DS 854-94b	Bordure latérale de finition de brancard, côté gauche. **U.S.A.** Depuis septembre 59.	1
DS 854-94c	Bordure latérale de finition de brancard, côté droit. **U.S.A.** Depuis septembre 59.	1
DM 854-100	Applique intér. de finition à la partie supér. de pied milieu, côté gauche.	1
D 961-53	Encadrement (tôle) supér. de pare-brise.	1
D 961-115	Renfort d'encadrement central de pare-brise (partie extér.).	1
D 961-147	Renfort d'encadrement central de pare-brise (partie intér.).	1
DM 988-1	Caoutchouc de finition intérieure de pavillon, long. 3,850 m (R. VI).	1
127-S	Vis TR de 5×20 de fixat. de panneau de custode (R. III).	2
2.482-S	Rondelle de 7,5×14 des vis de fixat. de pavillon (R. III).	5
2.491-S	Écrou H de 7×100 de blocage des vis de fixat. de pavillon (R. III).	3
2.493-S	Écrou H de 7×100 de blocage des vis de fixat. de pavillon (R. III).	2
2.499-S	Vis TFB de 3,52×9,5 de fixat. d'applique sur pied milieu (R. VI).	6
2.514-S	Rondelle crantée de 7,3×12 des vis de fixat. de pavillon (R. VI).	5
2.756-S	Vis TR de 3,52×9,5 de fixat. de panneau de custode (R. III).	2
39.827	Rondelle de 5×20×2 de fixat. de panneau de custode (R. IV).	ALD
619.754	Agrafe de fixat. de bordure de finition AR de pavillon (R. VI).	7

NUMÉRO	DÉSIGNATION	COEFF.
DS 841-02	Porte AV gauche, sans serrure, ni lève-glace.	1
DS 841-02a	Porte AV droite, sans serrure, ni lève-glace.	1
D 841-8	Butée élastique d'ouverture de porte, long. 31,5 mm, diam. 30 mm.	2
D 841-15	Caoutchouc d'étanchéité infér. de porte, long. 950 mm.	2
D 841-53	Patte de maintien de garniture d'entrée de porte au pied AV gauche. Jusque février 58.	1
D 841-53a	Patte de maintien de garniture d'entrée de porte au pied AV droit. Jusque février 58.	1
D 841-55	Patte de maitien AV gauche et AR droite de garniture d'entrée de porte au pied milieu. Jusque février 58.	2
D 841-55a	Patte de maintien AV droite et AR gauche de garniture d'entrée de porte au pied milieu. Jusque février 58.	2
DS 841-56	Cale de réglage de 66 × 35 × 0,5 de support de pivot.	ALD
DS 841-56a	Cale de réglage de 66 × 35 × 1 de support de pivot.	ALD
DS 841-56b	Cale de réglage de 66 × 35 × 1,5 de support de pivot.	ALD
D 841-58	Patte de 26 × 90 de fixat. de garniture d'étanchéité sur pied AV. 2 trous de 5 mm à 60 mm d'entr'axes.	2
D 841-60	Cale de réglage de 41 × 63 × 1 de support de vis de pivot.	ALD
D 841-60a	Cale de réglage de 41 × 63 × 2 de support de vis de pivot.	ALD
D 841-66	Sertissage de garniture d'étanchéité d'entrée de porte AV gauche (de pied milieu).	1
D 841-66a	Sertissage de garniture d'étanchéité d'entrée de porte AV droite (de pied milieu).	1
D 841-67	Garniture d'étanchéité infér. entre porte AV et aile AV gauche.	1
D 841-67a	Garniture d'étanchéité infér. entre porte AV et aile AV droite.	1
D 841-68	Renfort supér. d'entrée de porte AV gauche.	1
D 841-68a	Renfort supér. d'entrée de porte AV droite.	1
D 841-74	Renfort supér. d'entrée de porte AR gauche.	1
D 841-74a	Renfort supér. d'entrée de porte AR droite.	1
D 841-79	Sertissage de garniture d'étanchéité d'entrée de porte AV gauche (de brancard de pavillon et pied AV).	1
D 841-79a	Sertissage de garniture d'étanchéité d'entrée de porte AV droite (de brancard de pavillon et pied AV).	1
D 841-81	Garniture d'étanchéité d'entrée de porte AV gauche.	1
D 841-81a	Garniture d'étanchéité d'entrée de porte AV droite.	1
D 841-82	Bride de fixat. de ressort d'arrêt de porte.	2
D 841-83	Ressort d'arrêt de porte (position ouverte).	2
D 841-87	Arrêt de porte AV, long. 46 mm 2 ergots à 36 mm d'entr'axes (R. VI).	2
DS 841-90	Support cuvette supér. gauche et infér. droite de pivot de porte (entr'axe de fixat. 50 mm).	4
DS 841-90a	Support cuvette infér. gauche et supér. droit de pivot de porte, (entr'axes de fixat. 50 mm.)	1
D 841-91	Garniture d'étanchéité infér. entre porte AV gauche et pied milieu.	1
D 841-91a	Garniture d'étanchéité infér. entre porte AV droite et pied milieu.	1
D 841-92	Support de vis de pivot, entr'axes de fixat. 42 mm.	8
D 841-93	Vis de 9 × 45 de réglage de pivot de porte.	8
DS 842-04	Porte AR gauche, sans serrure, ni lève-glace.	1
DS 842-04a	Porte AR droite, sans serrure, ni lève-glace.	1
D 842-3	Tirant de porte (entr'axes de fixat. 195 mm)	2
D 842-5	Ressort compensateur de tirant de porte, long. 270 mm.	4
D 842-15	Caoutchouc d'étanchéité infér. de porte, long. 850 mm.	2
D 842-60	Plaquette de fixat. de passage de tirant de porte AR.	2
D 842-61	Garniture d'étanchéité infér. entre porte et pied AR gauche.	1
D 842-61a	Garniture d'étanchéité infér. entre porte et pied AR droit.	1
D 842-66	Axe d'articulation de bicillette de tirant de porte, diam. 7 mm, long. sous tête 18 mm, 1 gorge à 14,5 mm.	2
D 842-67	Rondelle de 7,5 × 15 × 3 de biellette de tirant de porte.	2
D 842-68	Galet de tirant de porte (R. VI).	2
D 842-71	Axe de galet et attache de ressort de tirant de porte, diam. 10 mm, long. 37 mm, entr'axes des gorges 20 mm et 28,5 mm.	4
D 842-73	Sertissage de garniture d'étanchéité d'entrée de porte AR gauche (de pied AR).	1

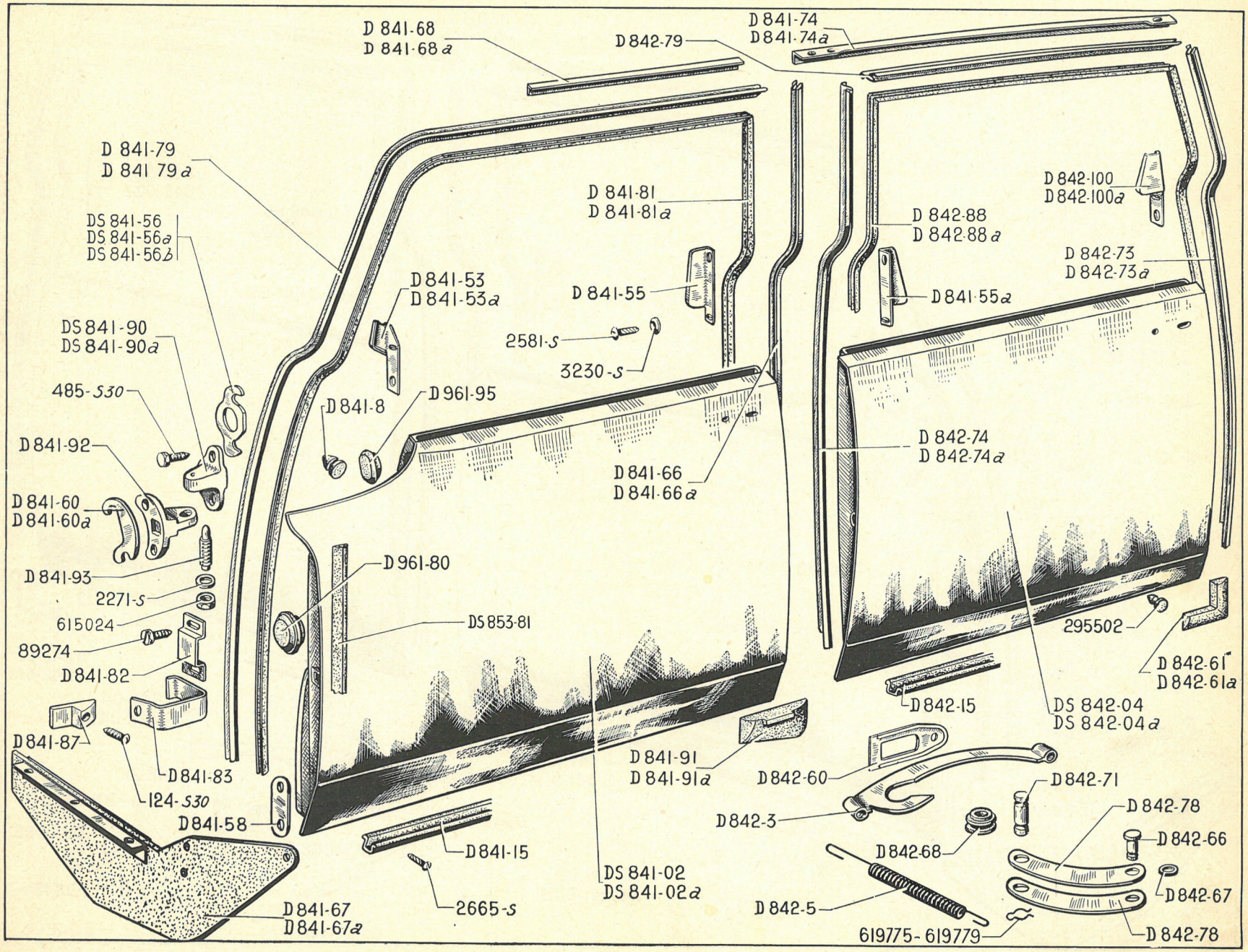
D 841-68
D 841-68 a
D 842-79
D 841-74
D 841-74 a
D 841-79
D 841 79 a
D 841-81
D 841-81 a
D 842-100
D 842-100 a
DS 841-56
DS 841-56 a
DS 841-56 b
D 842-88
D 842-88 a
D 842-73
D 842-73 a
D 841-53
D 841-53 a
D 841-55
D 841-55 a
2581-S
3230-S
DS 841-90
DS 841-90 a
485-S30
D 841-8
D 961-95
D 841-92
D 842-74
D 842-74 a
D 841-66
D 841-66 a
D 841-60
D 841-60 a
D 961-80
D 841-93
2271-S
615024
DS 853-81
295502
89274
D 842-61
D 842-61 a
D 841-82
D 842-15
DS 842-04
DS 842-04 a
D 841-87
D 841-91
D 841-91 a
D 842-60
D 842-71
D 841-83
124-S30
D 842-3
D 842-78
D 841-58
D 842-66
D 841-15
D 842-68
DS 841-02
DS 841-02 a
D 842-67
2665-S
D 842-5
D 841-67
D 841-67 a
619775-619779
D 842-78

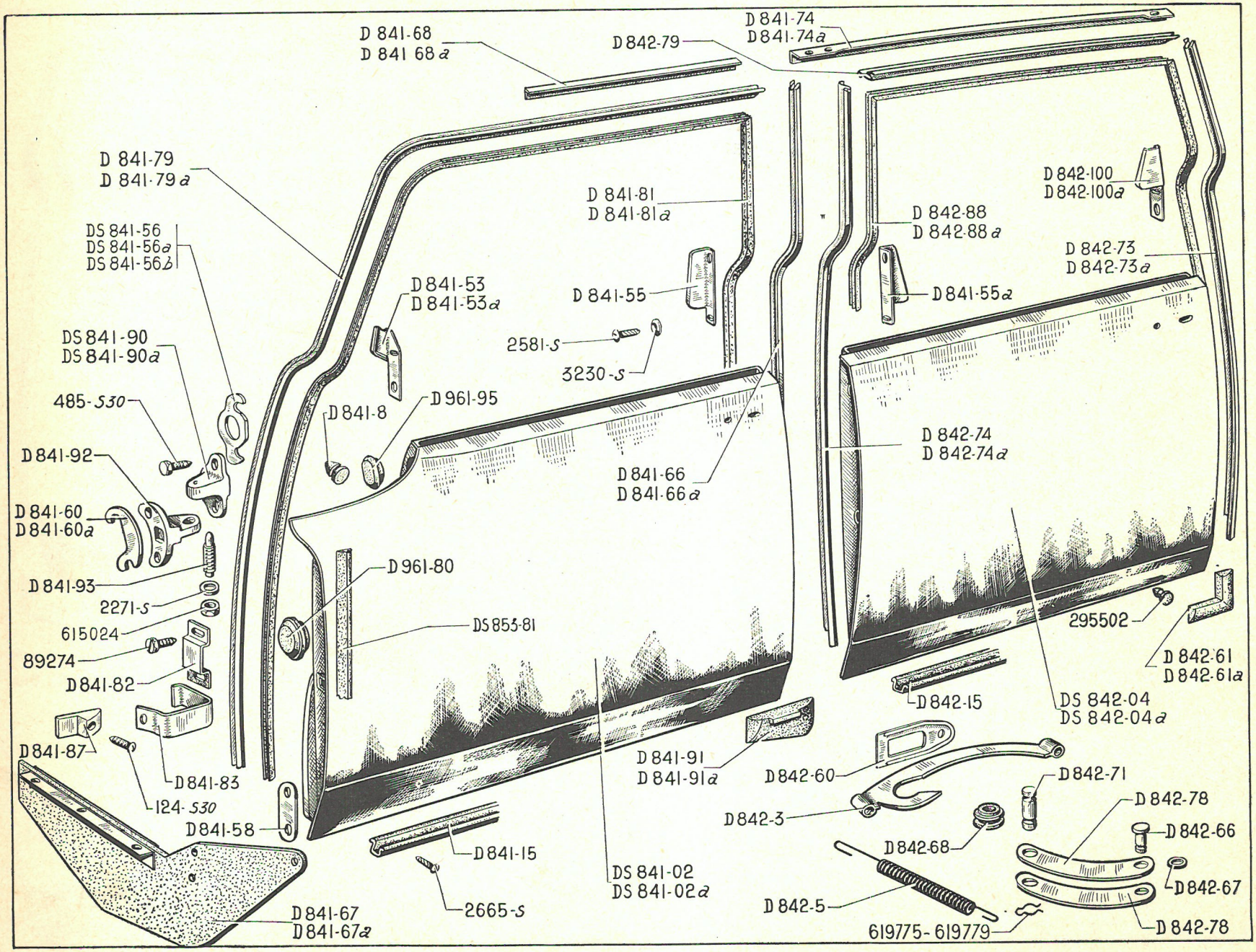
D 841-68
D 841 68 a
D 842-79
D 841-74
D 841-74 a
D 841-79
D 841-79 a
D 841-81
D 841-81 a
D 842-100
D 842-100 a
D 842-88
D 842-88 a
DS 841-56
DS 841-56 a
DS 841-56 b
D 842-73
D 842-73 a
D 841-53
D 841-53 a
D 841-55
D 841-55 a
2581-S
3230-S
DS 841-90
DS 841-90 a
485-S30
D 841-8
D 961-95
D 842-74
D 842-74 a
D 841-92
D 841-66
D 841-66 a
D 841-60
D 841-60 a
D 961-80
D 841-93
2271-S
615024
DS 853-81
295502
89274
D 842-61
D 842-61 a
D 841-82
D 842-15
DS 842-04
DS 842-04 a
D 841-87
D 841-91
D 841-91 a
D 842-60
D 842-71
D 841-83
124-S30
D 842-3
D 842-78
D 841-58
D 842-68
D 842-66
D 841-15
D 842-67
DS 841-02
DS 841-02 a
D 842-5
2665-S
D 841-67
D 841-67 a
619775-619779
D 842-78

NUMÉRO	DÉSIGNATION	COEFF.
D 842-73a	Sertissage de garniture d'étanchéité d'entrée de porte AR droite (de pied AR).	1
D 842-74	Sertissage de garniture d'étanchéité d'entrée de porte AR gauche (de pied milieu).	1
D 842-74a	Sertissage de garniture d'étanchéité d'entrée de porte AR droite (de pied milieu).	1
D 842-78	Biellette de tirant de porte entr'axes de fixat. 127,5 mm.	4
D 842-79	Sertissage supérieur de garniture d'étanchéité d'entrée de porte AR (de brancard de pavillon).	2
D 842-88	Garniture d'étanchéité d'entrée de porte gauche.	1
D 842-88a	Garniture d'étanchéité d'entrée de porte droite.	1
D 842-100	Patte de maintien de garniture d'entrée de porte au pied AR gauche. Jusque février 58.	1
D 842-100a	Patte de maintien de garniture d'entrée de porte au pied AR droit. Jusque février 58.	1
DS 853-81	Caoutchouc d'étanchéité de porte. Depuis mai 58.	4
D 961-80	Bouchon rond de 42 mm de trou infér. de réglage de guide-glace.	8
D 961-95	Bouchon ovale de 40 mm de trou supér. de réglage de guide-glace.	8
124-S 30	Vis TR de 5×12,5 de fixat. de butée élastique (R. III).	2
487-S 30	Vis TH de 7×20 de fixat. de support de pivot de porte (R. III).	32
2.217-S	Rondelle plate de 9,5×16×2 de vis de réglage de pivot de porte (R. III).	8
2.581-S	Vis Parker de 3,5×10 de fixat. de patte de maintien de garniture sur pied milieu (R. VI).	12
2.665-S	Vis Parker TR de 5×16 de fixat. de garniture infér. (R. VI).	8
3.230-S	Rondelle cuvette de 3,5 mm des vis de patte de maintien de garniture sur pied milieu (R. VI).	12
89.274	Vis TH de 5×13 de fixat. de bride de ressort d'arrêt (R. III).	4
295.502	Butée caoutchouc de fermeture de porte sur pied milieu et AR (R. IV).	6
615.024	Écrou H de 9×125 de vis de réglage de pivot de porte (R. III).	8
619.775	Épingle d'arrêt d'axe de galet de tirant de porte, long. 20 mm (R. VI).	4
619.779	Épingle d'arrêt d'axe d'articulation, long 14,5 mm (R. IV).	2

NUMÉRO	DÉSIGNATION	COEFF.
D 861-5	Serrure de porte AV, côté droit, à condamnation (R. VI).	1
D 861-7	Serrure de porte AR, côté gauche (R. VI).	1
D 861-7a	Serrure de porte AV, côté gauche, à condamnation (R. VI).	1
DM 861-8	Poignée complète extér. de porte AR, côté gauche. Jusque octobre 59.	1
DM 861-8a	Poignée complète extér. de porte AR, côté droit. Jusque octobre 59.	1
DS 861-8	Poignée complète extér. de porte AR, côté gauche. Depuis octobre 59.	1
DS 861-8a	Poignée complète extér. de porte AR, côté droit. Depuis octobre 59.	1
D 861-9	Serrure de porte AR, côté droit (R. VI).	1
D 861-13a	Jeu de 4 barillets (4 paillettes) de portes AV gauche et AV droite, de porte de coffre et commutateur (R. VI). Jusque juillet 59.	1
DS 861-13	Jeu de 4 barillets (5 paillettes) de porte AV, de porte de coffre et commutateur (R. VI). Depuis juillet 59.	1
D 861-16	Ressort de rappel de levier de serrure de porte (R. VI).	4
D 861-18	Bouton poussoir de porte AV pour barillet à 4 paillettes (R. VI). Jusque juillet 59.	2
DS 861-18	Bouton poussoir (pour barillet à 5 paillettes (R. VI). Depuis juillet 59.	1
D 861-19	Bouton poussoir de porte AR.	2
DS 861-21	Ressort de rappel de bouton poussoir de poignée de porte.	4
D 861-23	Arrêtoir de fixat. de poignée extér., long. 178 mm, une boutonnière de 24,5 mm, un trou de 7,5.	4
D 861-24	Poignée intér. de porte, côté gauche. **U.S.A.**	2
D 861-24a	Poignée intér. de porte, côté droit. **U.S.A.**	2
DM 861-24	Poignée intér. de porte, côté gauche.	2
DM 861-24a	Poignée intér. de porte, côté droit.	2
DS 861-33	Jonc de barillet (R. VI).	1
D 861-62	Axe de doigt de condamnation de poignée intér.	4
D 861-63	Ressort de rappel de doigt de condamnation de poignée intér.	4
D 861-70	Biellette de commande de serrure de porte, long. 700 mm.	4
D 861-74	Rondelle caoutchouc de 25×42 avec épaulement de poignée extér. et intér.	8
DM 861-76	Poignée extér. (nue) de porte AV et AR, côté gauche. Jusque octobre 59.	2
DM 861-76a	Poignée extér. (nue) de porte AV et AR, côté droit. Jusque octobre 59.	2
DS 861-76	Poignée extér. (nue) de porte AV et AR, côté gauche (R. VI). Depuis octobre 59.	2
DS 861-76a	Poignée extér. (nue) de porte AV et AR, côté droit (R. VI). Depuis octobre 59.	2
D 861-79b	Gâche de porte AV et AR, côté gauche, entr'axes de fixat. 48 mm (3 dents) (R. VI).	2
D 861-79c	Gâche de porte AV et AR, côté droit, entr'axes de fixat. 48 mm (3 dents) (R. VI).	2
D 861-84	Rondelle fibre de 7,5×17×1 d'appui AR de poignée extér. (R. VI).	4
D 861-98	Vis de réglage de bouton poussoir de poignée de porte AV, long. sous tête, 18 mm.	2
D 861-98a	Vis de réglage de bouton poussoir de porte AR, long. sous tête 51 mm.	2
D 861-100	Ressort de taquet de condamnation de serrure (R. VI).	4
D 861-101	Écrou H de 5×75 de blocage de vis de réglage de bouton poussoir de poignée de porte.	4
D 861-102	Verrou de barillet de poignée AV de porte (R. VI).	2
D 861-116	Plaquette de gâche de porte sur pied milieu et AR, entr'axes de fixat. 48 mm (R. VI).	4
D 861-117a	Doigt (chromé) de condamnation de poignée intér. **U.S.A.**	4
DM 861-117	Doigt (nylon) de condamnation de poignée intér. (R. VI).	4
D 861-118	Rondelle fibre de 10,5×26×1 d'appui AR de poignée intér. (R. VI).	4
D 861-119	Vis de fixat. de poignée intér., long. 14 mm, larg. de la tête 24 mm.	4
D 861-120	Rondelle de 6,4×15 de vis de fixat. de poignée intér. (R. VI).	4
D 861-121	Embase de serrage de poignée intér.	4
DS 861-132	Coupelle de maintien de bouton poussoir (R. VI).	4
D 861-149	Plaquette d'insonorisation de 13×18 de biellette de serrure.	8
D 861-158	Cale de réglage de gâche de portes AV et AR, épais. 2 mm (R. VI).	ALD
D 861-158a	Cale de réglage de gâche de portes AV et AR, épais. 3 mm (R. VI).	ALD
481-S	Vis TH de 7×10 de fixat. de poignée extér. (R. III).	2
2.335-S	Rondelle crantée concave de 5,2 de vis de fixat. de serrure (R. VI). Depuis janvier 59.	12
2.388-S	Rondelle crantée de 7,2×14×0,35 de fixat. de gâche (R. VI).	8
2.547-S-30	Vis TFB de 5×12,5 de fixat. de serrure (R. VI). Depuis janvier 60.	12
621.500	Vis tête moletée de 5×12,5 de fixat. de serrure (R. VI). Jusque janvier 59.	12
621.505	Vis TR de 7×27,5 de fixat. de gâche de porte (R. VI).	8

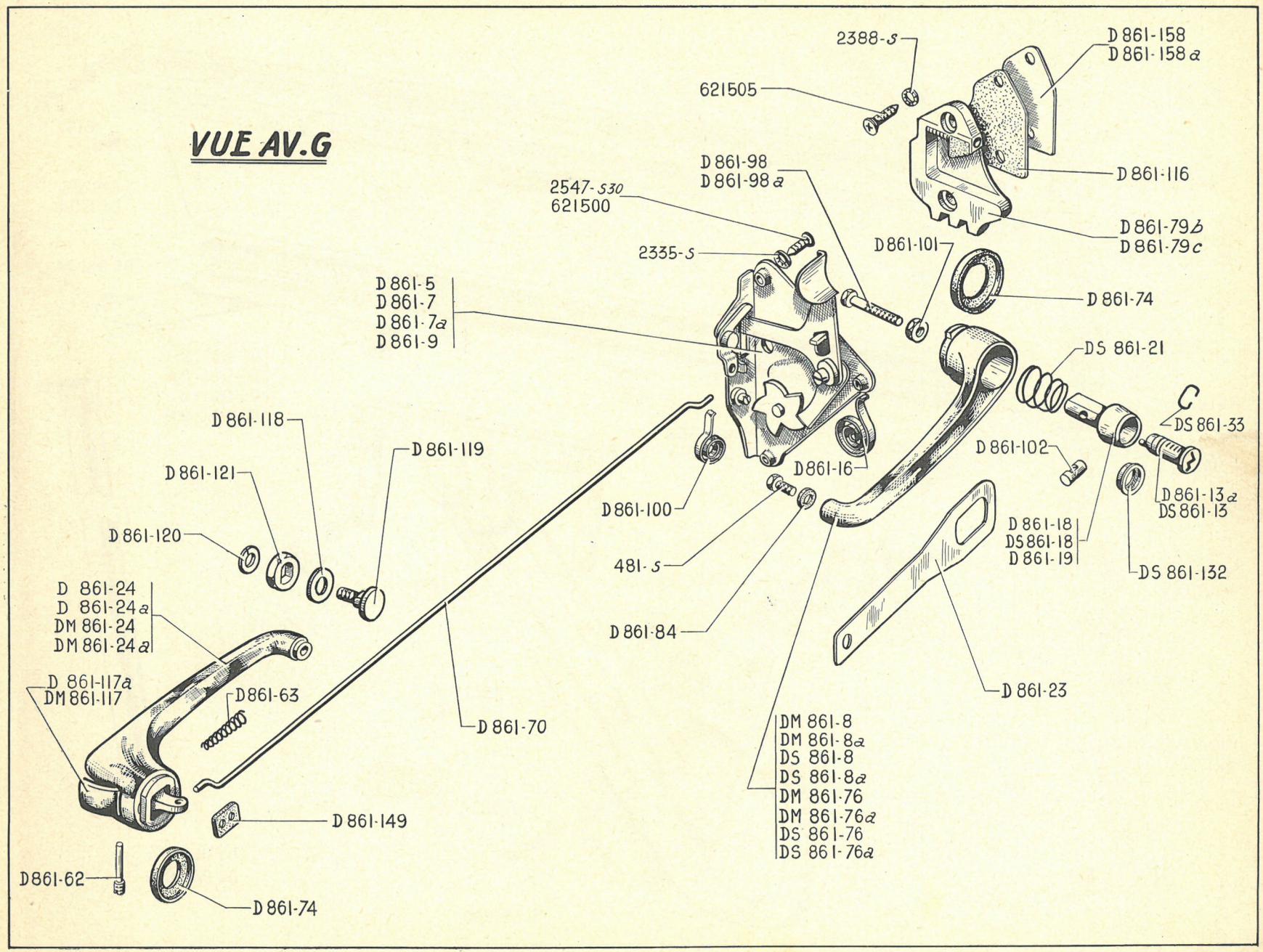
VUE AV.G
2388-S
621505
D 861-158
D 861-158 a
D 861-116
D 861-98
D 861-98 a
2547-S30
621500
2335-S
D 861-79 b
D 861-79 c
D 861-101
D 861-74
D 861-5
D 861-7
D 861-7a
D 861-9
DS 861-21
C
DS 861-33
D 861-118
D 861-119
D 861-121
D 861-102
D 861-16
D 861-13 a
DS 861-13
D 861-120
D 861-100
D 861-18
DS 861-18
D 861-19
481-S
DS 861-132
D 861-24
D 861-24 a
DM 861-24
DM 861-24 a
D 861-84
D 861-23
D 861-117a
DM 861-117
D 861-63
D 861-70
DM 861-8
DM 861-8a
DS 861-8
DS 861-8a
DM 861-76
DM 861-76a
DS 861-76
DS 861-76a
D 861-149
D861-62
D 861-74

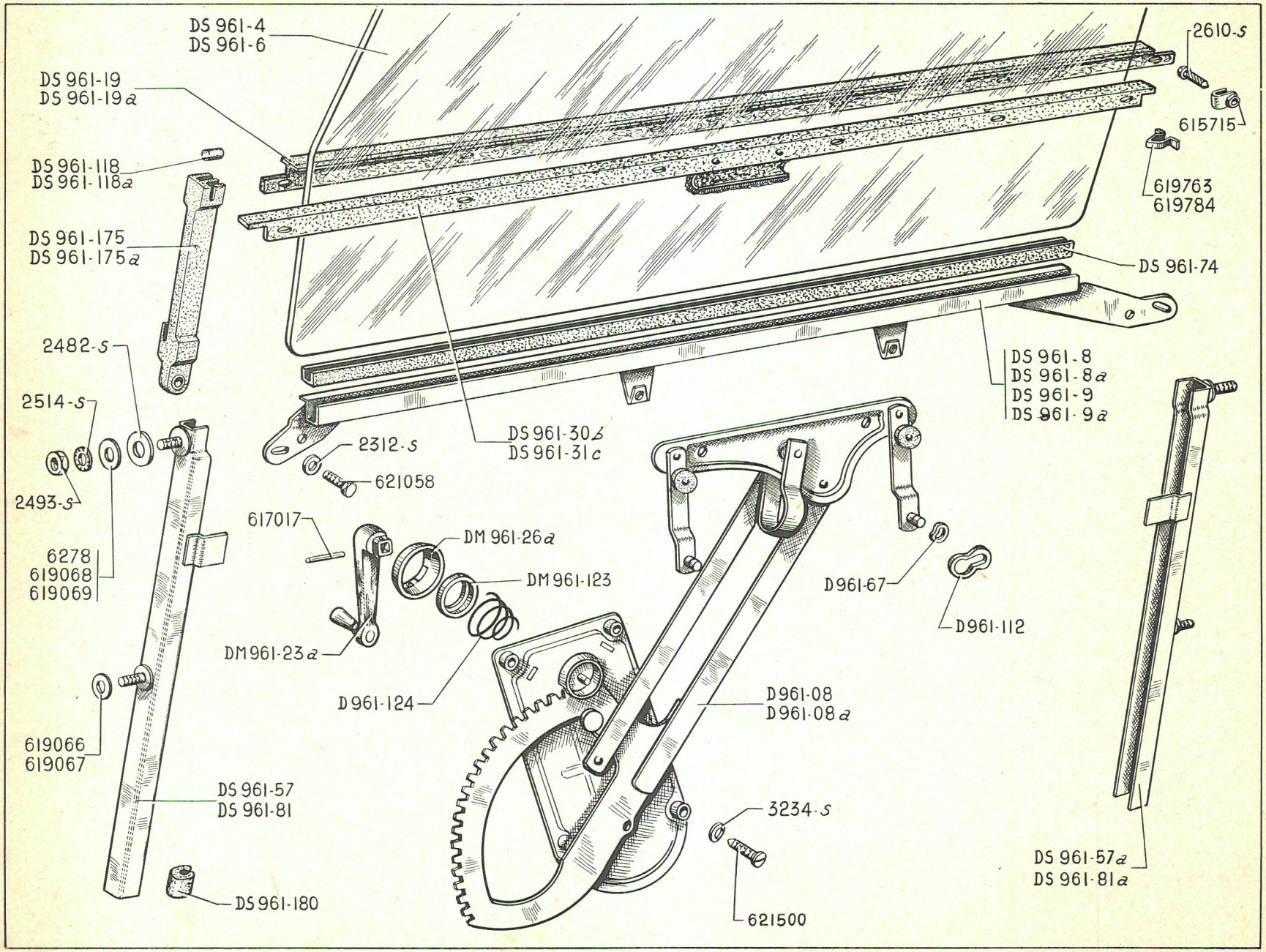
DS 961-4
DS 961-6
DS 961-19
DS 961-19 a
DS 961-118
DS 961-118 a
DS 961-175
DS 961-175 a
2482-S
2514-S
2493-S
6278
619068
619069
619066
619067
DS 961-57
DS 961-81
DS 961-180
2610-S
615715
619763
619784
DS 961-74
DS 961-8
DS 961-8 a
DS 961-9
DS 961-9 a
DS 961-30 b
DS 961-31 c
2312-S
621058
617017
DM 961-26 a
DM 961-123
DM 961-23 a
D 961-124
D 961-67
D 961-112
D 961-08
D 961-08 a
3234-S
621500
DS 961-57 a
DS 961-81 a

NUMÉRO	DÉSIGNATION	COEFF.
	POUR GLACE. Épaisseur 4 mm	
D 961-08	Lève-glace double bras de porte gauche (R. VI).	1
D 961-08a	Lève-glace double bras de porte droite (R. VI).	1
DS 961-4	Glace de porte AV (R. VI). F	2
DS 961-6	Glace de porte AR (R. VI). B	2
DS 961-8	Bas de glace de porte AV gauche, entr'axe de fixation 736 mm.	1
DS 961-8a	Bas de glace de porte AV droite, entr'axe de fixation 736 mm.	1
DS 961-9	Bas de glace de porte AR gauche, entr'axe de fixation 793 mm.	1
DS 961-9a	Bas de glace de porte AR droite, entr'axe de fixation 793 mm.	1
DS 961-19	Garniture d'étanchéité intérieure de glace de porte AV long. 741 mm (R. VI).	2
DS 961-19a	Garniture d'étanchéité intérieure de glace de porte AR long. 797 mm (R. VI).	2
DM 961-23a	Manivelle de lève-glace.	4
DM 961-26a	Embase de manivelle de lève-glace, diam. 45 mm (R. VI).	4
DS 961-30b	Garniture d'étanchéité extér. de glace de porte AV, long. 777 mm.	2
DS 961-31c	Garniture d'étanchéité extér. de glace de porte AR, long. 835mm.	2
DS 961-57	Guide-glace long. 540 mm, 2 vis soudées à 280 mm d'entr'axe :	
	— AV de porte AR gauche.	1
	— AR de porte AR droite.	1
DS 961-57a	Guide-glace, long. 540 mm 2 vis soudées à 280 mm d'entr'axe :	
	— AV de porte AR droite.	1
	— AR de porte AR gauche.	1
D 961-67	Rondelle élastique de 10,9×19,02 de lève-glace sur bas de glace (R. VI).	8
DS 961-74	Caoutchouc de scellement des glaces de portes. Long. 737 mm, diam. ext. 8 mm, diam. int. 4 mm.	4
DS 961-81	Guide-glace, long. 570 mm 2 vis soudées à 280 mm d'entr'axe :	
	— AV de porte AV gauche.	1
	— AR de porte AV droite.	1
DS 961-81a	Guide-glace, long. 570 mm 2 vis soudées à 280 mm d'entr'axe :	
	— AV de porte AV droite.	1
	— AR de porte AV gauche.	1
D 961-112	Arrêtoir de fixation de lève-glace sur bas de glace (R. VI).	8
DS 961-118	Cale caoutchouc supér. de 3,5×6 de coulant de glace.	8
DS 961-118a	Cale caoutchouc infér. de 16×8×4 de coulant de glace.	8
DM 961-123	Coupelle de frottement d'embase de manivelle de lève-glace, 21×44×5,3.	4
D 961-124	Ressort de manivelle de lève-glace, diam. int. 32 mm et 45 mm.	4
DS 961-175	Coulant de glace (nylon), long. 158 mm (R. VI) :	
	— AV de porte AV et AR gauche.	2
	— AR de porte AV et AR droite.	2
DS 961-175a	Coulant de glace (nylon), long. 158 mm (R. VI) :	
	— AV de porte AV et AR droite.	2
	— AR de porte AV et AR gauche.	2
DS 961-180	Protecteur caoutchouc de guide-glace de porte AR, long. 30 mm (R. VI).	4
2.312-S	Rondelle de 5,5×9 de fixat. de bas de glace (R. III).	8
2.482-S	Rondelle plate de 7,5×14 fixation de guide-glace à la partie supérieure (R. III).	4
2.493-S	Écrou H de 7×100 de blocage de guide-glace (R. III).	8
2.514-S	Rondelle crantée de 7,3×12 de fixation de guide-glace (R. VI).	8
2.610-S	Vis Parker de 3,5×15 de fixation de garniture d'étanchéité extérieure (R. VI).	8
3.234-S	Rondelle cuvette de 6 mm de fixation de lève-glace (R. III).	8
6.278	Rondelle de 7,5×20×2 de réglage de guide-glace à la partie supérieure (R. IV).	ALD
615.715	Écrou « Clips » de vis de fixation de garniture d'étanchéité ext. (R. VI).	8
617.017	Goupille cylindrique de 3×20,5 de fixation de manivelle de lève-glace (R. IV).	4
619.066	Rondelle de 7,5×30×1 de réglage de guide-glace à la partie inférieure (R. IV).	ALD
619.067	Rondelle de 7,5×30×2 de réglage de guide-glace à la partie inférieure (R. IV).	ALD
619.068	Rondelle de 7,5×20×0,5 de réglage de guide-glace à la partie supérieure (R. IV).	ALD
619.069	Rondelle de 7,5×20×1 de réglage de guide-glace à la partie supérieure (R. II).	ALD
619.763	Agrafe de fixation de garniture d'étanchéité intér. de glace de porte (R. VI).	24
619.784	Agrafe de fixation de garniture d'étanchéité extér. de glace de porte (R. VI).	24
621.058	Vis TH de 5×9 de fixation de coulant sur bas de glace (R. IV).	8
621.500	Vis tête moletée de 5×12,5 de fixat. de lève-glace (R. VI).	16

NUMÉRO	DÉSIGNATION	COEFF.
	POUR GLACE. Épaisseur 6 mm.	
D 961-08	Lève-glace double bras de porte gauche (R. VI).	1
D 961-08a	Lève-glace double bras de porte droite (R. VI).	1
DS 961-4a	Glace de porte AV (R. VI).	2
DS 961-6a	Glace de porte AR (R. VI).	2
DS 961-8b	Bas de glace de porte AV gauche, entr'axe de fixation 736 mm.	1
DS 961-8c	Bas de glace de porte AV droite, entr'axe de fixation 736 mm.	1
DS 961-9b	Bas de glace de porte AR gauche, entr'axe de fixation 793 mm.	1
DS 961-9c	Bas de glace de porte AR droite, entr'axe de fixation 793 mm.	1
DS 961-19	Garniture d'étanchéité intérieure de glace de porte AV long. 741 mm (R. VI).	2
DS 961-19a	Garniture d'étanchéité intérieure de glace de porte AR long. 797 mm (R. VI).	2
DS 961-23	Manivelle de lève-glace.	4
D 961-26	Embase de manivelle de lève-glace, diam. 45 mm (R. VI).	4
DS 961-30b	Garniture d'étanchéité extér. de glace de porte AV, long. 777 mm.	2
DS 961-31c	Garniture d'étanchéité extér. de glace de porte AR, long. 835 mm.	2
DS 961-57b	Guide-glace long. 540 mm, 2 vis soudées à 280 mm d'entr'axe :	
	— AV de porte AR gauche.	1
	— AR de porte AR droite.	1
DS 961-57c	Guide-glace, long. 540 mm 2 vis soudées à 280 mm d'entr'axe :	
	— AV de porte AR droite.	1
	— AR de porte AR gauche.	1
D 961-67	Rondelle élastique de 10,9×19,02 de lève-glace sur bas de glace (R. VI).	8
DS 961-74	Caoutchouc de scellement des glaces de portes. Long. 737 mm, diam. ext. 8 mm, diam. int. 4 mm.	4
DS 961-81b	Guide-glace, long. 570 mm 2 vis soudées à 280 mm d'entr'axe :	
	— AV de porte AV gauche.	1
	— AR de porte AV droite.	1
DS 961-81c	Guide-glace, long. 570 mm 2 vis soudées à 280 mm d'entr'axe :	
	— AV de porte AV droite.	1
	— AR de porte AV gauche.	1
D 961-112	Arrêtoir de fixation de lève-glace sur bas de glace (R. VI).	8
DS 961-118	Cale caoutchouc supér. de 3,5×6 de coulant de glace.	8
DS 961-118a	Cale caoutchouc infér. de 16×8×4 de coulant de glace.	8
D 961-123	Coupelle de frottement d'embase de manivelle de lève-glace, 21×44×5,3.	4
D 961-124	Ressort de manivelle de lève-glace, diam. int. 32 mm et 45 mm.	4
DS 961-175b	Coulant de glace (nylon), long. 158 mm (R. VI) :	
	— AV de porte AV et AR gauche.	2
	— AR de porte AV et AR droite.	2
DS 961-175c	Coulant de glace (nylon), long. 158 mm (R. VI) :	
	— AV de porte AV et AR droite.	2
	— AR de porte AV et AR gauche.	2
DS 961-180	Protecteur caoutchouc de guide-glace de porte AR, long. 30 mm (R. VI).	4
2.312-S	Rondelle de 5,5×9 de fixat. de bas de glace (R. III).	8
2.482-S	Rondelle plate de 7,5×14 fixation de guide-glace à la partie supérieure (R. III).	4
2.493-S	Écrou H de 7×100 de blocage de guide-glace (R. III).	8
2.514-S	Rondelle crantée de 7,3×12 de fixation de guide-glace (R. VI).	8
2.610-S	Vis Parker de 3,5×15 de fixation de garniture d'étanchéité extérieure (R. VI).	8
3.234-S	Rondelle cuvette de 6 mm de fixation de lève-glace (R. III).	8
6.278	Rondelle de 7,5×20×2 de réglage de guide-glace à la partie supérieure (R. IV).	ALD
615.715	Écrou « Clips » de vis de fixation de garniture d'étanchéité ext. (R. VI).	8
617.017	Goupille cylindrique de 3×205 de fixation de manivelle de lève-glace (R. IV).	4
619.066	Rondelle de 7,5×30×1 de réglage de guide-glace à la partie inférieure (R. IV).	ALD
619.067	Rondelle de 7,5×30×2 de réglage de guide-glace à la partie inférieure (R. IV).	ALD
619.068	Rondelle de 7,5×20×0,5 de réglage de guide-glace à la partie supérieure (R. IV).	ALD
619.069	Rondelle de 7,5×20×1 de réglage de guide-glace à la partie supérieure (R. II).	ALD
619.763	Agrafe de fixation de garniture d'étanchéité intér. de glace de porte (R. VI).	24
619.784	Agrafe de fixation de garniture d'étanchéité extér. de glace de porte (R. VI).	24
621.058	Vis TH de 5×9 de fixation de coulant sur bas de glace (R. IV).	8
621.500	Vis tête moletée de 5×12,5 de fixat. de lève-glace (R. VI).	16

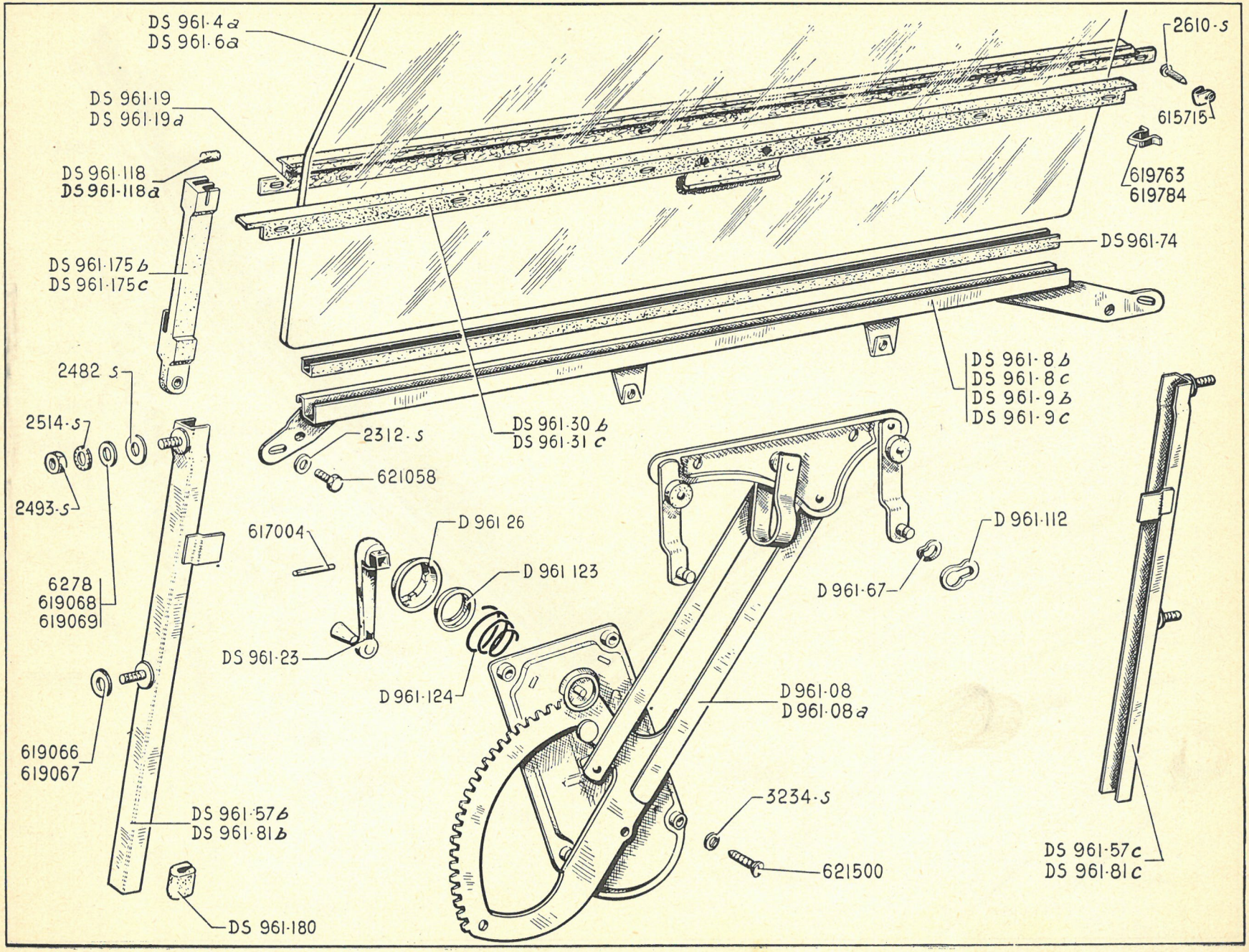
DS 961-4 a
DS 961-6 a
DS 961-19
DS 961-19 a
DS 961-118
DS 961-118 a
DS 961-175 b
DS 961-175 c
2482 s
2514-s
2493-s
6278
619068
619069
619066
619067
DS 961-57 b
DS 961-81 b
DS 961-180
2610-s
615715
619763
619784
DS 961-74
DS 961-8 b
DS 961-8 c
DS 961-9 b
DS 961-9 c
DS 961-30 b
DS 961-31 c
2312-s
621058
617004
D 961 26
D 961 123
D 961-124
DS 961-23
D 961-08
D 961-08 a
D 961-67
D 961-112
3234-s
621500
DS 961-57 c
DS 961-81 c

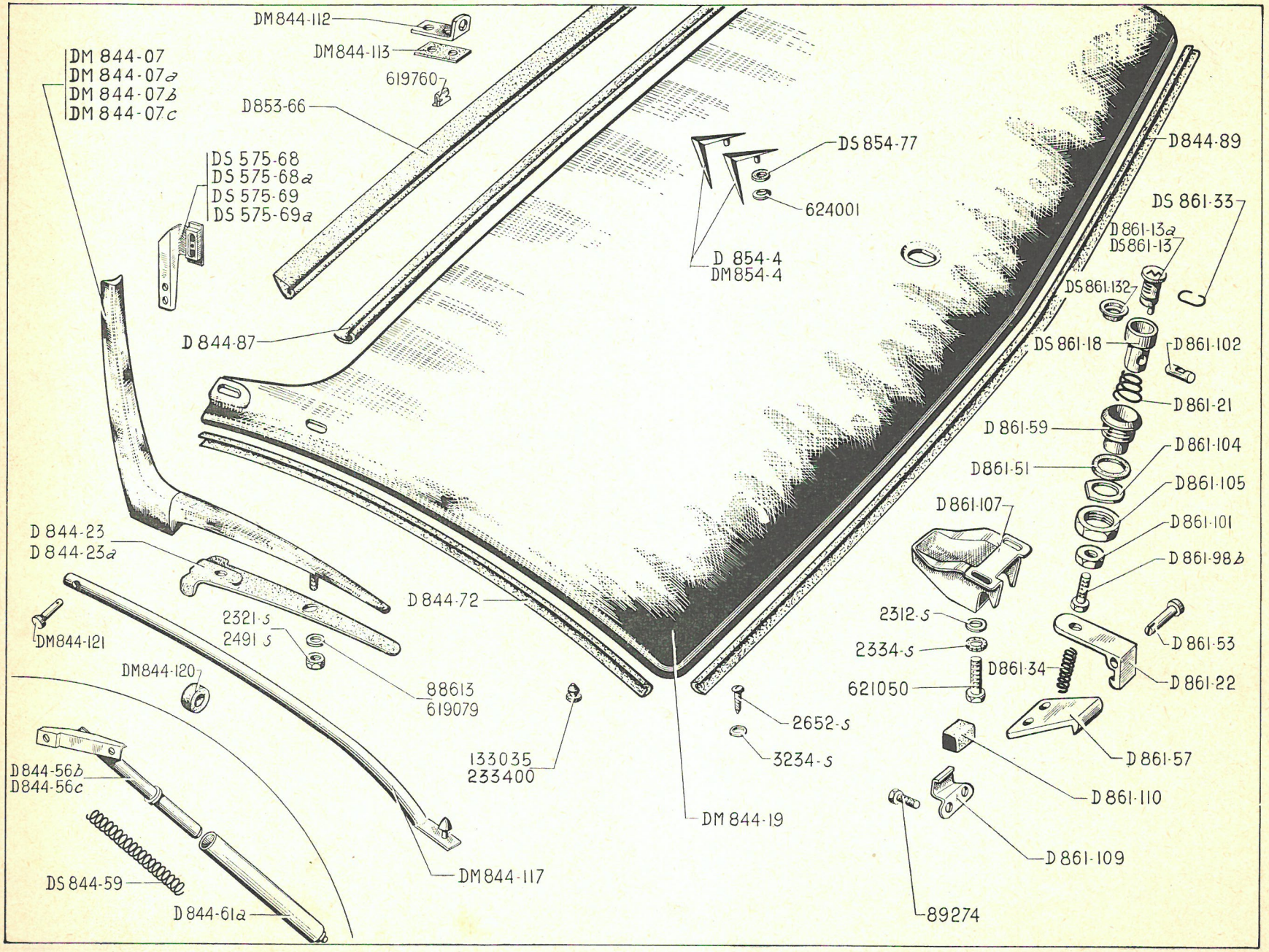
DM844-112
DM844-113
619760
DM 844-07
DM 844-07a
DM 844-07b
DM 844-07c
D853-66
DS 575-68
DS 575-68a
DS 575-69
DS 575-69a
D 844-87
DS 854-77
624001
D 854-4
DM854-4
D844-89
DS 861-33
D 861-13a
DS861-13
DS 861-132
DS 861-18
D 861-102
D 861-21
D 861-59
D 861-104
D861-51
D 861-105
D 861-107
D 861-101
D 861-98b
D 844-23
D 844-23a
D 844-72
2312-s
2334-s
D861-34
621050
D 861-53
D 861-22
D 861-57
D 861-110
D 861-109
89274
2321-s
2491 s
DM844-121
DM844-120
88613
619079
133035
233400
2652-s
3234-s
DM 844-19
D844-56b
D844-56c
DS 844-59
D 844-61a
DM844-117

NUMÉRO	DÉSIGNATION	COEFF.
DS 575-68	Patte de fixat. d'indicateur de direction sur charnière, côté droit, long. 65 mm. Jusque février 58.	1
DS 575-68a	Patte de fixat. d'indicateur de direction sur charnière, côté droit, long. 50 mm. Depuis février 58.	1
DS 575-69	Patte de fixat. d'indicateur de direction sur charnière, côté gauche, long. 65 mm. Jusque février 58.	1
DS 575-69a	Patte de fixat. d'indicateur de direction sur charnière, côté gauche, long. 50 mm. Depuis février 58.	1
DM 844-07	Charnière assemblée de coffre AR, côté gauche. Depuis octobre 57.	1
DM 844-07a	Charnière assemblée de coffre AR, côté droit. Depuis octobre 57.	1
DM 844-07b	Charnière assemblée de coffre AR, côté gauche. Jusque octobre 57.	1
DM 844-07c	Charnière assemblée de coffre AR, côté droit. Jusque octobre 57.	1
DM 844-19	Porte nue.	1
D 844-23	Semelle caoutchouc entre charnière gauche et porte, long. 262 mm.	1
D 844-23a	Semelle caoutchouc entre charnière droite et porte, long. 262 mm.	1
D 844-56b	Béquille mâle avec support de porte, côté gauche. **U.S.A.**	1
D 844-56c	Béquille mâle avec support de porte, côté droit. **U.S.A.**	1
DS 844-59	Ressort de béquille de porte. **U.S.A.**	2
D 844-61a	Béquille femelle de porte, long. 180 mm. **U.S.A.**	2
D 844-72	Caoutchouc d'étanchéité latéral de porte, long. 600 mm.	2
D 844-87	Caoutchouc d'étanchéité supér. de porte, long. 1,240 m.	1
D 844-89	Caoutchouc d'étanchéité infér. de porte, long. 1 m.	1
DM 844-112	Support de béquille. **D. à D.**	1
DM 844-113	Caoutchouc de support de béquille. **D. à D.**	1
DM 844-117	Béquille, long. 575 mm.	1
DM 844-120	Bague de béquille de 10×28×10.	1
DM 844-121	Axe de fixat. de béquille, diam. 5 mm, long. sous tête 17 mm.	1
D 853-66	Caoutchouc de finition entre glace de lunette AR et porte de coffre AR, long. 1,650 m.	1
D 854-4	Chevron de porte. **U.S.A.**	2
DM 854-4	Chevron de porte (R. VI).	2
DS 854-77	Rondelle caoutchouc d'étanchéité des chevrons.	4
D 861-13a	Jeu de 4 barillets (4 paillettes) de portes AV et coffre AR (R. VI). Jusque juillet 59.	1
DS 861-13	Jeu de 4 barillets (5 paillettes) de portes AV et coffre AR (R. VI). Depuis juillet 59.	1
DS 861-18	Bouton poussoir (R. VI)	1
D 861-21	Ressort de rappel de bouton poussoir.	1
D 861-22	Pène de serrure.	1
DS 861-33	Jonc de barillet (R. VI).	1
D 861-34	Ressort de rappel du pène de serrure, long. 26 mm.	1
D 861-51	Rondelle caoutchouc de 30×36×2 de guide de poussoir.	1
D 861-53	Axe de 6 mm, long. sous tête 25,5 mm d'articulation de pène de serrure.	1
D 861-57	Gâche de serrure, long. 55 mm, entr'axes de fixat. 26 mm.	1
D 861-59	Guide de bouton poussoir, long. 32 mm.	1
D 861-98b	Vis de réglage de bouton poussoir long. sous tête 33 mm.	1
D 861-101	Écrou H de 5×75 de blocage de vis de réglage de bouton poussoir.	1
D 861-102	Verrou de barillet.	1
D 861-104	Arrêtoir de 28×40 d'arrêt de guide de poussoir.	1
D 861-105	Écrou H de 30×150 de blocage de guide de poussoir.	1
D 861-107	Boîtier de serrure.	1
D 861-109	Patte de fixat. de butée élastique long. 27 mm, entr'axes de fixat. 26 mm.	1
D 861-110	Butée caoutchouc de 10×14×26 de gâche.	1
DS 861-132	Coupelle de maintien de bouton poussoir (R. VI).	1
2.312-S	Rondelle plate de 5,5×9 de serrure de porte (R. III).	2
2.321-S	Écrou H de 5×75 de blocage de charnière à la partie supér. (R. III).	4
2.334-S	Rondelle crantée de 5,2×9,4 de serrure de porte (R. VI).	2
2.491-S	Écrou H de 7×100 de blocage de charnière à la partie infér. (R .III).	2

NUMÉRO	DÉSIGNATION	COEFFt
2.652-S	Vis Parker de 5×15 de fixat. de garniture infér. de porte (R. VI).	2
3.234-S	Rondelle cuvette de 6 mm de garniture infér. de porte (R. III).	2
88.613	Rondelle plate de 7,5×30×2,4 de fixat. de charnière à la partie infér. (R. III).	2
89.274	Vis TH de 5×13 de fixat. de gâche (R. III).	2
133.035	Bague d'étanchéité de porte (R. IV).	2
233.400	Butée caoutchouc de porte (R. IV).	2
619.079	Rondelle (aluminium) de 5,5×12×2 de fixat. de charnière (R. IV).	8
619.760	Agrafe de fixat. de caoutchouc entre lunette AR et porte AR (R. VI).	12
621.050	Vis TH de 5×20 de fixat. de serrure de porte (R. IV.)	2
624.001	Rondelle élastique trou de 4 mm de fixat. de chevron sur porte (R. VI).	4

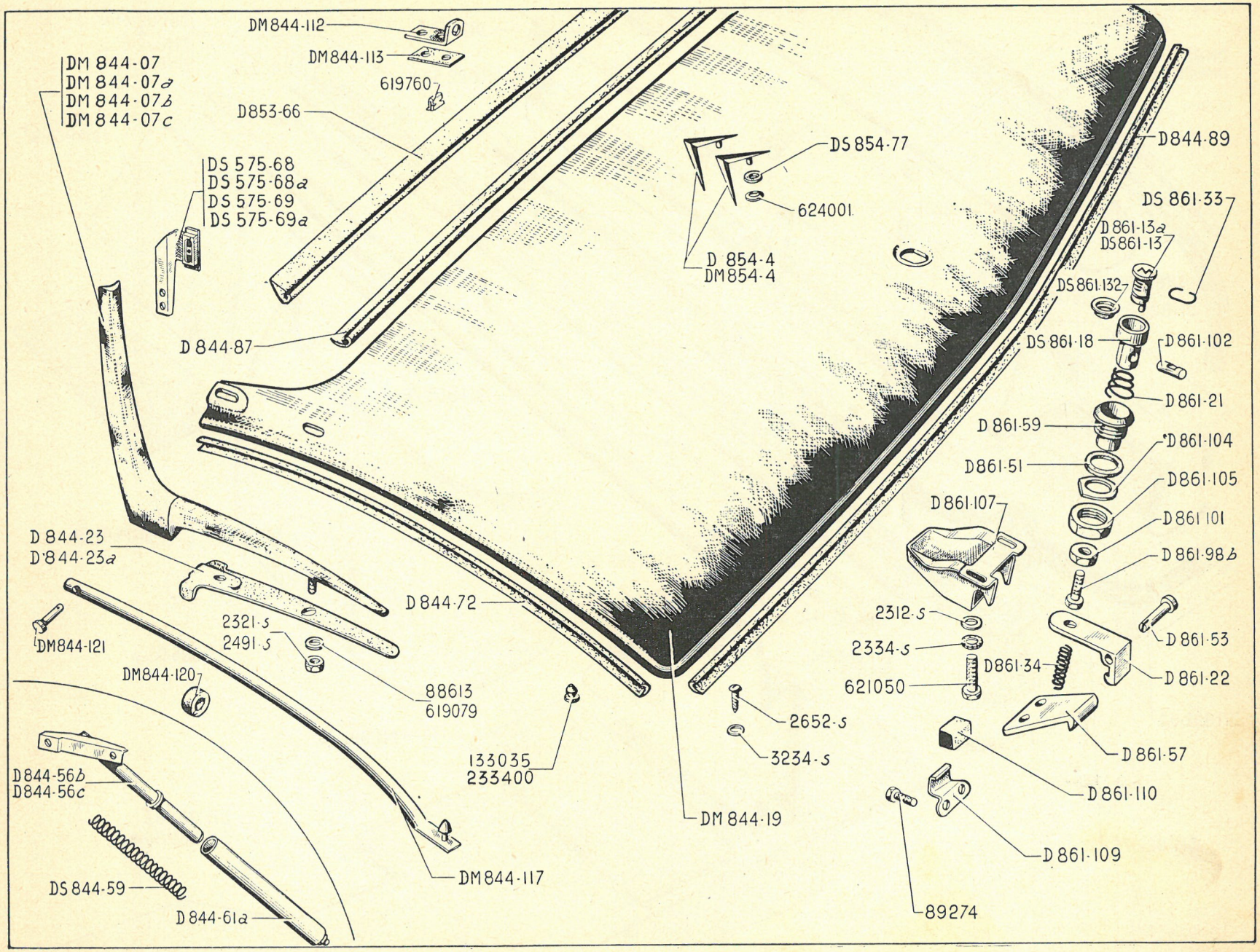
DM844-112
DM844-113
619760
DM 844-07
DM 844-07a
DM 844-07b
DM 844-07c
D853-66
DS 575-68
DS 575-68a
DS 575-69
DS 575-69a
D 844-87
DS 854-77
624001
D 854-4
DM854-4
D844-89
DS 861-33
D 861-13a
DS861-13
DS 861-132
DS 861-18
D 861-102
D 861-21
D 861-59
D861-104
D861-51
D861-105
D 861-107
D 861 101
D 861-98b
D 844-23
D 844-23a
D 844-72
2312-s
2334-s
D861-34
621050
D 861-53
D 861-22
DM844-121
2321-s
2491-s
DM844-120
88613
619079
2652-s
3234-s
D 861-57
D 861-110
D844-56b
D844-56c
133035
233400
DM 844-19
D 861-109
DS 844-59
D 844-61a
DM844-117
89274

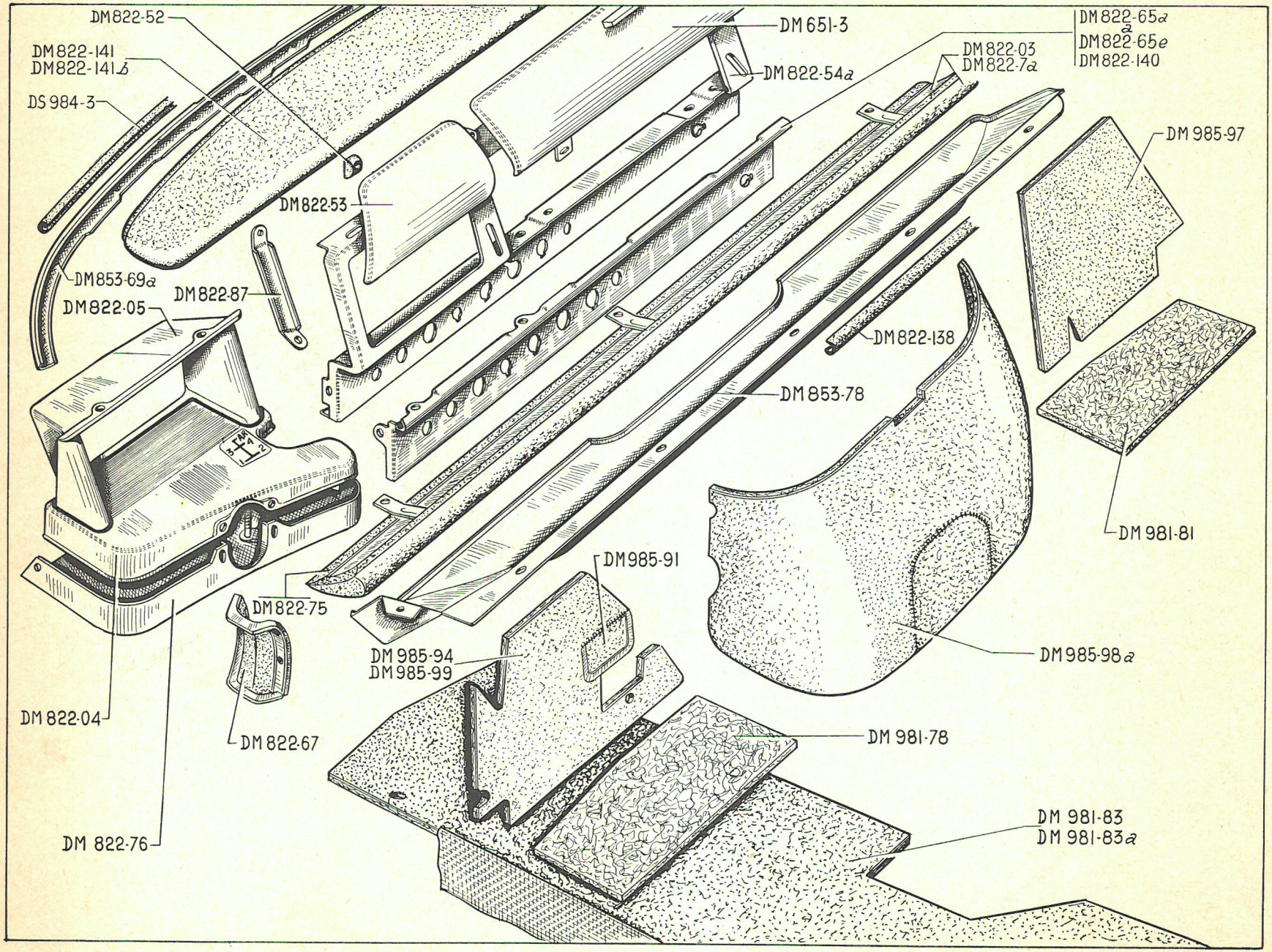
DM822-52
DM822-141
DM822-141b
DS 984-3
DM853-69a
DM822-05
DM822-87
DM822-53
DM 651-3
DM822-54a
DM822-03
DM822-7a
DM822-65a
DM822-65e
DM822-140
DM 985-97
DM822-138
DM 853-78
DM 981-81
DM985-91
DM822-75
DM 985-94
DM 985-99
DM985-98a
DM 822-04
DM 822-67
DM 981-78
DM 822-76
DM 981-83
DM 981-83a

NUMÉRO	DÉSIGNATION	COEFF.
	NOTA. — Pour direction à droite, voir page 206.	
DM 651-3	Couvercle de boîte à gants.	1
DM 822-03	Bandeau inférieur de protection sur tablette d'auvent. **LUXE.**	1
DM 822-04	Couvercle de support de commande électrique et mécanique (R. VI).	1
DM 822-05	Encadrement de compteur (R. VI).	1
DM 822-7a	Bandeau inf. (nu) de finition sur tablette d'auvent. **NORMALE.**	1
DM 822-52	Butée caoutchouc d'appui de planche de bord.	1
DM 822-53	Couvercle central de planche de bord.	1
DM 822-54a	Planche de bord (partie centrale).	1
DM 822-65a	Applique de finition de planche de bord (R. VI). **CONFORT.** Jusque septembre 58.	1
DM 822-65b	Applique de finition de planche de bord (R. VI). **NORMALE.** Jusque septembre 58.	1
DM 822-65c	Applique de finition de planche de bord (R. VI). **CONFORT.** Depuis septembre 58.	1
DM 822-65d	Applique de finition de planche de bord (R. VI). **LUXE.**	1
DM 822-65e	Applique de finition de planche de bord (R. VI). **NORMALE.** Depuis septembre 58.	1
DM 822-67	Garniture de finition de passage du levier de commande des vitesses.	1
DM 822-75	Garniture caoutchouc de bandeau inf. **LUXE.**	1
DM 822-76	Support de commande électrique et mécanique (sous arbre de direction).	1
DM 822-87	Patte de fixat. supér. gauche de planche de bord (partie centrale).	1
DM 822-138	Jonc de finition de bandeau inf. (R. VI). **NORMALE.**	1
DM 822-140	Applique de finition de planche de bord (R. VI). **U.S.A.**	1
DM 822-141	Planche de bord supérieure avec garniture.	1
DM 822-141b	Planche de bord supérieure avec garniture. **U.S.A.**	1
DM 853-69a	Tôle de finition entre pare-brise et planche de bord (sans support).	1
DM 853-78	Tôle d'habillage sous planche de bord, long. 1,157 m.	1
DM 981-78	Garniture de tablier, partie inférieure gauche.	1
DM 981-81	Garniture de tablier, partie inférieure droite.	1
DM 981-83	Garniture de longeron et brancard de bas de caisse gauche.	1
DM 981-83a	Garniture de longeron et brancard de bas de caisse droit.	1
DS 984-3	Clé caoutchouc de garniture d'étanchéité de tôle finition de pare-brise (R. VI) vendue au mètre.	ALD
DM 985-91	Garniture de finition (passage de pédalier). Jusque janvier 60.	1
DM 985-94	Garniture de tablier, partie supérieure gauche. Depuis janvier 60.	1
DM 985-97	Garniture de tablier, partie supérieure droite.	1
DM 985-98a	Garniture centrale de logement moteur.	1
DM 985-99	Garniture de tablier, partie supérieure gauche. Jusque janvier 60.	1

BOULONNERIE DE FIXATION

CLASSEMENT ALPHABÉTIQUE

NUMÉRO	DÉSIGNATION	COEFF.
2.323-S	Écrou H de 5×75 de fixat. de butée (R. III).	1
615.712	Écrou clips de fixat. (R. VI) : — de planche de bord supérieure.	3
	— d'encadrement de compteur.	2
615.714	Écrou clips de fixat. de couvercle sur planche de bord centrale (R. VI).	2
615.715	Écrou clips de fixat. de couvercle de support de commande électrique et mécanique (R. VI).	2
2.312-S	Rondelle plate de 5,5×9 de fixat. (R. III).	
	— de planche de bord centrale.	3
	— de planche de bord supérieure.	3
	— bandeau inférieur de protection.	3
2.334-S	Rondelle crantée de 5,2×9,4 de fixat. de patte centrale (R. VI).	5
619.022	Rondelle plate de vis de fixat. de butée (R. IV).	1
2.499-S	Vis Parker de fixat. de couvercle de support de commande mécanique et électrique (R. VI).	2
2.508-S	Vis TFB de 4,85×16 de fixat. d'encadrement de compteur (R. VI).	2
2.665-S	Vis TR de 5×16 de fixat. de planche de bord sup. (R. VI).	3
2.741-S	Vis TR de 4,85×9 de fixat. de bandeau inf. (R. VI).	3
2.756-S	Vis TR de 3,5×9 de fixat. de couvercle sur planche de bord centrale (R. III).	3
89.274	Vis TH de 5×13 de fixat. de planche de bord centrale (R. III).	5
621 062	Vis TH de 5×14 de fixat. de patte centrale sur planche de bord (R. IV).	1

NUMÉRO	DÉSIGNATION	COEFFt
	NOTA. — Pour direction à gauche, voir page 205.	
DM 651-6	Couvercle de boîte à gants.	1
DM 822-03b	Bandeau inférieur de protection sur tablette d'auvent.	1
DM 822-04a	Couvercle de support de commande électrique et mécanique.	1
DM 822-05a	Encadrement de compteur (R. VI).	1
DM 822-31	Tôle de finition entre grille et cadre de compteur.	1
DM 822-52	Butée caoutchouc d'appui de planche de bord.	1
DM 822-53a	Couvercle central de planche de bord.	1
DM 822-54b	Planche de bord (partie centrale).	1
DM 822-65f	Applique de finition de planche de bord (R. VI).	1
DM 822-67a	Garniture de finition de passage du levier de commande des vitesses.	1
DM 822-75	Garniture caoutchouc de bandeau inférieur.	1
DM 822-76a	Support de commande électrique et mécanique (sous arbre de direction (R. VI).	1
DM 822-87	Patte de fixat. supér. gauche de planche de bord (partie centrale).	1
DM 822-141a	Planche de bord supérieure avec garniture.	1

NUMÉRO	DÉSIGNATION	COEFFt
DM 853-50	Tôle d'habillage sous planche de bord, long. 1,157 m.	1
DM 853-69a	Tôle de finition entre pare-brise et planche de bord (sans support).	1
DM 981-78	Garniture de tablier, partie inférieure gauche.	1
DM 981-81	Garniture de tablier, partie inférieure droite.	1
DM 981-83	Garniture de longeron et brancard de bas de caisse gauche.	1
DM 981-83a	Garniture de longeron et brancard de bas de caisse droit.	1
DS 984-3	Clé caoutchouc de garniture d'étanchéité de tôle de finition de pare-brise (R. VI) vendue au mètre.	ALD
DM 985-86a	Garniture de tablier, partie supérieure droite.	1
DM 985-98c	Garniture centrale de logement moteur.	1
DM 985-99c	Garniture de tablier, partie supérieure gauche.	1

BOULONNERIE DE FIXATION

CLASSEMENT ALPHABÉTIQUE

2.323-S	Écrou H de 5×75 de fixat. de butée (R. III).	1
615.712	Écrou clips de fixat. (R. VI) :	
	— de planche de bord supérieure.	3
	— d'encadrement de compteur.	2
615.714	Écrou clips de fixat. de couvercle sur planche de bord centrale (R. VI).	2
615.715	Écrou clips de fixat. de couvercle de support de commande électrique et mécanique (R. VI).	2
2.312-S	Rondelle plate de 5,5×9 de fixat. (R. III).	
	— de planche de bord centrale.	3
	— de planche de bord supérieure.	3
	— bandeau inférieur de protection.	3
2.334-S	Rondelle crantée de 5,2×9,4 de fixat. de patte centrale (R. VI).	5
619.022	Rondelle plate de vis de fixat. de butée (R. IV).	1
2.499-S	Vis Parker de fixat. de couvercle de support de commande mécanique et électrique (R. VI).	2
2.508-S	Vis TFB de 4,85×16 de fixat. d'encadrement de compteur (R. VI).	2
2.665-S	Vis TR de 5×16 de fixat. de planche de bord sup. (R. VI).	3
2.741-S	Vis TR de 4,85×9 de fixat. de bandeau inf. (R. VI).	3
2.756-S	Vis TR de 3,5×9 de fixat. de couvercle sur planche de bord centrale (R. III).	3
89.274	Vis TH de 5×13 de fixat. de planche de bord centrale (R. III).	5
89.332	Vis TH de 5×9 de fixat. de patte centrale sur planche de bord (R. IV).	1

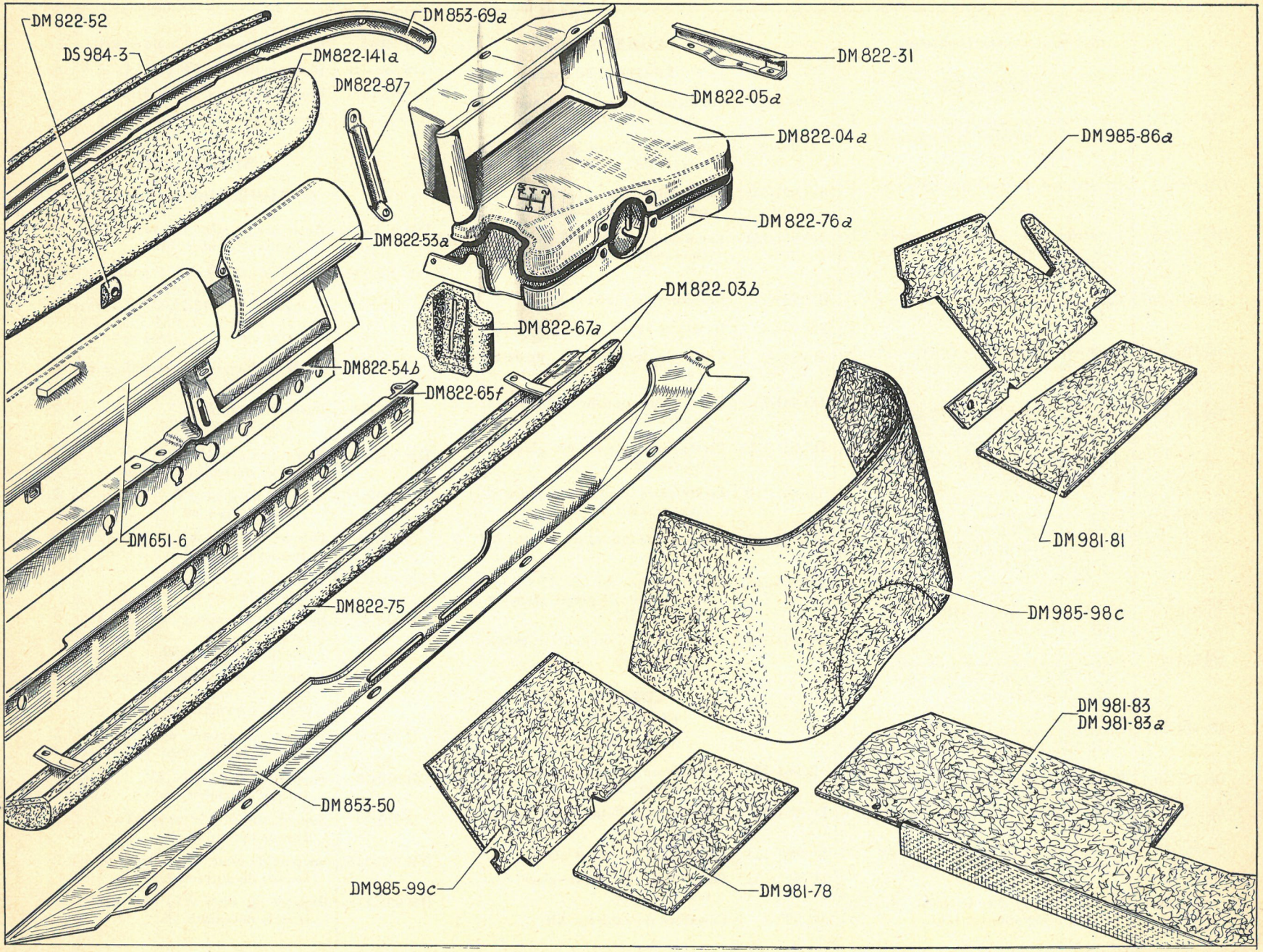
DM 822-52
DS 984-3
DM 853-69a
DM 822-141a
DM 822-87
DM 822-31
DM 822-05a
DM 822-04a
DM 985-86a
DM 822-53a
DM 822-76a
DM 822-03b
DM 822-67a
DM 822-54b
DM 822-65f
DM 651-6
DM 981-81
DM 822-75
DM 985-98c
DM 981-83
DM 981-83a
DM 853-50
DM 985-99c
DM 981-78

NUMÉRO	DÉSIGNATION	COEFF.
	CLASSEMENT ALPHABÉTIQUE	
	PARE-BRISE	
DS 565-117a	**Butée** caoutchouc de balai d'essuie-glace sur encadrement infér. de pare-brise.	4
DM 961-17	**Caoutchouc** d'étanchéité infér. de pare-brise.	1
DM 961-98	**Caoutchouc** de scellement supér. de pare-brise, long. 2,160 m (R. VI).	1
DS 961-146	**Caoutchouc** de scellement inférieur de pare-brise, long. 1,550 m.	1
DS 961-161b	**Encadrement** inférieur de glace de pare-brise avec patte de fixat. central.	1
DS 961-09	**Glace** *de pare-brise* « *Visurit* » *chaussée. Jusque juillet* 57. *Rp. DS* 961-3*a* (*R. VI*); *d.e.o.* : 1. *DS* 961-146, 1-*DS* 961-161*b*, 1 *DS* 961-189.	1
DS 961 09b	**Glace** *de pare-brise* « *Securit* » *chaussée. Juillet* 57-*novembre* 57. *Rp. DS* 961-3*a* (*R. VI*); *d.e.o.* : 1 *DS* 961-146, 1 *DS* 961-161b, 1 *DS* 961-189.	1
D 961-3	**Glace** de pare-brise « **TRIPLEX** ». (R. VI). **U.S.A.**	1
DS 961-3	**Glace** *de pare-brise nue* « *Sécurit* ». *(R. VI). Juillet* 57-*juin* 59. *R.p. DS* 961-3*a*.	1
DS 961-3a	**Glace** de pare-brise « **LUXRIT** » (R. VI). Depuis juin 59.	1
DS 961-56	**Presse-glace** latéral de pare-brise, long. 50 mm, larg. 17,5 mm, haut. 36 mm.	2
DS 961-189	**Renfort** central d'encadrement de pare-brise sur dôme d'auvent.	1
485-S 30	**Vis** TH de 7×20 de fixat. du support réglable latéral.	4
	LUNETTE AR	
	ÉPAISSEUR 4 mm.	
D 961-27	**Caoutchouc** d'étanchéité supér. de glace de lunette AR, long. 2 m.	1
D 961-29	**Caoutchouc** d'étanchéité infér. de lunette AR, long. 1,670 m.	1
DS 961-134	**Caoutchouc** de 51×57×41 de presse glace de lunette AR.	2
DS 961-151	**Caoutchouc** de 60×25 de presse-glace central de glace de lunette AR.	1
DM 987-1	**Garniture** de tablette AR.	1
DM 988-3	**Garniture** supér. de lunette AR.	1
DS 961-7	**Glace** de lunette AR, épaisseur 4 mm.	1
DS 961-133	**Presse-glace** gauche de glace de lunette AR.	1
DS 961-133a	**Presse-glace** droit de glace de lunette AR.	1
DM 961-150	**Presse-glace** central de glace de lunette AR.	1
DS 961-163	**Presse glace** latéral de lunette AR (R. VI).	2
DS 961-185	**Rondelle** fibre de 7,2×15×1,5 de Vis de fixat. de presse glace central (R. VI).	1
DS 961.184	**Vis** TH de 7×7 de fixat. de presse-glace central.	1
	LUNETTE AR	
	ÉPAISSEUR 6 mm.	
	U.S.A. et D. à D.	
D 961-27	**Caoutchouc** d'étanchéité supér. de glace long. 2 m.	1
D 961-29	**Caoutchouc** d'étanchéité infér., long. 1.670 m.	1
D 961-134	**Caoutchouc** de presse-glace.	2
D 961-151	**Caoutchouc** de presse-glace centrale de glace.	1
DM 987-1	**Garniture** de tablette AR.	1
DM 983-3	**Garniture** supér. de lunette AR.	1
DS 961-7b	**Glace** de lunette AR (R. VI).	1
D 961-133	**Presse-glace** gauche de glace.	1
D 961-133a	**Presse-glace** droit de glace.	1
	SIÈGES AV	
	(a) **Sauf équipement confort**	
DM 912-113a	**Armature** de siège AV matelassée. Depuis décembre 59.	2
DM 912-115c	**Armature** *de siège AV matelassée Jusque décembre* 59. *R.p. DM* 912-113*a*; *d.e.o.* : 1-*D* 912-4*a*, 1-*DM* 922-118, 1-*DM* 922-118*a*, 1-*DM* 922-119.	2
D 912-10	**Boule** de levier de verrouillage de siège AV (R. VI).	2
D 912-80	**Butée** de siège AV. Jusque décembre 59.	2
DM 922-119	**Butée** de siège AV. Depuis décembre 59.	2
DS 932-64	**Cale** AR de siège AV. Jusque février 60.	2
DS 932-66	**Cale** AV de siège AV. Jusque février 60.	2
DS 932-118	**Cale** sous siège AV. Depuis février 60.	4
D 912-4	**Levier** de verrouillage de siège AV. long. 231 mm. Jusque décembre 59.	2
D 912-4a	**Levier** de verrouillage de siège AV, long. 197 mm. Depuis décembre 59.	2
D 912-85	**Ressort** de rappel de levier de verrouillage de siège AV.	2
D 912-78	**Support** droit de siège AV. Jusque décembre 59.	2
D 912-79	**Support** gauche de siège AV. Jusque décembre 59.	2
DM 922-118	**Support** de siège AV, côté gauche. Depuis décembre 59.	2
DM 922-118a	**Support** de siège AV, côté droit. Depuis décembre 59.	2

NUMÉRO	DÉSIGNATION	COEFFt
	CLASSEMENT ALPHABÉTIQUE	
	SIÈGES AV	
	(b) **Équipement confort.**	
DS 932-81a	**Axe** d'articulation de siège AV.	4
D 912-10	**Boule** de levier de verrouillage de siège AV (R. VI).	2
DS 932-9a	**Bouton** nylon de blocage d'articulation de siège AV (R. VI).	4
D 912-80	**Butée** de siège AV. Jusque décembre 59.	2
DM 922-119	**Butée** de siège AV. Depuis décembre 59.	2
DS 932-64	**Cale** AR de siège AV. Jusque février 60.	2
DS 932-66	**Cale** AV de siège AV. Jusque février 60.	2
DS 932-118	**Cale** sous siège AV. Depuis février 60.	2
DS 932-76	**Garniture** simili de dossier AR de siège AV.	2
DS 932-84	**Carcasse** *de coussin de siège AV matelassée. Jusque décembre* 59. *R.p. DS* 932-84*a*; *d.e.o. :* 1-*D* 912-4*a*, 1-*DM* 922-118, *DM* 922-118*a*, 1-*DM* 922-119.	2
DS 932-84a	**Carcasse** de coussin de siège AV matelassée. Depuis décembre 59.	2
DS 932-90	**Carcasse** de dossier de siège AV matelassée.	2
DS 932-99b	**Carter** nylon de finition d'articulation de siège AV, côté gauche (R. VI).	2
DS 932-99c	**Carter** nylon de finition d'articulation de siège AV, côté droit. (R. VI).	2
DS 932-82	**Grain** de blocage d'articulation de siège AV (R. VI).	4
D 912-4	**Levier** de verrouillage de siège AV, long. 231 mm. Jusque décembre 59.	2
D 912-4a	**Levier** de verrouillage de siège AV, long. 197 mm. Depuis décembre 59.	2
D 912-85	**Ressort** de rappel de levier de verrouillage de siège AV.	2
D 912-78	**Support** droit de siège AV. Jusque décembre 59.	2
D 912-79	**Support** gauche de siège AV. Jusque décembre 59.	2
DM 922-118	**Support** de siège AV, côté gauche. Depuis décembre 59.	2
DM 922-118a	**Support** de siège AV, côté droit. Depuis décembre 59.	2
2.492-S	**Vis** TFB de 4×10 de fixat. de carter de finition sur axe d'articulation (R. VI).	2
2.756-S	**Vis** TR de 3,5×9,5 de fixat. de carter de finition sur armature de siège (R. VI).	2
	BANQUETTE AV (NORMALE)	
DM 922-62	**Armature** de banquette AV matelassée.	1
DM 922-13	**Axe** de verrouillage.	1
D 922-10	**Boule** de levier de verrouillage	1
DM 922-119	**Butée** de banquette.	1
DM 922-12	**Levier** de verrouillage.	1
D 912-85	**Ressort** de rappel de levier de verrouillage.	1
DM 922-118	**Support** gauche.	1
DM 922-118a	**Support** milieu et côté droit.	2
DM 922-114	**Tringle** de commande de l'axe de verrouillage, long. 644 mm.	1
	COUSSIN AR	
	(a) **Sauf équipement confort.**	
D 923-90a	**Bague** élastique de positionnement de coussin AR (R. VI.)	2
D 923-92	**Cuvette** de positionnement.	2
DM 923-10	**Carcasse** de coussin AR matelassée.	1
135-S	**Vis** TR de 5×40 de fixat. de coussin AR (R. III)	2
	(b) **Équipement confort.**	
D 923-90a	**Bague** élastique de positionnement de coussin AR (R. VI).	2
D 923-92	**Cuvette** de positionnement.	2
DS 923-10	**Carcasse** de coussin AR matelassée.	1
135-S	**Vis** TR de 5×40 de fixat. de coussin AR (R. III).	2
	APPUI-TÊTE DOSSIER AR	
DM 942-94	**Appui-tête** de custode matelassé, côté gauche.	1
DM 942-94a	**Appui-tête** de custode matelassé, côté droit.	1
D 923-90a	**Bague** de fixat. de dossier AR.	2
DM 923-5	**Carcasse** matelassée de dossier AR. **LUXE.** Jusque septembre 58.	1
DM 923-5b	**Carcasse** matelassée de dossier AR. **LUXE.** Depuis septembre 58.	1
DS 941-82	**Accoudoir** central de dossier AR avec matelassure. **CONFORT.**	1
DS 923-5	**Carcasse** matelassée de dossier AR. **CONFORT.**	1
DS 941-91	**Tôle** de finition d'accoudoir. **CONFORT.**	1
	GARNITURES DE SIÈGES AV - COUSSINS AV et AR - DOSSIER AR	
	Jusque septembre 59.	
	TISSU SOUDÉ { Noir et rouge. Noir et gris broché.	
DM 912-19a	**Garniture** de coussin de siège AV.	2
DM 912-20a	**Garniture** de dossier de siège AV avec plastique soudé.	2
DM 923-2a	**Garniture** de dossier AR avec plastique soudé.	1
DM 923-11b	**Garniture** de coussin AR.	1
	Depuis septembre 59.	
	TISSU LABYRINTHE { Bleu. Marron. Noir. Vert.	
DM 912-19a	**Garniture** de coussin de siège AV.	2
DM 912-20b	**Garniture** de dossier de siège AV avec plastique soudé.	2
DM 923-2b	**Garniture** de dossier AR avec plastique soudé.	1
DM 923-11b	**Garniture** de coussin AR.	1
	NOTA. — Les garnitures de coussins et dossiers seront livrées d'après échantillons (drap et simili) et suivant nos disponibilités.	

NUMÉRO	DÉSIGNATION	COEFF.
	CLASSEMENT ALPHABÉTIQUE	
	TAPIS	
	(a) **Sauf équipement confort.**	
DS 981-75	**Garniture** de plancher sous tapis AR.	1
DM 981-76	**Garniture** de plancher sous tapis AV. Jusque janvier 60.	1
DM 982-81	**Garniture** d'insonorisation sous tapis AV. Depuis janvier 60.	1
DM 981-1b	**Tapis** AV (caoutchouc). **D. à G.**	1
DM 981-1d	**Tapis** AV (caoutchouc). **D. à D.**	1
DM 981-2	**Tapis** AR (feutre).	1
	(b) **Équipement confort.**	
613.159	**Boule** fermoir de fixat. de tapis (R. VI).	1
DS 981-75	**Garniture** de plancher sous tapis AR.	1
DM 981-76	**Garniture** de plancher sous tapis AV. Jusque janvier 60.	1
DM 982-81	**Garniture** d'insonorisation sous tapis AV. Depuis janvier 60.	1
DM 981-1c	**Tapis** AV moquette.	1
D 981-2a	**Tapis** AR moquette.	1
	GARNITURE DE COFFRE AR	
DM 826-50	**Cloison** de séparation entre banquette AR et coffre. **D. à D.**	1
DM 989-1	**Garniture** (feutre) de fond de coffre AR.	1
DM 981-67	**Garniture** (feutre) sur passage de roue gauche.	1
DM 981-67a	**Garniture** (feutre) sur passage de roue droite.	1
DM 826-53	**Garniture** d'étanchéité supér. et infér. de cloison, long. 1,030 m (R. VI). **D. à D.**	2
DM 826-54	**Garniture** d'étanchéité latérale de cloison, long. 530 mm (R. VI). **D. à D.**	2
DM 826-55	**Garniture** d'étanchéité entre traverse AV et cloison 700 × 20 × 8 (R. VI). **D. à D.**	1
	GARNITURES DE PORTES LATÉRALES AV ET AR	
	Sauf équipement confort.	
DM 941-1	**Accoudoir** (tôle) de panneau AR.	2
619.766	**Agrafe** de fixat. de panneau (R. VI).	40
619.778	**Agrafe** de fixat. de panneau (R. VI).	4
DS 983-81	**Bouchon** d'étanchéité d'agrafe de fixat. de panneau (R. VI).	44
DM 941-3	**Garniture** plastique d'accoudoir de panneau AR.	2
DM 986-95	**Garniture** inférieure sur pied milieu gauche (R. VI).	1
DM 986-95a	**Garniture** inférieure sur pied milieu droite (R. VI).	1
D 983-59	**Panneau** (nu) de porte AV gauche.	1
DM 983-71	**Panneau** (nu) de porte AR gauche.	1
DM 983-74	**Panneau** (nu) de porte AR droite.	1
DM 983-78	**Panneau** (nu) de porte AV droite .	1
621.062	**Vis** de 5 × 14 de fixat. d'accoudoir (R. III).	4
	GARNITURES DE PORTES LATÉRALES AV ET AR	
	Équipement confort.	
D 841-57	**Bordure** de protection de bas de porte AV gauche, long. 523 mm.	1
D 841-57a	**Bordure** de protection de bas de porte AV droite, long. 523 mm.	1
D 842-56	**Bordure** de protection de bas de porte AR gauche, long. 350 mm.	1
D 842-56a	**Bordure** de protection de bas de porte AR droite, long. 350 mm.	1
DS 983-10	**Jonc** de finition de panneau AV gauche (R. VI).	1
DS 983-10a	**Jonc** de finition de panneau AV droit (R. VI).	1
DS 983-11	**Jonc** de finition de panneau AR gauche (R. VI).	1
DS 983-11a	**Jonc** de finition de panneau AR droit (R. VI).	1
D 941-2	**Matelassure** d'accoudoir de portes AV et AR gauche (R. VI).	2
D 941-2a	**Matelassure** d'accoudoir de portes AV et AR droite (R. VI).	2
D 983-59	**Panneau** (nu) sans accoudoir de porte AV gauche.	1
D 983-71	**Panneau** (nu) avec accoudoir de porte AR gauche.	1
D 983-71a	**Panneau** (nu) avec accoudoir de porte AR droite.	1
D 983-75	**Panneau** (nu) avec accoudoir de porte AV droite.	1
DS 983-75	**Panneau** (nu) avec accoudoir de porte AV gauche **U.S.A.**	1
2.499-S	**Vis** Parker de 3,5 × 9,5 de fixat. de bordure de bas de porte (R. VI).	ALD

NUMÉRO	DÉSIGNATION	COEFFt
D 813-92	**Traverse** médiane de séparation (avec simili et essuyeur de glace) (R. VI).	1
D 813-96	**Traverse** inférieure d'armature (avec butée feutre) (R. VI).	1
D 826-52	**Ecrou** « Champion » de fixat. d'armature (R. VI).	ALD
D 826-94	**Armature** de séparation (avec coulisse de glace et garniture) (R. VI).	1
D 826-95	**Patte** de fixat. d'armature (R. VI).	1
D 826-95a	**Patte** de fixat. d'armature (R. VI).	1
D 841-19	**Panneau** de porte AV (garni simili), côté gauche.	1
D 841-20	**Panneau** de porte AV (garni simili), côté droit.	1
D 853-101	**Garniture** infér. AR de pied milieu, côté gauche (R. VI).	1
D 853-102	**Garniture** infér. AR de pied milieu, côté droit (R. VI).	1
D 853-103	**Garniture** supér. AR de pied milieu côté gauche (R. VI).	1
D 853-104	**Garniture** supér. AR de pied milieu côté droit (R. VI).	1
D 853-105	**Bandeau** supér. AR de séparation (R. VI).	1
D 853-106	**Bandeau** supér. AR de séparation (R. VI).	1
D 853-107	**Garniture** AV de pied milieu, côté gauche (R. VI).	1
D 853-108	**Garniture** AV de pied milieu, côté droit (R. VI).	1
D 853-109	**Frise** de séparation (R. VI).	1
D 853-110	**Panneau** AR de séparation (garni moquette) (R. VI).	1
D 854-56	**Baguette** de fixat. de moquette sur pied milieu (R. VI).	2
D 854-57	**Baguette** de fixat. de moquette sur panneau (R. VI).	2
D 854-81	**Grille** d'aération AR (R. VI).	2
D 854-95	**Profilé** de garniture d'étanchéité de porte AV (R. VI).	2
D 854-96	**Profilé** de garniture d'étanchéité de porte AR (R. VI).	2
D 923-21a	**Dossier** AV complet (garni simili) (R. VI).	1
D 923-22a	**Coussin** AV complet (garni simili) (R. VI).	1
D 923-100	**Equerre** de fixat. d'oreille de dossier AV (R. VI).	2
D 923-107	**Oreille** de dossier AV, côté gauche (R. VI).	1
D 923-107a	**Oreille** de dossier AV, côté droit (R. VI).	1
D 923-120	**Etrier** de maintien de dossier AV (R. VI).	2
D 923-121	**Colonnette** de coussin AV (R. VI).	2
D 944-1	**Poignée** montoire garnie, côté gauche (R. VI).	1
D 944-1a	**Poignée** montoire garnie, côté droit (R. VI).	1
D 944-98	**Embase** infér. de poignée montoire (R. VI).	2
D 944-98a	**Embase** supér. de poignée montoire (R. VI).	2
D 961-016	**Lève-glace** (R. VI).	1
D 961-2	**Glace** de séparation (R. VI).	1
D 961-36	**Manivelle** de lève-glace (R. VI).	1
D 961-48	**Essuyeur** de glace (R. VI).	1
D 961-49	**Bas** de glace (R. VI).	1
D 961-83	**Scellement** de glace (R. VI).	1
D 961-100	**Embase** de manivelle (R. VI).	1
D 961-113	**Coulisse** de guidage de glace (R. VI).	2
D 961-179	**Ressort** d'embase (R. VI).	1
D 981-7	**Tapis** AV (R. VI).	1
D 981-8	**Tapis** AR (R. VI).	1
D 981-133	**Garniture** AV de longeron, côté gauche (R. VI).	1
D 981-133a	**Garniture** AV de longeron, côté droit (R. VI).	1
D 981-134	**Garniture** AR de longeron, côté gauche (R. VI).	1
D 981-134a	**Garniture** AR de longeron, côté droit (R. VI).	1
D 987-2	**Garniture** de tablette AR (R. VI).	1