2 CV et Fourgonnette 446- F.

CITROËN

CATALOGUE DES PIÈCES DÉTACHÉES

2 CV

ET

FOURGONNETTE

250 K

TRACTION AV

MODÈLES 1949 à 1964

N° 446

ÉDITION DE JUILLET 1964

CITROËN

CATALOGUE DES PIÈCES DÉTACHÉES

MÉCANIQUE ET CARROSSERIE

2 CV ET FOURGONNETTE 250K

TRACTION AV

MODÈLES 1949 A 1964

TILHØRER KLUBBIBLIOTEKET
CITROËNISTERNE I DANMARK

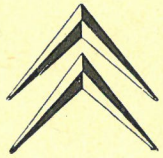

Nº 446

SOCIÉTÉ ANONYME ANDRÉ CITROËN
Capital 292.800.000 F — Siège Social : 117 à 167, Quai André-Citroën, PARIS (XVe)
SERVICE DES PIÈCES DÉTACHÉES
23, rue Ernest-Cognacq, à LEVALLOIS-PERRET (Seine)
Adresse télégraphique : Citroën-Levallois — Téléphone PEREIRE 52-10

R.C 54 B 9455

INDICATIONS GÉNÉRALES

Le présent catalogue comprend des illustrations et la nomenclature des pièces mécaniques et de carrosserie des voitures particulières « 2 CV » et fourgonnettes « 250 K » à Traction Avant, Modèles 1949 à 1964.

a) **Présentation.** — La reliure est constituée par un système permettant le remplacement facile des pages, lorsque des corrections importantes y seront apportées.

b) **Classement et nomenclature.** — Les pièces sont classées par organes ou ensembles. Sur les planches illustrées, elles sont groupées en ordre de montage. Dans le texte, placé en regard, elles sont classées en ordre numérique.

La recherche d'un numéro de pièce est ainsi aisée et rapide; quand la longueur du texte nécessite plusieurs pages, nous avons reproduit la planche autant de fois qu'il était nécessaire.

Nous avons ajouté à la désignation de certaines pièces, des cotes et caractéristiques permettant une identification plus rapide. Ces cotes ne sont données qu'à titre indicatif, notre Bureau d'études pouvant à tout moment y apporter des modifications.

Le nombre d'exemplaires de chaque pièce figurant dans un organe ou sous-ensemble est indiqué dans la colonne « coefficient ».

c) **Lecture du catalogue.** — Consulter tout d'abord la légende des symboles (page V) pour identifier le type de châssis et de carrosserie; se reporter ensuite à la table des matières (pages VI à IX) qui renvoie au texte et à l'illustration. Rechercher la pièce sur la planche illustrée qui en indique le numéro, chercher ce numéro sur la page de texte, et lire la désignation qui y correspond; dans le cas où une pièce porte plusieurs numéros sur l'illustration, rechercher dans le texte ces différents numéros pour achever l'identification.

Pour certains organes ou ensembles, des montages différents nous ont amenés à établir plusieurs chapitres en tête desquels les dates de montage sont indiquées.

Pour les pièces qui ne comportent pas d'illustration et dont l'identification ne prête d'ailleurs pas à confusion, rechercher directement dans le texte désignation et numéro.

Si, exceptionnellement, vous n'avez pas la certitude de nous passer commande d'une façon exacte, il est utile de nous indiquer : numéro de châssis, numéro de moteur et type de carrosserie.

La division du Service « Pièces détachées » en Rayons I, II, III, IV ne subsiste plus, seule la distinction (Rayon VI) reste valable.

Les pièces du Rayon VI, numérotation A ou numérotation de 1 à 900.000, sont incorporées selon leur fonction dans les différents chapitres du présent catalogue, mais avec l'indication (Rayon VI) après la désignation.

d) **Passation des commandes.**

1° Pièces dont les numéros appartiennent à la série A. Etablissez un bon de commande séparé pour :

— Pièces du Rayon VI;
— Organes complets, ailes, caisses, capots, plate-formes;
— Toutes autres pièces ensemble, en ordre numérique intégral;
— Pièces dont les numéros appartiennent aux séries AK, AM, AU, AW, AZ et AZU.

Procédez de même.

2° Pièces dont les numéros appartiennent à la « Série 1 à 900.000 ».

Établissez un bon de commande spécial pour pièces du Rayon VI.

Toutes autres pièces ensemble, en ordre numérique intégral.

Les bons de commande ainsi établis s'appliqueront à des pièces de tous les types de véhicules, sans différenciation.

Pour passation de vos ordres, nous disposons de carnets de commandes spéciaux.

e) **Prix et conditions de vente.** — Les prix sont donnés dans un fascicule distinct; ils peuvent être modifiés à tout moment.

Les conditions de vente figurent en tête de nos tarifs (pièces détachées, organes révisés et échanges standard).

NUMÉROTATION DES PIÈCES

La nouvelle numérotation de nos pièces détachées, adoptée depuis plusieurs années, est celle qui est utilisée pour les pièces des voitures particulières 2 CV et fourgonnettes 250 K. Dans chaque chapitre du présent catalogue, ces pièces sont classées en tête. A leur suite viennent les pièces communes à ce modèle et aux modèles actuels, pièces qui conservent leur numérotation antérieure.

PRINCIPE

Le numéro est composé :

a) d'une ou plusieurs lettres majuscules.

b) de deux nombres de 1 à 3 chiffres séparés par un tiret.

Ex. : AZ 331-01a. — Carter de boîte de vitesses et d'embrayage.

Le dernier chiffre peut être suivi d'une lettre minuscule, qui sert à signaler une même pièce (en tant que fonction) mais non interchangeable par suite :

— de dissymétrie (pièce droite ou gauche);

— de cote différente.

FORMATION DES NUMÉROS

Le véhicule est divisé en neuf grandes divisions (organes ou ensembles d'organes concourant à une même fonction) représentées par le premier chiffre du premier nombre, à savoir :

1. — Moteur (proprement dit).
2. — Moteur (accessoires liés au fonctionnement).
3. — Transmission du mouvement (embrayage, boîte de vitesses, arbres et cardans).
4. — Liaison au sol (essieux AV et AR. frein, direction).
5. — Electricité, visibilité, signalisation.
6. — Sécurité, confort, outillage.
7. — Châssis, plate-forme,
8. — Carrosserie, habillage.
9. — Garniture, sellerie.

Ces neuf grandes divisions sont elles-mêmes divisées en différents groupes représentés par le second chiffre du premier nombre.

A leur tour ces groupes sont divisés en sous-groupes représentés par le troisième chiffre du premier nombre.

Ex. : A 331-4a. — Couvercle de boîte de vitesses.

CLASSEMENT DES PIÈCES DANS LE CATALOGUE

Sur tous les documents que nous établirons, nous adoptons en principe le classement suivant :

1° Numérique conjointement pour les deux nombres mais commandé par le premier.

2° Alphabétique pour les lettres indices (en préfixe et en suffixe).

Pour exemples concrets voir l'Index (pages X à XXXI).

CATALOGUE PAR ORDRE NUMÉRIQUE

Les pièces de cette nouvelle numérotation ne sont pas incorporées à notre « Catalogue par ordre numérique ».

Pour vous faciliter la recherche d'une pièce, dont vous ne connaîtriez que le numéro, nous avons établi dans le présent catalogue un index (pages X à XXXI) vous indiquant la page du catalogue où figure la pièce considérée.

RECOMMANDATION

Vous devrez apporter le plus grand soin à respecter scrupuleusement :

— Les lettres (majuscules en préfixe, minuscules en suffixe);

— Les tirets séparant les deux nombres.

L'omission d'un de ces éléments dans la rédaction d'un numéro en modifie totalement le sens, vous risqueriez donc en faisant une erreur dans la rédaction du numéro de pièce, de recevoir une pièce *totalement* différente de celle désirée.

LÉGENDE DES SYMBOLES

SERVANT A LA DÉSIGNATION DES TYPES DE CHASSIS ET DE CARROSSERIE

(modèles avec moteur à essence)

SYMBOLES	CARACTÉRISTIQUES GÉNÉRALES	SYMBOLES	CARACTÉRISTIQUES GÉNÉRALES
TYPE A	Moteur : 2 cylindres 62×62; Boîte de vitesses : 3 vitesses plus 1 vitesse surmultipliée; couple 8×31; Direction : à crémaillère; Freins : Lockheed; Voie AV : 1,260 m; Voie AR : 1,260 m; Roues : 125×400; Carrosserie, 4 places, 4 portes	**TYPE AZ**	Moteur : 2 cylindres 66×62; Embrayage : — à commande centrifuge - Jusque février 61. — centrifuge ou normal - Depuis février 61; Boîte de vitesses : 3 vitesses plus 1 vitesse surmultipliée ; couple { 8×31 jusque Mars 63. / 8×29 depuis Mars 63. Direction, Freins, Voie AV, Voie AR, Roues : 135×380 depuis Sept. 59., Carrosserie : Mêmes caractéristiques que type A
		TYPE AZL **TYPE AZAM**	Mêmes caractéristiques que type AZ, en « version luxe ».
TYPE AU	Boîte de vitesses : 3 vitesses plus 1 vitesse surmultipliée; couple 7×31; Roues : 135×400; Carrosserie : Fourgonnette 250 k. Moteur, Direction, Freins, Voie AV, Voie AR : Mêmes caractéristiques que type A	**TYPE AZU**	Moteur : 2 cylindres 66×62; Boîte de vitesses : 3 vitesses plus 1 vitesse surmultipliée; couple 8×31; Direction, Freins, Voie AV, Voie AR, Roues : 135×380 depuis Sept. 59., Carrosserie : Mêmes caractéristiques que type AU
		TYPES (PO)	Voitures montées avec un équipement spécial, notamment contre la poussière.

TABLE DES MATIÈRES

		NUMÉROS DES PAGES
AILES AV	Ailes AV	186 et 187
	Bavettes pare-boue	186 et 187
	Rétroviseur AU, AZU (sur aile AV)	186 et 187
	AZU (sur porte AV)	178 à 181
AILES AR	Ailes AR	186 et 187
	Joncs d'ailes	186 et 187
ALIMENTATION D'ESSENCE	Réservoir-Tuyauteries	26 à 29
	Pompe à essence	26 à 29
BOITE DE VITESSES	Antivol	54 à 57
	Boîte de vitesses complète	45
	Carter	45
	Couvercle	46 à 49
	Différentiel	58 à 61
	Fourchettes et axes	54 à 57
	Levier de changement de vitesses	54 à 57
	Pignon et vis de compteur	46 à 49
	Pignons, arbres	50 à 53
	Suspension boîte de vitesses	18 et 19
CABINE ET CAISSE AU, AZU		172 à 175
CAPOT CALANDRE		188 à 191
CARROSSERIE A, AZ		168 à 171

		NUMÉROS DES PAGES
CAPOTE		198 à 201
DÉGIVRAGE, CHAUFFAGE ET AÉRATION		146 à 155
DIRECTION	Barres de direction	86 à 89
	Direction à crémaillère	86 à 89
	Volant - Support	84 et 85
ÉCHAPPEMENT		30 et 31
EMBRAYAGE		40 à 43
ÉLECTRICITÉ	Allumeur	32 et 33
	Avertisseur	156
	Batterie d'accus	104 à 111
	Bobine	32 et 33
	Câbleries et équipement électrique	101 à 103
	Circuit d'allumage	32 et 33
	Commutateur d'éclairage et d'avertisseur	104 à 111

TABLE DES MATIÈRES *(suite)*

		NUMÉROS DES PAGES
ÉLECTRICITÉ ... *(Suite)*	Démarreur DUCELLIER	122 et 125
	Démarreur PARIS-RHONE	126 à 129
	Dynamo	112 à 121
	Lanterne AR	132 à 141
	Phares	130 à 141
	Régulateur	112 à 121
	Tirettes de démarreur et de starter	104 à 111
ÉLÉMENTS DE CARROSSERIE	A, AZ	168 à 171
	AU, AZU	172 à 177

		NUMÉROS DES PAGES
ESSIEU AV	Barres de direction	86 à 89
	Batteurs	78 à 83
	Bras	66 à 69
	Essieu complet	66 à 69
	Fusées	62 à 65
	Frotteurs	78 à 83
	Leviers sur pivots	66 à 69
	Moyeux	66 à 69
	Pivots	66 à 69
	Transmissions complètes	62 à 65
	Traverses AV	66 à 69
ESSIEU AR	Batteurs	78 à 83
	Bras avec plateau de frein	70 à 77
	Essieu complet	70 à 77
	Frotteurs	78 à 83
	Moyeux tambours	70 à 77
	Traverse AR	70 à 77
ESSUIE-GLACE		142 à 145
FREINS	Levier de frein à main et câbles AV	98 et 99
	Plateaux et segments AV	90 à 93
	Plateaux AR avec bras	70 à 77
	Segments AR	90 à 93
	Tambours AV	90 à 93
	Tambours moyeux AR	70 à 77
	Tuyauteries de frein Lockheed	94 à 97

TABLE DES MATIÈRES *(suite)*

		NUMÉROS DES PAGES
GARNITURES INTÉRIEURES DE CAISSE		206 et 207
GLACES	Encadrements de glaces de portes	192 à 197
	Glace de pare-brise	192 à 197
	Glaces de portes	192 à 197
	Glace de lunette A, AZ	192 à 197
	Glace de lunette AU, AZU	184 et 185
	Scellement de glace	192 à 197
	Scellement de lunette AR AU, AZU	184 et 185
MOTEUR	Arbre à cames	12 à 17
	Bielles	6 à 11
	Carburateur	20 à 25
	Carter	3
	Commandes d'accélérateur	20 à 25
	Collecteur d'air	38 et 39
	Culasse	2
	Culbuteurs	12 à 17
	Cylindre	4
	Distribution	12 à 17
	Moteur complet	1
	Pistons	6 à 11
	Pompe à huile et circulation d'huile	34 à 37
	Soupapes	12 à 17
	Suspension moteur	18 et 19
	Tubulure admission et échappement	20 à 25
	Ventilateur	38 et 39
	Vilebrequin	6 à 11

		NUMÉROS DES PAGES
OUTILLAGE		157
PARE-BRISE	Glace	192 à 197
	Joint d'étanchéité	192 à 197
	Pare-soleil	198 à 201
	Rétroviseur A, AZ, AZL, AZAM	198 à 201
	Rétroviseur AU, AZU (sur aile AV)	186 et 187
	Rétroviseur AZU (sur porte AV)	178 à 181
PARE-CHOCS AV ET AR	Pare-chocs	158 à 163
	Plaque de police AV	158 et 159
	Supports	158 à 163
PÉDALIER		94 à 97
PLATE-FORME		164 à 166

TABLE DES MATIÈRES *(fin)*

		NUMÉROS DES PAGES
PORTES AV ET AR	Encadrements de glaces	192 à 197
	Joints d'étanchéité	192 à 197
	Joints d'étanchéité de portes AR AU, AZU	184 et 185
	Panneaux	206 et 207
	Poignées	192 à 197
	Poignée AR AU, AZU	184 et 185
	Portes AV	178 à 181
	Portes AR A, AZ	178 à 181
	Portes AR AU, AZU	184 et 185
	Serrures	178 à 181
	Serrures AR AU, AZU	184 et 185
	Tirants de portes	178 à 181
PORTE DE COFFRE		182 et 183
POSTE DE RADIO		156
SIÈGES AV ET AR	Armatures de siège A, AZ, AZAM	202 et 203
	Armatures de siège AU, AZU	202
	Garnitures de siège A, AZ, AZL, AZAM	204
	Garnitures de siège AU, AZU	204
	Lanières A, AZ	202
	Lanières AU, AZU	202

		NUMÉROS DES PAGES
SUPPORTS DE PHARES	Commande	130 à 141
	Supports	130 à 141
SUSPENSION	Batteurs	78 à 83
	Frotteurs	78 à 83
	Pots de suspension	78 à 83
TABLEAU DE BORD	Compteur	104 à 111
	Tirettes	104 à 111
TAPIS		206 et 207
TRANSMISSIONS		62 à 65

INDEX

NUMÉRO	DÉSIGNATION	RAYON	NUMÉRO DES PAGES	OBSERVATIONS
A 1-03	Moteur		1	
A 1-03a	Moteur		–	
A 1-03b	Moteur		–	
AZ 1-03	Moteur		–	
AZ 1-03c	Moteur		–	
AZ 1-03e	Moteur		–	
AZ 1-03f	Moteur		–	
AZ 1-03k	Moteur		–	
AZ 1-03m	Moteur		–	
AZU 1-03	Moteur		–	
AZU 1-03b	Moteur		–	
AZU 8-03w	Carrosserie		173	
AZU 8-03y	Carrosserie		–	
AZU 8-03z	Carrosserie		–	
AZ 8-016	Carrosserie		169	
AZU 8-016g	Carrosserie		173	
A 33-0h	Boîte de vitesses		45	
AU 33-0f	Boîte de vitesses		–	
AZ 33-0	Boîte de vitesses		–	
AZ 33-0b	Boîte de vitesses		–	
AZ 33-0d	Boîte de vitesses		–	
AZ 33-0f	Boîte de vitesses		–	
AZ 33-0g	Boîte de vitesses		–	
AZU 33-0	Boîte de vitesses		–	
AZU 33-0a	Boîte de vitesses		–	
AZU 33-0b	Boîte de vitesses		–	
AZ 41-0	Essieu AV		66	
AZ 41-0a	Essieu AV		–	
AZ 41-0d	Essieu AV		–	
A 42-0	Essieu AR		70	
A 42-0a	Essieu AR		–	
AU 42-0a	Essieu AR		–	
AZ 42-0	Essieu AR		–	
AZ 42-0a	Essieu AR		70–74	
AZ 42-0c	Essieu AR		70	
AZ 42-0d	Essieu AR		74	
AZU 42-0	Essieu AR		70–74	
AZU 42-0a	Essieu AR		70	
AZU 42-0c	Essieu AR		74	
A 111-01b	Cylindre		4	
AZ 111-01g	Cylindre		–	
AZ 111-01p	Cylindre		–	
AZ 111-01q	Cylindre		–	

NUMÉRO	DÉSIGNATION	RAYON	NUMÉRO DES PAGES	OBSERVATIONS
AZ 111-02a	Cylindre		4	
AZ 111-02b	Cylindre		–	
AZ 111-02c	Cylindre		–	
A 112-01	Culasse		2	
A 112-01a	Culasse		–	
A 112-01b	Culasse		–	
A 112-01c	Culasse		–	
A 112-01d	Culasse		–	
A 112-01e	Culasse		–	
AZ 112-01	Culasse		–	
AZ 112-01a	Culasse		–	
AZ 112-01b	Culasse		–	
AZ 112-01c	Culasse		–	
AZ 112-01d	Culasse		–	
AZ 112-01e	Culasse		–	
A 112-02	Culasse		–	
A 112-02a	Culasse		–	
A 112-02b	Culasse		–	
A 112-02c	Culasse		–	
A 112-02d	Culasse		–	
A 112-02e	Culasse		–	
AZ 112-02	Culasse		–	
AZ 112-02a	Culasse		–	
AZ 112-02b	Culasse		–	
AZ 112-02c	Culasse		–	
AZ 112-02d	Culasse		–	
AZ 112-02e	Culasse		–	
A 112-2	Cale		13	
A 112-98	Écrou		–	
A 112-98a	Écrou		14–17	
A 112-99	Douille		13–14	
A 112-99a	Douille		– –	
A 113-2	Coussinet		6	
A 113-2e	Coussinet	VI	–	
A 113-6	Coussinet		6–34	
A 113-6a	Coussinet		– –	
A 113-6b	Coussinet		– –	
AZ 113-6	Coussinet	VI	– –	
A 113-94	Butée		6	
A 113-99	Pied		6–13–14–17	
A 113-99a	Pied		6	
A 113-99b	Pied		13–14–17	
A 114-01	Carter		3	

NUMÉRO		DÉSIGNATION	RAYON	NUMÉRO DES PAGES	OBSERVATIONS
A	114-01a	Carter		3	
A	114-01b	Carter		–	
A	114-01c	Carter		–	
A	114-01d	Carter		–	
A	114-01f	Carter		–	
AZ	114-01	Carter		–	
AZ	114-01a	Carter		–	
AZ	114-01b	Carter		–	
AZ	114-01c	Carter		–	
A	114-88	Ergot		6	
A	114-88b	Ergot		–	
A	114-88c	Ergot		–	
A	114-91	Bouchon	VI	6–34	
A	114-93	Vis		6	
A	114-94	Goujon		–	
AZ	114-94	Goujon		–	
AZ	114-94a	Goujon		–	
AZ	114-94b	Goujon		–	
A	114-95	Goujon		–	
A	114-95b	Goujon		–	
AZ	114-95	Goujon		–	
AZ	114-95a	Goujon		–	
AZ	114-95b	Goujon		–	
A	114-96a	Goujon		–	
A	114-97	Entretoise		–	
A	121-02i	Vilebrequin		–	
AZ	121-02b	Vilebrequin		–	
A	121-05a	Volant		–	
AM	121-05a	Volant		–	
AM	121-05e	Volant		–	
AZ	121-05	Volant		–	
AZ	121-05a	Volant		–	
AZ	121-05b	Volant		–	
AZ	121-2	Bague	VI	–	
A	121-4	Axe		–	
AZ	121-4	Axe		–	
A	121-6	Segment	VI	5	
A	121-6b	Segment	VI	–	
AZ	121-6	Segment	VI	–	
AZ	121-6a	Segment	VI	–	
AZ	121-6c	Segment	VI	–	
A	121-7	Segment	VI	–	
A	121-7a	Segment	VI	–	
AZ	121-7c	Segment	VI	–	
A	121-80	Bague	VI	9	
A	121-92	Vis		–	
A	121-92a	Vis		–	
A	121-92b	Vis		–	
A	122-98	Ressort		13–14–17	
A	123-0a	Arbre		13–14	
AZ	123-0	Arbre		14	
AZ	123-0a	Arbre		–	
AZ	123-0i	Arbre		14–17	
A	124-1	Poussoir		13	
A	124-1a	Poussoir		14	
AZ	124-1	Poussoir		17	
A	124-2d	Culbuteur		13	
A	124-2e	Culbuteur		–	
A	124-2f	Culbuteur		14	
A	124-2g	Culbuteur		–	
AM	124-2	Culbuteur		17	
AM	124-2a	Culbuteur		–	
A	124-4	Vis		13–14–17	
A	124-5	Tige		13	
A	124-5a	Tige		14	
AZ	124-5a	Tige		17	
A	124-6	Axe		13–14	
A	124-7	Soupape		13	
A	124-7a	Soupape		14	
AZ	124-7	Soupape		17	
A	124-8	Soupape		13	
A	124-8a	Soupape		14	
A	124-8b	Soupape		–	
AZ	124-8	Soupape		17	
A	124-9	Ressort		13–14–17	
A	124-9a	Ressort		14–17	
AM	124-9	Ressort		17	
A	124-11	Cuvette		13	
A	124-11a	Cuvette		14	
AM	124-11a	Cuvette	VI	17	
A	124-14	Cuvette		13	
AM	124-14	Centrage		17	
A	124-15	Ressort		13	
A	124-16	Ressort		13–14	
A	124-16a	Ressort		– –	
A	124-18	Demi-segment		14–17	
AM	124-25	Ressort		17	
AM	124-80a	Ressort		–	
AM	124-84a	Axe		–	
AM	124-85	Rondelle		–	
AM	124-86a	Entretoise		–	
A	124-92	Capuchon		13	
A	124-92a	Capuchon		–	
A	124-92b	Capuchon		14–17	
A	124-93	Écrou		13–14–17	
A	124-97	Rondelle		13	
A	124-98	Ressort		13–14	
A	132-02	Clapet		34	

NUMÉRO	DÉSIGNATION	RAYON	NUMÉRO DES PAGES	OBSERVATIONS
A 132-02a	Clapet		34	
A 132-02b	Clapet	VI	–	
A 132-1	Bouchon		9	
A 132-2	Carter		13–14	
AM 132-2	Couvre-culasse		17	
A 132-3	Joint	VI	13–14–17	
A 132-85	Turbine		9	
A 132-85a	Turbine		–	
A 132-90	Écrou		13–14–17	
A 133-1a	Support	VI	18	
A 133-2f	Bloc	VI	–	
A 133-64	Plaquette		–	
A 133-86	Support		–	
A 133-86a	Support		–	
AZ 133-86	Support		–	
AZ 133-86a	Support		–	
A 133-87	Arrêtoir		–	
A 133-91	Support		66	
AM 133-96	Vis		18	
A 141-1a	Tubulure		21	
AZ 141-1	Tubulure		22	
AZ 141-1b	Tubulure		25	
A 141-2	Joint	VI	21–22	
AM 141-2a	Joint	VI	25	
A 141-4	Ecrou		21–22–25	
AZ 142-04	Frein		22	
A 142-1	Pédale		21	
A 142-1a	Pédale		21–22–25	
A 142-3	Articulation		21	
A 142-5	Ressort		–	
AZ 142-5	Ressort		22–25	
AZ 142-23	Capsule	VI	22	
AZ 142-27	Bouchon	VI	–	
AZ 142-35	Écrou		–	
A 142-82	Rondelle	VI	21–22	
AM 142-82	Rondelle	VI	25	
A 142-83	Palier		21–22–25	
A 142-85	Bague		21	
A 142-89	Contre plaque		21–22–25	
A 142-90	Caoutchouc		– – –	
A 142-94	Joint	VI	21	
A 142-95	Plaquette		21–22–25	
A 142-96	Attache		21–22	
AZ 142-96	Attache		22–25	
A 142-98	Entretoise	VI	21	
AZ 142-98	Entretoise	VI	22	
AZ 142-98a	Entretoise	VI	25	
A 142-99	Tige		21	
A 142-99a	Tige		–	

NUMÉRO	DÉSIGNATION	RAYON	NUMÉRO DES PAGES	OBSERVATIONS
AZ 142-99	Tige		22	
AZ 142-99a	Tige		–	
AZ 142-99b	Tige		25	
AZ 142-100	Ressort	VI	22	
AZ 142-105	Joint	VI	–	
AZ 142-121	Agrafe	VI	25	
A 171-0	Filtre	VI	21	
A 171-0a	Filtre	VI	–	
A 171-0c	Filtre	VI	–	
A 171-0d	Filtre	VI	22	
AZ 171-0a	Filtre	VI	–	
AZ 171-0d	Filtre	VI	–	
AZ 171-0f	Filtre	VI	–	
AZ 171-0j	Filtre	VI	25	
AZ 171-0k	Filtre	VI	–	
AZ 171-0m	Filtre	VI	–	
AZ 171-0n	Filtre	VI	–	
A 171-5	Cartouche	VI	22	
AZ 171-5	Cartouche	VI	22–25	
AZ 171-5c	Cartouche	VI	25	
AZ 171-5d	Cartouche	VI	–	
AZ 171-57	Collier	VI	22	
AZ 171-57a	Collier	VI	25	
AZ 171-60	Ressort	VI	22	
AZ 171-82	Entretoise		22–25	
A 171-92	Collier	VI	21	
AZ 171-96	Support	VI	22	
AZ 171-96c	Support	VI	25	
AZ 171-97	Crochet	VI	22	
A 171-99	Raccord	VI	21	
A 171-99a	Raccord	VI	21–22	
AZ 171-99	Raccord	VI	25	
A 172-93	Tube		21	
A 172-95	Tube		–	
A 173-0	Pompe	VI	26	
A 173-0a	Pompe	VI	–	
A 173-2a	Bloc	VI	–	
A 173-8	Membrane	VI	–	
A 173-8a	Membrane	VI	–	
A 173-82	Écrou		–	
A 173-98	Entretoise	VI	–	
A 173-99	Tige		–	
A 174-6a	Durit		–	
A 174-7	Durit		–	
A 174-10b	Plongeur		–	
AU 174-10a	Plongeur		–	
A 174-83	Rondelle		–	
A 174-84	Joint	VI	–	
A 174-85	Vis		–	

NUMÉRO	DÉSIGNATION	RAYON	NUMÉRO DES PAGES	OBSERVATIONS
A 174-86	Joint		26	
AU 174-90	Vis		–	
A 174-95	Raccord		–	
A 174-98a	Durit	VI	–	
A 174-98b	Durit		–	
AU 174-98	Durit		–	
A 175-1a	Réservoir	VI	–	
AU 175-1a	Réservoir	VI	–	
A 175-4	Tubulure	VI	–	
A 175-4a	Tubulure	VI	–	
AZ 175-5a	Rhéostat	VI	–	
AZ 175-5b	Rhéostat	VI	–	
AZ 175-5c	Rhéostat	VI	–	
AZU 175-5b	Rhéostat	VI	–	
A 175-9	Durit	VI	–	
A 175-9a	Durit		–	
AZ 175-10	Jauge	VI	–	
AZU 175-10	Jauge	VI	–	
A 175-14	Bouchon	VI	–	
A 175-14a	Bouchon	VI	–	
A 175-15	Collerette	VI	–	
A 175-92	Butée		190	
AZ 183-1	Pot		30	
AZ 183-1a	Pot		–	
AZ 183-1b	Pot		–	
A 183-2	Silencieux		–	
AZ 183-2	Silencieux		–	
A 183-79	Demi-collier		–	
A 183-80	Collier		–	
AZ 183-80	Collier		–	
A 211-2	Carter	VI	33	
A 211-4	Came	VI	–	
A 211-4a	Came	VI	–	
AZ 211-6	Masse	VI	–	
AZ 211-6a	Masse	VI	–	
A 211-8	Condensateur	VI	–	
A 211-9	Couvercle	VI	–	
A 211-12	Masse	VI	–	
A 211-17	Rupteur	VI	–	
A 211-80	Borne	VI	–	
A 211-92	Tôle	VI	–	
A 211-93	Jonc		–	
AZU 212-01	Bobine	VI	–	
AZ 212-5b	Fil		–	
AZ 212-5d	Fil	VI	–	
AZ 212-5e	Fil	VI	–	
AZ 212-6b	Fil		–	
AZ 212-6d	Fil	VI	–	
AZ 212-6e	Fil	VI	–	

NUMÉRO	DÉSIGNATION	RAYON	NUMÉRO DES PAGES	OBSERVATIONS
A 212-7b	Bougie	VI	33	
A 212-14	Commutateur	VI	104	
AM 212-14a	Commutateur	VI	–	
AZU 212-14	Commutateur	VI	104–108	
A 212-73d	Support		33	
A 212-73e	Support		–	
A 212-73f	Support		–	
A 212-73g	Support		–	
AZU 212-73	Support		–	
AZU 212-73a	Support		–	
A 212-77a	Protecteur	VI	34	
A 221-1	Reniflard		–	
AZ 221-1	Reniflard	VI	–	
AZ 221-1b	Reniflard	VI	–	
A 221-3	Jauge		–	
A 221-92	Joint	VI	–	
A 221-95	Tube	VI	–	
A 221-95a	Capuchon	VI	–	
A 221-96	Tube		–	
A 222-5	Ressort		–	
A 222-6	Tamis		–	
A 222-7	Pignon		–	
A 222-7a	Pignon		–	
AZ 222-7	Pignon	VI	–	
A 222-8	Roue		–	
A 222-8a	Roue		–	
AZ 222-8	Roue	VI	–	
A 222-85	Rondelle		–	
A 222-85a	Rondelle		–	
AZ 222-87	Couvercle		–	
A 222-88	Vis		–	
A 222-97	Joint		9–34	
A 222-98	Bouchon		34	
A 222-98a	Bouchon		–	
A 222-99	Siège		–	
A 222-99a	Siège		–	
A 224-95a	Joint		13–14	
A 224-95b	Joint		14	
AZ 224-95	Joint		17	
A 224-96	Coupelle		13–14	
A 224-96a	Coupelle		14	
AZ 224-96	Coupelle		17	
A 224-97a	Ressort		13–14	
AM 224-97	Ressort		17	
A 224-98	Rondelle		13–14	
AM 224-98	Rondelle		17	
A 224-99	Tube		13	
A 224-99a	Tube		13–14	
AZ 224-99	Tube		17	

NUMÉRO	DÉSIGNATION	RAYON	NUMÉRO DES PAGES	OBSERVATIONS
A 225-1	Réfrigérateur	VI	37	
A 225-1a	Réfrigérateur	VI	–	
AZ 225-1	Réfrigérateur	VI	–	
A 225-84	Patte		–	
A 225-85	Patte		–	
A 225-86	Vis		–	
A 225-86a	Vis		–	
A 225-87	Joint	VI	–	
A 225-88	Tube		–	
A 225-88a	Tube		–	
AZ 225-88	Tube		–	
AZ 225-88a	Tube		–	
A 225-91	Vis		–	
A 225-97	Bague		–	
A 241-1	Ventilateur		38–112	
A 241-1a	Ventilateur		38–112–115–119	
AZ 241-1b	Ventilateur		38–115	
A 241-95	Vis		38–112–115–119	
AZ 242-1c	Collecteur		38	
AZ 242-1e	Collecteur		–	
AZU 242-1	Collecteur		–	
A 242-80	Patte		–	
A 242-80a	Patte		–	
A 251-1a	Manivelle	VI	38–157	
A 251-87a	Grille		38	
AZ 251-87	Grille		–	
A 312-0	Mécanisme		41	
A 312-0a	Mécanisme	VI	41–42	
AZ 312-01	Tambour		42	
A 312-1a	Carter	VI	41–42	
A 312-2	Ressort	VI	– –	
A 312-2a	Ressort	VI	– –	
A 312-3	Plateau	VI	– –	
AZ 312-7	Couronne		42	
AZ 312-87	Segment		–	
AZ 312-97	Cuvette		–	
AZ 312-97a	Cuvette		–	
A 312-99	Cuvette	VI	41–42	
A 313-01	Disque	VI	41	
A 313-01a	Disque	VI	–	
A 313-01c	Disque	VI	–	
AZ 313-01a	Disque	VI	42	
AZ 314-01	Support	VI	41–42	
A 314-2a	Câble	VI	94	
A 314-4	Fourchette		41	
A 314-4a	Fourchette		41–42	
A 314-4c	Fourchette		41	
A 314-5a	Linguet	VI	41–42	
A 314-6a	Ressort	VI	– –	
A 314-7	Bague	VI	41–42	
A 314-8	Ressort	VI	– –	
A 314-9	Ressort		41	
A 314-9a	Ressort		41–42	
A 314-9b	Ressort		41	
A 314-14a	Bague	VI	41–42	
A 314-16	Axe		– –	
A 314-17	Écrou		94	
A 314-72	Vis	VI	41–42	
A 314-85	Rondelle	VI	– –	
A 314-88	Rondelle		– –	
AZ 314-88 à AZ 314-88f	Rondelle	VI	– –	
A 314-89	Écrou	VI	– –	
A 314-91	Patte		41	
A 314-92	Axe		94	
A 314-93	Crampon	VI	41	
A 331-01g	Carter		45	
AZ 331-01	Carter		–	
AZ 331-01a	Carter		–	
AZ 331-01g	Carter		–	
AZU 331-01	Carter		–	
AZU 331-01b	Carter		–	
A 331-02	Couvercle		46	
A 331-4a	Couvercle		–	
AZU 331-4	Couvercle		–	
A 331-5	Bouchon		–	
A 331-7	Joint	VI	–	
AM 331-9	Palier		90	
AM 331-9a	Palier		–	
AZ 331-9	Palier		–	
AZ 331-9a	Palier		–	
AZ 331-9h	Palier		–	
AZ 331-9i	Palier		–	
AZ 331-83	Cuvette		50	
AZ 331-84	Entretoise		9–46	
AZ 331-84a	Entretoise		– –	
AZ 331-84b	Entretoise		– –	
AZ 331-84c	Entretoise		– –	
AM 331-85	Goujon	VI	46	
AZ 331-85	Goujon	VI	–	
A 331-86	Joint	VI	90	
AM 331-86	Joint	VI	–	
AM 331-86a	Joint	VI	–	
AW 331-86	Joint	VI	–	
A 331-95	Palier		–	
AW 331-95	Palier		–	
A 331-98	Goujon		46	

NUMÉRO	DÉSIGNATION	RAYON	NUMÉRO DES PAGES	OBSERVATIONS
A 331-99	Pied		9–46	
A 331-99a	Pied		– –	
AZ 331-99	Pied		– –	
A 332-1	Arbre		50	
A 332-1b	Arbre		–	
AZ 332-1	Arbre		–	
AZ 332-1a	Arbre		–	
A 332-2	Axe		–	
A 332-3	Arbre		–	
A 332-4	Écrou		–	
AZ 332-5	Écrou	VI	42	
A 332-9	Écrou		46–50	
A 332-94	Vis		50	
A 332-95	Rondelle		–	
A 332-95a	Rondelle		–	
A 332-95b	Rondelle		–	
A 332-96	Bride		–	
A 332-97	Entretoise		–	
A 332-99	Entretoise		–	
AZ 332-99	Entretoise		42	
AZ 332-99a	Entretoise		–	
AZ 332-99b	Entretoise		–	
AZ 332-99c	Entretoise		–	
AZ 332-99d	Entretoise		–	
AZ 332-99e	Entretoise		–	
A 333-2	Pignon		50	
A 333-3	Pignon		–	
A 333-4	Roue		–	
A 333-4a	Roue		–	
A 333-5	Train		–	
A 333-7	Pignon		–	
A 333-88	Bague		–	
A 333-88a	Bague		–	
AZ 333-88	Bague	VI	–	
A 333-92	Bague		–	
A 333-94	Rondelle		–	
A 333-95	Rondelle		–	
AZ 333-95	Rondelle		–	
A 333-98	Entretoise		–	
AZ 334-01a	Commande		54	
A 334-02	Levier		–	
A 334-03	Levier		–	
AZ 334-04	Support		–	
A 334-1	Axe		–	
AZU 334-1	Axe		–	
A 334-2	Boule	VI	–	
A 334-3	Levier		–	
AZ 334-3a	Levier		–	
A 334-6	Fourchette		–	
A 334-6a	Fourchette		54	
A 334-7	Fourchette		–	
A 334-7a	Fourchette		–	
A 334-8	Fourchette		–	
A 334-8a	Fourchette		–	
A 334-9	Axe		–	
A 334-10	Axe		–	
A 334-11	Ressort		–	
A 334-16	Cuvette		–	
AZU 334-49	Câble	VI	–	
A 334-51	Biellette		–	
AZU 334-55	Levier		–	
A 334-57	Bague	VI	–	
A 334-62	Cache-poussière	VI	–	
A 334-67	Axe		54–94	
A 334-73	Bague	VI	54–182–190	
AZU 334-75	Corps	VI	54	
A 334-78	Bride		–	
A 334-80	Joint	VI	–	
AZU 334-80	Chapeau	VI	–	
AM 334-81	Coussinet	VI	–	
A 334-86	Jonc		–	
A 334-87	Support		–	
A 334-93	Doigt		46–57	
A 334-94	Ressort		57	
A 334-95	Piston		–	
A 334-97	Ressort		–	
AZU 334-98	Vis	VI	46	
A 334-99	Vis		57	
AZU 334-119a	Commande		–	
AZU 334-134	Ressort	VI	–	
AZU 334-148	Gaine	VI	–	
AZU 334-172	Vis	VI	–	
AZ 335-02	Baladeur		50	
A 335-03	Baladeur		–	
A 335-04	Baladeur		–	
A 335-90a	Segment		–	
A 335-96	Collerette		–	
A 343-1	Boîtier		58	
A 343-1a	Boîtier		–	
A 343-1b	Boîtier		–	
A 343-1c	Boîtier		–	
A 343-1d	Boîtier		–	
AZ 343-1	Boîtier		–	
A 343-2	Planétaire		–	
A 343-2a	Planétaire		–	
AM 343-2	Planétaire		–	
A 343-3	Satellite		–	
A 343-3a	Satellite		–	

NUMÉRO	DÉSIGNATION	RAYON	NUMÉRO DES PAGES	OBSERVATIONS
AM 343-3	Satellite		58	
A 343-4	Axe		–	
AM 343-4	Axe		–	
A 343-5	Vis		–	
A 343-5a	Vis		–	
A 343-5b	Vis		–	
A 343-6	Vis		–	
A 343-6a	Vis		–	
A 343-6b	Vis		–	
AM 343-7	Rondelle	VI	–	
AM 343-7b	Rondelle	VI	–	
AM 343-7d	Rondelle	VI	–	
AM 343-7f	Rondelle	VI	–	
AM 343-8	Rondelle		–	
AM 343-8b	Rondelle		–	
AM 343-8d	Rondelle		–	
AM 343-8f	Rondelle		–	
AM 343-8h	Rondelle		–	
AM 343-8j	Rondelle		–	
AM 343-8l	Rondelle		–	
A 343-10	Arrêtoir		–	
A 343-98	Rondelle		–	
A 343-98a	Rondelle		–	
A 343-98b	Rondelle		–	
A 343-98c	Rondelle		–	
A 343-98d	Rondelle		–	
AZ 343-252	Rondelle		–	
A 343-304	Rondelle		–	
A 343-306	Rondelle		–	
A 344-01	Couple		53–61	
A 344-01a	Couple		– –	
A 344-01b	Couple		– –	
AU 344-01	Couple		– –	
AU 344-01a	Couple		– –	
AZU 344-01a	Couple		– –	
AZ 344-02	Couple		– –	
AZ 344-02a	Couple		– –	
A 344-5	Écrou		53	
A 344-5a	Écrou		–	
A 344-93	Cale		–	
A 344-93a	Cale		–	
A 344-93b	Cale		–	
A 344-93c	Cale		–	
A 344-93d	Cale		–	
AZ 344-96	Segment	VI	–	
A 344-97	Entretoise		–	
A 344-98	Bride		–	
A 344-99	Rondelle		–	
A 344-99a	Rondelle		–	
A 344-99b	Rondelle		53	
A 344-99c	Rondelle		–	
A 344-99d	Rondelle		–	
A 372-0	Transmission		62	
A 372-0a	Transmission		–	
A 372-0f	Transmission		–	
A 372-02	Mâchoire		–	
A 372-02a	Mâchoire		–	
A 372-02b	Mâchoire		–	
A 372-02c	Mâchoire		–	
A 372-02d	Mâchoire		–	
A 372-02e	Mâchoire		–	
A 372-03	Ensemble		–	
A 372-2	Croisillon		–	
A 372-4	Coussinet		–	
A 372-5	Mâchoire		–	
A 372-5a	Mâchoire		–	
AM 372-6a	Segment		–	
A 372-7	Fusée		–	
A 372-7a	Fusée		–	
A 372-8	Arbre		–	
A 372-8a	Arbre		–	
A 372-88	Accordéon	VI	–	
A 372-88a	Accordéon	VI	–	
A 372-90	Bague		–	
A 372-90a	Bague		–	
A 372-90b	Bague		–	
A 372-91	Écrou		–	
A 372-91a	Écrou	VI	65	
A 372-98a	Joint	VI	–	
A 372-99	Cuvette		–	
A 381-1	Pignon		46	
AU 381-1	Pignon		–	
A 381-2	Prise		–	
A 381-3	Vis		46–53	
A 381-3a	Vis		– –	
A 381-96	Arrêtoir		46	
A 381-97	Rondelle	VI	46–53	
A 381-99	Entretoise		– –	
A 381-99a	Entretoise		– –	
A 412-1h	Bras		66	
A 412-1i	Bras		–	
AZ 412-1	Bras		–	
AZ 412-1a	Bras		–	
A 412-93	Butée		66–70–74	
A 412-93a	Butée		– – –	
A 412-93b	Butée		– – –	
A 412-93c	Butée		– – –	
A 413-01d	Pivot		66	

NUMÉRO	DÉSIGNATION	RAYON	NUMÉRO DES PAGES	OBSERVATIONS
A 413-01e	Pivot		66	
A 413-01f	Pivot		–	
A 413-01g	Pivot		–	
A 413-01h	Pivot		–	
A 413-01i	Pivot		–	
A 413-2	Bague		–	
A 413-3	Bague		–	
A 413-3a	Bague		–	
A 413-3b	Bague		–	
A 413-4b	Levier		–	
A 413-4c	Levier		–	
AZ 413-4	Levier		–	
AZ 413-4a	Levier		–	
A 413-5a	Axe		–	
A 413-7	Rondelle		–	
A 413-7a	Rondelle		–	
A 413-7b	Rondelle		–	
A 413-8	Rondelle		–	
A 413-9	Pare-poussière		–	
AM 413-89	Arrêtoir		69	
A 413-90	Bouchon		–	
A 413-95	Rondelle		–	
A 413-98a	Bouchon		–	
A 414-01	Traverse		–	
AZ 414-01	Traverse		–	
A 414-89	Arrêtoir		69–70–74	
A 414-90a	Vis		69–70	
AM 414-91	Écrou		69–70–74	
A 414-92	Joint		– – –	
AZ 414-92a	Joint	VI	69–74	
A 416-01	Moyeu		69	
A 416-2	Toc		–	
A 416-7	Écrou	VI	69–70–74	
A 416-8	Écrou		69	
A 416-8a	Écrou		–	
AZ 416-84	Obturateur	VI	157	
A 416-99	Bague		69	
A 422-1j	Bras		70	
A 422-1k	Bras		–	
A 422-1l	Bras		–	
A 422-1m	Bras		–	
AU 422-1h	Bras		–	
AU 422-1i	Bras		–	
AU 422-1j	Bras		–	
AU 422-1k	Bras		–	
AZ 422-1	Bras		74	
AZ 422-1a	Bras		–	
AZ 422-1b	Bras		–	
AZ 422-1c	Bras		–	
AZ 422-1d	Bras		73	
AZ 422-1e	Bras		–	
AZ 422-1f	Bras		–	
AZ 422-1g	Bras		–	
AZU 422-1	Bras		74	
AZU 422-1a	Bras		–	
AZU 422-1b	Bras		–	
AZU 422-1c	Bras		–	
A 422-93	Rondelle	VI	69–73	
AM 424-01	Traverse		73–74	
AU 424-96	Vis		69–73–74	
AU 424-97	Cale		73–74	
AU 424-97a	Cale		– –	
A 426-0	Moyeu		73	
A 426-0b	Moyeu		73–74	
A 426-2	Toc		– –	
A 426-3	Écrou		73	
AZ 426-3	Écrou		77	
A 426-97	Bague		73–77	
A 426-99	Arrêtoir		73	
A 431-1	Ressort		81	
A 431-1a	Ressort		78	
AZ 431-1	Ressort		81	
A 431-2	Ressort		–	
A 431-2a	Ressort		78	
A 434-0	Pot		81	
A 434-0b	Pot		–	
AU 434-0	Pot		–	
AZ 434-0	Pot		–	
A 434-55	Entretoise		–	
A 434-60	Rondelle	VI	–	
A 434-73	Contre-écrou		78	
A 434-82	Tige		–	
AU 434-82	Tige		–	
A 434-83	Tige		–	
A 434-84	Couteau		78–81	
A 434-85	Embout		81	
A 434-85a	Embout		78	
A 434-86	Pare-poussière	VI	81	
A 434-87	Écrou		–	
A 434-88	Embout		–	
A 434-88a	Embout		–	
A 434-91	Tirant		–	
AM 434-91	Tirant		–	
AU 434-91	Tirant		–	
AW 434-92	Tirant		–	
A 434-93	Coupelle		–	
A 434-96	Embout		–	
A 434-96b	Embout		–	

NUMÉRO	DÉSIGNATION	RAYON	NUMÉRO DES PAGES	OBSERVATIONS
AW 434-96	Coupelle		81	
A 434-99	Carter		–	
AZ 434-99	Carter		–	
A 435-01a	Batteur		78	
A 435-01c	Batteur		81	
A 435-01f	Batteur		–	
A 435-01i	Batteur		–	
A 435-01j	Batteur		–	
A 435-1	Ressort		–	
A 435-1b	Butée		–	
A 435-2	Ressort		–	
A 435-76	Butée	VI	78	
A 435-77	Coupelle		–	
A 436-02a	Frotteur		–	
AZ 436-02b	Frotteur		82	
A 436-03a	Frotteur		78	
AZ 436-03a	Frotteur		82	
AM 436-62	Moyeu		–	
AM 436-74a	Caoutchouc		–	
AM 436-82	Coupelle		–	
AM 436-85	Écrou	VI	–	
AM 436-90a	Flasque		–	
A 436-91	Carter		78	
AZ 436-91	Carter		82	
A 436-92	Joint	VI	78–82	
AM 436-93a	Ressort	VI	82	
AM 436-95	Ressort		–	
AM 436-97d	Disque		–	
A 437-1	Butée		78–82	
A 437-1a	Butée		82	
AZ 437-1	Butée		–	
AZ 437-1a	Butée		–	
A 437-85	Cale		78–82	
AW 437-85	Cale		82	
A 437-86	Butée		78–82	
AZ 437-86	Butée		82	
A 437-88	Support		78–82	
A 437-88a	Support		78	
AZ 437-88	Support		82	
AZ 437-88a	Support		–	
A 437-89	Butée		78–82	
AZ 437-89	Butée		82	
AZ 437-89a	Butée		–	
A 441-1	Volant		85	
A 441-1b	Volant		–	
AZ 441-1a	Volant		–	
A 441-2	Tube		–	
A 441-2b	Tube		–	
AZ 441-2	Tube		–	
AZ 441-2a	Tube		85	
A 441-4	Support	VI	–	
A 441-4b	Support	VI	–	
A 441-4d	Support	VI	–	
AZ 441-51	Volant	VI	–	
AZ 441-56	Tôle		–	
AZ 441-61	Jonc	VI	–	
AZ 441-83	Entretoise		–	
A 441-86	Collier		–	
A 441-88b	Collier		–	
AZ 441-88	Collier		–	
AZ 441-91	Enjoliveur	VI	–	
AZ 441-93	Arbre		–	
A 441-94	Collier		–	
AZ 441-96	Équerre		–	
A 442-01	Pignon		86	
A 442-05	Crémaillère		–	
A 442-05a	Crémaillère		–	
A 442-1	Guide		–	
A 442-1a	Guide		–	
A 442-2	Ressort		–	
A 442-2a	Ressort		–	
A 442-3	Écrou		–	
A 442-4	Crémaillère		–	
A 442-4a	Crémaillère		–	
A 442-5	Noix		–	
A 442-7	Ressort		–	
A 442-8	Rotule		–	
A 442-8a	Rotule		–	
A 442-16	Plaquette		85	
A 442-17	Plaque		–	
A 442-18	Plaque		–	
A 442-71	Coupelle		86	
A 442-72	Rondelle		–	
A 442-74	Rivet		–	
A 442-75	Ressort		–	
A 442-76	Dé		–	
A 442-78	Glissière		–	
A 442-78a	Glissière		–	
A 442-79	Cache		–	
A 442-80	Guide		–	
A 442-80a	Guide		–	
A 442-83	Écrou		–	
A 442-84	Entretoise		–	
A 442-86	Feutre	VI	–	
A 442-86a	Feutre		–	
A 442-87a	Écrou		–	
A 442-95	Arrêtoir		–	
A 442-96	Entretoise		–	

NUMÉRO	DÉSIGNATION	RAYON	NUMÉRO DES PAGES	OBSERVATIONS
A 442-97a	Rotule		86	
A 442-99	Coussinet		–	
A 443-1k	Barre		89	
A 443-1l	Barre		–	
A 443-2	Siège		–	
A 443-2a	Siège		–	
AZ 443-2	Siège	VI	–	
A 443-3	Écrou		–	
A 443-13b	Cache-poussière		–	
A 443-92	Clavette		–	
A 443-97e	Corps		–	
A 443-97f	Corps		–	
A 443-98b	Embout		–	
A 443-98c	Embout		–	
A 443-99	Rondelle		–	
A 443-99c	Rondelle		–	
A 443-99h	Rondelle		–	
A 443-99i	Rondelle		–	
A 443-99j	Rondelle		–	
A 443-99k	Rondelle		–	
A 443-99l	Rondelle		–	
A 443-99m	Rondelle		–	
A 451-01	Plateau		90	
A 451-01a	Plateau		–	
A 451-01b	Plateau		–	
A 451-01c	Plateau		–	
AW 451-01d	Plateau		–	
AW 451-01e	Plateau		–	
AZ 451-01b	Plateau		–	
AZ 451-01c	Plateau		–	
AZ 451-01d	Plateau		–	
AZ 451-01e	Plateau		–	
AZ 451-01f	Plateau		–	
AZ 451-01g	Plateau		–	
AZ 451-02	Segment		–	
AZ 451-02a	Segment		–	
A 451-2	Axe		–	
A 451-3	Axe		–	
A 451-6	Tambour		–	
A 451-6b	Tambour		–	
AZ 451-13	Segment		–	
AZ 451-13a	Segment		–	
A 451-14	Ressort		–	
A 451-14b	Ressort		93	
A 451-15	Excentrique		–	
A 451-15a	Excentrique		–	
A 451-15b	Excentrique	VI	–	
A 451-15c	Excentrique		–	
A 451-16	Came		–	
A 451-17a	Axe	VI	93	
AZ 451-19	Segment		–	
AZ 451-20	Segment		–	
AM 451-21	Ressort		–	
A 451-75	Entretoise		–	
A 451-80	Tube	VI	–	
AW 451-81	Entretoise	VI	–	
A 451-83	Tige		–	
A 451-85	Ressort	VI	–	
A 451-86	Entretoise		–	
A 451-87	Colonnette		–	
A 451-88	Bouchon		–	
A 451-91	Déflecteur		–	
A 451-91a	Déflecteur		–	
A 451-91b	Déflecteur		–	
A 451-94	Toc		65	
A 451-94a	Toc		–	
A 453-0	Pédalier		94	
AZ 453-0a	Pédalier		–	
A 453-1	Pédale		–	
AZ 453-1	Pédale		–	
A 453-4	Tige		–	
A 453-17	Cache-poussière		–	
AM 453-17	Cache-poussière		–	
A 453-25	Ressort		–	
AZ 453-25	Ressort		–	
A 453-30	Tube		–	
A 453-30a	Tube		–	
AZ 453-30a	Pédalier		–	
A 453-31	Tube		–	
A 453-31a	Tube		–	
AZ 453-31a	Tube		–	
AZ 453-31b	Tube		–	
A 453-32	Tube		–	
A 453-33	Tube		–	
A 453-34	Tube		–	
A 453-36	Plaquette		–	
A 453-57	Vis		–	
AZ 453-57	Vis		–	
A 453-58	Vis		–	
A 453-67	Support		–	
A 453-67a	Support		–	
A 453-72	Joint		–	
AM 453-73	Tige		–	
A 453-77	Raccord		–	
A 453-79	Joint		–	
AZ 453-85	Cale		93	
A 453-96	Axe		94	
A 453-97	Garniture	VI	–	

NUMÉRO	DÉSIGNATION	RAYON	NUMÉRO DES PAGES	OBSERVATIONS
A 453-105	Vis		94	
A 453-105a	Vis		–	
AZ 453-111	Entretoise		–	
AZ 453-124	Patte		97	
AM 453-130	Contre-écrou		–	
A 454-1	Câble	VI	98	
AZ 454-1	Câble	VI	–	
A 454-3	Tirette		–	
A 454-3a	Tirette		–	
A 454-4	Levier		–	
AZ 454-4	Levier		–	
A 454-9	Ressort		–	
A 454-9a	Ressort		–	
AM 454-9	Ressort		–	
A 454-17	Cliquet		–	
A 454-18	Arrêt		93	
A 454-18a	Arrêt		–	
A 454-74	Écrou	VI	97–98	
A 454-75	Barillet		– –	
A 454-76	Embout		– –	
A 454-84	Ressort		98	
A 454-84a	Ressort		–	
AZ 454-140	Platine		–	
AZ 454-159	Bague	VI	–	
AZ 454-160	Manchon	VI	–	
AZ 511-3a	Câblerie		102	
AZ 511-3d	Câblerie		–	
AZU 511-3	Câblerie		–	
AZU 511-3a	Câblerie		–	
AZU 511-3d	Câblerie		–	
AZU 511-3e	Câblerie		–	
A 511-4	Câblerie		101	
AU 511-4	Câblerie		–	
AZ 511-4	Câblerie		–	
AZU 511-4	Câblerie		–	
AZU 511-4a	Câblerie		–	
AZU 511-4b	Câblerie		102	
A 511-5	Câble		103	
A 511-5a	Câble		–	
AZ 511-5	Câble		–	
AZU 511-5	Câble		–	
A 511-6	Câblerie		101	
A 511-6a	Câblerie		–	
AZ 511-6b	Câblerie		101–102	
AZ 511-6c	Câblerie		101	
AZU 511-6	Câblerie		102	
A 511-8	Câble		103	
AZU 511-8	Câble		–	
A 511-9	Câblerie		101	
A 511-9a	Câblerie		101	
A 511-9b	Câblerie		–	
A 511-9c	Câblerie		–	
A 511-9d	Câblerie		–	
A 511-9e	Câblerie		–	
AZ 511-9	Câblerie		–	
AZ 511-9a	Câblerie		–	
AZ 511-9b	Câblerie		–	
AZ 511-9c	Câblerie		–	
AZ 511-9f	Câblerie		101–102	
AZ 511-9g	Câblerie		– –	
AZ 511-9h	Câblerie		102	
AZ 511-9i	Câblerie		–	
AZ 511-9j	Câblerie		–	
AZ 511-9k	Câblerie		–	
AZ 511-9l	Câblerie		–	
AZ 511-9m	Câblerie		–	
AZ 511-9p	Câblerie		–	
AZ 511-9s	Câblerie		–	
AZU 511-9	Câblerie		–	
AZ 511-14	Câblerie		101	
AZ 511-14b	Câblerie		–	
AZ 511-14c	Câblerie		–	
AZ 511-14f	Câblerie		102	
AZ 511-14g	Câblerie		–	
AZ 511-14l	Câblerie		–	
AZ 511-14n	Câblerie		–	
AZU 511-14	Câblerie		101	
AZU 511-14b	Câblerie		–	
AZU 511-14c	Câblerie		–	
AZU 511-14f	Câblerie		–	
AZU 511-14g	Câblerie		102	
AZU 511-14l	Câblerie		–	
AZU 511-14n	Câblerie		–	
AZ 511-15	Câblerie		101	
AZ 511-15b	Câblerie		102	
AZ 511-15d	Câblerie		–	
AZU 511-15b	Câblerie		101	
AZU 511-15d	Câblerie		102	
AZ 511-18	Câblerie		–	
AZ 511-32	Intermédiaire	VI	33	
AZ 511-53b	Câblerie		102	
AZ 511-53d	Câblerie		–	
A 512-1	Embout		103	
A 512-2	Embout		–	
A 512-3	Fiche		–	
A 512-3a	Fiche		–	
A 512-3b	Fiche	VI	–	
A 512-4	Fiche		–	

NUMÉRO	DÉSIGNATION	RAYON	NUMÉRO DES PAGES	OBSERVATIONS
A 512-4a	Fiche	VI	103	
A 512-5	Ressort		–	
A 512-5b	Bague	VI	–	
A 521-01a	Tableau		104	
AZ 521-01	Support		108	
AZU 521-01	Tableau		104	
AZU 521-01b	Tableau		111	
AZU 521-01c	Tableau		–	
AZ 521-02a	Tableau	VI	108	
AZ 521-02g	Tableau	VI	–	
AZ 521-02h	Tableau	VI	–	
AZ 521-02t	Tableau	VI	–	
AZ 521-06j	Compteur	VI	104	
AZ 521-06k	Compteur	VI	–	
AZ 521-06n	Compteur	VI	–	
AZU 521-1	Indicateur	VI	111	
AW 521-3	Flexible	VI	104	
AZ 521-3a	Flexible	VI	108	
AZ 521-3b	Flexible	VI	–	
AZ 521-3d	Flexible	VI	–	
A 521-5	Indicateur	VI	104	
AZ 521-7	Douille		–	
AZ 521-7a	Douille		–	
AZ 521-7b	Douille	VI	–	
AZ 521-7c	Douille	VI	–	
AZ 521-7d	Douille	VI	–	
AZ 521-20	Semelle	VI	108	
A 521-91a	Écrou	VI	104	
AZ 521-96	Bague		108	
AK 521-99	Tableau		104	
AZ 521-99b	Tableau		–	
AZU 521-99a	Tableau		–	
AZ 522-02	Commutateur	VI	104–108	
AZ 522-05	Commutateur	VI	104–108–133–134	
AZ 522-05a	Commutateur	VI	– – – –	
AZ 522-05d	Commutateur	VI	108	
A 522-9	Interrupteur	VI	104–133	
AZ 522-9a	Commutateur	VI	108–133–134	
AZ 522-10a	Commutateur	VI	108–144	
AZ 522-98a	Support		104	
AZ 522-98b	Support		108	
A 525-1	Tirette	VI	104	
AZ 525-1a	Tirette	VI	108	
A 525-2	Tirette	VI	104	
AZU 525-4	Tirette	VI	107–111	
AZ 525-92	Collier		108	
A 525-95a	Barillet	VI	104–108	
A 525-96a	Vis	VI	– –	
AZU 526-40	Support		107	
AZU 526-40a	Support		111	
AZU 531-10	Coupe-circuit	VI	107–111	
AZU 531-81	Pontet		– –	
A 531-87	Tirant		104–108	
A 531-91a	Support		– –	
A 531-94a	Barrette		– –	
A 532-0	Dynamo		112	
A 532-0a	Dynamo		–	
A 532-0e	Dynamo	VI	115	
A 532-0f	Dynamo	VI	119	
A 532-0g	Dynamo	VI	–	
AZ 532-0b	Dynamo	VI	120	
AZ 532-0c	Dynamo	VI	116	
A 532-5	Borne		112	
A 532-5b	Vis	VI	115	
A 532-5c	Vis	VI	119	
A 532-5d	Vis	VI	115	
A 532-5e	Vis	VI	116–119–120	
A 532-6	Borne		112	
AZ 532-10a	Voyant	VI	107–108	
A 532-11	Porte-balai		112	
A 532-11a	Porte-balai		–	
A 532-11c	Porte-balai	VI	115–116	
A 532-11d	Porte-balai	VI	119	
A 532-11e	Porte-balai	VI	–	
A 532-11i	Porte-balai	VI	–	
A 532-15	Ressort		112	
A 532-15a	Ressort		–	
A 532-15e	Ressort	VI	119	
A 532-16	Couvercle		112	
A 532-16a	Couvercle		–	
A 532-16c	Couvercle	VI	115	
A 532-16d	Couvercle	VI	119	
A 532-16e	Couvercle	VI	115	
A 532-16f	Couvercle	VI	119	
A 532-16g	Couvercle	VI	–	
AZ 532-16b	Couvercle	VI	116	
AZ 532-16c	Couvercle	VI	120	
A 532-19	Balai	VI	112	
A 532-19b	Balai	VI	116	
A 532-19c	Balai	VI	119	
A 532-19f	Balai	VI	119–120	
A 532-27	Bobine	VI	112	
A 532-27a	Bobine	VI	–	
A 532-27c	Bobine	VI	120	
A 532-27d	Bobine	VI	119	
A 532-27e	Bobine	VI	115	
A 532-27f	Bobine	VI	119	
AZ 532-27b	Bobine	VI	116	

NUMÉRO		DÉSIGNATION	RAYON	NUMÉRO DES PAGES	OBSERVATIONS
AZ	532-27c	Bobine	VI	120	
A	532-28	Induit		112	
A	532-28b	Induit	VI	115	
A	532-28d	Induit	VI	–	
A	532-28e	Induit	VI	119	
AZ	532-28b	Induit	VI	116	
AZ	532-28c	Induit	VI	120	
A	532-31	Borne		112	
A	532-31a	Vis	VI	115	
A	532-31b	Vis	VI	115–116	
A	532-31c	Vis	VI	119–120	
A	532-31d	Vis	VI	115–116	
A	532-82	Axe	VI	119–120	
A	532-90	Vis	VI	119	
A	532-91	Vis	VI	115	
A	532-91a	Vis	VI	119	
A	532-93a	Plaquette	VI	115	
A	532-93b	Plaquette	VI	115–116	
A	532-94	Vis		112	
A	532-94a	Vis		–	
A	532-94c	Vis	VI	115	
A	532-94d	Vis	VI	119–120	
A	532-94e	Vis	VI	115–116	
A	532-99	Cheminée		112-115-116-119-120	
A	533-01	Démarreur	VI	123	
A	533-01a	Démarreur	VI	127	
A	533-01d	Démarreur	VI	–	
A	533-01h	Démarreur	VI	–	
AM	533-01	Démarreur	VI	124	
AM	533-01a	Démarreur	VI	128	
A	533-02	Pignon	VI	123–124–127	
A	533-03	Bendix	VI	– – –	
A	533-04	Contacteur	VI	123–124	
A	533-04b	Contacteur	VI	127–128	
A	533-1	Couronne		9–123	
A	533-1a	Couronne		9-123-124-127-128	
A	533-2	Bague	VI	123–124–127–128	
A	533-3	Palier	VI	123	
A	533-3a	Palier	VI	–	
A	533-3b	Palier	VI	127	
A	533-3c	Palier	VI	123	
A	533-3d	Palier	VI	127	
A	533-3g	Palier	VI	–	
AM	533-3	Palier	VI	124	
AM	533-3a	Palier	VI	128	
A	533-4a	Fourchette	VI	127	
A	533-4b	Fourchette	VI	124	
A	533-5	Axe	VI	123	
A	533-5a	Axe	VI	127–128	
A	533-6	Ressort	VI	123–124–127	
A	533-7	Poulie	VI	– – –	
A	533-9	Bobine	VI	123	
A	533-9a	Bobine	VI	123–124	
A	533-9b	Bobine	VI	127	
A	533-9c	Bobine	VI	–	
A	533-9f	Bobines	VI	127–128	
A	533-10	Lame	VI	123–124	
A	533-10a	Lame	VI	127	
A	533-10b	Borne	VI	127–128	
A	533-11	Induit	VI	123	
A	533-11b	Induit	VI	127	
A	533-11c	Induit	VI	123–124	
A	533-11d	Induit	VI	127	
A	533-11g	Induit	VI	127–128	
A	533-12b	Bague	VI	123–124–127–128	
A	533-13	Palier	VI	123	
A	533-13a	Palier	VI	–	
A	533-13b	Palier	VI	127	
A	533-13c	Palier	VI	–	
A	533-13d	Palier	VI	123–124	
A	533-13g	Palier	VI	127–128	
A	533-14	Porte-balai	VI	123	
A	533-14a	Porte-balai	VI	123–124	
A	533-14b	Porte-balai	VI	127–128	
A	533-15	Balai	VI	123	
A	533-15a	Balai	VI	123–124	
A	533-15b	Balai	VI	– –	
A	533-15e	Balai	VI	127	
A	533-15f	Balai	VI	–	
A	533-15g	Balai	VI	–	
A	533-15m	Balai	VI	127–128	
A	533-16	Ressort	VI	123	
A	533-17	Ressort	VI	–	
A	533-17a	Ressort	VI	123–124	
A	533-17b	Ressort	VI	127	
A	533-18	Sangle	VI	123	
A	533-18a	Sangle	VI	127	
A	533-21a	Lanceur	VI	127–128	
A	533-93	Sangle	VI	123–124	
A	533-94	Rondelle	VI	– –	
A	533-94b	Rondelle	VI	127–128	
A	533-95	Vis	VI	123–124–128	
A	533-96	Écrou	VI	115–119–120–123 127–128	
A	533-97	Tige	VI	123	
A	533-97a	Tige	VI	123–124–127	
A	533-97b	Tige	VI	127	
A	533-97e	Tige	VI	127–128	

NUMÉRO	DÉSIGNATION	RAYON	NUMÉRO DES PAGES	OBSERVATIONS
A 533-98	Vis	VI	123	
A 533-99	Jonc	VI	123–124–127	
A 535-1	Régulateur	VI	112–115–119	
A 535-1b	Régulateur	VI	– – –	
A 535-1c	Régulateur	VI	115–119	
A 535-1d	Régulateur	VI	– –	
A 535-1e	Régulateur	VI	– –	
AZ 535-1b	Régulateur	VI	116–120	
AZ 535-1c	Régulateur	VI	– –	
AZ 535-1e	Régulateur	VI	– –	
AZ 535-98	Support		– –	
A 541-01	Support		131	
AZ 541-01	Support		–	
AZ 541-01a	Support		136	
AZU 541-01	Support		131	
A 541-1	Phare	VI	131–136	
A 541-1a	Phare	VI	131	
A 541-1b	Phare	VI	131–136	
A 541-1c	Phare	VI	– –	
AZ 541-1p	Phare	VI	136	
AZ 541-1q	Phare	VI	–	
AZ 541-1r	Phare	VI	–	
AZ 541-1s	Phare	VI	–	
A 541-2	Glace	VI	131–136	
A 541-4	Glace	VI	131	
A 541-4a	Glace	VI	131–136	
A 541-4b	Glace	VI	– –	
AZ 541-4f	Glace	VI	136	
A 541-7	Commande		131	
A 541-7b	Commande		–	
AZ 541-7	Commande		136	
A 541-10	Porte	VI	131–136	
AZ 541-12	Porte	VI	136	
AZ 541-12a	Porte	VI	–	
AZ 541-16a	Connecteur	VI	–	
A 541-74	Cercle	VI	131–136	
A 541-75	Rondelle		– –	
A 541-76	Écrou		131	
AZ 541-85	Entretoise		136	
A 541-86	Barillet		131–136	
AZ 544-03	Lanterne	VI	132	
AZ 544-03a	Lanterne	VI	–	
AZ 544-03b	Lanterne	VI	–	
AZ 544-03c	Lanterne	VI	133–139	
AZ 544-03d	Lanterne	VI	132	
AZ 544-03e	Lanterne	VI	133–139	
AZ 544-03h	Lanterne	VI	139	
AZ 544-03i	Lanterne	VI	–	
AZ 544-03j	Lanterne	VI	–	
AZ 544-03k	Lanterne	VI	139	
AZ 544-011	Lanterne	VI	133–139	
AZU 544-016	Feu	VI	135–140	
AZU 544-016a	Feu	VI	– –	
A 544-1	Boîtier	VI	132–134–140	
AZ 544-1	Couvercle	VI	132	
AZ 544-1a	Couvercle	VI	132–133–139	
AZ 544-1b	Boîtier	VI	133–139	
AZ 544-1c	Boîtier	VI	– –	
A 544-2	Platine		132–134–140	
A 544-3	Support		132–134	
AZ 544-12	Joint	VI	132	
AZ 544-12a	Joint	VI	132–133–139	
AZ 544-12b	Joint	VI	– – –	
AZ 544-13	Couvercle	VI	132	
AZ 544-13a	Couvercle	VI	132–133–139	
AZ 544-13c	Couvercle	VI	139	
AZ 544-13d	Couvercle	VI	–	
AZ 544-13e	Couvercle	VI	–	
AZ 544-13f	Couvercle	VI	–	
A 544-97	Plaque	VI	132–134–140	
A 544-98	Support	VI	132–134	
AM 545-03	Plafonnier	VI	135–140	
AZ 545-03	Plafonnier	VI	139	
AM 545-4	Glace	VI	135–140	
AZ 545-4	Glace	VI	139	
AZU 545-98	Support	VI	135–140	
AU 551-2	Support		186	
AZU 551-2a	Support	VI	–	
A 551-3b	Rétroviseur	VI	198	
AZU 551-3a	Rétroviseur	VI	186	
AZU 551-3g	Rétroviseur	VI	178	
AU 551-95	Rondelle		18–186	
A 554-1a	Écran		198	
A 554-1b	Écran	VI	–	
AM 554-1	Écran		–	
A 554-2b	Support		–	
A 554-2c	Support		–	
A 554-92	Jonc	VI	–	
AW 561-02	Moteur	VI	143	
AZ 561-2	Moteur	VI	144	
AZ 561-6	Patte	VI	–	
AZ 561-6a	Patte	VI	–	
AZ 561-64	Écrou	VI	–	
AM 561-69	Bague	VI	–	
AZ 561-77	Vis	VI	–	
AZ 561-78	Rondelle	VI	–	
AM 561-79	Bague	VI	–	
AM 561-97	Entretoise	VI	–	

NUMÉRO	DÉSIGNATION	RAYON	NUMÉRO DES PAGES	OBSERVATIONS
A 563-03b	Carter		143	
A 563-03c	Carter		107–143	
A 563-04	Vis	VI	– –	
A 563-8a	Ressort	VI	143	
A 563-13	Flexible	VI	107–143	
A 563-13a	Flexible	VI	– –	
A 563-16c	Arbre	VI	– –	
A 563-76	Manchon	VI	– –	
A 563-98	Support		169–173	
AZ 564-5	Buse		147	
AZ 564-5a	Buse		148	
AZ 564-5b	Buse		152	
AZ 564-5d	Buse		–	
AZ 564-49	Bouton	VI	148–152	
AZ 564-74	Joint		147–169–173	
AZ 564-74a	Joint		148–152	
AZ 564-74b	Joint		152	
AZ 564-81	Tôle		147	
AZ 564-81a	Tôle		148	
AZ 564-81b	Tôle		152	
AZ 564-82	Prise		147	
AZ 564-84	Manche		–	
AZ 564-84b	Conduit		148–152	
AZ 564-94	Ressort		147	
AZ 564-94a	Ressort		148–152	
AZ 565-0	Essuie-glace	VI	144	
AW 565-04	Tringlerie	VI	143	
AZ 565-04	Mécanisme	VI	144	
A 565-1a	Raclette	VI	143	
A 565-2a	Balai	VI	–	
AZ 565-2	Balai	VI	144	
AZ 565-2b	Balai	VI	–	
AZ 565-2c	Balai	VI	–	
A 565-4	Bielle	VI	143	
AZ 565-4	Bielle	VI	–	
A 565-5	Support		–	
AZ 565-5	Support	VI	144	
AZ 565-5a	Support	VI	143	
A 565-7	Bielle	VI	–	
AZ 565-7	Bielle	VI	–	
A 565-8	Axe	VI	–	
AZ 565-8	Axe	VI	–	
AZ 565-10	Porte-balai	VI	144	
AZ 565-10b	Porte-balai	VI	–	
AZ 565-10c	Porte-balai	VI	–	
AZ 565-12	Raclette	VI	–	
AZ 565-14	Support	VI	–	
AZ 565-18	Tringle	VI	–	
AZ 565-49	Rondelle	VI	–	

NUMÉRO	DÉSIGNATION	RAYON	NUMÉRO DES PAGES	OBSERVATIONS
AZ 565-49a	Rondelle	VI	144	
AZ 565-70	Clip	VI	–	
AZ 565-79	Écrou	VI	–	
AM 565-94	Écrou	VI	–	
AZ 565-94	Écrou	VI	–	
AZ 565-96	Rondelle	VI	–	
A 565-97	Jonc		143	
A 565-98	Rondelle	VI	–	
AZ 565-113	Manivelle	VI	144	
A 571-1	Avertisseur	VI	156	
AZ 571-5b	Avertisseur	VI	–	
A 571-99	Support		–	
A 571-99b	Support		–	
AZ 571-99	Lame		–	
AZ 575-8	Joint	VI	139–140	
AZ 575-16	Feu	VI	133–134	
AZ 575-16a	Feu	VI	– –	
AZ 575-16w	Feu	VI	139–140	
AZ 575-20	Couvercle	VI	133–134	
AZ 575-20a	Couvercle	VI	– –	
AZ 575-20s	Couvercle	VI	139–140	
AZ 575-22b	Joint	VI	133–140	
AZ 575-100a	Boîtier	VI	108	
AZ 576-02	Interrupteur	VI	132–135–139–140	
AZ 576-99	Collier		– – – –	
A 578-1	Plaque		158	
A 578-1b	Plaque		–	
A 579-1	Catadioptre	VI	132–134–140	
AM 611-85	Cache-écrou	VI	49	
AM 611-86	Vis	VI	–	
AM 611-87	Vis	VI	–	
AZ 611-94	Bride		57	
AZ 611-96	Gaine		–	
A 615-02	Pare-chocs		158	
AZ 615-1	Support		161	
AZ 615-1a	Support		–	
AZU 615-3	Pare-chocs		158	
AZ 615-4a	Pare-chocs		–	
AZ 615-4c	Pare-chocs		–	
AZ 615-4e	Pare-chocs		–	
AZ 615-4g	Pare-chocs		161	
AZ 615-8	Support		162	
AZ 615-19	Tampon		161	
AZ 615-22	Butoir	VI	162	
AZ 615-44	Coupelle	VI	–	
AZ 615-46	Barre	VI	161	
AZ 615-46a	Barre	VI	–	
AZ 615-72	Barre	VI	162	
AZ 615-72a	Barre	VI	–	

NUMÉRO	DÉSIGNATION	RAYON	NUMÉRO DES PAGES	OBSERVATIONS
AZ 615-76	Équerre		165	
AZ 615-76a	Équerre		–	
A 615-84	Butée		158-161-165-185-190	
AZ 615-88	Support		162	
AZ 615-90a	Pare-chocs		–	
AZ 615-90b	Pare-chocs		–	
A 615-91	Tampon		158	
A 615-95	Jonc	VI	–	
A 615-100	Embout	VI	–	
AZ 615-121	Renfort		162	
AZ 615-121a	Renfort		–	
AZ 615-129	Renfort		161	
AM 616-87	Anneau	VI	165	
AZ 616-99	Patte	VI	–	
A 623-0a	Cric	VI	157	
AU 623-84	Coffre		173	
AZU 625-1	Support		157	
AZ 643-1	Conduit		148–152	
A 643-2	Conduit		147	
AZ 643-2	Conduit		148–152	
AZ 643-3	Prise		147	
AZ 643-3a	Prise		–	
AZ 643-3d	Prise		–	
AZ 643-3e	Prise		–	
AZ 643-3f	Prise		148–152	
AZ 643-3g	Prise		– –	
AZ 643-3h	Prise		152	
AZ 643-3i	Prise		–	
AZ 643-70	Prise		148	
AZ 643-70a	Tôle		–	
AZ 643-70d	Tôle		148–152	
AZ 643-70e	Tôle		– –	
AZ 643-70h	Tôle		152	
AZ 643-70i	Tôle		–	
A 643-90	Vis		147–152	
A 643-91a	Manche		147	
AZ 643-91	Manche		–	
AZ 643-91d	Manche		148–152	
AZ 643-121	Obturateur		148	
A 644-05	Commande	VI	147–148	
AZ 644-05	Commande	VI	– –	
AZ 644-05a	Commande	VI	152	
AZ 644-6	Ressort		147–148–152	
AZ 644-50	Tige		148–152	
AZ 644-50a	Tige		– –	
AZ 644-50b	Tige		152	
AZ 644-50c	Tige		–	
A 644-60	Embout		131–143–147	
A 644-61	Bouton		131–147	
AZ 644-61	Volet		148–152	
AZ 644-64	Tige		– –	
AZ 644-66	Biellette	VI	152	
AZ 644-77	Bouton	VI	–	
AZ 644-79	Armature	VI	147–148	
A 644-80	Grille	VI	– –	
AZ 644-80	Grillage		152	
A 644-81	Déflecteur		147	
AZ 644-81b	Déflecteur		–	
AZ 644-81c	Déflecteur		148	
AZU 644-81	Déflecteur		147	
A 644-83	Axe		147–148	
AZ 644-84	Bouton	VI	– –	
AZ 644-89	Ressort		148	
A 644-94	Profilé	VI	–	
A 644-95	Joint	VI	147–148	
A 644-96	Volet		– –	
AZ 644-96	Volet		152	
AZ 644-103	Écrou	VI	147–148	
AZ 644-113	Axe	VI	152	
AZ 644-115	Levier		148–152	
AZ 644-116	Œillet	VI	148–155	
AZ 644-118b	Levier	VI	– –	
AZ 651-47	Tringle		203	
AZU 651-49	Voyant	VI	173	
AZU 651-50	Barrette		–	
AZ 653-01	Antenne	VI	156	
AZ 653-01a	Antenne	VI	–	
AZ 653-010	Ensemble	VI	–	
AZ 653-2	Fil		–	
AZ 653-4	Support	VI	–	
AZ 653-5	Support	VI	–	
AZ 653-50	Ressort		–	
AZ 653-51	Attache		–	
AZU 661-68	Renfort		177	
AZU 661-69	Renfort		–	
AZU 661-70	Support		–	
AZU 661-71	Support		–	
AZU 661-72	Renfort		–	
AZU 661-73	Renfort		–	
AZU 661-74	Support		–	
AZU 661-75	Support		–	
AU 664-4	Support		–	
AZ 721-1v	Plate-forme		166	
AZ 721-1w	Plate-forme		–	
AZU 721-1i	Plate-forme		–	
AZU 721-1n	Plate-forme		–	
A 721-54	Pontet		165	
A 721-54a	Pontet		–	

NUMÉRO	DÉSIGNATION	RAYON	NUMÉRO DES PAGES	OBSERVATIONS
A 721-61	Tôle		166	
A 721-61a	Tôle		–	
A 721-62	Support		–	
A 721-65b	Support		–	
A 721-65c	Support		–	
A 721-67b	Support		–	
A 721-67c	Support		–	
A 721-84c	Traverse		165	
AZ 721-84	Traverse		–	
A 721-104	Tôle		–	
A 721-104a	Tôle		–	
A 721-111	Guide		–	
AU 811-98	Rambarde		177	
AU 811-99	Rambarde		–	
A 813-1	Baie		169	
AZ 813-1a	Baie		–	
AU 813-2	Tôle		173	
AZU 813-2b	Tôle		–	
A 813-64	Tube	VI	169–173	
A 813-87	Traverse		– –	
A 813-88	Traverse		169	
A 813-90	Traverse		–	
AU 813-97	Traverse		173	
AU 821-1	Panneau		177	
A 821-3a	Pied		169	
AU 821-4	Panneau		173	
AU 821-4a	Panneau		–	
AZU 821-5	Passage		–	
AZU 821-5a	Passage		–	
A 821-6	Brancard		169	
A 821-6a	Brancard		–	
AZ 821-6	Brancard		–	
AZ 821-6a	Brancard		–	
AZ 821-7j	Panneau		–	
AZ 821-7k	Panneau		–	
AU 821-61	Panneau		177	
AU 821-61a	Panneau		–	
AU 821-68	Pontet		173	
A 821-76	Patte		178	
A 821-77	Embout		–	
AU 821-85a	Panneau		177	
AU 821-86	Tôle		173	
AU 821-86a	Tôle		–	
A 821-90	Gousset		169	
AU 821-90	Tôle		177	
AU 821-90a	Tôle		–	
AU 821-91	Jet		173	
AU 821-91a	Jet		–	
AU 821-92	Gousset		–	
AU 821-92a	Gousset		173	
AZ 821-106	Bouchon	VI	169	
A 822-2	Tôle		169–173	
A 822-2a	Tôle		– –	
AZ 822-6	Bandeau	VI	155–169–173	
AZ 822-143	Protecteur		148–155	
AZ 823-1b	Panneau		169	
AZ 823-1c	Panneau		–	
AZU 823-4a	Partie		177	
AZU 823-6	Montant		–	
AZU 823-6a	Montant		–	
AZU 823-6d	Montant		–	
AZU 823-6e	Montant		–	
AU 823-90	Traverse		–	
AZU 825-77	Renfort		–	
AZU 825-95	Tôle		–	
AZU 825-95a	Tôle		–	
AZU 825-95b	Tôle		–	
AZU 825-95c	Tôle		–	
AU 825-96	Tôle		–	
AZU 825-98a	Tôle		–	
AU 825-99	Arceau		–	
AZU 826-58	Panneau		173	
AZ 831-1a	Plancher		169–173	
A 831-2	Planche		169	
AU 831-3b	Plancher		173	
AU 831-3c	Plancher		–	
AZ 831-85b	Plancher		169	
AZ 831-85c	Plancher		–	
AZU 831-94	Renfort		173	
AU 832-2	Plancher		–	
AU 832-3	Traverse		174–177	
AZ 832-4	Tôle		169	
AZ 832-5b	Fond		–	
AU 832-73	Traverse		174	
AZU 832-81	Traverse		–	
AZU 832-82	Traverse		–	
AU 832-84	Tôle		174–177	
AZ 832-91	Plaque		169	
AZ 833-01c	Tablier		169–174	
AZ 833-01w	Tablier		– –	
AZU 833-01c	Tablier		174	
AZU 833-01f	Tablier		–	
AZ 833-96	Tôle		170–174	
A 841-02b	Porte		178	
A 841-02c	Porte		–	
AZ 841-02p	Porte		–	
AZU 841-02	Porte		–	
AZU 841-02e	Porte		–	

NUMÉRO	DÉSIGNATION	RAYON	NUMÉRO DES PAGES	OBSERVATIONS
AZU 841-02h	Porte		178	
A 841-78	Tirant		–	
A 841-81b	Profilé		–	
A 841-81c	Profilé		–	
A 841-92	Charnière		–	
A 842-04b	Porte		–	
A 842-04c	Porte		–	
AZ 842-04j	Porte		–	
AZ 842-04k	Porte		–	
A 842-88b	Profilé		–	
A 842-88c	Profilé		–	
AU 844-1	Porte		177	
AK 844-11	Porte		185	
AK 844-11a	Porte		–	
AU 844-11	Porte		–	
AZU 844-11b	Porte		–	
AK 844-12	Porte		–	
AU 844-12	Porte		–	
AU 844-14	Branche		–	
AU 844-15	Branche		–	
AZ 844-19	Porte		182	
AZ 844-22	Bande	VI	–	
AZ 844-24a	Traverse		–	
AZ 844-59	Ressort		–	
AU 844-61	Crochet		177	
AU 844-63	Patte		–	
AU 844-63a	Patte		–	
AZU 844-63	Patte		–	
AZU 844-63a	Patte		–	
AZ 844-64	Béquille		182	
AU 844-69	Charnière		177	
AZ 844-72	Caoutchouc		182	
AZ 844-72a	Caoutchouc		–	
AU 844-80a	Axe	VI	185	
AU 844-88	Charnière		–	
AU 844-88a	Charnière		–	
AU 844-89	Caoutchouc		–	
AZ 844-89	Caoutchouc		182	
AU 844-90	Caoutchouc		185	
AZU 844-90	Caoutchouc		–	
AU 844-91	Charnière		–	
AU 844-91a	Charnière		–	
AZ 844-123	Pontet		182	
AZ 844-127	Caoutchouc	VI	–	
AZ 844-127a	Caoutchouc	VI	–	
AZ 844-128	Embout	VI	–	
AZ 844-128a	Embout	VI	–	
AZ 844-130	Gouttière		–	
AZ 851-1d	Aile		186	
AZ 851-1e	Aile		186	
AZU 851-1e	Aile		–	
A 851-3a	Aile		–	
AZ 851-3	Aile		–	
AZ 851-3b	Aile		–	
A 851-4	Bavette		–	
AM 851-51	Garniture	VI	108	
A 851-65	Support		165	
A 851-70	Support	VI	–	
A 851-72	Gousset	VI	186	
A 851-75	Renfort		–	
A 851-75a	Renfort		–	
A 851-80	Jonc	VI	–	
A 851-85	Écrou		174–186	
A 851-85a	Écrou		186	
A 851-86	Vis		–	
A 851-87	Jonc	VI	–	
A 851-87a	Jonc	VI	–	
A 851-87b	Jonc	VI	–	
AZ 851-91b	Support		–	
AZ 851-91c	Support		–	
AZ 851-91d	Support		–	
AZ 851-91e	Support		–	
AZ 852-01b	Capot		189	
AZ 852-2	Capot		190	
AZ 852-2a	Capot		–	
AZ 852-3	Rideau		189	
AZ 852-3g	Rideau		190	
AZ 852-3h	Rideau		–	
AZ 852-3i	Rideau		–	
AZ 852-3j	Rideau		–	
AZ 852-3m	Rideau		–	
A 852-5	Grillage		189	
AZ 852-5	Grillage		190	
AZ 852-5a	Grillage		–	
A 852-10	Béquille		189	
AZ 852-73	Caoutchouc		–	
AZ 852-74	Patte		190	
AZ 852-80	Patte		–	
A 852-89	Charnière		189–190	
A 852-90	Charnière		– –	
AZ 852-98	Joue		190	
AZ 852-98a	Joue		–	
AZ 852-100	Patte		–	
AZ 852-100a	Patte		–	
A 852-102a	Support		189	
A 852-103	Béquille		–	
AZ 852-106	Béquille		190	
A 852-108	Crochet		189	

NUMÉRO	DÉSIGNATION	RAYON	NUMÉRO DES PAGES	OBSERVATIONS
A 852-109	Ressort		189	
A 852-110	Patte		–	
AZ 852-110	Patte		131	
A 852-111	Patte		189	
AZ 852-119	Support		190	
AZ 852-132	Calandre		–	
AM 854-1	Enjoliveur		157	
A 854-11	Motif	VI	178	
A 854-12	Motif	VI	–	
A 854-13	Motif	VI	170	
AZ 854-14	Jonc	VI	158	
AZ 854-14a	Jonc	VI	–	
AZ 854-15	Jonc	VI	–	
A 854-16	Motif	VI	189	
AZ 854-16a	Jonc	VI	190	
A 854-18	Agrafe	VI	158	
A 854-19	Vis	VI	170–189	
A 854-20	Agrafe	VI	178	
AZ 854-64a	Jonc	VI	158	
AZ 854-64c	Jonc	VI	161	
AZ 854-64e	Jonc	VI	–	
AZ 854-65a	Jonc	VI	162	
AZ 854-65c	Jonc	VI	–	
AZ 854-65e	Jonc	VI	–	
AZ 854-77b	Profilé	VI	197	
AZ 854-77c	Profilé	VI	–	
A 854-87	Vis		189	
A 854-97	Chevron	VI	–	
A 854-97a	Chevron	VI	–	
AM 854-98	Vis	VI	157	
A 854-99a	Jonc	VI	189	
AZ 854-120a	Couvre-joint	VI	197	
AZ 854-122b	Profilé	VI	–	
AZ 854-122c	Profilé	VI	–	
AZ 854-123b	Profilé	VI	–	
AZ 854-123c	Profilé	VI	–	
A 861-3	Poignée		178	
AZ 861-3b	Poignée		–	
A 861-5a	Serrure		–	
AZ 861-5b	Serrure		–	
A 861-7a	Serrure		–	
AZ 861-7a	Serrure		178–185	
A 861-9a	Serrure		178	
AZ 861-9a	Serrure		–	
A 861-13a	Jeu	VI	–	
AU 861-13a	Jeu	VI	178–185	
AZ 861-22	Pêne		182	
AZ 861-34	Ressort		–	
A 861-35	Barillet	VI	178–185	
AZ 861-36	Pêne		190	
AZ 861-37	Serrure		–	
AZ 861-37a	Serrure		–	
AZ 861-42	Poignée	VI	182	
A 861-43	Barillet	VI	107–108	
AZ 861-57	Gâche		182	
AZ 861-58	Plaque		178	
AZ 861-70	Support		190	
AZ 861-71	Bras		–	
AZ 861-71b	Bras		–	
A 861-72a	Broche	VI	178–185	
AZ 861-72	Broche	VI	181	
AZ 861-72a	Broche	VI	182	
A 861-74	Rondelle		181–182–185	
A 861-75a	Embase		181	
A 861-76	Corps	VI	181–185	
AZ 861-76b	Corps	VI	181	
A 861-80	Vis		184–185	
A 861-81	Ensemble		181	
A 861-84	Rondelle		–	
A 861-85	Embase	VI	–	
AZ 861-89	Embase	VI	182–185	
AZ 861-127	Gâche		190	
AZ 861-139	Butée	VI	–	
AZ 861-162	Ressort		–	
AZ 861-196	Embout	VI	181	
AZ 861-197	Vis	VI	–	
A 863-2a	Pêne		189	
A 863-7	Poignée		–	
A 863-7a	Poignée		–	
AU 863-89	Gâche		177	
AU 863-95	Tirette		185	
A 863-98a	Gâche		189	
A 863-98c	Gâche		–	
AU 912-3a	Armature		202	
AU 912-3b	Armature	VI	–	
AU 912-13a	Garniture		204	
AU 912-13b	Garniture		–	
AU 912-13d	Garniture		–	
AZU 912-13	Garniture		–	
AZU 912-13a	Garniture		–	
AZU 912-13b	Garniture		–	
AZU 912-13c	Garniture		–	
AZ 922-04	Armature		202	
AM 922-05	Cadre		203	
A 922-3	Lanière		202	
A 922-4	Lanière		–	
A 922-5	Lanière		–	
A 922-6	Lanière		–	

NUMÉRO	DÉSIGNATION	RAYON	NUMÉRO DES PAGES	OBSERVATIONS
AM 922-12	Levier		203	
AZ 922-21	Garniture		204	
AZ 922-21a	Garniture		–	
AZ 922-21b	Garniture		–	
AZ 922-21c	Garniture		–	
AZ 922-38	Garniture		–	
AZ 922-38a	Garniture		–	
AZ 922-38b	Garniture		–	
AZ 922-38c	Garniture		–	
AZ 922-38d	Garniture		–	
AZ 922-38e	Garniture		–	
AZ 922-38f	Garniture		–	
AZ 922-38g	Garniture		–	
AZ 922-48	Verrou		202	
AM 922-54	Support		203	
A 922-56g	Garniture		204	
A 922-56h	Garniture		–	
A 922-56j	Garniture		–	
A 922-56k	Garniture		–	
A 922-56l	Garniture		–	
AZ 922-56	Garniture		–	
AZ 922-56a	Garniture		–	
AZ 922-56c	Garniture		–	
AZ 922-56f	Garniture		–	
AZ 922-66	Dessous		203	
AZ 922-66a	Dessous		–	
AZ 922-67	Dessous		–	
A 922-68	Bouchon	VI	170–174	
A 922-69h	Garniture		204	
A 922-69i	Garniture		–	
A 922-69j	Garniture		–	
A 922-69k	Garniture		–	
A 922-69n	Garniture		–	
A 922-69p	Garniture		–	
A 922-69q	Garniture		–	
A 922-69r	Garniture		–	
A 922-69s	Garniture		–	
A 922-69t	Garniture		–	
AZ 922-69	Garniture		–	
AZ 922-69a	Garniture		–	
AZ 922-69b	Garniture		–	
AZ 922-69c	Garniture		–	
AZ 922-69d	Garniture		–	
AZ 922-69e	Garniture		–	
AZ 922-69j	Garniture		–	
AZ 922-69k	Garniture		–	
A 922-84a	Armature		202	
A 922-84b	Armature	VI	–	
AZ 922-84	Armature	VI	203	

NUMÉRO	DÉSIGNATION	RAYON	NUMÉRO DES PAGES	OBSERVATIONS
AZ 922-89a	Bourrelet	VI	202	
A 922-94b	Armature		–	
AM 922-94d	Armature	VI	203	
A 922-101	Crochet	VI	202	
A 922-102	Embout		202–203	
AM 922-104	Tringle		203	
A 922-109	Armature		202	
AM 922-109b	Tringle	VI	203	
A 922-110	Armature		202	
A 922-111	Crochet		202–203	
A 922-112	Crochet		– –	
AM 922-112	Crochet		203	
A 922-113	Anneau		202–203	
AM 922-132	Anneau		203	
AM 922-135	Tringle		–	
AM 922-158	Support		–	
AM 922-160a	Tringle		–	
AM 922-228	Tampon		–	
AM 922-229	Obturateur	VI	–	
AZ 922-239	Dessous		–	
AM 922-258	Dessous		–	
AM 922-258a	Dessous		–	
AM 922-267	Dessous		–	
AM 922-271	Ressort		–	
A 961-3b	Glace	VI	193–197	
A 961-4	Glace	VI	– –	
A 961-5	Glace	VI	– –	
A 961-6	Glace	VI	– –	
A 961-7	Glace	VI	193	
A 961-7a	Glace	VI	193–197	
AK 961-7	Glace	VI	185	
AU 961-7	Glace	VI	–	
AZU 961-32	Glace	VI	177	
AZU 961-33	Scellement		–	
A 961-53	Gâche		190–193–197	
AZ 961-54	Doigt	VI	197	
AZ 961-55	Montant		–	
AZ 961-55a	Montant		–	
A 961-60a	Couvre-joint		193	
AZ 961-60	Couvre-joint	VI	197	
A 961-61	Caoutchouc	VI	193	
A 961-61a	Caoutchouc		193–197	
AK 961-61	Encadrement		185	
AU 961-61	Encadrement	VI	–	
A 961-62b	Fermeture		193–197	
A 961-74	Scellement	VI	193	
AZ 961-74c	Encadrement	VI	193–197	
AZ 961-74d	Encadrement	VI	–	
A 961-75	Montant		193	

NUMÉRO	ALÉSAGE COURSE	CYLINDRÉE	TAUX DE COMPRESSION	CARACTÉRISTIQUES	TYPE	OBSERVATIONS
A 1-03	62×62	375 cm³	6,2	Fixat. dynamo en 3 points.	A, AU	Jusque Mars 51. N.F.P.
A 1-03a	—	—	—	Fixat. dynamo en 3 points.	—	Mars 51-Novembre 52. N.F.P.
A 1-03b	—	—	—	Fixat. dynamo en 2 points.	—	Depuis Novembre 52. N.F.P.
AZ 1-03	66×62	425 cm³	—	Avec volant tôle AZ 121-05. Pistons plats.	AZ	Jusque Octobre 55. N.F.P.
AZU 1-03	—	—	—	Avec volant fonte AZU 121-05. Pistons plats.	AZU	Jusque Décembre 55. N.F.P.
AZ 1-03c	—	—	7	Avec volant tôle AZ 121-05a. Pistons bombés.	AZ (embrayage centrifuge)	Octobre 55 - Octobre 61. N.F.P.
AZU 1-03b	—	—	—	Avec volant fonte AM 121-05a. Pistons bombés.	AZU	Décembre 55 - Février 62. N.F.P.
					AZ (embrayage normal)	Jusque Octobre 61.
AZ 1-03e	—	—	7,5	Avec volant-moteur fonte : — AM 121-05e. Octobre 61-Mars 62. — AM 121-05a. Depuis Mars 62.	AZ (embrayage normal)	Octobre 61-Mars 63. N.F.P.
					AZU	Février 62-Mars 63.
AZ 1-03f	—	—	—	Avec volant-moteur tôle : — AZ 121-05c. Octobre 61-Mars 62. — AZ 121-05a. Depuis Mars 62.	AZ (embrayage centrifuge)	Octobre 61-Mars 63. N.F.P.
AZ 1-03k	—	—	—	Avec culasses : — AZ 112-02b. AZ 112-02c. Juque Septembre 63. — AZ 112-02d. AZ 112-02e Depuis Septembre 63.	AZ (embrayage normal) AZU	Depuis Mars 63.
AZ 1-03m	—	—	—	Avec culasses : — AZ 112-02b. AZ 112-02c. Jusque Septembre 63. — AZ 112-02d. AZ 112-02e. Depuis Septembre 63.	AZ (embrayage centrifuge)	Depuis Mars 63.

NOTA. — Les moteurs sont fournis :

Avec : Réfrigérateur d'huile, jauge d'huile, allumeur.

Sans : Support AV, collecteur d'air, grille de ventilateur, ventilateur, reniflard, tubulure d'admission - échappement, dynamo, démarreur, bougies, filtre à air, carburateur, pompe à essence et tige de commande, embrayage ni disque.

NUMÉRO	COTÉ	CARACTÉRISTIQUES	TYPE	OBSERVATIONS
		NUE : avec guides et sièges de soupape, tube enveloppe de tige de culbuteur, sans goujons. Embrèvement pour cylindre diamètre : 75 mm.		
A 112-01	Gauche	Trou de fixat. supérieur du collecteur d'air incliné de 30° environ vers le collecteur, montage collecteur avec conduit en une seule pièce.	A, AU	Jusque Juin 51. R. p. A 112-01d; d.e.o. : 1-A 242-80, 1-A 124-92b.
A 112-01a	Droit			Jusque Juin 51. R. p. A 112-01e; d.e.o. : 1-A 242-80a, 1-A 124-92b.
A 112-01b	Gauche	Trou de fixat. supérieur du collecteur d'air perpendiculaire au plan de joint des tubulures d'admission et d'échappement, montage collecteur avec patte soudée ou vissée sur conduit, bossage des guides de soupape, haut. 10,5 mm.	A, AU	Juin 51-Octobre 54. R. p. A 112-01d; d.e.o. : 1-A 124-92b.
A 112-01c	Droit			Juin 51-Octobre 54. R. p. A 112-01e; d.e.o. : 1-A 124-92b.
A 112-01d	Gauche	Bossage des guides de soupape, haut. 8 mm.	A, AU	Depuis Octobre 54.
A 112-01e	Droit			
AZ 112-01	Gauche	Embrèvement pour cylindre, diamètre 80 mm.	AZ,AZU	Jusque Mars 63.
AZ 112-01a	Droit			
AZ 112-01b	Gauche	Sièges de soupape adm. 38,5 mm. Échap. 32 mm.	AZ,AZU	*Mars 63. Septembre 63. R. p. AZ 112-01d; d.e.o.: 2 AM 124-14 - 2 AM 124-9 - 2 AM 124-25 - 2 AM 124-11a.*
AZ 112-01c	Droit			*Mars 63. Septembre 63. R. p. AZ 112-01e; d.e.o.: 2 AM 124-14 - 2 AM 124-9 - 2 AM 124-25 - 2 AM 124-11a.*
AZ 112-01d	Gauche	Diam 32 mm pour centrage infér. de soupape.	AZ,AZU	Depuis Septembre 63.
AZ 112-01e	Droit			
		COMPLÈTE : avec goujons, soupapes, culbuteurs.		
A 112-02	Gauche	Mêmes que A 112-01 et A 112-01a.	A, AU	Jusque Juin 51. N.F.P.
A 112-02a	Droit			
A 112-02b	Gauche	Mêmes que A 112-01b et A 112-01c.	A, AU	Juin 51-Octobre 54. N.F.P.
A 112-02c	Droit			
A 112-02d	Gauche	Mêmes que A 112-01d et A 112-01e.	A, AU	Depuis Octobre 54. N.F.P.
A 112-02e	Droit			
AZ 112-02	Gauche	Mêmes que AZ 112-01 et AZ 112-01a.	AZ,AZU	Jusque Mars 63.
AZ 112-02a	Droit			
AZ 112-02b	Gauche	Soupapes adm. 38,5 mm. Échap. 32 mm.	AZ,AZU	Mars 63-Septembre 63. R. p. AZ 112-02d.
AZ 112-02c	Droit			Mars 63-Septembre 63. R. p. AZ 112-02e.
AZ 112-02d	Gauche	Diam. 32 mm pour centrage infér. de soupape.	AZ,AZU	Depuis Septembre 63.
AZ 112-02e	Droit			

NUMÉRO	Entrée d'huile au logement du corps de pompe	Pied de centrage des coussinets AV et AR du vilebrequin	Centrage : moteur-boîte de vitesse	Fixat. dynamo	Logement de cylindre	TYPE	OBSERVATIONS
A 114-01	Bord du trou de 4,5 mm à 2 mm du plan de joint des demi-carters.	A 113-99, long. 16 mm, diam. 8 mm.	Logement : profondeur 3 mm. Pied A 331-99 long. 6 mm, dépassant de 3 mm.	3 points	80 mm	A	Jusque Octobre 49. N.F.P.
A 114-01a	Bord du trou de 4,5 mm à 6 mm du plan de joint des demi-carters.	Montage d'origine : A 113-99, long. 16 mm, diam. 8 mm. Montage PD : A 113-99a, long. 11,8 mm, diam. 8 mm.	Montage d'origine : logement profondeur 3 mm. Pied A 331-99, long. 6 mm, dépassant de 3 mm. Montage PD : logement profondeur : 5 mm. Pied A 331-99b, long. 8,7 mm, dépassant de 3,7 mm.	— dº —	— dº —	A	Octobre 49-Novembre 50. N.F.P.
A 114-01b	— dº —	A 114-88, long. 8 mm et 3 mm, diam. 8 mm et 5 mm.	Logement : profondeur 3 mm. Pied A 331-99, long. 6 mm, dépassant de 3 mm.	— dº —	— dº —	A	Novembre 50-Mars 51. R. p. : A 114-01d; d. e. o. : 2-A 331-99b.
A 114-01d	— dº —	— dº —	— dº —	— dº —	— dº —	A, AU,	Mars 51-Novembre 52.
A 114-01c	— dº —	— dº —	Logement : profondeur 5 mm. Pied A 331-99a, long. 17 mm, dépassant de 12 mm.	2 points	— dº —	A, AU, AZU AZU	Depuis Novembre 52. Jusque Janvier 59. Avril 59-Janvier 61.
AZ 114-01	— dº —	— dº —	Logement : profondeur 5mm. Pied AZ 331-99, long. 27,5 mm dépassant de 22,5 mm.	— dº —	— dº —	AZ AZU	Jusque Janvier 59. Avril 59-Avril 61. Janvier 61-Avril 61. *R.p. : AZ 111-01 c; d. e. o. : 2-AZ 114-94a, 4-AZ 114-95a.*
A 114-01f	— dº —	— dº —	— dº —	— dº —	82 mm	AZU	Janvier 59 - Avril 59.
AZ 114-01a	— dº —	— dº —	— dº —	— dº —	— dº —	AZ	Janvier 59 - Avril 59.
AZ 114-01b	— dº —	— dº —	— dº —	— dº —	80 mm	AZ AZU	*Avril* 61-*Mars* 63. *R.p. : AZ 114-01 c; d. e. o. : 2-AZ 114-94a, 4-AZ 114-95a.*
AZ 114-01c	— dº —	— dº —	— dº —	— dº —	— dº —	AZ AZU	Depuis Mars 63.

NOTA. — **Composition avec : goujons, bouchons de vidange, pieds de centrage; sans : clapet de décharge.**
— Les carters moteurs que nous livrons comportent un alésage : diamètre 42 mm pour passage de la turbine retour d'huile sur vilebrequin; en cas de rechange d'un carter usiné à 42,5 mm demander en outre une turbine A 132-85.

NUMÉRO	COTÉ	ALÉSAGE	Taux de compression	PISTON	AILETTES	Diam. extér. côté carter	TYPE	OBSERVATIONS
A 111-01b	D ou G	62 mm	6,2	Plat	venues de fonderie	80 mm	A - AU	Remplace modèle à ailettes usinées.
AZ 111-01g	D ou G	66 mm	— dº —	— dº —	— dº —	— dº —	AZ AZU	Jusque Octobre 55 Jusque Décembre 55 } Remplace modèle à ailettes usinées.
AZ 111-02a	Jeu de 2 D et G	— dº —	7	Bombé	— dº —	— dº —	AZ AZU AZ AZU	Octobre 55-Janvier 59 Décembre 55-Janvier 59 } Remplace modèle à ailettes usinées. Avril 59-Octobre 61. Avril 59-Février 62.
AZ 111-02c	Jeu de 2 D et G	— dº —	— dº —	— dº —	— dº —	82 mm	AZ AZU	Janvier 59-Avril 59.
AZ 111-01p	*G*	*— dº —*	*7,5*	*— dº —*	*15 ailettes*	*80 mm*	*AZ*	*Octobre 61-Mars 63.* } *R.p. 1. AZ 111-02b.*
AZ 111-01q	*D*	*— dº —*	*— dº —*	*— dº —*	*— dº —*	*— dº —*	*AZU*	*Février 62-Mars 63.* } *R.p. 1. AZ 111-02b.*
AZ 111-02b	Jeu de 2 D et G	— dº —	— dº —	— dº —	11 ailettes	— dº —	AZ AZU	Depuis Mars 63.

NOTA. — Les cylindres sont fournis avec piston, axe et segments appariés.

NUMÉRO	RAYON	COTES	CARACTÉRISTIQUES	COEFFICIENTS						OBSERVATIONS
				A - AU Jusque Octobre 51	A - AU Depuis Octobre 51 (cylindres à ailettes usinées)	A - AU Depuis Octobre 51 (cylindres à ailettes venues de fonderie)	AZ - AZU Jusque Avril 56	AZ - AZU Avril 56-Août 57 AZ Août 57-Septembre 58 (cylindres à ailettes usinées uniquement)	AZ - AZU Depuis Août 57 (cylindres à ailettes venues de fonderie uniquement)	
Segments d'étanchéité										
A 121 - 6	VI	62 × 2	Conique.	6	4					
A 121 - 6 b	VI	— d° —	Cylindrique, chromé.			4				
AZ 121 - 6	VI	66 × 2	Conique.				4	2		
AZ 121 - 6 a	VI	— d° —	Conique, phosphaté.				2	2	2	
AZ 121 - 6 c	VI	— d° —	Cylindrique, chromé.						2	
Segments racleurs										
A 121 - 7	VI	62 × 3,5	Cylindrique.	2						
A 121 - 7 a	VI	62 × 4	Cylindrique.		2	2				
AZ 121 - 7 c	VI	66 × 4,5	Conique.				2	2	2	

NUMÉRO	DÉSIGNATION	COEFFt
	NOTA. — Les pistons ne sont pas vendus en pièces détachées ; voir ensemble, cylindre et piston, page 4.	
A 113-2	*Coussinet de* 48×56×32,5 *(trou de pied de centrage* 8 *mm) AR de vilebrequin. Jusque Novembre* 50. *R. p.* A 113-2e; *d.e.o.* : 1-A 113-94; 1-A 114-88.	1
A 113-2e	Coussinet (alliage d'alu.) de 48×56×32,5 (trou d'ergot de centrage 5 mm) AR de vilebrequin (R. VI). Depuis Novembre 50.	1
A 113-6	*Coussinet AR d'arbre à cames formant corps de pompe à huile (sortie d'huile par une gorge larg.* 5,5 *mm sur diam. extér.) Jusque Octobre* 49. *N.F.P.*	1
A 113-6a	Coussinet AR d'arbre à cames formant corps de pompe à huile (sortie d'huile par trou de 5 mm et canal dans le corps, profondeur du logement de pignon et de roue 14,5 mm). **A, AU.** Depuis Octobre 49.	1
A 113-6b	Coussinet AR d'arbre à cames formant corps de pompe à huile (profondeur du logement de pignon et de roue 17 mm). **AZ, AZU.** Jusque Janvier 63.	1
AZ 113-6	Coussinet AR d'arbre à cames formant corps de pompe à huile (profondeur du logement de pignon 11 mm) (R. VI). Depuis Janvier 63.	1
A 113-94	*Butée de* 8×4,2 *d'ergot d'arrêt des coussinets de vilebrequin (pour remplacement des vilebrequins* A 121-02 *et* A 121-02a *par* A 121-02e; *du coussinet* A 113-2 *par* A 113-2a*). N.F.P.*	2
A 113-99	Pied de centrage de 8×16 : — des ½ carters moteur. Jusque Mars 51.	1
	— des coussinets AV et AR du vilebrequin. Jusque Novembre 50.	2
	— du volant moteur.	1
A 113-99a	Pied de centrage de 8×11,4 des coussinets AV et AR, du vilebrequin **montage PD - A.**	2
A 114-88	Ergot d'arrêt des coussinets de vilebrequin (diam. 8 et 5, long. 8 et 3). Novembre 50-Septembre 59.	2
A 114-88b	Ergot d'arrêt des coussinets de vilebrequin (diam. 8, long. 12,25) 1re possibilité. Depuis septembre 59.	2
A 114-88c	Ergot d'arrêt des coussinets de vilebrequin (diam. 8,2, long. 12,25) 2e possibilité. Depuis Septembre 59.	2
A 114-91	Bouchon TH de 12×175 d'obturation de prise de pression d'huile (R. VI). Novembre 52. Avril 65.	1
AZ 114-91	Bouchon TH de 12×150 d'obturation de prise de pression d'huile (R. VI). Depuis Avril 65.	1
A 114-93	Vis TH de 7×30 portée cylindrique sous tête, diamètre 7,5 mm de centrage et d'assemblage des ½ carters moteur (infér. AR) (R. VI). Depuis Juin 51.	1
A 114-94	*Goujon de* 8 *et* 10×182 *(filetages* 18,5 *et* 20*) infér. de fixat. de culasse. Jusque Septembre* 54. *R. p.* AZ 114-94a; *d.e.o.:* 1-A 112-98a; 1-456 203.	2
AZ 114-94	Goujon de 8×187,5 de fixat. inf. de culasse. Depuis Mars 63.	2
AZ 114-94a	Goujon de 8 et 10 × 179,5 (filetage 18,5 et 22) infér. de fixat. de culasse. **A, AU.** Depuis Septembre 54. **AZ, AZU.** Jusque Janvier 59. **AZ, AZU.** 2e possibilité. Mars 60-Mars 63.	2
AZ 114-94b	Goujon de 8 × 179,5 (filetages 18,5 et 22) infér. de fixat. de culasse. **AZ, AZU.** Janvier 59-Mars 63. 1re possibilité. Mars 60-Mars 63.	2
A 114-95	*Goujon de* 8 *et* 10×218 *(filetages* 18,5 *et* 20*) supér. de fixat. de culasse. Jusque Septembre* 54. *R. p.* AZ 114-95 a; *d.e.o.*:1-A 112-98a, 1-456203.	4
A 114-95b	*Goujon de* 8×217 *(filetages* 19 *et* 22*) supér. de fixat. de culasse.* **AZ, AZU.** *Janvier* 59-*Mars* 63. 1re *possibilité. Mars* 60-*Mars* 63. *R.p.* AZ 114-95b.	4
AZ 114-95	Goujon de 8×218 de fixat. sup. de culasse. Depuis Mars 63.	4
AZ 114-95a	Goujon de 8 et 10×215 (filetages 19 et 22) supér. de fixat. de culasse. **A, AU.** Depuis Septembre 54. **AZ, AZU.** Jusque Janvier 59. **AZ, AZU.** 2e possibilité. Mars 60-Mars 63.	4
AZ 114-95b	Goujon de 8 × 215 (filetages 19 et 22) supér. de fixat. de culasse **AZ, AZU.** Janvier 59-Mars 63. 1re possibilité. Mars 60-Mars 63.	4
A 114-96a	Goujon de 10×97 (filetages 20 et 20 diam. du corps 8 mm) d'assemblage des ½ carters moteur.	4
A 114-97	Entretoise de vis de fixat. du réfrigérateur d'huile (8×14×20). Depuis Avril 61.	2
A 121-02i	Vilebrequin avec bielles et bague d'étanchéité AV. **A, AU.** Depuis Janvier 52. Remplace modèles précédents. Jusque Novembre 50; d.e.o. : 2-A 113-94, 2-A 114-88, 1-A 113-2e, 1-A 121-80 (R. VI). Novembre 50-Janvier 52; d.e.o. : 1-A 113-2e, 1-A 121-80 (R. VI).	1
AZ 121-02 b	Vilebrequin avec bielles, alésage en bout de vilebrequin diam. 18 mm, diam. côté dynamo 34 mm sur 27 mm de long. **AZ, AZU.** Depuis Mars 63. Remplace modèle précédent.	1

Les numéros soulignés indiquent les pièces nouvelles ne figurant pas sur la planche.

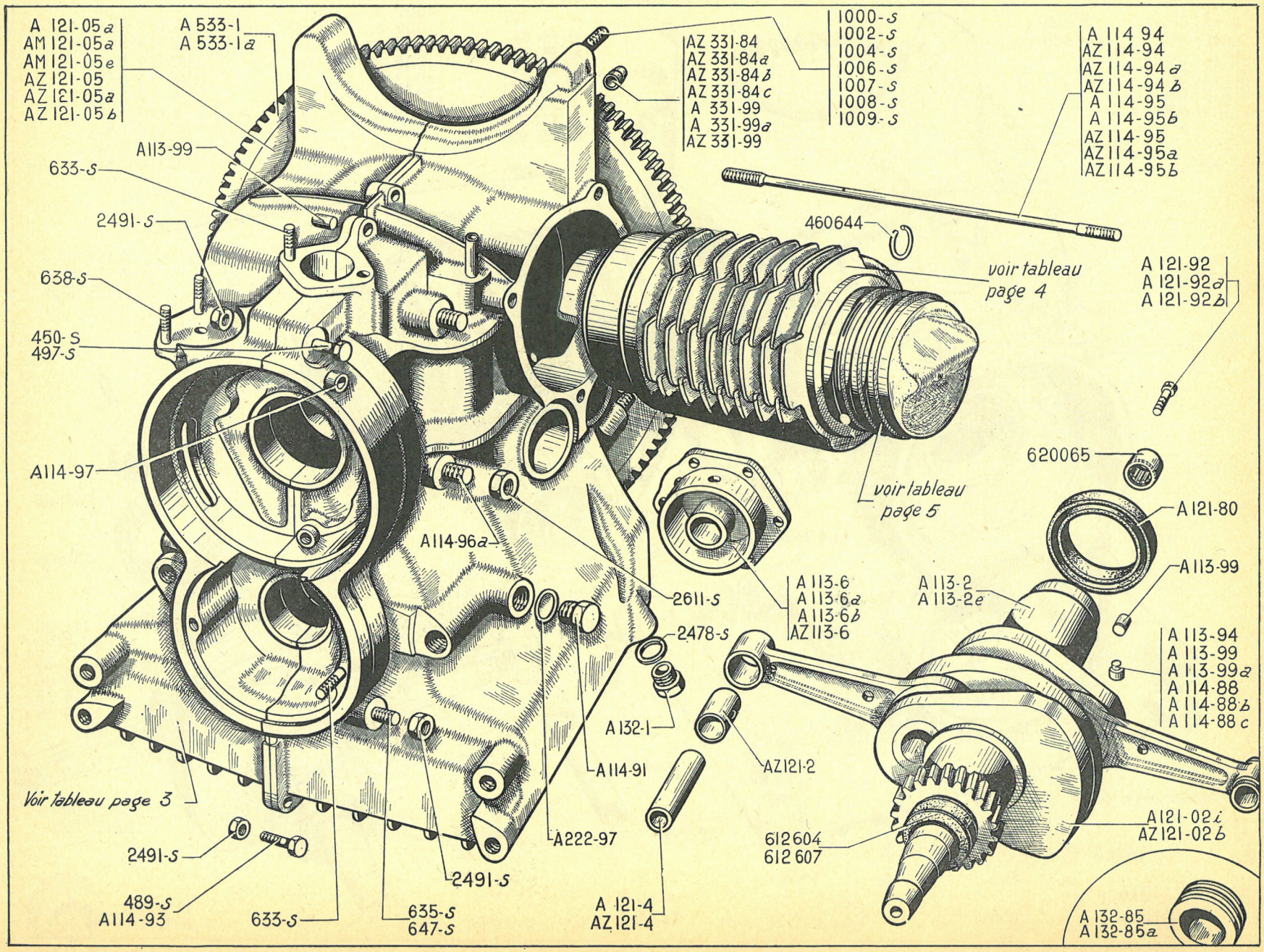
A 121-05a
AM 121-05a
AM 121-05e
AZ 121-05
AZ 121-05a
AZ 121-05b
A 533-1
A 533-1a
A113-99
633-S
2491-S
638-S
450-S
497-S
A114-97
AZ 331-84
AZ 331-84a
AZ 331-84b
AZ 331-84c
A 331-99
A 331-99a
AZ 331-99
1000-S
1002-S
1004-S
1006-S
1007-S
1008-S
1009-S
A 114 94
AZ 114-94
AZ 114-94a
AZ 114-94b
A 114-95
A 114-95b
AZ 114-95
AZ 114-95a
AZ 114-95b
460644
voir tableau page 4
A 121-92
A 121-92a
A 121-92b
620065
voir tableau page 5
A 121-80
A 113-99
A 113-2
A 113-2e
A 113-6
A 113-6a
A 113-6b
AZ 113-6
A 113-94
A 113-99
A 113-99a
A 114-88
A 114-88b
A 114-88c
A114-96a
2611-S
2478-S
A 132-1
AZ121-2
A114-91
A222-97
Voir tableau page 3
2491-S
489-S
A114-93
633-S
635-S
647-S
2491-S
A 121-4
AZ 121-4
612604
612 607
A121-02i
AZ121-02b
A 132-85
A 132-85a

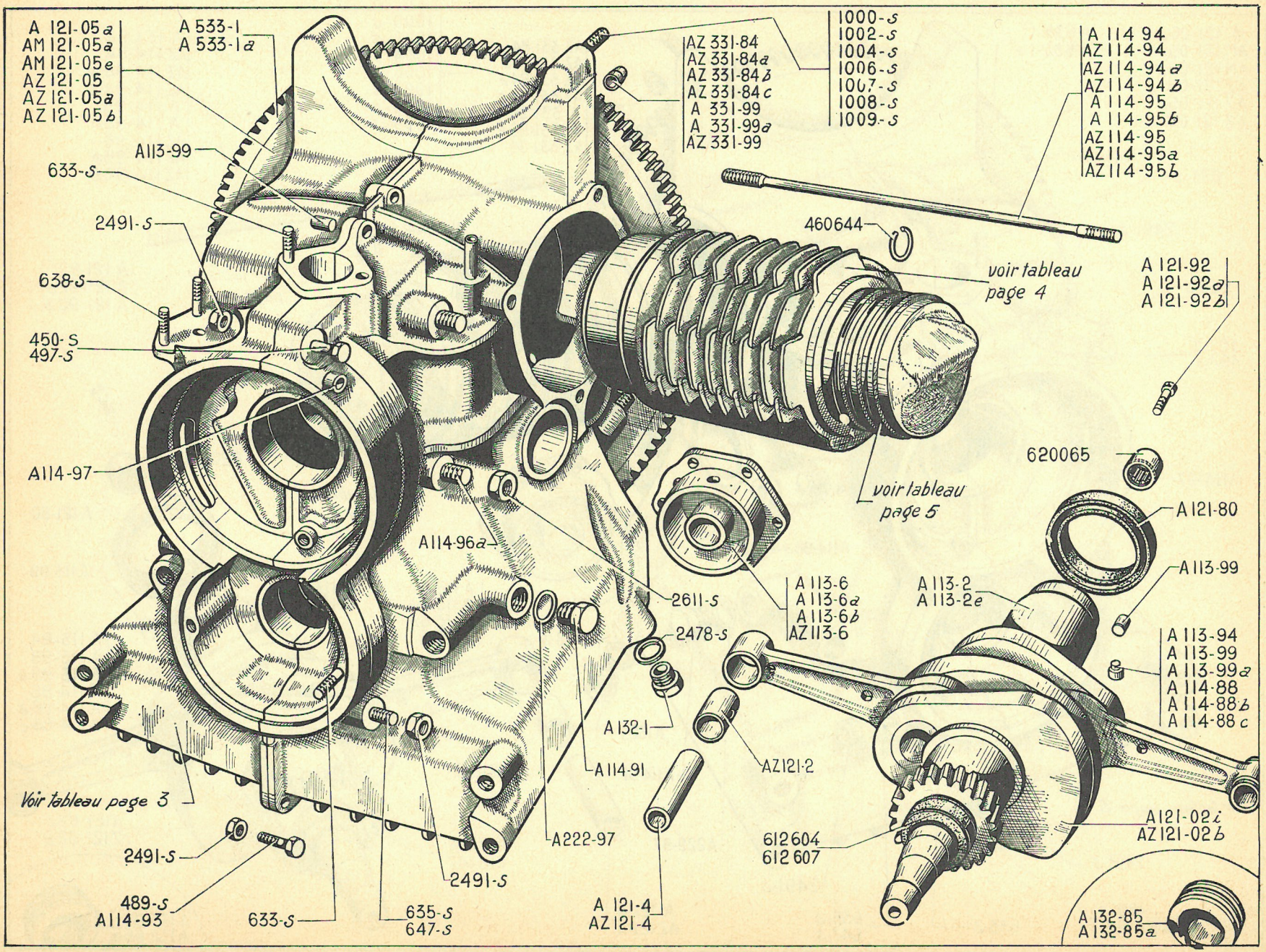
A 121-05a
AM 121-05a
AM 121-05e
AZ 121-05
AZ 121-05a
AZ 121-05b
A 533-1
A 533-1a
AZ 331-84
AZ 331-84a
AZ 331-84b
AZ 331-84c
A 331-99
A 331-99a
AZ 331-99
1000-S
1002-S
1004-S
1006-S
1007-S
1008-S
1009-S
A 114 94
AZ 114-94
AZ 114-94a
AZ 114-94b
A 114-95
A 114-95b
AZ 114-95
AZ 114-95a
AZ 114-95b
A113-99
633-S
2491-S
638-S
450-S
497-S
A114-97
460644
voir tableau page 4
A 121-92
A 121-92a
A 121-92b
620065
voir tableau page 5
A 121-80
A 113-99
A 113-6
A 113-6a
A 113-6b
AZ 113-6
A 113-2
A 113-2e
A 113-94
A 113-99
A 113-99a
A 114-88
A 114-88b
A 114-88c
A114-96a
2611-S
2478-S
A 132-1
A 114-91
AZ121-2
A222-97
Voir tableau page 3
2491-S
489-S
A 114-93
633-S
635-S
647-S
2491-S
A 121-4
AZ 121-4
612 604
612 607
A 121-02i
AZ 121-02b
A 132-85
A 132-85a

NUMÉRO	DÉSIGNATION	COEFFt
A 121-05a	Volant moteur fonte avec couronne de démarreur, épais. totale : 42 mm, trou repère de calage sur face côté embrayage, jusque Octobre 54; embrayage et moteur, depuis Octobre 54. **A, AU.** Remplace modèle, épais. 32 mm, d.e.o. : 2-AZ 331-84b, 2-AZ 331-84c, 2-AZ 331-99, 1-1.006-S, 2-1.008-S, 1-1.009-S.	1
AM 121-05a	Volant moteur fonte avec couronne de démarreur, épais. 42 mm, trou repère d'allumage sur face côté moteur et marqué X. **AZU, AZ** (embrayage normal). Décembre 55-Janvier 61. Depuis Mars 62. Remplace modèle épais. 32 mm, d.e.o. : 2-AZ 331-84b, 2-AZ 331-84c, 2-AZ 331-99, 1-1.006-S, 2-1.008-S, 1-1.009-S.	1
AM 121-05e	*Volant moteur fonte avec couronne de démarreur, épais.* 42 *mm, trou repère d'allumage marqué E.* **AZ** *(embrayage normal).* *Octobre* 61-*Mars* 62. **AZU.** *Février* 62-*Mars* 62. *R.p.* AM 121-05a.	1
AZ 121-05	Volant moteur tôle avec couronne de démarreur. **AZ.** Jusque Octobre 55.	1
AZ 121-05a	Volant moteur tôle avec couronne de démarreur trou repère d'allumage marqué X. **AZ** (embrayage centrifuge). Octobre 55-Octobre 61. Depuis Mars 62. Remplace modèle repère d'allumage marqué C. Octobre 61-Mars 62.	1
AZ 121-05b	Volant moteur fonte avec couronne de démarreur, épais. totale : 42 mm, repère de calage sur face côté moteur. **AZU.** Jusque Décembre 55. Remplace modèle épais. 32 mm, d. e. o. : 2-AZ 331-84b, 2-AZ 331-84c, 2-AZ 331-99, 1-1.006-S, 2-1.008-S, 1-1.009-S.	1
AZ 121-2	Bague de bielle (20×22×25) 2 trous diam. 3 mm (R. VI).	2
A 121-4	*Axe de piston* (20×53). **A, AU.** *N.F.P.*	2
AZ 121-4	Axe de piston (20×56,7). **AZ, AZU.**	2
A 121-80	*Bague double-lèvre d'étanchéité AR de vilebrequin (48×65×10) (R. VI) (1re possibilité). R. p.* 612-637.	1
A 121-92	*Vis TH de* 8×18,5 *de fixat. du volant moteur. Jusque Juillet* 53 *R. p.* 5-A 121-92a *en supprimant l'arrêtoir.*	5
A 121-92a	Vis TH (12 sur plat) de 8×16,5 de fixat. du volant moteur. Juillet 53, Octobre 58.	5
A 121-92b	Vis TH (14 sur plat) de 8×16,5 de fixat. de volant moteur. Depuis Octobre 58.	5
A 132-1	Bouchon TH de 16×150 de vidange du carter moteur.	3
A 132-85	Turbine de retour d'huile sur vilebrequin, diam. extér. 42 mm. Jusque Mars 63.	1
A 132-85a	Turbine de retour d'huile sur vilebrequin, diam. extér. 42,5 mm. Jusque Mars 63.	1
A 222-97	*Joint cuivre de* 12×17×0,5 *du bouchon de prise de pression d'huile. R. p.* 2.458-S.	1
AZ 331-84	*Entretoise entre moteur et boîte* (14,25×21×10). **AZ.** *Jusque Avril* 56. *R. p.* AZ 331-84b; *d. e. o. :* 2 AZ 331-84 **c.**	2
AZ 331-84a	*Entretoise entre moteur et boîte* (10,5 × 21 × 10). **AZ.** *Jusque Avril* 56. *R. p.* AZ 331-84c ; *d. e. o.:* 2 AZ 331-84b.	2
AZ 331-84b	Entretoise entre moteur et boîte (14,25×21×10,7). **AZ.** Depuis Avril 56. **AZU.** Depuis Janvier 61.	2
AZ 331-84c	Entretoise entre moteur et boîte (10,5×21×10,7). **AZ.** Depuis Avril 56. **AZU.** Depuis Janvier 61.	2
A 331-99	*Pied de centrage entre carter moteur et boîte* (10×14×6). *Jusque Mars* 51. *N.F.P.*	2
A 331-99a	Pied de centrage entre carter moteur et boîte (10×14×17). **A, AU, AZU.** Mars 51-Janvier 61.	2
AZ 331-99	Pied de centrage entre moteur et boîte (10×14×27,5). **AZ.** **AZU.** Depuis Janvier 61.	2
A 533-1	*Couronne de démarreur (107 dents) diam. intér. sans épaulement.* 252 *mm ; largeur* 11 *mm. Jusque Mai* 50. *R. p.* A 533-1a *voir dictionnaire de réparations* nº 447.	1

NUMÉRO	DÉSIGNATION	COEFFt
A 533-1a	Couronne de démarreur (107 dents diam. intér. 252 mm : — avec épaulement à 254 mm; largeur 11 mm. Mai 50-Février 54. — sans épaulement; largeur 9 mm. Depuis Février 54.	1
450-S	Vis TH de 7×95 de centrage des ½ carters moteur et de fixat. du réfrigérateur d'huile (R. VI). Depuis Avril 61.	1
489-S	Vis TH de 7×30 d'assemblage des ½ carters moteur. Jusque Juin 51. Depuis Juin 51.	 4 3
497-S	Vis TH de 7×50 d'assemblage des ½ carters moteur et de fixat. du réfrigérateur d'huile. Jusque Avril 61.	1
633-S	Goujon de 7×25,5 (filetages 10,5 et 12,5) de fixat. : — du reniflard d'huile. Jusque Février 59. — de l'allumeur. Jusque Février 59.	 2 2
635-S	Goujon de 7×30,5 (filetages 10,5 et 17) d'assemblage de ½ carters moteur. Jusque Février 59.	1
638-S	Goujon de 7×38,5 (filetages 10,5 et 17) de fixat. de pompe à essence Jusque Février 59.	2
647-S	Goujon de 7×60,5 (filetages 10,5 et 17) d'assemblage des ½ carters moteur.	1
	Goujon d'assemblage moteur et boîte :	
1.000-S	— de 10×50 (filetages 15 et 20) : Inférieur droit. Jusque Novembre 50.	1
1.002-S	— de 10×55 (filetages 15 et 20) : A, AU, AZU. Supér. et Infér. G. Jusque Novembre 50. Infér. D. Novembre 50-Janvier 61.	 2 1
1.004-S	— de 10×60 (filetages 15 et 20) : A, AU, AZU. Supérieur droit. Jusque Novembre 50. Supér. et Infér. G. Novembre 50 Février 51. Infér. Gauche. Février 51-Janvier 61.	 1 2 1
1.006-S	— de 10×65 (filetages 15 et 20) : A, AU, AZU. Supérieur Droit. Novembre 50-Février 51. Supér. Gauche. Février 51-Janvier 61. Infér. Droit. Janvier 61-Juillet 62. AZ. Infér. Droit. Jusque Juillet 62.	 1 1 1 1
1.007-S	— de 10×70 (filetages 15 et 20) : Supér. Droit. Février 51-Janvier 61. A, AU, AZU.	1
1.008-S	— de 10×75 (filetages 15 et 20) : AZ, AZU. Supér. et infér. gauche. Depuis Janvier 61. Infér. droit. Depuis Juillet 62.	 2 1
1.009-S	— de 10×80 (filetages 15 et 20) : Supérieur droit. AZ. AZU. Depuis Janvier 61.	1
2.478-S	Joint cuivre de 16,3×22×2 de bouchon de vidange (R. VI).	3
2.491-S	Écrou H de 7×100 (haut. 7 mm) : — d'assemblage des ½ carters moteur. — d'assemblage des ½ carters et de fixat. du réfrigérateur.	 6 1
2.611-S	Écrou H de 10×150 d'assemblage des ½ carters moteur.	4
460.644	Segment de 22,8 mm d'arrêt d'axe de piston.	4
612.604	Bague d'étanchéité AV de vilebrequin 30×42×8 (R. VI). 1re possibilité. Depuis Mars 63.	1
612.607	Bague d'étanchéité AV de vilebrequin 30 × 42,5 × 8 (R. VI). 2e possibilité. Depuis Mars 63.	1
612.637	Bague d'étanchéité AR de vilebrequin (48×65×10) (R. VI). (2e possibilité).	1
620.065	*Douille à aiguilles de centrage d'arbre de commande de boîte en bout de vilebrequin* (12×18×12) *(R. VI). AZ (embrayage centrifuge) (1re possibilité). R. p.* 620.102.	1
620.102	Douille à aiguilles de centrage d'arbre de commande de boîte en bout de vilebrequin (12×18 × 12) (R.VI) (embrayage centrifuge). (2e possibilité.)	1

Les numéros soulignés indiquent les pièces nouvelles ne figurant pas sur la planche.

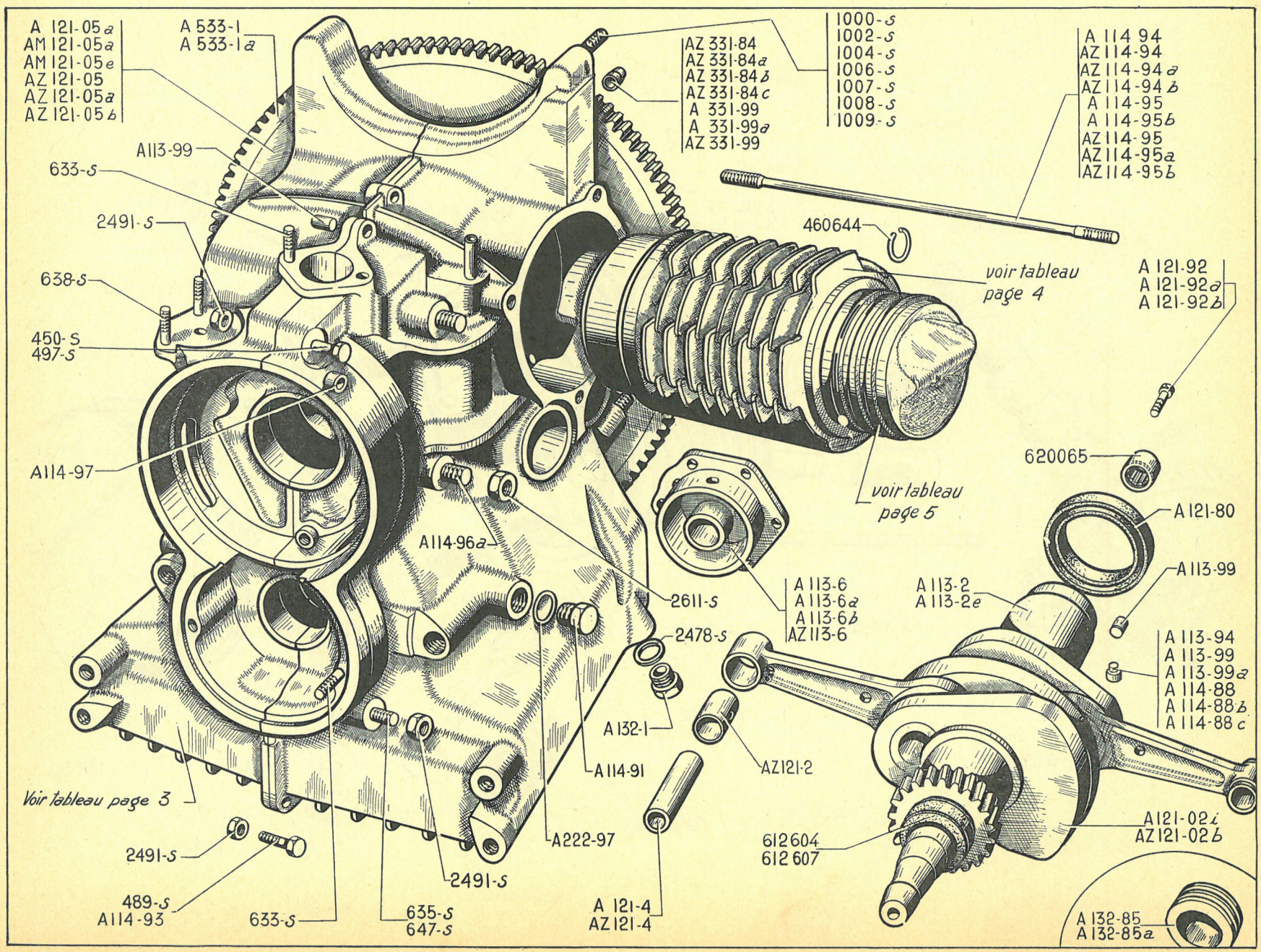
A 121-05a
AM 121-05a
AM 121-05e
AZ 121-05
AZ 121-05a
AZ 121-05b
A 533-1
A 533-1a
A113-99
633-S
2491-S
638-S
450-S
497-S
A114-97
AZ 331-84
AZ 331-84a
AZ 331-84b
AZ 331-84c
A 331-99
A 331-99a
AZ 331-99
1000-S
1002-S
1004-S
1006-S
1007-S
1008-S
1009-S
A 114 94
AZ 114-94
AZ 114-94a
AZ 114-94b
A 114-95
A 114-95b
AZ 114-95
AZ 114-95a
AZ 114-95b
460644
voir tableau page 4
A 121-92
A 121-92a
A 121-92b
620065
voir tableau page 5
A 121-80
A 113-99
A114-96a
2611-S
A 113-6
A 113-6a
A 113-6b
AZ 113-6
A 113-2
A 113-2e
2478-S
A 113-94
A 113-99
A 113-99a
A 114-88
A 114-88b
A 114-88c
A 132-1
A114-91
AZ121-2
Voir tableau page 3
2491-S
489-S
A114-93
633-S
635-S
647-S
2491-S
A222-97
A 121-4
AZ 121-4
612604
612 607
A121-02i
AZ121-02b
A 132-85
A 132-85a

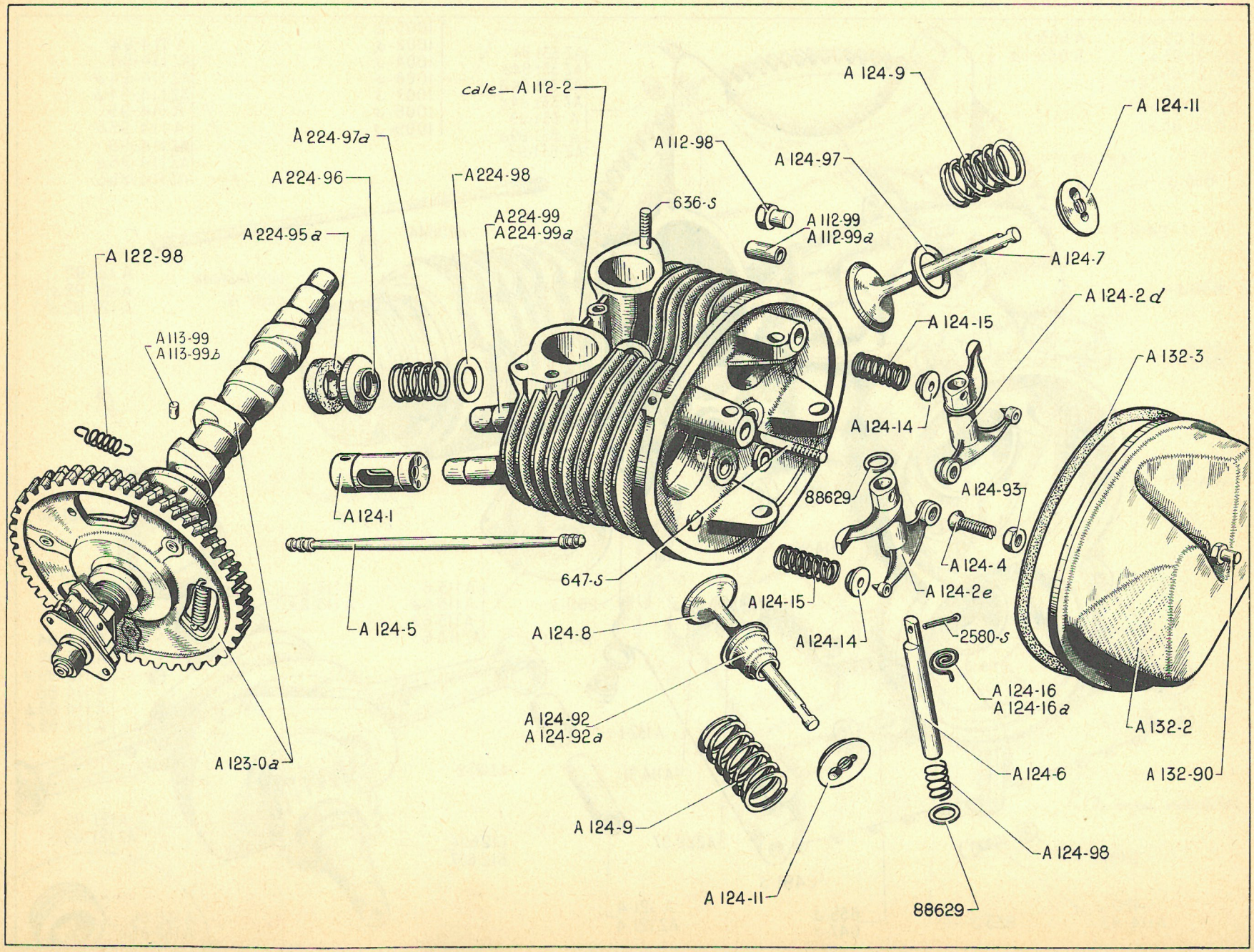
cale — A 112-2
A 224-97a
A 224-96
A 224-98
A 224-99
A 224-99a
A 224-95a
A 122-98
A 113-99
A 113-99b
636-S
A 112-98
A 112-99
A 112-99a
A 124-9
A 124-11
A 124-97
A 124-7
A 124-2d
A 124-15
A 124-14
A 132-3
A 124-1
A 124-5
647-S
88629
A 124-93
A 124-4
A 124-2e
A 124-15
A 124-14
A 124-8
2580-S
A 124-16
A 124-16a
A 132-2
A 124-92
A 124-92a
A 123-0a
A 124-6
A 132-90
A 124-9
A 124-98
A 124-11
88629

NUMÉRO	DÉSIGNATION	COEFFt
	A, AU jusque Septembre-Octobre 54	
A 112-2	Cale de réglage entre cylindre et culasse, diam. 63 mm et 74,6 mm épais. 1 mm. Jusque Juillet 52.	ALD
A 112-98	*Écrou H borgne de* 8×125 *(hauteur* 19 *mm) de fixat. de culasse. R. p.* A 112-98a; *d.e.o. :* 1-456203 *(R. I.).*	6
A 112-99	Douille d'étanchéité de culasse (8,75×11×23).	4
A 112-99a	Douille d'étanchéité de culasse (8,75×11,2×23).	4
A 113-99	Ergot d'arrêt de coussinet AV d'arbre à cames, long. 16 mm : diam. 8 mm, 1re possibilité.	1
A 113-99b	diam. 8,2 mm, 2e possibilité.	
A 122-98	Ressort, diam. 10,5 mm, longueur 21 mm de rappel de roue de distribution.	3
A 123-0a	Arbre à cames avec coussinet AV, roue de distribution, plateau de distributeur, masses d'avance, came de distributeur (distance entre les butées du plateau de distributeur : 51,2 mm.	1
A 124-1	*Poussoir de tige de culbuteur, diam.* 24 *mm long.*, 51 *mm, logement de tige diamètre sphérique* 12 *mm. R. p. A* 124-1a; *d.e.o. :* 1-A 124-5a.	4
A 124-2d	Culbuteur AR gauche (admission) et AV droit (échappement).	2
A 124-2e	Culbuteur AR droit (admission) et AV gauche (échappement).	2
A 124-4	Vis rotule de culbuteur filetage 7×17,5, long. totale 25 mm.	4
A 124-5	*Tige de commande de culbuteur complète avec embouts, long. totale* 220 *mm, diamètre sphérique* 14 *mm. R. p.* A 124-5a; *d.e.o. :* 1-A 124-1a.	4
A 124-6	Axe des culbuteurs, diam. 12 mm, long. totale 100 mm.	4
A 124-7	Soupape d'admission, diamètre 34,5 mm, long. 77,1 mm, méplat épais. 4,5 mm.	2
A 124-8	Soupape d'échappement, diam. 31 mm, long. 76,4 mm, méplat épais. 4,5 mm.	2
A 124-9	Ressort 23×30×38 de soupape.	4
A 124-11	*Cuvette supér. diam.* 16 × 22,7 × 30, *épais.* 6 *mm de ressort de soupape. N.F.P.*	4
A 124-14	Cuvette, diam. 12×14×20, épais. 4,5 mm de ressort de rappel de culbuteur.	4
A 124-15	Ressort de 14,5×18,5×35,5 de rappel de culbuteur.	4
A 124-16	Ressort d'axe de culbuteur. Depuis Février 50.	2
A 124-16a	Ressort d'axe de culbuteur. Depuis Février 50.	2
A 124-92	*Capuchon diam.* 12,6×19,5×30,7 *(haut.* 19 *mm) de guide de soupape d'échappement. Jusque Décembre* 50. *R. p.* A 124-92a.	2
A 124-92a	Capuchon diam. 14×20,5×20,7×30,5 (haut 13 mm) de guide de soupape d'échappement. Depuis Décembre 50.	2
A 124-93	Écrou H de 7×100 à collerette de 10, (haut. 5) de vis rotule de culbuteur.	4
A 124-97	Rondelle de 21×30×0,65 inf. d'appui de ressort de soupape d'admission.	2
A 124-98	Ressort de 12,5×15×13 d'appui de culbuteur.	4
A 132-2	Couvre-culasse droit et gauche.	2
A 132-3	Joint de couvre-culasse (R. VI).	2
A 132-90	Écrou H borgne de 7×100 (haut. 16,5 mm) de fixat. de couvre-culasse.	2
A 224-95a	*Joint de tube enveloppe de tige de culbuteur* (15×17×24,5×32,5×12,5). *R. p.* AZ 224-95; *d.e.o.:* 2-A 224-96a.	4
A 224-96	*Coupelle de joint de tube enveloppe de tige de culbuteur* (15,5×32×9). *R. p.* A 224-96a; *d.e.o. :* 1-AZ 224-95 *pour 2 coupelles.*	4
A 224-97a	Ressort d'appui de joint de tube enveloppe de tige de culbuteur (18,5×23,5×23).	4
A 224-98	Rondelle de 15×24×1,5 d'appui de ressort de tube enveloppe.	4
A 224-99	Tube enveloppe de tige de culbuteur; diam. 15 mm sur long. 30 mm et 76 mm; diam. : 16 mm sur long. 57 mm. Jusque Juillet 52.	4
A 224-99a	Tube enveloppe de tige de culbuteur; diam. 15 mm sur long. 30 mm; diam. 16 mm sur long. 133 mm. Depuis Juillet 52.	4
636 S	Goujon de 7×33 (filetages 10,5 et 17,5) de fixat. de tubulure.	6
647 S	Goujon de 7×60,5 (filetages 10,5 et 17) de fixat. de couvre-culasse.	2
2.580-S	*Goupille fendue de* 3×20 *d'axe des culbuteurs (R. VI). Jusque Février* 50. *R. p.* A 124-16 *et* A 124-16a.	4
88.629	Rondelle de 12,5×20×1 d'axe des culbuteurs.	8

NUMÉRO	DÉSIGNATION	COEFF^t
	A, AU depuis Septembre-Octobre 54 AZ, AZU Jusque Mars 63.	
A 112-98a	Écrou H borgne de 8×125 (hauteur 20 mm) de fixat. de culasse.	6
A 112-99	Douille d'étanchéité de culasse (8,75×11×23).	4
A 112-99a	Douille d'étanchéité de culasse (8,75×11,2×23).	4
A 113-99	Ergot d'arrêt de coussinet AV d'arbre à cames, long. 16 mm : diam. 8 mm, 1re possibilité.	1
A 113-99b	diam. 8,2 mm, 2e possibilité.	
A 122-98	Ressort, diam. 10,5 mm, longueur 21 mm de rappel de roue de distribution.	3
A 123-0a	Arbre à cames avec coussinet AV, roue de distribution, plateau de distributeur, masses d'avance, came de distributeur, distance entre les butées du plateau de distributeur : 51,2 mm. A, AU.	1
AZ 123-0	Arbre à cames avec coussinet AV roue de distribution, plateau de distributeur, masses d'avance, came de distributeur, distance entre les butées du plateau de distributeur : 31,6 mm. AZ. Jusque Octobre 55. AZU. Jusque Décembre 55.	1
AZ 123-0a	Arbre à cames, même que AZ 123-0, sauf : distance 28 mm. AZ. Octobre 55-Janvier 63. AZU. Décembre 55-Janvier 63.	1
AZ 123-0i	Arbre à cames avec coussinet AV, roue de distribution, came de distributeur (embout diam. 12 mm). Depuis Janvier 63.	1
A 124-1a	Poussoir de tige de culbuteur, diam. 24 mm long., 51 mm, logement de tige diam. sphérique 14 mm.	4
A 124-2f	Culbuteur AR gauche (admission) et AV droit (échappement).	2
A 124-2g	Culbuteur AR droit (admission) et AV gauche (échappement).	2
A 124-4	Vis rotule de culbuteur filetage 7×17,5, long. totale 25 mm.	4
A 124-5a	Tige de commande de culbuteur complète avec embouts, long. totale 220 mm (1 embout refoulé diamètre sphérique 14 mm, 1 embout rapporté, diam. sphérique 12 mm).	4
A 124-6	Axe des culbuteurs, diam. 12 mm, long. totale 100 mm.	4
A 124-7a	Soupape d'admission, diamètre 34,5 mm, long. 77,1 mm, gorge diam. 6,5 mm.	2
A 124-8a	*Soupape d'échappement, diam. 31 mm, long. 76,4 mm, gorge diam.* 6,5 mm. *Jusque Octobre* 59. *R.p.* A 124-8b.	2
A 124-8b	Soupape d'échappement stellitée, diam. 31 mm, long. 76,4 mm, gorge diam. 6,5 mm. Depuis Octobre 59.	2
A 124-9	Ressort extérieur de soupape (23×30×38).	4
A 124-9a	Ressort intérieur de soupape (17,6×21,6×28).	4
A 124-11a	*Cuvette supér. de ressort de soupape, alésage conique, haut,* 7,3 *mm. R. p.* AM 124-11a.	4
A 124-16	Ressort d'axe de culbuteur.	2
A 124-16a	Ressort d'axe de culbuteur.	2
A 124-18	Demi-segment d'arrêt de soupape, haut. 5 mm.	8
A 124-92b	Centrage infér. de soupape, haut. 14,5 mm.	4
A 124-93	Écrou H de 7×100 à collerette de 10 (haut. 5) de vis rotule de culbuteur.	4
A 124-98	Ressort de 12,5×15×13 d'appui de culbuteur.	4
A 132-2	Couvre-culasse droit et gauche.	2
A 132-3	Joint de couvre-culasse (R. VI).	2
A 132-90	Écrou H borgne de 7×100 (haut. 16,5 mm) de fixat. de couvre-culasse.	2
A 224-95a	*Joint de tube enveloppe de tige de culbuteur* (15×17×24,5×32,5×12,5). *Jusque Avril* 60. *R. p.* AZ 224-95 ; *d.e.o. :* 2-A 224-96a.	4
A 224-95b	*Joint double de tube enveloppe de tige de culbuteur. Depuis Avril* 60. *R.p.* AZ 224-95.	2
A 224-96	*Coupelle de joint de tube enveloppe de tige de culbuteur* (15,5×32×9). *Jusque Avril* 60. *R. p.* A 224-96a; *d.e.o.:* 1-AZ 224-95 pour 2 coupelles.	4
A 224-96a	Coupelle excentrée de joint de tube enveloppe de tige de culbuteur. Depuis Avril 60.	4
A 224-97a	Ressort d'appui de joint de tube enveloppe de tige de culbuteur (18,5×23,5×23).	4
A 224-98	Rondelle de 15 × 24 × 1,5 d'appui de ressort de tube enveloppe de tige de culbuteur.	4
A 224-99a	Tube enveloppe de tige de culbuteur diam. 15 sur long. 30, diam. 16 sur long. 133.	4
636-S	Goujon de 7×33 (filetages 10,5 et 17,5) de fixat. de tubulure Jusque Octobre 62.	6
647-S	Goujon de 7×60,5 (filetages 10,5 et 17) de fixat. de couvre-culasse	2
88.629	Rondelle de 12,5×20×1 d'axe des culbuteurs.	8
456.203	Rondelle de 8,5×17×0,9 sous écrou de fixation de culasse.	6
616.061	Goujon de 7×36 (filetages 13,5 et 17) de fixat. de tubulure Depuis Octobre 62.	6
616.070	*Goujon de* 7×63 *(filetage* 13 *et* 17*) de fixat. de couvre-culasse. R.p.* 647-S.	2

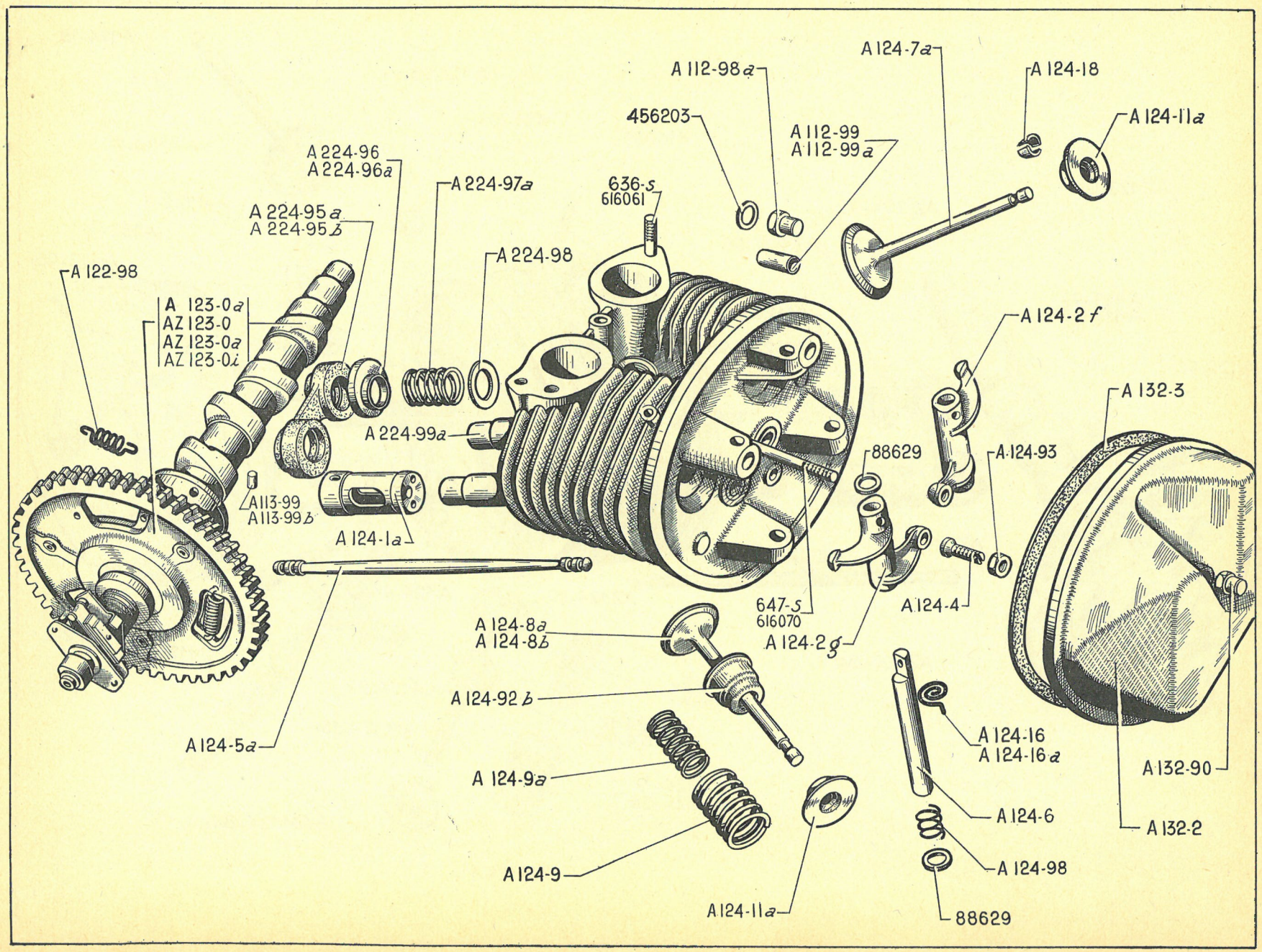
A 112-98 a
A 124-7 a
A 124-18
456203
A 112-99
A 112-99 a
A 124-11 a
A 224-96
A 224-96 a
A 224-97 a
636-S
616061
A 224-95 a
A 224-95 b
A 224-98
A 122-98
A 123-0 a
AZ 123-0
AZ 123-0 a
AZ 123-0 i
A 124-2 f
A 132-3
A 224-99 a
88629
A 124-93
A 113-99
A 113-99 b
A 124-1 a
647-S
616070
A 124-4
A 124-2 g
A 124-8 a
A 124-8 b
A 124-92 b
A 124-16
A 124-16 a
A 132-90
A 124-5 a
A 124-9 a
A 124-6
A 132-2
A 124-98
A 124-9
A 124-11 a
88629

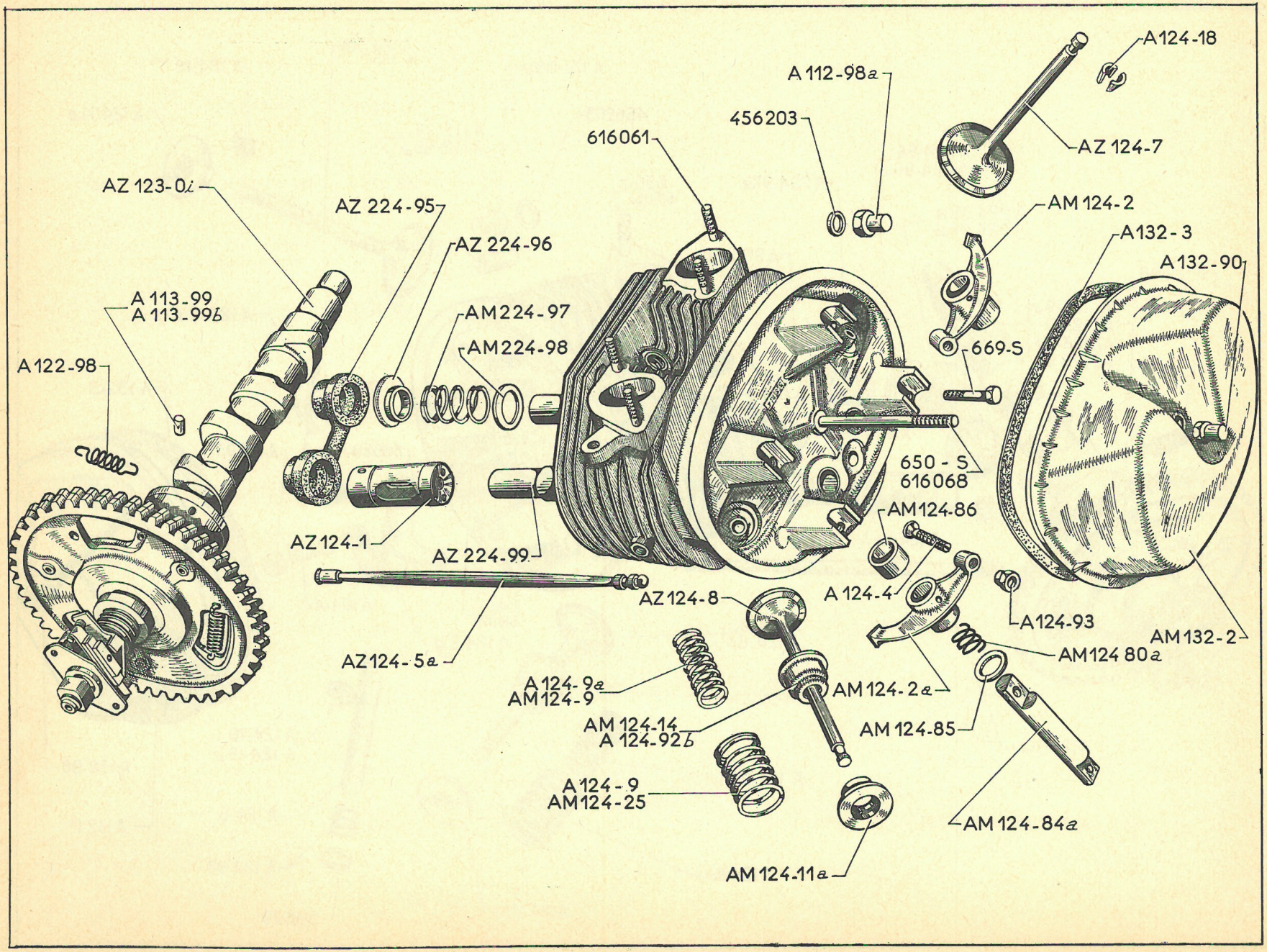
A 124-18
A 112-98a
456203
616061
AZ 124-7
AZ 123-0i
AZ 224-95
AZ 224-96
AM 124-2
A 132-3
A 132-90
A 113-99
A 113-99b
AM 224-97
AM 224-98
669-S
A 122-98
650 - S
616068
AM 124-86
AZ 124-1
AZ 224-99
A 124-4
A 124-93
AM 132-2
AZ 124-8
AM 124 80a
AZ 124-5a
A 124-9a
AM 124-9
AM 124-2a
AM 124-14
A 124-92b
AM 124-85
A 124-9
AM 124-25
AM 124-84a
AM 124-11a

NUMÉRO	DÉSIGNATION	COEFF^t
	Depuis Mars 63	
AZ 112-86	Joint cuivre de 8,5×17×0,9 sous écrou de fixat. de culasse (R. VI). Depuis Février 66.	6
A 112-98a	Écrou H borgne de 8×125 (hauteur 20 mm) de fixat. de culasse.	6
	Ergot d'arrêt de coussinet AV d'arbre à cames, long. 16 mm :	1
A 113-99	diam. 8 mm, 1re possibilité.	
A 113-99b	diam. 8,2 mm, 2e possibilité.	
A 122-98	Ressort, diam. 10,5 mm, longueur 21 mm de rappel de roue de distribution.	3
AZ 123-0i	Arbre à cames avec coussinet AV, roue de distribution, came de distributeur - embout, diam. 12 mm.	1
AZ 124-1	Poussoir de tige de culbuteur, diam. 24 mm. Long. 45 mm.	4
AM 124-2	Culbuteur AV, gauche (échap.) et AR droit (admission).	2
AM 124-2a	Culbuteur AV droit (échap.) et AR gauche (admission).	2
A 124-4	Vis rotule de culbuteur filetage 7×17,5, long. totale 25 mm.	4
AZ 124-5a	Tige de culbuteur, long. totale 268,5 mm.	4
AZ 124-7	Soupape d'admission, diam. 38,5 mm, long. 90,8 mm.	2
AZ 124-8	Soupape d'échappement, diam. 32 mm, long. 88,65 mm.	2
A 124-9	Ressort extérieur de soupape (23×30×38). Jusque Septembre 63.	4
A 124-9a	Ressort intérieur de soupape (17,6×21,6×28) Jusque Septembre 63.	4
AM 124-9	Ressort intér. de soupape (18×22,2×29). Depuis Septembre 63.	4
AM 124-11a	Cuvette supér. de ressort de soupape, diam. 17,4×30 (R. VI).	4
AM 124-14	Centrage infér. de soupape, diam. 31,6 mm. Depuis Septembre 63.	4
A 124-18	Demi-segment d'arrêt de soupape, haut. 5 mm.	8
AM 124-25	Ressort extér. de soupape (23,5×31,5×39). Depuis Septembre 63.	4
AM 124-80 a	Ressort d'appui de culbuteur (15,5×18×39).	4
AM 124-84 a	Axe de culbuteur.	4
AM 124-85	Rondelle d'appui de ressort de culbuteur (15×22×1).	4
AM 124-86 a	Entretoise de culbuteur (15,05×20×18,75).	4
A 124-92b	Centrage infér. de soupape, haut. 14,5 mm. Jusque Septembre 63.	4
A 124-93	Écrou H de 7×100 à collerette de 10 (haut. 5) de vis rotule de culbuteur.	4
AM 132-2	Couvre-culasse.	2
A 132-3	Joint de couvre-culasse (R. VI).	2
A 132-90	Écrou H borgne de 7×100 (haut. 16,5 mm) de fixat. de couvre-culasse.	2
AZ 224-95	Joint double de tube enveloppe de tige de culbuteur.	2
AZ 224-96	Coupelle du tube enveloppe de tige de culbuteur.	4
AM 224-97	Ressort de coupelle du tube enveloppe de tige de culbuteur (diam. du fil 2,5 mm).	4
AM 224-98	Rondelle de 16×25×1,5 d'appui de ressort de coupelle.	4
AZ 224-99	Tube enveloppe de tige de culbuteur, diam. 16 mm sur long. 35 mm.	4
650-S	Goujon de 7×75,5 (filetages 17 et 10,5) de fixat. de couvre-culasse. Jusque Septembre 63.	2
669-S	Vis TH de 8×30 de fixat. des axes de culbuteurs.	4
456.203	Rondelle de 8,5×17×0,9 sous écrou de fixation de culasse. Jusque Février 66.	6
616.061	Goujon de 7×36 (filetages 13,5 et 17) de fixat. de tubulure.	6
616.068	Goujon de 7×78 (filetage 13 et 17) de fixat. de couvre-culasse. Depuis Septembre 63.	2

Les numéros soulignés indiquent les pièces nouvelles ne figurant pas sur la planche.

NUMÉRO	DÉSIGNATION	COEFFt
A 133-1a	Support élastique AR de suspension de boîte de vitesses (R. VI). Remplace modèle précédent ; d. e. o. : 1-A 133-64. 2-491-S (sans repère peinture).	1
A 133-2f	Bloc élastique de suspension AV droit et gauche du moteur (R. VI). Depuis Septembre 60. Remplace modèle précédent. (sans repère peinture).	2
A 133-64	Plaquette du support élastique AR, deux trous de 8 mm à 36 mm d'entr'axe, épaisseur 2 mm.	1
A 133-86	Support AV moteur côté gauche. Jusque Octobre 63.	1
A 133-86a	*Support AV moteur côté droit. Jusque Octobre* 63. *R. p.:* AZ 133-86a.	1
AZ 133-86	Support AV moteur côté gauche. Depuis Octobre 63.	1
AZ 133-86a	Support AV moteur côté droit. Depuis Octobre 63.	1
A 133-87	Arrêtoir double de 11 mm; entr'axe 82 mm, des écrous de fixat. de boîte de vitesses sur support élastique.	1
AM 133-96	Vis TH de 10×25 de fixation de support AV moteur sur carter.	4
AU 551-95	Rondelle plate de 7,5×25×2 de vis de fixat. de bloc élastique sur support AV et collecteur.	4
481-S	Vis TH de 7×10 de fixat. du support élastique sur support AR. Jusque Janvier 58.	2
491-S	Vis TH de 7×35 de fixat. du support élastique AR. Depuis Janvier 58.	2
858-S	Vis TH de 10×60 de fixat. de bloc élastique sur plate-forme.	2
953-S	Vis TH de 10×90 de fixat. de la boîte de vitesses sur support AR.	2
2.369-S	Écrou H de 6×100 de goujon de fixat. de bloc élastique sur support AV et collecteur d'air.	4
2.385-S	Rondelle crantée de 6,3×11 de blocage de vis de fixat. de bloc élastique sur support AV et collecteur d'air (R. VI).	4
2.491-S	Écrou H de 7×100 de vis de fixat. de bloc élastique sur support AV et collecteur d'air.	4
2.514-S	Rondelle crantée de 7,3×12 (R. VI) de vis de fixat. :	
	— du support élastique AR.	2
	— du bloc élastique AV.	4
2.634-S	Rondelle crantée de 10,5×16,8 de vis de fixat. du support AV moteur sur carter (R. VI).	4
303.608	Arrêtoir simple de 11 mm de vis de fixat. de bloc élastique sur plate-forme, long. 49 mm.	2

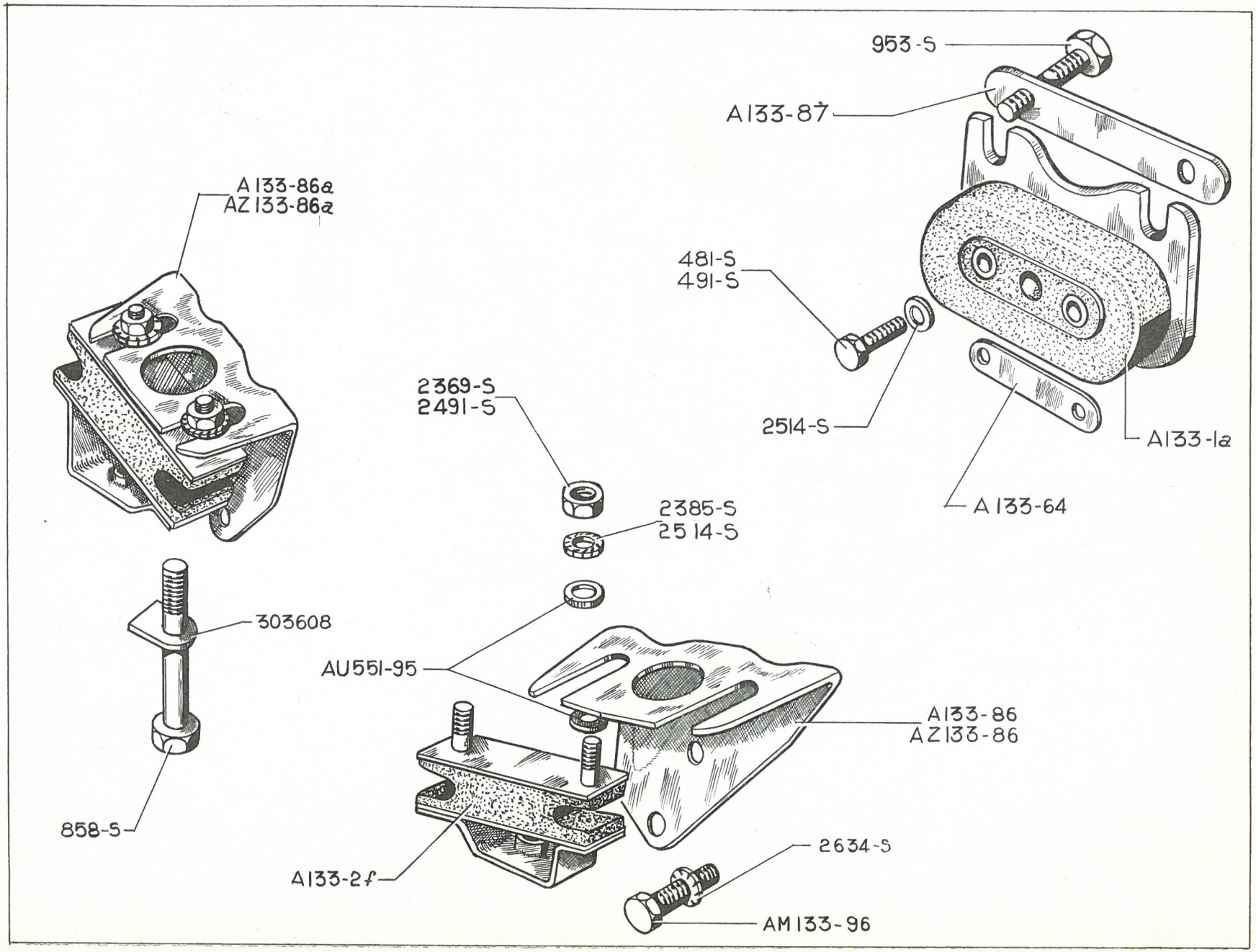
953-S
A133-87
A133-86a
AZ133-86a
481-S
491-S
2369-S
2491-S
2514-S
A133-1a
A133-64
2385-S
2514-S
303608
AU551-95
A133-86
AZ133-86
858-S
A133-2f
2634-S
AM133-96

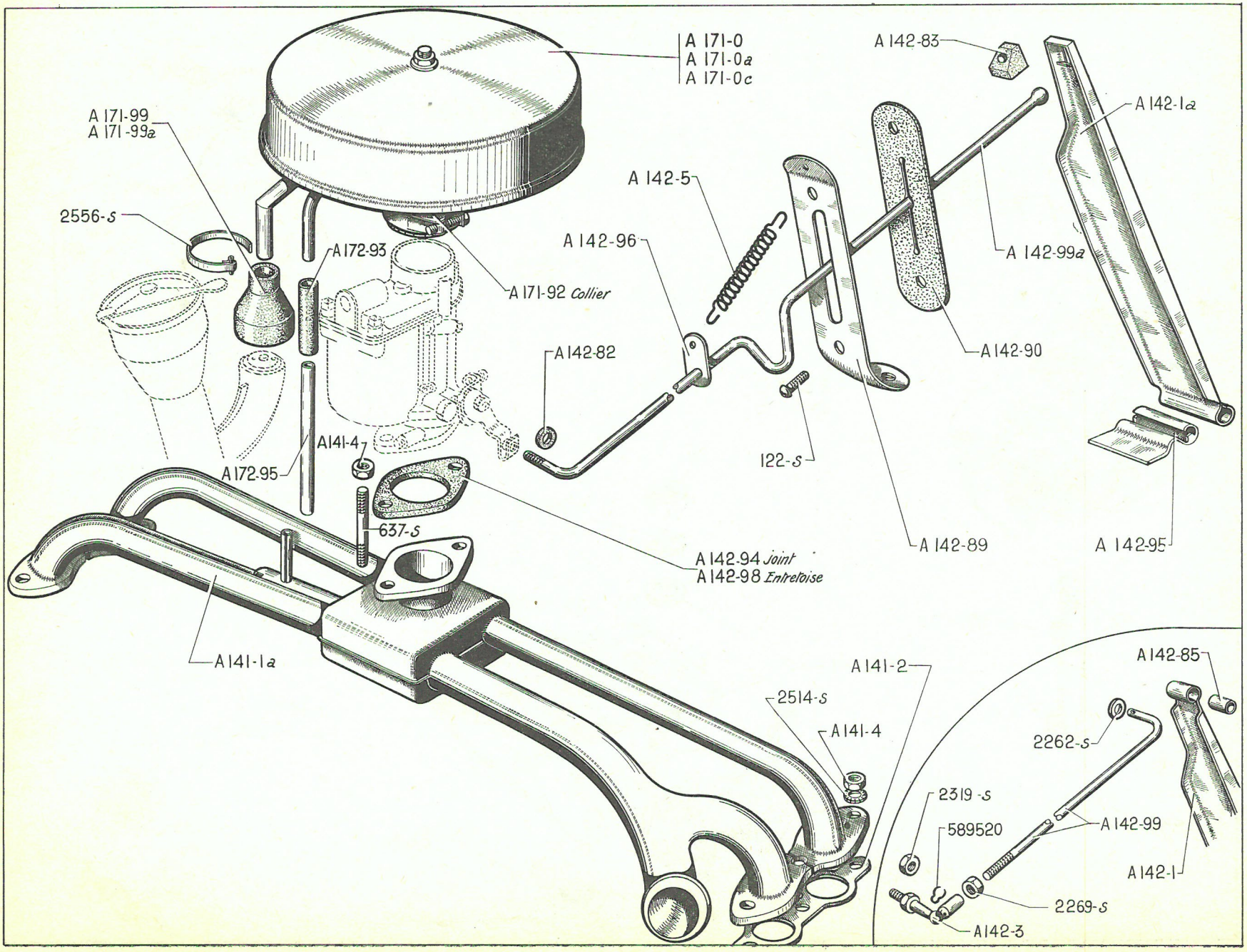
A 171-0
A 171-0a
A 171-0c
A 142-83
A 142-1a
A 171-99
A 171-99a
A 142-5
2556-s
A 172-93
A 142-96
A 142-99a
A 171-92 Collier
A 142-82
A 142-90
A141-4
122-s
A172-95
637-s
A 142-94 Joint
A 142-98 Entretoise
A 142-89
A 142-95
A141-1a
A 141-2
A 142-85
2514-s
A141-4
2262-s
2319-s
589520
A 142-99
A 142-1
2269-s
A142-3

NUMÉRO	DÉSIGNATION	COEFFt
	CARBURATEUR	
	Pour le carburateur et ses pièces de détail, s'adresser directement à la Maison « Solex » ou à ses représentants officiels.	
A 141-1a	Tubulure admission-échappement avec prise d'air chaud (trou de bride de carburateur diam. 24,4 mm). Depuis Novembre 50. Remplace modèle précédent.	1
A 141-2	Joint entre tubulure et culasse (2 trous de 26 entr'axes 65 mm) (R.VI).	2
A 141-4	Ecrou H de 7 × 100 de fixat. :	
	— du carburateur.	2
	— de tubulure.	6
A 142-1	*Pédale d'accélérateur. Jusque Avril* 52. *N.F.P.*	1
A 142-1a	Pédale d'accélérateur avec palier caoutchouc de rotule. Depuis Avril 52.	1
A 142-3	Articulation à rotule de commande d'accélérateur. Jusque Avril 52.	1
A 142-5	Ressort de 12×85 de rappel de commande d'accélérateur.	1
A 142-82	*Rondelle feutre de* 3×12×5 *de tige d'accélérateur (R. VI). Depuis Avril* 52. *N.F.P.*	1
A 142-83	Palier caoutchouc d'articulation de rotule de tige sur pédale. Depuis Avril 52.	1
A 142-85	*Bague caoutchouc de* 4×8×18 *de pédale d'accélérateur. Jusque Avril* 52. *N.F.P.*	1
A 142-89	Contre-plaque de fixat. du caoutchouc d'étanchéité de passage de commande et d'accrochage du ressort de rappel.	1
A 142-90	Caoutchouc d'étanchéité de passage de commande d'accélérateur.	1
A 142-94	*Joint isolant de carburateur, épais.* 0,6 *mm (R. VI). Jusque Février* 50 *N.F.P.*	1
A 142-95	Plaquette support de pédale.	1
A 142-96	Attache du ressort de rappel (10×20, 1 trou de 4,25, 1 trou de 2,5).	1
A 142-98	Entretoise de carburateur, 1 trou central de 22 mm; 2 trous de 8 mm, entr'axes 48 mm, épais. 5 mm (R. VI).	1
A 142-99	*Tige de commande d'accélérateur. Jusque Avril* 52. *N.F.P.*	1
A 142-99a	Tige à rotule d'accélérateur (R. VI) Depuis Avril 52.	1
A 171-0	*Filtre à air (R. VI). Jusque Novembre* 50. *R. p. :* A 171-0a.	1
A 171-0a	Filtre à air avec collier de serrage (montage avec prise d'air chaud) (R. VI). Depuis Novembre 50.	1
A 171-0c	Filtre à air Miofiltre. (R. VI). **PO.**	1
A 171-92	*Collier de fixat. du filtre à air (R. VI).* **PO.** *N.F.P.*	1
A 171-99	Raccord caoutchouc entre filtre à air et reniflard, diam. intér. 14 mm et 37 mm, long. 50 mm. (R. VI). Jusque Juillet 54.	1
A 171-99a	Raccord caoutchouc entre filtre à air et reniflard, diam. intér. 12 mm, 27 mm, 33,6 mm, long. 65 mm (R. VI). Depuis Juillet 54.	1
A 172-93	Tube caoutchouc de 9 × 13 × 50 de prise d'air chaud. Depuis Novembre 50.	1
A 172-95	Tube tôle de 9 × 10 × 95 intermédiaire de prise d'air chaud. Depuis Novembre 50.	1
122-S	Vis TR de 5 × 7,5 de fixat. de contreplaque et caoutchouc	2
637-S	Goujon de 7 × 35 (filetages 10,5 et 17,5) de fixat. du carburateur.	2
2.262-S	Rondelle de 4,25 × 10 × 1 de fixat. de pédale d'accélérateur. Jusque Avril 52.	1
2.269-S	Contre-écrou H de 4 × 75 d'articulation à rotule de commande d'accélérateur. Jusque Avril 52.	1
2.319-S	Ecrou H de 5 × 75 de fixat. d'articulation à rotule. Jusque Avril 52.	1
2.514-S	Rondelle crantée de 7,3 × 21 sous écrou de fixat. de tubulure (R. VI).	6
2.556-S	Collier, larg. 5 mm, long. 160 mm, supér. du raccord entre filtre et reniflard (R. VI).	1
589.520	Ressort de boîte à rotule (R. VI). Jusque Avril 52.	1

NUMÉRO	DÉSIGNATION	COEFF.
	CARBURATEUR	
	Jusque Mars 63	
	Pour le carburateur et ses pièces de détail, s'adresser directement à la Maison « Solex » ou à ses représentants officiels.	
AZ 141-1	Tubulure admission-échappement (trou de bride de carburateur, diam. 28,4 mm).	1
A 141-2	Joint entre tubulure et culasse (2 trous de 26 entr'axes 65 mm) (R. VI).	2
A 141-4	Écrou H de 7×100 de fixat. :	
	— du carburateur.	2
	— de tubulure.	6
AZ 142-04	Frein de ralenti complet avec capsule. **AZ.** Série totale. Jusque Juillet 57, 1re possibilité Juillet 57-Avril 58.	1
A 142-1a	Pédale d'accélérateur avec palier caoutchouc de rotule.	1
AZ 142-5	Ressort de 10×105 de rappel de commande d'accélérateur.	1
AZ 142-23	Capsule de frein de ralenti (R. VI). **AZ.** Série totale. Jusque Juillet 57, 1re possibilité Juillet 57-Avril 58.	1
AZ 142-27	Bouchon de réservoir de frein de ralenti (R. VI). **AZ.** Série totale. Jusque Juillet 57, 1re possibilité Juillet 57-Avril 58.	1
AZ 142-35	*Écrou H spécial de* 7×100 *de fixat. de carburateur et d'accrochage de ressort de maintien de filtre à air.* **P.O.** *Mai* 61-*Septembre* 61. *N.F.P.*	1
A 142-82	*Rondelle feutre de* 3×12×5 *de tige d'accélérateur (R. VI). Jusque Mars* 63. *N.F.P.*	1
A 142-83	Palier caoutchouc d'articulation de rotule de tige sur pédale.	1
A 142-89	Contre-plaque de fixat. du caoutchouc d'étanchéité de passage de commande et d'accrochage du ressort de rappel.	1
A 142-90	Caoutchouc d'étanchéité de passage de commande d'accélérateur.	1
A 142-95	Plaquette support de pédale.	1
A 142-96	Attache du ressort de rappel (10×20, 1 trou de 4,25, 1 trou de 2,5). Jusque Avril 58.	1
AZ 142-96	Attache de ressort de rappel (1 trou étoilé, 1 trou de 2,5). Depuis Décembre 57.	1
AZ 142-98	Entretoise de carburateur, 1 trou central de 28,5 mm; 2 trous de 8 mm, entr'axe 48 mm, épais. 6 mm (R. VI).	1
AZ 142-99	*Tige à rotule d'accélérateur. Jusque Avril* 58. *R. p.* AZ 142-99a ; *d. e. o. :* 1-AZ 142-96.	1
AZ 142-99a	Tige à rotule d'accélérateur (5 crans d'arrêt pour attache de ressort) (R. VI). Depuis Décembre 57.	1
AZ 142-100	Ressort de 10,8×35 entre réservoir et capsule de ralenti (R. VI). **AZ.** Série totale. Jusque Juillet 57, 1re possibilité Juillet 57-Avril 58.	1
AZ 142-105	*Joint de* 14×19×1 *entre réservoir et capsule de ralenti (R. VI).* **AZ.** *Série totale. Jusque Juillet* 57, 1re *possibilité Juillet* 57-*Avril* 58. *N.F.P.*	2
A 171-0d	Filtre à air Miom à bain d'huile avec support et raccords (R. VI). **PO.** Jusque Mai 61.	1
AZ 171-0a	Filtre à air Lautrette avec collier de serrage (R. VI).	1
AZ 171-0d	Filtre à air Miom avec collier de serrage (R. VI).	1
AZ 171-0f	Filtre à air Miom à bain d'huile (R. VI). **PO.** Depuis Mai 61.	1
A 171-5	*Cartouche filtrante du filtre Lautrette.* AZ 171-0a *(R. VI). R. p.* AZ 171-5c.	1
AZ 171-5	Cartouche filtrante des filtres Miom (R. VI).	1
AZ 171-5c	Cartouche filtrante du filtre Lautrette (R. VI).	1
AZ 171-57	Collier de fixat. de support de filtre (R. VI). **PO.** Depuis Mai 61.	1
AZ 171-60	Ressort de maintien de filtre à air (R. VI). **PO.** Depuis Mai 61.	1
AZ 171-82	Entretoise de collier de fixat. de support de filtre à air (7,5×10×24). **PO.** Depuis Mai 61.	1
AZ 171-96	Support de filtre à air (R. VI). **PO.** Depuis Mai 61.	1
AZ 171-97	Crochet d'attache de ressort de filtre à air sur tubulure (R. VI). **PO.** Depuis Septembre 61.	1
A 171-99a	Raccord caoutchouc entre filtre à air et reniflard, diam. intér. 12 mm, 27 mm et 33,6 mm, long. 65 mm (R. VI).	1
122-S	Vis TR de 5×7,5 de fixat. de contreplaque et caoutchouc.	2
493-S	Vis TH de 7×40 de fixat. de support de filtre sur tubulure **PO.**	1
637-S	Goujon de 7×35 (filetages 10,5 et 17,5) de fixat. du carburateur	1
2.322-S	*Écrou H de* 5×75 *de fixat. de support de filtre sur filtre.* **PO.** *Depuis Mai* 61. *R. p.* 2.320-S.	2
2.491-S	Écrou H de 7×100 de vis de fixat. support de filtre sur tubulure (R. VI). **PO.** Depuis Mai 61.	1
2.514-S	Rondelle crantée de 7,3×12 sous écrou de fixat. de tubulure (R. VI).	6
2.556-S	Collier, larg. 5 mm, long. 160 mm, supér. du raccord entre filtre et reniflard (R. VI).	1

Les numéros soulignés indiquent les pièces nouvelles ne figurant pas sur la planche.

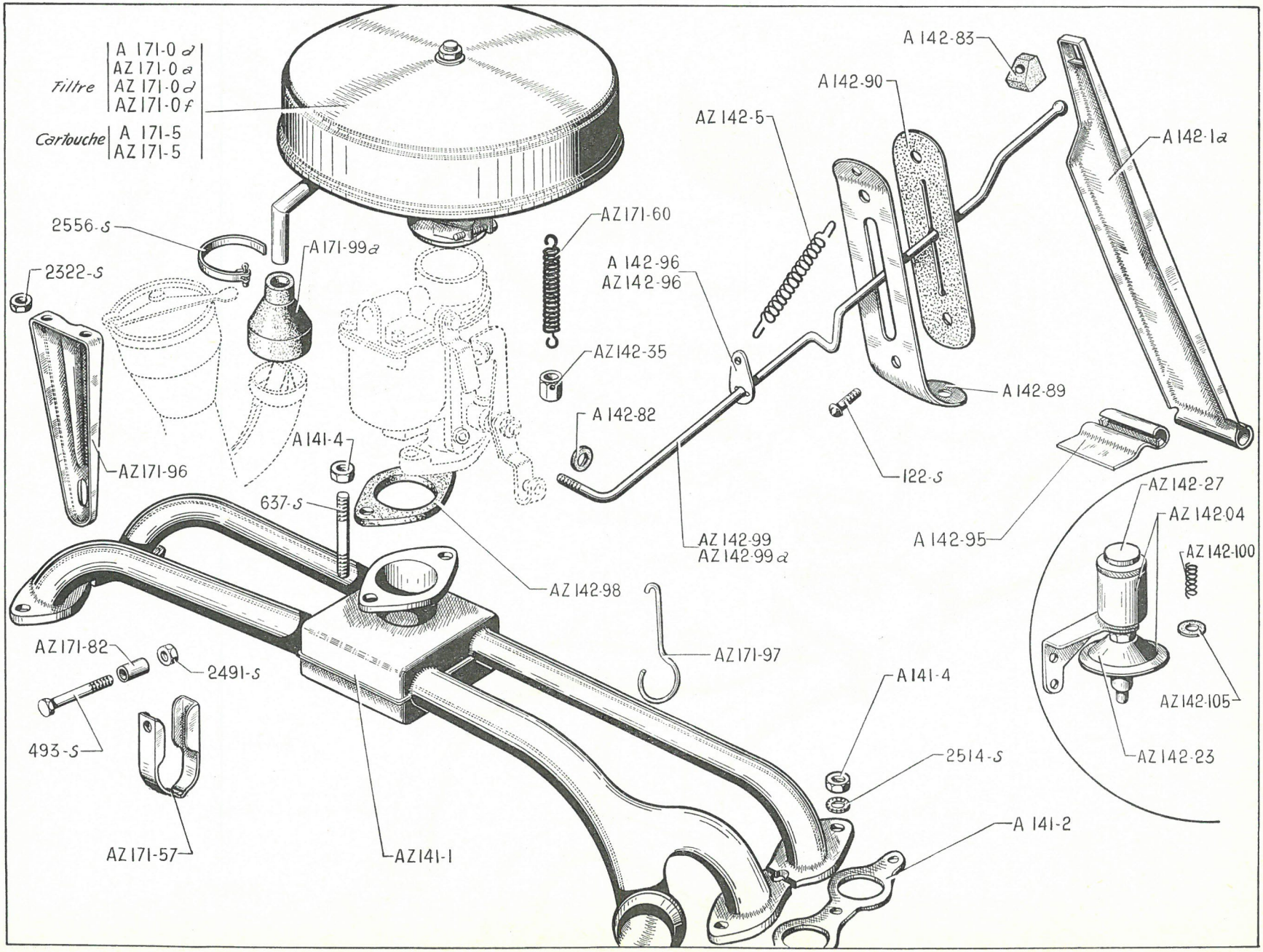
Filtre
A 171-0 d
AZ 171-0 a
AZ 171-0 d
AZ 171-0 f
Cartouche
A 171-5
AZ 171-5
2556-S
2322-S
A 171-99 a
AZ 171-96
A 141-4
637-S
AZ 142-98
AZ 171-82
2491-S
493-S
AZ 171-57
AZ 141-1
AZ 171-60
AZ 142-35
A 142-82
A 142-96
AZ 142-96
AZ 142-99
AZ 142-99 a
AZ 142-5
A 142-90
A 142-83
A 142-1 a
A 142-89
122-S
A 142-95
AZ 142-27
AZ 142-04
AZ 142-100
AZ 142-105
AZ 142-23
AZ 171-97
A 141-4
2514-S
A 141-2

24 — TUBULURE - COMMANDE D'ACCÉLÉRATEUR - FILTRE A AIR AZ-AZU

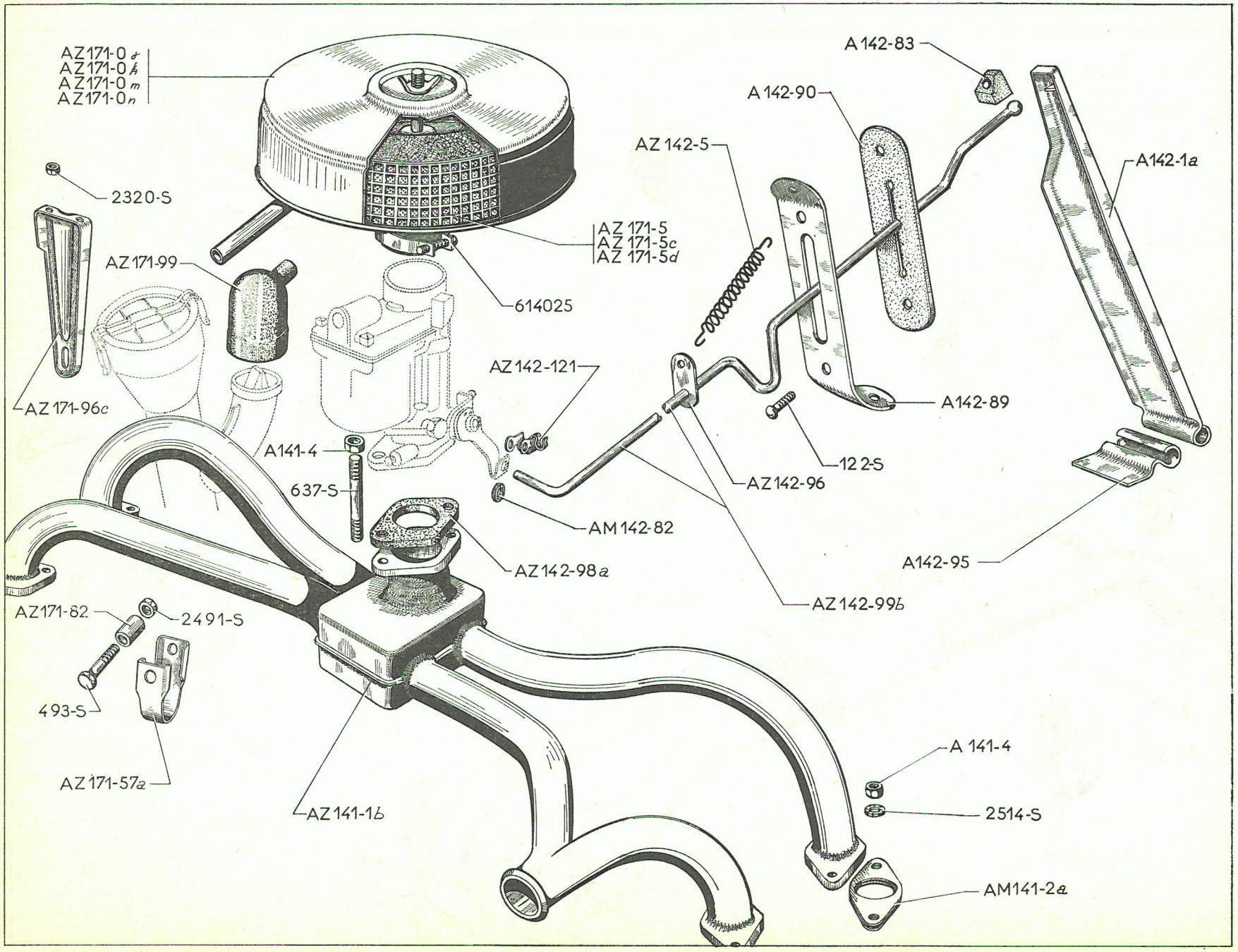

NUMÉRO	DÉSIGNATION	COEFF.
	CARBURATEUR	
	Depuis Mars 63	
	Pour le carburateur et ses pièces de détail, s'adresser directement à la Maison « Solex » ou à ses représentants officiels.	
AZ 141-1b	Tubulure admission-échappement entr'axes 444 mm.	1
AZ 141-1c	Tubulure admission-échappement **Pays froids.**	1
AM 141-2a	Joint entre tubulure et culasse (R. VI).	4
A 141-4	Écrou H de 7 × 100 de fixat. : — du carburateur. — de tubulure.	2 8
A 142-1a	Pédale d'accélérateur avec palier caoutchouc de rotule. Jusque Mars 66.	1
AZ 142-1	Pédale d'accélérateur, palier d'articulation au plancher en polyéthylène. Depuis Mars 66.	1
AZ 142-5	Ressort de 10 × 105 de rappel de commande d'accélérateur.	1
AM 142-82	Rondelle feutre de 3 × 10 × 2 de tige d'accélérateur (R. VI).	1
A 142-83	Palier caoutchouc d'articulation de rotule de tige sur pédale.	1
A 142-89	Contre-plaque de fixat. du caoutchouc d'étanchéité de passage de commande et d'accrochage du ressort de rappel.	1
A 142-90	Caoutchouc d'étanchéité de passage de commande d'accélérateur.	1
A 142-95	Plaquette support de pédale. Jusque Mars 66.	1
AZ 142-95	Plaquette support de pédale diam. portée du palier d'articulation 8,5 mm. Depuis Mars 66.	1
AZ 142-96	Attache de ressort de rappel (1 trou étoilé, 1 trou de 2,5).	1
AZ 142-98	Entretoise de carburateur, 1 trou central de 28,5 mm, 2 trous de 8 mm, entr'axes 48 mm, épais. 6 mm (R. VI).	1
AZ 142-98 a	*Entretoise de carburateur, trou central* 28,5 *mm, épais.* 6 *mm (R. VI). R.p.* AZ 142-98.	1
AZ 142-99b	Tige à rotule d'accélérateur (fixat. par agrafe).	1
AZ 142-107	Palier d'articulation de pédale sur plancher long. 43 mm (polyéthylène) (R. VI). Depuis Mars 66.	1
AZ 142-121	Agrafe de fixat. de tige d'accélérateur (R. VI).	1
AZ 171-0j	Filtre à air **MIOM** à bain d'huile (R. VI). **PO.**	1
AZ 171-0k	Filtre à air **MIOM** avec collier de serrage (R. VI).	1
AZ 171-0m	Filtre à air Lautrette (R. VI).	1
AZ 171-0n	Filtre à air Técalémit (R. VI).	1
AZ 171-5	Cartouche filtrante des filtres Miom (R. VI).	1
AZ 171-5c	Cartouche filtrante du filtre Lautrette (R. VI).	1
AZ 171-5d	Cartouche filtrante du filtre Técalémit (R. VI).	1
AZ 171-57a	Collier de fixat. de support de filtre à air (R. VI). **PO.**	1
AZ 171-82	Entretoise de collier de fixat. de support de filtre à air (7,5 × 10 × 24). **PO.**	1
AZ 171-96c	Support de filtre à air entr'axes de la boutonnière à 128 mm du bord (R. VI). **PO.**	1
AZ 171-99	Raccord caoutchouc entre filtre à air et reniflard, diam. intér. 44 mm (R. VI).	1
122-S	Vis TR de 5 × 7,5 de fixat. de contreplaque et caoutchouc.	2
493-S	Vis TH de 7 × 40 de fixat. de support de filtre sur tubulure. **PO.**	1
637-S	Goujon de 7 × 35 (filetages 10,5 et 17,5) de fixat. du carburateur.	2
2.320-S	Écrou H de 5 × 75 de fixat. de support de filtre sur filtre. **PO.**	2
2.491-S	Écrou H de 7 × 100 de vis de fixat. support de filtre sur tubulure (R. VI). **PO.**	1
2.514-S	Rondelle crantée de 7,3 × 12 sous écrou de fixat. de tubulure (R. VI).	8
614.025	Collier HB à vis de serrage de filtre sur carburateur (R. VI). **PO.**	1

Les numéros soulignés indiquent les pièces nouvelles ne figurant pas sur la planche

NUMÉRO	DÉSIGNATION	COEFF.
	Sauf Pays froids	
A 173-0	Pompe à essence GUIOT (R. VI). **A, AZ.** **AZU.** Jusque Février 64.	1
A 173-0a	Pompe à essence SEV (R. VI). **A, AZ.** **AZU.** Jusque Février 64.	1
AZU-173-0	Pompe à essence GUIOT (R. VI) (sans levier d'amorçage). **AZU.** Depuis Février 64.	1
AZU 173-0a	Pompe à essence SEV (R. VI) (sans levier d'amorçage). **AZU.** Depuis Février 64.	1
A 173-2a	*Bloc filtrant Zénith, épaisseur 28 mm (R. VI). Jusque Février 64. R.p.* DS 173-2.	1
A 173-8	Membrane de pompe Guiot, diamètre 70 mm (jeu de 3) (R. VI).	1
A 173-8a	Membrane de pompe SEV (R. VI).	1
A 173-82	Ecrou spécial de 5 × 75 de serrage du bloc filtrant sur plongeur.	1
A 173-98	Entretoise isolante de pompe sur carter, trou central de 28,5 mm, 2 trous de fixat. de 8,5 mm à 44,5 mm d'entr'axes, épais. 10 mm (R. VI).	1
A 173-99	Tige de commande de pompe, long. 144,3 mm.	1
A 174-6a	*Durit de 5×12×340 entre tuyau d'alimentation et pompe. R.p.* AM 174-7a.	1
A 174-7	Durit de 5×12×250 entre pompe et carburateur.	1
AM 174-7a	Durit de 5×12×415 entre tuyau d'alimentation et pompe.	1
A 174-10b	Plongeur de prise d'essence, sans bloc filtrant, tube raccord vertical, long. entre collerettes 163 mm. **A, AZ.** Mai 53-Septembre 62. Remplace modèle précédent, long. entre collerettes 174 mm; d.e.o. : 1 - A 173 - 2a (R. VI), 1-A 174-98b.	1
AU 174-10a	Plongeur de prise d'essence, sans bloc filtrant, long. entre collerettes 255 mm. **AU, AZU.** Mai 53-Septembre 62. Remplace modèle précédent long. entre collerettes 266 mm; d.e.o. : 1-A 173-2a (R. VI).	1
A 174-83	Rondelle de butée sur tube d'alimentation.	1
A 174-84	Joint fibre de 4,5 × 8 × 0,5 sous tête de vis du plongeur (R. VI).	3
A 174-85	Vis TH raccord de 10 × 100 sur pompe, long. sous tête 19,5 mm. Jusque Janvier 55.	2
A 174-86	Joint caoutchouc de 36×56×2 du plongeur, 3 trous de 4,5 mm à 39 mm d'entr'axes. Jusque Septembre 62.	1
AU 174-90	*Vis TH de 4×12,5, fente sur tête, de fixat. du plongeur.* **AU, AZU.** *Jusque Septembre 62. N.F.P.*	3
A 174-95	Raccord orientable de 10 mm avec tube de 4 × 6 soudé, long. de l'extrémité à l'axe du raccord 35 mm. Jusque Janvier 55.	2
A 174-98a	Durit de 5 × 12 × 110 entre réservoir et tuyau d'alimentation (R. VI). **A.** Jusque Novembre 53.	1
A 174-98b	Durit de 5 × 12 coudé entre réservoir et tuyauterie. **A, AZ.** Depuis Novembre 53.	1
AU 174-98	Durit de 5×12×950 entre réservoir et tuyau d'alimentation. **AU, AZU.**	1
A 175-1a	Réservoir d'essence de 20 litres, long. 400 mm, larg. 320 mm, haut. 200 mm, tubulure diam. 45 mm (R. VI). **A, AZ.** Depuis Avril 54. Remplace modèle précédent à tubulure diam. 55 mm; d. e. o. : 1-A 175-4a (R. VI), 1-A 175-9a, 1-A 175-15 (R. VI), 1-803.884 (R. VI).	1
AU 175-1a	Réservoir d'essence de 20 litres, long. 475 mm, larg. 200 mm, haut. 284 mm, tubulure diam. 45 mm (R. VI). **AU, AZU.** Depuis Avril 54. Remplace modèle précédent à tubulure diam. 55 mm; d. e. o. : 1-A 175-15, 1-803.884 (R. VI).	1
A 175-4	Tubulure de remplissage diam. 55 mm (R. VI). **A.** Jusque Avril 54.	1
A 175-4a	Tubulure de remplissage, diam. 45 mm (R. VI). **A, AZ.** Depuis Avril 54.	1
AZ 175-5a	Rhéostat de jauge « ED » (R. VI). **AZL.** Depuis Septembre 62.	1
AZ 175-5b	Rhéostat de jauge « Jaeger » (R. VI). **AZL.** Depuis Septembre 62.	1
AZ 175-5c	Rhéostat de jauge « OS » (R. VI). **AZL.** Depuis Juillet 63. **AZU.** Depuis Mai 64.	1
AZU 175-5b	Rhéostat de jauge « Jaeger » (R. VI). **AZU.** Depuis Septembre 62. **P et T.** Depuis Mars 63.	1
A 175-9	*Durit de 54×62×70 de liaison du réservoir à tubulure (R. VI).* **A.** *Jusque Avril 54. N.F.P.*	1
A 175-9a	Durit de 44×52×70 de liaison du réservoir à tubulure. **A, AZ.** Depuis Avril 54.	1
AZ 175-10	Jauge fibre graduée à 20 litres, long. 995 mm (R. VI). **A, AZ.** Jusque Septembre 62.	1
AZU 175-10	Jauge fibre graduée à 20 litres, long. 355 mm (R. VI). **AU, AZU.** Jusque Septembre 62. **P et T.** Jusque Mars 63.	1
A 175-14	Bouchon de vidange (filetage 8 × 100), long. sous tête 7 mm. (R. VI).	1
A 175-14a	Bouchon de vidange, filetage 8×125 (R. VI).	1
A 175-15	Collerette caoutchouc de tubulure de réservoir (spéciale pour remplacement du réservoir à tubulure, diam. 55 mm par diam. 45 mm (R. VI).	1
DS 173-2	Bloc filtrant Rellumix (R. VI). Depuis Février 64.	1

Les numéros soulignés indiquent les pièces nouvelles ne figurant pas sur la planche.

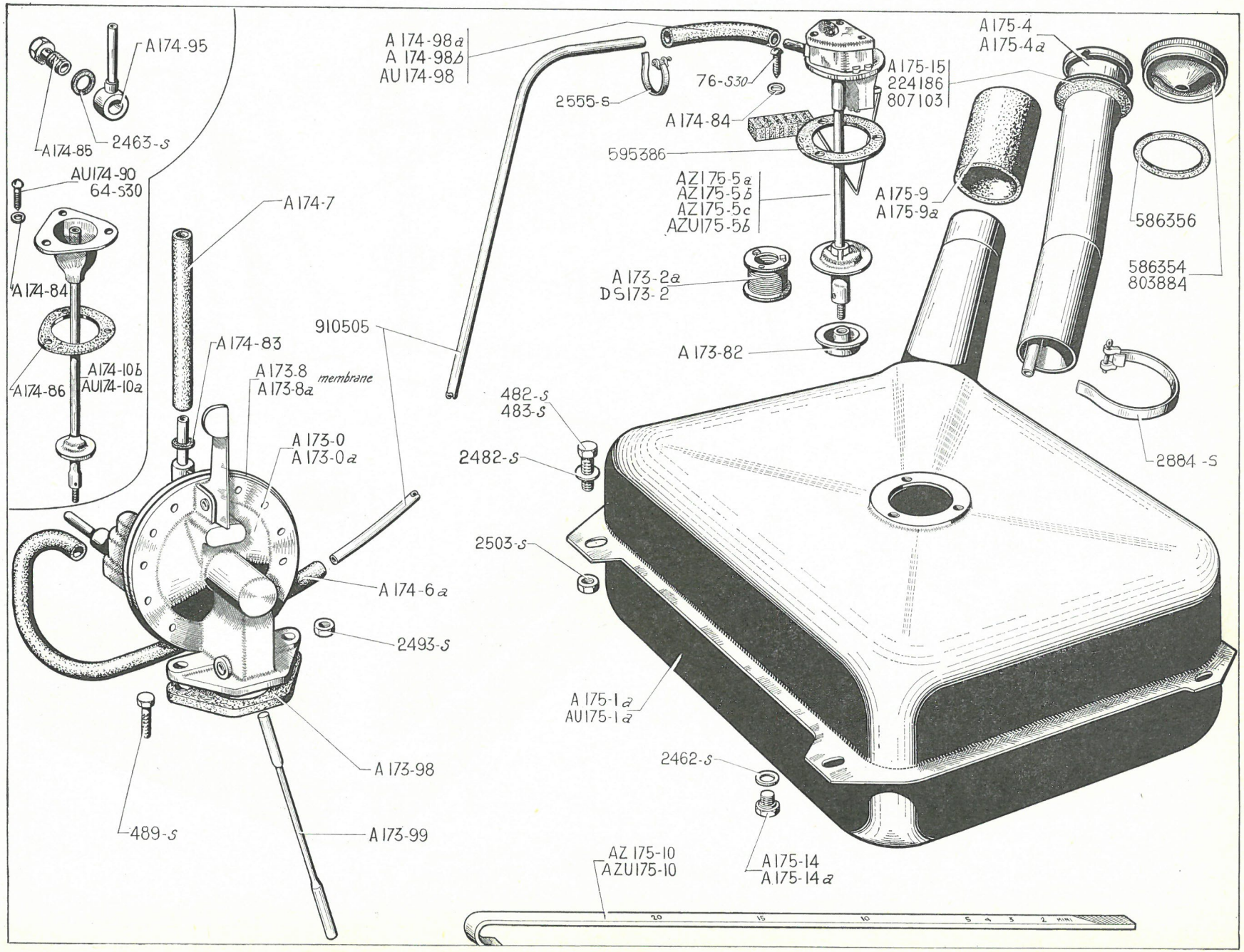
A 174-95
A174-85
2463-S
AU174-90
64-S30
A174-84
A174-86
A174-10b
AU174-10a
A 174-7
A174-83
A 173.8
membrane
A 173-8a
A 173-0
A 173-0a
A 174-6a
2493-S
A 173-98
489-S
A 173-99
910505
A 174-98a
A 174-98b
AU 174-98
2555-S
76-S30
A 174-84
595386
AZ 175-5a
AZ 175-5b
AZ 175-5c
AZU 175-5b
A 173-2a
DS 173-2
A 173-82
A 175-4
A 175-4a
A 175-15
224186
807103
A 175-9
A 175-9a
586356
586354
803884
2884-S
482-S
483-S
2482-S
2503-S
A 175-1a
AU 175-1a
2462-S
A 175-14
A 175-14a
AZ 175-10
AZU 175-10
20
15
10
5
4
3
2
MIN.

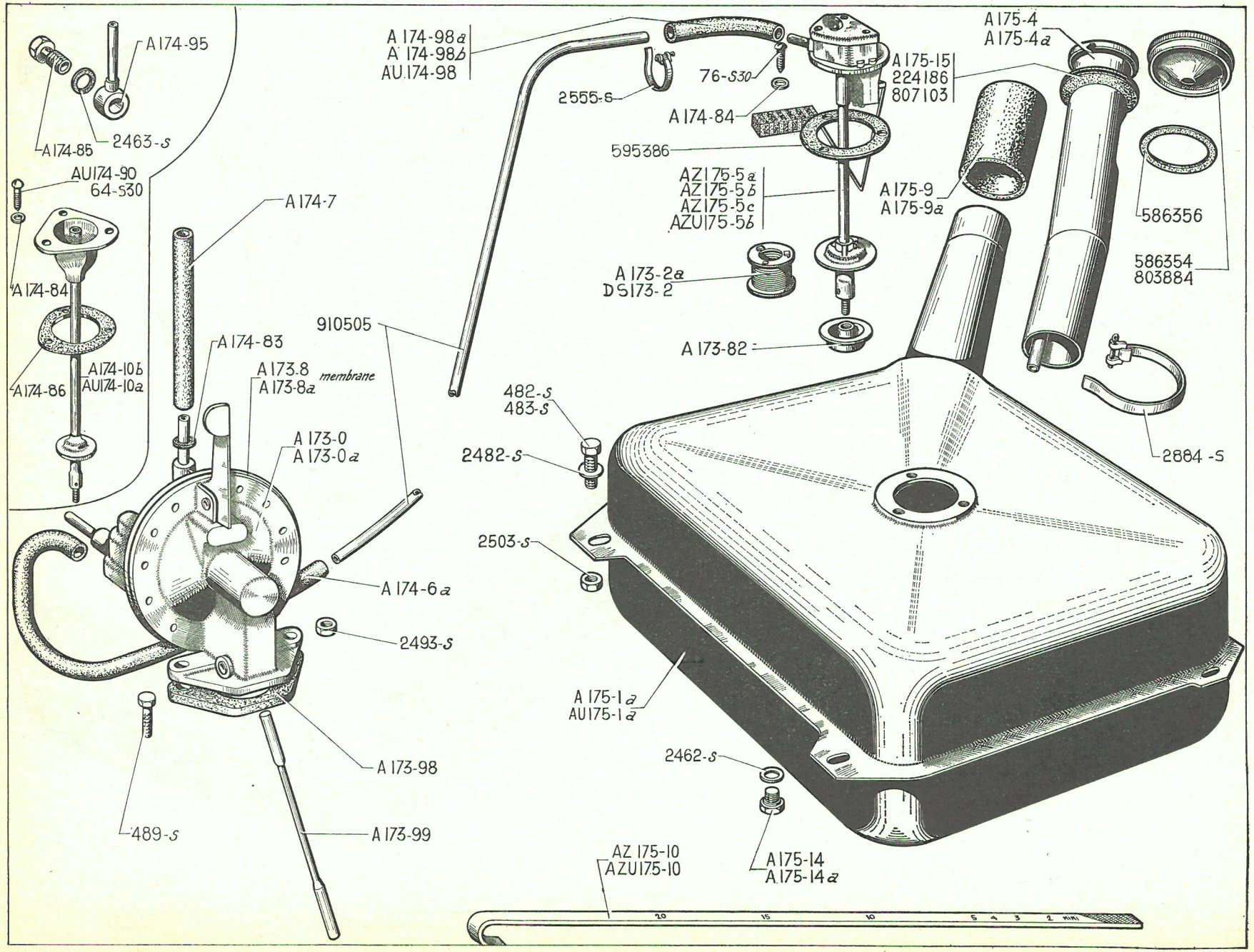
A 174-95
A174-85
2463-S
AU174-90
64-S30
A174-84
A174-86
A174-10b
AU174-10a
A174-7
A174-83
A173.8
membrane
A173-8a
A 173-0
A 173-0a
910505
A 174-6a
2493-S
A 173-98
489-S
A 173-99
A 174-98a
A 174-98b
AU.174-98
2555-S
76-S30
A174-84
595386
AZ175-5a
AZ175-5b
AZ175-5c
AZU175-5b
A 173-2a
DS173-2
A 173-82
A175-15
224186
807103
A175-4
A175-4a
A175-9
A175-9a
586356
586354
803884
2884-S
482-S
483-S
2482-S
2503-S
A 175-1a
AU175-1a
2462-S
AZ 175-10
AZU175-10
A175-14
A.175-14a
20
15
10
5
4
3
2
MM

NUMÉRO	DÉSIGNATION	COEFF.
64-S-30	Vis TR de 4 × 12,5 à pointe de fixat. du plongeur. **A, AZ.** Jusque Septembre 62.	3
76-S 30	Vis TR de 4 × 30 à pointe de fixat. du rhéostat. **AZL, AZU.** Depuis Septembre 62.	3
482-S	Vis TH de 7 × 12,5 de fixat. du réservoir sur plate-forme **A, AZ.**	4
483-S	Vis TH de 7 × 15 de fixat. du réservoir sur caisse. **AU, AZU.**	1
489-S	Vis TH de 7 × 30 de serrage de la pompe sur carter. Depuis Février 59.	2
2.462-S	Joint de 8,2 × 12 × 1 du bouchon de vidange (R. VI).	1
2.463-S	Joint de 10,2 × 15 × 1 de raccord orientable (R. VI). Jusque Janvier 55.	4
2.482-S	Rondelle plate de 7,5 × 14 de vis de fixat. du réservoir. **A, AZ.**	4
2.493-S	Ecrou H de 7 × 100 de serrage de la pompe sur carter. Jusque Février 59.	2
2.503-S	Ecrou H de 7 × 100 de la vis de fixat. du réservoir. **AU, AZU.**	2
2555-S	Collier de serrage, long. 130 mm, larg. 5 mm (R. VI).	6
2884-S	Collier de serrage de durit sur tubulure et réservoir (R. VI). **A, AZ.**	2
224.186	Collerette caoutchouc de 50 × 95 × 10 de tubulure de remplissage Jusque Avril 54.	1
586.354	Bouchon de remplissage, diam. intérieur 65 mm, extérieur 67,5. (R. VI). Jusque Avril 54.	1
586.356	Joint de 44 × 65 du bouchon de remplissage (R. VI). Jusque Avril 54.	1
595.386	Joint caoutchouc de 36 × 55 × 2 du rhéostat (R. VI). **AZL, AZU.** Depuis Septembre 62.	1
619.825	Agrafe de fixat. de canalisation sur plateforme (R. VI).	6
803.884	Bouchon de remplissage, diam. intérieur 55,5, extérieur 59,5 (R. VI). Depuis Avril 54.	1
807.103	Collerette caoutchouc de 34 × 84 × 15 de tubulure de remplissage (grise) (R. VI). Depuis Avril 54.	1
910.505	Tube de 4 × 6 au mètre (R. VI).	ALD

PIÈCES SPÉCIALES

AZ. Pays froids

AM 173-0d	Pompe à essence **GUIOT** (R. VI).	1
AZ 174-59	Raccord 3 voies de groupe chauffage (R. VI).	1
AM 175-5h	Rhéostat de jauge **JEAGER** 12 volts (R. VI).	1
AZ 175-5d	Rhéostat de jauge **OS** 12 volts (R. VI).	1

Les numéros soulignés indiquent les pièces nouvelles ne figurant pas sur la planche.

NUMÉRO	DÉSIGNATION	COEFFt
AZ 183-1	Pot de détente. Jusque Mars 63.	1
AZ 183-1a	Pot de détente. Depuis Novembre 63.	1
AZ 183-1b	Pot de détente. Mars 63-Novembre 63.	1
A 183-2	Silencieux d'échappement. Jusque Novembre 63.	1
AZ 183-2	Silencieux d'échappement. **Sauf Allemagne.** Depuis Novembre 63.	1
AZ 183-4	Silencieux d'échappement. **Allemagne.**	1
AZ 183-72	Déflecteur de silencieux d'échappement. **Allemagne.**	1
A 183-79	Demi-collier de serrage du pot sur tubulure, 2 trous de 7,5 mm à 52 mm d'entr'axes.	2
A 183-80	Collier de serrage du pot sur le silencieux, diam. intér. 28,5 mm, long. de l'extrémité à l'axe du collier 37 mm. Jusque Nov. 63.	1
AZ 183-80	Collier de serrage du pot sur le silencieux, diam. intér. 31,5 mm, long. de l'extrémité à l'axe du collier 37 mm. Depuis Novembre 63.	1
482-S	Vis TH de 7 × 12,5 de fixat. du silencieux sur carter de boîte	2
484-S	Vis TH de 7 × 17,5 de serrage du collier du pot sur silencieux.	1
582-S	Vis TH de 7 × 37,5 de serrage des demi-colliers sur pot et tubulure.	2
2.491-S	Ecrou H de 7 × 100 :	
	— de vis de serrage du pot sur le silencieux.	1
	— de vis de serrage des demi-colliers sur pot et tubulure.	2

Les numéros soulignés indiquent les pièces nouvelles ne figurant pas sur la planche.

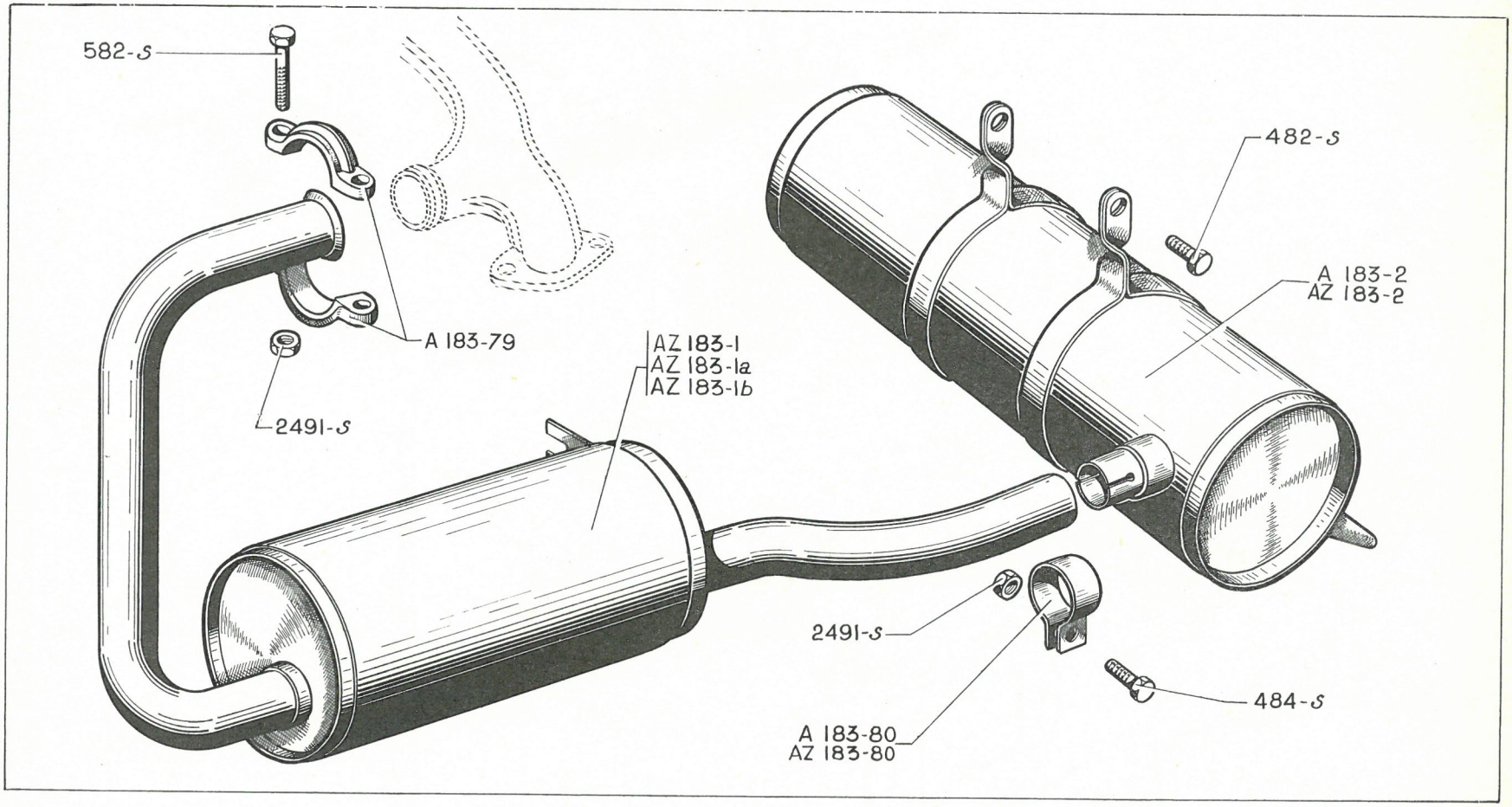
582-S
A 183-79
2491-S
AZ 183-1
AZ 183-1a
AZ 183-1b
482-S
A 183-2
AZ 183-2
2491-S
484-S
A 183-80
AZ 183-80

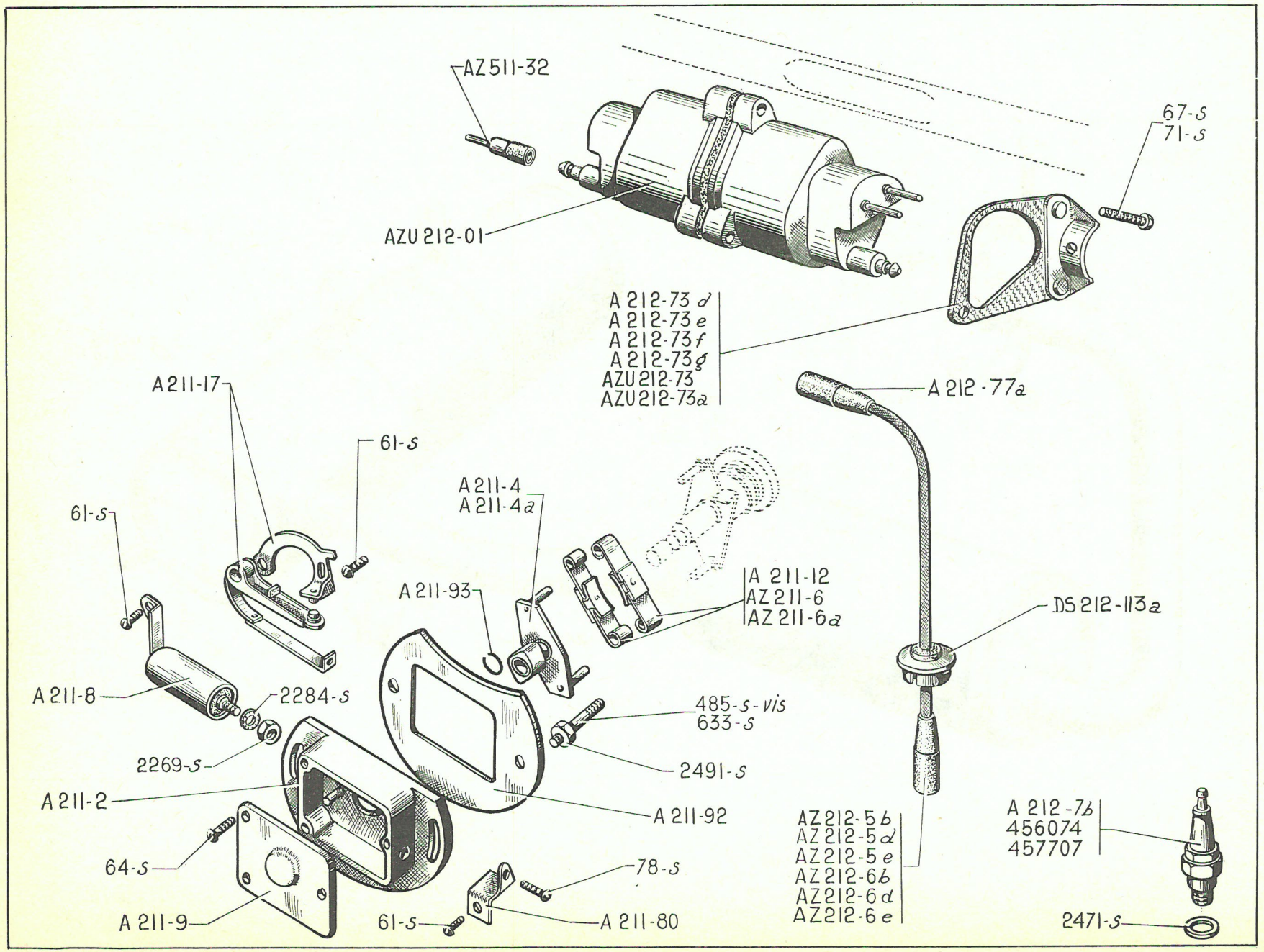
AZ 511-32
AZU 212-01
67-s
71-s
A 212-73 d
A 212-73 e
A 212-73 f
A 212-73 g
AZU 212-73
AZU 212-73a
A 212-77a
A 211-17
61-s
61-s
A 211-4
A 211-4a
A 211-93
A 211-12
AZ 211-6
AZ 211-6a
DS 212-113a
A 211-8
2284-s
2269-s
485-s-vis
633-s
2491-s
A 211-2
A 211-92
64-s
78-s
A 211-9
61-s
A 211-80
AZ 212-5b
AZ 212-5d
AZ 212-5e
AZ 212-6b
AZ 212-6d
AZ 212-6e
A 212-7b
456074
457707
2471-s

NUMÉRO	DÉSIGNATION	COEFFt
	NOTA. — BOBINE et fixation A-AU. Jusque Juillet 54. Ne fournissons plus.	
A 211-2	Carter nu d'allumeur (R. VI).	1
A 211-4	Came avec entraîneur (R. VI). Jusque Janvier 59.	1
A 211-4a	Came avec entraîneur, bague en retrait sur 1 mm côté plateau (R. VI). Depuis Janvier 59.	1
AZ 211-6	Masse d'avance automatique, plaquette inférieure long. 26 mm (R. VI). **AZ.** Jusque Octobre 55. **AZU.** Jusque Décembre 55.	2
AZ 211-6a	Masse d'avance automatique, plaquette inférieure long. 20 mm (moteur taux de 7) (R. VI). **AZ.** Depuis Octobre 55. **AZU.** Depuis Décembre 55.	2
A 211-8	Condensateur (R. VI).	1
A 211-9	Couvercle de carter (R. VI).	1
A 211-12	Masse d'avance automatique (jeu de 2) (R. VI). **A, AU.**	1
A 211-17	Rupteur complet (R. VI).	1
A 211-80	Borne de l'allumeur (R. VI).	1
A 211-92	Tôle de protection de l'allumeur (R. VI).	1
AZ 211-92	Tôle de protection d'allumeur (R. VI). **AZL, AZAM, PAYS FROIDS.**	1
A 211-93	Jonc, diam. 8 mm d'arrêt de la came (R. VI).	1
AZU 212-01	Bobine d'allumage 6 volts (bakélite) (R. VI). Depuis Novembre 60. Remplace bobine caoutchouc montée. Jusque Novembre 60. d. e. o. : 1-AZU 212-73, 1-AZU 212-73a, 2-AZ 511-32 (R. VI).	1
AM 212-08	Bobine d'allumage 12 volts (R. VI). **AZL, AZAM, PAYS FROIDS.**	1
AZ 212-5b	Fil de bougie, côté borne primaire, long. 460 mm (antiparasitage). (R. VI). Jusque Avril 62.	1
AZ 212-5d	*Fil de bougie, côté gauche, long.* 510 *mm (R. VI).* **AZ, AZU.** *Avril* 62-*Septembre* 62. *R.p.* AZ 212-5b.	1
AZ 212-5e	Fil de bougie, côté gauche, long. 510 mm (R. VI). **AZL.** Depuis Avril 62. **AZU.** Depuis Septembre 62.	1
AZ 212-6b	Fil de bougie, côté borne primaire et secondaire, long. 410 mm antiparasitage. (R. VI). Jusque Avril 62.	1
AZ 212-6d	*Fil de bougie, côté droit, long.* 460 *mm (R. VI).* **AZ, AZU.** *Avril* 62-*Septembre* 62. *R.p.* AZ 212-6b.	1
AZ 212-6e	Fil de bougie, côté droit, long. 460 mm (R. VI). **AZL.** Depuis Avril 62. **AZU.** Depuis Septembre 62.	1
A 212-7b	*Bougie AC de* 14 *mm (*43 *F) (R. VI). R.p.* DS 212-7e.	2
A 212-73d	Support gauche de bobine à isolant souple. Juillet 54-Novembre 60.	1
A 212-73e	Support droit de bobine à isolant souple. Juillet 54-Novembre 60.	1
	Droit et gauche. Depuis Mars 63.	2
A 212-73f	Support gauche de bobine, patte plate (spéciale pour montage bobine à isolant souple sur barre de phare aplatie). **A, AU.**	1
A 212-73g	Support droit de bobine, patte plate (spécial pour montage bobine à isolant souple sur barre de phare aplatie). **A, AU.**	1
AK 212-73	Support de bobine, côté gauche. **AZL, AZAM, PAYS FROIDS.**	1
AK 212-73a	Support de bobine, côté droit. **AZL, AZAM, PAYS FROIDS.**	1
AZU 212-73	Support de bobine côté gauche. Novembre 60-Mars 63.	1
AZU 212-73a	Support de bobine, côté droit. Novembre 60-Mars 63.	1
A 212-77a	Protecteur caoutchouc de 6,5 × 15 × 60, côté bougie (R. VI). Jusque Juillet 54.	2
	Côté bobine et bougie. Juillet 54-Avril 62.	4
AZ 511-32	Intermédiaire de bobine (pour remplacement de la bobine caoutchouc par la bobine bakélite) (R. VI).	2
DS 212-7e	Bougie AC de 14 mm (43 F) (R. VI).	2
DS 212-113a	Bouchon puits de bougie (R. VI). **AZL.** Depuis Avril 62. **AZU.** Depuis Septembre 62.	2
61-S	Vis TR de 4 × 5 de fixat. :	
	— du support de contact.	1
	— du condensateur sur carter.	2
	— de la borne de l'allumeur.	1
64-S	Vis TR de 4 × 12,5 de fixat. du couvercle sur carter.	3
67-S	Vis TR de 4×20 de fixat. de la bobine à isolant souple sur barre de phare aplatie.	2
71-S	Vis TR de 4×30 de fixat. de la bobine à isolant souple sur barre de phare. Depuis Juillet 54.	2
78-S	Vis TR de 4 × 10 de fixat. de borne sur carter.	1
485-S	Vis TH de 7×20 de fixation de l'allumeur sur carter. Depuis Février 59.	2
633-S	Goujon de 7 × 25,5 (filetages 10,5 et 12,5) de fixat. de l'allumeur sur carter. Jusque Février 59.	2
2.269-S	Ecrou H de 4 × 75 de fixat. du condensateur sur borne.	1
2.284-S	Rondelle crantée de 4,2 × 8 (R. VI) :	
	— de vis d'allumeur.	8
	— de borne de la bobine.	2
2.471-S	Joint de 14,3 × 19 × 2 de bougie (R. VI).	2
2.491-S	Ecrou H de 7 × 100 de goujon de fixat. de l'allumeur sur carter Jusque Février 59.	2
456.074	Bougie Marchal de 14 mm (CR. 35) (R. VI).	2
457.707	Bougie Marchal de 14 mm (34 S) (R. VI). PO.	2

Les numéros soulignés indiquent les pièces nouvelles ne figurant pas sur la planche.

NUMÉRO	DÉSIGNATION	COEFFt
A 113-6	*Corps de pompe à huile formant coussinet AR d'arbre à cames (sortie d'huile par une gorge larg. 5,5 mm sur diam. extér.). Jusque Octobre* 49. *N.F.P.*	1
A 113-6a	Corps de pompe à huile formant coussinet AR d'arbre à cames (Sortie d'huile par trou de 5 mm et canal dans le corps), profondeur du logement de pignon et de roue 14,5 mm. Depuis Octobre 49. **A, AU.**	1
A 113-6b	Corps de pompe, même que A 113-6a sauf : profondeur du logement : 17 mm. **AZ, AZU.** Jusque Janvier 63.	1
AZ 113-6	Coussinet AR d'arbre à cames formant corps de pompe à huile (profondeur du logement de pignon 11 mm) (R. VI). Depuis Janvier 63.	1
A 114-91	Bouchon TH de 12 × 175 (R. VI) : — d'obturation du carter. Jusque Novembre 52.	2
	— d'obturation de prise de pression d'huile. Novembre 52. Avril 65.	1
AZ 114-91	Bouchon TH de 12×150 d'obturation de prise de pression d'huile (R. VI). Depuis Avril 65.	1
A 132-02	Clapet de reniflard à rondelle acier (Voir note Technique nº 530). Jusque Octobre 52.	1
A 132-02a	Clapet de reniflard à rondelle caoutchouc. Octobre 52 - Juillet 54.	1
A 132-02b	Clapet de reniflard (caoutchouc forme bec d'anche) (R. VI). Depuis Juillet 54.	1
A 221-1	*Reniflard avec remplissage d'huile (avec clapet à rondelle caoutchouc). Octobre* 52-*Juillet* 54. *R. p.* AZ 221-1 *(R. VI)*; *d.e.o. :* 1-A 171-99a *(R. VI)*, 1-A 132-02b *(R. VI).*	1
AZ 221-1	Reniflard avec remplissage d'huile (pour montage, clapet caoutchouc). Juillet 54-Mars 63.	1
AZ 221-1b	Reniflard avec remplissage d'huile (montage sans cale) (R. VI). Depuis Juin 63. Remplace (montage avec cale). Mars 63-Juin 63. Supprimer la cale.	1
A 221-3	Jauge d'huile, long totale 335 mm.	1
A 221-92	Joint du reniflard (1 trou de 27 mm, 2 trous de 8 mm, entr'axes 48 mm) (R. VI).	1
A 221-95	*Capuchon caoutchouc d'étanchéité de jauge d'huile, long.* 57 mm. *(R. VI). Jusque Mai* 59. *R. p.* A 221-95a.	1
A 221-95a	Capuchon caoutchouc d'étanchéité de jauge d'huile, long. 42 mm. (R. VI). Depuis Mai 59.	1
A 221-96	Tube de 6 × 7,9 × 80 guide jauge d'huile.	1
A 222-5	Ressort de 6,3×7,7×20 du clapet de décharge.	1
A 222-6	Tamis d'huile forme rectangulaire, fixation par bride.	1
A 222-7	Pignon de pompe à huile (13 dents), haut. 14,5 mm. **A, AU.**	1
A 222-7a	Pignon de pompe à huile (13 dents) haut. 17 mm. **AZ, AZU.** Jusque Janvier 63.	1
AZ 222-7	Pignon de pompe à huile, diam. intér. 12 mm (4 dents) (R. VI). Depuis Janvier 63.	1
A 222-8	Roue à denture intér. de pompe à huile (16 dents), haut. 14,5 mm. **A, AU.**	1
A 222-8a	Roue à denture intér. de pompe à huile (16 dents, haut. 17 mm). **AZ, AZU.** Jusque Janvier 63.	1
AZ 222-8	Roue à denture intérieure de pompe à huile (5 dents) (R. VI). Depuis Janvier 63.	1
A 222-85	Rondelle de 5 × 8 × 1 sous ressort de clapet de décharge.	ALD
A 222-85a	Rondelle de 5×8×0,5 sous ressort de clapet de décharge.	ALD
AZ 222-87	Couvercle de pompe à huile.	1
A 222-88	Vis TH de 7 × 20 × 16 (tête haut. 3,5 mm) de fixat. du couvercle de pompe à huile.	6
A 222-97	Joint de 12×17×0,5 :	
	— du bouchon de clapet de décharge.	1
	— du bouchon de prise de pression d'huile.	1
A 222-98	*Bouchon TH de* 12 × 150, *alésage* 8,2, *long. sous tête* 13,5 *mm, quatre pattes de guidage du clapet de décharge. Jusque Juillet* 50. *R. p. :* A 222-98a, *d. e. o. :* 1 - 4.104S *(R. VI).*	1
A 222-98a	Bouchon TH de 12×150, alésage 8, long. sous tête 10 mm de clapet de décharge. Depuis Juillet 50.	1
A 222-99	*Siège de* 5×8×8 *du clapet de décharge. Jusque Juillet* 50. *N.F.P.*	1
A 222-99a	Siège de 5,5×8×8 du clapet de décharge. Depuis Juillet 50.	1

Les numéros soulignés indiquent les pièces nouvelles ne figurant pas sur la planche.

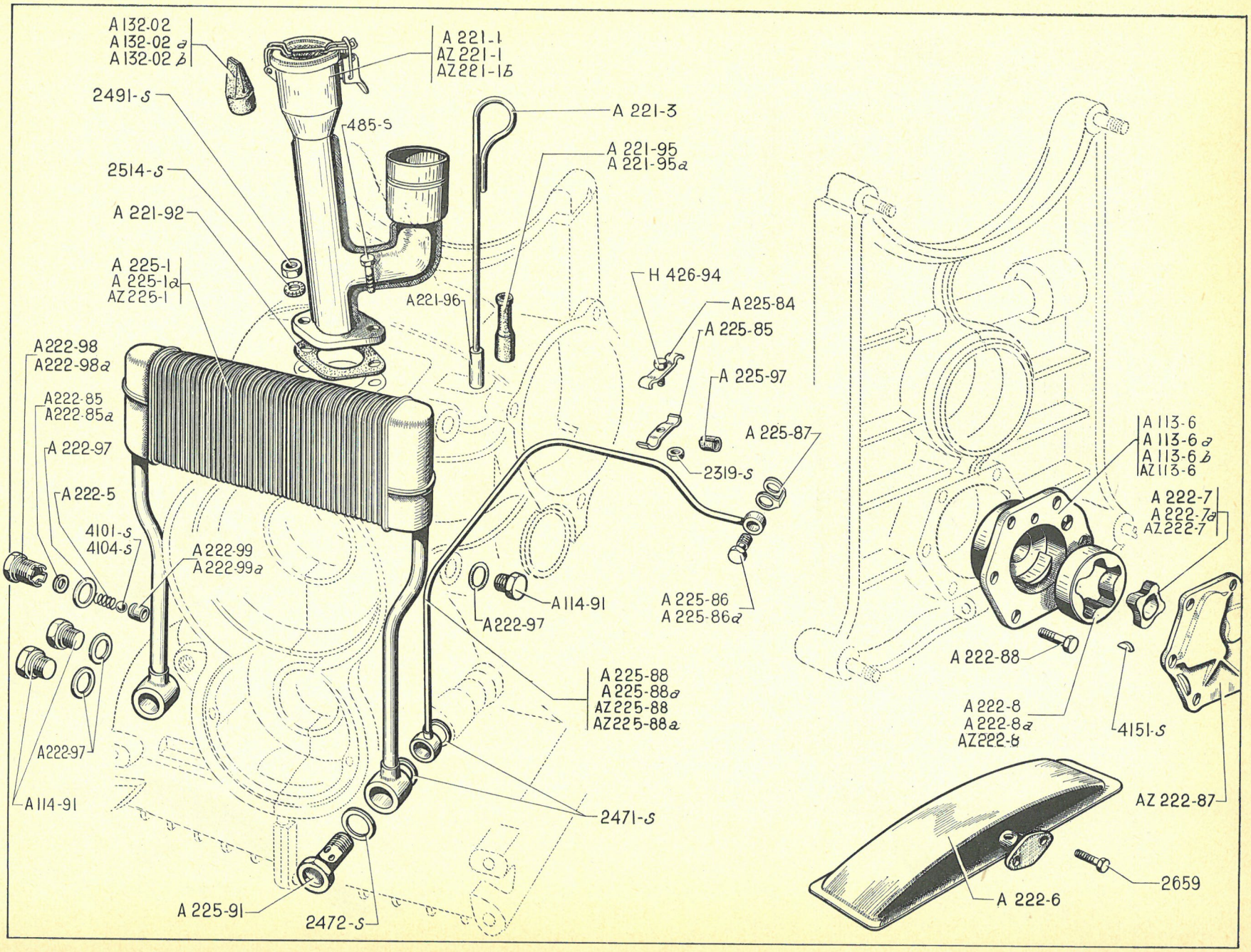
A 132-02
A 132-02 a
A 132-02 b
2491-S
2514-S
A 221-92
A 225-1
A 225-1a
AZ 225-1
A 222-98
A 222-98a
A 222-85
A 222-85a
A 222-97
A 222-5
4101-S
4104-S
A 222-99
A 222-99a
A 114-91
A 222-97
A 225-91
2472-S
2471-S
A 225-88
A 225-88a
AZ 225-88
AZ 225-88a
A 222-97
A 114-91
A 221-1
AZ 221-1
AZ 221-1b
485-S
A 221-3
A 221-95
A 221-95a
A 221-96
H 426-94
A 225-84
A 225-85
A 225-97
A 225-87
2319-S
A 225-86
A 225-86a
A 113-6
A 113-6a
A 113-6b
AZ 113-6
A 222-7
A 222-7a
AZ 222-7
A 222-88
A 222-8
A 222-8a
AZ 222-8
4151-S
AZ 222-87
2659
A 222-6

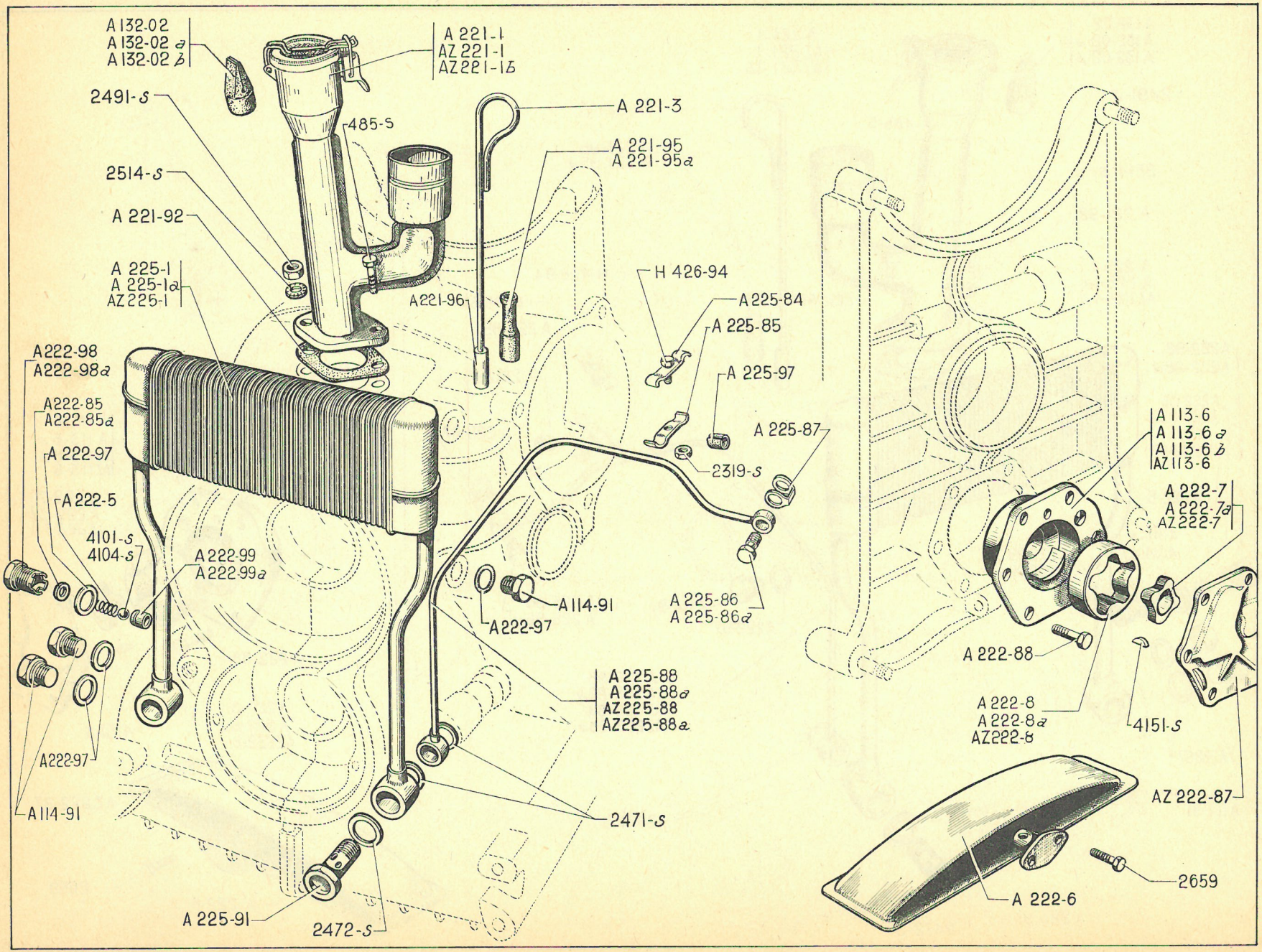
A 132-02
A 132-02 a
A 132-02 b
A 221-1
AZ 221-1
AZ 221-1 b
2491-S
485-S
A 221-3
A 221-95
A 221-95 a
2514-S
A 221-92
A 225-1
A 225-1 a
AZ 225-1
A221-96
H 426-94
A 225-84
A 225-85
A 225-97
A 225-87
2319-S
A222-98
A222-98 a
A222-85
A222-85 a
A 222-97
A 222-5
4101-S
4104-S
A 222-99
A 222-99 a
A 114-91
A 225-86
A 225-86 a
A222-97
A 225-88
A 225-88 a
AZ 225-88
AZ 225-88 a
A222-97
A 114-91
2471-S
A 225-91
2472-S
A 113-6
A 113-6 a
A 113-6 b
AZ 113-6
A 222-7
A 222-7 a
AZ 222-7
A 222-88
A 222-8
A 222-8 a
AZ 222-8
4151-S
AZ 222-87
2659
A 222-6

NUMÉRO	DÉSIGNATION	COEFFt
A 225-1	*Réfrigérateur d'huile, distance entre pattes de fixat. : 40 mm (R. VI). Jusque Avril* 61. *R. p.* A 225-1a; *d. e. o. :* 1-AM 114-92 *(R. VI)*, 2-A 114-97.	1
A 225-1a	Réfrigérateur d'huile, distance entre pattes de fixat. : 80,5 mm. (R. VI). Avril 61-Mars 63.	1
AZ 225-1	Réfrigérateur d'huile entr'axes des tubes 142 mm (R. VI). Depuis Mars 63.	1
A 225-84	Patte avec vis soudée de fixat. du tube de graissage de culasse. Depuis Juillet 59.	2
A 225-85	Patte de fixat. de tube de graissage de culasse. Jusque Juillet 59.	4
	Depuis Juillet 59.	2
A 225-86	Vis raccord TH de 7×18, trou de 2 mm de fixat. sur culasse de tube de graissage. Jusque Septembre 50.	2
A 225-86a	Vis raccord TH de 7×18, trou de 1 mm de fixat. sur culasse de tube de graissage. Depuis Septembre 50.	2
A 225-87	Joint double de 7,2 de vis raccord sur culasse (R. VI).	2
A 225-88	Tube de graissage de la culasse gauche, avec raccords. Jusque Mars 63.	1
A 225-88a	Tube de graissage de la culasse droite, avec raccords. Jusque Mars 63.	1
AZ 225-88	Tube de graissage de la culasse gauche avec raccords. Depuis Mars 63.	1
AZ 225-88a	Tube de graissage de la culasse droite avec raccords. Depuis Mars 63.	1
A 225-91	Vis raccord TH de 14×44 de fixat. sur carter de tube de graissage de culasse et de tube de réfrigérateur.	2
A 225-97	Bague fendue de 4×7×30 de fixat. de tube de graissage de culasse.	2
H 426-94	Vis TH de 5×8 de serrage de patte de fixat. du tube de graissage de culasse. Jusque Juillet 59.	2
485-S	Vis TH de 7×20 de fixat. du reniflard. Depuis Février 59.	2
2.319-S	Écrou H de 5×75 de vis de serrage de patte de fixat. de tube de graissage de culasse.	2
2.471-S	Joint de 14,3×19×2 de vis raccord sur carter (R. VI).	4
2.472-S	Joint de 18,3×24×2 de vis raccord sur carter (R. VI).	2
2.491-S	Écrou H de 7×100 de fixat. du reniflard. Jusque Février 59.	2
2.514-S	Rondelle crantée de 7,3×12 sous écrou de fixat. du reniflard (R. VI). Jusque Février 59.	2
2.659	Vis TH de 5×13 de fixat. du tamis d'huile.	2
4.101-S	Bille de 7,94 mm du clapet de décharge de circulation d'huile (R. VI). Depuis Juillet 50.	1
4.104-S	*Bille de* 8,5 *mm du clapet de décharge de circulation d'huile* (R. VI). *Jusque Juillet* 50. *R.p. :* 4.101-S, *d.e.o. :* 1-A 222-98a, 1-A 222-99a.	1
4.151-S	Clavette Woodruff de 9,5×3×3,7 du pignon de pompe à huile Jusque Janvier 63.	1

NUMÉRO	DÉSIGNATION	COEFFt
	Sauf Pays froids	
A 241-1	Ventilateur 8 pales. **A, AU.** Jusque Juin 53.	1
A 241-1a	Ventilateur 4 pales. **A, AU.** Juin 53-Septembre 54.	1
AZ 241-1b	Ventilateur 6 pales. **AZ-AZU.** Remplace modèle précédent.	1
A 241-95	Vis TH de 10 × 70 (14 mm sur plat) de fixat. du ventilateur.	1
AZ 242-1c	Collecteur d'air (montage nouveau chauffage). **AZL.** Mai 59-Mars 63.	1
AZ 242-1e	Collecteur d'air. Tous types. Depuis Mars 63.	1
AZU 242-1	Collecteur d'air (sauf **AZL**). Jusque Mars 63.	1
A 242-80	Patte côté gauche de fixat. du collecteur sur culasse. Depuis Juin 51.	1
A 242-80a	Patte côté droit de fixat. du collecteur sur culasse. Depuis Juin 51.	1
A 251-1a	Manivelle de mise en marche et de changement de roue (R. VI).	1
A 251-87a	Grille de protection avec support de manivelle soudé. Jusque Mars 63.	1
AZ 251-87	Grille de protection avec support de manivelle soudé. Depuis Mars 63.	1
482-S	Vis TH de 7 × 12,5 de fixat. :	8
	— du collecteur d'air sur carter.	6
	— de la grille de protection sur collecteur.	3
	— des pattes sur conduits.	2

NUMÉRO	DÉSIGNATION	COEFFt
	PIÈCES SPÉCIALES AZ. Pays froids	
AZ 241-1c	Ventilateur 8 pales (R. VI).	1
AM 241-3b	Poulie support de ventilateur (sans bossage sur flasque support de ventilateur).	1
AM 241-93	Vis de fixat. du ventilateur sur poulie, TH de 7×22 (tête 10 mm sur plats) (R. VI).	4
AM 241-95a	Vis de fixat. de poulie de ventilateur sur vilebrequin, TH de 10×35 (tête 14 mm sur plats).	1
AZ 242-1g	Collecteur d'air.	1
AZ 251-1a	Manivelle de mise en marche et de changement de roue (R. VI).	1

Les numéros soulignés indiquent les pièces nouvelles ne figurant pas sur la planche

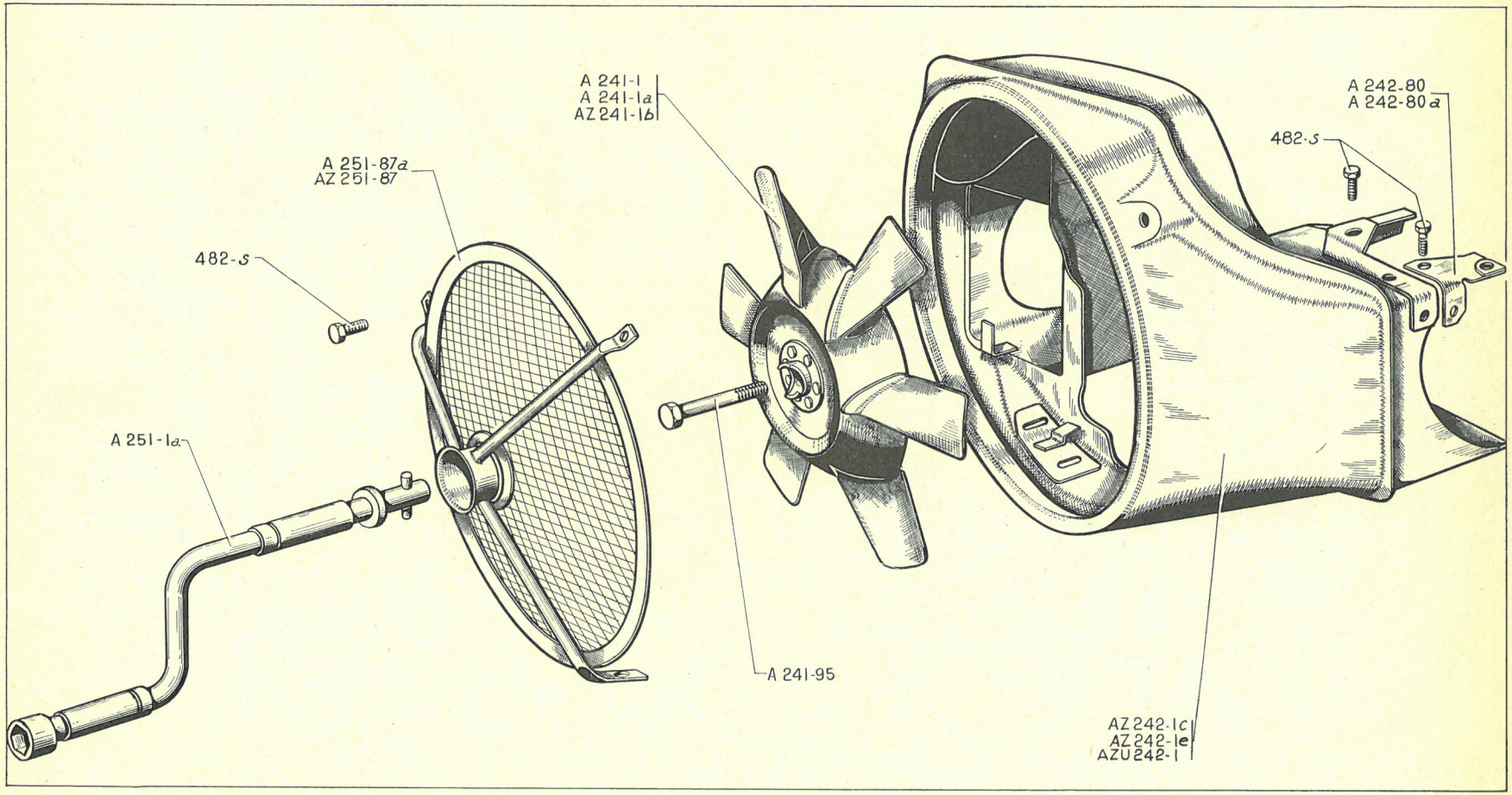
A 241-1
A 241-1a
AZ 241-16
A 242-80
A 242-80a
482-S
A 251-87a
AZ 251-87
482-S
A 251-1a
A 241-95
AZ 242-1c
AZ 242-1e
AZU 242-1

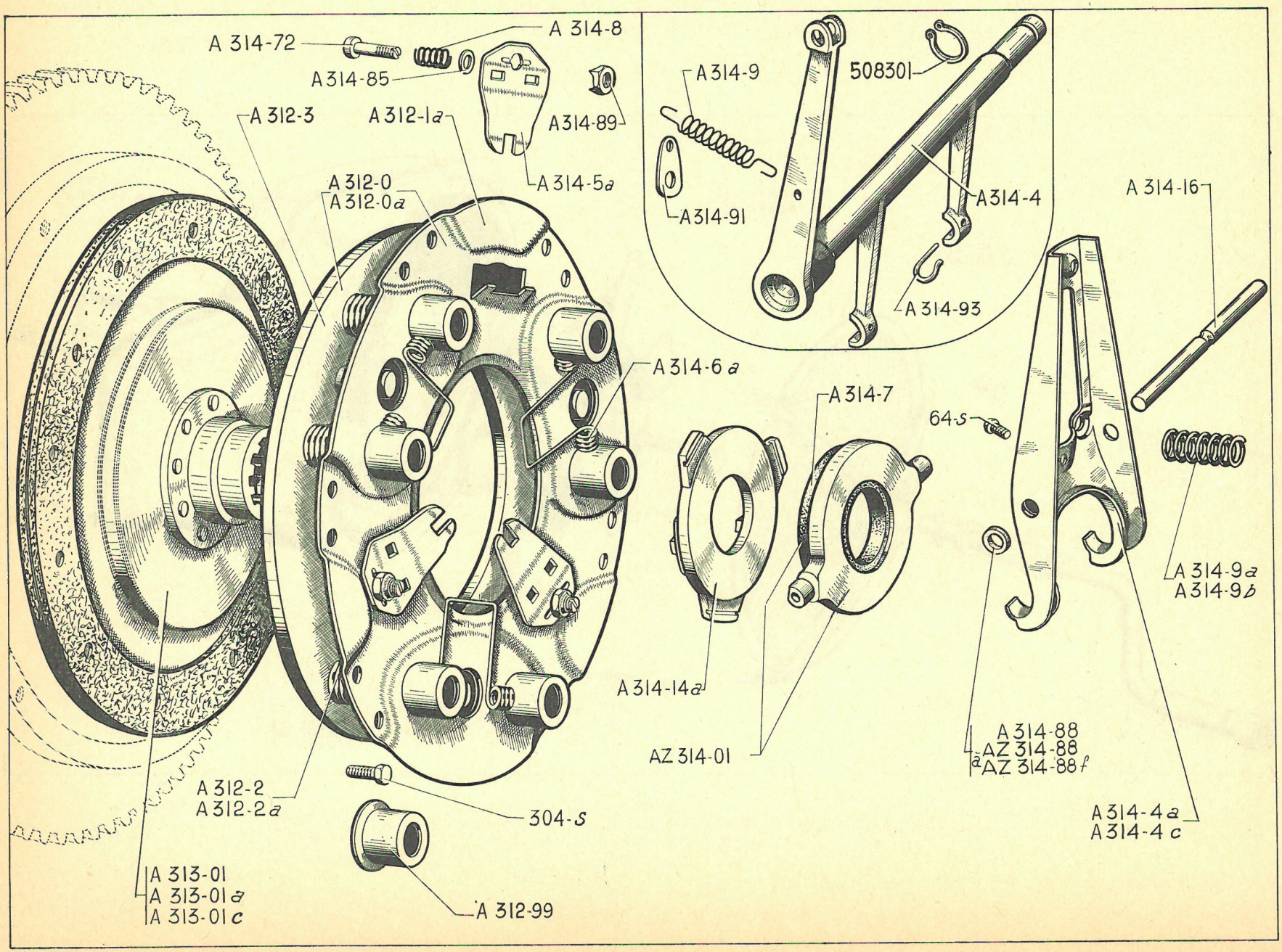
A 314-72
A 314-8
A 314-85
A 312-3
A 312-1a
A 314-89
A 314-5a
A 312-0
A 312-0a
A 314-9
508301
A 314-91
A 314-4
A 314-93
A 314-16
A 314-6a
A 314-7
64-S
A 314-9a
A 314-9b
A 314-14a
AZ 314-01
A 314-88
AZ 314-88
a AZ 314-88f
A 312-2
A 312-2a
304-S
A 314-4a
A 314-4c
A 313-01
A 313-01a
A 313-01c
A 312-99

NUMÉRO	DÉSIGNATION	COEFFt
A 312-0	*Mécanisme d'embrayage sans disque ni butée graphitée (monté avec 6 ressorts* A 312-2*) (R. VI). Jusque Mai* 52. *R. p. :* A 312-0a*; d. e. o. :* 1-A 313-01a.	1
A 312-0a	Mécanisme d'embrayage sans disque ni butée graphitée (monté avec 3 ressorts A 312-2 et 3 ressorts A 312-2a) (R. VI). Depuis Mai 52.	1
A 312-1a	Carter tôle d'embrayage support des linguets, diamètre 185 mm (R. VI).	1
A 312-2	Ressort d'embrayage, diamètre 18 mm, repère rose (R. VI). Jusque Mai 52. Depuis Mai 52.	6 3
A 312-2a	Ressort d'embrayage, diamètre 18, repère orange (R. VI). Depuis Mai 52.	3
A 312-3	Plateau d'embrayage, diamètre 160 mm (R. VI).	1
A 312-99	Cuvette diam. intér. 19 mm, haut. 20 mm de ressort d'embrayage (R. VI).	6
A 313-01	*Disque d'embrayage garni, diam. 160 mm (monté sans plaquette élastique entre garniture et disque) (R. VI). Jusque Mai* 52. *R.p.:* A313-01a; *d.e.o.:* 3A312-2a.	1
A 313-01a	Disque d'embrayage garni, diam. 160 (monté avec plaquettes élastiques entre garniture et disque); moyeu à 8 cannelures (R. VI). Mai 52. Décembre 55.	1
A 313-01c	Disque d'embrayage, diam. 160 mm, moyeu à 10 cannelures (R. VI). Depuis Décembre 55.	1
AZ 314-01	Support et bague graphitée assemblés, de butée d'embrayage (tourillons à méplat percés) (R. VI). Livré pour modèles : 1° à tourillons cylindriques percés. Jusque Février 52. 2° à tourillons à méplat non percés. Depuis Février 52.	1
A 314-4	*Fourchette acier de débrayage avec levier. Jusque Février* 52. *N.F.P.*	1
A 314-4a	Fourchette tôle de débrayage avec embouti de centrage de ressort de rappel. Depuis Octobre 52.	1
A 314-4c	*Fourchette tôle de débrayage avec téton de centrage de ressort de rappel. Février* 52-*Octobre* 52. *R.p.:* A 314-4a; *d.e.o.:* 1-A314-9a.	1
A 314-5a	Linguet d'embrayage (R. VI).	3
A 314-6a	Ressort d'appui de linguet (forme en U) (R. VI).	3
A 314-7	Bague graphitée de butée d'embrayage, diam. 52 mm, épais. 12 mm (R. VI). Jusque Juin 61.	1
A 314-8	Ressort de 10 × 14 sous linguet (R. VI).	3
A 314-9	*Ressort de* 10×73 *de rappel de fourchette d'embrayage. Jusque Février* 52. *N.F.P.*	1
A 314-9a	Ressort (8 spires 13 × 19) de rappel de fourchette d'embrayage. Depuis Octobre 52.	1
A 314-9b	*Ressort (7 spires* 13×19*) de rappel de fourchette d'embrayage. Février* 52-*Octobre* 52. *N.F.P.*	1
A 314-14a	Bague d'appui des linguets (R. VI)	1
A 314-16	Axe de 9×108 de fourchette tôle de débrayage. Depuis Février 52.	1
A 314-72	Vis de 6 × 27,5 de réglage de linguet (R. VI).	3
A 314-85	Rondelle de 6,2×10×1 d'appui de ressort sous linguet (R. VI).	3
A 314-88	Rondelle de 9,25×16×3,9 d'appui de fourchette tôle de débrayage. Février 52-Juillet 63.	2
	Rondelle de 9,25×16 d'appui de fourchette de débrayage (R. VI). Depuis Juillet 63.	
AZ 314-88	— épais. 1,90 mm.	ALD
AZ 314-88a	— épais. 2,21 mm.	ALD
AZ 314-88b	— épais. 2,52 mm.	ALD
AZ 314-88c	— épais. 2,83 mm.	ALD
AZ 314-88d	— épais. 3,14 mm.	ALD
AZ 314-88e	— épais. 3,45 mm.	ALD
AZ 314-88f	— épais. 1,60 mm. Depuis Avril 64.	ALD
A 314-89	Ecrou de 6 × 75 (haut. 9 mm de réglage de linguet (R. VI).	3
A 314-91	*Patte d'attache du ressort de rappel de fourchette de débrayage. Jusque Février* 52. *N.F.P.*	1
A 314-93	Crampon de maintien du support de butée graphitée (R. VI). Jusque Février 52.	2
64-S	Vis TR de 4 × 12,5 d'arrêt d'axe de fourchette tôle. Depuis Février 52.	1
304-S	Vis TH de 6 × 15 de fixat. d'embrayage sur volant moteur.	6
508.301	*Circlips de* 11 *mm d'arrêt de fourchette de débrayage (R. VI). Jusque Février* 52. *N.F.P.*	1

NUMÉRO	DÉSIGNATION	COEFF.
A 312-0a	Mécanisme d'embrayage sans disque ni butée graphitée (monté avec 3 ressorts A 312-2 et 3 ressorts A 312-2a) (R. VI).	1
AZ 312-01	Tambour d'embrayage monté avec roulement, cuvette et segment d'arrêt.	1
A 312-1a	Carter tôle d'embrayage support des linguets, diamètre 185 mm (R. VI).	1
A 312-2	Ressort d'embrayage, diamètre 18 mm, repère rose (R. VI).	3
A 312-2a	Ressort d'embrayage, diamètre 18, repère orange (R. VI).	3
A 312-3	Plateau d'embrayage, diamètre 160 mm (R. VI).	1
AZ 312-7	Couronne d'accouplement d'embrayage avec segments garnis.	1
AZ 312-87	Segment d'arrêt de roulement de tambour, diam. 42 mm, épais. 1,7 mm. Depuis Février 55.	1
AZ 312-97	*Cuvette pare-poussière de roulement d'embrayage* (23×40×5). *Jusque Février* 55. *R. p.* AZ 312-97a.	1
AZ 312-97a	Cuvette pare-poussière de roulement d'embrayage (23,5×40×4,5). Février 55. Avril 65.	1
A 312-99	Cuvette diam. intér. 19 mm, haut. 20 mm de ressort d'embrayage (R. VI).	6
AZ 313-01a	Disque d'embrayage garni, diam. 160, moyeu à 10 cannelures (R. VI).	1
AZ 314-01	Support et bague graphitée assemblés, de butée d'embrayage (tourillons à méplat percé, livré pour modèle à tourillons à méplat non percé) (R. VI).	1
A 314-4a	Fourchette tôle de débrayage avec embouti de centrage de ressort de rappel.	1
A 314-5a	Linguet d'embrayage (R. VI).	3
A 314-6a	Ressort d'appui de linguet (forme en U) (R. VI).	3
A 314-7	Bague graphitée de butée d'embrayage, diam. 52 mm, épais. 12 mm (R. VI). Jusque Juin 61.	1
A 314-8	Ressort de 10×14 sous linguet (R. VI).	3
A 314-9a	Ressort (8 spires 13×19) de rappel de fourchette d'embrayage.	1
A 314-14a	Bague d'appui des linguets (R. VI).	1
A 314-16	Axe de 9×108 de fourchette tôle de débrayage.	1
A 314-72	Vis de 6×27,5 de réglage de linguet (R. VI).	3
A 314-85	Rondelle de 6,2×10×1 d'appui de ressort sous linguet (R. VI).	3
A 314-88	Rondelle de 9,25×16×3,9 d'appui de fourchette tôle de débrayage. Jusque Juillet 63.	2
	Rondelle de 9,25×16 d'appui de fourchette de débrayage (R. VI). Depuis Juillet 63.	
AZ 314-88	— épais. 1,90 mm.	ALD
AZ 314-88a	— épais. 2,21 mm.	ALD
AZ 314-88b	— épais. 2,52 mm.	ALD
AZ 314-88c	— épais. 2,83 mm.	ALD
AZ 314-88d	— épais. 3,14 mm.	ALD
AZ 314-88e	— épais. 3,45 mm.	ALD
AZ 314-88f	— épais. 1,60 mm. Depuis Avril 64.	ALD
A 314-89	Écrou de 6×75 (haut. 9 mm) de réglage de linguet (R. VI).	3
AZ 332-5	Écrou H à collerette de 16×150 de blocage de roulement de tambour d'embrayage (R. VI).	1
	Entretoise de réglage de roulement de tambour d'embrayage diamètres 17 et 22.	
AZ 332-99	— épais. 2,5 mm.	ALD
AZ 332-99a	— épais. 2,8 mm.	ALD
AZ 332-99b	— épais. 3,1 mm.	ALD
AZ 332-99c	— épais. 3,4 mm.	ALD
AZ 332-99d	— épais. 3,7 mm.	ALD
AZ 332-99e	— épais. 4 mm.	ALD
64-S	Vis TR de 4×12,5 d'arrêt d'axe de fourchette tôle.	1
303-S	Vis TH de 6×12,5 de fixat. d'embrayage sur tambour d'embrayage.	6
89.500	*Roulement à billes de* 17×40×12 *de tambour d'embrayage (R. VI). R. p.* 620.230.	1
620.230	Roulement à billes de 17×40×12 (à deux déflecteurs) de tambour d'embrayage (R. VI).	1
621.026	Vis TH de 7×9,2 de fixat. de couronne d'accouplement sur volant moteur.	5

Les numéros soulignés indiquent les pièces nouvelles ne figurant pas sur la planche.

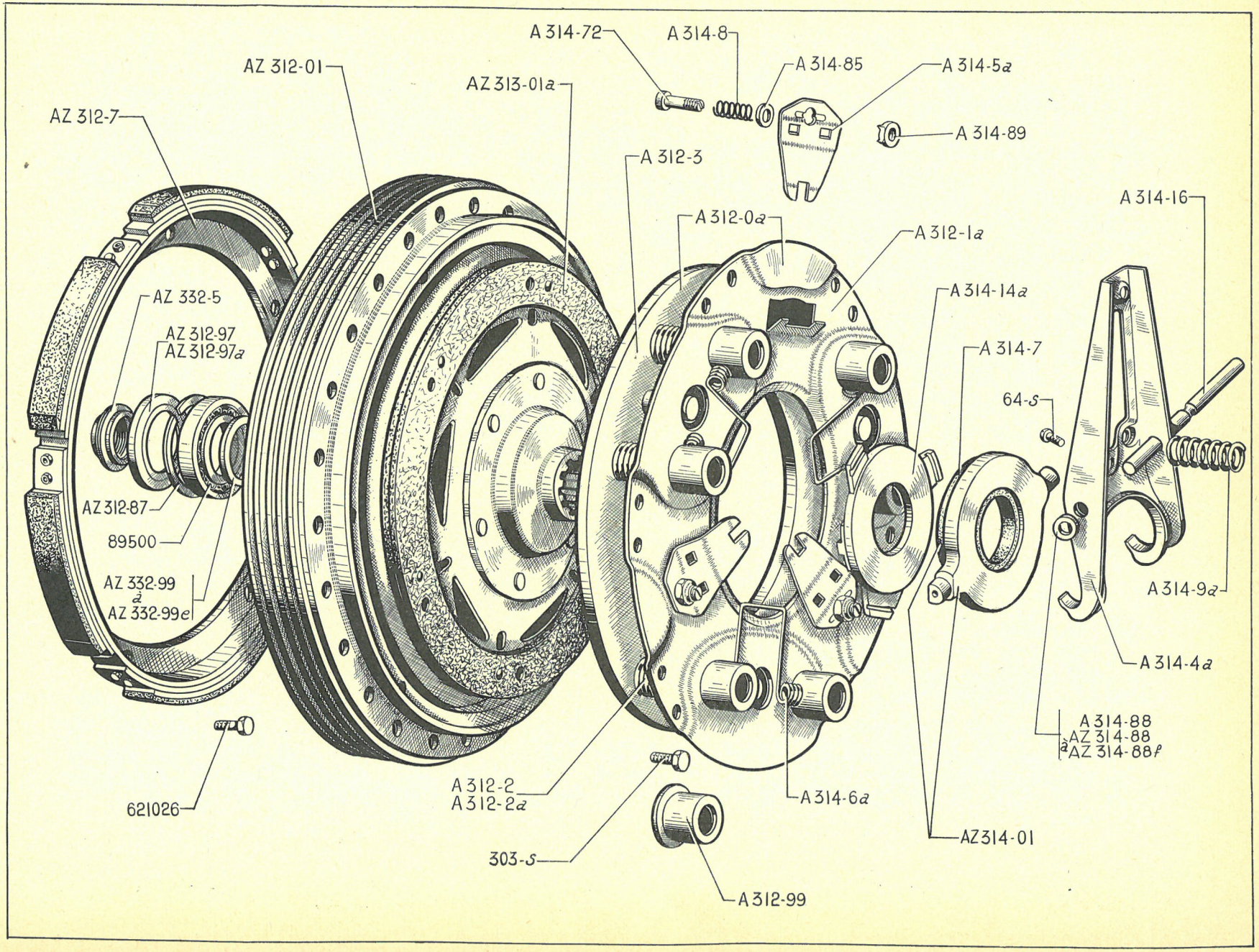
A 314-72
A 314-8
A 314-85
A 314-5a
AZ 312-01
AZ 313-01a
AZ 312-7
A 314-89
A 312-3
A 312-0a
A 312-1a
A 314-16
A 314-14a
AZ 332-5
AZ 312-97
AZ 312-97a
A 314-7
64-S
AZ 312-87
89500
AZ 332-99
à
AZ 332-99e
A 314-9a
A 314-4a
A 314-88
AZ 314-88
àAZ 314-88f
621026
A 312-2
A 312-2a
A 314-6a
AZ 314-01
303-S
A 312-99

NUMÉRO	TYPE	CARACTÉRISTIQUES	OBSERVATIONS
		EMBRAYAGE NORMAL	
A 33-0h	AZU A - AZ	Couple 8 × 31. Logement pied de centrage profondeur 14 mm. Fourchette de débrayage tôle. Cardan de sortie de boîte cannelures diam. 34,5 mm. Arbre de commande 10 cannelures sans téton de centrage, fixat. des plateaux de frein en 4 points.	*Décembre* 55-*Janvier* 63. *R. p.* AZU 33-0k D. e. o. - 1-AZ 334-01c - 1-AZ 334-03c.
		Remplace modèles:	
		1° Logement de pied de centrage profondeur 4,5 mm. D.e.o. : 1-A 313-01c (R. VI), 1-A 314-17, 2-A 331-99a, 2-A 372-8a, 1-1.004-S, 1-1.006-S.	Jusque Février 51.
		2° Fourchette de débrayage acier. D.e.o. : 1-A 313-01c (R. VI), 1-A 314-17, 2-A 372-8a.	Février 51-Février 52.
		3° Cardan cannelures diam. 28 mm. D.e.o. : 1-A 313-01c (R. VI), 2-A 372-8a.	Février 52-Septembre 54.
		4° Arbre de commande 8 cannelures. D.e.o. : 1-A 313-01c (R. VI).	Septembre 54-Décembre 55
AU 33-0f	AU	Couple 7 × 31. Fourchette de débrayage tôle, cardan de sortie de boîte cannelures diam. 34,5 mm. Arbre de commande 10 cannelures sans téton de centrage.	*Solution P.D.N.F.P.*
AZ 33-0b	AZ-AZU	Même que A 33-0h mais avec fixat. des plateaux de frein en 6 points.	*Janvier* 63 - *Mars* 63. *R.p.* AZU 33-0k. *D.e.o.* - 1-AZ 334-01c - 1-AZ 334-03c.
AZU 33-0	AZU P et T	Même que A 33-0h mais avec verrouillage de la marche AR et fixat. des plateaux de frein en 6 points.	*Mars* 62-*Mars* 63. *R. p.* : AZU 33 0p.
AZ 33-0f	AZ	Couple 8×29. Repère peinture 6.	*Mars* 63-*Novembre* 64. *R. p.* AZ 33-0t.
AZU 33-0a	AZU P et T	Couple 8×31. Repère peinture P et T.	*Mars 63-Novembre 64. R. p.* AZU 33-0p.
AZU 33-0b	AZU	Couple 8×31. Repère peinture 7.	*Mars* 63-*Novembre* 64. *R. p.* AZU 33-0k. *D.e.o.* 1-AZ 334-01c - 1-AZ 334-03c.
AZ 33-0t	AZ	Couple 8×29. Renvoi réducteur rapport 15×32.	Novembre 64-Juin 65.
AZU 33-0j	AZU	Couple 8×31. Renvoi réducteur rapport 15×32.	*Novembre* 64-*Juin* 65. *R. p.* AZU 33-0k *D.e.o.* 1-AZ 334-01c - AZ 334-03c.
AZU 33-0p	AZU P et T	Couple 8×31. Renvoi réducteur rapport 15×32.	Novembre 64-Juin 65.
AZ 33-0x	AZ	Couple 8×29 (Suppression du doigt de guidage) (2e possibilité).	Depuis Juin 65 sauf AZAM Depuis Septembre 65.
AZU 33-0k	AZU	Couple 8×31 (Suppression du doigt de guidage).	Juin 65-Septembre 65.
AZU 33-0q	AZU P et T	Couple 8×31 (Suppression du doigt de guidage).	Juin 65-Septembre 65.
AZU 33-0x	AZU	Couple 8×31 (Transmissions à billes) (1re possibilité).	(Septembre 65-Octobre 65) Depuis Décembre 65.
AZU 33-0y	AZU P et T	Couple 8×31 (Transmissions à billes).	Depuis Septembre 65.
AZ 33-06j	AZAM	Couple 8×29 (Transmissions à billes) (2e possibilité).	Depuis Septembre 65.
AZU 33-06f	AZU	Couple 8×31 (Montage transmission type AM) (2e possibilité).	Octobre 65-Décembre 65.

NUMÉRO	TYPE	CARACTÉRISTIQUES	OBSERVATIONS
		EMBRAYAGE CENTRIFUGE	
AZ 33-0	AZ	**Même que A 33-0 h sauf : arbre de commande avec téton de centrage.**	*Jusque Janvier* 63. *R.p.*: AZ 33-0d
AZ 33-0d	AZ	Même que AZ 33-0 mais avec fixat. des plateaux de frein en 6 points.	Janvier 63-Mars 63.
AZ 33-0g	AZ	Couple 8×29 (1re possibilité).	*Septembre* 64-*Novembre* 64. *R. p.* AZ 33-0y; *d.e.o.* 1-AZ 334-01c - 1 - AZ 334-03c.
AZ 33-0s	AZ	Couple 8×29, fixat. couvercle supérieur par 10 vis (2e possibilité).	*Mars* 63-*Novembre* 64. *R. p.* AZ 33-06c.
AZ 33-0u	AZ	Couple 8×29. Renvoi réducteur rapport 15×32 (1re possibilité).	*Novembre* 64-*Juin* 65. *R. p.* AZ 33-0y; *d.e.o.* 1-AZ 334-01c - 1 - AZ 334-03c.
AZ 33-06c	AZ	Couple 8×29. Renvoi réducteur rapport 15×32 (2e possibilité).	Novembre 64-Juin 65.
AZ 33-0w	AZ	Couple 8×29 (Suppression du doigt de guidage) (1re possibilité).	*Depuis Juin* 65. *Sauf* AZAM. *R. p.* AZ 33-0y. *Depuis Septembre* 65.
AZ 33-0y	AZ	Couple 8×29 Suppression du doigt de guidage) (2e possibilité).	Depuis Juin 65. Sauf AZAM depuis Septembre 65.
AZ 33-06m	AZAM	Couple 8×29. (Transmissions à billes) (1re possibilité).	Depuis Septembre 65.
AZ 33-06k	AZAM	Couple 8×29. (Transmissions à billes) (2e possibilité).	Depuis Septembre 65.

CARTERS DE BOITE DE VITESSES ET D'EMBRAYAGE

NUMÉRO	TYPE	Distances entre faces d'appui des plateaux de frein	Fixation des plateaux de frein	OBSERVATIONS
A 331-01g	TT	164	4 goujons ⌀ 7	*Juin* 52-*Octobre* 61. *R. p. :* AZ 331-01g *(pour véhicules sortis avant Juin* 52*) (voir MR* 4427*).*
AZ 331-01	TT sauf AZU P et T	— —	2 goujons ⌀ 9 4 goujons ⌀ 7	*Janvier* 63-*Septembre* 63. *R. p.* AZ 331-01g.
AZ 331-01a	TT sauf AZU P et T	—	3 goujons ⌀ 9 1 goujon ⌀ 7	Octobre 61-Janvier 63.
AZ 331-01g	AZ-AZU	—	6 goujons ⌀ 9	Depuis Septembre 63. (1re possibilité).
AZU 331-01	AZU P et T	—	2 goujons ⌀ 9 4 goujons ⌀ 7	*Filetage* 10 × 100 *pour verrouillage marche AR. Mars* 62-*Septembre* 63. *R.p.* AZU 331-01b
AZU 331-01b	AZU P et T	—	6 goujons ⌀ 9	Filetage 10×100 pour verrouillage marche AR. Depuis Septembre 63.
AZ 331-01i	AZ-AZU	—	6 goujons ⌀ 9	Fixat. couvercle supérieur par 10 vis (2e possibilité). Depuis Septembre 64.

NOTA. — Composition : avec bouchons de remplissage et de vidange.

NUMÉRO	DÉSIGNATION	COEFFt
A 132-1	Bouchon TH de 16×150 de remplissage (2e possibilité). Depuis Septembre 64.	1
A 331-02	Couvercle AR, avec bague de butée du pignon de compteur. (1re possibilité). Jusque Juin 65.	1
AZ 331-02	Couvercle AR (suppression du doigt de guidage). (2e possibilité. Depuis Juin 65.	1
AZ 331-02 b	Couvercle AR (Suppression du doigt de guidage). 1re possibilité. Depuis Juin 65.	1
AZ 331-02 c	Couvercle AR avec bague de butée du pignon de compteur, entr'axe trous de fixat. 86 mm (2e possibilité). Septembre 64-Juin 65.	1
A 331-4a	Couvercle tôle supér. **TT.** Sauf AZU P et T. (1re possibilité).	1
AZ 331-4	Couvercle tôle supérieur (10 trous) **TT** sauf AZU. P et T (2e possibilité). Depuis Septembre 64.	1
AZU 331-4	Couvercle tôle supérieur, 1 trou diam. 10 mm, pour montage du dispositif de verrouillage de marche AR. **AZU.** P et T. Depuis Mars 62.	1
A 331-5	Bouchon TH de 30×200 de remplissage.	1
A 331-7	Joint de couvercle supér. (145 × 171,5) (R. VI). (1re possibilité).	1
AZ 331-7	Joint de couvercle supérieur (10 trous) (R. VI). (2e possibilité). Depuis Septembre 64.	1
AZ 331-84b	Entretoise entre carter d'embrayage et moteur (14,25×21×10,7). **AZ.** Depuis Avril 56. **AZU.** Depuis Janvier 61. Remplace modèle précédent.	2
AZ 331-84c	Entretoise entre carter d'embrayage et moteur (10,25×21×10,7). **AZ.** Depuis Avril 56. **AZU.** Depuis Janvier 61. Remplace modèle précédent.	2
AM 331-85	Goujon de 9×42 (long. filet. 17 et 12,5) de fixat. de palier et de plateau de frein sur carter de boîte (R. VI). **AZU.** P et T. Depuis Mars 62.	4
	TT. Janvier 63-Septembre 63.	4
	TT. Depuis Septembre 63.	12
AZ 331-85	Goujon filetage 9×100 et 9×125, long. 43 de fixat. de palier et de plateau de frein sur carter de boîte (R. VI). Octobre 61 - Janvier 63.	6
A 331-98	*Goujon de* 10 × 100 *(filetages* 15 *et* 20*) de fixat. supér. du couvercle AR et de fixat. AR de boîte. Jusque Juin* 52. *N.F.P.*	2
A 331-99	*Pied de centrage de* 10×14×6 *entre carter moteur et boîte. Jusque Février* 51. *N.F.P.*	2
A 331-99a	Pied de 10×14×17 entre carter moteur et boîte. **A, AU, AZU.** Février 51-Janvier 61.	2
A 331-99b	*Pied de* 10×14×8,7 *entre carter moteur et boîte (solution adaptation carter moteur* A 114-01a *(2e montage). N.F.P.*	2
AZ 331-99	Pied de 10×14×27,5 entre carter moteur et boîte. **AZ.** **AZU.** Depuis Janvier 61.	2
A 332-9	Ecrou H crénelé de 16×150 à embase cylindrique (larg. sur plat 23) de vis de compteur.	1
A 334-93	Doigt de guidage du levier de commande des axes de fourchette, long. totale 39 mm. Jusque Juin 65.	1
AZU 334-98	Vis de 7×100 obturatrice de carter de boîte de vitesses (R. VI). **AZU.** P et T. Depuis Mars 62.	1
A 381-1	Pignon de compteur, 16 dents inclinaison à gauche, long. totale 69,5 mm, diam. 19 mm. **A, AZ, AZU.** Jusque Novembre 64. **AZ.** Jusque Mars 63.	1
AM 381-1	Pignon de compteur, 15 dents. **AZ.** Mars 63-Novembre 64.	1
AU 381-1	Pignon de compteur 18 dents inclinaison à gauche, long. totale 69,5 mm, diam. 20,7 mm. **AU.**	1
AZ 381-1	Pignon de compteur, 25 dents. **AZ.** Depuis Novembre 64.	1
AZU 381-1	Pignon de compteur, 22 dents. **AZU.** Depuis Novembre 64.	1
A 381-2	Prise de compteur (arrêt du flexible par arrêtoir). Depuis Mars 58.	1
A 381-3	Vis de compteur, 4 filets, diam. intér. 16 mm, diamètre extér. 30,7 mm, épais. 8 mm. **A, AZ, AZU.** Jusque Novembre 64.	1
A 381-3a	Vis (même que A 381-3 sauf : diam. extér. 28,9 mm). **AU.**	1
AZ 381-3	Vis de compteur, 6 filets. **AZ.** Depuis Novembre 64.	1
AZU 381-3	Vis de compteur, 5 filets. **AZU.** Depuis Novembre 64.	1
A 381-96	Arrêtoir du flexible de compteur. Depuis Mars 58.	1
A 381-97	Rondelle Belleville de 17×28,5 de freinage de vis de compteur (R. VI). Depuis Octobre 52.	1
A 381-99	*Entretoise conique de* 16,5×23×28×9,5 *de vis de compteur. Jusque Octobre* 52. *R. p.* A 381-99a ; *d. e. o. :* 1-A 381-97 *(R. VI).*	1
A 381-99a	Entretoise conique de 16,25×23×27×7,65 de vis de compteur. Depuis Octobre 52.	1
D 331-6a	Bouchon TH de 16×150 de vidange.	1
308-S-20	Vis TH de 6×25 d'arrêt de flexible de compteur. Jusque Mars 58.	1
481-S	Vis TH de 7 × 10 de fixat. : — du doigt de guidage. Jusque Juin 65.	2
	— du couvercle supér. (1re possibilité).	8
484-S	Vis TH de 7×17,5 de fixat. de couvercle supérieur. (2e possibilité). Depuis Septembre 64.	10

Les numéros soulignés indiquent les pièces nouvelles ne figurant pas sur la planche.

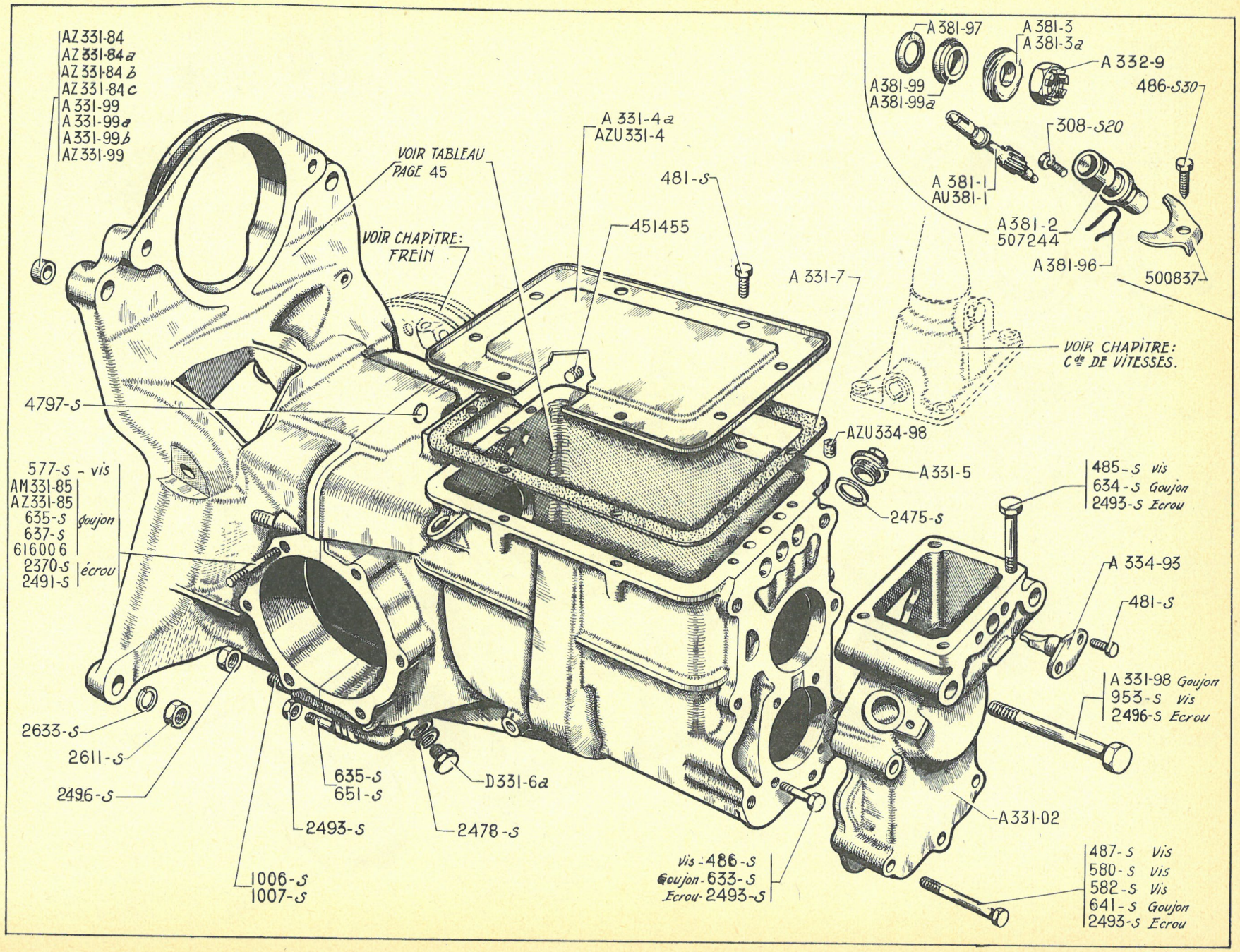
AZ 331-84
AZ 331-84 a
AZ 331-84 b
AZ 331-84 c
A 331-99
A 331-99 a
A 331-99 b
AZ 331-99
VOIR TABLEAU PAGE 45
VOIR CHAPITRE: FREIN
A 331-4 a
AZU 331-4
481-S
451455
A 331-7
4797-S
577-S - vis
AM 331-85
AZ 331-85
635-S
637-S
616006
Goujon
2370-S
2491-S
écrou
2633-S
2611-S
2496-S
635-S
651-S
2493-S
D 331-6 a
2478-S
1006-S
1007-S
Vis 486-S
Goujon 633-S
Ecrou 2493-S
A 381-97
A 381-3
A 381-3 a
A 332-9
A 381-99
A 381-99 a
486-S30
308-S20
A 381-1
AU 381-1
A 381-2
507244
A 381-96
500837
VOIR CHAPITRE: Cde DE VITESSES.
AZU 334-98
A 331-5
2475-S
485-S vis
634-S Goujon
2493-S Ecrou
A 334-93
481-S
A 331-98 Goujon
953-S Vis
2496-S Ecrou
A 331-02
487-S Vis
580-S Vis
582-S Vis
641-S Goujon
2493-S Ecrou

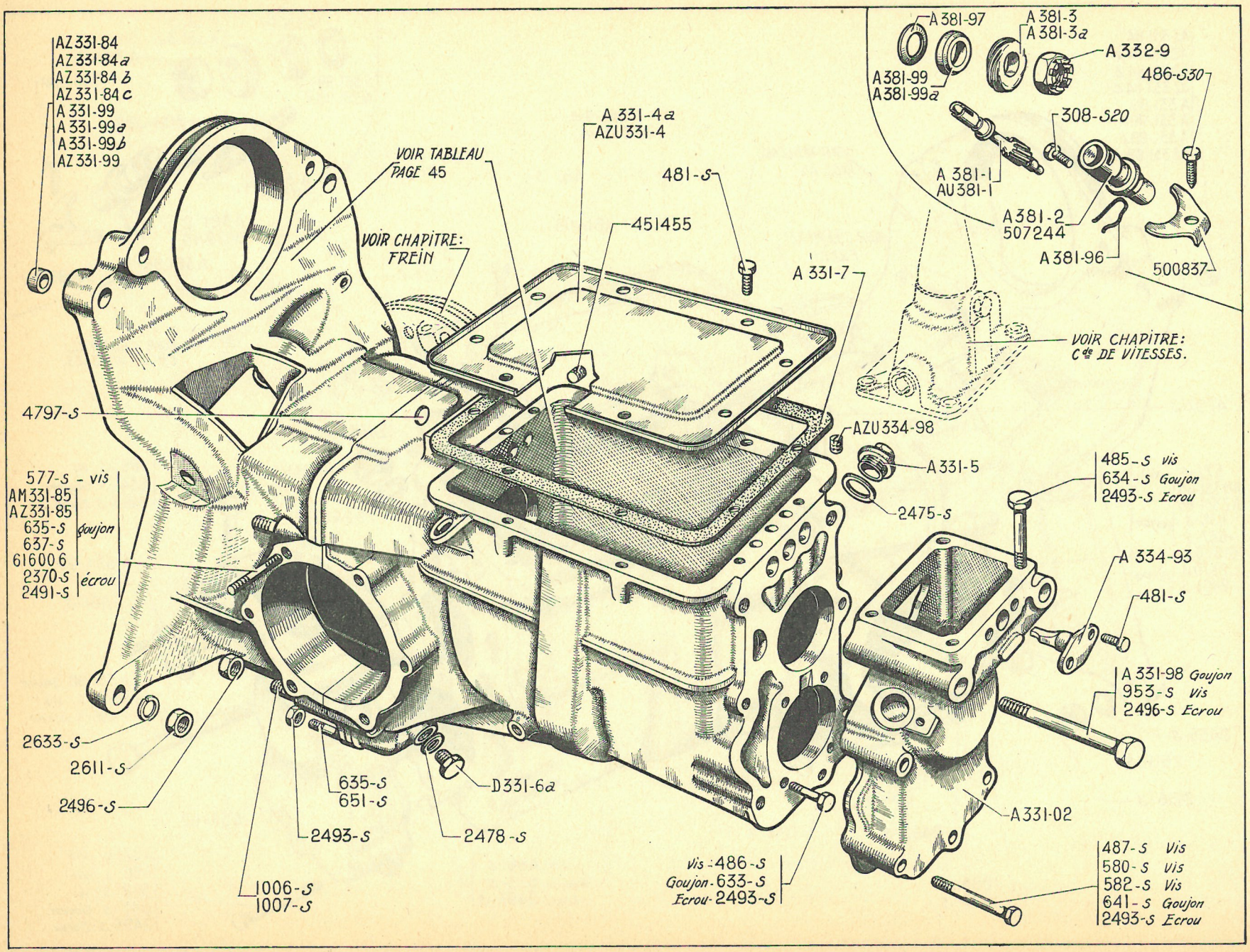
AZ 331-84
AZ 331-84 a
AZ 331-84 b
AZ 331-84 c
A 331-99
A 331-99 a
A 331-99 b
AZ 331-99
VOIR TABLEAU PAGE 45
VOIR CHAPITRE: FREIN
A 331-4 a
AZU 331-4
481-S
451455
A 331-7
4797-S
577-S - vis
AM 331-85
AZ 331-85
635-S goujon
637-S
616006
2370-S écrou
2491-S
2633-S
2611-S
2496-S
635-S
651-S
2493-S
D 331-6 a
2478-S
1006-S
1007-S
Vis 486-S
Goujon 633-S
Ecrou 2493-S
A 381-97
A 381-3
A 381-3 a
A 332-9
A 381-99
A 381-99 a
486-S30
308-S20
A 381-1
AU 381-1
A 381-2
507244
A 381-96
500837
VOIR CHAPITRE: Cde DE VITESSES.
AZU 334-98
A 331-5
2475-S
485-S vis
634-S Goujon
2493-S Ecrou
A 334-93
481-S
A 331-98 Goujon
953-S Vis
2496-S Ecrou
A 331-02
487-S Vis
580-S Vis
582-S Vis
641-S Goujon
2493-S Ecrou

NUMÉRO	DÉSIGNATION	COEFFt
485-S	Vis TH de 7×20 de fixat. du support de levier de commande des vitesses. Depuis Juin 52.	4
486-S	Vis TH de 7×22,5 de fixat. de bride de roulement AR de pignon d'attaque. Depuis Juin 52.	4
486-S-30	Vis TH à pointe de 7×20 de fixat. de la bride de prise de compteur.	1
487-S	Vis TH de 7×25 de fixat. infér. du couvercle AR. Depuis Janvier 57. (1re possibilité).	2
491-S	Vis TH de 7×35 de fixat. de couvercle AR. (2e possibilité). Depuis Septembre 64.	4
493-S	Vis TH de 7×40 de fixat. de couvercle AR. (2e possibilité). Depuis Septembre 64.	1
577-S	Vis TH de 7×25 de fixat. de flasque de frein tôle. Juin 52 - Février 54.	8
580-S	Vis TH de 7×32,5 de fixat. infér. du couvercle AR. Depuis Janvier 57. (1re possibilité).	2
582-S	Vis TH de 7×37,5 de fixat. infér. du couvercle AR.	
	Juin 52-Janvier 57.	5
	Depuis Janvier 57. (1re possibilité).	1
633-S	Goujon de 7×25 (filetages 10,5 et 12,5) de fixat. du chapeau de roulement. Jusque Juin 52.	4
634-S	Goujon de 7 × 28 (filetages 10,5 et 15) de fixat. du support de levier de commande des vitesses Jusque Juin 52.	4
635-S	Goujon de 7×30 (filetages 10 et 17) :	
	— d'assemblage infér. du carter	2
	— de fixat. de flasque de frein tôle. Février 54-Septembre 54.	8
637-S	Goujon de 7 × 35,5 (filetages 10,5 et 17) de fixat. de flasque de frein. Jusque Juin 52.	12
641-S	Goujon de 7 × 45,5 (filetages 10,5 et 17) de fixat. infér. du couvercle AR. Jusque Juin 52.	5
651-S	Goujon de 7×80,5 (filetages 10,5 et 17) d'assemblage supér. du carter.	2
953-S	Vis TH de 10×90 de fixat. supér. du couvercle AR et de fixat. AR de boîte. Depuis Juin 52.	2
1.006-S	Goujon de 10 × 65 (filetages 15 et 20) d'assemblage du carter	3
1.007-S	Goujon de 10×70 (filetages 15 et 20) d'assemblage du carter.	1
2.370-S	Écrou H de 9×125 de fixat. de flasque de frein.	
	TT sauf AZU P et T.	
	Depuis Octobre 61.	6
	AZU P et T. Depuis Mars 62.	4
2.475-S	Joint de 30,5×38×2,3 du bouchon de remplissage (R. VI).	1
2.478-S	Joint de 16,3×22×2 de bouchon de vidange (R. VI).	1
2.491-S	Ecrou H de 7×100 (haut. 7 mm) de fixat. de flasque de frein.	
	TT. Jusque Septembre 54.	12
	TT. Septembre 54-Octobre 61.	8
	TT sauf AZU P et T.	
	Depuis Octobre 61.	2
	AZU P et T. Depuis Mars 62.	8
2.493-S	Ecrou H de 7×100 (haut. 5 mm).	
	— d'assemblage du carter.	4
	— de fixat. infér. du couvercle AR.	5
	— de fixat. du support de levier de commande.	4
	— de fixat. du chapeau de roulement.	4
2.496-S	Ecrou H de 10×150 (haut. 7 mm).	
	— d'assemblage de boîte.	4
	— de fixat. supér. du couvercle AR et de suspension de boîte sur plate-forme.	2
2.611-S	Ecrou H de 10×150 (haut. 10 mm) d'assemblage moteur et boîte.	4
2.633-S	Rondelle grower de 10 mm sous écrou d'assemblage moteur et boîte.	4
4.797-S	Rondelle expansible de 14 mm d'obturation du logement d'axe de fourchette.	3
451.455	Bouchon sans tête d'obturation du logement de bille de verrouillage (fileté à 10×150; long. 12 mm).	1
500.837	Bride de prise de compteur.	1
507.244	*Prise de compteur, long.* 47,7 *mm Jusque Mars* 58. *R.p.* A 381-2; *d.e.o.:* 1-A 381-96.	1
616.006	Goujon de 7×37 (filetages 10 et 17) de fixat. de flasque de frein tôle.	
	TT. Septembre 54-Octobre 61.	8
	TT sauf AZU P et T.	
	Octobre 61-Janvier 63.	2
	AZU P et T. Depuis Mars 62.	8
	TT. Janvier 63-Septembre 63.	8

PIÈCES SPÉCIALES
ANTIVOL ALLEMAGNE
Jusque Janvier 63

AM 611-85	Cache-écrou de fixat. de support de levier de commande (R. VI).	1
AM 611-86	Vis TH de 7 × 30 à tête arrachable de fixat. de couvercle de boîte (R. VI).	1
AM 611-87	Vis TH de 7 × 13 à tête arrachable de fixat. de couvercle de boîte (R. VI).	1

Les numéros soulignés indiquent les pièces nouvelles ne figurant pas sur la planche.

NUMÉRO	DÉSIGNATION	COEFFt
AZ 331-83	Cuvette d'arrêt d'huile d'arbre de commande (20×42 ×8,5). AZ (embrayage centrifuge).	1
A 332-1	*Arbre de commande*, 8 *cannelures*, *long. totale* 263,5 *mm.* A, AU. AZU. *Jusque Décembre* 55. *R. p.* A 332-1b; *d.e.o. :* 1-A 313-01c (*R. VI.*)	1
A 332-1b	Arbre de commande de 10 cannelures, long. totale 263,5 mm. A, AU, AZU. Sauf P et T. AZ (embrayage normal). Depuis Décembre 55.	1
AZ 332-1	Arbre de commande, 10 cannelures, long. totale 307 mm. AZ. (embrayage centrifuge).	1
AZ 332-1a	Arbre de commande, 10 cannelures, long. totale 263,5 mm (gorge circulaire sur extrémité côté boîte). AZU P et T. Depuis Mars 62.	1
A 332-2	Axe de 12 × 76 du pignon de marche AR. 1re possibilité.	1
AZ 332-2	Axe de 12 × 48,5 du pignon de marche AR. 2e possibilité. Depuis Septembre 64.	1
A 332-3	Arbre primaire, long. 190 mm, 8 cannelures, 12 dents au crabot.	1
A 332-4	Ecrou H à collerette 22×150, pas à gauche, de fixat. du roulement AR d'arbre de commande.	1
A 332-9	Ecrou H crénelé de 16 × 150 à embase cylindrique, larg. sur plat 23 mm, de blocage de vis de compteur et du roulement AR d'arbre primaire.	1
A 332-94	Vis TH à téton de 7×24, filetage long. 12 mm téton : diam. 5 mm, long. 12 mm, d'arrêt d'axe du pignon de marche AR.	1
	Rondelle de 41×59 de réglage du roulement AR d'arbre primaire :	
A 332-95	— épais. 0,05 mm.	ALD
A 332-95a	— épais. 0,10 mm.	ALD
A 332-95b	— épais. 0,20 mm.	ALD
A 332-96	Bride de maintien du roulement AR d'arbre de commande, trou central de 46 mm, épais. 3,5 mm.	1
A 332-97	Entretoise de 15,5 × 20 × 7 en fond de logement de cartouche d'aiguilles.	1
A 332-99	*Entretoise de* 22 × 28 × 34 × 19,5 *du roulement AR d'arbre de commande. Jusque Juin* 50. *N.F.P.*	1
A 333-2	Pignon fou de 2e (25 dents et 12 dents au crabot)	1
A 333-3	Pignon de renvoi de réducteur (16 dents, 8 cannelures) Jusque Novembre 64.	1
AZ 333-3	Pignon de renvoi de réducteur (15 dents). Depuis Novembre 64.	1
A 333-4	*Roue de renvoi de réducteur sur pignon d'attaque* (31 *dents et* 12 *dents au crabot*, 8 *cannelures*, *épais.* 29,25). *Jusque Avril* 54. *R. p.* A 333-4a; *d.e.o. :* 1 *cale* A 344-93, a, b, c, ou d *suivant réglage et supprimer au montage la rondelle* A 344-99.	1
A 333-4a	Roue de renvoi de réducteur sur pignon d'attaque (31 dents et 12 dents au crabot, 8 cannelures, épais. 31,25 mm.) Avril 54-Novembre 64.	1
AZ 333-4	Roue de renvoi de réducteur (32 dents). Depuis Novembre 64.	1
A 333-5	Train intermédiaire 13 × 14 × 22 ×28 dents et 12 dents au crabot.	1
A 333-7	Pignon bagué de marche AR (20 dents). 1re possibilité.	1
AZ 333-7	Pignon bagué de marche AR (15 dents). 2e possibilité. Depuis Septembre 64.	1
A 333-88	Bague de 24×25,9×18,5 AV du train intermédiaire (R. VI). Jusque Mars 63. Depuis Octobre 63.	1
A 333-88a	Bague de 20×21,9×22,5 AR du train intermédiaire (R. VI).	1
AZ 333-88	Bague AV du train intermédiaire 24×25,9×17,5 (R. VI). Mars 63-Octobre 63.	1
A 333-92	Bague de 12×17×12 du pignon de marche AR. Remplace modèle à rainure hélicoïdale pas à gauche ou pas à droite. 1re possibilité.	2
AZ 333-92	Bague de 12 × 14,5 × 24 de pignon de marche AR. 2e possibilité (R. VI). Depuis Septembre 64.	1
A 333-94	Rondelle de 20×27,4×2,5, folle de butée AR du train intermédiaire. Jusque Février 53.	1
A 333-95	Rondelle de 25×43×4, fixe de butée AV du train intermédiaire. Jusque Mars 63. Depuis Octobre 63.	1

Les numéros soulignés indiquent les pièces nouvelles ne figurant pas sur la planche.

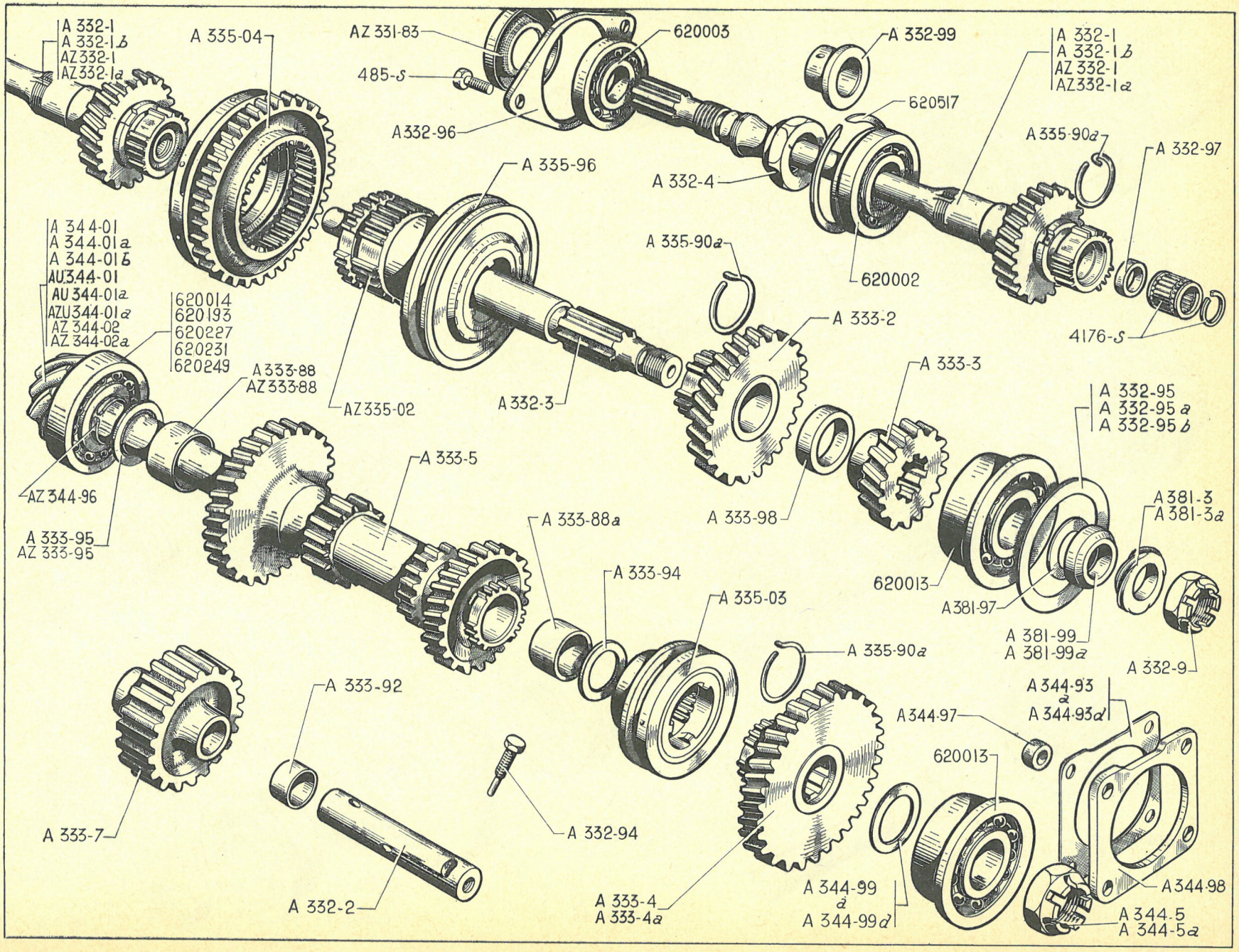
A 332-1
A 332-1 b
AZ 332-1
AZ 332-1 a
A 335-04
AZ 331-83
620003
485-S
A 332-96
A 332-99
620517
A 332-1
A 332-1 b
AZ 332-1
AZ 332-1 a
A 335-90 a
A 332-97
A 335-96
A 332-4
620002
A 344-01
A 344-01 a
A 344-01 b
AU 344-01
AU 344-01 a
AZU 344-01 a
AZ 344-02
AZ 344-02 a
620014
620193
620227
620231
620249
A 335-90 a
A 333-2
4176-S
A 333-88
AZ 333-88
AZ 335-02
A 332-3
A 333-3
A 332-95
A 332-95 a
A 332-95 b
A 333-5
AZ 344-96
A 333-95
AZ 333-95
A 333-98
A 381-3
A 381-3 a
A 333-88 a
A 333-94
A 335-03
620013
A 381-97
A 381-99
A 381-99 a
A 332-9
A 335-90 a
A 344-93
a
A 344-93 a
A 344-97
620013
A 333-92
A 333-7
A 332-94
A 344-99
a
A 344-99 a
A 333-4
A 333-4 a
A 344-98
A 344-5
A 344-5 a
A 332-2

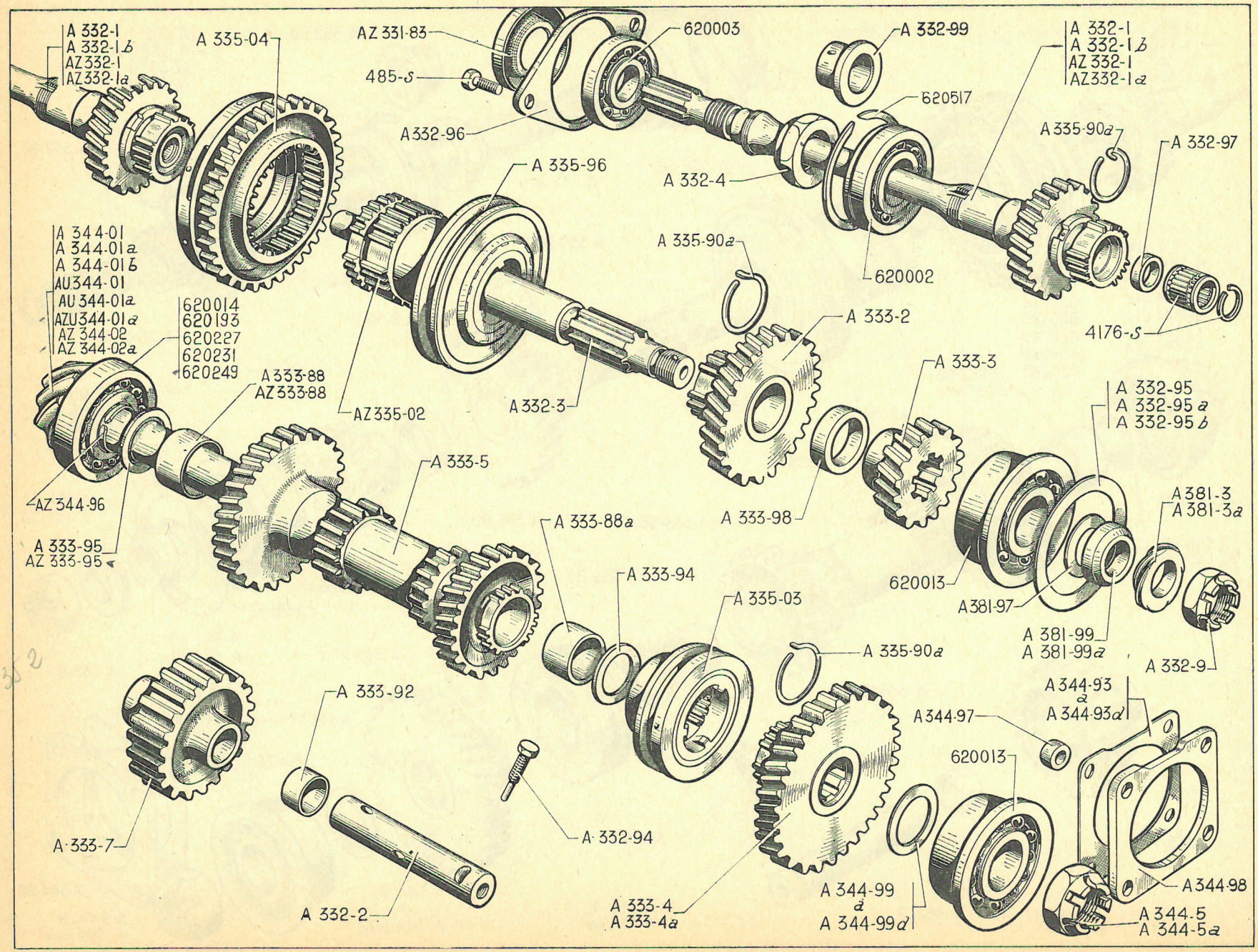
A 332-1
A 332-1 b
AZ 332-1
AZ 332-1 a
A 335-04
AZ 331-83
620003
485-S
A 332-96
A 332-99
620517
A 332-1
A 332-1 b
AZ 332-1
AZ 332-1 a
A 335-90 a
A 332-97
A 335-96
A 332-4
620002
4176-S
A 344-01
A 344-01 a
A 344-01 b
AU 344-01
AU 344-01 a
AZU 344-01 a
AZ 344-02
AZ 344-02 a
620014
620193
620227
620231
620249
A 335-90 a
A 333-2
A 333-3
A 333-88
AZ 333-88
AZ 335-02
A 332-3
A 332-95
A 332-95 a
A 332-95 b
A 333-5
AZ 344-96
A 333-95
AZ 333-95
A 333-88 a
A 333-98
A 381-3
A 381-3 a
620013
A 381-97
A 381-99
A 381-99 a
A 332-9
A 333-94
A 335-03
A 335-90 a
A 344-93
a
A 344-93 a'
A 344-97
620013
A 333-92
A 333-7
A 332-94
A 344-98
A 344-99
a
A 344-99 a'
A 333-4
A 333-4 a
A 344-5
A 344-5 a
A 332-2

NUMÉRO	DÉSIGNATION	COEFFt
AZ 333-95	Rondelle fixe de butée AV du train intermédiaire 25×43×4,55. Mars 63-Octobre 63.	1
A 333-98	Entretoise de 20×28×12,4 du pignon fou de 2e.	1
AZ 335-02	Baladeur de 2e et 3e avec cône mâle et segment d'arrêt (15 dents au crabot intérieur, 21 dents au crabot extérieur).	1
A 335-03	Baladeur de vitesse surmultipliée avec cône mâle et segment d'arrêt (15 dents au crabot intér.).	1
A 335-04	Baladeur de 1re et marche AR avec cône mâle et segment d'arrêt (33 dents et 24 dents au crabot intér.).	1
A 335-90a	Segment de 27,5 × 29,5 × 2,7 de ralenti de 2e, 3e et de surmultipliée.	3
A 335-96	Collerette d'entraînement du baladeur de 2e et 3e.	1
A 344-01	*Couple conique* 8×31 *(Couronne trous de fixat., diam. 7 mm). Jusque Juin* 50. *R.p.* **AZU** 344-02a; *d.e.o.:* 1-A 343-1d, 1-A 343-5b, 5-A 343-6b, — 2-A 343-252, 2-A 343-304, 2-A 343-306, 1-A 344-5a.	1
A 344-01a	*Couple conique* 8×31 *(couronne, trou de fixation, diam.* 10 *mm; pignon filetage* 16×150). — **A.** Juin 50-Novembre 54. — **AZ, AZU.** Jusque Novembre 54. *R.p.* **AZU** 344-02a; *d.e.o.:* 1-A 344-5a, 1-AZ 344-96, 1-620249 (RVI).	1
A 344-01b	*Couple conique* 8 × 31 *(couronne trou de fixation, diam.* 10 *mm; pignon filetage* 20 × 150). **A, AZ, AZU.** Novembre 54-Mars 63. *R.p.* **AZU** 344-02a; *d.e.o.:* 1.620249 *(R. VI)* - 1.AZ 344-96.	1
AU 344-01	*Couple conique* 7×31 *(couronne trou de fixation* 10 *mm; pignon filetage* 16×150) *R.p.* **AU** 344-01a; *d.e.o.:* 1-A 344-5a.	1
AU 344-01a	Couple conique 7×31 (couronne trou de fixation 10 mm; pignon filetage 20×150). Solution **P.D.** pour remplacement de **AU** 344-01.	1
AZU 344-01a	*Couple conique* 8 × 31 *avec roulement et segment.* **AZU.** *Depuis Octobre* 63. *Remplace modèle monté de Mars* 63-*Octobre* 63. *R.p.* **AZU** 344-02a.	1
AZ 344-02	Couple conique 8×29. **AZ.** Mars 63-Octobre 63.	1
AZ 344-02a	Couple conique 8×29 (montage roulement de 16 mm). **AZ.** Depuis Octobre 63.	1
AZU 344-02b	Couple conique 8 × 31 (sans roulement). Montage roulement de 16 mm **AZU.** Depuis octobre 63.	1
A 344-5	*Ecrou H crénelé de* 16×150 *à embase cylindrique, larg. sur plats* 29 *mm, de blocage du roulement AR de pignon d'attaque.* — **A, AZ, AZU.** *Jusque Novembre* 54. — **AU.** *N.F.P.*	1
A 344-5a	Ecrou H à collerette de 20×150 de blocage du roulement AR de pignon d'attaque. **A, AZ, AZU.** Depuis Novembre 54.	1
	Cale de réglage de bride de fixat. du roulement AR de pignon d'attaque. Depuis Avril 54.	
A 344-93	— épais. 0,05 mm.	ALD
A 344-93a	— épais. 0,1 mm.	ALD
A 344-93b	— épais. 0,2 mm.	ALD
A 344-93c	— épais. 0,5 mm.	ALD
A 344-93d	— épais. 1 mm.	ALD
AZ 344-96	Segment d'arrêt de roulement AV de pignon d'attaque 23,2×29×2,2 R. VI). Depuis Mars 63.	1
A 344-97	Entretoise de 7,2×10,5×3,6 sous bride de fixat. du roulement AR de pignon d'attaque (R. VI).	4
A 344-98	Bride de fixat. du roulement AR de pignon d'attaque, trou central 44 mm, épais. 4 mm.	1
	Rondelle de 20×32 de réglage du roulement AR de pignon d'attaque. Jusque Avril 54.	
A 344-99	— épais 0,5 mm.	ALD
A 344-99a	— épais. 0,10 mm.	ALD
A 344-99b	— épais. 0,20 mm.	ALD
A 344-99c	— épais. 0,50 mm.	ALD
A 344-99d	— épais. 1 mm.	ALD
A 381-3	Vis de compteur, 4 filets, diam, intér. 16 mm, diam. extér. 30,7 mm, épaiss. 8 mm. **A, AZ. AZU.**	1
A 381-3a	Vis de compteur (même que A 381-3 sauf : diam. extér. 28,9 mm). **AU.**	1
A 381-97	Rondelle Belleville de 17×28,5 de freinage de vis de compteur. (R. VI). Depuis Octobre 52.	1
A 381-99	*Entretoise conique de* 16,5×23×28×9,5 *de vis de compteur. Jusque Octobre* 52. *R. p.* A 381-99a; *d.e.o.:* 1-A 381-97 (R. VI).	1
A 381-99a	Entretoise conique de 16,25×23×27×7,65 de vis compteur. Depuis Octobre 52.	1
485-S	Vis TH de 7×20×15 de fixat. de bride du roulement AR d'arbre de commande.	2
4.176-S	*Cartouche d'aiguilles avec segment (R. VI). Jusque Novembre* 64. *R. p.* 620232; *d.e.o.:* 1-620-534.	1

Les numéros soulignés indiquent les pièces nouvelles ne figurant pas sur la planche.

NUMÉRO	DÉSIGNATION	COEFF[s]
617.044	Goupille mecanindus de 5 × 35 d'axe du pignon de marche AR (R. VI). 2e possibilité. Depuis Septembre 64.	1
620.002	Roulement simple (rainure sur bague extér.) de 25×52×15 AR d'arbre de commande (R. VI).	1
620.003	Roulement simple de 20×42×8 AV d'arbre de commande (R. VI). **A, AU, AZU, AZ** (embrayage normal).	1
620.013	Roulement double épaulé de 20 × 52 × 57 × 22,2 : — AR d'arbre primaire. — AR de pignon d'attaque. Jusque Septembre 62.	1 1
620.014	Roulement double de 25×52×18 AV du pignon d'attaque (R. VI). **TT sauf AZU P et T.** Jusque Mars 63.	1
620.193	Roulement double épaulé de 20 ×52×22,2 AR de pignon d'attaque (moletage sur collerette). Depuis Septembre 62.	1
620.227	Roulement à rouleaux AV du pignon d'attaque 25×52×18 (R. VI). *Mars* 63-*Octobre* 63.	1
620.231	Roulement à 1 rangée de galets (25×52×18) AV du pignon d'attaque (R. VI). **AZU P et T.** Jusque Mars 63.	1
620.232	Cage à aiguilles d'arbre de commande 15×20×19,5 (R. VI). Depuis Novembre 64.	1
620.249	Roulement à rouleaux AV de pignon d'attaque (25×52×16) (R. VI). Depuis Octobre 63.	1
620.517	Segment d'arrêt du roulement AR d'arbre de commande 49× 57,5×1,1 (R. VI). 1re possibilité.	1
620.534	Segment d'arrêt de cage à aiguilles d'arbre de commande, diam. extér. 23 mm (R. VI). Depuis Novembre 64.	1
620.542	Segment d'arrêt du roulement AR d'arbre de commande 49 × 55,5 × 1,35). 2e possibilité. Depuis Septembre 64.	1

Les numéros soulignés indiquent les pièces nouvelles ne figurant pas sur la planche.

NUMÉRO	DÉSIGNATION	COEFFt
	Nota. — MONTAGE ANTIVOL ALLEMAGNE. Mars 62 Janvier 63. Les pièces ne sont plus fournies.	
AZ 334-01a	*Commande des vitesses sur tablier complète (sans boule de levier).* **TT** *sauf* **AZU P et T.** *Jusque Juin* 65. *R.p.* AZ 334-01c.	1
AZ 334-01c	Commande des vitesses sur tablier complète (suppression du doigt de guidage). **TT** sauf **AZU P et T.** Depuis Juin 65.	1
AZU 334-01b	Commande des vitesses sur tablier (avec support du levier de commande de verrouillage). **AZU P et T.** Juillet 64-Juin 65.	1
AZU 334-01d	Commande des vitesses sur tablier complète (suppression du doigt de guidage). **AZU P et T.** Depuis Juin 65.	1
A 334-02	*Support avec levier de commande, cache-poussière montés. Jusque Juin* 65. *R.p.* A 334-03.	1
A 334-03	Support avec levier de commande, cache-poussière, ressort, cuvette, piston de rappel. Jusque Juin 65.	1
AZ 334-03c	Support avec levier de commande, cache-poussière, ressorts, pistons de rappel (sans doigt de guidage). Depuis Juin 65.	1
A 334-1	Axe de commande de fourchette de 1re et marche AR, long. totale 244,5 mm, rectiligne, 4 crans d'arrêt. **TT** sauf **AZU P et T.**	1
AZU 334-1	Axe de commande de fourchette de 1re et de marche AR, long. totale 244,5 mm, rectiligne, 4 crans d'arrêt, logement pour doigt de verrouillage. **AZU P et T.** Depuis Mars 62.	1
A 334-2	Boule de levier de vitesse (R. VI).	1
A 334-3	Levier de commande des axes de fourchette avec chape soudée (rotule avec 1 rainure). Jusque Juin 65.	1
AZ 334-3b	Levier de commande des axes de fourchette (suppression du doigt de guidage). Depuis Juin 65.	1
A 334-6	*Fourchette de* 1re *et marche AR (fixat. par* 2 *vis, ouverture* 67,75 *mm). Jusque Juillet* 53. *R. p.* A 334-6a; *d. e. o. :* 1-A 331-4a.	1
A 334-6a	Fourchette même que A 334-6 sauf : bride de fixation inclinée. Depuis Juillet 53.	1
A 334-7	*Fourchette de* 2e *et* 3e *(fixation par* 1 *vis, ouverture* 65,5 *mm). Jusque Juillet* 53. *R. p.* A 334-7a; *d. e. o. :* 1-A 331-4a.	1
A 334-7a	Fourchette même que A 334-7, sauf : bride de fixation inclinée. Depuis Juillet 53.	1
A 334-8	*Fourchette de vitesse surmultipliée (fixat. par* 1 *vis, ouverture* 50 *mm). Jusque Juillet* 53. *R. p.* A 334-8a; *d. e. o. :* 1-A 331-4a.	1
A 334-8a	Fourchette même que A 334-8, sauf : bride de fixation inclinée. Depuis Juillet 53.	1
A 334-9	Axe de commande de fourchette de 2e et 3e, long. totale 244,5 mm extrémité cintrée 6 crans d'arrêt.	1
A 334-10	Axe de commande de fourchette de vitesse surmultipliée, long. totale 244,5 mm, rectiligne 3 crans d'arrêt. Jusque Juin 65.	1
AZ 334-10	Axe de commande de fourchette de surmultipliée, encoche larg. 9,9 mm (suppression du doigt de guidage). Depuis Juin 65.	1
A 334-11	Ressort de 4,3×6,5×29 d'appui de bille de verrouillage.	4
A 334-16	Cuvette d'appui du levier de commande, diam. extér. 34 mm, haut. 5 mm.	1
AZU 334-49	Câble de commande avec doigt de verrouillage de marche AR (R. VI). **AZU P et T.** Mars 62-Juillet 64.	1
AZU 334-49a	Câble de commande avec doigt de verrouillage de marche AR. Long. du câble 630 mm (R. VI). **AZU P et T.** Depuis Juillet 64.	1
A 334-51	Biellette d'attelage des leviers de changement de vitesse.	1
AZU 334-55	Levier de déverrouillage de marche AR. **AZU P et T.** Mars 62-Juillet 64.	1
AZU 334-55a	Levier de déverrouillage de marche AR. **AZU P et T.** Depuis Juillet 64.	1
A 334-57	Bague caoutchouc du levier de changement de vitesse (13,7 ×20×12) (R. VI).	2
A 334-62	Cache-poussière de levier de commande sur boîte (R. VI).	1
A 334-67	Axe d'articulation, diam. 6 mm, long. sous tête 20 mm, de la commande des vitesses.	2
	— Du levier de commande de verrouillage de marche AR. **AZU P et T.** Depuis Juillet 64.	1
A 334-73	Bague élastique de 6×16×12,5 d'articulation de commande (R. VI).	4
AZU 334-75	Corps du guide du doigt de verrouillage de marche AR. **AZU P et T.** Depuis Mars 62.	1
A 334-78	Bride du joint élastique de commande sur planche de bord.	1
A 334-80	Joint élastique de levier de changement de vitesse sur planche de bord (R. VI).	1
AZU 334-80	Chapeau du guide de doigt de verrouillage de marche AR (R. VI). **AZU P et T.** Depuis Mars 62.	6
A 334-81a	Coussinet rilsan de levier de changement de vitesses 12 × 14 × 18 × 14,2 (R. VI). Depuis Mars 64.	2
AM 334-81	*Coussinet du levier de changement de vitesse (*12 × 14 × 18 × 14,2*)* (R. VI). *Jusque Mars* 64. *R.p.* A 334-81a.	2
A 334-86	Jonc de 9,75×11,75×1 de butée d'axe de fourchette de 1re et marche AR et de surmultipliée.	2

Les numéros soulignés indiquent les pièces nouvelles ne figurant pas sur la planche.

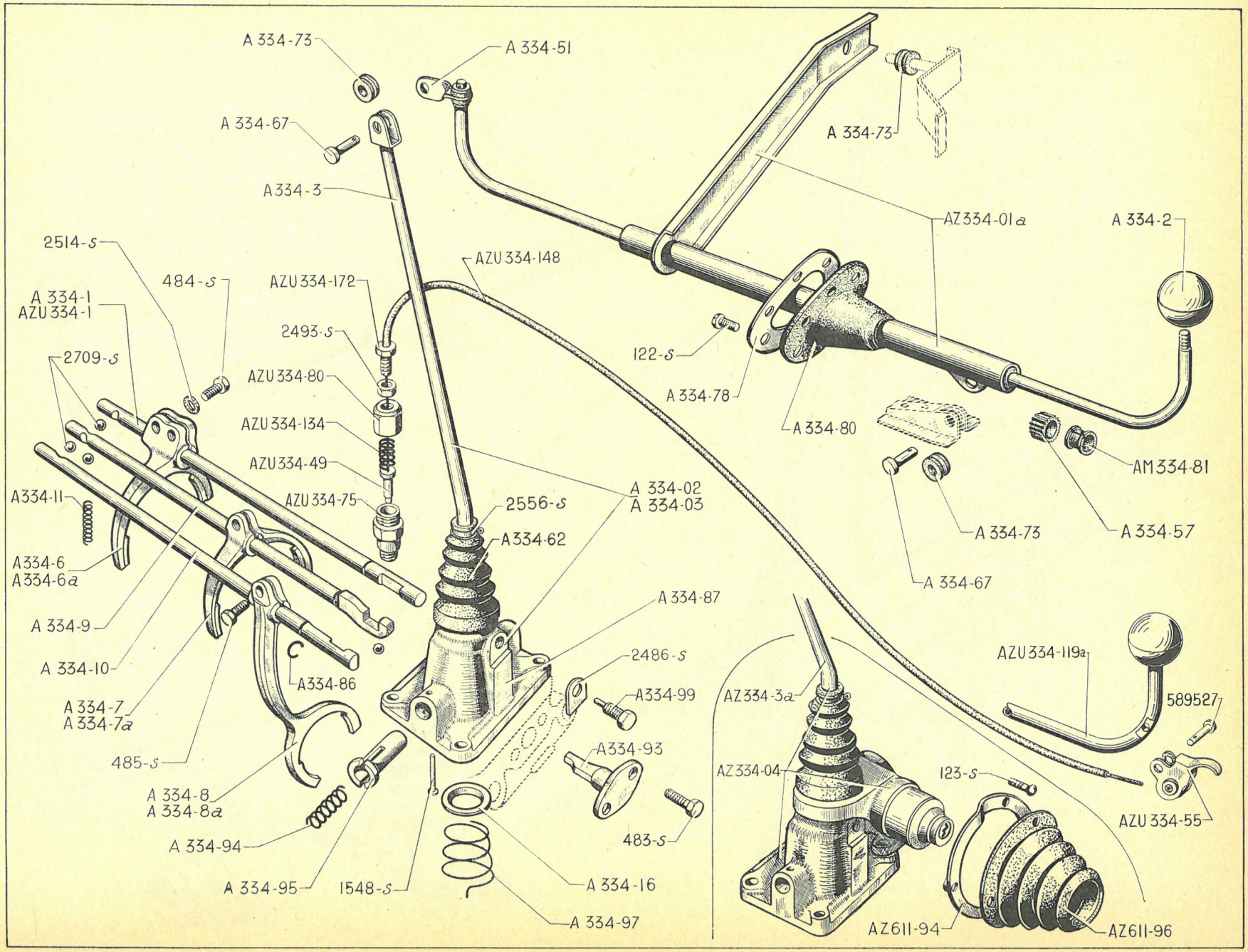
A 334-73
A 334-51
A 334-67
A 334-3
2514-S
484-S
A 334-1
AZU 334-1
2709-S
AZU 334-172
2493-S
AZU 334-80
AZU 334-134
AZU 334-49
AZU 334-75
AZU 334-148
A334-11
A334-6
A334-6a
A 334-9
A 334-10
A 334-7
A 334-7a
485-S
A 334-8
A 334-8a
A 334-94
A 334-95
1548-S
A334-86
2556-S
A334-62
A 334-02
A 334-03
A 334-87
2486-S
A334-99
A334-93
483-S
A 334-16
A 334-97
A 334-73
AZ334-01a
A 334-2
122-S
A 334-78
A 334-80
AM334-81
A 334-73
A 334-57
A 334-67
AZ334-3a
AZ334-04
AZU 334-119a
589527
123-S
AZU 334-55
AZ611-94
AZ611-96

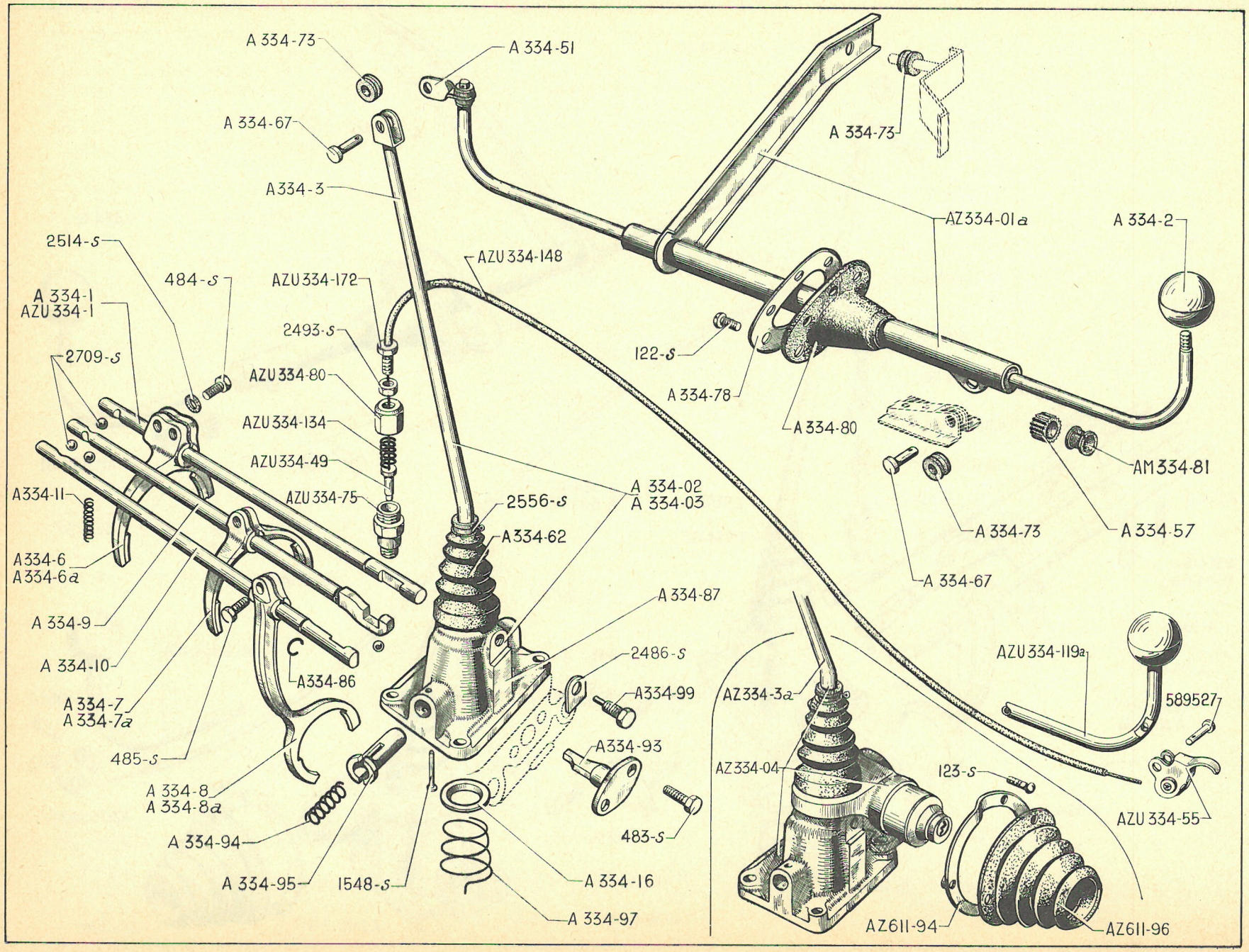
A 334-73
A 334-51
A 334-67
A 334-3
A 334-73
AZ334-01a
A 334-2
2514-S
484-S
AZU 334-172
AZU 334-148
A 334-1
AZU 334-1
2493-S
122-S
2709-S
AZU 334-80
A 334-78
A 334-80
AZU 334-134
AM 334-81
AZU 334-49
A 334-73
A 334-57
AZU 334-75
A 334-02
A 334-03
2556-S
A334-11
A 334-62
A 334-67
A 334-6
A 334-6a
A 334-87
A 334-9
2486-S
A 334-10
A334-86
AZU 334-119a
A334-99
A 334-7
A 334-7a
AZ 334-3a
589527
A334-93
AZ 334-04
123-S
485-S
A 334-8
A 334-8a
AZU 334-55
A 334-94
483-S
A 334-95
1548-S
A 334-16
A 334-97
AZ611-94
AZ611-96

NUMÉRO	DÉSIGNATION	COEFF.
A 334-87	Support de levier de commande des axes de fourchettes sur boîte. Jusque Juin 65.	1
AZ 334-87b	Support de levier de commande des axes de fourchettes sur boîte (suppression du doigt de guidage). Depuis Juin 65.	1
A 334-93	Doigt de guidage du levier de commande des axes de fourchettes, long. totale : 39 mm. Jusque Juin 65.	1
A 334-94	Ressort de 8,8×11,25×32 de poussée du piston de rappel du levier de commande.	2
	Depuis Juin 65.	1
A 334-95	Piston épaulé du levier, de rappel diam. 13,9 mm, long. sous épaulement 37 mm.	2
A 334-97	Ressort conique de 25×39×29 d'appui de cuvette du levier de commande.	1
A 334-99	Vis TH à téton de 7×18, filetage : long. 11,5 mm; téton diam. 5 mm, long. 6,5 mm d'arrêt de rotation du levier de commande.	1
AZ 334-103	Ressort de 8,9×11,5 (12 spires) de rappel du levier de commande (suppression du doigt de guidage). Depuis Juin 65.	1
AZU 334-110a	Arrêt de gaine de câble de commande de verrouillage de marche AR. Long. 11 mm (R. VI). **AZU P et T.** Depuis Juillet 64.	1
AZU 334-119a	***Commande des vitesses sur tablier sans boule ni bagues élastiques.*** **AZU P et T.** *Jusque Juillet* 64. *R. p.* AZU 334-01b; *d.e.o.:* 1-AZU 334-49a *(R. VI)*, 1-AZU 334-55a, 1-A 334-67, 1-AZU 334-110a *(R. VI)*. 1-AZU 334-148a *(R. VI)*. 1-AZU 334-172a *(R. VI)*. 1-AZU 334-197 *(R. VI)*.	1
AZU 334-134	Ressort de rappel du doigt de verrouillage de marche AR (11,3×18,5) (R. VI). **AZU P et T.** Depuis Mars 62.	1
AZU 334-148	Gaine du câble de commande du verrouillage de marche AR (R. VI). **AZU P et T.** Mars 62-Juillet 64.	1
AZU 334-148a	Gaine du câble de commande du verrouillage de marche AR. Long. 550 mm (R. VI). **AZU P et T.** Depuis Juillet 64.	1
AZU 334-172	Vis TH de 7 creuse de réglage du verrouillage de la marche AR (R. VI). **AZU P et T.** Mars 62-Juillet 64.	1
AZU 334-172a	Vis TH de 7 mm creuse de réglage du verrouillage de marche AR. Long. 43 mm (R. VI). **AZU P et T.** Depuis Juillet 64.	1
AZU 334-197	Entretoise de 6,5 × 8 × 9,5 du levier de verrouillage de marche AR. (R. VI). **AZU P et T.** Depuis Juillet 64.	1
AZU 334-206	Protecteur caoutchouc du levier de verrouillage de marche AR (R. VI). **AZU P et T.** Depuis Juillet 64.	1
122-S	Vis TR de 5 × 7,5 de fixat. de bride de commande des vitesses sur tablier.	6
483-S	Vis TH de 7×15 de fixat. du doigt de guidage. Jusque Juin 65.	2
484-S	Vis TH de 7×17,5 de fixat. de fourchette sur axe.	4
1.548-S	Rivet TF de 3×24 de maintien de ressort de poussée du piston de rappel.	2
2.486-S	Arrêtoir simple de 7,5 mm, long. 17,5 mm, larg. 16 mm, de la vis d'arrêt de rotation du levier.	1
2.493-S	Écrou H de 7×100, haut. 5 mm, de blocage de vis de réglage de verrouillage de la marche AR. **AZU P et T.** Depuis Mars 62.	1
2.514-S	Rondelle crantée de 7,3×12 sous vis de fixat. de fourchette (R. VI).	4
2.556-S	Collier, long. 160 mm de fixat. du cache-poussière du levier de commande (R. VI).	1
2.709-S	Bille de 7 mm de verrouillage des vitesses (R. VI).	6
589.527	Axe de levier de déverrouillage de marche AR. **AZU P et T.** Mars 62-Juillet 64.	1
624.022	Rondelle élastique de 6,5×14,2 de commande des vitesses (R. VI). Depuis Mai 65.	2

Les numéros soulignés indiquent les pièces nouvelles ne figurant pas sur la planche.

NUMÉRO	DÉSIGNATION	COEFFt
	Boîtier de différentiel :	1
A 343-1	— *fixat. par vis de* 7×100. *Jusque Juin* 50. *R. p.* A 343-1d; *d.e.o. :* 1-A 343-5b, 5-A 343-6b, 2-AZ 343-252, 2-A 343-304, 2-A 343-306, 1-A 344-01b, 1-A 344-5a.	
A 343-1a	— *fixat. par vis de* 10×150, *distance entre faces d'appui des satellites :* 57 *mm. Juin* 50-*Octobre* 54. *R. p.* A 343-1d, *d.e.o. :* 1-A 343-5b, 5-A 343-6b, 2-AZ 343-252, 2-A 343-304, 2-A 343-306.	
A 343-1b	— *distance entre faces d'appui des satellites :* 61 *mm, entre face d'appui planétaire et face d'appui couronne* 144 *mm. Octobre* 54-*Mars* 59. *R. p.* A 343-1d; *d.e.o. :* 1-A 343-5b, 5-A 343-6b, 2-AZ 343-252, 2-A 343-304, 2-A 343-306.	
A 343-1c	— *distance entre face d'appui planétaire et face d'appui couronne :* 46 *mm. Mars* 59-*Janvier* 60. *R. p.* A 343-1d; *d.e.o. :* 1-A 343-5b, 5-A343-6b.	
A 343-1d	— fixat. par vis de 10×125. Janvier 60-Mars 63.	
AZ 343-1	— pour axe de satellite, diam. 13 mm. Depuis Mars 63.	
A 343-2	*Roue planétaire,* 16 *dents,* 8 *cannelures, queue : diam.* 28 *mm, long.* 20 *mm, épais. totale roue dentée* 12,5. *Jusque Juillet* 52. *R. p.* 2-A 343-2a ; *d. e. o. :* 2-A 343-3a.	1
A 343-2a	Roue planétaire, même que A 343-2, sauf : épais. totale roue dentée 11,2. Juillet 52-Mars 63.	2
AM 343-2	Roue planétaire (16 dents, 8 cannelures, épais. totale 29,8). Depuis Mars 63. Sauf **AZAM-AZU.** Depuis Septembre 65.	2
AZ 343-2a	Roue planétaire (16 dents, 20 cannelures). **AZAM-AZU.** Depuis Septembre 65.	2
A 343-3	*Pignon satellite, fond plat,* 10 *dents haut.* 13 *mm. Jusque Juillet* 53. *R. p.* 2-A 343-3a, *d. e. o. :* 2-A 343-2a.	2
A 343-3a	Pignon même que A 343-3 sauf (plat de dent chanfreiné sur 8 mm). Juillet 52-Mars 63.	2
AM 343-3	Pignon satellite (10 dents), haut. 11,7 mm. Depuis Mars 1963.	2
A 343-4	Axe des satellites, diam. 12 mm, long. 94 mm. Jusque Mars 63.	1
AM 343-4	Axe de satellite (13×94). Mars 63-Juillet 65.	1
AM 343-4a	Axe des satellites, diam. 13 mm, long. 94 mm, 1 encoche larg. 8,5 mm, profondeur 4 mm. Depuis Juillet 65.	1
A 343-5	*Vis TH à téton de* 7×35, *téton : diam.* 5 *mm, long.* 13 *mm; de fixat. de couronne de différentiel et d'arrêt d'axe des satellites. Jusque Juin* 50. *N.F.P. (voir dictionnaire réparations n°* 447*).*	1
A 343-5a	Vis TH à téton de 10×35, pas de 150 de fixat. de couronne de différentiel et d'arrêt d'axe des satellites. Juin 50-Janvier 60.	1
A 343-5b	Vis TH à téton de 10×35, pas de 125, de fixat. de couronne de différentiel et d'arrêt d'axe des satellites. Janvier 60-Juillet 65.	1
AZ 343-5	Vis TH à téton de 10×28, pas de 125 d'arrêt d'axe de satellites. Depuis Juillet 65.	1
A 343-6	*Vis TH de* 7×18 *de fixat. de couronne de différentiel. Jusque Juin* 50. *N.F.P. (voir dictionnaire réparations n°* 447*).*	5
A 343-6a	Vis TH de 10×20, pas de 150, de fixat. de couronne de différentiel. Juin 50-Janvier 60.	5
A 343-6b	Vis TH de 10×20, pas de 125, de fixat. de couronne de différentiel. Depuis Janvier 60.	5
	Rondelle d'appui de planétaire 28,25×52 (R. VI). Depuis Mars 63.	ALD
AM 343-7	épais. 1,35 mm.	
AM 343-7b	épais. 1,47.	
AM 343-7d	— 1,59.	
AM 343-7f	— 1,71.	
	Rondelle d'appui de satellite 13×28. Depuis Mars 63.	ALD
AM 343-8	épais. 1,47.	
AM 343-8b	— 1,61.	
AM 343-8d	— 1,75.	
AM 343-8f	— 1,89.	
AM 343-8h	— 2,03.	
AM 343-8j	— 2,17.	
AM 343-8l	— 2,31.	
A 343-10	Arrêtoir double circulaire de 10, entr'axe 40 mm des vis de fixat. de couronne de différentiel. Juin 50-Janvier 60.	3
	Rondelle de 62×72 de réglage de roulement de différentiel :	ALD
A 343-98	épais. 0,05 mm.	
A 343-98a	— 0,10 mm.	
A 343-98b	— 0,20 mm.	
A 343-98c	— 0,50 mm.	
A 343-98d	— 1 mm.	
	Rondelle de 28×47 d'appui de planétaire (matière plastique). Jusque Mars 63.	ALD
AZ 343-252	épais. 2,02 mm. (Remplace rondelle acier.)	
	Rondelle de 12×28 d'appui de satellite. Jusque Mars 63.	ALD
A 343-304	épais. 2,03 mm.	
A 343-306	— 2,17 mm.	

Les numéros soulignés ndiquent les pièces nouvelles ne figurant pas sur la planche.

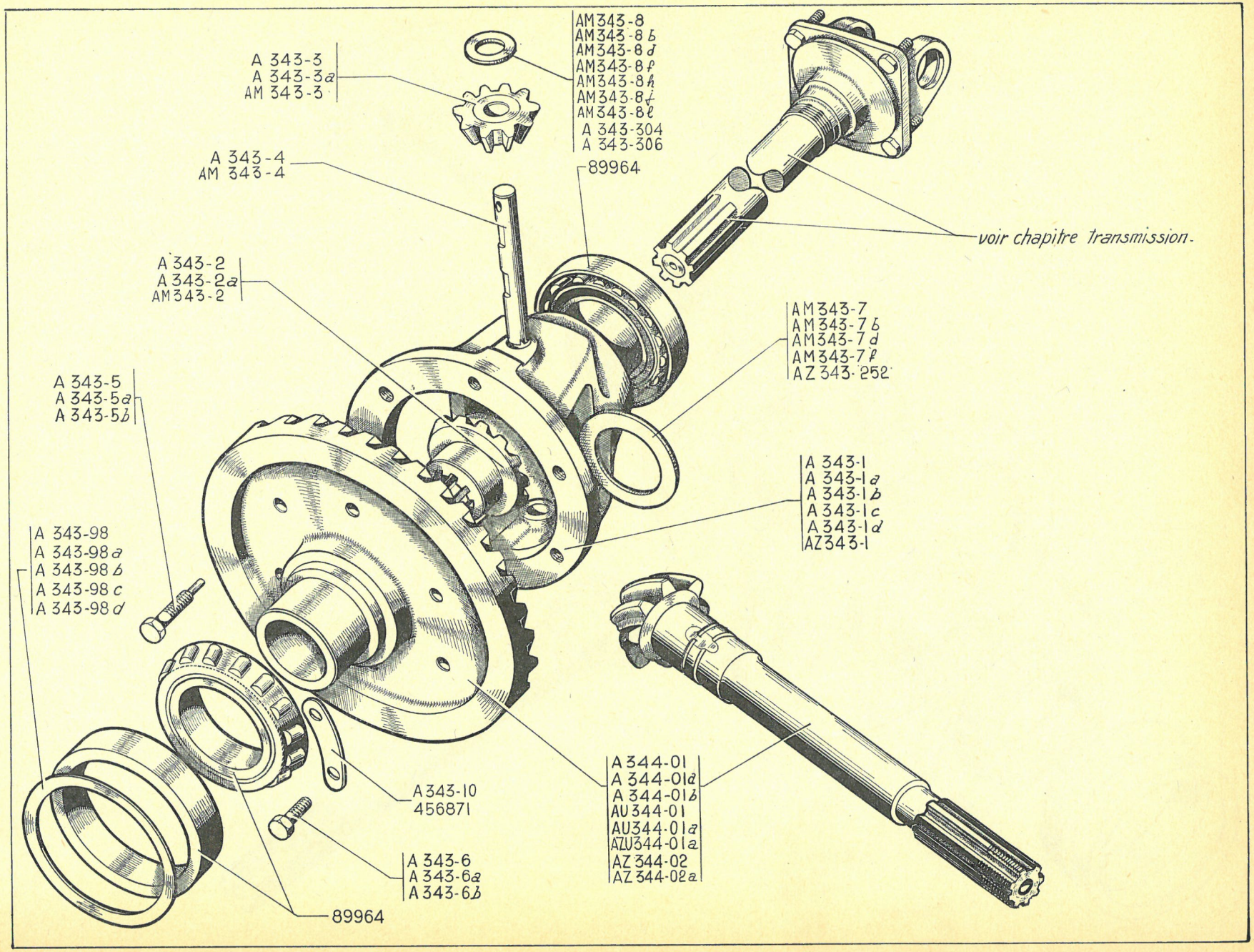
A 343-3
A 343-3a
AM 343-3
AM343-8
AM343-8b
AM343-8d
AM343-8f
AM343-8h
AM343-8j
AM343-8l
A 343-304
A 343-306
A 343-4
AM 343-4
89964
voir chapitre transmission.
A 343-2
A 343-2a
AM343-2
AM343-7
AM343-7b
AM343-7d
AM343-7f
AZ343-252
A 343-5
A 343-5a
A 343-5b
A 343-1
A 343-1a
A 343-1b
A 343-1c
A 343-1d
AZ343-1
A 343-98
A 343-98a
A 343-98b
A 343-98c
A 343-98d
A343-10
456871
A344-01
A 344-01d
A 344-01b
AU344-01
AU344-01a
AZU344-01a
AZ344-02
AZ344-02a
A 343-6
A 343-6a
A 343-6b
89964

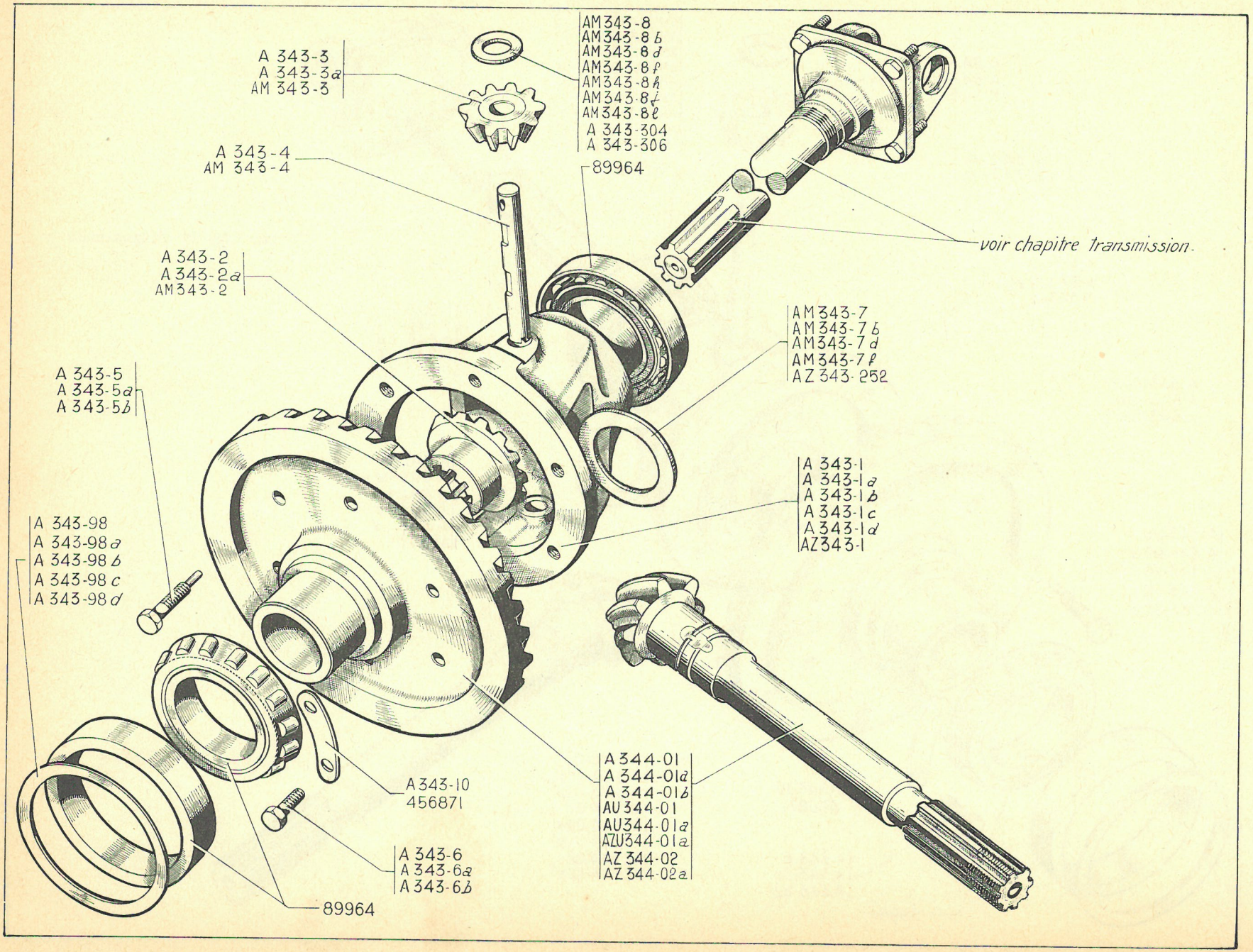
A 343-3
A 343-3a
AM 343-3
AM343-8
AM343-8b
AM343-8d
AM343-8f
AM343-8h
AM343-8j
AM343-8l
A 343-304
A 343-306
A 343-4
AM 343-4
89964
voir chapitre transmission.
A 343-2
A 343-2a
AM343-2
AM343-7
AM343-7b
AM343-7d
AM343-7f
AZ343-252
A 343-5
A 343-5a
A 343-5b
A 343-1
A 343-1a
A 343-1b
A 343-1c
A 343-1d
AZ343-1
A 343-98
A 343-98a
A 343-98b
A 343-98c
A 343-98d
A 343-10
456871
A 344-01
A 344-01a
A 344-01b
AU344-01
AU344-01a
AZU344-01a
AZ344-02
AZ344-02a
A 343-6
A 343-6a
A 343-6b
89964

NUMÉRO	DÉSIGNATION	COEFF[1]
A 344-01	*Couple conique* 8×31 *(couronne : trou de fixat. diam.* 7 *mm). Jusque Juin* 50. *R.p.* AZU 344-02a, *d.e.o. :* 1-A 343-1d, 1-A 343-5b, 5-A 343-6b, 2-A Z 343-252, 2-A 343-304, 2-A 343-306, 1-A 344-5a, 1-AZ 344-96. 1.620.249.	1
A 344-01a	*Couple conique* 8×31 *(couronne : trou de fixat. diam.* 10 *mm, pignon filetage* 16×150*).* **A, AZ, AZU.** *Juin* 50-*Novembre* 54. *R.p.* AZU 344-02a; *d.e.o. :* 1-A 344-5a, 1-620.249, 1-AZ 344-96.	1
A 344-01b	*Couple conique* 8 × 31 *(couronne trou de fixat. diam.* 10 *mm ; pignon filetage* 20 × 150*).* **A, AZ, AZU.** *Novembre* 54-*Mars* 63. *R.p.* AZU 344-02a; *d.e.o. :* 1-620.249, 1-AZ 344-96.	1
AU 344-01	*Couple conique* 7×31 *(couronne : trou de fixat. diam.* 10 *mm, pignon filetage* 16×150). *R. p.* **AU** 344-01a; *d.e.o. :* 1-A 344-5a.	1
AU 344-01a	Couple conique 7×31 (couronne trou de fixat. diam. 10 mm, pignon filetage 20×150). Solution **P.D.** pour remplacement de **AU** 344-01.	1
AZU 344-01a	*Couple conique* 8 × 31 *avec roulement et segment.* **AZU.** *Mars* 63-*Octobre* 63. *R.p.* AZU 344-02a.	1
AZ 344-02	Couple conique 8×29 **AZ.** Mars 63-Octobre 63.	1
AZ 344-02a	Couple conique 8×29 (montage roulement de 16 mm). **AZ.** Depuis Octobre 63.	1
AZU 344-02b	Couple conique 8 × 31 (sans roulement) (montage roulement de 16 mm. **AZU.** Depuis Octobre 63.	1
89.964	Roulement à rouleaux coniques de 35×72×17 du boîtier de différentiel (R. VI).	2
456.871	Arrêtoir double circulaire de 7,5 mm, entr'axes 40 mm des vis de fixat. de couronne de différentiel. Jusque Juin 50.	3

Les numéros soulignés indiquent les pièces nouvelles ne figurant pas sur la planche.

NUMÉRO	DÉSIGNATION	COEFFt
	AZAM - AZU **Jusque Septembre 65**	
A 372-0	Transmission gauche, sans cardan côté boîte (filetage de la fusée 22 × 150 pas à droite). Cannelures diam. 28 mm. Jusque Septembre 54 (R. VI).	1
A 372-0a	*Transmission droite, sans cardan côté boîte (filetage de la fusée 22 × 150 pas à gauche). Cannelures diam. 28 mm. Jusque Septembre 54.* *R. p.* A 372-0; *d.e.o. :* 1-A 416-8.	1
A 372-0f	Transmission gauche et droite, sans cardan côté boîte (filetage de la fusée 22 × 150 à droite). Cannelures diam. 34,5 mm. (R. VI). Septembre 54-Juillet 65.	2
AZ 372-0a	Transmission droite et gauche (côté roue), fusée avec 22 cannelures, diam. 24,50 mm, filetage 22×150 (R. VI). Depuis Juillet 65.	2
A 372-02	*Mâchoire gauche de cardan côté boîte, formant arbre de différentiel; avec tocs, longueur totale 183 mm (filetage 24×150 pas à gauche). Diam. extérieur de la gorge du déflecteur d'huile 72 mm. Jusque Juin 52. NFP.*	1
A 372-02a	*Mâchoire droite de cardan côté boîte, formant arbre de différentiel; avec tocs, longueur totale 183 mm (filetage 24×150 pas à droite). Diam. extér. de la gorge du déflecteur d'huile 72 mm. Jusque Juin 52. NFP.*	1
A 372-02b	*Mâchoire gauche de cardan côté boîte formant arbre de différentiel ; avec tocs, longueur totale 184 mm (filetage 24×150 pas à gauche. Diamètre extér. de la gorge du déflecteur d'huile 62 mm. Juin 52-Juillet 55. R. p.* A 372-02e; *d.e.o. :* 1-A 451-91b, 1-A 372-91a (R. VI).	1
A 372-02c	*Mâchoire droite de cardan côté boîte formant arbre de différentiel, avec tocs long. totale 184 mm (filetage 24×150 pas à droite). Diam. extér. de la gorge du déflecteur d'huile 62 mm. Juin 52-Juillet 55. R. p.* A 372-02e; *d.e.o. :* 1-A 451-91b.	1
A 372-02d	*Mâchoire gauche (mêmes caractéristiques que* A 372-02b*). Diam. extér. de la gorge du déflecteur d'huile 57 mm. Juillet 55-Mai 61. R. p.* A372-02e ; *d. e. o. :* 1-A 372-91a (R. VI).	1
A 372-02e	Mâchoire droite (mêmes caractéristiques que A 372-02c). Diam. extér. de la gorge du déflecteur d'huile 57 mm. Depuis Juillet 55. Droite et gauche. Depuis Mai 61. (R. VI).	1 2
A 372-03	Ensemble de : 1 croisillon avec ses cuvettes, joints, coussinets, segments, aiguilles (R. VI).	4
A 372-2	Croisillon de transmission et de cardan côté boîte, diam. des tourillons 13,11 mm, longueur 52,33 mm, collerette de 2,8 mm (R. VI).	4
A 372-4	Coussinet de 19,48×25×13,45 de transmission et de cardan côté boîte.	16
A 372-5	Mâchoire à coulisse de cardan côté boîte, long. totale 148,5 mm. Cannelures diam. 28 mm. Jusque Septembre 54 (R. VI).	2
A 372-5a	Mâchoire à coulisse de cardan côté boîte longueur totale 159,5 mm. Cannelures diam. 34,5 mm. Depuis Septembre 54 (R. VI).	2
AM 372-6a	Segment d'arrêt de 27×1,5 de coussinet.	16
A 372-7	Fusée gauche, filetage 22×150 pas à droite, 8 cannelures, diamètre 28 mm. Jusque Septembre 54. — Gauche et droite. (R. VI). Septembre 64-Juillet 65.	1 2
A 372-7a	*Fusée droite, filetage 22 × 150 pas à gauche, 8 cannelures diamètre 28 mm. Jusque Septembre 54. R. p.* A 372-7; *d.e.o. :* 1-A 416-8.	1
AZ 372-7a	Fusée droite et gauche, filetage 22×150 à droite, 22 cannelures, diam. 24,50 mm (R. VI). Depuis Juillet 65.	2
A 372-8	Arbre cannelé de commande de transmission, longueur totale 370 mm. Cannelures diamètre 28 mm. Jusque Septembre 54 (R. VI).	2
A 372-8a	Arbre cannelé de commande de transmission. Longueur totale 370 mm. Cannelures diamètre 4,5 mm. Depuis Septembre 54. (R. VI)	2
A 372-88	Accordéon (caoutchouc) d'étanchéité d'arbres cannelés, diam. intér. 20 mm et 30 mm, longueur détendu 74 mm (R. VI). Jusque Septembre 54.	2
A 372-88a	Accordéon (caoutchouc) d'étanchéité d'arbres cannelés. Diam. intér. 20 mm et 36 mm. Long. détendu 74 mm (R. VI). Depuis Septembre 54.	2
A 372-90	Bague écrou mâle de 54 × 150 pas à droite, de blocage du roulement sur plateau de frein gauche. Epaisseur 10 mm (16 encoches). Jusque Juin 52.	1
A 372-90a	Bague écrou mâle de 54 × 150 pas à gauche, de blocage du roulement sur plateau de frein droit. Epaiss. 10 mm (16 encoches). Jusque Juin 52.	1
A 372-90b	Bague écrou mâle de 54 × 150, épaiss. 12,5 mm de blocage de roulement sur palier de mâchoire de cardan (2 encoches). Depuis Juin 52.	2
A 372-91	Ecrou de 24 × 150 pas à gauche de serrage du roulement d'arbre de différentiel gauche. Jusque Mai 61.	1

Les numéros soulignés indiquent les pièces nouvelles ne figurant pas sur la planche.

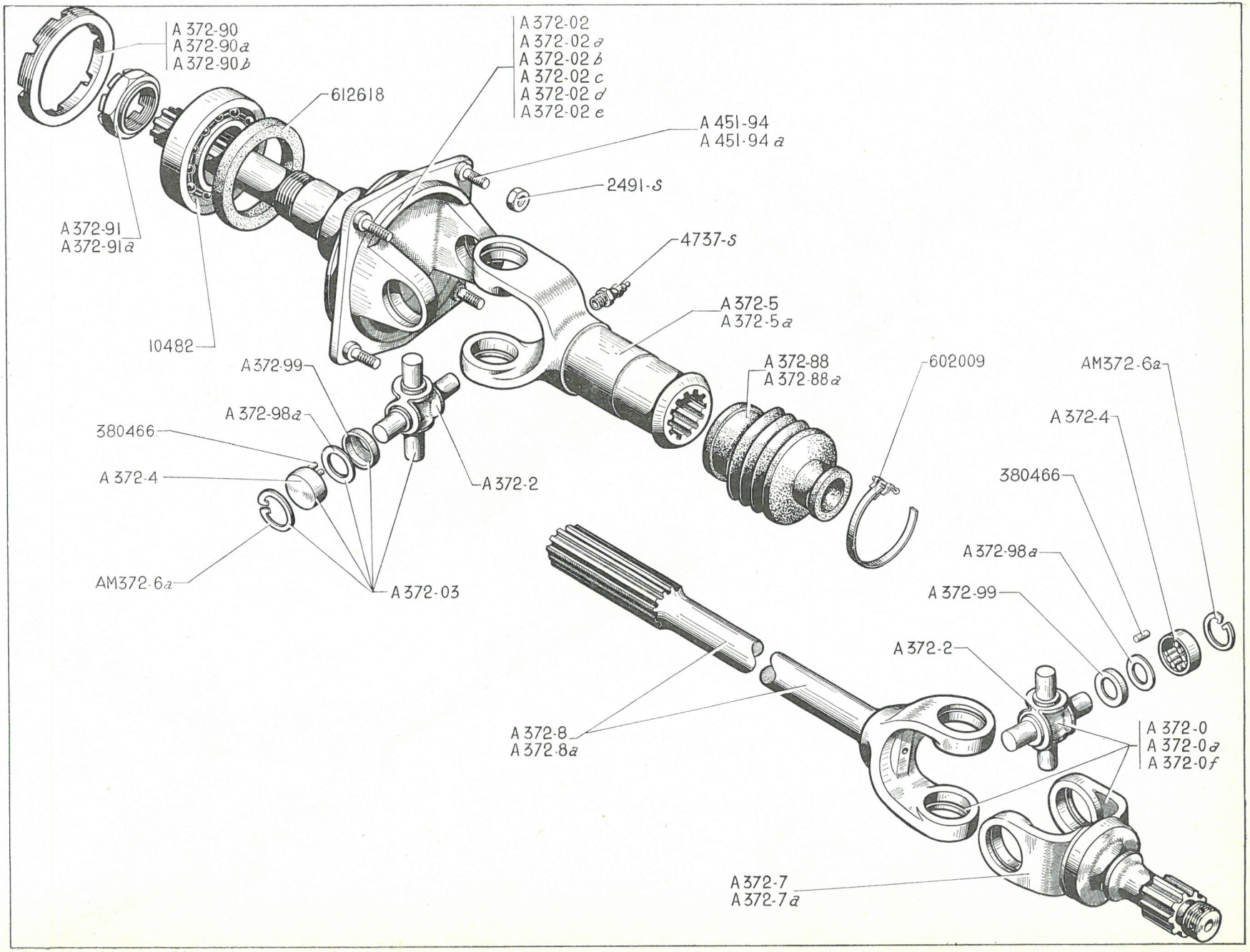
A 372-90
A 372-90a
A 372-90b
612618
A 372-02
A 372-02a
A 372-02b
A 372-02c
A 372-02d
A 372-02e
A 451-94
A 451-94a
2491-S
4737-S
A 372-91
A 372-91a
10482
A 372-5
A 372-5a
A 372-88
A 372-88a
602009
AM372-6a
A 372-99
A 372-98a
380466
A 372-4
A 372-2
AM372-6a
A 372-03
A 372-4
380466
A 372-98a
A 372-99
A 372-2
A 372-8
A 372-8a
A 372-0
A 372-0a
A 372-0f
A 372-7
A 372-7a

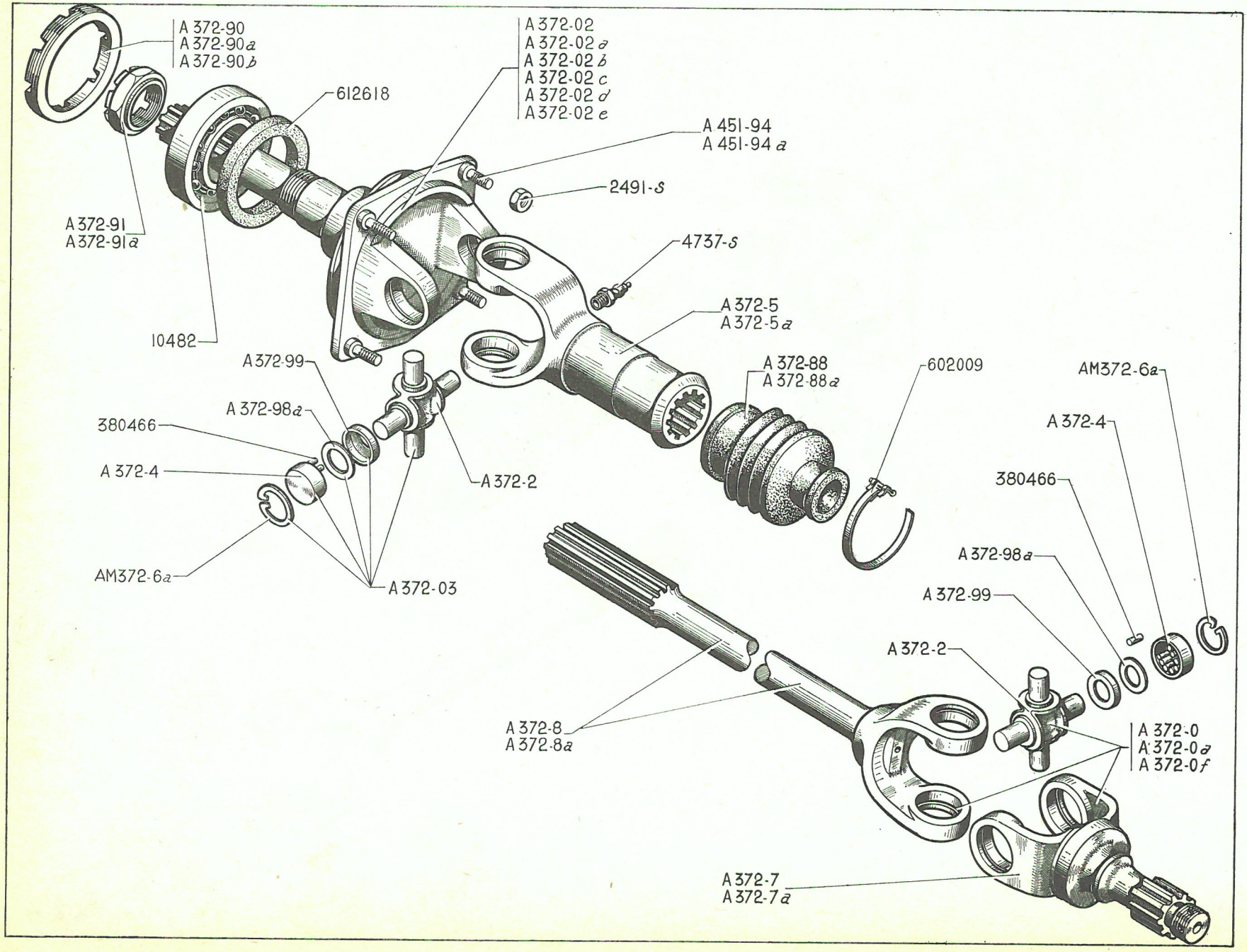
A 372-90
A 372-90 a
A 372-90 b
612618
A 372-02
A 372-02 a
A 372-02 b
A 372-02 c
A 372-02 d
A 372-02 e
A 451-94
A 451-94 a
2491-S
4737-S
A 372-91
A 372-91 a
10482
A 372-5
A 372-5 a
A 372-99
A 372-98 a
380466
A 372-4
A 372-2
A 372-88
A 372-88 a
602009
AM372-6a
A 372-03
A 372-8
A 372-8 a
A 372-0
A 372-0 a
A 372-0 f
A 372-7
A 372-7 a

NUMÉRO	DÉSIGNATION	COEFFt	NUMÉRO	DÉSIGNATION	COEFFt	NUMÉRO	DÉSIGNATION	COEFFt
A 372-91a	Ecrou de 24 × 150 pas à droite, de serrage du roulement d'arbre de différentiel droit (R. VI). Droit et Gauche. Depuis Mai 61.	1 2	A 451-94	*Toc de* 7 × 100, *long.* 23,5 *mm de tambour de frein. Partie lisse. Diam.* 9 *mm. Jusque Juin* 52. *N.F.P.*	8	10.482	Roulement de 25×52×15 d'arbre de différentiel (R. VI).	2
A 372-98a	Joint caoutchouc de 16,6 × 23,6 ×3,3 de croisillon de transmission et de cardan (R. VI).	16	A 451-94a	Toc de 7 × 100, long 22,5 mm de tambour de frein. Partie lisse. Diam. 8 mm. Depuis Juin 52.	8	380.466	Aiguille de 3,175×9,5 de coussinet de croisillon (jeu de 36 pour coefficient de montage 256) (R. VI).	8
A 372-99	Cuvette de 14,5 × 24,5 × 4,7 de croisillon de transmission et de cardan (R. VI).	16	2.491-S	Ecrou H de 7 × 100 de fixat. de tambour de frein.	8	602.009	Collier de serrage d'accordéon long. 360 mm (R. VI). Depuis Septembre 54.	4
			4.737-S	Graisseur sur cardan côté boîte, filetage 7 × 100 (R. VI).	2	612.618	Bague d'étanchéité de 32 × 50 × 10 de roulement d'arbre de différentiel (R. VI.).	2

NUMÉRO	DÉSIGNATION	COEFFt
	TRANSMISSION A BILLES	
	Depuis Septembre 65	
AZ 371-94a	Arbre de différentiel, 6 trous filetés, diam. 9 × 125, 20 cannelures diam. 22,22 mm (R. VI).	2
A 372-90b	Bague écrou mâle de 54 × 150, épais. 12,5 mm, de blocage de roulement sur palier de mâchoire de cardan. (2 encoches).	2
A 372-91a	Écrou de 24 × 150, pas à droite, de serrage du roulement d'arbre de différentiel droit et gauche. (R. VI).	2
AM 373-01b	Transmission droite et gauche côté roue (joint à billes) 22 cannelures diam. 24,50 mm côté roue, diam. des cannelures côté arbre à coulisse 34,50 mm (R. VI).	2
AZ 373-03a	Transmission droite et gauche, côté boîte. Arbre à coulisse 22 cannelures, diam. intér. 30 mm. (Joint à billes) (R. VI).	2
AZ 373-88a	Gaine d'étanchéité d'arbre à coulisse (côté boîte.) Diam. intér. 78,5 mm et 43 mm. Long. 68 mm.	2
AM 373-99a	Gaine d'étanchéité d'arbre cannelé. (côté boîte) diam. intér. 79 mm et 20 mm long. 83,5 mm.	2
AZ 373-102	Vis TH de 9 × 125 de fixat. de tambour de frein et de transmission sur arbre de différentiel. Long. sous tête 30,75 mm long. de la partie lisse 14,75 mm.	12
10482	Roulement de 25 × 52 × 15 d'arbre de différentiel (R. VI).	2
612.618	Bague d'étanchéité de 32 × 50 × 10 de roulement d'arbre de différentiel (R.VI).	2

NUMÉRO	DÉSIGNATION	COEFFt
AZ 41-0	*Essieu AV complet avec transmissions, crémaillère et barres de direction réglables (frotteurs à écrou de réglage).* *Juillet* 62-*Janvier* 65. *Remplace modèles précédents.* — *Jusque Septembre* 54, *d.e.o.* : 2-A 372-5a, 2-A 372-88a *(R. VI)*, 4-602-009 *(R. VI)*, 1-A 435-01i, 1-A 435-01j. — *Septembre* 54 - *Juillet* 59, *d.e.o.* : 1-A 435-01i, 1-A 435-01j. *R. p.* AZ 41-0f.	1
AZ 41-0a	*Essieu AV complet avec barres de direction réglables (frotteurs à écrou de réglage).* **PO.** *Juillet* 62-*Janvier* 64. *Remplace modèles précédents. Jusque Octobre* 59, *d. e. o.* 1-A 435-01i, 1-A 435-01j. *R. p.* AZ 41-0d.	1
AZ 41-0d	*Essieu AV complet avec barres de direction réglables (frotteur à écrou réglable), montage avec bague d'étanchéité côté opposé au frotteur.* **PO.** *Janvier* 64-*Janvier* 65. *R. p.* AZ 41-0g.	1
AZ 41-0f	Essieu au complet, avec transmission crémaillère et barres de direction réglables, (étanchéité par protecteur caoutchouc. Janvier 65-Septembre 65.	1
AZ 41-0g	Essieu au complet avec transmission, crémaillère et barres de direction réglables, (étanchéité par protecteur caoutchouc. **PO.** Janvier 65-Septembre 65.	1
AZ 41-04m	Essieu au complet, sans transmission, avec crémaillère et barres de direction réglables (moyeu 22 cannelures). Depuis Septembre 65.	1
AZ 41-04n	Essieu au complet, sans transmission, avec barres de direction réglables, (moyeu 22 cannelures) **PO.** Depuis Septembre 65.	1
A 133-91	Support AR du bloc moteur, entr'axes 36 mm, filetage 7 × 100.	1
A 412-1h	Bras d'essieu gauche. Portées de roulements 25,5 mm. Depuis Mai 53. Remplace modèle précédent. d. e. o. : 2-620-041 (R. VI), 2-620-042 (R. VI).	1
A 412-1i	Bras d'essieu droit. Portées de roulements 25,5 mm. Depuis Mai 53. Remplace modèle précédent. d. e. o. : 2-620-041 (R. VI), 2-620-042 (R. VI).	1
AZ 412-1	Bras d'essieu AV gauche (butée de levage avec rondelle soudée). **PO.** Depuis Janvier 64. Remplace modèle précédent.	1
AZ 412-1a	Bras d'essieu AV droit (butée de levage avec rondelle soudée). **PO.** Depuis Janvier 64. Remplace modèle précédent.	1
A 412-93	Butée de levage de bras AV gauche	1
A 412-93a	Butée de levage de bras AV droit.	1
A 412-93b	Butée de levage AV gauche avec rondelle soudée. **P.O.** Depuis Mars 55.	1
A 412-93c	Butée de levage AV droite avec rondelle soudée. **P.O.** Depuis Mars 55.	1
A 413-01d	Pivot d'essieu gauche bagué, alésage de l'axe de pivot 17,062mm. Filetage du porte-graisseur 22×100. Juin 53-Juillet 58. Remplace modèle précédent. d. e. o. : 1-A 413-95, 1-A 413-98a.	1
A 413-01e	Pivot d'essieu droit bagué, alésage de l'axe de pivot 17,062 mm. Filetage du porte - graisseur 22×100. Juin 53-Juillet 58. Remplace modèle précédent. d. e. o. : 1-A 413-95, 1-A 413-98a.	1
A 413-01f	Pivot d'essieu gauche bagué (pattes de fixation de batteur, droites). Juillet 58-Juillet 59.	1
A 413-01g	Pivot d'essieu droit bagué (pattes de fixation de batteur, droites). Juillet 58-Juillet 59.	1
A 413-01h	Pivot d'essieu gauche (1 trou fileté à 7×100 pour graisseur). Depuis Juillet 59.	1
A 413-01i	Pivot d'essieu droit (1 trou fileté à 7×100 pour graisseur). Depuis Juillet 59.	1
A 413-2	Bague supér. de pivot d'essieu de 21 × 17,062 × 19.	2
A 413-3	Bague infér. de pivot d'essieu de 21 × 17,062 × 33. Jusque Juin 53.	2
A 413-3a	Bague inf. de pivot d'essieu de 21 × 17,062 × 34,5. Juin 53-Juillet 59.	2
A 413-3b	Bague inf. de pivot d'essieu de 21×17,062×31. Depuis Juillet 59.	2
A 413-4b	Levier d'accouplement gauche, rotule de 22 mm, long. totale 157 mm (2 méplats). Jusque Juillet 59.	1
A 413-4c	Levier d'accouplement droit, rotule de 22 mm, long. totale 157 mm (2 méplats). Jusque Juillet 59.	1
AZ 413-4	Levier d'accouplement gauche, hauteur des trous de fixat. sur pivot 17,5 mm et 27 mm (corps de levier, section ronde). Depuis Décembre 63. Remplace modèle Juillet 59-Décembre 63, d. e. o. : 1-AM 413-89, 1-493-S.	1
AZ 413-4a	Levier d'accouplement droit, hauteur des trous de fixat. sur pivot 17,5 mm et 27 mm. (corps de levier section ronde). Depuis Décembre 63. Remplace modèle Juillet 59-Décembre 63. d. e. o. : 1-AM 413-89, 1-493-S.	1
A 413-5a	Axe de 110×17 de pivot d'essieu.	2
A 413-7	Rondelle de 27 × 17,1 × 2,3 de butée de pivot.	ALD
A 413-7a	Rondelle de 27 × 17,1 × 2,5 de butée de pivot.	ALD
A 413-7b	Rondelle de 27 × 17,1 × 2,7 de butée de pivot.	ALD
A 413-8	Rondelle bronze de 27 × 17,1 × 2 de frottement (entre les 2 rondelles de butée de pivot).	2
A 413-9	Pare-poussière de 31,5×17,1×6,5 des rondelles de butée de pivot.	2

Les numéros soulignés indiquent les pièces nouvelles ne figurant pas sur la planche.

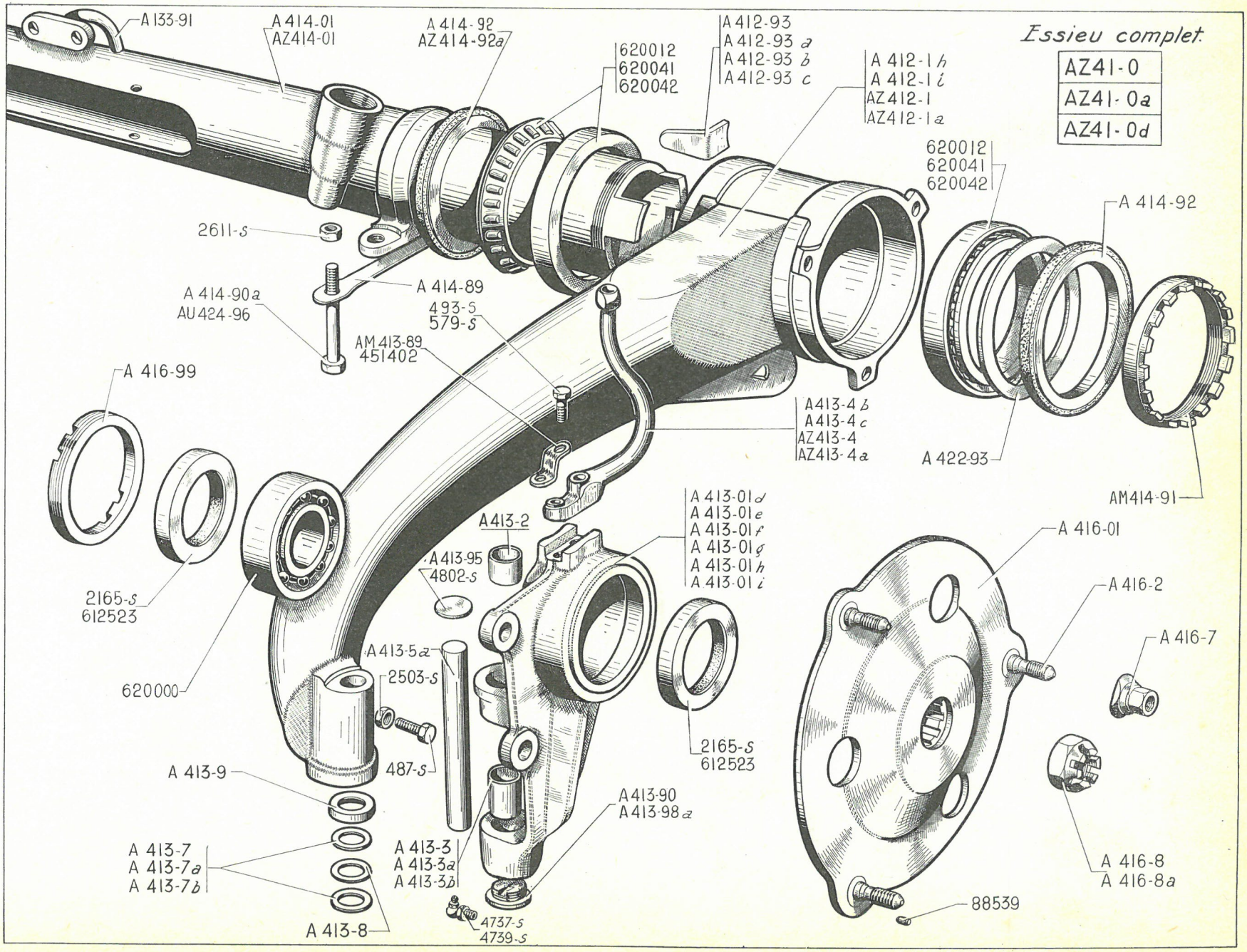
Essieu complet
AZ41-0
AZ41-0a
AZ41-0d
A133-91
A414-01
AZ414-01
A414-92
AZ414-92a
620012
620041
620042
A412-93
A412-93a
A412-93b
A412-93c
A412-1h
A412-1i
AZ412-1
AZ412-1a
620012
620041
620042
A414-92
2611-S
A414-90a
AU424-96
A414-89
493-5
579-S
AM413-89
451402
A416-99
A413-4b
A413-4c
AZ413-4
AZ413-4a
A422-93
AM414-91
A413-01d
A413-01e
A413-01f
A413-01g
A413-01h
A413-01i
A413-2
A413-95
4802-S
A416-01
A416-2
A416-7
2165-S
612523
620000
A413-5a
2503-S
487-S
2165-S
612523
A413-9
A413-90
A413-98a
A413-7
A413-7a
A413-7b
A413-3
A413-3a
A413-3b
A416-8
A416-8a
A413-8
4737-S
4739-S
88539

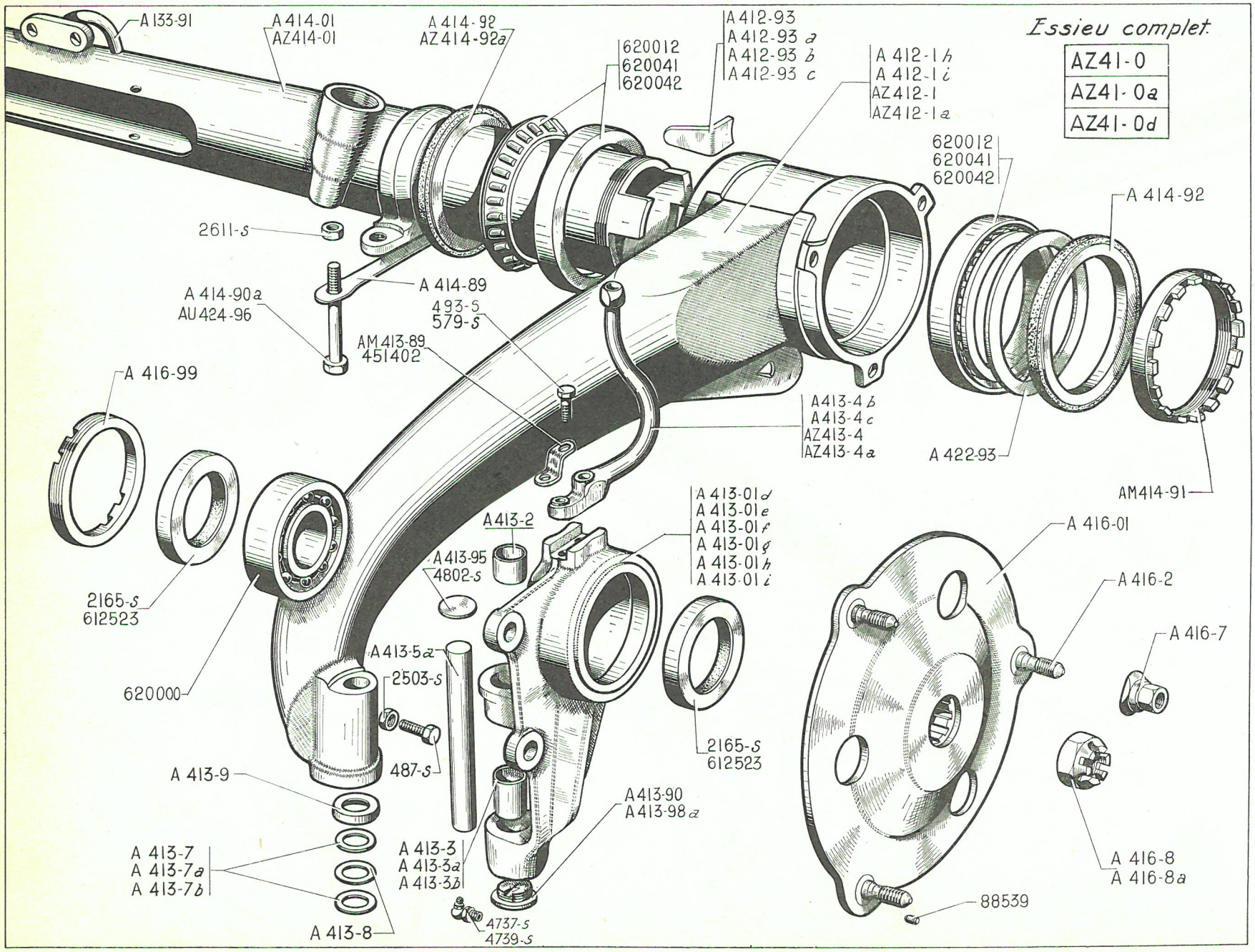
Essieu complet
AZ41-0
AZ41-0a
AZ41-0d
A133-91
A414-01
AZ414-01
A414-92
AZ414-92a
620012
620041
620042
A412-93
A412-93a
A412-93b
A412-93c
A412-1h
A412-1i
AZ412-1
AZ412-1a
620012
620041
620042
A414-92
2611-s
A414-89
A414-90a
AU424-96
493-5
579-s
AM413-89
451402
A416-99
A413-4b
A413-4c
AZ413-4
AZ413-4a
A422-93
AM414-91
A413-01d
A413-01e
A413-01f
A413-01g
A413-01h
A413-01i
A413-2
A413-95
4802-s
A416-01
A416-2
A416-7
2165-s
612523
620000
A413-5a
2503-s
487-s
2165-s
612523
A413-9
A413-90
A413-98a
A413-7
A413-7a
A413-7b
A413-3
A413-3a
A413-3b
A416-8
A416-8a
88539
A413-8
4737-s
4739-s

NUMÉRO	DÉSIGNATION	COEFF.
AM 413 89	Arrêtoir du levier d'accouplement 2 trous diam. 8 mm, entr'axes 28 mm. Depuis Décembre 63.	2
A 413-90	Bouchon inf. de pivot filetage 22×100. Depuis Juillet 59.	2
A 413-95	Rondelle expansible de 24 mm de pivot d'essieu, épaiss. 3 mm. Depuis Juin 53.	2
A 413-98a	Bouchon porte-graisseur de pivot, filetages 22 × 100 et 7 × 100. (R. VI) Juin 53-Juillet 59.	2
A 414-01	Traverse d'essieu. Long. totale 903 mm, diam. du tube 64,5 mm guide de crémaillère, filetage 22×100. Jusque Septembre 52.	1
AZ 414-01	Traverse d'essieu AV. Long. du palier à l'extrémité 151,5 mm. Depuis Décembre 61. Remplace modèles montés de Septembre 52 à Décembre 61; d. e. o. : 2-AM 414-91.	1
A 414-89	Arrêtoir double de 11 mm, entr'-axes 102 mm; des vis de fixat. de la traverse d'essieu.	2
A 414-90a	*Vis TH de* 10×150, *long. sous tête* 125 *mm, de fixat. de la traverse d'essieu à paliers filetés. Janvier* 51-*Septembre* 65. *R. p.* AZ 414-90.	4
AZ 414-90	Vis TH de 10 × 150, de fixat. de traverse d'essieu AV. Long sous tête 125 mm. Depuis Septembre 65.	4
AM 414-91	Écrou à encoches de 63×150, épais. 13 mm de réglage des roulements de traverse d'essieu. Depuis Décembre 61. Remplace modèles précédents.	2
A 414-92	Joint d'étanchéité de 72 × 95 × 7, de roulement de traverse d'essieu. — **TT.** — **PO.** Jusque Janvier 64. — **PO.** Depuis Janvier 64.	4 4 2
AZ 414-92a	Joint d'étanchéité de 71,75×95,8 ×7 de roulement de traverse d'essieu (côté opposé au frotteur) (R. VI). **PO.** Depuis Janvier 64.	2
A 416-01	Moyeu AV, 3 tocs. Jusque Juillet 65.	2
AZ 416-01	Moyeu de roue AV 3 tocs (22 cannelures). Depuis Juillet 65.	2
A 416-2	Tocs de roue, filetage 12 × 125, long. 30,5 mm.	6
A 416-7	Écrou de fixat. de roue, filetage 12 × 125, larg. sur plats 19 mm (R. VI).	6
A 416-8	Écrou de 22 × 150, pas à droite, de blocage du moyeu sur fusée gauche. Jusque Septembre 54. — Gauche et droit. Depuis Septembre 54.	1 2
A 416-8a	Écrou de 22 × 150 pas à gauche, de blocage du moyeu sur fusée droite. Jusque Septembre 54.	1
A 416-99	Bague écrou mâle de 74×150, épais. 10,5 mm, de serrage de roulement de moyeu.	2
A 422-93	Rondelle de 80 × 95 × 3 d'appui des roulements de traverse d'essieu (R. VI). Pour remplacement du roulement 620012 par 620041 ou 620042.	4
AU 424-96	*Vis TH de* 10×150 *long. sous tête* 135 *mm de fixat. de la traverse d'essieu à paliers non filetés.* **A.** *Jusque Janvier* 51. *R. p.* AZ 424-96.	4
487-S	Vis TH de 7 × 25 de réglage du rayon de braquage.	2
493-S	Vis TH de 7 × 40 de fixat. des leviers d'accouplement de direction.	2
579-S	Vis TH de 7 × 30 de fixat. de levier d'accouplement. Jusque Décembre 63. Depuis Décembre 63.	4 2
2.165-S	Joint SPI de 45 × 62 × 10 d'étanchéité de moyeu (R. VI). Jusque Novembre 54.	4
2.503-S	Contre-écrou de 7 × 100 (hauteur 6 mm) de vis de réglage du rayon de braquage.	2
2.611-S	Écrou H de 10×150 de vis de fixat. de la traverse. Jusque Janvier 51.	4
4.737-S	Graisseur (droit) de pivot d'essieu. Depuis Juillet 59.	2
4.739-S	Graisseur (oblique) de pivot d'essieu, filetage 7 × 100 (R. VI). Jusque Juillet 59.	2
4.802-S	Rondelle expansible de 24 mm de pivot d'essieu. Jusque Juin 53.	2
88.539	Ergot de 3,5×4,5 d'arrêt des tocs de roue.	6
451.402	Arrêtoir double de 7,5 mm, entr'-axes 28 mm des vis de fixat. de leviers d'accouplement. Jusque Décembre 63.	2
612.523	Joint d'étanchéité de moyeu (45 × 62 × 8) (R. VI). Depuis Novembre 54.	4
620.000	Roulement double de 35 × 72 × 27 de moyeu (R. VI) (1re possibilité).	2
620.012	*Roulement à galets coniques de* 95 × 63,5 × 20, *de traverse d'essieu (R. VI). Jusque Mai* 53. *R. p.* 620041 *ou* 620042, *d.e.o. :* 1-A 422-93.	4
620.041	Roulement à 24 galets coniques de 63,5×95×17 de traverse d'essieu (Référence SKF 431629), 1re possibilité (R. VI). Depuis Mai 53.	4
620.042	Roulement à 26 galets coniques de 63,5 × 95 × 17 de traverse d'essieu (Référence Timken L-909.948-L-909.910), 2e Possibilité (R. VI). Depuis Mai 53.	4

Les numéros soulignés indiquent les pièces nouvelles ne figurant pas sur la planche.

NUMÉRO	DÉSIGNATION	COEFFt
	Jusque Janvier 64	
A 42-0	Essieu AR complet avec frein (long. de l'extrémité du levier de suspension à l'axe du couteau 145 mm). **A, AZ.** Jusque Juillet 62.	1
A 42-0a	*Essieu AR complet (mêmes caractéristiques que* A 42-0*). Butée de levage avec rondelle soudée.* **A, AZ, P.O.** *Mars* 55-*Juillet* 62. *N.F.P.*	1
AU 42-0a	Essieu AR complet (mêmes caractéristiques que AU 42-0). Butée de levage avec rondelle soudée. **P.O.** Mars 55-Mars 63.	1
AZ 42-0	Essieu AR complet avec freins (montage pot de suspension AZU). **AZ.** Juillet 62-Mars 63.	1
AZ 42-0a	Essieu AR complet avec freins (garniture collée). **AZ.** Depuis Mars 63.	1
AZ 42-0c	*Essieu AR complet avec frein (garniture collée).* **AZ, P.O.** *Depuis Mars* 63. *Remplace modèle Juillet* 62-*Janvier* 64. *R.p.* AZ 42-0d.	1
AZU 42-0	Essieu AR complet avec frein (garniture collée). **AZU.** Depuis Mars 63. Remplace modèle précédent.	1
AZU 42-0a	Essieu AR complet avec frein (garniture collée). **AZU, P.O.** Depuis Mars 63.	1
A 412-93	Butée de levage de bras AR droit.	1
A 412-93a	Butée de levage de bras AR gauche	1
A 412-93b	Butée de levage AR droite avec rondelle soudée **P.O.** Depuis Mars 55.	1
A 412-93c	Butée de levage AR gauche avec rondelle soudée. **P.O.** Depuis Mars 55.	1
A 414-89	Arrêtoir double de 11 mm, entr'axe 102 mm, des vis de fixat. de la traverse d'essieu.	2
A 414-90a	*Vis TH de* 10×150, *long. sous tête* 125 *mm, de fixat. de la traverse d'essieu à paliers filetés.* **A, AZ.** *Janvier* 51-*Juillet* 62. *R. p.* AZ 414-90.	4
AM 414-91	Écrou à encoches de 63×150, épais. 13 mm de réglage des roulements de traverse d'essieu. Depuis Décembre 61. Remplace modèles précédents.	2
A 414-92	Joint d'étanchéité de 72×95×7 de roulement de traverse d'essieu.	4
A 416-7	Écrou de fixat. de roue, filetage 12×125, larg. sur plats 19 mm (R. VI).	6
A 422-1j	Bras d'essieu gauche avec plateau de frein (diam. 230 mm), fusée, axes et cames. Portées de roulement 25,5 mm (long. de l'extrémité du levier de suspension à l'axe du couteau 145 mm). **A, AZ.** Mai 53-Juillet 62. Remplace modèles précédents : — Monté jusque Novembre 50. (plateau de frein diam. 195 mm). d.e.o.: 1-A 426-0b, 2-620.041 (R. VI) ou 2-620.042 (R. VI). — Monté de Novembre 50 à Mai 53 (Portées de roulement 28,5 mm), d.e.o.: 2-620.041 (R. VI) ou 2-620.042 (R. VI).	1
A 422-1k	Bras d'essieu droit (mêmes caractéristiques que A 422-1d). **A, AZ.** Mai 53-Juillet 62. Remplace modèles précédents : — Monté jusque Novembre 50 (Plateau de frein diam. 195 mm); d.e.o.: 1-A 426-0b, 2-620.041 (R. VI) ou 2-620.042 (R. VI). — Monté de Novembre 50 à Mai 53 (Portées de roulement 28,5 mm); d.e.o.: 2-620.041 (R. VI) ou 2-620.042 (R. VI).	1
A 422-1l	Bras d'essieu gauche (butée de levage avec rondelle soudée). **AZ, P.O.** Mars 55-Juillet 62.	1
A 422-1m	Bras d'essieu droit (butée de levage avec rondelle soudée). **AZ, P.O.** Mars 55-Juillet 62.	1
AU 422-1h	*Bras d'essieu gauche avec plateau de frein (diam.* 230 *mm). Fusée, axes et cames. Portées de roulement* 25,5 *mm (long. de l'extrémité du levier de suspension à l'axe de couteau* 165 *mm). Depuis Mai* 53. **AU, AZU.** *Depuis Mai* 53. *Remplace modèle précédent; d.e.o.:* 2-620.041 *(R. VI) ou* 2-620.042 *(R. VI). R.p.* AZU 422-1.	1
AU 422-1i	*Bras d'essieu droit (mêmes caractéristiques que* **AU** 422-1h). **AU, AZU.** *Depuis Mai* 53. *Remplace modèle précédent; d.e.o.:* 2-620.041 *(R. VI) ou* 2-620.042 *(R. VI). R.p.* AZU 422-1a.	1
AU 422-1j	*Bras d'essieu gauche (butée de levage avec rondelle soudée).* **AU, AZU, P.O.** *Depuis Mars* 55. *R.p.* AZU 422-1b.	1
AU 422-1k	*Bras d'essieu droit (butée de levage avec rondelle soudée).* **AU, AZU, P.O.** *Depuis Mars* 55. *R.p.* AZU 422-1c.	1

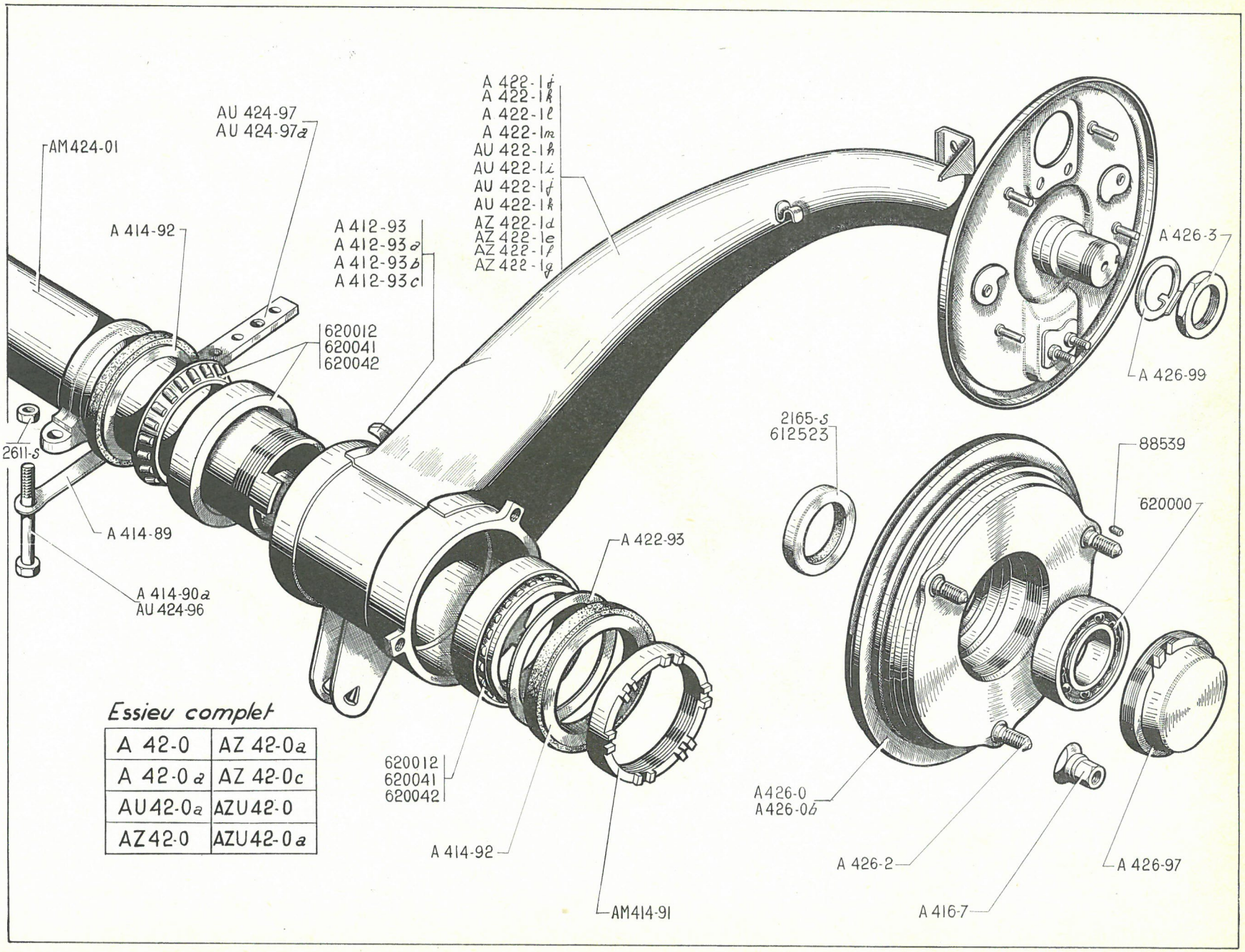

Essieu complet

A 42-0	AZ 42-0a
A 42-0a	AZ 42-0c
AU42-0a	AZU42-0
AZ42-0	AZU42-0a

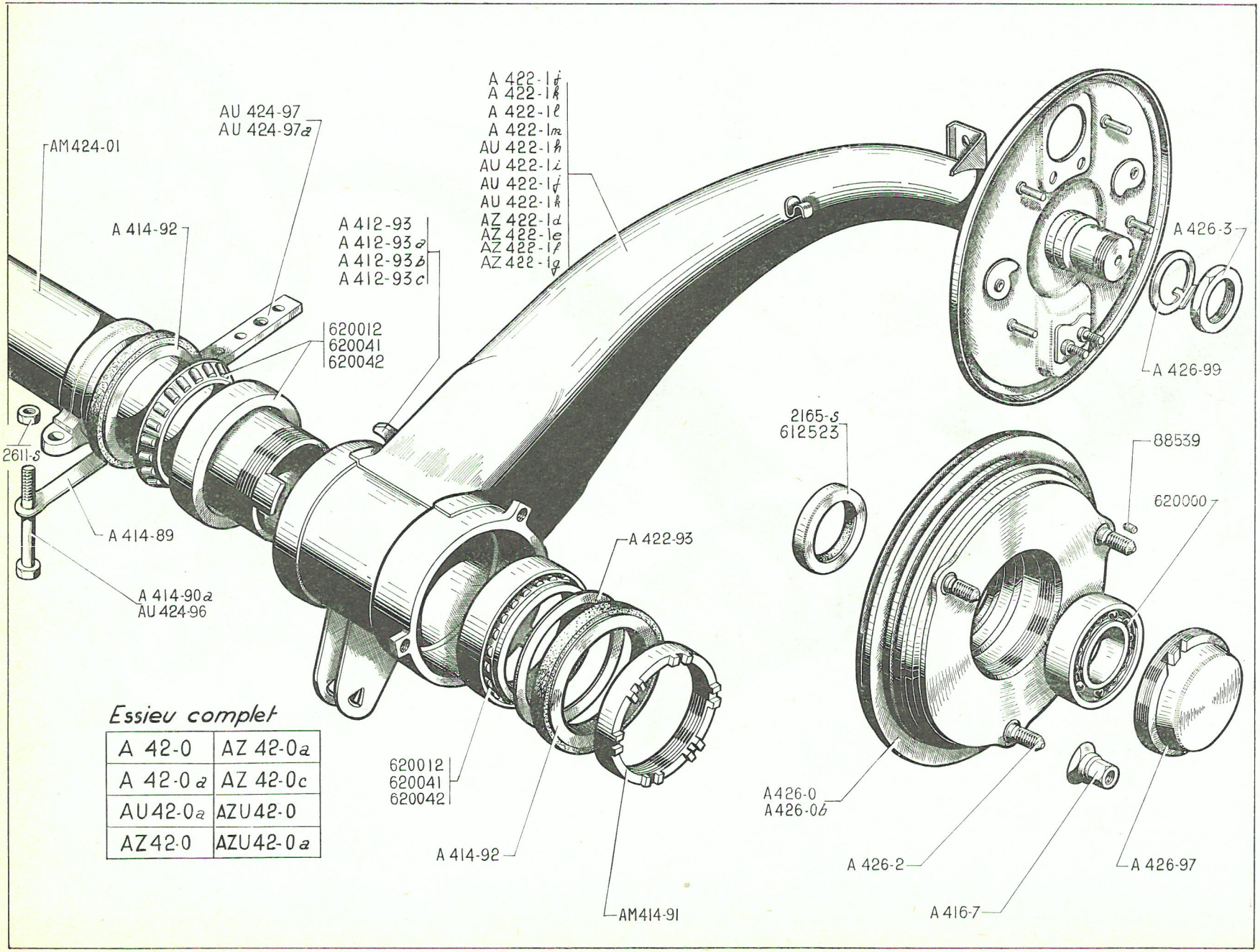

Essieu complet

A 42-0	AZ 42-0a
A 42-0a	AZ 42-0c
AU42-0a	AZU42-0
AZ42-0	AZU42-0a

NUMÉRO	DÉSIGNATION	COEFFt
AZ 422-1d	*Bras d'essieu gauche avec plateau de frein.* **AZ.** *Depuis Juillet* 62. *R.p.* AZ 422-1.	1
AZ 422-1e	*Bras d'essieu droit avec plateau de frein.* **AZ.** *Depuis Juillet* 62. *R.p.* AZ 422-1a.	1
AZ 422-1f	*Bras d'essieu gauche avec plateau de frein.* **AZ, P.O.** *Depuis Juillet* 62. *R.p.* AZ 422-1b.	1
AZ 422-1g	*Bras d'essieu droit avec plateau de frein.* **AZ, P.O.** *Depuis Juillet* 62. *R.p.* AZ 422-1c.	1
A 422-93	Rondelle de 80×95×3 d'appui des roulements de traverses d'essieu (R. VI). Pour remplacement du roulement 620.012 par 620.041 ou 620.042.	4
AM 424-01	Traverse d'essieu, entr'axes des paliers de fixat. 556 mm, long. du palier, à l'extrémité 151,5 mm Depuis Décembre 61. Remplace modèle précédent; d. e. o. : 2-AM 414-91.	1
AU 424-96	*Vis TH de* 10×150, *long. sous tête* 135 *mm, de fixat. de la traverse d'essieu.* **A-AU, AZU.** **AZ.** *Depuis Juillet* 62. *R.p.* AZ 424-96.	4
AU 424-97	Cale aluminium de 133×20×10 sous palier d'essieu. **AU, AZU.** **AZ.** Depuis Juillet 62.	2
AU 424-97a	Cale aluminium de 122 × 20 × 10 sous palier d'essieu. **P.O.** Depuis Mars 55.	2
A 426-0	*Moyeu-tambour,* 3 *tocs, diam. intér.* 180 *mm (*1 *nervure). Jusque Novembre* 50. *NFP.*	2
A 426-0b	Moyeu-tambour, 3 tocs (suppression de 2 nervures). Depuis Février 58. Remplace modèle Novembre 50-Février 58.	2
A 426-2	Toc de roue, filetage 12×125, long. 35,5 mm.	6
A 426-3	Écrou de 34×150 de blocage de roulement de moyeu, larg. sur plats 44 mm.	2
A 426-97	Bague écrou mâle avec bouchon de moyeu, de serrage de roulement de moyeu, filetage 74×150.	2
A 426-99	Arrêtoir de 34 mm d'écrou de blocage de roulement de moyeu.	2
2.165-S	Joint S.P.I. de 45×62×10 d'étanchéité de moyeu (R. VI). Jusque Novembre 54.	2
2.611-S	Écrou H de 10×150 de vis de fixat. de la traverse d'essieu. **A.** Jusque Janvier 51.	4
88.539	Ergot de 3,5×4,5 d'arrêt des tocs de roue.	6
612.523	Joint d'étanchéité de moyeu (45×62×8) (R. VI). Depuis Novembre 54.	2
620.000	Roulement double de 35×72×27 de moyeu (1re possibilité) (R.VI).	1
620.012	*Roulement à galets coniques de* 95×63,5×20 *de traverse d'essieu (R. VI). Jusque Mai* 53. *R.p.* 620.041 *ou* 620.042, *d. e. o.:* 1-A 422-93.	4
620.041	Roulement à 24 galets coniques de 63,5×95×17 de traverse d'essieu (Référence S.K.F. 431.629). 1re Possibilité (R. VI). Depuis Mai 53.	4
620.042	Roulement à 26 galets coniques de 63,5×95×17 de traverse d'essieu (Référence TIMKEN L-909.948-L 909.910). 2e Possibilité (R. VI). Depuis Mai 53.	4

NUMÉRO	DÉSIGNATION	COEFF[t]
	Janvier 64 - Septembre 65	
AZ 42-0a	Essieu AR complet avec freins (garniture collée). **AZ.**	1
AZ 42-0d	Essieu AR complet avec frein (garniture collée), montage avec bague d'étanchéité côté opposé au frotteur. **AZ, P.O.**	1
AZU 42-0	Essieu AR complet avec frein (garniture collée). **AZU.**	1
AZU 42-0c	Essieu AR complet avec frein (garniture collée), montage avec bague d'étanchéité côté opposé au frotteur. **AZU, P.O.**	1
A 412-93	Butée de levage de bras AR droit.	1
A 412-93a	Butée de levage de bras AR gauche.	1
A 412-93b	Butée de levage AR droite avec rondelle soudée. **P.O.**	1
A 412-93c	Butée de levage AR gauche avec rondelle soudée. **P.O.**	1
A 414-89	Arrêtoir double de 11 mm, entr'axe 102 mm, des vis de fixat. de la traverse d'essieu.	2
AM 414-91	Écrou à encoches de 63×150, épais. 13 mm de réglage des roulements de traverse d'essieu.	2
A 414-92	Joint d'étanchéité de 72×95×7 de roulement de traverse d'essieu : — **AZ, AZU.** — **AZ P.O., AZU P.O.** côté frotteur.	4 2
AZ 414-92a	Bague d'étanchéité de 71,75×95,8×7, de roulement de traverse d'essieu (côté opposé au frotteur) **AZ P.O., AZU P.O.** (R. VI).	2
A 416-7	Écrou de fixat. de roue, filetage 12×125, larg. sur plats 19 mm (R. VI).	6
AZ 422-1	Bras d'essieu AR gauche avec plateau de frein (filetage de fusée 15,5 mm). **AZ.**	1
AZ 422-1a	Bras d'essieu AR droit avec plateau de frein (filetage de fusée 15,5 mm). **AZ.**	1
AZ 422-1b	Bras d'essieu AR gauche avec plateau de frein, filetage de la fusée 15,5 mm (butée de levage avec rondelle soudée). **AZ P.O.**	1
AZ 422-1c	Bras d'essieu AR droit avec plateau de frein, filetage de fusée 15,5 mm (butée de levage avec rondelle soudée). **AZ P.O.**	1
AZU 422-1	Bras d'essieu AR gauche avec plateau de frein (filetage de fusée 15,5 mm). **AZU.**	1
AZU 422-1a	Bras d'essieu AR droit avec plateau de frein (filetage de fusée 15,5 mm). **AZU.**	1
AZU 422-1b	Bras d'essieu AR gauche, avec plateau de frein, filetage de fusée 15,5 mm (butée de levage avec rondelle soudée). **AZU P.O.**	1
AZU 422-1c	Bras d'essieu AR droit, avec plateau de frein, filetage 15,5 mm (butée de levage avec rondelle soudée). **AZU P.O.**	1
AM 424-01	Traverse d'essieu, entr'axes des paliers de fixat. 556 mm, long. du palier à l'extrémité 151,5 mm.	1
AU 424-96	*Vis TH de* 10×150, *long. sous tête* 135 *mm, de fixat. de la traverse d'essieu.* *R.p.* AZ 424-96.	4
AU 424-97	Cale aluminium de 133×20×10 sous palier d'essieu.	2
AU 424-97a	Cale aluminium de 122×20×10 sous palier d'essieu. **P.O.**	2
A 426-0b	Moyeu-tambour, 3 tocs (suppression de 2 nervures).	2
A 426-2	Toc de roue, filetage 12×125, long. 35,5 mm.	6

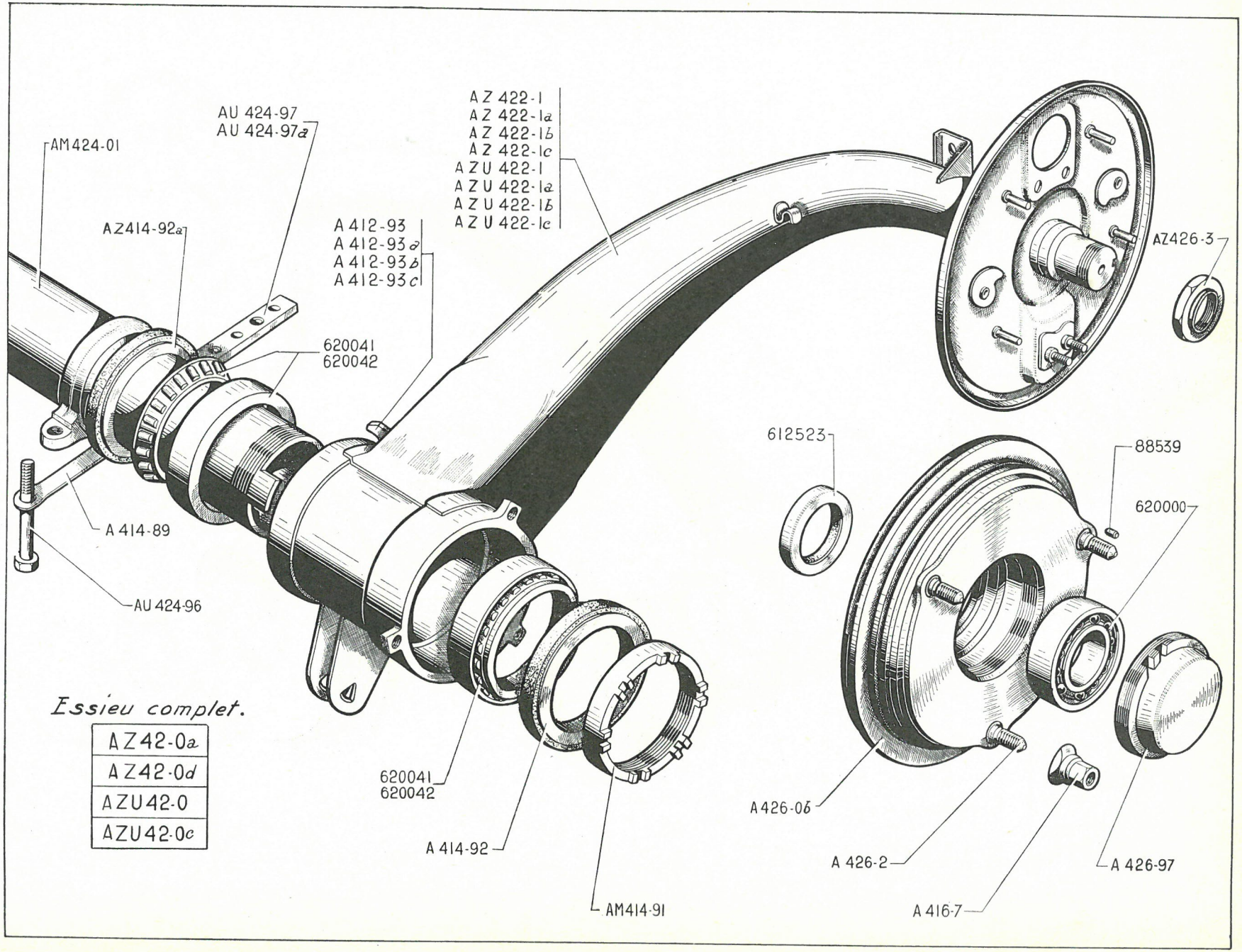

Essieu complet.

AZ42-0a
AZ42-0d
AZU42-0
AZU42-0c

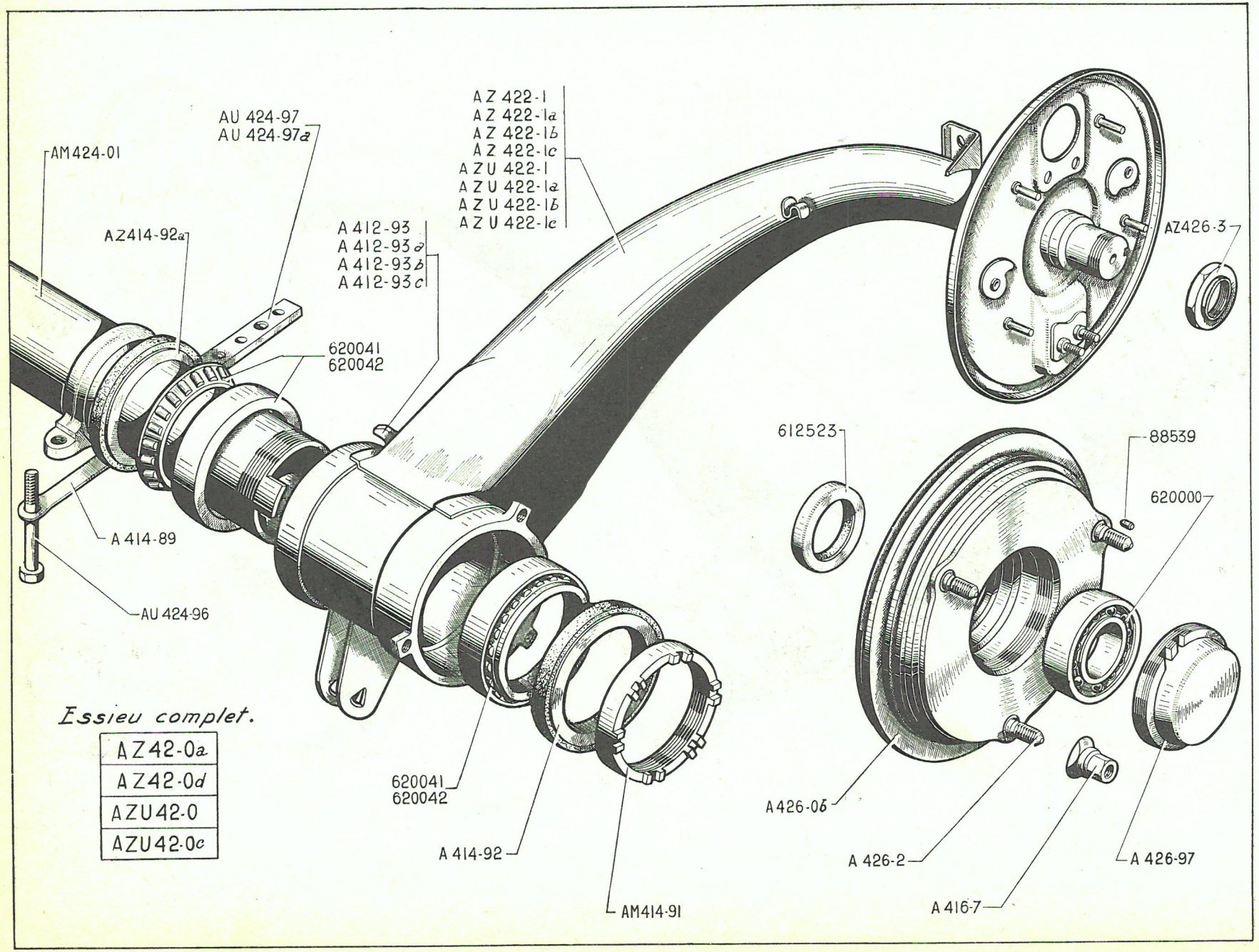
AM424-01
AU 424-97
AU 424-97a
AZ414-92a
A 412-93
A 412-93a
A 412-93b
A 412-93c
AZ 422-1
AZ 422-1a
AZ 422-1b
AZ 422-1c
AZU 422-1
AZU 422-1a
AZU 422-1b
AZU 422-1c
620041
620042
AZ426-3
612523
88539
620000
A 414-89
AU 424-96
620041
620042
A 414-92
AM414-91
A426-06
A 426-2
A 426-97
A 416-7
Essieu complet.
AZ42-0a
AZ42-0d
AZU42-0
AZU42-0c

NUMÉRO	DÉSIGNATION	COEFF[t]	NUMÉRO	DÉSIGNATION	COEFF[t]	NUMÉRO	DÉSIGNATION	COEFF[t]
AZ 426-3	Écrou de 34×150 de roulement de moyeu AR haut 14,5 mm. (Arrêté par cisaillement.)	2	88.539	Ergot de 3,5×4,5 d'arrêt des tocs de roue.	6	620.041	Roulement à 24 galets coniques de 63,5×95×17 de traverse d'essieu (Référence S.K.F. 431.629), 1re possibilité (R. VI).	4
			612.523	Joint d'étanchéité de moyeu (45×62×8) (R. VI).	2			
A 426-97	Bague écrou mâle avec bouchon de moyeu de serrage de roulement de moyeu, filetage 74 × 150.	2				620.042	Roulement à 26 galets coniques de 63,5×95×17 de traverse d'essieu (Référence TIMKEN L-909.948-L 909.910), 2e possibilité (R. VI).	4
			620.000	Roulement double de 35×72×27 de moyeu (1re possibilité) (R. VI)	2			

NUMÉRO	DÉSIGNATION	COEFFt
	MONTAGE AMORTISSEUR	
	depuis Septembre 65.	
AZ 42-0g	Essieu AR complet avec freins. (Levier de suspension avec entretoise d'amortisseur). Pare-poussière pour étanchéité de moyeu.	1
AZ 42-0h	Essieu AR complet avec freins (levier de suspension avec entretoise d'amortisseur). Pare-poussière pour étanchéité de moyeu. **P.O.**	1
A 412-93	Butée de levage de bras AR droit.	1
A 412-93a	Butée de levage de bras AR gauche.	1
A 412-93b	Butée de levage AR droite, avec rondelle soudée. **P.O.**	1
A 412-93c	Butée de levage AR gauche avec rondelle soudée. **P.O.**	1
A 414-89	Arrêtoir double de 11 mm, entr'axe 102 mm, des vis de fixat. de la traverse d'essieu.	2
AM 414-91	Écrou à encoches de 63×150, épais. 13 mm de réglage des roulements de traverse d'essieu.	2
A 414-92	Joint d'étanchéité de 72×95×7 de roulement de traverse d'essieu — **Sauf P.O.** — **P.O.** côté frotteur.	 4 2
AZ 414-92a	Bague d'étanchéité de 71,5×95,8×7 de roulement de traverse d'essieu (côté opposé au frotteur (R. VI) **P.O.**	2
A 416-7	Écrou de fixat. de roue, filetage 12×125, larg. sur plats 19 mm (R. VI).	6
Ax 422-1	Bras d'essieu AR gauche, avec plateau de frein. Levier de suspension avec entretoise d'amortisseur. 1 gorge pour pare-poussière d'étanchéité de moyeu.	1
Ax 422-1a	Bras d'essieu AR droit, avec plateau de frein. Levier de suspension avec entretoise d'amortisseur. 1 gorge pour pare-poussière d'étanchéité de moyeu.	1
AZ 422-1l	Bras d'essieu AR gauche, avec plateau de frein. Levier de suspension avec entretoise d'amortisseur. 1 gorge pour pare-poussière d'étanchéité de moyeu. Butée de levage avec rondelle soudée. **P.O.**	1
AZ 422-1m	Bras d'essieu AR droit, avec plateau de frein. Levier de suspension avec entretoise d'amortisseur. 1 gorge pour pare-poussière d'étanchéité de moyeu. Butée de levage avec rondelle soudée. **P.O.**	1
AM 422-50	Pare-poussière de moyeu de bras AR (R.VI).	2
AZ 424-01a	*Traverse d'essieu AR (sans crans de frotteur). R.p.* AM 424-01a.	1
AZ 424-96	Vis TH de 10×150 de fixat. de traverse d'essieu AR long. sous tête 135 mm.	4
AU 424-97	Cale aluminium de 133×20×10 sous palier d'essieu.	2
AU 424-97a	Cale aluminium de 122×20×10 sous palier d'essieu. **P.O.**	2
A 426-0b	Moyeu-tambour 3 tocs.	2
A 426-2	Toc de roue, filetage 12×125, long. 32,5 mm.	6
AZ 426-3	Écrou de 34×150 de roulement de moyeu AR haut 14,5 mm. (arrêté par cisaillement).	2
A 426-97	Bague écrou mâle avec bouchon de moyeu de serrage de roulement de moyeu, filetage 74×150.	2
88.539	Ergot de 3,5×4,5 d'arrêt des tocs de roue.	6
612.523	Joint d'étanchéité de moyeu (45×62×8) (R. VI).	2
620.000	Roulement double de 35×72×27 de moyeu (R. VI).	2
620.041	Roulement à 24 galets coniques de 63,5×95×17 de traverse d'essieu (référence S.K.F. 431.629), 1re possibilité (R. VI).	4
620.042	Roulement à 26 galets coniques de 63,5×95×17 de traverse d'essieu (référence TIMKEN L 909.948-L 909.910), 2e possibilité (R. VI).	4

NUMÉRO	DÉSIGNATION	COEFFt
	Décembre 54-Mai 55	
	Montage ressorts à traction	
A 431-1a	Ressort de suspension AV avec ses embouts.	2
A 431-2a	Ressort de suspension AR avec ses embouts et tube liaison ressorts.	2
A 434-73	Contre-écrou H de 11×100 des tiges de réglage de suspension.	4
A 434-82	Tige de réglage de ressort de suspension AR, long. 760 mm, filetage 11×100. **A, AZ.**	2
AU 434-82	Tige de réglage de ressort de suspension AR, long. 730 mm, filetage 11×100. **AU, AZU.**	2
A 434-83	Tige de réglage de ressort de suspension AV, long. 118 mm, filetage 11×100.	2
A 434-84	Couteau de 41×12 d'embout de tirant.	4
A 434-85a	Embout de tige de réglage de ressorts de suspension AV et AR, filetage 11×100, long. de l'extrémité à l'axe 30 mm.	4
A 435-01a	*Batteur complet AV et AR. R. p.* A 435-01f.	4
A 435-76	Butée caoutchouc de 30×75 des ressorts de suspension (R. VI).	6
A 435-77	Coupelle de 20×75×6 de butée élastique des ressorts de suspension.	6
A 436-02a	*Frotteur AR complet (ressort fil de 4,2). R.p.* AZ 436-02b.	2
A 436-03a	*Frotteur AV complet (ressort fil de 3,3). R.p.* AZ 436-03a.	2
A 436-91	*Carter de protection de frotteur, diam. intér. 96 mm. R.p.* AZ 436-91.	4
A 436-92	Joint papier de carter de protection de frotteur (R. VI).	8
A 437-1	Butée caoutchouc, de débattement de bras AR, diam. 50 mm.	2
A 437-85	Cale de 30×43×1,1 de réglage de butée de bras AV.	ALD
A 437-86	Butée de caoutchouc de bras AV (40×32).	2
A 437-88	*Support de butée de bras AV droit et gauche (soudé sur plate-forme). R.p.* AZ 437-88.	1
A 437-88a	*Support de butée de bras AV droit (soudé sur plate-forme). R.p.* AZ 437-88.	1
A 437-89	Butée de débattement de bras AV (29×44) (soudée sur bras).	2
482-S	Vis TH de 7×12,5 de fixat. de carter de protection de frotteur.	12
2.496-S	Écrou H de 10×150 de fixation de butée caoutchouc de bras AV.	2
2.514-S	Rondelle crantée de 7,3×12 de vis de fixation de carter de protection de frotteur (R. VI).	12
2.614-S	Écrou H de 10×150 de fixat. de batteur.	8
3.297-S	Bague de 20×24×20 de guide de suspension (R. VI).	4
88.119	Pincette d'arrêt de couteau, long. 32 mm, diam. intér. 8,8 mm.	8

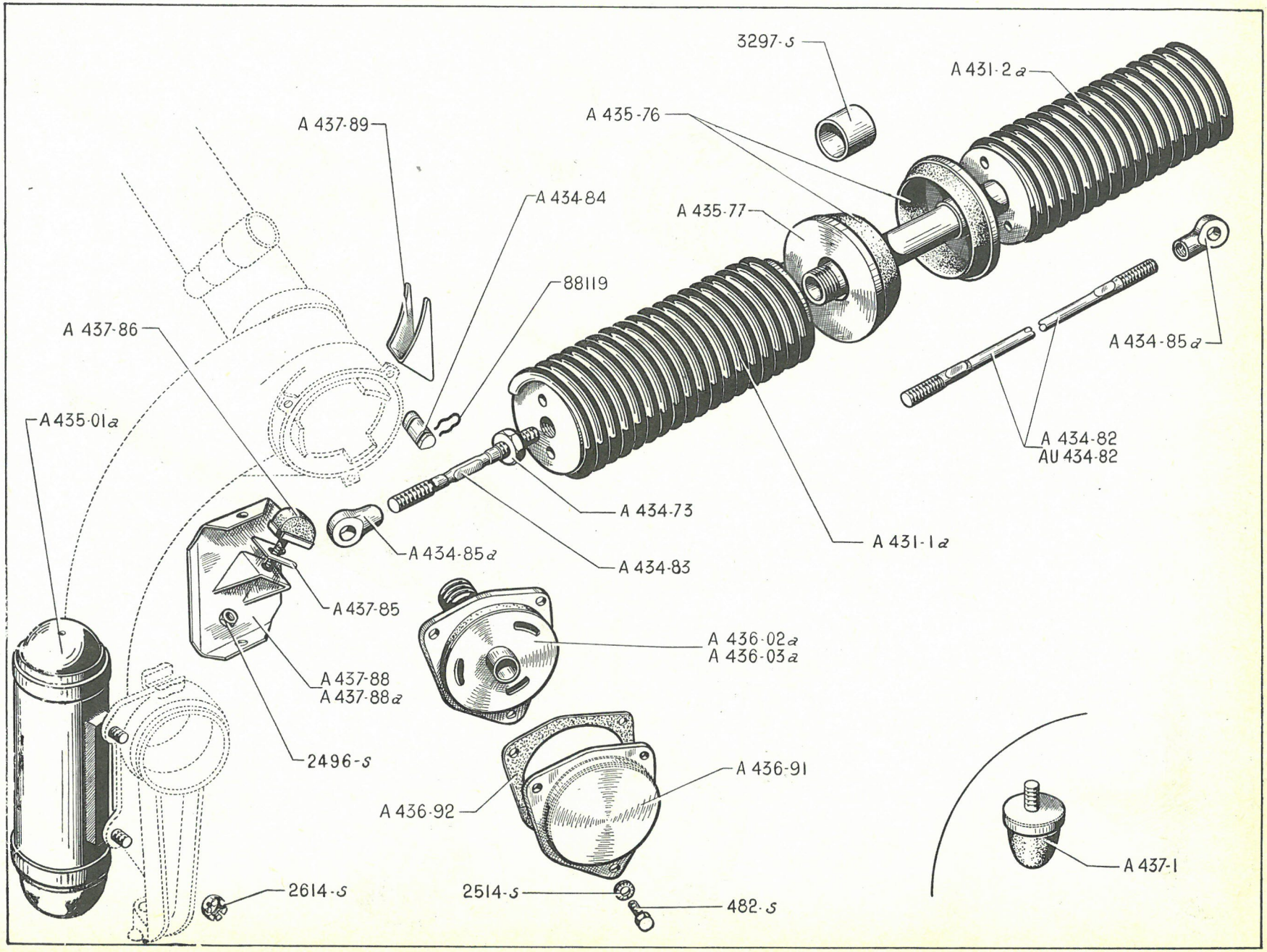
3297-S
A 431-2 a
A 435-76
A 437-89
A 434-84
A 435-77
88119
A 437-86
A 434-85 a
A 435-01 a
A 434-82
AU 434-82
A 434-73
A 431-1 a
A 434-85 a
A 434-83
A 437-85
A 436-02 a
A 436-03 a
A 437-88
A 437-88 a
2496-S
A 436-91
A 436-92
A 437-1
2614-S
2514-S
482-S

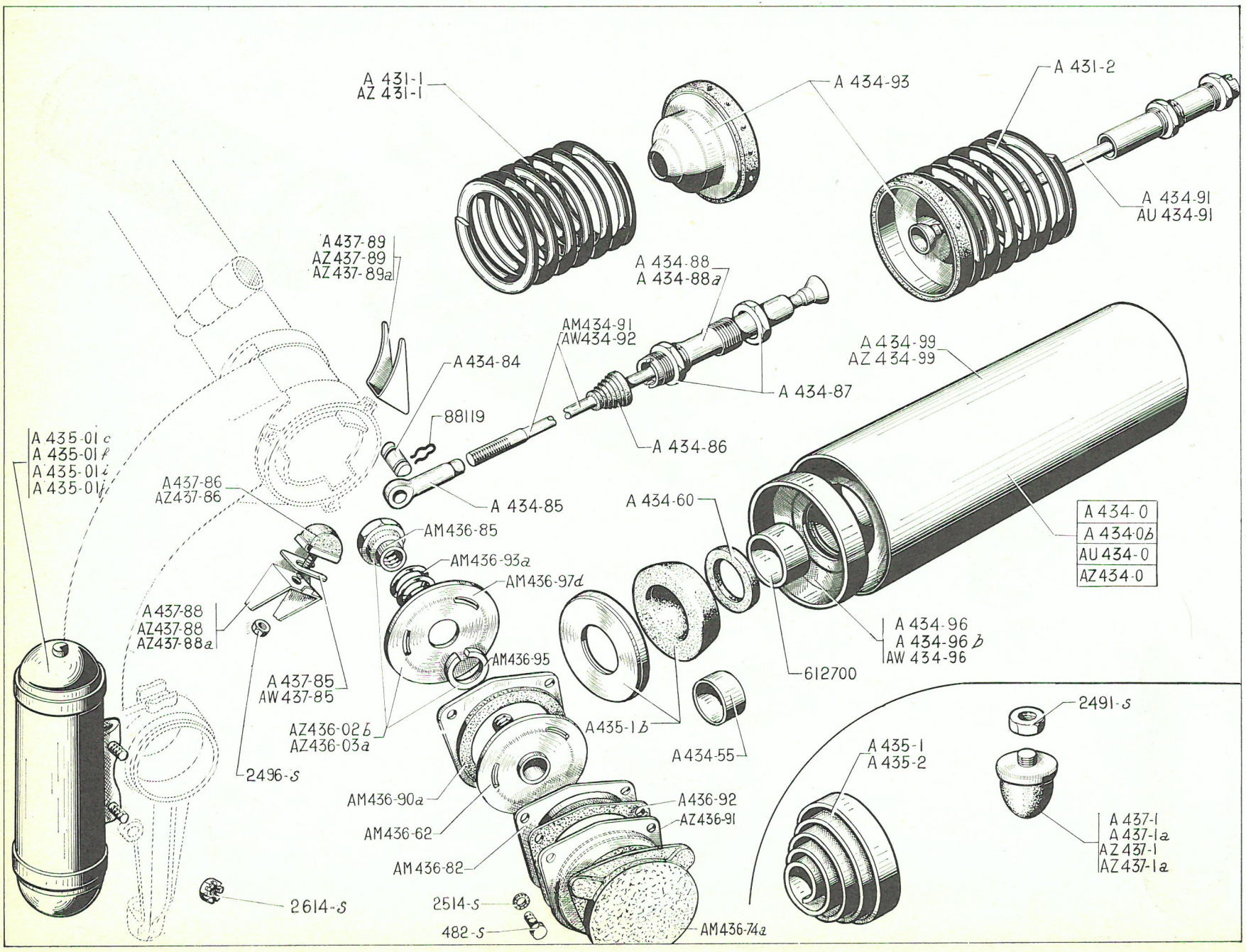
A 431-1
AZ 431-1
A 434-93
A 431-2
A 434-91
AU 434-91
A 437-89
AZ 437-89
AZ 437-89a
A 434-88
A 434-88a
AM 434-91
AW 434-92
A 434-84
A 434-87
A 434-99
AZ 434-99
88119
A 434-86
A 435-01c
A 435-01f
A 435-01i
A 435-01h
A 437-86
AZ 437-86
A 434-85
A 434-60
AM 436-85
AM 436-93a
AM 436-97d
A 434-0
A 434-0b
AU 434-0
AZ 434-0
A 437-88
AZ 437-88
AZ 437-88a
A 434-96
A 434-96b
AW 434-96
612700
AM 436-95
A 437-85
AW 437-85
AZ 436-02b
AZ 436-03a
A 435-1b
A 434-55
2496-s
AM 436-90a
A 436-92
AZ 436-91
AM 436-62
AM 436-82
2614-s
2514-s
482-s
AM 436-74a
A 435-1
A 435-2
2491-s
A 437-1
A 437-1a
AZ 437-1
AZ 437-1a

NUMÉRO	DÉSIGNATION	COEFF.
	Jusque Décembre 54 **Mai 55 - Septembre 65**	
A 431-1	Ressort de suspension AV, diam. 100 mm, haut. 185 mm. Sens d'enroulement à gauche. Jusque Mars 63.	2
AZ 431-1	Ressort de suspension AV diam. 100 mm, diam. du fil 14,8 mm. Depuis Mars 63.	2
A 431-2	Ressort de suspension AR, diam. 100 mm, haut. 170 mm. Sens d'enroulement à droite.	2
A 434-0	Pot de suspension complet. (Repère 2 plats sur tirant AR) **A, AZ.** Jusque Septembre 55.	2
A 434-0b	Pot de suspension complet (avec butées élastiques). **AZ.** Septembre 55-Juillet 62.	2
AU 434-0	Pot de suspension complet (Repère 4 plats sur tirant AR). Jusque Juin 55.	2
AZ 434-0	Pot de suspension complet (avec butées élastiques). Depuis Mars 63. Remplace modèle précédent. — **AU-AZU.** Juin 55-Mars 63. — **AZ.** Juillet 62-Mars 63.	2
A 434-55	Entretoise de butée élastique de pot de suspension 26,85 × 33 × 30 Juillet 59-Mars 63.	2
A 434-60	Rondelle feutre de 27 × 37 × 5 d'embout de pot de suspension (R. VI). **AZU.** Depuis Juin 55. **AZ.** Depuis Septembre 55.	4
A 434-84	Couteau de 41 × 12 d'embout de tirant.	4
A 434-85	Embout de tirant porte-couteau, filetage 11 × 100, long. de l'extrémité à l'axe 75 mm.	4
A 434-86	Pare-poussière caoutchouc d'embout de réglage, diam. intér. 8 × 34, long. 60 mm.	4
A 434-87	*Écrou H de 36 × 150 d'embout de réglage. Jusque Juin 64. R.p.* AZ 434-87.	8
AZ 434-87	Écrou de 36 × 150 d'embout de réglage. Depuis Juin 64.	8
A 434-88	Embout de réglage de suspension long. 173 mm filetage 36 × 150.	
	— AV et AR. Mai 55-Juin 55.	4
	— AR. **AZU.** Juin 55-Mars 63.	2
	— AR. **AZ.** Septembre 55-Mars 63.	2
	— AV et AR. Depuis Mars 63.	4
A 434-88a	Embout de réglage AV de suspension, long. 191 mm, filetage 36 × 150. — **AZU.** Juin 55-Mars 63. — **AZ.** Septembre 55-Mars 63.	2
A 434-91	Tirant AR, long. 662 mm, filetage 11 × 100. **A, AZ.** Jusque Juillet 62.	2
AM 434-91	Tirant AV, long. 618 mm, filetage 11 × 100. Juillet 62 - Mars 63. Remplace modèle monté jusque Juillet 62.	2
AU 434-91	Tirant AR, long. 642 mm, filetage 11 × 100. — **AU, AZU.** — **AZ.** Depuis Juillet 62.	2
AW 434-92	Tirant AV, long. totale 600 mm. Depuis Mars 63.	2
A 434-93	Coupelle de compression de ressort avec garniture, diam. intér. 93 mm, diam. extér. 107 mm.	4
A 434-96	*Embout de carter de pot de suspension, diam. intér.* 102 *mm, diam. extér.* 108 *mm, épais.* 35 *mm.* **A, AZ.** *Jusque Septembre* 55. **AU, AZU.** *Jusque Juin* 55. *N.F.P.*	4
A 434-96b	Embout de carter de pot de suspension (avec bague Calcar et rondelle d'étanchéité). — **AZU.** Juin 55-Mars 63. — **AZ.** Septembre 55-Mars 63.	4
AW 434-96	Coupelle baguée d'appui de ressort, diam. ext. 109 mm. Depuis Mars 63.	4
A 434-99	Carter de pot de suspension, diam. 110 mm, long. 445 mm. Jusque Mars 63.	2
AZ 434-99	Carter de pot de suspension, diam. 110 mm, long. 463 mm. Depuis Mars 63.	2
A 435-01c	Batteur complet AV droit (support incliné). Juillet 58-Juillet 59.	1
A 435-01f	*Batteur complet AR. Juillet* 59-*Juillet* 65. *Remplace modèle AV et AR. Juillet* 58-*Juillet* 59. *R.p.* AZ 435-01; *d.e.o. :* 2-2611-S.	2
A 435-01i	*Batteur complet AV gauche. Juillet* 59-*Juillet* 65. *Remplace modèle Juillet* 58-*Juillet* 59. *R.p.* AZ 435-01a; *d.e.o. :* 2-2611-S.	1
A 435-01j	*Batteur complet AV droit. Juillet* 59-*Juillet* 65. *R.p.* AZ 435-01b; *d.e.o. :* 2-2611-S.	1
AZ 435-01	Batteur AR droit et gauche complet (vis de fixat. sans trou de goupille) Depuis Juillet 65	2
AZ 435-01a	Batteur AV gauche complet (vis de fixat. sans trou de goupille) Depuis juillet 65.	1
AZ 435-01b	Batteur AV droit complet (vis de fixat. sans trou de goupille) Depuis Juillet 65.	1
A 435-1	Ressort correcteur de galop AV, haut. 65, diam. 105 mm. — **AU, AZU.** Jusque Juin 55. — **A, AZ.** Jusque Septembre 55.	2
A 435-1b	Butée élastique de pot de suspension, diam. 75 mm (avec renfort de coupelle).	
	— **AZU.** Depuis Juin 55.	6
	— **AZ.** Septembre 55-Juillet 59.	6
	— **AZ.** Depuis Juillet 59.	4
A 435-2	Ressort correcteur de galop AR, haut. 37 mm, diam. 105 mm. — **AU, AZU.** Jusque Juin 55. — **A, AZ.** Jusque Septembre 55.	2

Les numéros soulignés indiquent les pièces nouvelles ne figurant pas sur la planche.

NUMÉRO	DÉSIGNATION	COEFF.
AZ 436-02b	Frotteur AR (moyeu soudé par bossage sur disque de friction). Depuis Juin 63. Remplace modèles précédents.	2
AZ 436-03a	Frotteur AV (moyeu soudé par bossage sur disque de friction). Depuis Juin 63. Remplace modèles précédents.	2
AM 436-62	Moyeu de frotteur avec disque de friction soudé. Octobre 61-Juillet 62.	2
	Depuis Juillet 62.	4
AM 436-74a	Caoutchouc d'étanchéité de frotteur.	4
AM 436-82	Coupelle tôle d'étanchéité de frotteur. Depuis Octobre 61.	4
AM 436-85	Écrou de réglage des frotteurs, filetage 14×125 (R. VI).	
	— AR. Depuis Octobre 61.	2
	— AV. Depuis Juillet 62.	2
AM 436-90 a	Flasque de frotteur, avec garniture.	
	— AR. Depuis Octobre 61.	2
	— AV. Depuis Juillet 62.	2
AZ 436-91	Carter de protection de frotteur avec bord déflecteur.	4
A 436-92	Joint papier de carter de protection de frotteur (R. VI). Depuis Octobre 61.	8 12
AM 436-93a	Ressort de pression de frotteur (3 spires), fil de 7,5 mm (R. VI).	
	— AR. Depuis Octobre 61.	2
	— AV. Depuis Juillet 62.	2
AM 436-95	Ressort de maintien des disques de frotteur :	
	AR. Depuis Octobre 61.	2
	AV. Depuis Juillet 62.	2
AM 436-97d	Disque de friction de frotteur (côté ressort). Depuis Juin 63. Remplace modèle précédent.	4
A 437-1	Butée caoutchouc, de débattement de bras AR, diam. 50 mm.	2
A 437-1a	Butée caoutchouc de débattement :	
	— de bras AV et AR, diam. 36 mm. **P.O.**	4
	— de bras AV. **AZ.** Depuis Juillet 62.	2
AZ 437-1	*Butée caoutchouc de débattement de bras AR.* **AZ.P.O.** *Septembre 62-Janvier 65. R.p.* AZ 437-3a; *d.e.o. :* 1 AZ 437-89b.	2
AZ 437-1a	Butée caoutchouc de débattement de bras AR. **P.O.** Juillet 62-Septembre 62. Quelques véhicules.	2
AZ 437-1b	Butée caoutchouc de débattement de bras AR. **AZ. P.O.** Depuis Janvier 65.	2
A 437-85	Cale de 30×43×1,1 de réglage de butée de bras AV.	ALD
AW 437-85	Cale de 30 × 43 × 4 de réglage de butée de bras. Depuis Juillet 62.	ALD
A 437-86	Butée caoutchouc de bras AV (40×32). Jusque Juillet 62.	2
AZ 437-86	*Butée caoutchouc de bras AV. Juillet 62-Novembre 64. R.p.* AZ 437-86b.	2
AZ 437-86b	Butée caoutchouc de bras AV. Depuis Novembre 64.	2
A 437-88	*Support de butée de bras AV droit et gauche (soudé sur plate-forme). Jusque Juillet 62. R.p.* AZ 437-88.	2
AZ 437-88	Support de butée de bras AV gauche (soudé sur plate-forme). Depuis Juillet 62.	1
AZ 437-88a	Support de butée de bras AV droit (soudé sur plate-forme). Depuis Juillet 62.	1
A 437-89	Butée de débattement de bras AV (29×44) (soudée sur bras).	2
AZ 437-89	*Cale de 8×32×4,5 sous butée de débattement de bras AR.* **AZ. PO.** *Septembre 62-Janvier 65. N.F.P.*	2
AZ 437-89a	Entretoise de 14,5 × 60 × 18 sous butée de débattement AR (R. VI). **P.O.** Juillet 62-Septembre 62. Quelques véhicules.	2
AZ 437-89b	Cale de 8×32×11,5 sous butée de débattement de bras AR (R. VI) **AZ. P.O.** Depuis Janvier 65.	2
482-S	Vis TH de 7×12,5 de fixat. de carter de protection de frotteur.	12
2.491-S	Écrou H de 7×100 de fixat. de butée de débattement. **P.O.**	4
2.496-S	Écrou H de 10×150 de fixat. de butée caoutchouc de bras AV.	2
2.514-S	Rondelle crantée de 7,3×12 de vis de fixation de carter de protection de frotteur (R. VI).	12
2.611-S	Écrou H de 10×150 de fixat. de batteur. Depuis Juillet 65.	8
2.614-S	Écrou H crénelé de 10×150 de batteur. Jusque Juillet 65.	8
88.119	Pincette d'arrêt de couteau, long. 32 mm, diam. intér. 8,8 mm.	8
612.700	Bague Calcar de 27,2×31,5×18 d'embout de pot de suspension (R. VI). — **AZU.** Depuis Juin 55. — **AZ.** Depuis Septembre 55.	4

Les numéros soulignés indiquent les pièces nouvelles ne figurant pas sur la planche.

NUMÉRO	DÉSIGNATION	COEFF[t]
	Depuis Septembre 65	
AZ 431-1	Ressort de suspension AV, diam. 100 mm, diam. du fil 14,8 mm.	2
A 431-2	Ressort de suspension AR, diam. 100 mm, haut. 170 mm. Sens d'enroulement à droite.	2
AZ 434-0a	Pot de suspension complet (avec butées élastiques). Long. de l'embout de réglage 103,75 mm.	2
A 434-60	Rondelle feutre de 27×37×5 d'embout de pot de suspension (R. VI).	4
A 434-84	Couteau de 41×12 d'embout de tirant AV.	2
AM 434-84a	Couteau de 43×14 d'embout de tirant AR.	2
A 434-85	Embout de tirant porte-couteau, filetage 11×100, long. de l'extrémité à l'axe 75 mm.	4
A 434-86	Pare-poussière caoutchouc d'embout de réglage, diam. intér. 8×34, long. 60 mm.	4
A 434-87	Écrou de 36×150 d'embout de réglage.	8
A 434-88	Embout AV de réglage de suspension, long. 173 mm, filetage 36×150.	2
AZ 434-88	Embout AR de réglage de suspension, long. 181,75 mm.	2
AU 434-91	Tirant de suspension AR, long. 642 mm, filetage 11×100.	2
AW 434-92	Tirant de suspension AV, long. 600 mm.	2
A 434-93	Coupelle de compression de ressort, avec garniture, diam. intér. 93 mm, diam. extér. 107 mm.	4
AW 434-96	Coupelle baguée d'appui de ressort, diam. extér. 109 mm.	4
AZ 434-99	Carter de pot de suspension, diam. 110 mm, long. 463 mm.	2
AZ 435-01	Batteur AR droit et gauche complet (vis de fixat. sans trou de goupille).	2
AZ 435-01a	Batteur AV gauche complet (vis de fixat. sans trou de goupille).	1
AZ 435-01b	Batteur AV droit complet (vis de fixat. sans trou de goupille).	1
A 435-1b	Butée élastique de pot de suspension, diam. 75 mm (avec renfort de coupelle).	4
AZ 436-02	Amortisseur hydraulique AR (revêtement brun rouge) (R. VI).	2
AZ 436-03a	Frotteur AV (moyeu soudé par bossage sur disque de friction).	2
AM 436-51	Rondelle anti-bruit de 24×35×12 sur axe d'amortisseur (R. VI) : — fixat. AV d'amortisseur. — fixat. AR d'amortisseur.	4 4
AM 436-52	Axe d'amortisseur avec écrou, long. 103 mm, filetage 14×150 et 9×125 (fixat. sur bras AR) (R. VI).	2
AM 436-54a	Rondelle épaulée de 9,5×35×23,9×4 d'appui de silent-bloc AV et AR d'amortisseur.	4

NUMÉRO	DÉSIGNATION	COEFF^t
AM 436-56	Entretoise épaulée de 12,1×23,9×35×6, d'appui de silent-bloc AV et AR d'amortisseur.	4
AZ 436-58	Support d'axe d'amortisseur AR gauche avec entretoise soudée (fixat. sur plateforme).	1
AZ 436-58a	Support d'axe d'amortisseur AR droit avec entretoise soudée (fixat. sur plateforme).	1
AM 436-59	Axe d'amortisseur avec écrou, long. 127 mm, filetage 14×150 et 9×125 (fixat. sur plateforme) (R. VI).	2
AM 436-62	Moyeu de frotteur avec disque de friction soudé.	2
AM 436-74a	Caoutchouc d'étanchéité de frotteur.	2
AM 436-82	Coupelle tôle d'étanchéité de frotteur.	2
AM 436-85	Écrou de réglage de frotteurs, filetage 14×125 (R. VI).	2
AM 436-90a	Flasque de frotteur avec garniture.	2
AM 436-91	Carter de protection de frotteur.	2
AM 436-93a	Ressort de pression de frotteur (3 spires) fil de 7,5 mm (R. VI).	2
AM 436-95	Ressort de maintien de disques de frotteur.	2
AM 436-97d	Disque de friction de frotteur (côté ressort).	2
A 437-1	Butée caoutchouc de débattement de bras AR, diam. 50 mm.	2
A 437-1a	Butée caoutchouc de débattement, diam. 36 mm : — de bras AV et AR. **P.O.** 4 — de bras AV. **AZ.** 2	
AZ 437-1b	Butée caoutchouc de débattement de bras AR. **P.O.**	2
A 437-85	Cale de 30×43×1,1 de réglage de butée de bras AV.	ALD
AW 437-85	Cale de 30×43×4 de réglage d butée de bras.	ALD
AZ 437-86b	Butée caoutchouc de bras AV.	2
AZ 437-88	Support de butée de bras AV gauche (soudé sur plateforme).	1
AZ 437-88a	Support de butée de bras AV droit (soudé sur plateforme).	1
A 437-89	Butée de débattement de bras AV 29×44 (soudée sur bras).	2
AZ 437-89b	Cale de 8×32×11,5 sous butée de débattement de bras AR (R. VI).	2
482-S	Vis TH de 7×12,5, de fixation de carter de protection de frotteur.	6
2.368-S	Écrou H crénelé de 9×125 de fixat. d'amortisseur.	4
2.491-S	Écrou H de 7×100 de fixat. de butée de débattement. **P.O.**	4
2.496-S	Écrou H de 10×150 de fixat. de butée caoutchouc de bras AV.	2
2.514-S	Rondelle crantée de 7,3×1,2 de vis de fixat. de carter de protection (R. VI).	6
2.611-S	Écrou H de 10×150 de fixat. de batteur.	8
88.119	Pincette d'arrêt de couteau, long. 32 mm, diam. intér. 8,8 mm.	8
612.700	Bague calcar de 27,2×31,5×18 d'embout de pot de suspension.	4

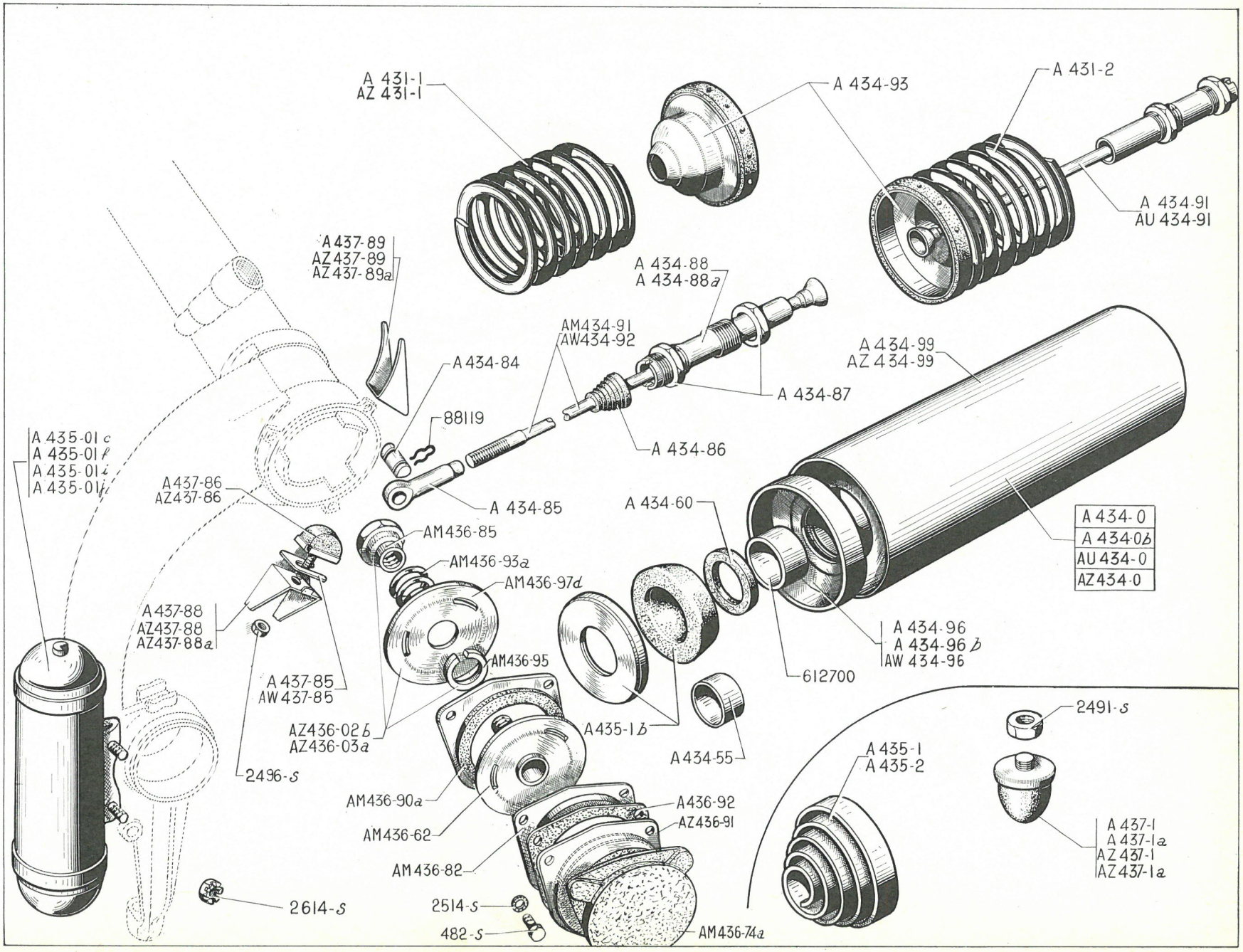
A 431-1
AZ 431-1
A 434-93
A 431-2
A 434-91
AU 434-91
A437-89
AZ437-89
AZ437-89a
A 434-88
A 434-88a
AM434-91
AW434-92
A 434-84
A 434-87
A 434-99
AZ 434-99
88119
A 434-86
A 435-01c
A 435-01f
A 435-01i
A 435-01j
A437-86
AZ437-86
A 434-85
A 434-60
AM436-85
AM436-93a
AM436-97d
A 434-0
A 434-0b
AU 434-0
AZ 434-0
A437-88
AZ437-88
AZ437-88a
AM436-95
A 434-96
A 434-96b
AW 434-96
612700
A437-85
AW437-85
AZ436-02b
AZ436-03a
A435-1b
A 434-55
2496-S
AM436-90a
A436-92
AZ436-91
AM436-62
AM436-82
2614-S
2514-S
482-S
AM436-74a
2491-S
A 435-1
A 435-2
A 437-1
A 437-1a
AZ 437-1
AZ 437-1a

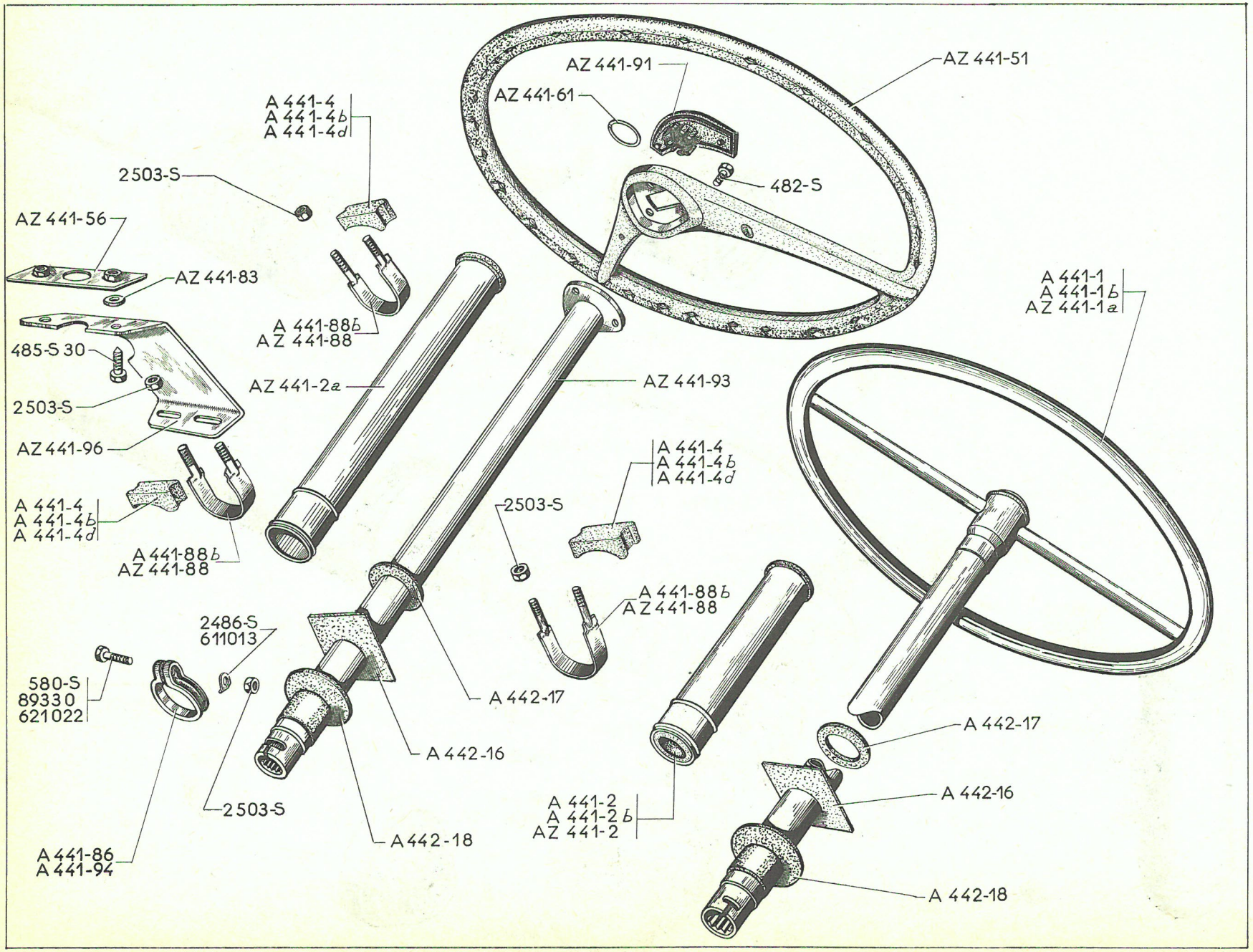
AZ 441-91
AZ 441-61
AZ 441-51
482-S
A 441-4
A 441-4b
A 441-4d
2503-S
AZ 441-56
AZ 441-83
A 441-88b
AZ 441-88
485-S 30
2503-S
AZ 441-96
A 441-4
A 441-4b
A 441-4d
A 441-88b
AZ 441-88
AZ 441-2a
AZ 441-93
A 441-1
A 441-1b
AZ 441-1a
A 441-4
A 441-4b
A 441-4d
2503-S
A 441-88b
AZ 441-88
2486-S
611013
580-S
89330
621022
A 442-17
A 442-16
2503-S
A 441-86
A 441-94
A 442-18
A 441-2
A 441-2b
AZ 441-2
A 442-17
A 442-16
A 442-18

NUMÉRO	DÉSIGNATION	COEFF.
A 441-1	*Volant deux branches avec arbre de direction et fourrures de tube fixe, long.* 800 *mm. Jusque Juillet* 53. *R.p.* AZ 441-1a. *d. e. o.:* 1-A 441-2b.	1
A 441-1b	*Volant deux branches avec arbre de direction (sans fourrure de tube fixe). Long.* 800 *mm. Juillet* 53-*Septembre* 62. *R.p.* AZ 441-1a.	1
AZ 441-1a	Volant avec arbre de direction, long. 810 mm. Depuis Septembre 62.	1
A 441-2	Tube fixe de direction avec bague caoutchouc, long. 280 mm, diam. 37,4×35,9. Jusque Juillet 53.	1
A 441-2b	Tube fixe de direction long. 265 mm, diam. 36 mm avec bagues caoutchouc diam. intér. 24 mm. Juillet 53-Septembre 62.	1
AZ 441-2	Tube fixe avec bague caoutchouc, long. 279 mm. Depuis Septembre 62.	1
AZ 441-2a	Tube fixe de direction avec bague élastique. Long. 405 mm. **AZAM.**	1
AZ 441-2b	Tube fixe de direction avec bague élastique, long. 240 mm. **AZAM ALLEMAGNE.**	1
	Support de direction caoutchouc (R. VI) :	
A 441-4	28×42, haut. 13,5.	ALD
A 441-4b	28×42, haut. 19,5.	ALD
A 441-4d	28×42, haut. 25,5.	ALD
AZ 441-51	Volant de direction avec enjoliveur et capuchon assemblés (R. VI). **AZAM.**	1
AZ 441-51a	Volant de direction avec enjoliveur assemblés, diam. 425 mm, 10 trous, diam. 3,5 mm (R. VI). **AZAM ALLEMAGNE.**	1
AZ 441-56	Tôle renfort de fixation, équerre de maintien tube fixe de direction. **AZAM.**	1
AZ 441-61	Jonc de capuchon de volant (R. VI). **AZAM.**	1
AZ 441-83	Entretoise sous équerre de maintien tube fixe de direction. **AZAM.**	2
A 441-86	Collier de serrage du tube de direction sur pignon de crémaillère (sans filetage). Depuis Décembre 50.	1
A 441-88b	*Collier de support de direction avec embouts, filetages,* 7×100. *Long.* 140 *mm.* **AZL-AZU.**	1
	— **AZAM.** *Jusque Février* 64. *R.p.* AZ 441-88.	2
AZ 441-88	Collier de support de direction filetage 7×100. Long. 140 mm.	
	— **AZL-AZU.**	1
	— **AZAM.** Depuis Février 64.	2
AZ 441-91	Enjoliveur et capuchon assemblés de volant (R. VI). **AZAM.**	1
AZ 441-93	Arbre de direction avec plaquette de fixation de volant. **AZAM.**	1
A 441-94	*Collier de serrage du tube de direction sur pignon de crémaillère.* **A.** *Jusque Décembre* 50. *R.p.:* A 441-86, *d. e. o.:* 1-621-022; 2-611.013.	1
AZ 441-96	Équerre de maintien de tube fixe de direction. **AZAM.**	1
A 442-16	Plaquette fixe de passage de direction (caoutchouc 100×100×1).	1
A 442-17	Plaquette d'étanchéité mobile de passage de direction (caoutchouc, diam. 60×23,5, épais. 1 mm).	1
A 442-18	Plaque d'étanchéité de direction (caoutchouc de 70×22×12).	1
482-S	Vis TH de 7×12,5 de fixation de volant sur arbre de direction. **AZAM.**	3
485-S-30	Vis TH à pointe de 7×20 de fixation équerre de maintien de tube fixe. **AZAM.**	2
580-S	Vis TH de 7×32,5 du collier de serrage du tube de direction sur pignon de crémaillère. **A.** Jusque Décembre 50.	1
2.486-S	Arrêtoir de 7,5 mm de la vis du collier du tube de direction. Jusque Juin 53.	1
2.503-S	Écrou H de 7×100 de fixat. :	
	— du support de direction. **AZ-AZU.**	2
	— du support de direction. **AZAM.**	4
	— du collier de serrage du tube de direction.	1
89.330	*Vis TH de* 7×37 *de fixat. du collier de serrage du tube de direction sur pignon de crémaillère. Décembre* 50-*Juin* 53. *NFP.*	1
611.013	Arrêtoir à talon de 7,5 mm de la vis du collier de tube de direction. Depuis Juin 53.	2
621.022	Vis TH de 7×50 de fixat. du collier de serrage du tube de direction sur pignon de crémaillère. Depuis Juin 53.	1

Les numéros soulignés indiquent les pièces nouvelles ne figurant pas sur la planche.

NUMÉRO	DÉSIGNATION	COEFFt
A 442-01	Pignon 7 dents de commande de crémaillère avec roulement, long. totale 107 mm.	1
A 442-05	*Crémaillère complète avec rotules à méplats montées.* *Jusque Septembre* 52. *N.F.P.*	1
A 442-05a	*Crémaillère complète avec rotules à tête sphérique montées.* *Septembre* 52-*Mai* 65. *R.p.* AZ 442-05.	1
AZ 442-05	Crémaillère complète avec rotules (rotules centrales de crémaillère sans trous de goupille). Depuis Mai 65.	1
A 442-1	Guide de crémaillère, long. 24 mm, diam. 20 mm. Jusque Septembre 52.	1
A 442-1a	Guide de crémaillère, long. 24 mm, diam. 22 mm. Depuis Septembre 52.	1
A 442-2	*Ressort du guide de crémaillère, diam.* 14,5 *mm.* *Jusque Septembre* 52. *N.F.P.*	1
A 442-2a	Ressort de guide de crémaillère. Diam. extérieur 16,5 mm. Depuis Septembre 52.	1
A 442-3	Ecrou du ressort de guide de crémaillère, filetage extér. 22 × 100, haut. 12 mm. Jusque Septembre 52.	1
A 442-4	Crémaillère avec tube, long. totale 362,5 mm. Passage de rotule, larg. 15,5 mm. Jusque Septembre 52.	1
A 442-4a	Crémaillère avec tube, longueur totale 362,5 mm. Passage de rotules, diamètre 22 mm. Depuis Septembre 52.	1
A 442-5	Siège de rotule de crémaillère, diam. 22,5 mm, haut. 7,5 mm.	4
A 442-7	Ressort de maintien de rotule, diam. 18 mm. : — de crémaillère, — de pivot.	1 2
A 442-8	Rotule à méplats de crémaillère, long. 68,5 mm, diam. de la tête 22 mm (montage avec clavette). Jusque Septembre 52.	2
A 442-8a	*Rotule de crémaillère, long.* 68,5 *mm, tête sphérique, diam.* 22 *mm (montage sans clavette).* *Septembre* 52-*Mai* 65. *R.p.* AM 442-8; *d.e.o.* : 1-615.900 *(R. VI).*	2
AM 442-8	Rotule de crémaillère Long. 71 mm, tête sphérique Diam. 22 mm (sans trous de goupille). Depuis Mai 65.	2
A 442-71	Coupelle du feutre d'étanchéité de l'écrou de blocage de crémaillère (28,2 × 20 × 9,5).	1
A 442-72	Rondelle de 23,5 × 34 × 0,95 de l'écrou de blocage du pignon de crémaillère.	1
A 442-74	Rivet de 4 mm, long. 7 mm de rotule, de guidage de crémaillère.	1
A 442-75	*Ressort d'appui de dé de guidage de rotule de crémaillère, diam. intér.* 13,5 *mm.* *Jusque Octobre* 64. *R. p.* AZ 442-75 *pour* 2 *ressorts.*	2
AZ 442-75	Plaquette anti-bruit (caoutchouc). Depuis Octobre 64.	1
A 442-76	Dé de guidage de rotule de crémaillère (8 × 13,2 × 20).	2
A 442-78	*Glissière du cache-mobile des rotules de crémaillère, long.* 251 *mm (montage avec rotules à méplats).* *Repère : Peinture blanche.* *Jusque Septembre* 52. *N.F.P.*	1
A 442-78a	Glissière du cache-mobile des rotules de crémaillère, long. 251 mm (montage avec rotules à tête sphérique). Depuis Septembre 52.	1
A 442-79	Cache-mobile des rotules de crémaillère, long. 310 mm.	1
A 442-80	*Guide des rotules de crémaillère, long.* 273 *mm (montage avec rotules à méplats). Repère : Peinture blanche.* *Jusque Septembre* 52. *N.F.P.*	1
A 442-80a	Guide des rotules de crémaillère, long. 273 mm (montage avec rotules à tête sphérique). Depuis Septembre 52.	1
A 442-83	Ecrou filetage extér. 24 × 150, haut. 12 mm : — de butée de crémaillère. — du ressort de guide de crémaillère. Depuis Sept. 52. — de réglage de rotule de pivot. Depuis Juin 54.	1 1 2
A 442-84	Entretoise de 14 × 19 × 22 du ressort des rotules de crémaillère. (R. VI).	1
A 442-86	*Feutre d'étanchéité de* 4,5×19×30 *du pignon de crémaillère (R. VI).* A. *Jusque Octobre* 50. *N.F.P.*	1
A 442-86a	Feutre d'étanchéité de 18×27×10 de l'écrou de blocage du pignon de crémaillère. Depuis Octobre 50 (R. VI).	1
A 442-87a	Ecrou de blocage du pignon de crémaillère avec feutre, filetage extér. 38 × 150, haut. 11 mm.	1
A 442-95	Arrêtoir de 7,5 de vis du cache-mobile.	6
A 442-96	Entretoise de 19 × 22 × 54 de la crémaillère (R. VI).	1
A 442-97a	Rotule de guidage de crémaillère diam. extér. 34 mm. Depuis Septembre 52.	1
A 442-99	Coussinet de 9,5×17 du pignon de crémaillère.	1

Les numéros soulignés indiquent les pièces nouvelles ne figurant pas sur la planche.

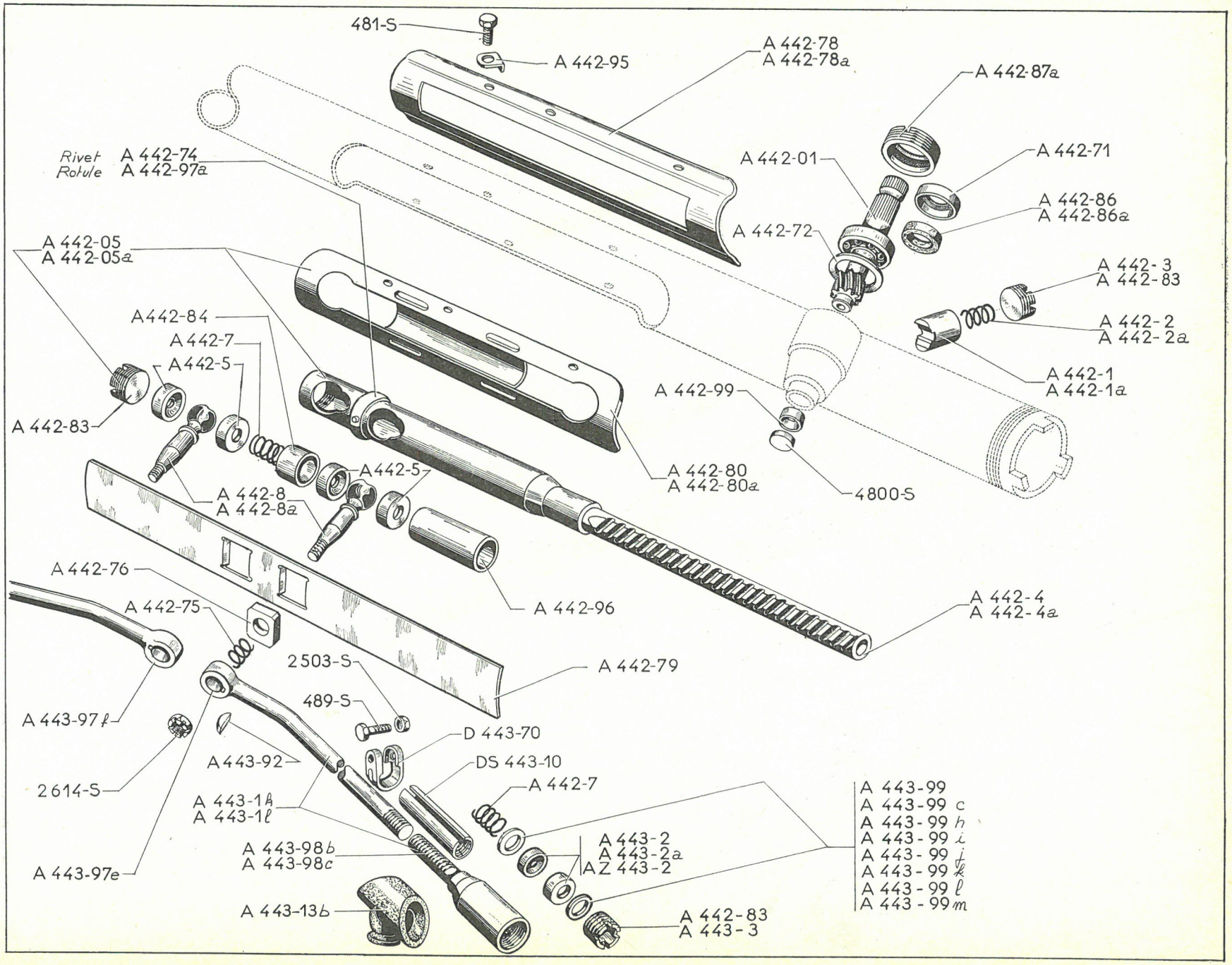
481-S
A 442-95
A 442-78
A 442-78a
A 442-87a
A 442-71
A 442-01
A 442-86
A 442-86a
A 442-72
A 442-3
A 442-83
A 442-2
A 442-2a
A 442-1
A 442-1a
Rivet A 442-74
Rotule A 442-97a
A 442-05
A 442-05a
A442-84
A 442-7
A 442-5
A 442-83
A 442-99
4800-S
A 442-80
A 442-80a
A 442-5
A 442-8
A 442-8a
A 442-96
A 442-4
A 442-4a
A 442-76
A 442-75
A 442-79
2503-S
489-S
A 443-97f
D 443-70
A 443-92
DS 443-10
2614-S
A 443-1h
A 443-1l
A 442-7
A 443-98b
A 443-98c
A 443-2
A 443-2a
AZ 443-2
A 443-97e
A 443-13b
A 442-83
A 443-3
A 443-99
A 443-99 c
A 443-99 h
A 443-99 i
A 443-99 j
A 443-99 k
A 443-99 l
A 443-99 m

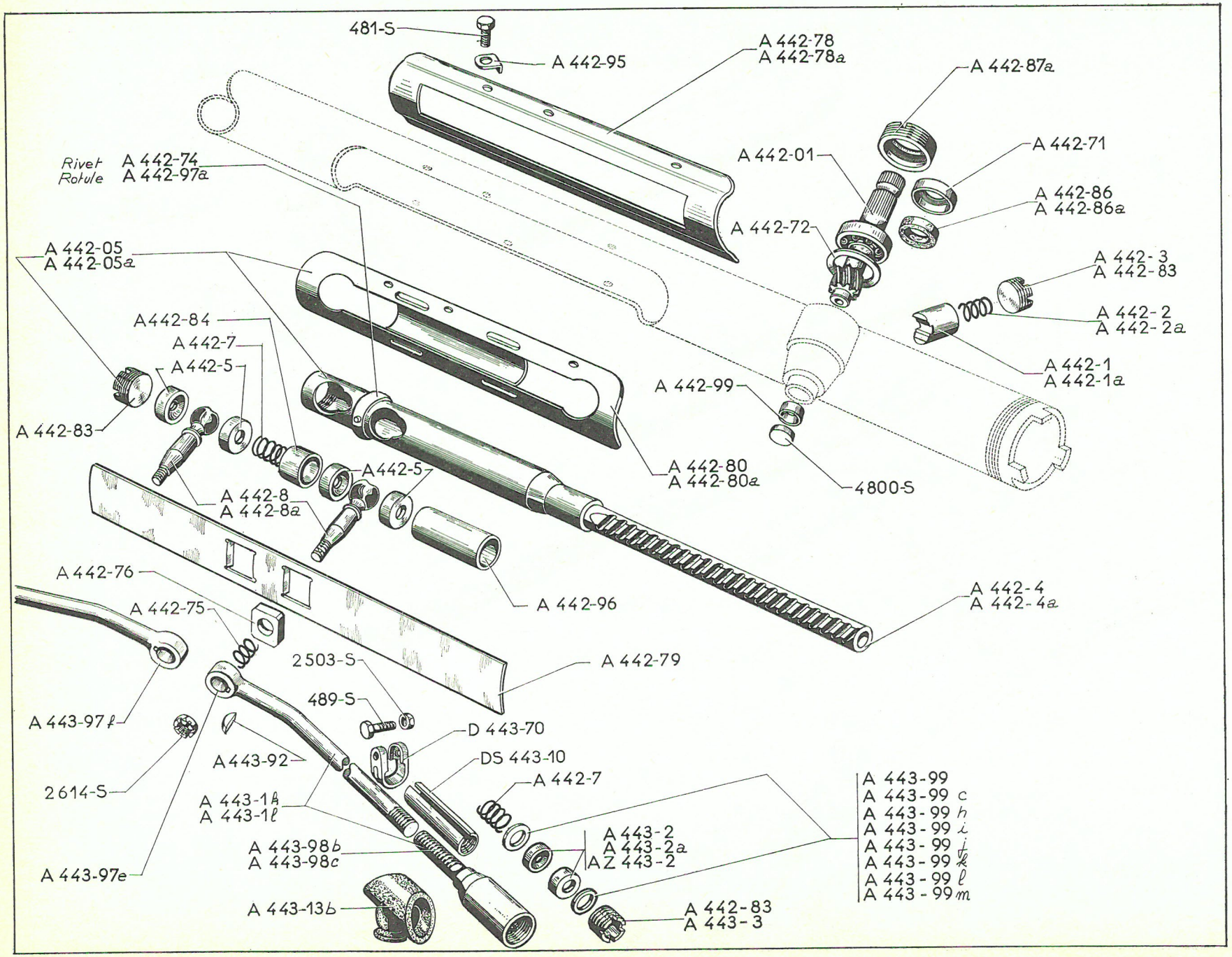
481-S
A 442-95
A 442-78
A 442-78a
A 442-87a
A 442-71
A 442-01
A 442-86
A 442-86a
A 442-72
Rivet A 442-74
Rotule A 442-97a
A 442-05
A 442-05a
A 442-3
A 442-83
A442-84
A 442-7
A 442-5
A 442-2
A 442-2a
A 442-1
A 442-1a
A 442-99
A 442-83
A 442-80
A 442-80a
4800-S
A442-5
A 442-8
A 442-8a
A 442-76
A 442-96
A 442-4
A 442-4a
A 442-75
2503-S
A 442-79
489-S
A 443-97ℓ
D 443-70
DS 443-10
A 443-92
A 442-7
2614-S
A 443-99
A 443-99 c
A 443-99 h
A 443-99 i
A 443-99 j
A 443-99 k
A 443-99 ℓ
A 443-99 m
A 443-1b
A 443-1ℓ
A 443-2
A 443-2a
AZ 443-2
A 443-98b
A 443-98c
A 443-97e
A 443-13b
A 442-83
A 443-3

NUMÉRO	DÉSIGNATION	COEFF.
A 443-1g	Barre de direction réglable gauche complète. Depuis Mars 65.	1
A 443-1j	Barre de direction réglable droite complète. Depuis Mars 65.	1
A 443-1k	*Barre de direction réglable gauche. Juillet* 59-*Mars* 65. *Remplace modèles précédents. Pour modèle monté jusque Juin* 54, *d. e. o. :* 1-A 413-4b, 1-A 442-83, 2 A 443-2a, 1-A 443-13b. *R.p.* A 443-1g.	1
A 443-11	*Barre de direction réglable droite. Juillet* 59-*Mars* 65. *Remplace modèles précédents. Pour modèle monté jusque Juin* 54, *d. e. o. :* 1-A 413-4c, 1-A 442-83, 2-A 443-2a, 1-A 443-13b. *R.p.* A 443-1j.	1
A 443-2	Siège de rotule de pivot, diam. 24 mm, haut. 7,5 mm. Jusque Juin 54.	4
A 443-2a	*Siège de rotule de pivot, diam.* 22,5 *mm, haut.* 7,5 *mm (repère* 1 *gorge). Juin* 54-*Juin* 63. *R.p.* AZ 443-2.	4
AZ 443-2	Siège de rotule de pivot, diam. 22,5 mm, haut. 7 mm (R. VI). Depuis Juin 63.	4
A 443-3	Ecrou de réglage de rotule de pivot, filetage extér. 26 × 150, haut. 12 mm. Jusque Juin 54.	2
A 443-13b	Cache-poussière caoutchouc de boîte à rotule de pivot (R. VI).	2
A 443-92	Clavette Woodruff de 3×3,2×9,66 de rotule de crémaillère. Jusque Septembre 52.	2
A 443-97d	Corps de barre de direction droite et gauche, long 497 mm, filetage 14 × 125. Depuis Mars 65.	2
A 443-97e	*Corps de barre de direction réglable gauche long.* 497 mm, *filetage* 14 × 125. *Juillet* 59-*Mars* 65. *R.p.* A 443-97d.	1
A 443-97f	*Corps de barre de direction réglable droite long.* 497 *mm, filetage* 14 × 125. *Juillet* 59-*Mars* 65. *R.p.* A 443-97d.	1
A 443-98b	Embout réglable de barre de direction gauche, filetage 14 ×125, long. 108 mm (R. VI). Depuis Juillet 59.	1
A 443-98c	Embout réglable de barre de direction droite, filetage 14 ×125, long. 108 mm (R. VI). Depuis Juillet 59.	1
	Rondelle de 10×23,5 de réglage des sièges de rotule de pivot. Jusque Juin 54 :	
A 443-99	— épais. 0,5 mm.	ALD
A 443-99h	— épais. 1,5 mm.	ALD
A 443-99i	— *épais.* 2,5 *mm. N.F.P.*	ALD
A 443-991	— épais. 0,25 mm.	ALD
	Rondelle de 10×22 de réglage des sièges de rotule de pivot. Juin 54-Juillet 59 :	
A 443-99c	— épais. 0,5 mm.	6
A 443-99j	— épais. 1,5 mm.	4
A 443-99k	— épais. 2,5 mm.	4
A 443-99m	— *épais.* 0,25 *mm. N.F.P.*	4
DS 443-10	Manchon réglable de barre de direction, filetages 14×125 à droite et à gauche. Depuis Juillet 59.	2
D 443-70	Collier de serrage de manchon réglable de barre de direction. diam. 17,7 mm. Depuis Juillet 59.	4
481-S	Vis TH de 7×10 de fixat. de la glissière du cache-mobile.	6
489-S	Vis TH de 7×30 de manchon réglable. Depuis Juillet 59.	4
2.503-S	Écrou H de 7×100 de manchon réglable.	4
2.614-S	Écrou crénelé H de 10×150 de rotule de crémaillère. Jusque Mai 65.	2
4.800-S	Bouchon expansible, diam. 20 mm, du boîtier de direction.	1
615.900	Ecrou « Nylstop » de 10 × 150, haut 12 mm, des rotules de crémaillère (R. VI). Depuis Mai 65.	2

Les numéros soulignés indiquent les pièces nouvelles ne figurant pas sur la planche.

NUMÉRO	DÉSIGNATION	COEFF.
AM 331-9	Palier de mâchoire de cardan gauche 6 trous. **AZU. P et T.** Mars 62-Janvier 63.	1
AM 331-9a	Palier de mâchoire de cardan droit 6 trous. **AZU. P et T.** Mars 62-Janvier 63.	1
AZ 331-9	Palier de mâchoire de cardan gauche 4 trous de 7 mm, 2 trous de 9 mm. Janvier 63-Septembre 63.	1
AZ 331-9a	Palier de mâchoire de cardan droit 4 trous de 7 mm, 2 trous de 9 mm. Janvier 63-Septembre 63.	1
AZ 331-9h	Palier de mâchoire de cardan gauche, 6 trous de 9 mm pour fixat. Depuis Septembre 63.	1
AZ 331-9i	Palier de mâchoire de cardan droit, 6 trous de 9 mm pour fixat. Depuis Septembre 63.	1
A 331-86	Joint entre boîte et palier de mâchoire de cardan (R. VI). Février 54-Octobre 61.	2
AM 331-86	Joint entre boîte et mâchoire de cardan 6 trous (R. VI). **AZU P et T.** Mars 62-Septembre 63. **TT.** Janvier 63-Septembre 63.	2
AM 331-86a	Joint entre boîte et palier de mâchoire de cardan, 6 trous de 9 mm pour fixat. (R. VI). Depuis Septembre 63.	2
AW 331-86	Joint entre boîte et mâchoire de cardan, 3 trous de 9 mm, 1 trou de 7 mm (R. VI). Octobre 61-Janvier 63.	2
A 331-95	Palier de mâchoire de cardan, filetage 54 × 150. Juin 52-Octobre 61.	2
AW 331-95	Palier de mâchoire de cardan, 3 trous de 9 mm, 1 trou de 7 mm pour fixat. Octobre 61-Janvier 63.	2
A 451-01	*Plateau de frein (aluminium) AV gauche, diam. intér.* 52 × 61,7, *diam. extér.* 224 *mm. Jusque Juin* 52. *N.F.P.*	1
A 451-01a	*Plateau de frein (aluminium) AV droit, diam. intér.* 52 × 61,7, *diam. extér.* 224 *mm. Jusque Juin* 52. *N.F.P.*	1
A 451-01b	*Plateau de frein (tôle) AV gauche, diam. extér.* 227 *mm. Juin* 52-*Octobre* 61. *R.p.* AZ 451-01d.	1
A 451-01c	*Plateau de frein (tôle) AV droit, diam. extér.* 227 *mm. Juin* 52-*Octobre* 61. *R.p.* AZ 451-01e.	1
AW 451-01d	Plateau de frein AV gauche, 6 trous de 9 mm pour fixat. (dépression, pour cylindre de roue, larg. 88 mm). **AZU.** Depuis Septembre 63.	1
AW 451-01e	Plateau de frein AV droit, 6 trous de 9 mm pour fixat. (dépression, pour cylindre de roue, larg. 88 mm). **AZU.** Depuis Septembre 63.	1
AZ 451-01b	Plateau de frein AV gauche, 3 trous de 9 mm, 1 trou de 7 mm pour fixat. Octobre 61-Janvier 63.	1
AZ 451-01c	Plateau de frein AV droit, 3 trous de 9 mm, 1 trou de 7 mm pour fixat. Octobre 61-Janvier 63.	1
AZ 451-01d	Plateau de frein AV gauche fixat. 4 trous de 7 mm, 2 trous de 9 mm (montage sans cale de cylindre de roue). Janvier 63-Septembre 63. Remplace modèle **AZU P et T.** Mars 62-Janvier 63.	1
AZ 451-01e	Plateau de frein AV droit fixat. 4 trous de 7 mm, 2 trous de 9 mm (montage sans cale de cylindre de roue). Janvier 63-Septembre 63. Remplace modèle **AZU P et T.** Mars 62-Janvier 63.	1
AZ 451-01f	Plateau de frein AV gauche, 6 trous de 9 mm pour fixat. **AZ.** Depuis Septembre 63.	1
AZ 451-01g	Plateau de frein AV droit, 6 trous de 9 mm pour fixat. **AZ.** Depuis Septembre 63.	1
AZ 451-02	Segment AV gauche (garniture collée) de frein AV avec levier de frein à main. Depuis Mars 63. Remplace modèle Juin 52-Mars 63.	1
AZ 451-02a	Segment AV droit (garniture collée) de frein AV avec levier de frein à main. Depuis Mars 63. Remplace modèle Juin 52-Mars 63.	1
A 451-2	Axe de point fixe de segment de frein AR, filetage 7 × 100, long. totale 28 mm, diam. 10 mm. — De frein AV. Depuis Juin 52.	4
A 451-3	Axe TH (partie lisse 15,4 mm, diam. 9 mm) de came de réglage de frein AR.	4
A 451-6	Tambour de frein AV, diam. intér. 72 et 200 (3 nervures). Jusque Juin 52.	2
A 451-6b	Tambour de frein AV. — **AZ** Depuis Février 58. Remplace modèle Juin 52-Février 58. — **AZAM-AZU.** Jusque Septembre 65.	2
AZ 451-6a	Tambour de frein AV, 6 trous diam. 9,75 mm. **AZAM-AZU.** Depuis Septembre 65.	2
AZ 451-13	Segment AR gauche (garniture collée) de frein AV, téton de ressort côté plateau de frein. Depuis Mars 63. Remplace modèle Juin 52-Mars 63.	1
AZ 451-13a	Segment AR droit (garniture collée) de frein AV, téton de ressort côté plateau de frein. Depuis Mars 63. Remplace modèle Juin 52-Mars 63.	1
A 451-14	Ressort de rappel des segments de frein AV, long. 128 mm, fil de 1,7 mm. Jusque Juin 52.	4

NOTA. — ***La fourniture des pièces spéciales*** **Lockheed** ***est assurée par cette Maison ou ses représentants.***

Les numéros soulignés indiquent les pièces nouvelles ne figurant pas sur la planche.

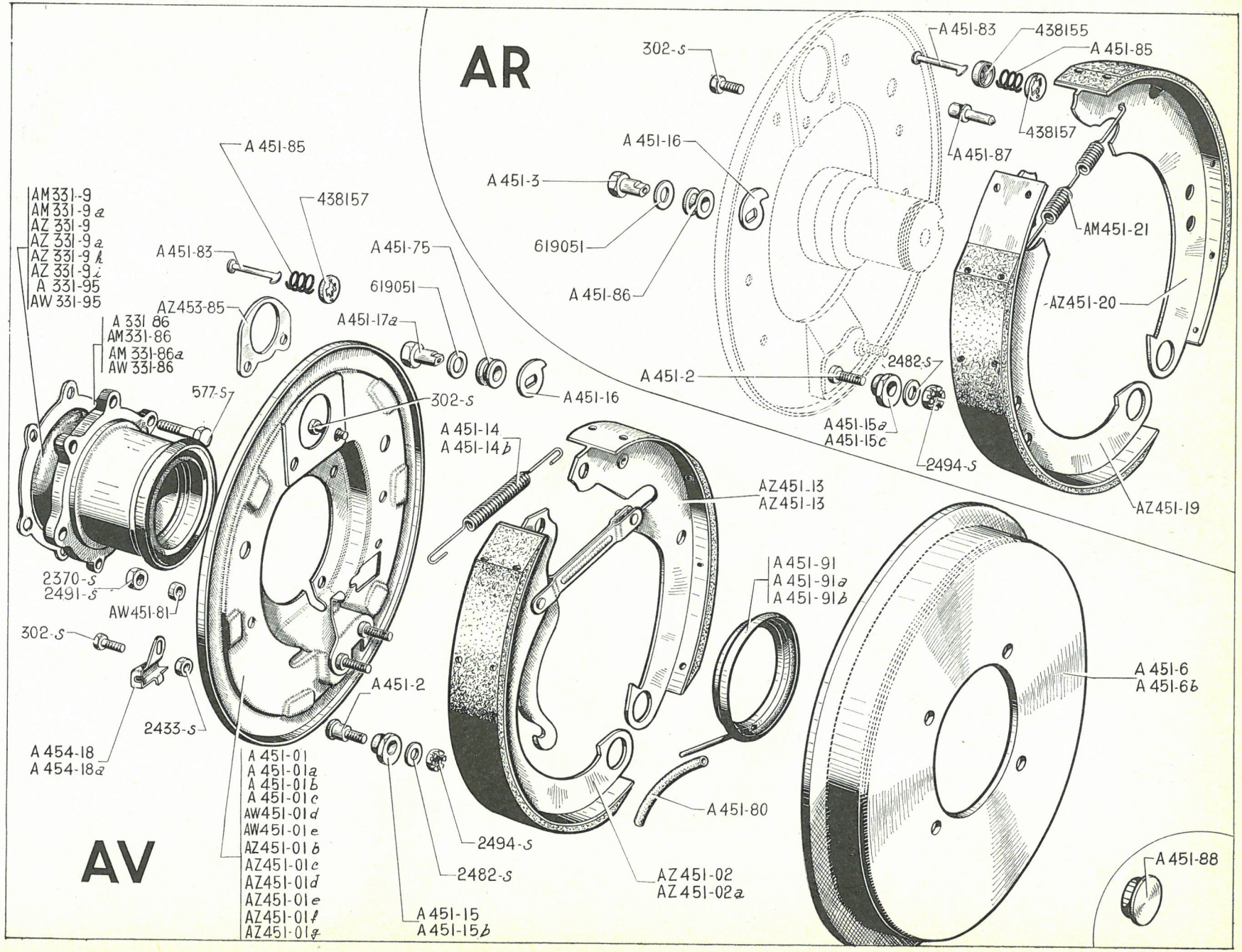
AR
AV
302-S
A 451-83
438155
A 451-85
438157
A 451-87
A 451-16
A 451-3
619051
A 451-86
AM451-21
AZ451-20
2482-S
A 451-2
A 451-15a
A 451-15c
2494-S
AZ451-19
A 451-85
438157
AM 331-9
AM 331-9a
AZ 331-9
AZ 331-9a
AZ 331-9k
AZ 331-9i
A 331-95
AW 331-95
A 451-83
AZ453-85
A 451-75
619051
A 451-17a
A 331 86
AM331-86
AM 331-86a
AW 331-86
577-S
302-S
A 451-16
A 451-14
A 451-14b
AZ451-13
AZ451-13
A 451-91
A 451-91a
A 451-91b
2370-S
2491-S
AW451-81
302-S
2433-S
A 454-18
A 454-18a
A 451-2
A 451-01
A 451-01a
A 451-01b
A 451-01c
AW451-01d
AW451-01e
AZ451-01b
AZ451-01c
AZ451-01d
AZ451-01e
AZ451-01f
AZ451-01g
2494-S
2482-S
A 451-15
A 451-15b
A 451-80
AZ451-02
AZ451-02a
A 451-6
A 451-6b
A 451-88

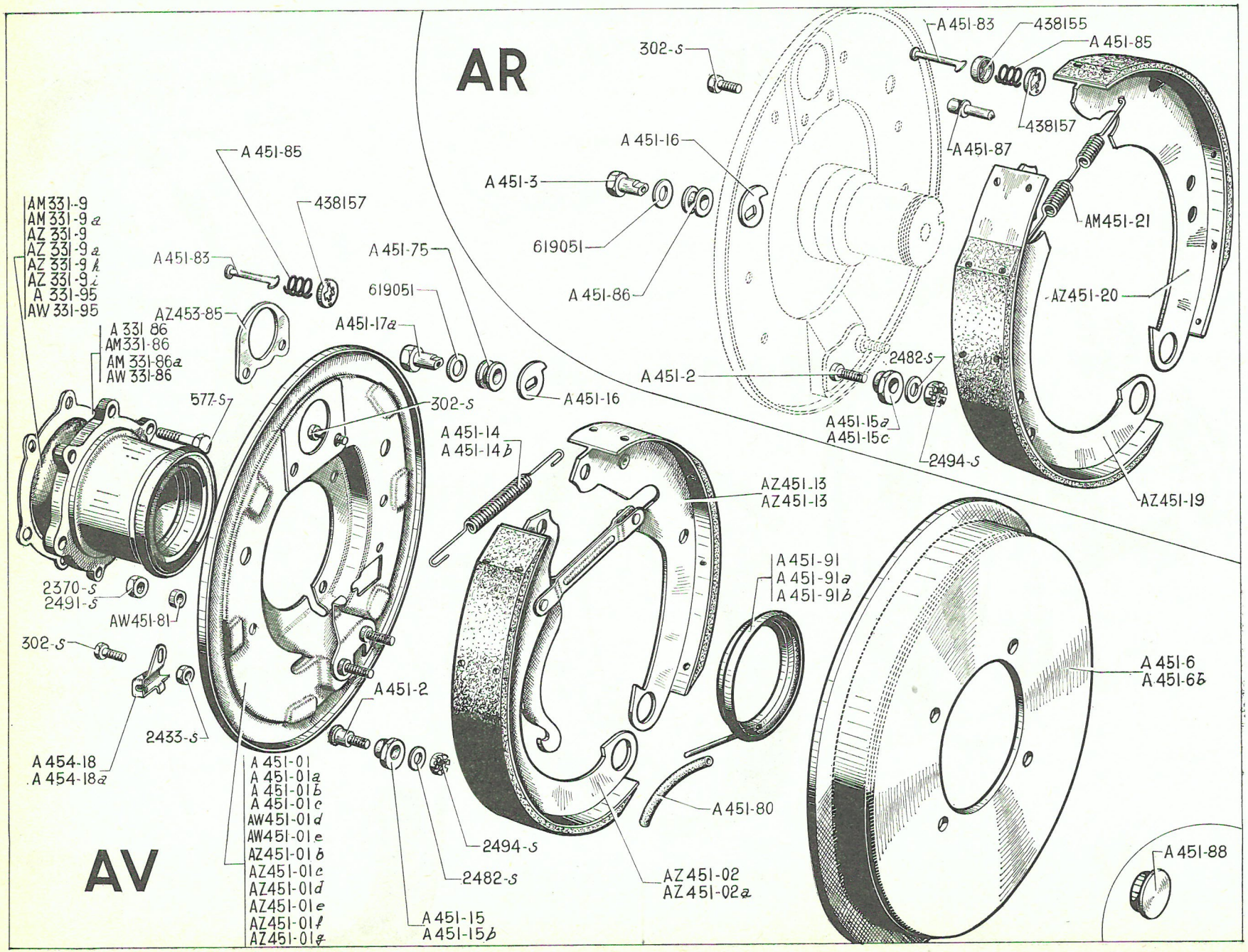
AR
AV
A 451-83
438155
A 451-85
302-S
438157
A 451-87
A 451-16
A 451-3
619051
A 451-86
AM451-21
AZ451-20
2482-S
A 451-2
A 451-15a
A 451-15c
2494-S
AZ451-19
A 451-85
438157
AM331-9
AM331-9a
AZ 331-9
AZ 331-9a
AZ 331-9k
AZ 331-9i
A 331-95
AW 331-95
A 451-83
A 451-75
619051
AZ453-85
A451-17a
A 331 86
AM331-86
AM 331-86a
AW 331-86
A 451-16
577-S
302-S
A 451-14
A 451-14b
AZ451-13
AZ451-13
A 451-91
A 451-91a
A 451-91b
2370-S
2491-S
AW451-81
302-S
A 451-2
A 451-6
A 451-6b
2433-S
A 454-18
A 454-18a
A 451-01
A 451-01a
A 451-01b
A 451-01c
AW451-01d
AW451-01e
AZ451-01b
AZ451-01c
AZ451-01d
AZ451-01e
AZ451-01f
AZ451-01g
2494-S
2482-S
A 451-80
AZ 451-02
AZ 451-02a
A 451-15
A 451-15b
A 451-88

NUMÉRO	DÉSIGNATION	COEFFt
A 451-14b	Ressort de rappel des segments de frein AV, fil de 2,1 mm, long. 131 mm. Depuis Juin 52.	2
A 451-15	Excentrique de réglage de segment de frein AV, larg. sur plats 21 mm, haut. 5,7 mm. Jusque Juin 52.	4
A 451-15a	*Excentrique de réglage de segment de frein AR, larg. sur plats 23 mm, haut. 6,7 mm, épais. de l'excentrique 4,4 mm. Jusque Mars 52. N.F.P.*	4
A 451-15b	Excentrique de réglage de segment de frein AV, larg. sur plats 21 mm, haut. 6,7 mm (R. VI). Depuis Juin 52.	4
A 451-15c	Excentrique de réglage de segment de frein AR, larg. sur plats 23 mm, haut. 6,7 mm, épais. de l'excentrique 3,4 mm (R. VI). Depuis Mars 52.	4
A 451-16	Came de réglage de segment de frein AR, larg. 32 mm.	4
	— de frein AV. Depuis Juin 52.	4
A 451-17a	Axe TH de came de réglage de frein AV (partie lisse 12 mm, diam. 9 mm. Depuis Juin 52. (R. VI).	4
AZ 451-19	Segment AV de frein AR (garniture collée). Depuis Mars 63. Remplace modèles précédents jusque Juin 52, d.e.o. : 1-A 451-15c.	2
AZ 451-20	Segment AR de frein AR (garniture collée). Depuis Mars 63. Remplace modèles précédents jusque Juin 52, d. e. o. : 1-A 451-15c.	2
AM 451-21	Ressort de rappel des segments de frein AR, 2 corps de 7 spires diam. extér. 10,75 mm. Depuis Mars 63. Remplace modèle précédent.	2
A 451-75	Entretoise de came de réglage de segment de frein AV, diam. 9 mm, haut. 7 mm. Depuis Juin 52.	4
A 451-80	Tube souple de 5×7×185 d'évacuation d'huile de frein AV (R. VI). Depuis Juillet 55.	2
AW 451-81	Entretoise de 9,5×14×3,5 de fixat. de plateau de frein AV (R. VI). Octobre 61-Janvier 63.	6
A 451-83	Tige guide de ressort d'appui de segment de frein AR, long. totale 35 mm.	4
	— de frein AV. Depuis Juin 52.	4
A 451-85	Ressort d'appui de segment de frein AR, diam. 18 mm.	4
	— de frein AV. Depuis Juin 52. (R. VI).	4
A 451-86	Entretoise de came de réglage de segment de frein AR, diam. 9 mm, haut. 10 mm.	4
A 451-87	Colonnette d'appui de segment de frein AR, long. totale 24 mm.	8
A 451-88	Bouchon tôle de tambour de frein AV, diam. 35 mm. Jusque Juin 52.	12
A 451-91	*Déflecteur d'huile de frein AV, avec tube d'évacuation, diam. 59 × 73 × 81. Jusque Juin 52. N.F.P.*	2
A 451-91a	Déflecteur d'huile de frein AV, avec tube d'évacuation, diam. 57×63×71. Juin 52-Juillet 55.	2
A 451-91b	Déflecteur d'huile de frein AV avec tube d'évacuation, diam. 57×59×71. Depuis Juillet 55.	2
AZ 453-85	Cale entre cylindre de roue et plateau, épais. 1,5 mm. **AZU P et T.** Mars 62-Janvier 63.	2
A 454-18	Arrêt de gaine de câble de frein à main (côté gauche). Depuis Juin 52.	1
A 454-18a	Arrêt de gaine de câble de frein à main (côté droit). Depuis Juin 52.	1
D 422-8	Écrou H à collerette de 9×125 de fixat. de plateau de frein AV. Depuis Janvier 63.	8
302-S	Vis TH de 6×10 de fixat. de cylindre de roue.	8
	— d'arrêt de gaine sur plateau AV. Depuis Juin 52.	2
577-S	Vis TH de 7×25 de fixat. de palier de mâchoire et de plateau de frein AV. Juin 52-Février 54.	8
2.370-S	Écrou H de 9×125 de fixat. de plateau de frein AV. Octobre 61-Janvier 63.	6
	Depuis Janvier 63.	4
2.433-S	Écrou H de 6×100 des vis de fixat. d'arrêt de gaine sur plateau de frein AV. Depuis Juin 52.	2
2.482-S	Rondelle plate de 7,5×16 d'excentrique de segment de frein AV et AR.	8
2.491-S	Écrou H de 7×100 de fixat. de plateau de frein AV. Jusque Juin 52.	12
	Février 54-Octobre 61.	8
	Octobre 61-Janvier 63.	2
2.494-S	Écrou H crénelé de 7×100 d'excentrique de segment de frein AV et AR.	8
4.982-S	Joint torique de 22,5×27,9×2,7 de cylindre de roue AV. **AZU.** Depuis Mars 63.	4
438.155	Cuvette de ressort d'appui de segment de frein AR, diam. intér. 19 mm.	4
438.157	Calotte de retenue de ressort d'appui de segment de frein AR, diam. intér. 19 mm.	4
	— De frein AV. Depuis Juin 52.	4
619.051	Rondelle Belleville de 9,5×27 de came de réglage de segment de frein AR (R. VI).	8
	— de frein AV. Depuis Juin 52.	8

NOTA. — ***La fourniture des pièces spéciales* Lockheed *est assurée directement par cette Maison ou ses représentants.***

Les numéros soulignés indiquent les pièces nouvelles ne figurant pas sur la planche.

NUMÉRO	DÉSIGNATION	COEFF.
	CYLINDRES DE ROUE AV ET AR	
	Fourniture Lockheed (1re possibilité, voir nota)	
	Fourniture Stop (2e possibilité) Depuis Juillet 65	
AZ 453-04a	Cylindre de roue AV complet (R. VI).	2
AZ 453-05c	Cylindre de roue AR complet (R. VI).	2
AZ 453-19	Piston de cylindre de roue AV (R. VI).	4
AZ 453-21	Piston de cylindre de roue AR (R. VI).	4
AZ 453-22	Ressort avec embout de cylindre de roue AV (R. VI).	2
AZ 453-24	Capuchon de cylindre de roue AV (R. VI).	4
AZ 453-24a	Capuchon de protection de cylindre de roue AR (R. VI).	4
AZ 453-28	Capuchon de vis de purge (R. VI) : — de cylindre de roue AV, — de cylindre de roue AR.	 2 2
AZ 453-51	Ressort avec embout de cylindre de roue AR (R. VI).	2
AZ 453-112	Coupelle de cylindre de roue AR (R. VI).	4
AZ 453-123	Vis de purge (R. VI) : — de cylindre de roue AV, — de cylindre de roue AR.	 2 2
AZ 453-127	Coupelle de cylindre de roue AV (R. VI).	4

NOTA. — *La fourniture des pièces spéciales* Lockheed *est assurée directement par cette Maison ou ses représentants.*

Les numéros soulignés indiquent les pièces nouvelles ne figurant pas sur la planche.

NUMÉRO	DÉSIGNATION	COEFFt
A 314-2a	Câble de débrayage, long. de la gaine 176 mm, long. totale 397 mm (R. VI).	1
A 314-17	Écrou H de 7×100, larg. sur plats 12 mm de réglage du câble de débrayage. Depuis Février 52.	1
A 314-92	Axe de 6×17 de la chape du câble de débrayage.	1
A 334-67	Axe de 6 mm, long. sous tête 20 mm des pédales.	2
A 453-0	*Pédalier complet (sans les pédales). Jusque Mars* 63. *R.p.* AZ 453-0a, *d.e.o.:* 1-AM 453-17, 1-AM 453-73, 1-AM 453-130.	1
AZ 453-0a	Pédalier complet sans pédales avec barillet de tige de poussée. Depuis Mars 63.	1
A 453-1	*Pédale de frein et de débrayage, long. totale* 314 *mm. Jusque Mars* 63. *R.p.* AZ 453-1.	2
AZ 453-1	Pédale de frein et de débrayage, long. totale 314 mm. Depuis Mars 63.	2
A 453-4	Tige de poussée du maître-cylindre, long. 88 mm. Jusque Mars 63.	1
A 453-17	Cache-poussière (caoutchouc) du maître-cylindre, diam. intér. 9,5 ×31 (R. VI). Jusque Mars 63.	1
AM 453-17	Cache-poussière de maître-cylindre, diam. int. 6,5×31 (R. VI). Depuis Mars 63.	1
A 453-25	Ressort de rappel des pédales. 10×85. Jusque Mars 63.	2
AZ 453-25	Ressort de rappel de pédale. 15×150. Depuis Mars 63.	2
A 453-30	Tube de liaison (6,35, long. 49 mm) entre raccord distributeur AV et roue AV gauche. Jusque Juin 52.	1
A 453-30a	Tube de liaison (6,35 entr'axes entre les 2 raccords 70 mm) entre raccord distributeur AV et roue AV gauche. Juin 52-Mars 63.	1
AZ 453-30a	Tube de liaison (6,35 entr'axes entre les 2 raccords : 74 mm) entre raccord distributeur AV et roue AV gauche. Depuis Mars 63.	1
A 453-31	Tube de liaison (6,35, long. 190,5 mm) entre raccord distributeur AV et roue AV droite. Jusque Juin 52.	1
A 453-31a	Tube de liaison (6,35, long. 190,5 mm), (1 raccord orientable) entre raccord distributeur AV et roue AV droite. Juin-52 Janvier 62.	1
AZ 453-31a	Tube de liaison (6,35, long. 183 mm) entre raccord distributeur AV et roue AV droite. Janvier 62-Mars 63.	1
AZ 453-31b	Tube de liaison (6,35 long. 173 mm) (1 raccord orientable) entre raccord distributeur AV et roue AV droite. Depuis Mars 63.	1
A 453-32	Tube de liaison (6,35, long. 1,98 m) entre maître-cylindre et raccord distributeur AR. Jusque Juillet 64.	1
AM 453-32a	Tube de liaison de 4,5 entre maître-cylindre et raccord distributeur AR, long. 1,776 m. Depuis Juillet 64.	1
A 453-33	Tube de liaison (6,35, long. 800 mm) entre raccord distributeur AR et vis raccord côté roue AR droite. Jusque Juillet 64.	1
AM 453-33a	Tube de liaison de 4,5 côté AR gauche à AR droit, long. 936 mm. Depuis Juillet 64. — **AZU** jusque Mars 65.	1
A 453-34	Tube de liaison 6,35 entre flexible et roue AR gauche. Jusque Juillet 64.	1
A 453-34a	Tube de liaison 6,35 entre flexible et roue AR droite. Jusque Juillet 64.	1
AZ 453-34b	Tube de liaison de 4,5 entre flexible et roue AR gauche, long. 389 mm. Depuis Juillet 64.	1
AZ 453-34c	Tube de liaison de 4,5 entre flexible et roue AR droite, long. 389 mm. Depuis Juillet 64.	1
A 453-36	*Plaquette d'étanchéité de passage de pédale (caoutchouc* 60×60 ×1). *N.F.P.*	2
AZU 453-53	Tube de liaison de 4,5 côté AR gauche à AR droit. — **AZU** depuis Mars 65.	1
A 453-57	Vis raccord de cylindre de frein AR, long. sous tête 20 mm, filetage 10 × 100. — AV et AR. Juin 52-Janvier 62.	2
AZ 453-57	Vis raccord de cylindre de frein AV et AR, long. sous-tête, 23 mm, filetage 10×100. AV et AR. Depuis Janvier 62.	4
	AV. Depuis Juillet 64.	2
A 453-58	Vis raccord du tube flexible de frein AR droit, long. sous tête 27 mm, filetage 10 × 100. Jusque Juillet 64.	1
A 453-67	Support gauche de raccord de tuyauterie de frein AR. Septembre 54 - Juillet 64.	1
A 453-67a	Support droit de raccord de tuyauterie de frein AR. Septembre 54 - Juillet 64.	1
AM 453-67	Support gauche de raccord de tuyauterie de frein AR. Depuis Juillet 64.	1
AM 453-67a	Support droit de raccord de tuyauterie de frein AR. Depuis Juillet 64.	1
AM 453-70	Raccord orientable. Juillet 64-Janvier 66.	1
AM 453-70a	Raccord orientable de distributeur de frein AR. Depuis Janvier 66.	1

NOTA : La fourniture des pièces spéciales Lockheed *est assurée directement par cette Maison ou ses représentants.*

Les numéros soulignés indiquent les pièces nouvelles ne figurant pas sur la planche.

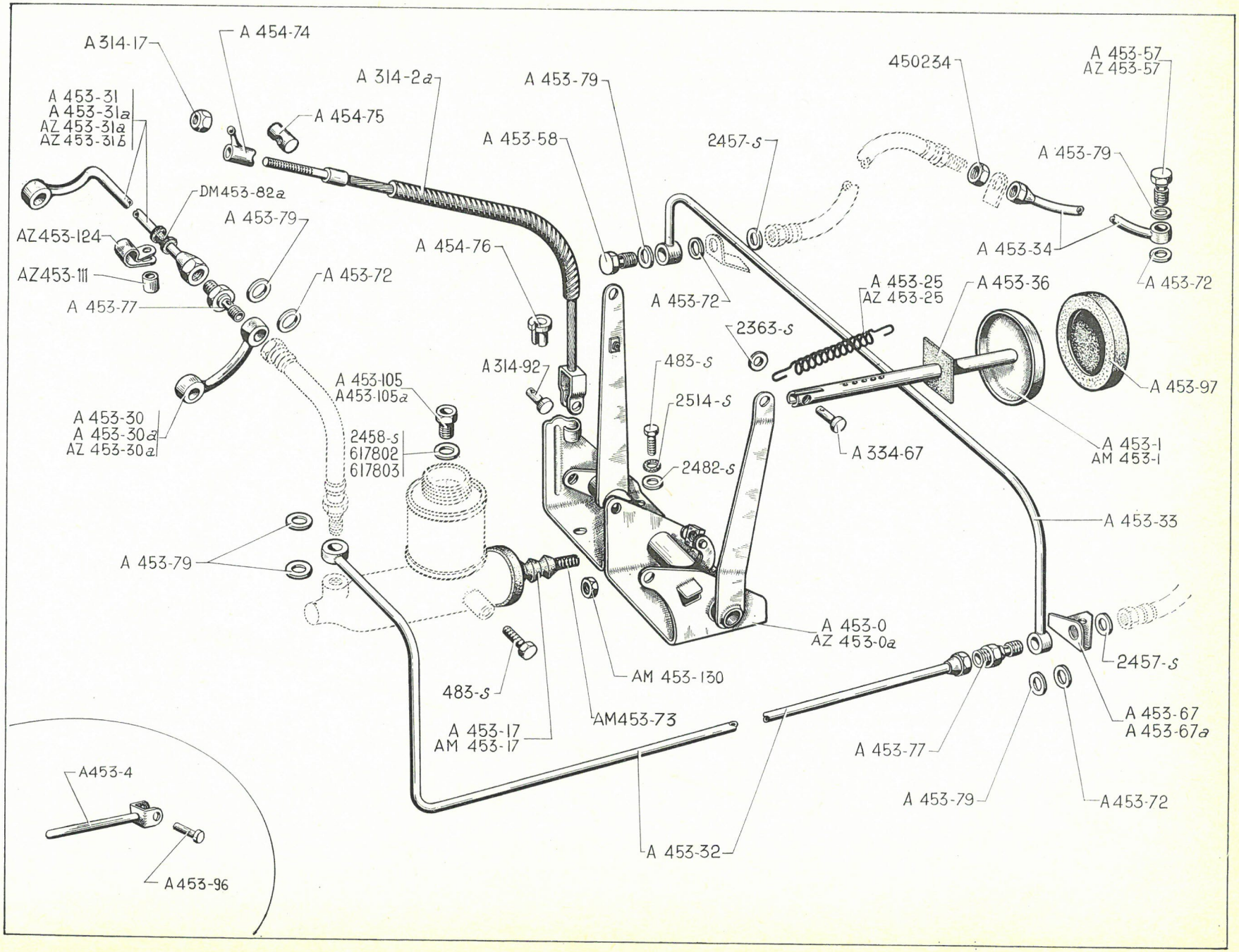
A 314-17
A 454-74
A 314-2a
A 453-79
450234
A 453-57
AZ 453-57
A 453-31
A 453-31a
AZ 453-31a
AZ 453-31b
A 454-75
A 453-58
2457-S
A 453-79
DM453-82a
A 453-79
A 454-76
A 453-34
A 453-72
AZ453-124
AZ453-111
A 453-72
A 453-77
A 453-72
A 453-25
AZ 453-25
A 453-36
2363-S
A 314-92
483-S
A 453-105
A453-105a
2514-S
A 453-97
A 453-30
A 453-30a
AZ 453-30a
2458-S
617802
617803
A 334-67
A 453-1
AM 453-1
2482-S
A 453-33
A 453-79
A 453-0
AZ 453-0a
AM 453-130
2457-S
483-S
A 453-17
AM 453-17
AM453-73
A 453-67
A 453-67a
A 453-77
A 453-79
A453-72
A 453-32
A453-4
A 453-96

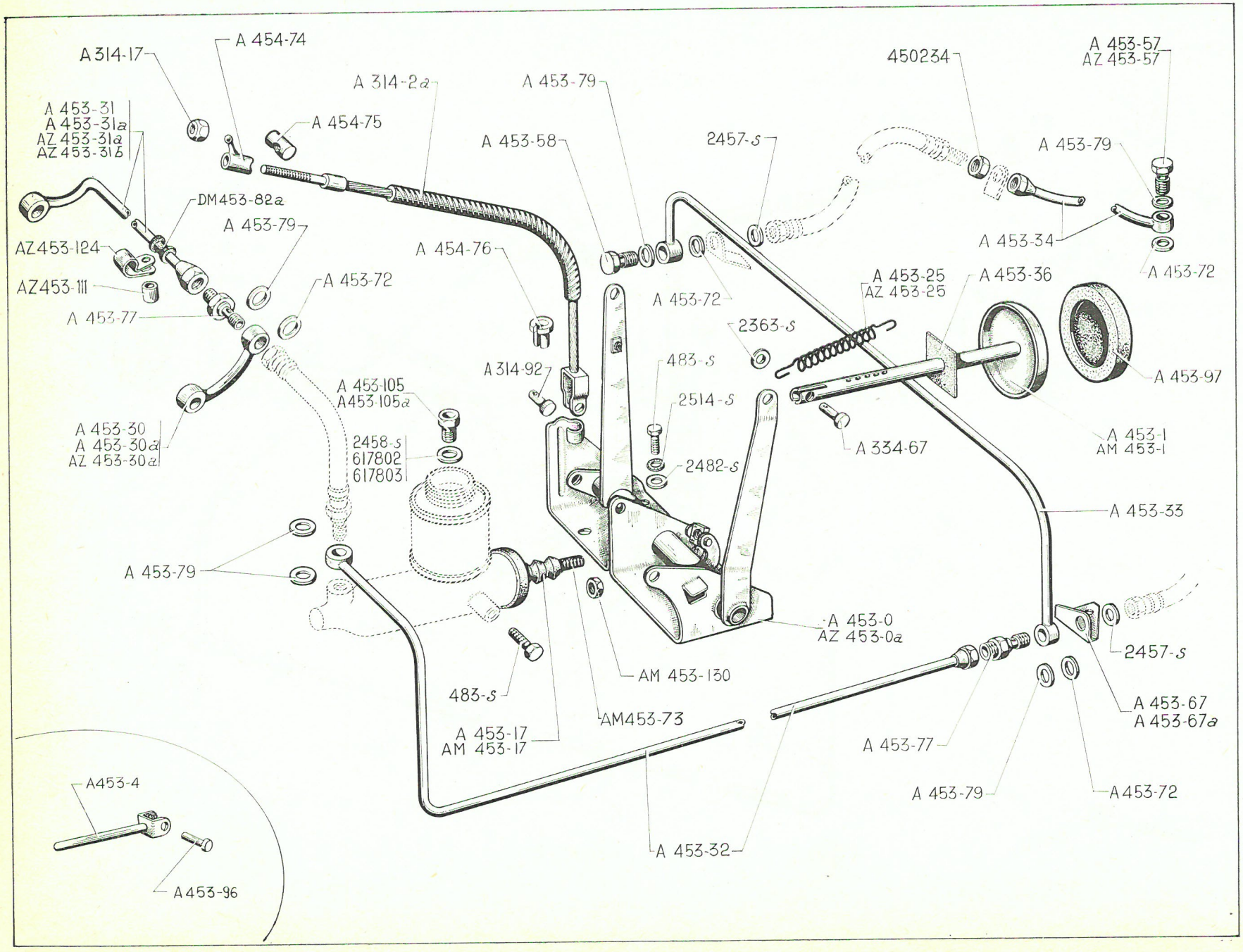
A 314-17
A 454-74
A 314-2a
A 453-79
450234
A 453-57
AZ 453-57
A 453-31
A 453-31a
AZ 453-31a
AZ 453-31b
A 454-75
A 453-58
2457-s
A 453-79
DM 453-82a
A 453-79
A 454-76
A 453-34
AZ 453-124
AZ 453-111
A 453-72
A 453-72
A 453-25
AZ 453-25
A 453-36
A 453-77
2363-s
A 453-72
A 314-92
483-s
A 453-97
A 453-105
A 453-105a
2514-s
A 453-30
A 453-30a
AZ 453-30a
2458-s
617802
617803
A 334-67
A 453-1
AM 453-1
2482-s
A 453-33
A 453-79
A 453-0
AZ 453-0a
2457-s
AM 453-130
483-s
A 453-67
A 453-67a
AM453-73
A 453-17
AM 453-17
A 453-77
A 453-79
A453-72
A453-4
A 453-96
A 453-32

NUMÉRO	DÉSIGNATION	COEFFt
A 453-72	Joint cuivre de 10,2×18 :	
	— des raccords distributeurs AV et AR. Jusque Juillet 64.	2
	AV. Depuis Juillet 64.	1
	— des vis raccord de cylindre AV et AR. Jusque Juillet 64.	4
	AV. Depuis Juillet 64.	2
	— entre maître-cylindre et flexible. Depuis Juillet 64.	1
	— de la vis de raccord du flexible de frein AR droit. Jusque Juillet 64.	1
AM 453-73	Tige de poussée de maître-cylindre, filetage 9×125, long. 97 mm (R. VI). Depuis Mars 63.	1
A 453-77	Raccord distributeur, long. 47 mm, filetage 10×100.	
	AV et AR. Jusque Juillet 64.	2
	AV. Depuis Juillet 64.	1
AM 453-77	Raccord distributeur AR, long. 45 mm, filetage 9×125. Juillet 64-Janvier 66.	1
AM 453-77a	Raccord distributeur de frein AR. Depuis Janvier 66.	1
A 453-79	Joint cuivre de 13,2×18 :	
	— de raccord de sortie sur maître-cylindre. Jusque Juillet 64.	2
	— des raccords distributeurs AV et AR. Jusque Juillet 64.	2
	AV. Depuis Juillet 64.	1
	— de vis raccord de cylindre AV et AR. Jusque Juillet 64.	4
	AV. Depuis Juillet 64.	2
	— de la vis raccord de flexible de frein AR droit. Jusque Juillet 64.	1
A 453-96	Axe de 6 mm, long. sous tête 17 mm de la tige de poussée du maître-cylindre. Jusque Mars 63.	1
A 453-97	Garniture caoutchouc des pédales, diam. intér. 46 mm (R. VI).	2
A 453-105	Vis creuse de fixat. du réservoir de fluide, long. sous tête 13,5 mm, filetage 12 × 100. Jusque Décembre 59.	1
A 453-105a	Vis creuse de fixat. du réservoir de fluide, filetage 16×150. Depuis Décembre 59.	1
AZ 453-111	Entretoise de patte d'attache du tube, diam. ext. 14 mm, diam. int. 7,5 mm, épais. 14 mm. Depuis Mars 63.	1
AZ 453-124	Patte d'attache du tube de liaison entre raccord distributeur AV et roue AV droite. Depuis Mars 63.	1
AM 453-130	Contre-écrou de 9×125 d'arrêt de tige de poussée de maître-cylindre (R.VI). Depuis Mars 63.	1
A 454-74	Écrou à oreille de 7×100 de réglage du câble de débrayage (R. VI). Jusque Février 52.	1
A 454-75	Barillet de 8,5×15×28 du câble de débrayage. Jusque Février 52.	1
A 454-76	Butée de gaine de 8,5×12×17 du câble de débrayage.	2
D 453-82	Garniture caoutchouc de raccord 4,5×6,5×11. Depuis Juillet 64.	ALD
DM 453-82	Bague de 14×19 de protection :	
	— de tube entre maître-cylindre et raccord AR.	3
	— du tube AR gauche à AR droit. Depuis Juillet 64.	2
DM 453-82a	Bague de protection du tube AV droit sur patte d'attache (R. VI).	1
483-S	Vis TH de 7×15 de fixat. :	
	— du maître-cylindre.	2
	— du pédalier.	4
	— des supports de raccord. Depuis Juillet 64.	2
2.363-S	Rondelle de 6,5×14 des axes de pédales.	2
2.417-S	Joint cuivre de 9,2×14×1,1 de raccord distributeur AR (R. VI).	
	— Juillet 64-Janvier 66.	1
	— Depuis Janvier 66.	2
2.457-S	Joint cuivre de 10,2×15×1 :	
	— du raccord distributeur AR. Jusque Janvier 66.	1
	— de la vis de raccord du flexible de frein AR D. Jusque Juillet 64.	1
2.458-S	Joint cuivre de 12,2×17 :	
	— de la vis de fixat. du réservoir de fluide. Jusque Septembre 57.	2
	— entre maître-cylindre et flexible. Depuis Juillet 64.	1
2.482-S	Rondelle plate de 7,5×16 de vis de fixat. du pédalier.	4
2.491-S	Vis TH de 7×100, haut. 7 mm de fixat., supports sur plate-forme. Depuis Juillet 64.	2
2.514-S	Rondelle crantée de 7,5×12 (R. VI) :	
	— de vis de fixat. du pédalier.	4
	— de vis de fixat. du maître-cylindre.	2
	— de vis de fixat. des supports de raccord. Depuis Juillet 64.	2
88.300	Écrou H de 14×150 de fixat. de flexible AR. Depuis Juillet 65.	4
450.234	Écrou H de 10×100 de fixat. de flexible AR. Jusque Juillet 64.	2
617.802	Joint cuivre entre réservoir et maître-cylindre 12,5 × 26 × 1,2 (R. VI). Septembre 57-Décembre 59.	1
617.803	Joint cuivre entre réservoir et maître-cylindre 16,5 × 26 × 1,2 (R. VI). Depuis Décembre 59.	1
619.799	Agrafe « Raymond » de fixat. tubes AR sur plate-forme (R. VI). Depuis Juillet 64.	2
619.825	Agrafe « Raymond » de fixat. tube du maître-cylindre à raccord AR sur plate-forme-(R. VI). Depuis Juillet 64.	3

NOTA : La fourniture des pièces spéciales Lockheed *est assurée directement par cette Maison ou ses représentants.*

Les numéros soulignés indiquent les pièces nouvelles ne figurant pas sur la planche.

NUMÉRO	DÉSIGNATION	COEFF.	NUMÉRO	DÉSIGNATION	COEFF.	NUMÉRO	DÉSIGNATION	COEFF.
	MAITRE-CYLINDRE		AZ 453-10	Coupelle principale de maître-cylindre (R. VI).	1	AZ 453-13	Coupelle secondaire de maître-cylindre (R. VI).	1
	Fourniture Lockheed (1re possibilité, voir nota)		AZ 453-12	Piston complet de maître-cylindre (R. VI).	1	AZ 453-15	Jonc d'arrêt de piston de maître-cylindre (R. VI).	1
	Fourniture Stop (2e possibilité) Depuis Juillet 65							
AZ 453-03	Maître-cylindre complet (R. VI).	1						
AZ 453-026	Soupape avec ressort de maître-cylindre (R. VI).	1						

NOTA. — *La fourniture des pièces spéciales* Lockheed *est assurée directement par cette Maison ou ses représentants.*

Les numéros soulignés indiquent les pièces nouvelles ne figurant pas sur la planche.

NUMÉRO	DÉSIGNATION	COEFFt
A 454-1	Câble de frein à main, long. totale 378 mm (R. VI). Jusque Juin 52.	2
AZ 454-1	Câble de frein à main, long. totale 406 mm (R. VI). Depuis Juin 52.	2
A 454-3	Tirette de frein à main, long. de la rondelle de butée à l'axe 427 mm, diam. du corps 12 mm. Jusque Septembre 54.	2
A 454-3a	Tirette de frein à main, diam. du corps 13 mm. Depuis Septembre 54.	1
A 454-4	*Levier intermédiaire de frein à main, long. de l'axe* 190 *mm. Jusque Octobre* 63. *R. p.* AZ 454-4, *d.e.o.:* 1-AM 454-9.	1
AZ 454-4	Levier intermédiaire de frein à main, long. de l'axe 190 mm. Depuis Octobre 63.	1
A 454-9	Ressort de rappel de frein à main, diam. 12 mm. Jusque Septembre 54.	1
A 454-9a	Ressort de rappel de frein à main, diam. 15 mm. Long. 82 mm. Septembre 54-Octobre 63.	1
AM 454-9	Ressort de rappel de frein à main, diam. 15 mm. Long. 70 mm. Depuis Octobre 63.	1
A 454-17	Cliquet de tirette de frein, larg. 10 mm. Depuis Septembre 54.	1
A 454-74	Écrou à oreille de 7 × 100 de réglage de câble de frein (R VI).	2
A 454-75	Barillet de 8,5 × 15 × 28 de câble de frein.	2
A 454-76	Butée de 8,5 × 12 × 17 de gaine de câble de frein.	2
A 454-84	Ressort cliquet de tirette de frein, larg. 11 mm. Jusque Septembre 54.	1
A 454-84a	Ressort du cliquet de tirette de frein, larg. 14 mm. Depuis Septembre 54.	1
AZ 454-140	Platine de maintien de manchon d'étanchéité de frein à main. Depuis Mars 63.	1
AZ 454-159	Bague de coulissement de frein à main (19×13,3×3) (R. VI). Depuis Mars 63.	1
AZ 454-160	Manchon nu d'étanchéité de frein à main. (R. VI). Depuis Mars 63.	1
124-S-30	Vis TR à pointe de 5×12,5 de fixation de la platine.	2
2.312-S	Rondelle plate de 5,5×9 sous vis de fixation de la platine.	2

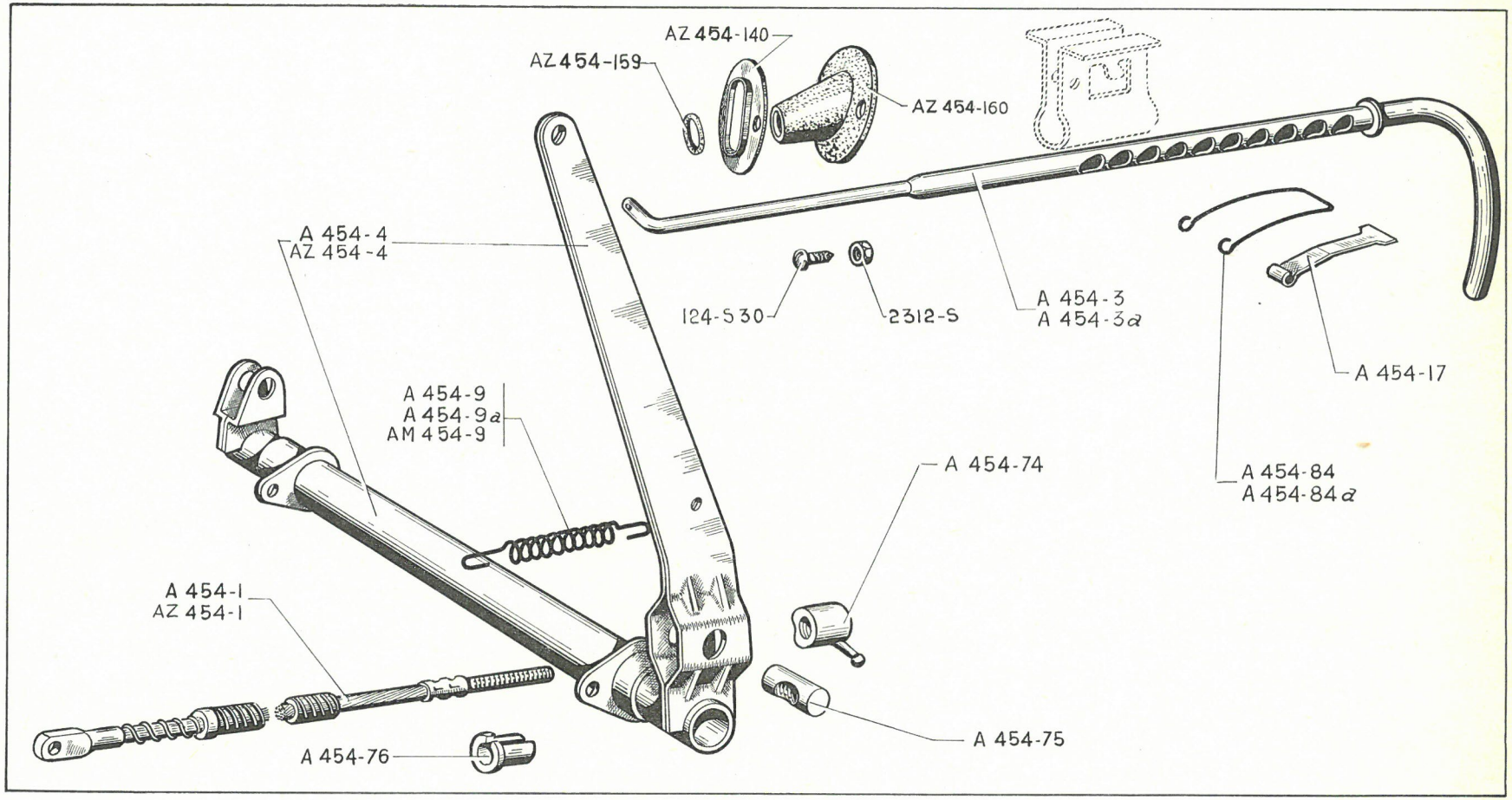
AZ 454-140
AZ 454-159
AZ 454-160
A 454-4
AZ 454-4
124-S 30
2312-S
A 454-3
A 454-3a
A 454-17
A 454-9
A 454-9a
AM 454-9
A 454-74
A 454-84
A 454-84a
A 454-1
AZ 454-1
A 454-76
A 454-75

NUMÉRO	DÉSIGNATION	COEFF^t
	Câbleries (avec fiche de 2,5) A, AU Jusque Janvier 55	
A 511-4	*Câblerie AR.* **A.** *N.F.P.*	1
AU 511-4	*Câblerie AR. N.F.P.*	1
A 511-6	Câblerie des phares.	1
A 511-6a	*Câblerie des phares.* **PO.** *N.F.P.*	1
A 511-9	Câblerie AV (régulateur fixé à gauche sur tablier). Jusque Avril 54.	1
A 511-9a	Câblerie AV (régulateur fixé à droite sur tablier). Avril 54-Juillet 54.	1
A 511-9b	*Câblerie AV (régulateur fixé à gauche sur tablier).* **PO.** *Jusque Avril 54. N.F.P.*	1
A 511-9c	*Câblerie AV (régulateur fixé à droite sur tablier).* **PO.** *Avril 54-Juillet 54. N.F.P.*	1
A 511-9d	Câblerie AV (montage bobine à isolant souple). Juillet 54-Janvier 55.	1
A 511-9e	*Câblerie AV (montage bobine à isolant souple).* **PO.** *Juillet 54-Janvier 55. N.F.P.*	1

NUMÉRO	DÉSIGNATION	COEFF^t
	Câbleries (avec fiche de 2,5) A, AZ, AZU Jusque Avril 55	
AZ 511-4	*Câblerie lanterne AR.* **A, AZ.** *N.F.P.*	1
AZU 511-4	*Câblerie lanterne AR. Jusque Janvier 55. N.F.P.*	1
AZU 511-4a	*Câblerie lanterne AR et Feux. Depuis Janvier 55. N.F.P.*	1
A 511-6	Câblerie des phares.	1
A 511-6a	Câblerie des phares. **PO.**	1
AZ 511-9	Câblerie AV (montage avec une câblerie pour feux indicateurs D et G). **AZ, AZU.** Jusque Janvier 55.	1
AZ 511-9a	Câblerie AV (montage avec une câblerie pour feux indicateurs D et G). **AZ, AZU, PO.** Jusque Janvier 55.	1
AZ 511-9b	Câblerie AV (montage avec deux câbleries pour feux indicateurs D et G). Depuis Janvier 55.	1
AZ 511-9c	Câblerie AV (montage avec deux câbleries pour feux indicateurs D et G). **PO.** Depuis Janvier 55.	1
AZ 511-14	*Câblerie D et G des feux indicateurs.* **AZ.** *Jusque Janvier 55. N.F.P.*	1

NUMÉRO	DÉSIGNATION	COEFF^t
AZ 511-14b	*Câblerie gauche de feu indicateur.* **A, AZ.** *Depuis Janvier 55. N.F.P.*	1
AZ 511-14c	*Câblerie droite de feu indicateur.* **A, AZ.** *Depuis Janvier 55. N.F.P.*	1
AZU 511-14	*Câblerie D et G des feux indicateurs. Jusque Janvier 55. N.F.P.*	1
AZU 511-14b	*Câblerie gauche de feu indicateur. Depuis Janvier 55. N.F.P.*	1
AZU 511-14c	*Câblerie droite de feu indicateur. Depuis Janvier 55. N.F.P.*	1
AZ 511-15	*Câblerie AR.* **A, AZ.** *N.F.P.*	1
AZU 511-15b	*Câblerie AR. N.F.P.*	1
	Câbleries (avec fiche de 4 mm) AZ. Avril 55 - Septembre 62 AZL Novembre 56 Septembre 62	
AZ 511-4	*Câblerie lanterne AR.* **AZ.** *Jusque Janvier 56. N.F.P.*	1
AZ 511-6b	Câblerie des phares.	1
AZ 511-6c	Câblerie des phares. **PO.**	1
AZ 511-9f	Câblerie AV (montage d'un 2e avertisseur, côté gauche). **AZ.** Jusque Novembre 56.	1
AZ 511-9g	Câblerie AV (montage d'un 2e avertisseur, côté gauche). **PO. AZ.** Jusque Novembre 56.	1

NUMÉRO	DÉSIGNATION	COEFF[1]
AZ 511-9h	Câblerie AV (montage du commutateur des feux de direction au centre de la planche de bord). **AZ.** Depuis Novembre 56. **AZL.** Jusque Mai 59.	1
AZ 511-9i	Câblerie AV (montage du commutateur des feux de direction au centre de la planche de bord). **PO.** **AZ.** Depuis Novembre 56. **AZL.** Jusque Mai 59.	1
AZ 511-9j	Câblerie AV (montage nouveau chauffage) **AZL.** Mai 59-Novembre 60.	1
AZ 511-9k	Câblerie AV (montage nouveau chauffage). **PO.** **AZL.** Mai 59-Novembre 60.	1
AZ 511-9l	Câblerie AV (montage bobine en bakélite). Depuis Novembre 60.	1
AZ 511-9m	Câblerie AV (montage bobine en bakélite). **PO.** Depuis Novembre 60.	1
AZ 511-14f	*Câblerie gauche de feu indicateur.* **AZ.** *Jusque Novembre* 56. *N.F.P.*	1
AZ 511-14g	*Câblerie droite de feu indicateur.* **AZ.** *Jusque Novembre* 56. *N.F.P.*	1
AZ 511-14l	Câblerie gauche de feu indicateur (commutateur au centre de la planche de bord). **AZ.** Depuis Novembre 56. **AZL.**	1
AZ 511-14n	Câblerie droite de feu indicateur (commutateur au centre de la planche de bord). **AZ.** Depuis Novembre 56. **AZL.**	1
AZ 511-15b	*Câblerie AR.* **AZ.** *Jusque Janvier* 56. *N.F.P.*	1
AZ 511-15d	Câblerie AR (fil sans cosse) fixat. sur lanterne AR par pince. **AZ.** Depuis Janvier 56. **AZL.**	1
AZ 511-18	Câblerie du commutateur des feux de direction (montage au centre de la planche de bord). **AZ.** Depuis Novembre 56. **AZL.**	1
	AZL Septembre 62-Juin 65	
AZ 511-3a	Câblerie AR droite.	1
AZ 511-3d	Câblerie AR gauche.	1
AZU 511-6	Câblerie des phares.	1
AZ 511-9p	*Câblerie AV. Jusque Mars* 63. *R. p.* AZ 511-9s, *d. e. o.:* 1-AZ 511-53d.	1
AZ 511-9s	Câblerie AV. Depuis Mars 63.	1
AZ 511-53b	Câblerie du commutateur de feu de direction. Jusque Mars 63.	1
AZ 511-53d	Câblerie du commutateur des feux de direction. Mars 63-Février 64.	1
	AZL - AZAM Depuis Juin 65 (Feux de position dans les phares et lanternes AR)	
AZ 511-3e	Câblerie AR gauche. Jusque Septembre 65.	1
AZ 511-3f	Câblerie AR droite. Jusque Septembre 65.	1
AZ 511-3g	Câblerie AR droite. Depuis Septembre 65.	1
AZ 511-3h	Câblerie AR gauche. Depuis Septembre 65.	1
AK 511-6a	Câblerie des phares (12 volts). **PAYS FROIDS.**	1
AZ 511-6d	Câblerie des phares.	1
AZ 511-9t	Câblerie AV.	1
AZ 511-9u	Câblerie AV (12 volts). **PAYS FROIDS.**	1
	AZL - AZAM ALLEMAGNE Depuis Avril 65	
AZ 511-3e	Câblerie AR gauche.	1
AZ 511-3f	Câblerie AR droite.	1
AZU 511-6	Câblerie des phares.	1
AZ 511-9v	Câblerie AV	1
	AZL - AZAM SUISSE - HOLLANDE Depuis Juin 65	
AZ 511-3e	Câblerie AR gauche.	1
AZ 511-3f	Câblerie AR droite.	1
AZU 511-6	Câblerie des phares.	1
AZ 511-9w	Câblerie AV. **Hollande.**	1
AZ 511-9x	Câblerie AV. **Suisse.**	1

NUMÉRO	DÉSIGNATION	COEFFt
	Câbleries (avec fiche de 4 mm) AZU Avril 55, Novembre 61	
AZU 511-4b	Câblerie lanterne AR.	1
AZ 511-6b	Câblerie des phares.	1
AZ 511-9f	Câblerie AV (montage d'un 2e avertisseur, côté gauche. Janvier 56-Mai 59.	1
AZ 511-9g	Câblerie AV (montage d'un 2e avertisseur) côté gauche. **PO.** Janvier 56-Mai 59.	1
AZ 511-9j	Câblerie AV. Mai 59-Novembre 60.	1
AZ 511-9k	Câblerie AV. **PO.** Mai 59-Novembre 60.	1
AZ 511-9l	Câblerie AV (montage bobine en bakélite). Depuis Novembre 60.	1
AZ 511-9m	Câblerie AV (montage bobine en bakélite). **PO.** Depuis Novembre 60.	1
AZU 511-14f	Câblerie gauche de feu indicateur. Jusque Mai 59.	1
AZU 511-14g	Câblerie droite de feu indicateur. Jusque Mai 59.	1
AZU 511-14l	Câblerie gauche de feu indicateur. Depuis Mai 59.	1
AZU 511-14n	Câblerie droite de feu indicateur. Depuis Mai 59.	1
AZU 511-15d	Câblerie AR.	1
AZ 511-18	Câblerie du commutateur des feux de direction (montage au centre de la planche de bord). Depuis Mai 59.	1
	AZU Novembre 61 Septembre 62	
AZU 511-3	Câblerie AR gauche.	1
AZU 511-3a	Câblerie AR droite.	1
AZU 511-6	Câblerie des phares.	1
AZU 511-9	Câblerie AV.	1
	AZU Septembre 62 - Juin 65	
AZU 511-3d	Câblerie AR gauche.	1
AZU 511-3e	Câblerie AR droite.	1
AZU 511-6	Câblerie des phares.	1
AZ 511-9p	*Câblerie AV. Jusque Mars 63. R. p.* AZ 511-9s, *d. e. o.:* 1-AZ 511-53d.	1
AZ 511-9s	Câblerie AV. Depuis Mars 63.	1
AZ 511-53b	Câblerie du commutateur de feu de direction. Jusque Mars 63.	1
AZ 511-53d	Câblerie du commutateur des feux, de direction. Mars 63-Octobre 63.	1
	AZU. Depuis Juin 65 (Feux de position dans les phares et feux AR)	
AZU 511-3f	Câblerie AR gauche.	1
AZU 511-3g	Câblerie AR droite	1
AZ 511-6d	Câblerie des phares.	1
AZ 511-9t	Câblerie AV	1

NUMÉRO	DÉSIGNATION	COEFF.
	Câbles de batterie	
	AZU. Jusque Novembre 61	
	AZ - AZL	
	Jusque Septembre 62	
A 511-5	Câble positif à démarreur, long. 770 mm. Jusque Septembre 54.	1
A 511-5a	Câble positif à démarreur, long. 930 mm. Depuis Septembre 54.	1
A 511-8	Câble négatif à masse, long. 600 mm. Remplace long. 725 mm, au montage, inverser la batterie.	1
	Câbles de batterie	
	AZU. Novembre 61	
	Septembre 62	
AZU 511-5	**Câble** *de batterie positif à démarreur, long.* 0,600 *m. R.p.* AZ 511-5a.	1
AZU 511-8b	**Câble** de batterie négatif à masse, long. 0,580 m.	1
	AZL-AZU	
	Depuis Septembre 62	
AZ 511-5	**Câble** *de batterie positif à démarreur, long.* 0,690 *m. Jusque Mars* 64. *R.p.* AZ 511-5a.	1
AZ 511-5a	**Câble** de batterie positif à démarreur, long. 0,690 m. Depuis Mars 64.	1
AZU 511-8b	**Câble** de batterie négatif à masse, long. 0,580 m.	1
	AZL - AZAM	
	Pays froids	
AZ 511-5b	**Câble** positif à démarreur, long. 0,690 m.	1
AZ 511-8	**Câble** négatif à masse, long. 0,670 m.	1

NUMÉRO	DÉSIGNATION	COEFF.
	Câble au mètre (R. VI)	
3.732	**Câble** de 20/10.	ALD
3.733	**Câble** de 12/10.	ALD
921.552	**Câble** de 40 mm² de batterie.	ALD
	Fusible 12 volts	
	AZL - AZAM	
	Pays froids	
DM 523-4	**Fusible** 30 ampères (R. VI).	4
DW 523-6	**Support** de fusible (80×68×28) (R. VI).	1
DM 523-99	**Semelle** caoutchouc sous support (80×68×2) (R. VI).	1
	Équipement électrique	
	CLASSEMENT ALPHABÉTIQUE	
A 512-5b	**Bague** caoutchouc de 3,5×6,5×20 de fiche femelle (R. VI). **AZ, AZU.** Depuis Avril 55.	ALD
722.592	**Collier** de batterie positif AXO avec vis, pour câble de 40 mm² (R. VI). Jusque Juin 51.	1
722.593	**Collier** de batterie négatif AXO avec vis, pour câble de 40 mm². (R. VI). Jusque Juin 51.	1
711.472	**Cosse** pour câble de batterie de 40 mm² (1 trou de 8,5 mm)	2
	Cosse de câblerie (R. VI).	ALD
614.540	— de 3,25 mm.	
614.541	— de 4,5 mm.	
614.542	— de 5,5 mm.	
614.543	— de 6,25 mm.	
614.544	— de 8,5 mm.	
A 512-1	**Embout** *de fiche femelle de* 2,5 *de câblerie AV. Jusque Novembre* 60. *N.F.P.*	ALD

NUMÉRO	DÉSIGNATION	COEFF.
A 512-2	**Embout** *de fiche mâle de* 2,5 : — *de câblerie AR.* — *de câblerie des phares. Jusque Avril* 55. *N.F.P.*	ALD ALD
A 512-3	**Fiche** femelle de 2,5 de câblerie AV. Jusque Novembre 60.	ALD
A 512-3a	**Fiche** femelle de 2,5 un bout fileté à 4×75, long. totale 38 mm (spéciale pour montage de la bobine à isolant souple sur barre de phare aplatie). **A, AU.**	2
A 512-3b	**Fiche** femelle de 4 mm (R. VI). **AZ, AZU.** Depuis Avril 55.	ALD
A 512-4	**Fiche** mâle de 2,5 : — de câblerie AR. — de câblerie des phares. Jusque Avril 55.	ALD ALD
A 512-4a	**Fiche** mâle de 4 mm (R. VI). **AZ, AZU.** Depuis Avril 55.	ALD
H 512-98	**Gouttière** de protection de câblerie des feux indicateurs, à l'intérieur de la caisse, long. 550 mm. **AZU.** Jusque Février 66.	2
AZU 512-98a	**Gouttière** (plastique) de protection de câblerie des feux indicateurs à l'intérieur de la caisse, long. 0,425 m. **AZU.** Depuis Février 66.	2
1.061-S	**Œillet** caoutchouc de 8×18×4 (trou de 12 mm).	6
1.062-S	**Œillet** caoutchouc de 12×21×5 (trou de 16 mm).	1
1.064-S	**Œillet** caoutchouc de 16×32×7 (trou de 25 mm).	1
1.065-S	**Œillet** caoutchouc de 22×38×8 (trou de 30 mm).	2
DM 512-86a	**Plaquette** isolante (carton pressspahn) sous patte de fixat. de câblerie (R. VI).	ALD
A 512-5	**Ressort** de fiche femelle de câblerie AV.	4
722.429	**Rondelle** feutre de 16×40×3 de borne de batterie. (R. VI).	2

NUMÉRO	DÉSIGNATION	COEFFt
	Jusque Septembre 62	
	BATTERIES D'ACCUS	
	S'adresser directement aux maisons **TUDOR, TEM, FULMEN, DININ** ou à leurs représentants officiels.	
A 212-14	Commutateur d'allumage, sans barillet, sur planche de bord, trous taraudés à 5×75 (R. VI). Juillet 55-Juillet 62. **AZU.** Jusque Novembre 61.	1
AM 212-14a	Commutateur d'allumage sans barillet sur planche de bord (R. VI). **AZU.** Novembre 61-Juillet 62.	2
AZU 212-14	Commutateur d'allumage sans barillet fixat. par collerette filetée (R. VI). Depuis Juillet 62.	1
A 521-01a	Tableau de bord nu, peint (montage de l'interrupteur de feux de position), entr'axe de fixat. supérieure 124 mm, inférieure 98 mm. **AZU.** Jusque Novembre 61. **AZ, AZL.** Jusque Juillet 62.	1
AZU 521-01	Tableau de bord nu, peint, trou central pour voyant témoin de charge, entr'axe de fixat. supérieure 124 mm, inférieure 98 mm. **AZU.** Novembre 61-Juillet 62.	1
AZ 521-06j	Compteur E.D. (Véglia) éclairé, gradué à 100 km avec douille (sans lampe) (R. VI). Remplace compteur non éclairé.	1
AZ 521-06k	Compteur Jaeger éclairé gradué à 100 km avec douille (sans lampe) (R. VI). Remplace compteur non éclairé.	1
AZ 521-06n	Compteur O.S. éclairé, gradué à 100 km avec douille (sans lampe) (R. VI).	1
AW 521-3	Flexible de compteur, long. 0,725 m (R. VI). **AZU. EDF.**	1
A 521-5	Indicateur de charge et de dé charge (R. VI). **AZU.** Jusque Novembre 61.	1
AZ 521-7	*Douille avec fil et fiche de* 2,5, *du compteur Jaeger. Jusque Avril* 55. *N.F.P.*	1
AZ 521-7a	*Douille avec fil et fiche de* 2,5, *du compteur ED. Jusque Avril* 55. *N.F.P.*	1
AZ 521-7b	Douille avec fil et fiche de 4 mm, du compteur Jaeger (R. VI). Depuis Avril 55.	1
AZ 521-7c	Douille avec fil et fiche de 4 mm du compteur E.D. (R. VI). Depuis Avril 55.	1
AZ 521-7d	Douille avec fil et fiche de 4 mm du compteur O.S. (R. VI). Depuis Juillet 56.	1
A 521-91a	Écrou moleté de blocage du compteur sur carter, filetage 16×150 (R. VI).	1
AK 521-99	Tableau de bord nu. **AZU. EDF.**	1
AZ 521-99b	Tableau de bord nu, entr'axe de fixat. supérieure 132 mm, inférieure 102 mm. **AZL.** Depuis Juillet 62.	1
AZU 521-99a	Tableau de bord nu, entr'axe de fixat. supérieure 132 mm, inférieure 102 mm. **AZU.** Depuis Juillet 62.	1
AZ 522-02	Commutateur d'éclairage et d'avertisseur (R. VI).	1
AZ 522-05	Commutateur à minuterie « Scintex » (CTXMC2) des feux indicateurs de direction (R. VI). **A, AZ, AZU.**	1
AZ 522-05a	Commutateur « CARTIER » des feux indicateurs de direction (R. VI). **AZL.** **AZU.** Depuis Mai 57.	1
A 522-9	Interrupteur de feu de position (R. VI).	1
AZ 522-98a	Support du commutateur des feux de direction au centre de la planche de bord. **AZ, AZL.** Depuis Novembre 56. Remplace modèle précédent.	1
A 525-1	Tirette de démarreur, long. 930 mm (R. VI).	1
A 525-2	Tirette de starter, long. 1,080 m, diamètre du fil 1 mm (R. VI). Depuis Décembre 54.	1
A 525-95a	Barillet serre-câble de tirette de démarreur (R. VI).	1
A 525-96a	Vis tête cylindrique du barillet serre-câble (R. VI). Depuis Mai 57.	1
A 531-87	Tirant de serrage de la batterie, filetage 5×75, long. 200 mm.	2
A 531-91a	Support de la batterie, sans tirant. Depuis Septembre 54. Remplace modèle précédent.	1
A 531-94a	Barrette nue de serrage de la batterie, long. totale 195 mm.	1

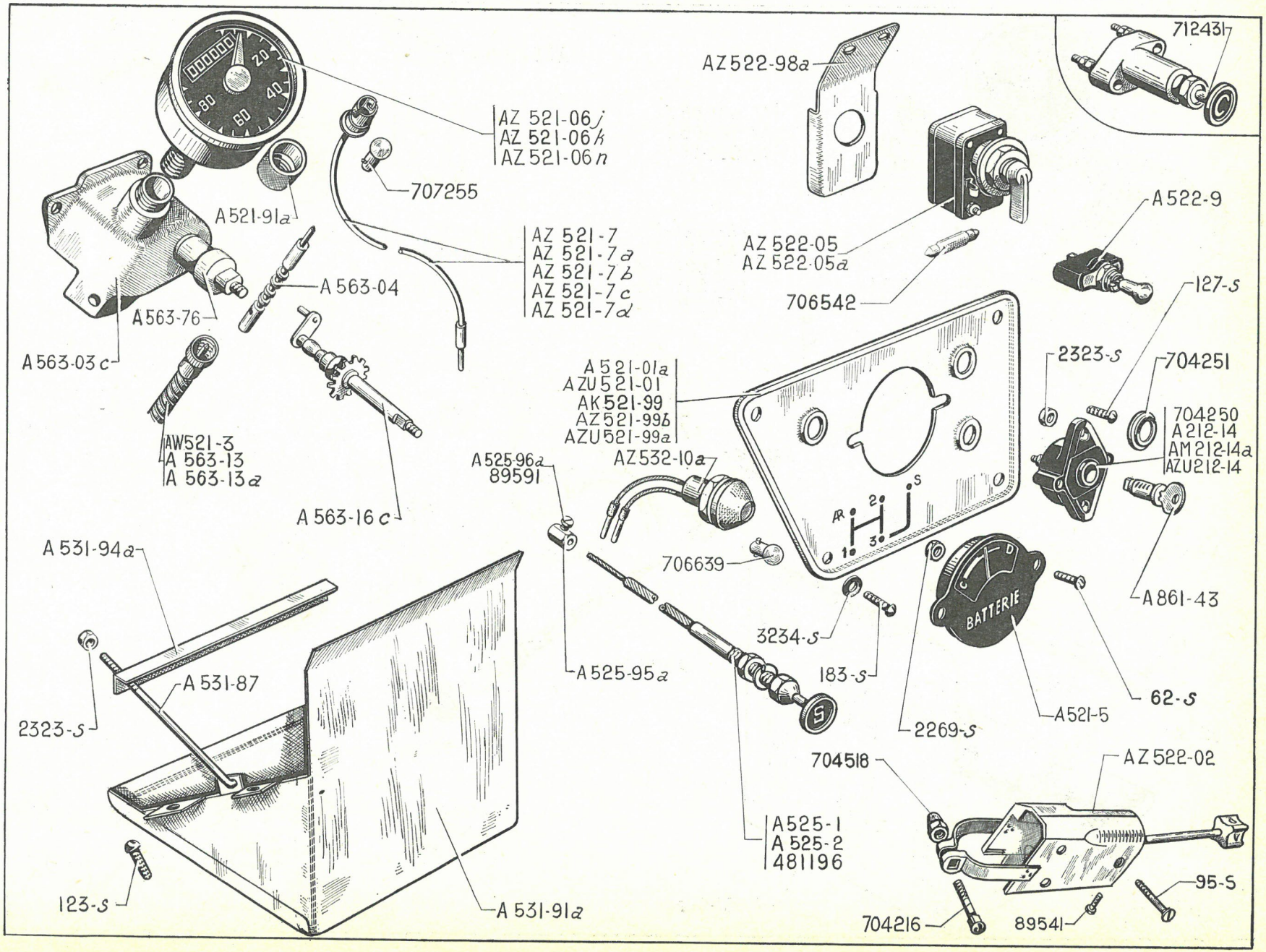
AZ 521-06 j
AZ 521-06 k
AZ 521-06 n
707255
A 521-91 a
AZ 521-7
AZ 521-7 a
AZ 521-7 b
AZ 521-7 c
AZ 521-7 d
A 563-04
A 563-76
A 563-03 c
AW 521-3
A 563-13
A 563-13 a
A 563-16 c
AZ 522-98 a
AZ 522-05
AZ 522-05 a
706542
712431
A 522-9
127-S
2323-S
704251
704250
A 212-14
AM 212-14 a
AZU 212-14
A 521-01 a
AZU 521-01
AK 521-99
AZ 521-99 b
AZU 521-99 a
AZ 532-10 a
A 525-96 a
89591
706639
A 525-95 a
3234-S
183-S
2269-S
BATTERIE
A 521-5
62-S
A 861-43
A 531-94 a
A 531-87
2323-S
123-S
A 531-91 a
704518
AZ 522-02
A 525-1
A 525-2
481196
704216
89541
95-S

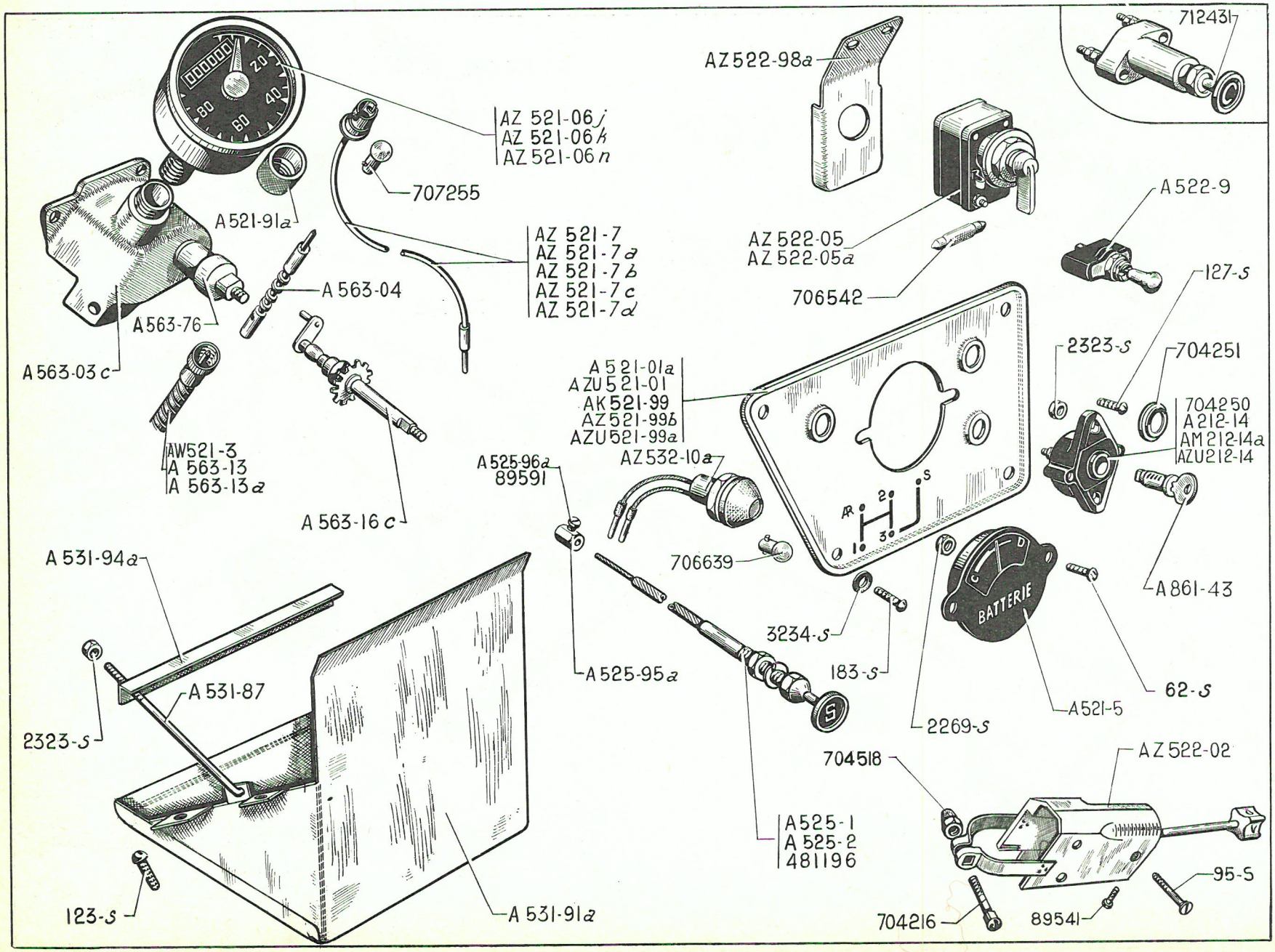
AZ 521-06 j
AZ 521-06 k
AZ 521-06 n
707255
A 521-91 a
AZ 521-7
AZ 521-7 a
AZ 521-7 b
AZ 521-7 c
AZ 521-7 d
A 563-04
A 563-76
A 563-03 c
AW 521-3
A 563-13
A 563-13 a
A 563-16 c
AZ 522-98 a
712431
AZ 522-05
AZ 522-05 a
706542
A 522-9
127-S
2323-S
704251
704250
A 212-14
AM 212-14 a
AZU 212-14
A 521-01 a
AZU 521-01
AK 521-99
AZ 521-99 b
AZU 521-99 a
AZ 532-10 a
A 525-96 a
89591
706639
A 861-43
3234-S
183-S
62-S
A 521-5
2269-S
A 525-95 a
A 531-94 a
A 531-87
2323-S
123-S
A 531-91 a
A 525-1
A 525-2
481196
704518
AZ 522-02
95-S
704216
89541
BATTERIE

NUMÉRO	DÉSIGNATION	COEFF.
AZ 532-10a	Voyant témoin de charge sur tableau de bord (sans lampe) (R. VI). **AZU.** Depuis Novembre 61.	1
A 563-03c	Carter complet de commande de compteur et d'essuie-glace, à débrayage et écrou central pour fixation de compteur. Depuis Mars 52.	1
A 563-04	Vis de commande avec lame d'entraînement du compteur fixé par un écrou central sur carter (R. VI). Depuis Mars 52.	1
A 563-13	Flexible de commande de compteur et d'essuie-glace, 2 embouts rectangulaires avec encoches pour clavetage, entr'axe 870 mm (R. VI). Jusque Mars 52.	1
A 563-13a	Flexible de commande de compteur, longueur 890 mm, un embout rectangulaire et une encoche pour clavetage côté boîte, un embout carré avec écrou côté carter (R. VI). Depuis Mars 52.	1
A 563-16c	Arbre avec roue de commande d'essuie-glace, du carter avec compteur fixé par un écrou central (R. VI). Depuis Mars 52.	1
A 563-76	Manchon entre bouton et carter d'essuie-glace (R. VI).	1
861-43	Barillet du commutateur (R. VI).	1
62-S	Vis TR de 4×7,5 de fixat. de l'indicateur.	2
95-S	Vis TF de 4×40 d'assemblage du commutateur.	4
123-S	Vis TR de 5×10 de fixat. du support de batterie sur tablier.	4
127-S	Vis TR de 5 × 20 de fixat. du commutateur à barillet.	2
183-S	Vis TFB de 5 × 10 de fixat. du tableau.	4
2.269-S	Écrou H de 4×75 de fixat. de l'indicateur sur tableau.	2
2.323-S	Écrou H de 5×75 de fixat. : — du commutateur à barillet sur planche de bord,	2
	— de serrage de barrette.	2
3.234-S	Rondelle cuvette de 6 mm de vis de fixat. de tableau (R. VI).	4
89.541	Vis TR à pointe de 4×9 de connexion des fils de commutateur.	7
89.591	Vis TC de 4 × 8 du barillet serre-câble. Jusque Mai 57.	1
481.196	Tirette de starter, long. 1,080 m diam. du fil 1,3 (R. VI). Jusque Décembre 54.	1
704.216	Vis TR de 5×30 de fixat. du commutateur sur tube de direction (R. VI).	1
704.250	Commutateur d'allumage, sans barillet, sur planche de bord (R. VI). Décembre 50-Juillet 55.	1
704.251	Jonc de commutateur (R. VI). Depuis Décembre 50.	1
704.518	Écrou de 5×90 de la vis de serrage du commutateur sur tube de direction (R. VI).	1
706.542	Lampe 6 volts 2,7 watts, 2 pointes du commutateur Scintex (R. VI) **A, AZ, AZU.**	1
706.639	Lampe 12 volts, 1,5 watt de voyant de charge (R. VI). **AZU.** Novembre 61-Mai 62.	1
707.255	Lampe 6 volts, 1,5 watt, ballon de 11 mm du compteur éclairé (R. VI). **A, AZ, AZU.**	1
	— de voyant de charge **AZU.** Depuis Mai 62.	1
712.431	Commutateur d'allumage sur tableau (R. VI). **A, AU.** Jusque Décembre 50.	1

CLASSEMENT ALPHABÉTIQUE

AZU P et T

Mars 62-Septembre 62

AZU 531-10	Coupe-circuit de batterie (R. VI).	1
AZU 531-81	Pontet de fixat de coupe-circuit.	1
AZU 526-40	Support de compteur, avec écrou soudé.	1
AZU 525-4	Tirette coupe-circuit de batterie, long. 900 mm (bouton marqué B) (R. VI).	1
483-S	Vis TH de 7×15 de fixat. supér. du support de compteur.	2
131-S	Vis TR de 5×30 de fixat. inférieur du support de compteur.	2

NUMÉRO	DÉSIGNATION	COEFF.
	Depuis Septembre 62	
	BATTERIE D'ACCUS	
	S'adresser directement aux maisons : Tudor, Tem, Fulmen, Dinin, Steco ou à leurs représentants officiels.	
AZU 212-14	Commutateur d'allumage, sans barillet (R. VI).	1
AZ 521-01	Support de tableau. Jusque Juin 65.	1
AZ 521-01b	Support de tableau. Depuis Juin 65.	1
AZ 521-02a	Tableau de bord E.D. (Véglia) gradué en km (R. VI). **Sauf AZU.** — Jusque Mars 63. — Novembre 64-Janvier 65.	1
AZ 521-02b	Tableau de bord Jaeger gradué en km (R. VI). Depuis Novembre 64.	1
AZ 521-02g	Tableau de bord E.D. (Véglia) gradué en km (R. VI). **Sauf AZU.** Mars 63-Novembre 64.	1
AZ 521-02h	*Tableau de bord Jaeger gradué en km* (R. VI). *Jusque Novembre* 64. *R.p.* AZ 521-02b.	1
AZ 521-02t	Tableau de bord OS gradué à 100 km (R. VI). Juillet 63-Mars 66.	1
AZ 521-02v	Tableau de bord OS gradué à 100 km (R. VI). Depuis Mars 66.	1
AZ 521-3a	Flexible de compteur E.D. (Véglia), long. 0,750 m (R. VI). Jusque Janvier 65.	1
AZ 521-3b	Flexible de compteur Jaeger long. 0,750 m (R. VI).	1
AZ 521.3d	Flexible de compteur OS, long. 0,750 m (R. VI). Depuis Juillet 63.	1
AZ 521-20	Semelle de fixat. de tableau sur support (R. VI).	1
AZ 521-96	Bague caoutchouc de 9 × 21 × 30 fendue de protection de flexible de compteur.	1
AZ 522-02	Commutateur d'éclairage et d'avertisseur (R. VI).	1
AZ 522-05	Commutateur Scintex (CTXMC 2) des feux indicateurs de direction (R. VI). **AZU.** Jusque Octobre 63. **AZL.** Jusque Février 64.	1
AZ 522-05a	Commutateur Cartier des feux indicateurs de direction (R. VI). **AZU.** Jusque Octobre 63. **AZL.** Jusque Février 64.	1
AZ 522-05d	Commutateur Gelbon des feux indicateurs de direction, sur tube de direction (R. VI). **AZAM.** Depuis Mars 63. **AZU.** Depuis Octobre 63. **AZL.** Depuis Février 64.	1
AZ 522-05e	Commutateur Gelbon des feux indicateurs de direction (R. VI). **ALLEMAGNE.** Janvier 64-Avril 65.	1
AZ 522-9a	Commutateur de feu de stationnement (R. VI). Jusque Juin 65.	1
AZ 522-9b	Commutateur des feux de position dans les phares et feux AR (R. VI). Depuis Juin 65.	1
AZ 522-10a	Commutateur d'essuie-glace (R. VI).	1
AZ 522-98b	Support de commutateur de feu de direction. **AZU.** Jusque Octobre 63. **AZL.** Jusque Février 64.	1
AZ 525-1a	Tirette de démarreur, long. 0,800 m (R. VI).	1
A 525-2	Tirette de starter, long. 1,080 m (R. VI).	1
AZ 525-92	Collier caoutchouc de maintien de tirette de starter sur câblerie.	1
A 525-95a	Barillet serre-câble de tirette de démarreur (R. VI).	1
A 525-96a	Vis tête cylindrique du barillet serre-câble (R. VI).	1
A 531-87	Tirant de serrage de la batterie, filetage 5 × 75, long. 200 mm.	2
A 531-91a	Support de batterie, sans tirant.	1
A 531-94a	Barrette nue de serrage de la batterie, long. totale 195 mm.	1
AZ 532-10a	Voyant témoin de charge sur support de tableau (sans lampe) (R. VI).	1
AZ 575-100a	Boîtier clignoteur 6 volts Cartier (sans patte) des feux indicateurs (R. VI). **AZAM, AZU.** Depuis Octobre 63. **AZL.** Depuis Février 64.	1
AZ 575-100b	Boîtier clignoteur 6 volts Cartier, des feux indicateurs, sans lampe (R. VI). **ALLEMAGNE.** Janvier 64-Avril 65.	1
AM 851-51	Garniture inférieure d'étanchéité du support de batterie (R. VI). Depuis Mars 63.	1
A 861-43	Barillet du commutateur d'allumage (R. VI).	1
DS 391-127	Collier caoutchouc de fixat. de boîtier clignoteur, long. 0,272 m. **AZAM, AZU.** Depuis Octobre 63. **AZL.** Depuis Février 64.	1
DM 443-64	Profilé d'étanchéité latérale et supérieure de support de batterie (R. VI). Depuis Mars 63.	3
95-S	Vis TF de 4×40 d'assemblage du commutateur.	4
123-S	Vis TR de 5 × 10 de fixat. du support de batterie sur tablier	4
205-S-30	Vis TFB à pointe de 5 × 15 de fixat. du support de tableau.	4
2.323-S	Écrou H de 5 × 75 de serrage de barrette.	2

Les numéros soulignés indiquent les pièces nouvelles ne figurant pas sur la planche.

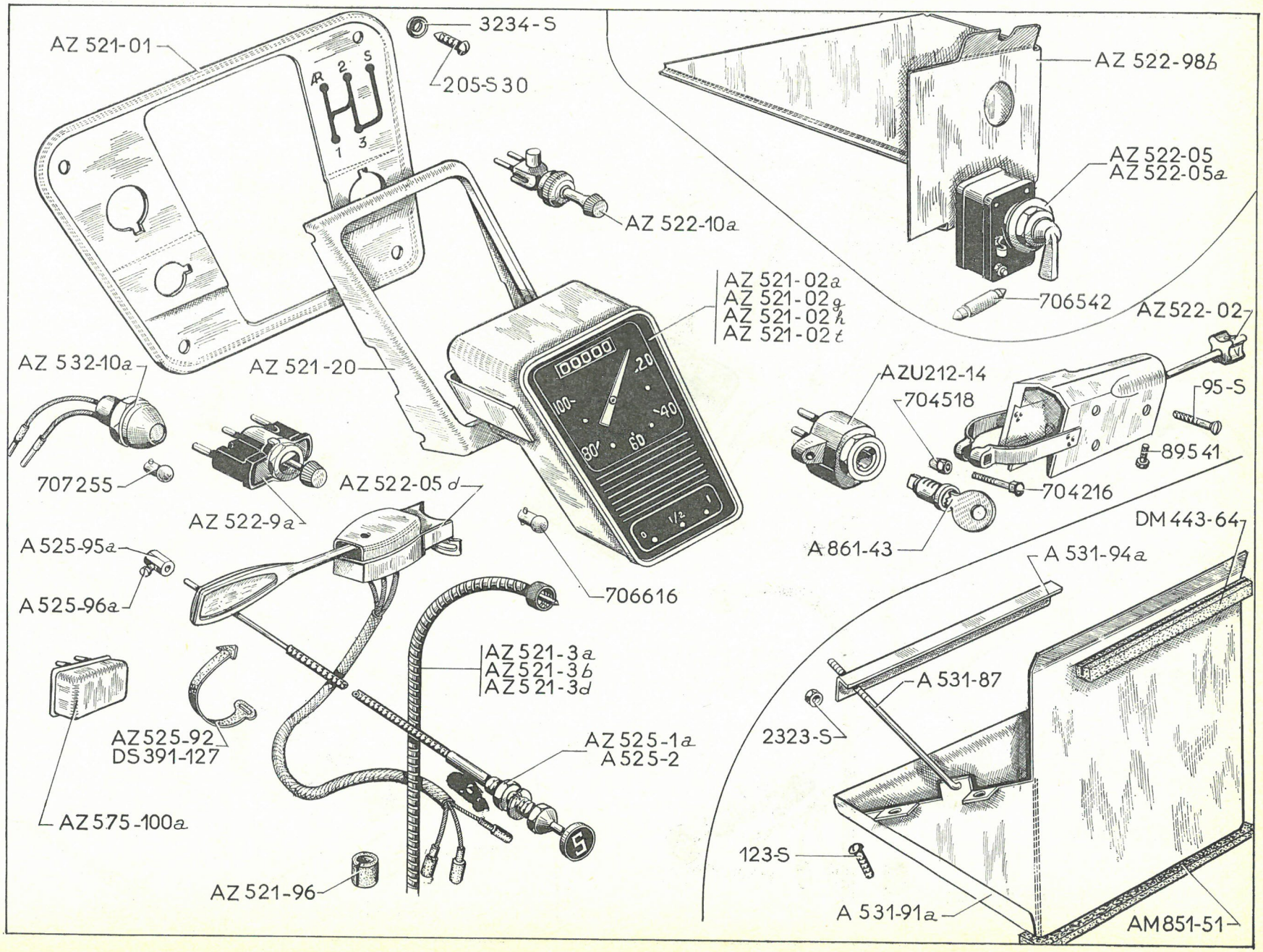
AZ 521-01
3234-S
205-S 30
AZ 522-10a
AZ 522-98b
AZ 522-05
AZ 522-05a
706542
AZ 521-02a
AZ 521-02g
AZ 521-02h
AZ 521-02t
AZ 522-02
AZ 532-10a
AZ 521-20
AZU212-14
704518
95-S
89541
704216
707255
AZ 522-9a
AZ 522-05d
A 525-95a
A 525-96a
706616
A 861-43
DM 443-64
A 531-94a
AZ 521-3a
AZ 521-3b
AZ 521-3d
A 531-87
2323-S
AZ 525-92
DS 391-127
AZ 525-1a
A 525-2
AZ 575-100a
123-S
AZ 521-96
A 531-91a
AM 851-51

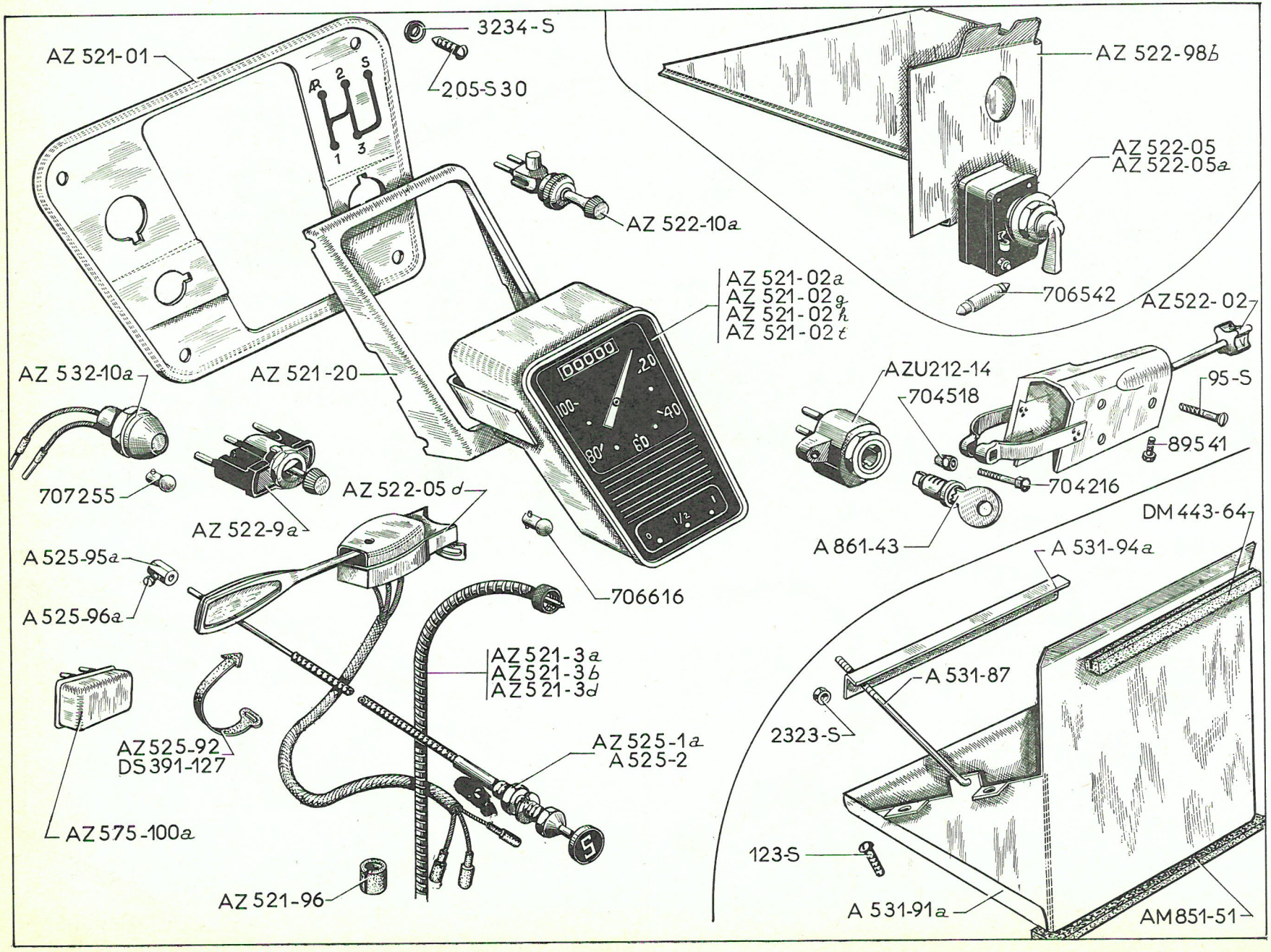
AZ 521-01
3234-S
205-S 30
AZ 522-10a
AZ 522-98b
AZ 522-05
AZ 522-05a
706542
AZ 521-02a
AZ 521-02g
AZ 521-02h
AZ 521-02t
AZ 522-02
AZ 532-10a
AZ 521-20
AZU212-14
704518
95-S
89541
707255
AZ 522-9a
AZ 522-05d
704216
A 861-43
DM 443-64
A 531-94a
A 525-95a
A 525-96a
706616
AZ 521-3a
AZ 521-3b
AZ 521-3d
A 531-87
2323-S
AZ 525-92
DS 391-127
AZ 525-1a
A 525-2
AZ 575-100a
123-S
A 531-91a
AM 851-51
AZ 521-96

NUMÉRO	DÉSIGNATION	COEFF.
3234-S	Rondelle cuvette de 6 mm de vis de fixat. de support de tableau (R. VI).	4
89-541	Vis TR à pointe de 4×9 de connexion des fils de commutateur.	7
704.216	Vis TR de 5×30 de fixat. du commutateur sur tube de direction (R. VI).	1
704.518	Écrou de 5×90 de la vis de serrage du commutateur sur tube de direction (R. VI).	1
706.542	Lampe 6 volts, 2,7 watts, 2 pointes du commutateur Scintex (R. VI). **AZU.** Jusque Octobre 63. **AZL.** Jusque Février 64.	1
706.616	Lampe 6 volts, 1,5 watt d'éclairage du tableau (R. VI)	1
707.255	Lampe 6 volts, 1,5 watt de voyant de charge (R. VI).	1
	PIÈCES SPÉCIALES AZL - AZAM ALLEMAGNE Depuis Avril 65	
	HOLLANDE - SUISSE Depuis Juin 65	
AZ 521-99d	Support de tableau. **ALLEMAGNE.**	1
AZ 522-05e	Commutateur Gelbon des feux indicateurs de direction (R. VI). **ALLEMAGNE.** **HOLLANDE.**	1
AZ 522-05g	Commutateur Gelbon des feux indicateurs de direction (R. VI). **SUISSE.**	1
AZ 541-65	Voyant Seima (bleu) des phares, sans lampe (R. VI).	1
AZ 575-98	Voyant Seima (vert) des feux indicateurs de direction, sans lampe (R. VI).	1
AZ 575-100	*Boîtier clignoteur 6 volts Hella, des feux indicateurs de direction (R. VI).* SUISSE. *N.F.P.*	1
AZ 575-100d	Boîtier clignoteur Cartier, 6 volts, des feux indicateurs de direction (R. VI). **ALLEMAGNE.** **HOLLANDE.**	1
AZ 575-104	Support du boîtier clignoteur (R. VI). **SUISSE.**	1
707.255	Lampe 6 volts, 1,5 watt des voyants (R. VI).	2

CLASSEMENT ALPHABÉTIQUE

AZU P et T
Depuis Septembre 62

AZU 531-10	**Coupe-circuit** de batterie (R. VI).	1
AZU 521-1	**Indicateur** d'essence Jaeger 6 volts, sur tableau (R. VI). Depuis Mars 63.	1
AZU 531-81	**Pontet** de fixat. de coupe-circuit.	1
AZU 526-40a	**Support** de compteur avec écrou soudé.	1
AZU 521-01b	**Tableau** de bord nu peint, entr'axe de fixat. supérieur 132 mm, inférieur 102 mm. Jusque Mars 63.	1
AZU 521-01c	**Tableau** de bord nu peint percé pour montage d'un indicateur d'essence. Mars 63-Juin 65.	1
AZU 521-01d	**Tableau** de bord nu peint, indicateur d'essence central. Depuis Juin 65.	1
AZU 525-4	**Tirette** coupe-circuit de batterie, long. 0,900 m, bouton marqué « B » (R. VI).	1
131-S	**Vis** TR de 5 × 30 de fixat. inférieure du support de compteur.	2
483-S	**Vis** TH de 7×15 de fixat. supér. du support de compteur.	2

Les numéros soulignés indiquent les pièces nouvelles ne figurant pas sur la planche.

AZL - AZAM
Pays froids
BATTERIE D'ACCUS

S'adresser directement aux maisons : Tudor, Tem, Fulmen, Dinin, Steco ou à leurs représentants officiels.

NUMÉRO	DÉSIGNATION	COEFF
AZU 212-14	Commutateur d'allumage, sans barillet (R. VI).	1
AZ 521-01b	Support de tableau.	1
AZ 521-02z	Tableau de bord OS 12 volts, gradué en miles (R. VI). **CANADA.**	1
AZ 521-06u	Tableau de bord OS 12 volts, gradué en km (R. VI).	1
AZ 521-3d	Flexible de compteur OS, long. 0,750 m (R. VI).	1
AZ 521-20	Semelle de fixat. de tableau sur support (R. VI).	1
AZ 521-96	Bague caoutchouc de 9×21×30 fendue de protection de flexible de compteur.	1
AZ 522-02	Commutateur d'éclairage et d'avertisseur (R. VI).	1
AZ 522-05f	Commutateur 12 volts Gelbon des feux indicateurs de direction (R. VI).	1
AZ 522-9b	Commutateur des feux de position dans les phares et feux AR (R. VI).	1
AZ 522-10a	Commutateur d'essuie-glace (R. VI).	1
AZ 525-1e	Tirette de démarreur, long. 0,800, gaine long. 0,650 (R. VI).	1
AZ 525-1f	Tirette de démarreur, bouton marqué S, long. 0,800 (R. VI). **CANADA.**	1
A 525-2	Tirette de starter, long. 1,080 m (R. VI).	1
AZ 525-92	Collier caoutchouc de maintien de tirette de starter sur câblerie.	1
A 525-95a	Barillet serre-câble de tirette de démarreur (R. VI).	1
A 525-96a	Vis tête cylindrique du barillet serre-câble (R. VI).	1
AZ 531-55	Bride de maintien de batterie avec équerres soudées (R. VI).	1
AZ 531-87a	Tirant de serrage de la batterie, long. 260 mm, filetage 5×75.	2
AZ 531-91b	Support de batterie, sans tirant.	1
AZ 532-10a	Voyant témoin de charge sur support de tableau (sans lampe) (R. VI).	1
AZ 575-100c	Boîtier clignoteur 12 volts Cartier des feux indicateurs (R. VI).	1
AM 851-51	Garniture inférieure d'étanchéité du support de batterie (R. VI). Depuis Mars 63.	1
A 861-43	Barillet du commutateur d'allumage (R. VI).	1
DS 391-127	Collier caoutchouc de fixat. de boîtier clignoteur, long. 0,272 m.	1
DM 443-64	Profilé d'étanchéité latérale et supérieure de support de batterie (R. VI).	3
95-S	Vis TF de 4×40 d'assemblage du commutateur.	4
123-S	Vis TR de 5×10 de fixat. du support de batterie sur tablier.	4
205-S-30	Vis TFB à pointe de 5×15 de fixat. du support de tableau.	4
2.323-S	Écrou H de 5×75 de serrage de barrette.	2
3.234-S	Rondelle cuvette de 6 mm de vis de fixat. de support de tableau (R. VI).	4
89.541	Vis TR à pointe de 4×9 de connexion des fils de commutateur.	7
704.216	Vis TR de 5×30 de fixat. du commutateur sur tube de direction (R. VI).	1
704.518	Écrou de 5×90 de la vis de serrage du commutateur sur tube de direction (R. VI).	1
706.639	Lampe 12 volts 1,5 watt de voyant de charge (R. VI).	1
706.722	Lampe 12 volts 3 watts d'éclairage du tableau (R. VI).	1

NUMÉRO	DÉSIGNATION	COEFF.
	Jusque Janvier 54.	
A 241-1	Ventilateur 8 pales. Jusque Juin 53.	1
A 241-1a	Ventilateur 4 pales. Juin 53-Septembre 54.	1
A 241-95	Vis TH de 10×70 (14 mm sur plats) de fixat. de ventilateur.	1
A 532-0	*Dynamo complète, fixat. sur carter par 3 vis. Jusque Novembre 52. R. p. :* A 532-0e *(R. VI). Voir MR* 4040/40.	1
A 532-0a	*Dynamo complète, fixat. sur carter par 2 vis. Depuis Novembre* 52. *R. p. :* A 532-0e *(R. VI).*	1
A 532-5	*Borne de* 4×75 *d'excitation, long. sous tête* 17 *mm. N.F.P. Jusque Novembre* 52.	1
A 532-6	*Borne de* 5×75 *positive, long. sous tête* 18 *mm. N.F.P. Jusque Novembre* 52.	1
A 532-11	*Porte-balai de la dynamo fixée par 3 vis, tube de maintien du ressort décalé par rapport à l'axe du trou de fixat. sur couvercle. Jusque Novembre* 52. *N.F.P.*	2
A 532-11a	Porte-balai de la dynamo fixée par 2 vis; tube de maintien du ressort dans l'axe des trous de fixat. sur couvercle. Depuis Novembre 52.	2
A 532-15	Ressort de porte-balai de la dynamo fixée par 3 vis, longueur 12 mm. Jusque Novembre 52.	2
A 532-15a	Ressort de porte-balai de la dynamo fixée par 2 vis, longueur 17 mm. (R. VI). Depuis Novembre 52.	2
A 532-16	*Couvercle avec porte-balais montés et balais, 3 trous pour passage des vis de fixat. sur carter. Jusque Novembre* 52. *N.F.P.*	1
A 532-16a	Couvercle avec porte-balais montés et balais, 2 trous pour passage des vis de fixation sur carter. Depuis Novembre 52.	1
A 532-19	Balai, épaisseur 7 mm (R. VI).	2
A 532-27	*Bobines inductrices (jeu de 6), 2 bornes et 1 cosse soudées (R. VI). Jusque Novembre* 52. *N.F.P.*	1
A 532-27a	*Bobines inductrices (jeu de 6) de la dynamo fixée par 2 vis (2 cosses soudées) (R. VI). Depuis Novembre* 52. *N.F.P.*	1
A 532-28	*Induit complet (R. VI). N.F.P.*	1
A 532-31	*Borne TH de* 5×75 *positive ou négative de la dynamo fixée par 2 vis, long. sous tête* 12 *mm. Depuis Novembre* 52. *N.F.P.*	2
A 532-94	Vis TH de 7 × 100 avec isolant, long. sous tête 120 mm, de fixat. de la dynamo sur carter moteur. Jusque Novembre 52.	3
A 532-94a	Vis TH de 7 × 100 partie lisse, diamètre 6 mm avec isolant, de fixation de la dynamo A 532-0a, longueur sous tête 90 mm. Depuis Novembre 52.	2
A 532-99	Cheminée filetée à 10 × 100 extér. et 7 × 100 intér., long. 19 mm, de fixat. de la dynamo sur carter moteur. — jusque Novembre 52.	3
	— depuis Novembre 52.	2
A 535-1	Régulateur Ducellier (SP 39 ou 1283) (R. VI).	1
A 535-1b	*Régulateur S.N.A. (ED 2 S 13) (R. VI). R. p. :* A 535-1.	1
67-S	Vis TR de 4 × 20 d'excitation de la dynamo fixée par 2 vis.	1
123-S	Vis TR de 5 × 10 de fixat. du régulateur.	2
123-S-30	Vis TR à pointe de 5 × 10 de connexion de balai.	2
156-S	Vis TF de 5 × 17,5 de fixat. de masse polaire. Jusque Novembre 50.	6
2.262-S	Rondelle plate de 4,25×10×1 sous écrous de serrage de borne d'excitation.	2
2.269-S	Écrou H de 4 × 75 (haut. 4 mm) de borne d'excitation.	2
2.284-S	Rondelle crantée de 4,2 × 8 sous écrous de borne d'excitation (R. VI).	2
2.312-S	Rondelle de 5.5×12×1 sous écrous de serrage de borne positive.	2
2.320-S	Écrou H de 5 × 75 (haut. 3,5 mm) de borne positive.	2
2.334-S	Rondelle crantée de 5,2×9,4 sous écrous de borne positive (R. VI).	2
614.501	*Plaquette isolante de porte-balai, 2 trous de 6 mm à 22 mm d'entr'axes (R. VI). N.F.P.*	2
614.591	*Canon isolant de* 4,1 × 6 × 5,5 *(R. VI) :* — *le rivet sur couvercle.*	2
	— *de borne d'excitation. N.F.P.*	1
614.592	Canon isolant de 5,1 × 7 × 5,3 de borne positive sur couvercle (R. VI).	1
619.011	*Rondelle de* 4,1 × 8 × 0,95 *de rivet de fixat. de porte-balai. N.F.P.*	4
619.031	*Rondelle isolante de* 7 × 14 × 1 *sous écrous de borne positive (R. VI). N.F.P.*	2
619.032	*Rondelle isolante de* 6,1 × 12 × 1 *(R. VI) :* — *de rivet sur couvercle.*	2
	— *de borne d'excitation. N.F.P.*	2
622.003	*Vis TF de* 7 × 16,5 *de fixat. de masse polaire. Depuis Novembre* 50. *N.F.P.*	6
701.098	Rivet de 3,8 × 12,5 de fixat. de porte-balai (R. VI).	4

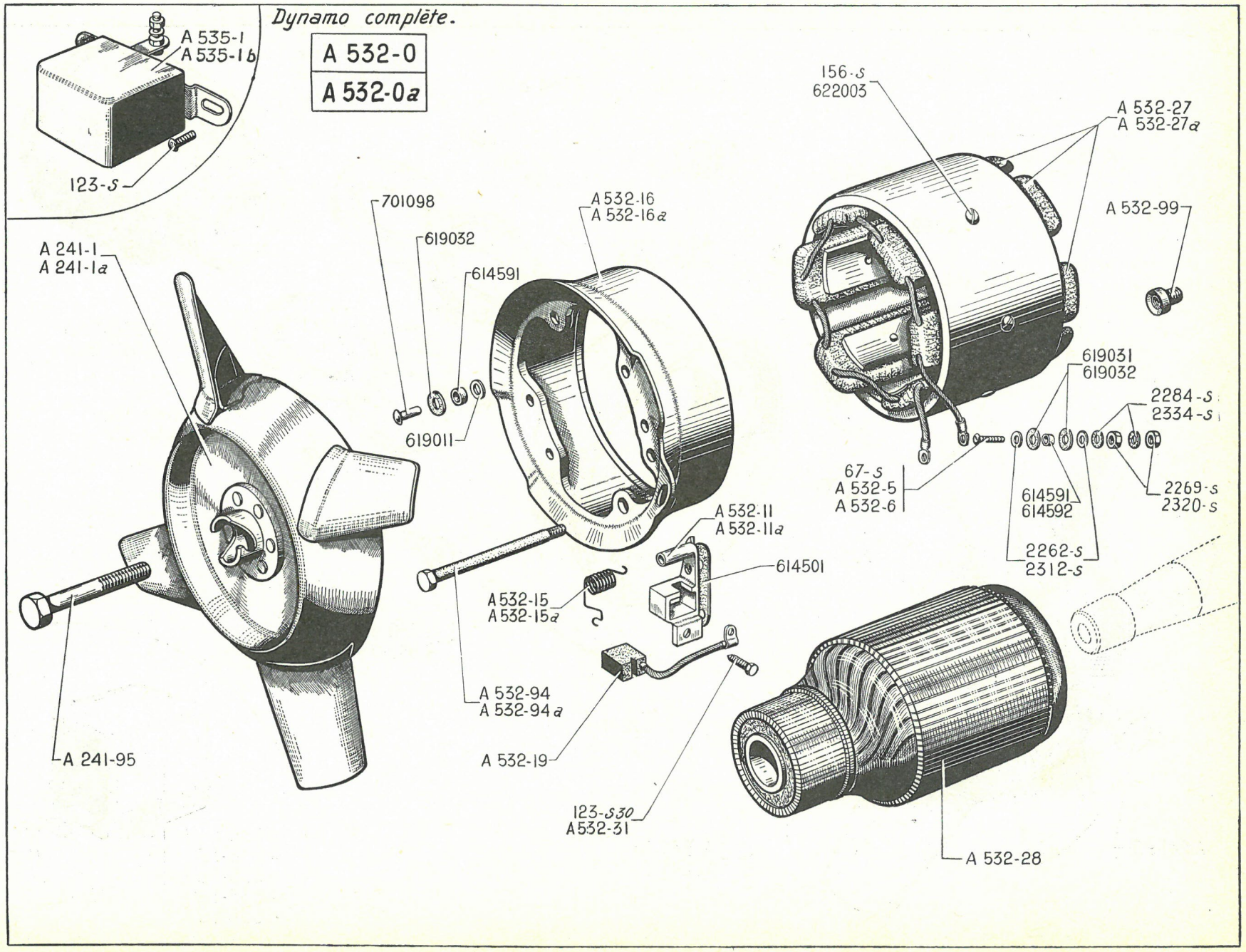
Dynamo complète.
A 532-0
A 532-0a
A 535-1
A 535-1b
123-S
156-S
622003
A 532-27
A 532-27a
A 532-99
701098
619032
614591
A 532-16
A 532-16a
A 241-1
A 241-1a
619011
619031
619032
2284-S
2334-S
67-S
A 532-5
A 532-6
614591
614592
2269-S
2320-S
2262-S
2312-S
A 532-11
A 532-11a
614501
A 532-15
A 532-15a
A 532-94
A 532-94a
A 532-19
123-S30
A532-31
A 241-95
A 532-28

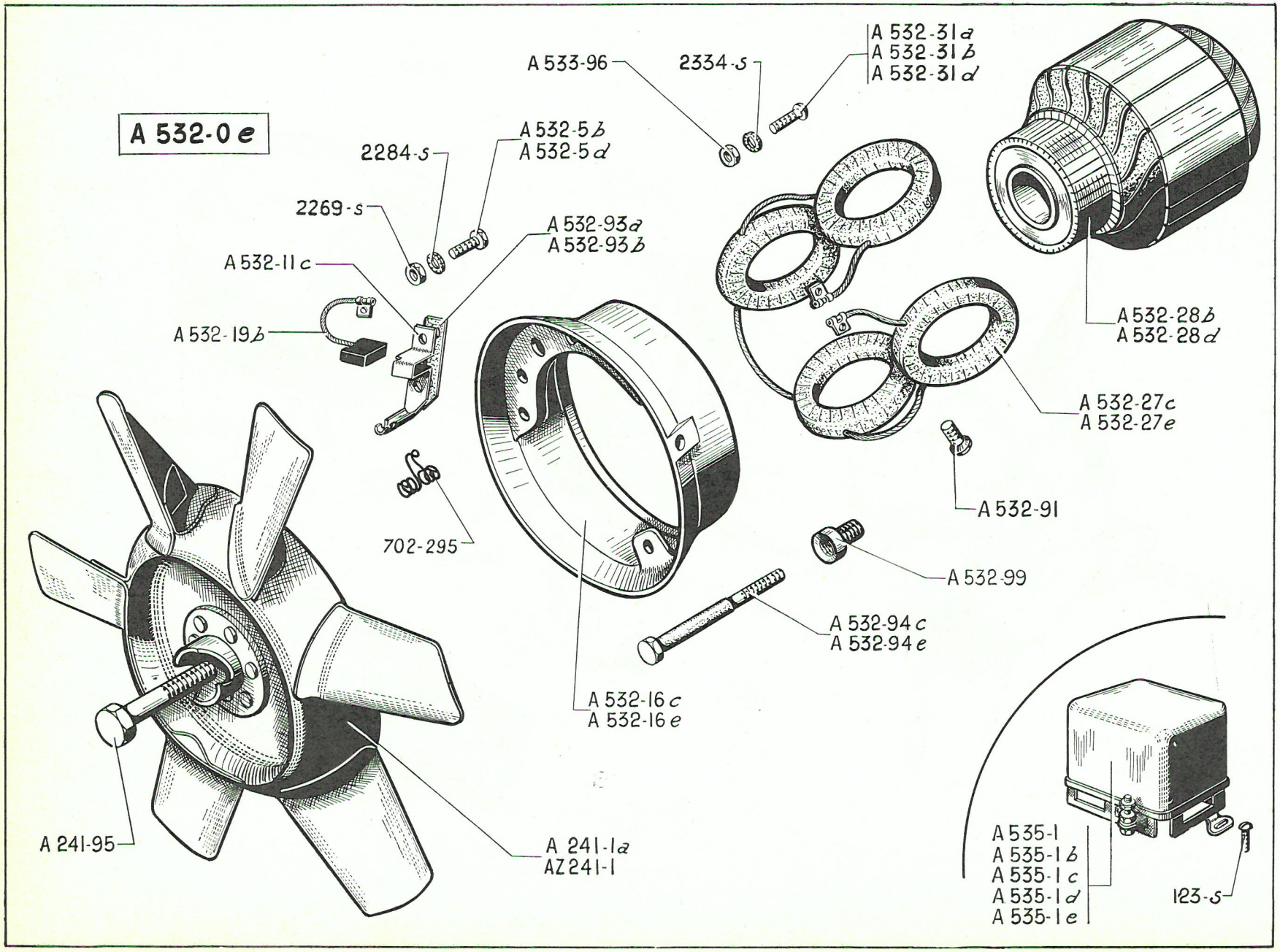
A 532-0 e
A 533-96
2334-s
A 532-31 a
A 532-31 b
A 532-31 d
A 532-5 b
A 532-5 d
2284-s
2269-s
A 532-93 a
A 532-93 b
A 532-11 c
A 532-19 b
A 532-28 b
A 532-28 d
A 532-27 c
A 532-27 e
A 532-91
702-295
A 532-99
A 532-94 c
A 532-94 e
A 532-16 c
A 532-16 e
A 241-95
A 241-1 a
AZ 241-1
A 535-1
A 535-1 b
A 535-1 c
A 535-1 d
A 535-1 e
123-s

Juillet 54 - Juillet 62

NUMÉRO	DÉSIGNATION	COEFF^t
A 241-1a	Ventilateur 4 pales. **A, AU.** Juin 53-Septembre 54.	1
AZ 241-1b	Ventilateur 6 pales, **AZ, AZU.** Remplace modèle précédent.	1
A 241-95	Vis TH de 10×70 (14 mm sur plat) de fixat. du ventilateur.	1
A 532-0e	Dynamo complète, fixat. sur carter par deux vis (G. 11 R. 76). (R. VI).	1
A 532-5b	*Vis TH de 4 × 18 d'excitation (R. VI). Jusque Septembre 55. N.F.P.*	1
A 532-5d	Vis TP de 4×18 d'excitation (R. VI). Depuis Septembre 55.	1
A 532-11c	Porte-balai avec ressort (R. VI).	2
A 532-16c	*Couvercle avec porte-balais, ressorts sans balais (R. VI). Jusque Septembre 55. N.F.P.*	1
A 532-16e	Couvercle avec porte-balais, ressorts sans balais (R. VI). Depuis Septembre 55.	1
A 532-19b	Balai avec cosse (R. VI).	2
A 532-27c	*Bobines inductrices (jeu de 4) (R. VI). Jusque Septembre 55. N.F.P.*	1
A 532-27e	Bobines inductrices (jeu de 4) (R. VI). Depuis Septembre 55.	1
A 532-28b	Induit (R. VI). Jusque Septembre 55.	1
A 532-28d	Induit (R. VI). Depuis Septembre 55.	1
A 532-31a	*Vis TR de 5 × 25 (pas de 90) de borne dynamo (R. VI). Jusque Septembre 55. N.F.P.*	1
A 532-31b	Vis TR de 5×18 (pas de 90) de borne masse (R. VI).	1
A 532-31d	Vis TP de 5×25 (pas de 90) de borne dynamo (R. VI). Depuis Septembre 55.	1
A 532-91	Vis TF de fixat. des masses polaires (R. VI).	4
A 532-93a	*Plaquette isolante de porte-balai (R. VI). Jusque Septembre 55. N.F.P.*	1
A 532-93b	Plaquette isolante de porte-balai (R. VI). Depuis Septembre 55.	1
A 532-94c	Vis TH de 7×82 de fixat. de la dynamo (R. VI). Jusque Septembre 55.	2
A 532-94e	Vis TH de 7×95 de fixat. de la dynamo (R. VI). Depuis Septembre 55.	2
A 532-99	Cheminée filetée à 10×100 extér. et 7×100 intér., long. 19 mm de fixat. de la dynamo sur carter moteur.	2
A 533-96	Ecrou H de 5×90 de borne (R. VI)	4
A 535-1	Régulateur Ducellier, 6 volts (1283) (R. VI). Jusque Septembre 55.	1
A 535-1b	*Régulateur S.N.A., 6 volts (ED 2-S-13) (R. VI). Jusque Septembre 55. R. p. :* A 535-1.	1
A 535-1c	Régulateur Ducellier, 6 volts (1283 B) (R. VI). Depuis Septembre 55.	1
A 535-1d	*Régulateur S.N.A., 6 volts (ED 2-S-14) (R. VI). Depuis Septembre 55. R. p. :* A 535-1c.	1
A 535-1e	Régulateur Cibié, 6 volts (R 61) (R. VI). Depuis Novembre 55.	1
123-S	Vis TR de 5×10 de fixat. du régulateur.	2
2.269-S	Ecrou H de 4×75 de la vis d'excitation.	2
2.284-S	Rondelle crantée de 4,2×8 sous écrous de vis d'excitation (R. VI).	2
2.334-S	Rondelle crantée de 5,2×9,4 sous écrous de bornes dynamo et masse (R. VI).	4
702.295	Ressort de porte-balai (R. VI).	2

NUMÉRO	DÉSIGNATION	COEFF.
	Depuis Juillet 62	
AZ 532-0c	Dynamo complète (G 11 R 111). (R. VI).	1
A 532-5d	Vis TP de 4 × 18 d'excitation (R. VI).	1
A 532-11c	Porte-balai avec ressort (R. VI).	2
AZ 532-16b	Couvercle avec porte-balai et ressort, sans balai (R. VI).	1
A 532-19b	Balai avec cosse (R. VI).	2
AZ 532-27b	Bobines inductrices (jeu de 4) (R. VI).	1
AZ 532-28b	Induit (R. VI).	1
A 532-31b	Vis TR de 5 × 18 pas de 90 de borne dynamo (R. VI).	1
A 532-31d	Vis TP de 5 × 25 (pas de 90) de borne dynamo (R. VI).	1
A 532-91	Vis TF de fixat. des masses polaires (R. VI).	4
A 532-93b	Plaquette isolante de porte-balai (R. VI).	1
A 532-94e	Vis TH de 7 × 95 de fixat. de la dynamo (R. VI).	2
A 532-99	Cheminée filetée de 10 × 100 extérieure et 7 × 100 intérieure, long. 19 mm de fixat. de la dynamo sur carter.	2
A 533-96	Écrou H de 5 × 90 de borne (R. VI).	4
AZ 535-1b	Régulateur Ducellier (8325 A) (R. VI).	1
AZ 535-1c	Régulateur Paris-Rhône (XT 212) (R. VI).	1
AZ 535-1e	Régulateur Cibié (D 67) (R. VI). Depuis Mars 63.	1
AZ 535-98	Support de régulateur.	1
126-S-30	Vis TR de 5 × 18 à pointe de fixat. du régulateur sur support.	3
2.269-S	Écrou H de 4 × 75 de la vis d'excitation.	2
2.284-S	Rondelle crantée de 4,2 × 8 sous écrou de vis d'excitation (R. VI).	2
2.334-S	Rondelle crantée de 5,2 × 9,4 (R. VI).	
	— sous écrou de borne dynamo et masse	4
	— de fixat. du support de régulateur.	2
615.711	Écrou clips pour vis de 5 de fixat. du régulateur sur support (R. VI).	3
621.062	Vis TH de 5 × 14 de fixat. du support de régulateur.	2
702.295	Ressort de porte-balai (R. VI).	2

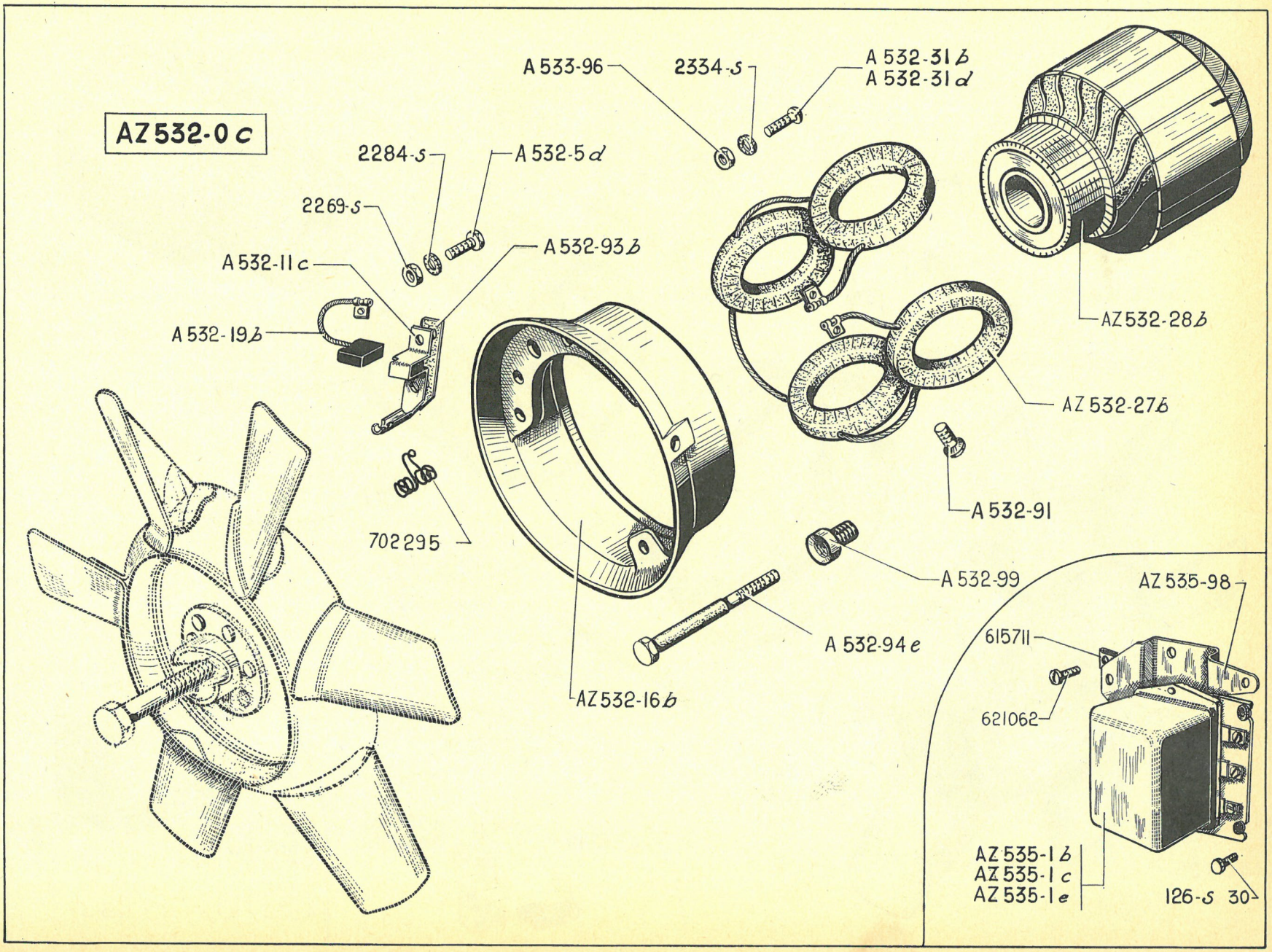
AZ 532-0 c
A 533-96
2334-s
A 532-31 b
A 532-31 d
2284-s
A 532-5 d
2269-s
A 532-93 b
A 532-11 c
A 532-19 b
AZ 532-28 b
AZ 532-27 b
A 532-91
702295
A 532-99
AZ 535-98
A 532-94 e
AZ 532-16 b
615711
621062
AZ 535-1 b
AZ 535-1 c
AZ 535-1 e
126-s 30

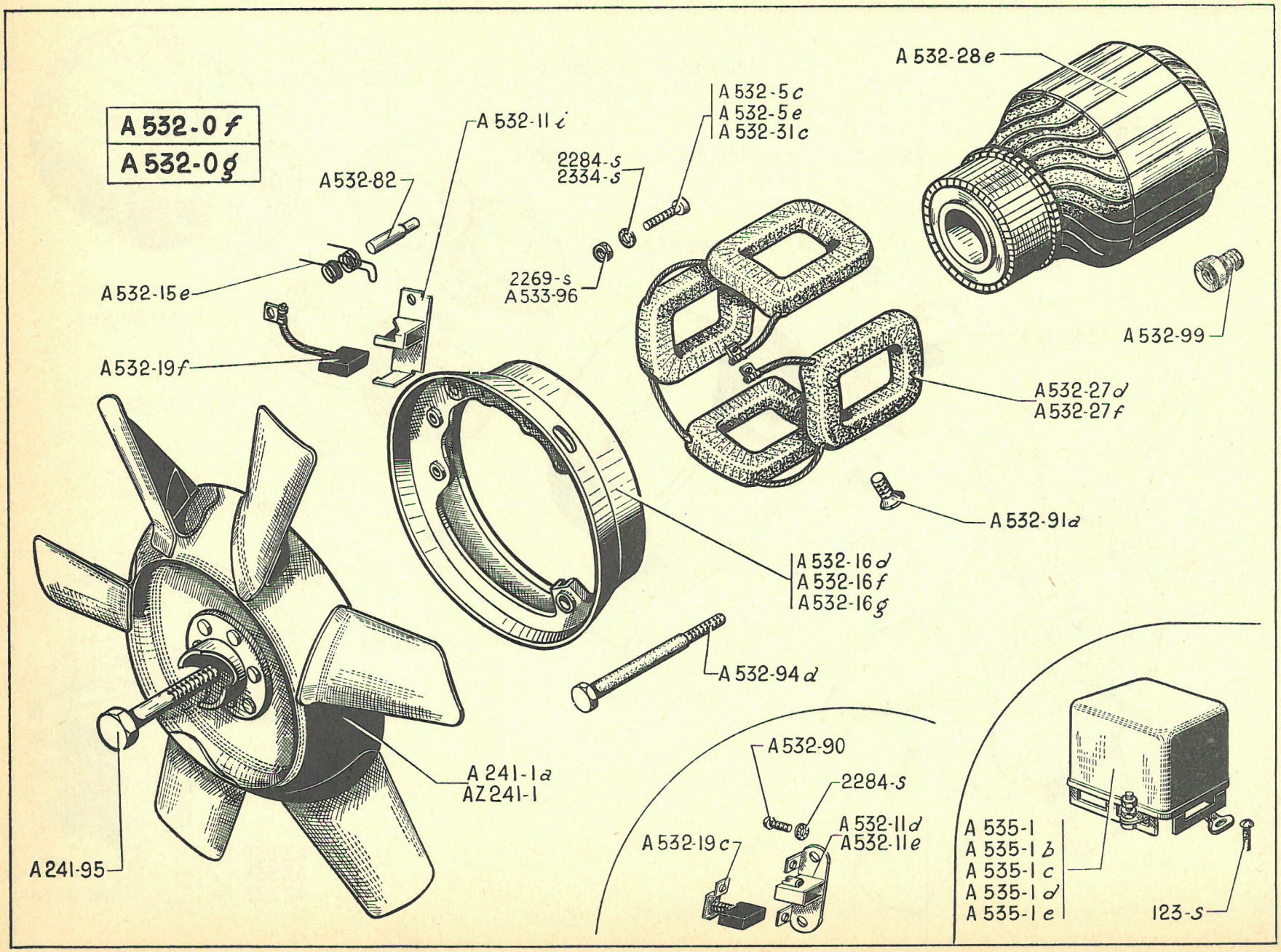
A 532-0 f
A 532-0 g
A 532-28 e
A 532-5 c
A 532-5 e
A 532-31 c
A 532-11 i
2284-s
2334-s
A532-82
A532-15 e
2269-s
A 533-96
A 532-99
A532-19 f
A 532-27 d
A 532-27 f
A 532-91 a
A 532-16 d
A 532-16 f
A 532-16 g
A 532-94 d
A 241-1 a
AZ 241-1
A241-95
A 532-90
2284-s
A 532-11 d
A 532-11 e
A 532-19 c
A 535-1
A 535-1 b
A 535-1 c
A 535-1 d
A 535-1 e
123-s

NUMÉRO	DÉSIGNATION	COEFF^t
	Juillet 54 - Juillet 62	
A 241-1a	Ventilateur 4 pales. **A, AU.** Juin 53-Septembre 54.	1
AZ 241-1	Ventilateur 6 pales. **AZ, AZU.** Remplace modèle précédent.	1
A 241-95	Vis TH de 10×70 (14 mm sur plat) de fixat. du ventilateur.	1
A 532-0f	*Dynamo complète, fixat. sur carter par deux vis (R. VI). Jusque Février* 58. *R. p. :* A 532-0g.	1
A 532-0g	Dynamo complète, fixat. sur carter par deux vis (repère 7060 D) (R. VI). Depuis Février 58.	1
A 532-5c	*Vis TH de* 4 × 20 *d'excitation (R. VI). Jusque Novembre* 55. *NFP.*	1
A 532-5e	Vis de borne excitation (R. VI). Depuis Novembre 55.	1
A 532-11d	Porte-balai prise (R. VI). Jusque Février 58.	1
A 532-11e	Porte-balai masse (R. VI). Jusque Février 58.	1
A 532-11i	Porte-balai prise et masse (R. VI). Depuis Février 58.	2
A 532-15e	Ressort de balai (R. VI). Depuis Février 58.	2
A 532-16d	*Couvercle avec porte-balais, sans balai (R. VI). N.F.P. Jusque Novembre* 55.	1
A 532-16f	*Couvercle avec porte-balais, sans balai (R. VI). Novembre* 55-*Février* 58. *R. p. :* A 532-16g; *d.e.o. :* 2-A 532-19f.	1
A 532-16g	Couvercle avec porte-balais, sans balai (R. VI). Depuis Février 58.	1
A 532-19c	Balai monté avec ressort (R. VI). Jusque Février 58.	2
A 532-19f	Balai sans ressort (R. VI). Depuis Février 58.	2
A 532-27d	*Bobines inductrices (jeu de* 4*) (R. VI). Jusque Novembre* 55. *N.F.P.*	1
A 532-27f	Bobines inductrices (jeu de 4) (R. VI). Depuis Novembre 55.	1
A 532-28e	Induit (R. VI).	1
A 532-31c	Vis TC de 5×10 (pas de 90) de borne dynamo (R. VI).	1
A 532-82	Axe de fixat. de porte-balai, diam. 4 mm et 7 mm, long. 21 mm (R. VI). Depuis Février 58.	2
A 532-90	Vis TR de 4×8,5 de fixat. des balais (R. VI). Jusque Février 58.	2
A 532-91a	*Vis TF de* 8 × 15 *de fixat. des masses (R. VI). Jusque Février* 58. *N.F.P.*	4
A 532-94d	Vis TH de fixat. de la dynamo, long. sous tête 93 mm (R. VI).	2
A 532-99	Cheminée filetée à 10×100 extér. et 7×100 intér., long. 19 mm de fixat. de la dynamo sur carter moteur.	2
A 533-96	Écrou H de 5×90 de borne (R. VI).	2
A 535-1	Régulateur Ducellier, 6 volts (1.283) (R. VI). Jusque Novembre 55.	1
A 535-1b	*Régulateur S.N.A., 6 volts (ED 2-S-13) (R. VI). Jusque Novembre* 55. *R. p. :* A 535-1.	1
A 535-1c	Régulateur Ducellier, 6 volts (1.283 B) (R. VI). Depuis Novembre 55.	1
A 535-1d	*Régulateur S.N.A., 6 volts (ED 2-S-14) (R. VI). Depuis Novembre* 55. *R. p. :* A 535-1c.	1
A 535-1e	Régulateur Cibié, 6 volts (R 61) (R. VI). Depuis Novembre 55.	1
123-S	Vis TR 5×10 de fixat. du régulateur.	2
2.269-S	Écrou H de 4×75 de vis d'excitation.	2
2.284-S	Rondelle crantée de 4,2×8 sous écrous de vis d'excitation (R. VI).	2
2.334-S	Rondelle crantée de 5,2×9,4 sous écrous de borne dynamo (R. VI).	2

NUMÉRO	DÉSIGNATION	COEFF[t]
	Depuis Juillet 62	
AZ 532-0b	Dynamo complète (7276) (R. VI).	1
A 532-5e	Vis de borne d'excitation (R. VI).	1
A 532-11i	Porte-balai prise et masse (R. VI).	2
A 532-15e	Ressort de balai (R. VI).	2
AZ 532-16c	Couvercle avec porte-balai sans balai.	1
A 532-19f	Balai (R. VI).	2
AZ 532-27c	Bobines inductrices (R. VI).	1
AZ 532-28c	Induit (R. VI).	1
A 532-31c	Vis TC de 5 × 10 (pas de 90) de borne dynamo (R. VI).	1
A 532-82	Axe de fixation de porte-balai diam. 4 mm et 7 mm, long. 21 mm (R. VI).	2
A 532-94d	Vis TH de fixation de la dynamo, long. sous tête 93 mm.	2
A 532-99	Cheminée filetée à 10 × 100 extérieure et 7 × 100 intérieure, long. 19 mm de fixat. de la dynamo sur carter-moteur.	2
A 533-96	Écrou H de 5 × 90 de borne (R. VI).	2
AZ 535-1b	Régulateur Ducellier (8235 A) (R. VI).	1
AZ 535-1c	Régulateur Paris-Rhône (XT 212) (R. VI).	1
AZ 535-1e	Régulateur Cibié (D 67) (R. VI). Depuis Mars 63.	1
AZ 535-98	Support de régulateur.	1
126-S-30	Vis TR de 5 × 18 à pointe de fixat. du régulateur sur support	3
2.269-S	Écrou H de 4 × 75 de la vis d'excitation.	2
2.284-S	Rondelle crantée de 4,2 × 8 sous écrou de vis d'excitation (R. VI).	2
2.334-S	Rondelle crantée de 5,2 × 9,4 (R. VI).	
	— sous écrou de borne dynamo et masse	2
	— de fixat. de support de régulateur.	2
615.711	Écrou clips pour vis de 5, de fixat. du régulateur sur support (R. VI).	3
621.062	Vis TH de 5 × 14 de fixat. du support de régulateur.	2

AZL - AZAM

Pays froids

NUMÉRO	DÉSIGNATION	COEFF.
AM 532-0m	Dynamo complète (7302 G) (R. VI).	1
AM 532-03	Palier, côté collecteur (R. VI).	1
AM 532-07	Palier, côté entraînement (R. VI).	1
AM 532-4	Bobines inductrices (jeu de 2) (R. VI).	1
AM 532-5	Borne (R. VI).	1
AM 532-11	Porte-balai (R. VI).	2
AM 532-15	Ressort de balai (R. VI).	2
AM 532-17a	Courroie (repère 1040) (R. VI).	1
AM 532-19d	Balai positif et négatif (R. VI).	2
AM 532-28e	Induit (R. VI).	1
AM 532-32	Tendeur de courroie.	1
AM 532-34	Poulie (R. VI).	1
AZ 532-60	Demi-boîtier AV de ventilation de la dynamo.	1
	Rondelle de réglage de poulie (R. VI).	ALD
AM 532-85	— Épais. 1 mm.	
AM 532-85a	— Épais. 2 mm.	
AM 532-85b	— Épais. 3 mm.	
AM 532-94	Tige d'assemblage des paliers (R. VI).	2
AM 535-92	Support de régulateur avec écrou soudé.	1
DS 532-13	Bague de 17×21×18 du palier côté collecteur (R. VI).	1
DM 535-1d	Régulateur Ducellier (8243) (R. VI).	1
484-S	Vis TH de 7×17,5 de fixat. du tendeur sur dynamo.	1
2.369-S	Écrou H de 6×100 des tiges de serrage des paliers.	2
2.372-S	Écrou H de 9×125 de dynamo sur tubulure.	2
2.389-S	Rondelle crantée de 9,5×16,5 de vis de fixat. de dynamo sur tubulure (R. VI).	2
2.482-S	Rondelle plate de 7,5×14 de vis de fixat. du tendeur sur dynamo.	1
2.491-S	Écrou H de 7×100 de serrage de tendeur sur dynamo.	1
4.154-S	Clavette Woodruff de 4,6×5×16 de la poulie.	1
615.025	Écrou H de 16×125 de serrage de la poulie (R. III).	1

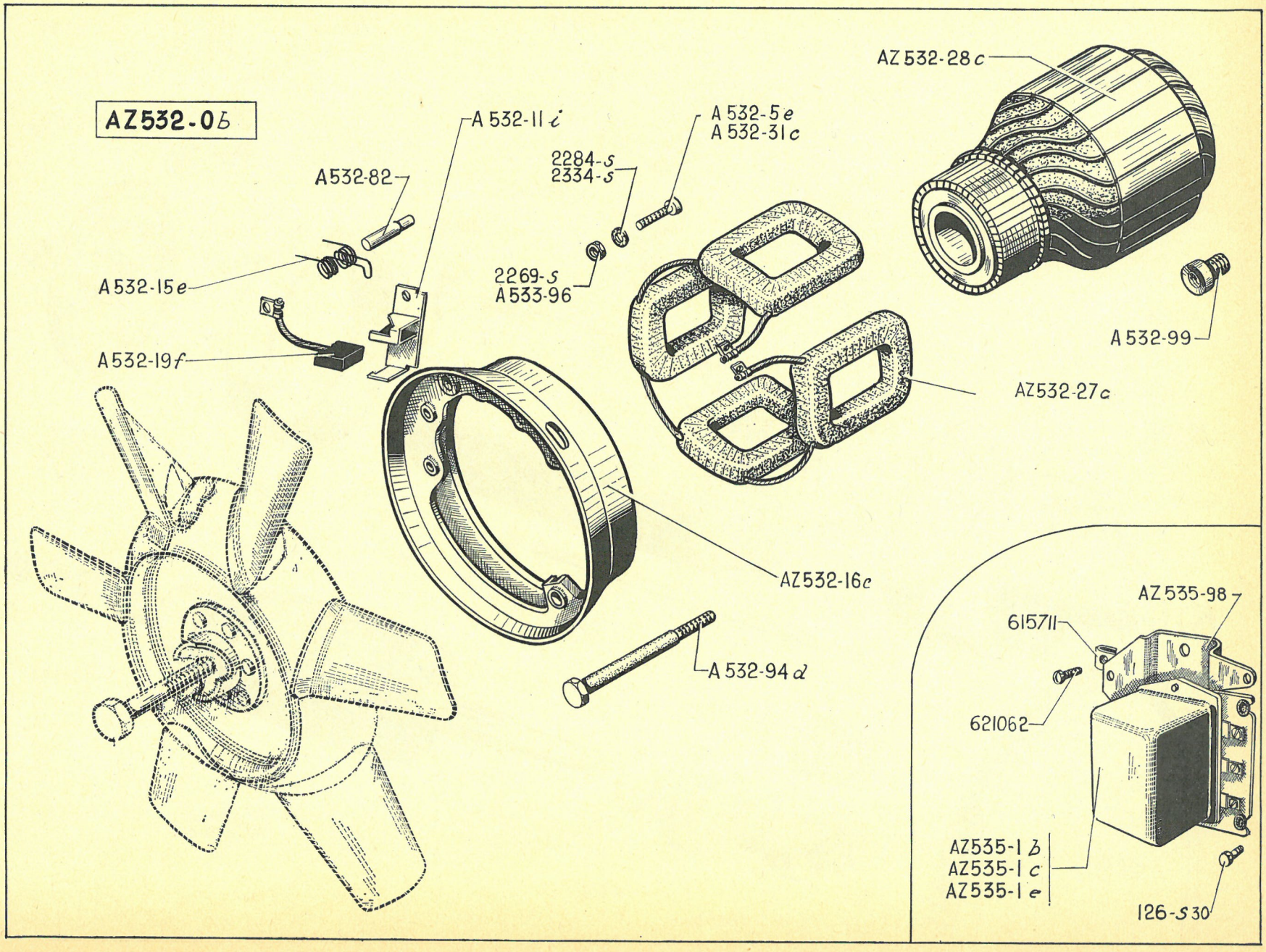
AZ532-0b
AZ532-28c
A532-11i
A532-5e
A532-31c
2284-s
2334-s
A532-82
A532-15e
2269-s
A533-96
A532-99
A532-19f
AZ532-27c
AZ532-16c
A532-94d
AZ535-98
615711
621062
AZ535-1b
AZ535-1c
AZ535-1e
126-s30

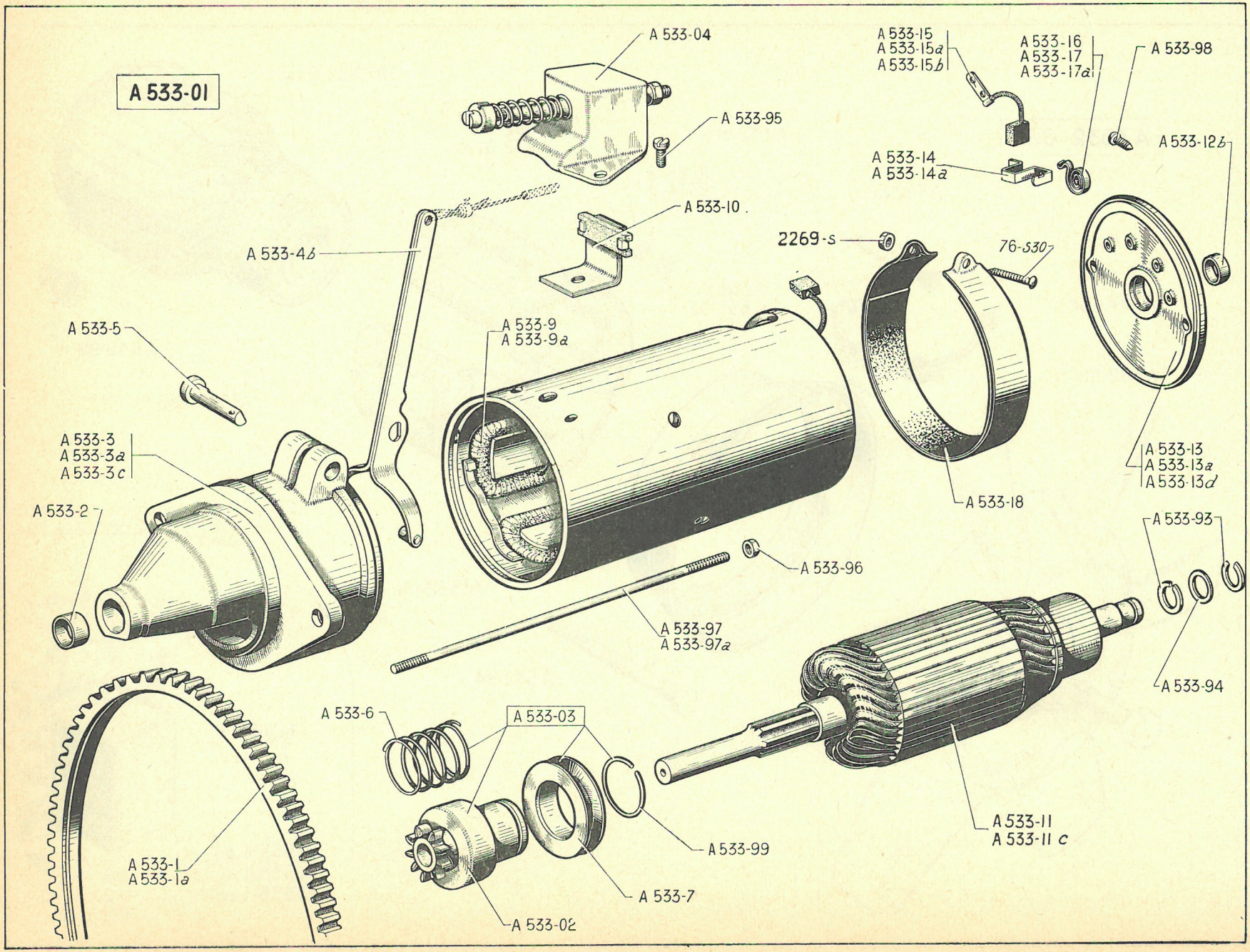
A 533-01
A 533-04
A 533-95
A 533-10
A 533-4b
A 533-5
A 533-3
A 533-3a
A 533-3c
A 533-2
A 533-9
A 533-9a
A 533-96
A 533-97
A 533-97a
A 533-1
A 533-1a
A 533-6
A 533-03
A 533-02
A 533-7
A 533-99
A 533-11
A 533-11c
A 533-15
A 533-15a
A 533-15b
A 533-16
A 533-17
A 533-17a
A 533-14
A 533-14a
A 533-98
A 533-12b
2269-s
76-530
A 533-18
A 533-13
A 533-13a
A 533-13d
A 533-93
A 533-94

NUMÉRO	DÉSIGNATION	COEFFt
	Jusque Septembre 62	
	NOTA. — Attention pour le remplacement des pièces ci-dessous : Ensemble roue libre..A 533-02 Bendix.....A 533-03 Contacteur .....A 533-04 Poulie .....A 533-7 Lame .....A 533-10 Se reporter au dictionnaire de réparations nº 447.	
A 533-01	Démarreur complet (381) (R. VI).	1
A 533-02	Ensemble roue libre (pignon) (R. VI).	1
A 533-03	Bendix complet (R. VI).	1
A 533-04	Contacteur complet (R. VI).	1
A 533-1	*Couronne de démarreur* (107 *dents), diam. intér. sans épaulement* 252 *mm.* **A.** *Jusque Mai* 50. *R. p.* A-533-1a *(voir dictionnaire de réparations nº* 447).	1
A 533-1a	Couronne de démarreur (107 dents), diam. int. 252 mm avec épaulement à 254 mm, largeur 11 mm. Mai 50-Février 54. Sans épaulement, largeur 9 mm. Depuis Février 54.	1
A 533-2	Bague de 12 × 15 × 20 du palier côté entraînement (R. VI).	1
A 533-3	*Palier bagué côté entraînement, diam. ext.* 78 *mm, sans collerette (R. VI).* **A.** *Jusque Septembre* 50. *N.F.P.*	1
A 533-3a	*Palier bagué côté entraînement, diam. ext.* 73 *mm avec collerette, diam. d'emmanchement sur carcasse* 81 *mm (R. VI).* *Septembre* 50-*Mars* 52. *N.F.P.*	1
A 533-3c	Palier bagué côté entraînement, diam. ext. 73 mm avec collerette, diam. d'emmanchement sur carcasse 77,45 mm (R. VI). Depuis Mars 52.	1
A 533-4b	Fourchette de poussée du bendix (R. VI).	1
A 533-5	Axe de fourchette, diam. 10 mm, long. sous tête 32 mm (R. VI).	1
A 533-6	Ressort d'engrènement du pignon (R. VI).	1
A 533-7	Poulie de bendix (R. VI).	1
A 533-9	*Bobines inductrices, un câble long.* 75 *mm avec une cosse soudée (jeu de* 4*) (R. VI).* **A.** *Jusque Septembre* 50. *N.F.P.*	1
A 533-9a	Bobines inductrices avec balai positif soudé (jeu de 4) (R. VI). Depuis Septembre 50.	1
A 533-10	Lame de contact (R. VI).	1
A 533-11	*Induit complet, long. des lamelles* 70 *mm (R. VI).* *Jusque Septembre* 54. *N.F.P.*	1
A 533-11c	Induit complet, long. des lamelles 65 mm (R. VI). Depuis Septembre 54.	1
A 533-12b	Bague de 12×15×15 du palier côté collecteur (R. VI).	1
A 533-13	*Palier assemblé côté collecteur avec balai fixés par vis sur porte-balai (R. VI).* **A.** *Jusque Septembre* 50. *N.F.P.*	1
A 533-13a	Palier assemblé côté collecteur (sans balai) (R. VI). Septembre 50-Mars 52.	1
A 533-13d	Palier côté collecteur de démarreur, diam. d'emmanchement sur carcasse 77, 45 (sans balai) (R. VI). Depuis Mars 52.	1
A 533-14	*Porte-balai, un trou taraudé à* 3×60 *de fixat. du balai (R. VI).* **A.** *Jusque Septembre* 50. *N.F.P.*	2
A 533-14a	Porte-balai, deux trous de 3 mm à 20 mm d'entr'axes de fixat. sur palier (R. VI). Depuis Septembre 50.	2
A 533-15	*Balai positif et négatif, sans câble, épais.* 7 *mm percé d'un trou de* 4 *mm (R. VI).* **A.** *Jusque Septembre* 50. *N.F.P.*	2
A 533-15a	Balai positif, câble isolé, épais. 8 mm sans cosse, long. du câble 45 mm (R. VI). Depuis Septembre 50.	1
A 533-15b	Balai négatif, épais. 8 mm, câble non isolé (R.VI). Depuis Septembre 50.	1
A 533-16	*Ressort de balai négatif, diam. extér.* 5,5 *mm, enroulement à gauche (R. VI).* **A.** *Jusque Septembre* 50. *N.F.P.*	1
A 533-17	*Ressort de balai positif, diam. ext.* 5,5 *mm, enroulement à droite (R. VI).* **A.** *Jusque Septembre* 50. *N.F.P.*	1
A 533-17a	Ressort en spirale de balai positif et négatif (R. VI). Depuis Septembre 50.	2
A 533-18	Sangle de fermeture (R. VI).	1
A 533-93	Segment d'arrêt, diam. ext. 20 mm du palier côté collecteur (R. VI).	2
A 533-94	Rondelle de 13,2×18×1 de réglage de jeu latéral du palier côté collecteur (R. VI).	ALD
A 533-95	Vis TH de 5 × 90, long. sous tête 10 mm, de fixat. du contacteur (R. VI).	2
A 533-96	Écrou H de 5 × 90 de tige d'assemblage des paliers (R. VI).	2
A 533-97	*Tige d'assemblage des paliers, long.* 160 *mm (filetages* 5 × 90*) (R. VI).* **A.** *Jusque Septembre* 50. *N.F.P.*	2
A 533-97a	Tige d'assemblage des paliers, long. 165 mm (filetages 5 × 90) (R. VI). Depuis Septembre 50.	2
A 533-98	*Vis TR de* 3 × 12,5 *de fixat. de balai (R. VI).* **A.** *Jusque Septembre* 50. *N.F.P.*	2
A 533-99	Jonc d'arrêt du bendix (R. VI).	1
76-S-30	Vis TR à pointe de 4 × 30 de serrage de la sangle de fermeture.	1
2.269-S	Écrou H de 4 × 75 de la vis de serrage de la sangle.	1

NUMÉRO	DÉSIGNATION	COEFF.
	Depuis Septembre 62	
AM 533-01	Démarreur complet (6.112 A) (R. VI).	1
A 533-02	Ensemble roue libre (pignon) (R. VI).	1
A 533-03	Bendix complet (R. VI).	1
A 533-04	Contacteur complet (R. VI).	1
A 533-1a	Couronne de démarreur (107 dents), épais. 9 mm.	1
A 533-2	Bague de 12 × 15 × 20 du palier côté entraînement (R. VI).	1
AM 533-3	Palier bagué côté entraînement (R. VI).	1
A 533-4b	Fourchette de poussée de lanceur (R. VI).	1
A 533-6	Ressort d'engrènement du pignon (R. VI).	1
A 533-7	Poulie de bendix (R. VI).	1
A 533-9a	Bobines inductrices avec balai positif soudé (jeu de 4) (R. VI).	1
A 533-10	Lame de contact (R. VI).	1
A 533-11c	Induit complet, long. des lamelles 65 mm (R. VI).	1
A 533-12b	Bague de 12 × 15 × 15 du palier côté collecteur (R. VI).	1
A 533-13d	Palier côté collecteur de démarreur, diam. d'emmanchement sur carcasse 77,45 mm (sans balai) (R. VI).	1
A 533-14a	Porte-balai deux trous de 3 mm à 20 mm d'entr'axes de fixat. sur palier (R. VI).	2
A 533-15a	Balai positif, câble isolé, épais. 8 mm sans cosse, long. du câble 45 mm (R. VI).	1
A 533-15b	Balai négatif, épais. 8 mm, câble non isolé (R. VI).	1
A 533-17a	Ressort en spirale de balai positif et négatif (R. VI).	2
A 533-93	Segment d'arrêt, diam. ext. 20 mm du palier côté collecteur (R. VI).	2
A 533-94	Rondelle de 13,2 × 18 × 1 de du jeu latéral du palier, côté collecteur (R. VI).	ALD
A 533-95	Vis TH de 5 × 90, long. sous tête 10 mm de fixat. du contacteur (R. VI).	2
A 533-96	Écrou H de 5 × 90 de tige d'assemblage des paliers (R. VI).	2
A 533-97a	Tige d'assemblage des paliers, long. 165 mm, filetage 5 × 90 (R. VI).	2
A 533-99	Jonc d'arrêt du bendix (R. VI).	1
577-S	Vis TH de 7 × 25 de fixat. de démarreur.	2

AZL - AZAM

Pays froids

NUMÉRO	DÉSIGNATION	COEFF.
A 533-02	Ensemble roue libre (pignon du bendix) (R. VI).	1
A 533-03	Bendix complet (R. VI).	1
AM 533-04	Contacteur complet (R. VI).	1
AZ 533-05	Démarreur complet (6174) (R. VI).	1
A 533-1a	Couronne de démarreur (107 dents), épais. 9 mm.	1
AW 533-2	Bague de 10×13×12 du palier côté entraînement (R. VI).	1
AM 533-3b	Palier bagué, côté entraînement (R. VI).	1
AM 533-5	Axe de fourchette (10×48) filetage 6×100 (R. VI).	1
A 533-6	Ressort d'engrènement du pignon de bendix (R. VI).	1
A 533-7	Poulie de bendix (R. VI).	1
AM 533-9	Bobines inductrices (R. VI).	1
A 533-10	Lame de contact (R. VI).	1
AM 533-11	Induit (R. VI).	1
AM 533-13	Palier, côté collecteur (sans balai) (R. VI).	1
AM 533-14	Porte-balai (R. VI).	2
AM 533-15	Balai positif (R. VI).	1
AM 533-15a	Balai négatif (R. VI).	1
A 533-17a	Ressort de balai (R. VI).	2
A 533-93	Segment d'arrêt, diam. ext. 20 mm, du palier, côté collecteur (R. VI).	2
A 533-94	Rondelle de 13,2×18×1 de réglage de jeu latéral du palier, côté collecteur (R. VI).	ALD
A 533-95	Vis TH de 5×90, long. sous tête 10 mm, de fixat. du contacteur (R. VI).	2
A 533-96	Écrou H de 5×90 de tige d'assemblage des paliers (R. VI).	2
A 533-97a	Tige d'assemblage des paliers, long. 165 mm, filetage 5×90 (R. VI).	2
A 533-99	Jonc d'arrêt du bendix (R. VI).	1
DM 533-2	Bague de palier, de 12×15×15 côté collecteur (R. VI).	1
577-S	Vis TH de 7×25 de fixat. de démarreur.	2

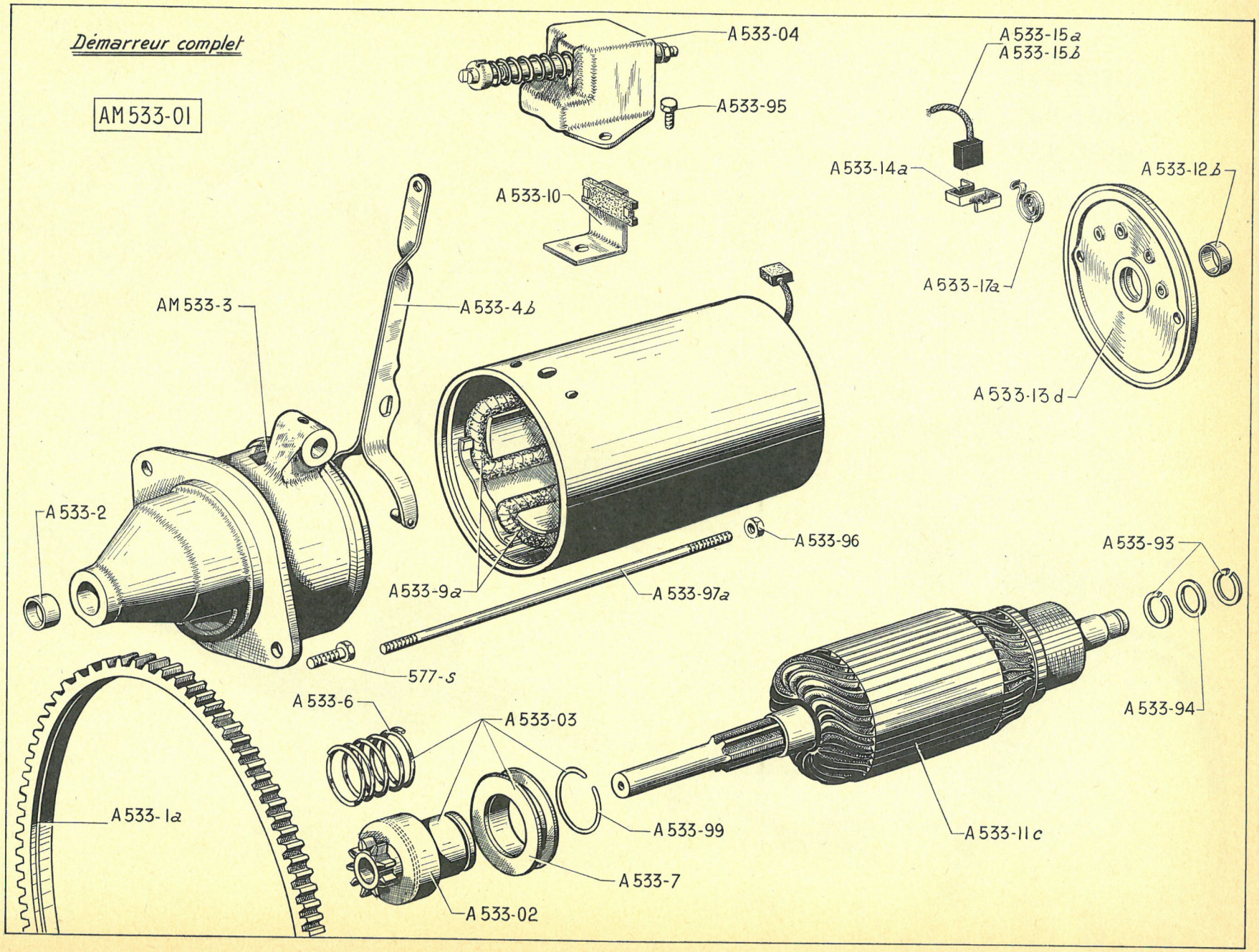
Démarreur complet
AM 533-01
A 533-04
A 533-95
A 533-15a
A 533-15b
A 533-14a
A 533-12b
A 533-10
A 533-17a
AM 533-3
A 533-4b
A 533-13d
A 533-2
A 533-96
A 533-9a
A 533-97a
A 533-93
577-s
A 533-6
A 533-03
A 533-94
A 533-1a
A 533-99
A 533-11c
A 533-7
A 533-02

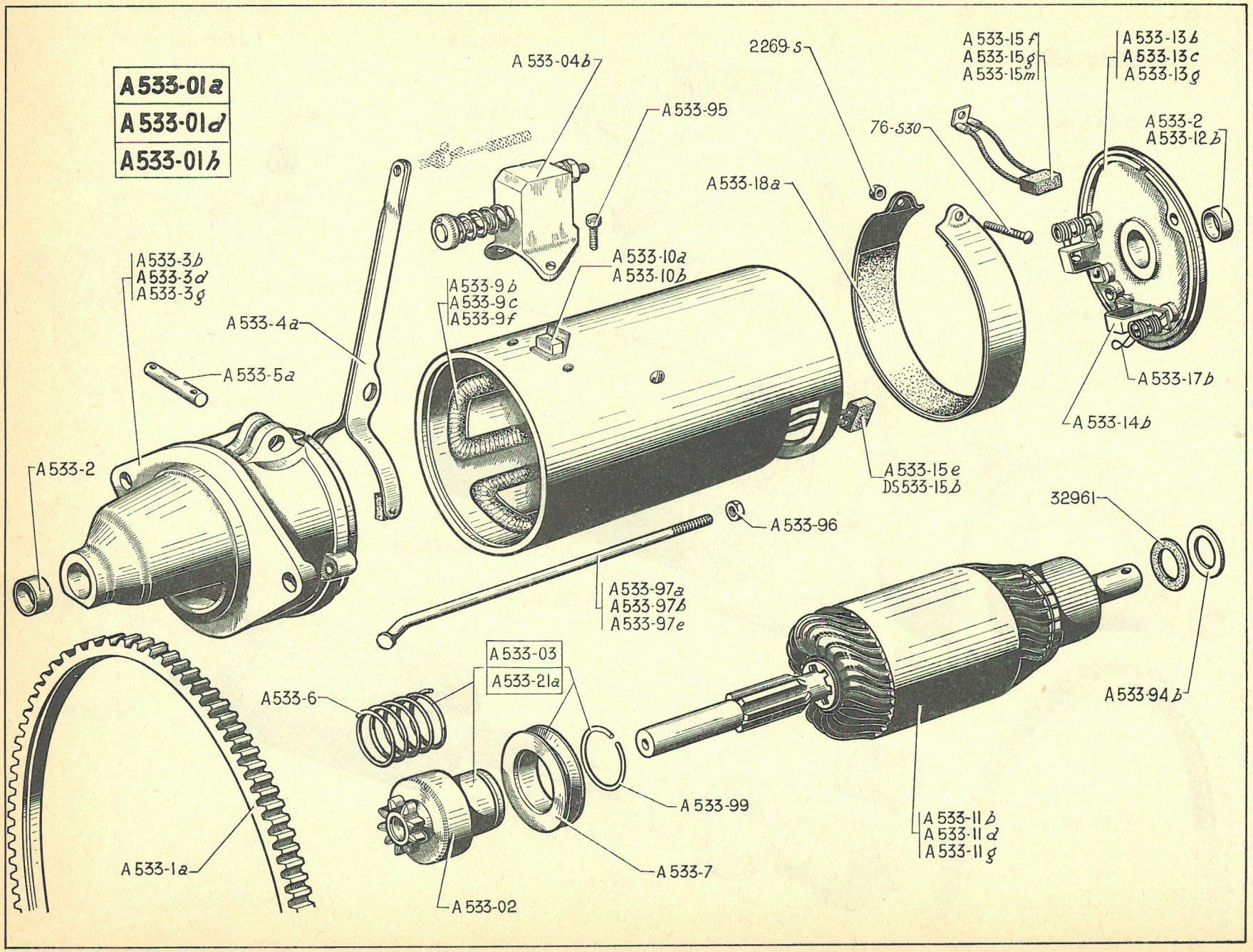
A 533-01a
A 533-01d
A 533-01h
A 533-04b
A 533-95
2269-s
A 533-15f
A 533-15g
A 533-15m
A 533-13b
A 533-13c
A 533-13g
76-S30
A 533-2
A 533-12b
A 533-18a
A 533-10a
A 533-10b
A 533-9b
A 533-9c
A 533-9f
A 533-3b
A 533-3d
A 533-3g
A 533-4a
A 533-5a
A 533-17b
A 533-14b
A 533-2
A 533-15e
DS 533-15b
A 533-96
32961
A 533-97a
A 533-97b
A 533-97e
A 533-03
A 533-21a
A 533-6
A 533-94b
A 533-99
A 533-11b
A 533-11d
A 533-11g
A 533-1a
A 533-7
A 533-02

NUMÉRO	DÉSIGNATION	COEFFt
	Jusque Septembre 62	
	NOTA. — Attention pour le remplacement des pièces ci-dessous : Ensemble roue libre. A 533-02 Bendix..... A 533-03 Contacteur..... A 533-04a Poulie ..... A 533-7 Borne..... A 533-10a	
	Se reporter au dictionnaire de réparations nº 447.	
A 533-01a	*Démarreur complet (R. VI).* *Jusque Septembre* 56. *R. p.* A 533-01h.	1
A 533-01d	*Démarreur complet (D 8 L 20) (R. VI).* *Septembre* 56-*Juin* 60. *R. p.* A 533-01h.	1
A 533-01h	Démarreur complet (D 8 L 33) (R. VI). Depuis Juin 60.	1
A 533-02	Ensemble roue libre (pignon) (R. VI). Jusque Juin 60.	1
A 533-03	Bendix complet (R. VI). Jusque Juin 60.	1
A 533-04b	Contacteur complet (R. VI).	1
A 533-1a	Couronne de démarreur (107 dents), diam. int. 252 mm avec épaulement à 254 mm, larg. 11 mm. Mai 50-Février 54. Sans épaulement, larg. 9 mm. Depuis Février 54.	1
A 533-2	Bague de 12×15×20 de palier (R. VI). — côté entraînement et collecteur. — côté entraînement. Depuis Septembre 56.	2 1
A 533-3b	Palier bagué côté entraînement (R. VI). Jusque Septembre 56.	1
A 533-3d	Palier bagué, côté entraînement (R. VI). Septembre 56-Juin 60.	1
A 533-3g	Palier bagué côté entraînement (R. VI). Juin 60-Septembre 62.	1
A 533-4a	Fourchette avec axe de poussée du bendix (R. VI).	1
A 533-5a	Axe de fourchette, diam. 8 mm, long. 33 mm, 2 trous de goupille (R. VI).	1
A 533-6	Ressort d'engrènement du pignon (R. VI). Jusque Juin 60.	1
A 533-7	Poulie de bendix (R. VI). Jusque Juin 60.	1
A 533-9b	*Bobines inductrices avec balai positif, largeur intérieur* 21 *mm (jeu de 4) (R. VI).* *Jusque Octobre* 54. *N.F.P.*	1
A 533-9c	Bobines inductrices avec balai positif, largeur intérieure 16 mm (jeu de 4) (R. VI). Octobre 54-Juin 60.	1
A 533-9f	Bobines inductrices avec balai positif (jeu de 4) (R. VI). Depuis Juin 60.	1
A 533-10a	Borne de contact (R. VI). Jusque Septembre 56.	1
A 533-10b	Borne de contact (R. VI). Depuis Septembre 56.	1
A 533-11b	*Induit complet, cannelures longues (R. VI).* *Jusque Septembre 56.* *R. p.* A. 533-11d	1
A 533-11d	Induit complet, cannelures courtes (R. VI). Septembre 56-Juin 60.	1
A 533-11g	Induit complet (R. VI). Depuis Juin 60.	1
A 533-12b	Bague de palier côté collecteur (R. VI). Depuis Septembre 56.	1
A 533-13b	Palier assemblé côté collecteur, sans balai (R. VI). Jusque Septembre 56.	1
A 533-13c	Palier assemblé côté collecteur, sans balai (R. VI). Septembre 56-Juin 60.	1
A 533-13g	Palier assemblé côté collecteur sans balai (R. VI). Depuis Juin 60.	1
A 533-14b	Porte-balai (R. VI).	2
A 533-15e	Balai positif, épais. 10 mm, 2 câbles, long. 55 mm (R. VI).	1
A 533-15f	Balai négatif, épais. 10 mm, 2 câbles et une cosse soudée percée d'un trou de 5 mm (R. VI). Jusque Septembre 56.	1
A 533-15g	Balai négatif (R. VI). Septembre 56-Juin 60.	1
A 533-15m	Balai négatif (R. VI). Depuis Juin 60.	1
A 533-17b	Ressort de balai (R. VI).	2
A 533-18a	Sangle de fermeture (R. VI).	1
A 533-21a	Lanceur Paris-Rhône (R. VI). Depuis Juin 60.	1
A 533-94b	Rondelle de réglage de jeu latéral du palier côté collecteur (R. VI).	ALD
A 533-95	Vis TH de 5×90, long. sous tête 10 mm, de fixat. du contacteur (R. VI).	2
A 533-96	Écrou H de 5×90 de tige d'assemblage des paliers (R. VI).	2
A 533-97a	Tige d'assemblage des paliers, long. 165 mm (filetage 5×90) (R. VI). Jusque Septembre 56.	2
A 533-97b	Tige d'assemblage des paliers (R. VI). Septembre 56-Juin 60.	2
A 533-97e	Tige d'assemblages des paliers (R. VI). Depuis Juin 60.	2
A 533-99	Jonc d'arrêt du bendix (R. VI).	1
DS 533-15b	Balai positif (R. VI). Depuis Juin 60.	1
76-S-30	Vis TR à pointe de 4×30 de serrage de la sangle de fermeture.	1
2.269-S	Écrou H de 4×75 de la vis de serrage de la sangle.	1
32.961	Rondelle fibre de 12,5×22×1 de frottement côté collecteur (R. VI).	2

NUMÉRO	DÉSIGNATION	COEFF.
	Depuis Septembre 62	
AM 533-01a	Démarreur complet (D 8 L 38) (R. VI).	1
A 533-04b	Contacteur complet (R. VI).	1
A 533-1a	Couronne de démarreur (107 dents), épais. 9 mm.	1
A 533-2	Bague de 12 × 15 × 20 de palier côté entraînement (R. VI).	1
AM 533-3a	Palier bagué côté entraînement (R. VI).	1
A 533-4a	Fourchette avec axe de poussée du lanceur (R. VI).	1
A 533-5a	Axe de fourchette, diam. 8 mm long. 33 mm, 2 trous de goupille (R. VI).	1
A 533-9f	Bobines inductrices (jeu de 4) (R. VI).	1
A 533-10b	Borne de contact (R. VI).	1
A 533-11g	Induit (R. VI).	1
A 533-12b	Bague de palier côté collecteur (R. VI).	1
A 533-13g	Palier assemblé côté collecteur (R. VI).	1
A 533-14b	Porte-balai (R. VI).	2
A 533-15m	Balai négatif (R. VI).	1
A 533-17b	Ressort de balai (R. VI).	2
A 533-18a	Sangle de fermeture (R. VI).	1
A 533-21a	Lanceur Paris-Rhône (R. VI).	1
A 533-94b	Rondelle de réglage de jeu latéral du palier côté collecteur (R. VI).	ALD
A 533-95	Vis TH de 5 × 90 long. sous tête 10 mm de fixat. du contacteur (R. VI).	2
A 533-96	Écrou H de 5 × 90 de tige d'assemblage des paliers (R. VI).	2
A 533-97e	Tige d'assemblage des paliers (R. VI).	2
DS 533-15b	Balai positif (R. VI).	1
76-S-30	Vis TR à pointe de 4 × 30 de serrage de la sangle de fermeture.	1
577-S	Vis TH de 7 × 25 de fixat. de démarreur.	2
2.269-S	Écrou H de 4 × 75 de la vis de serrage de la sangle.	1
32.961	Rondelle fibre de 12,5 × 22 × 1 de frottement côté collecteur (R. VI).	2

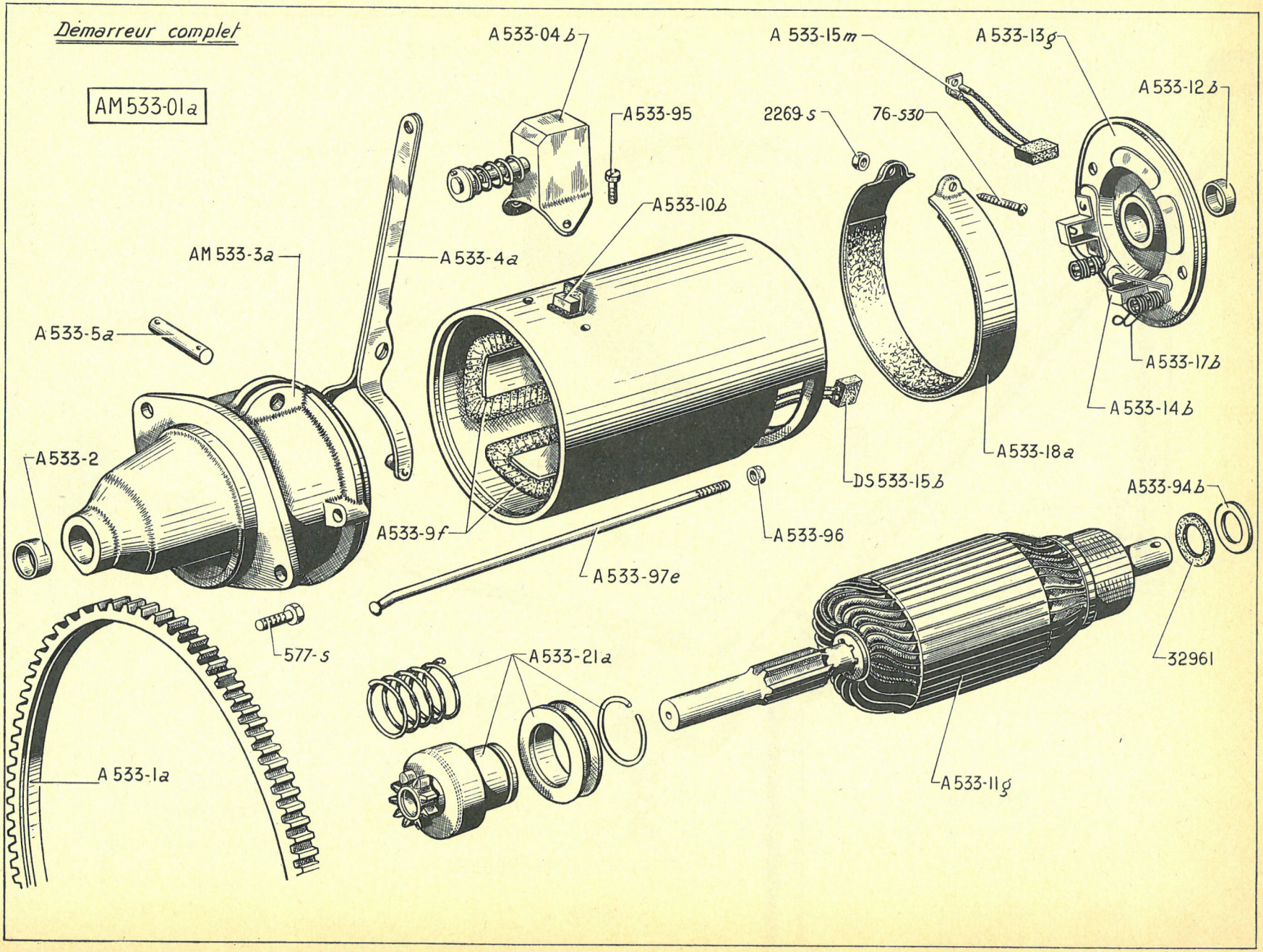
Démarreur complet
AM 533-01a
A 533-04 b
A 533-95
A 533-15 m
A 533-13 g
A 533-12 b
2269-s
76-s30
A 533-10 b
AM 533-3a
A 533-4a
A 533-5a
A 533-17 b
A 533-14 b
A 533-2
A 533-18 a
DS 533-15 b
A 533-9 f
A 533-96
A 533-94 b
A 533-97 e
577-s
A 533-21a
32961
A 533-1a
A 533-11 g

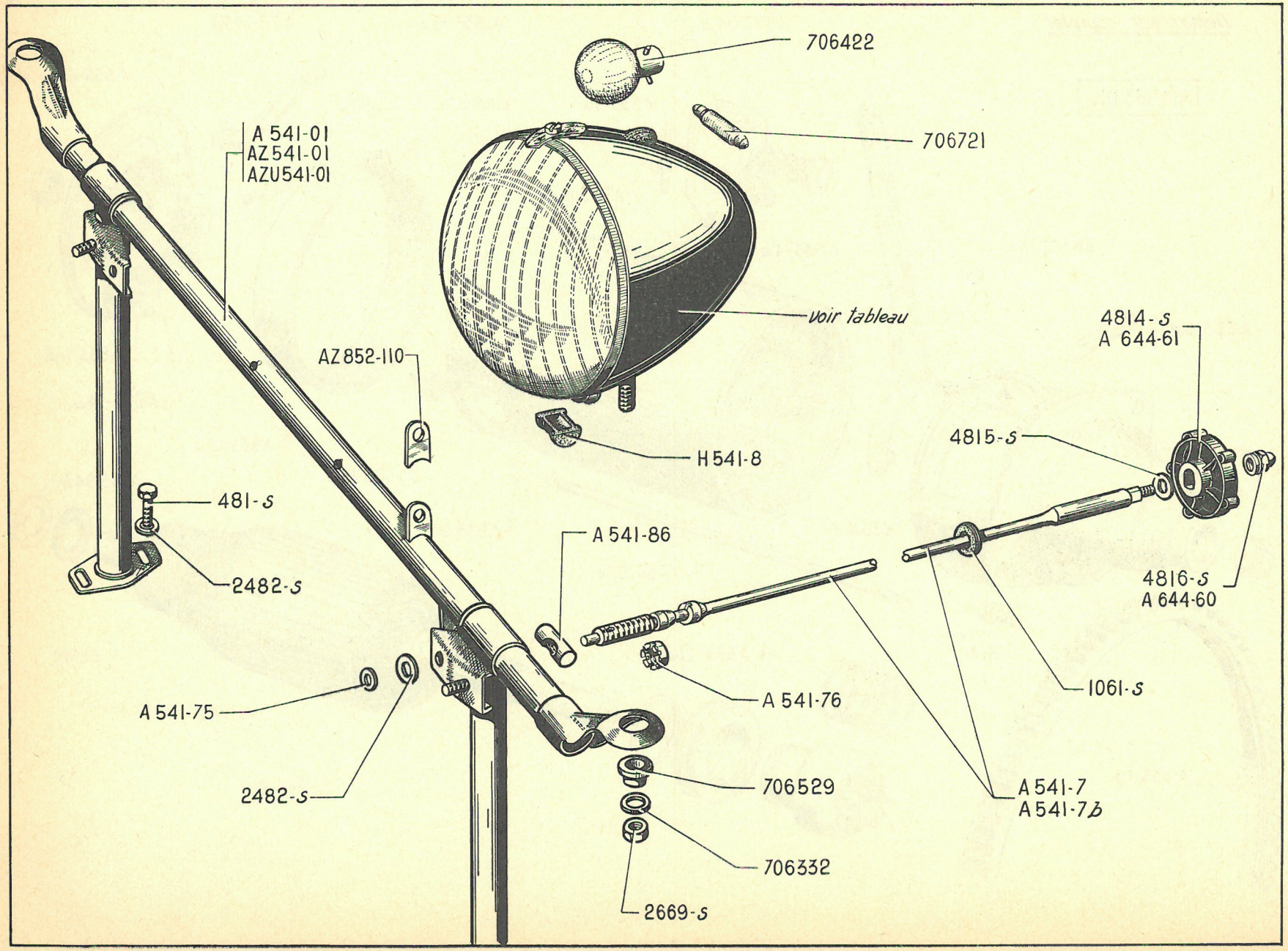
706422
706721
A 541-01
AZ 541-01
AZU 541-01
voir tableau
AZ 852-110
H 541-8
4814-S
A 644-61
4815-S
481-S
2482-S
A 541-86
4816-S
A 644-60
A 541-76
1061-S
A 541-75
2482-S
706529
A 541-7
A 541-7b
706332
2669-S

MARQUE des phares	DIAMÈTRE extérieur des phares	FORME des glaces	DIAMÈTRE des glaces	NUMÉROS des phares	NUMÉROS des glaces	NUMÉROS des portes	TYPES de voitures	OBSERVATIONS
				Jusque Mars 63				
CIBIÉ	152	bombée	152	H 541-1 *R. p.* A 541-1c	H 541-2a	sans	A-AU	Fixat. de la glace par patte avec vis à la partie supérieure et caoutchouc à la partie inférieure. Jusque Juin 54.
CIBIÉ	152	bombée	152	A 541-1a *R. p.* A 541-1c	A 541-4	sans	TT	Fixat. de la glace par patte à poussoir, sans caoutchouc. Juin54-Septembre 55.
CIBIÉ	152	bombée	145	A 541-1c	A 541-4b assemblée avec réflecteur	A 541-74	AZ-AZU	Fixat. de la glace par une porte forme cercle et patte à poussoir. Depuis Septembre 55.
MARCHAL (Equilux)	160	bombée	147	A 541-1	A 541-2	A 541-10	TT	Depuis Octobre 54.
DUCELLIER	150	bombée	130	A 541-1b	A 541-4a assemblée avec réflecteur	sans	AZ-AZU	

NUMÉRO	DÉSIGNATION	COEFF[t]
	Jusque Mars 63	
A 541-01	Support assemblé des phares, avec support de bobine. **A, AU.**	1
AZ 541-01	*Support assemblé des phares, sans support de bobine, deux trous de 4 mm à 123 mm d'entr'axe de fixat. de la bobine, avec patte de béquille de capot.* *Décembre 60-Mars 63.* **AZU.** *Décembre 60-Novembre 61.* *Remplace support monté depuis Juillet 54.* *R.p.:* AZ 541-01a. *Voir* MR 4.501.	1
AZU 541-01	*Support assemblé des phares.* **AZU.** *Depuis Novembre 61.* *R.p.:* AZ 541-01a. *Voir* MR 4.501.	1
A 541-7	*Commande d'orientation des phares (filetages 10 × 150 et 6 × 100).* **A.** *Jusque Janvier 51. R.p.:* AZ 541-7, *d. e. o.:* 1-A 541-76, 1-4.816-S.	1
A 541-7b	*Commande d'orientation des phares (filetages 10 × 150 et 5 × 75) montage avec écrou butée.* *Janvier 51-Mars 63.* *R. p.:* AZ 541-7; *d. e. o.:* 1-AZ 541-85.	1
H 541-8	Caoutchouc inférieur de maintien de glace de phare (R. VI). **A, AU.** Jusque Juin 54.	2
A 541-75	Rondelle de 7,25 × 12 × 0,5 de réglage de vis de commande des phares. Depuis Janvier 51.	ALD
A 541-76	Écrou butée, crénelé de 10 × 150 de réglage des phares. Depuis Janvier 51.	1
A 541-86	Barillet de 16 × 20, filetage 10 × 150, de commande des phares.	1
A 644-60	Embout formant écrou, filetage 6 × 100 de serrage du bouton de commande des phares. **A.** Jusque Janvier 51.	1
A 644-61	*Bouton de commande des phares (R. VI).* **A.** *Jusque Janvier* 51 *R. p.:* 4.814-S, *d. e. o.:* 1-4.815-S	1
AZ 852-110	Patte d'articulation de béquille de capot sur support de phare. Depuis Décembre 60.	1
481-S	Vis TH de 7 × 10 de fixat. du support des phares sur plate-forme	4
1.061-S	Œillet caoutchouc de 8 × 18 × 14 (trou de 12 mm) de passage de commande des phares dans tablier.	1
2.482-S	Rondelle de 7,5 × 16 :	
	— de blocage de commande des phares.	3
	— des vis de fixat. du support des phares sur plate-forme.	4
2.669-S	Écrou H de 12 × 175 de fixat. des phares.	2
4.814-S	Bouton de commande des phares (R. VI). Depuis Janvier 51.	1
4.815-S	Rondelle d'appui de 8 × 15 × 1,1 (méplat 6 mm) du bouton Depuis Janvier 51.	1
4.816-S	Embout formant écrou, filetage 5 × 75 de serrage du bouton Depuis Janvier 51.	1
706.332	Rondelle Belleville de 12,5 × 28 × 1,5 d'écrous de serrage des phares (R. VI).	2
706.422	Lampe de phare, 6 volts, 36 watts (R. VI).	2
706.529	Entretoise sphérique de fixat. des phares, diam. intér. 12,5 mm, haut. 5,5 mm .	2
706.721	Lampe navette de phare, 6 volts, 4 watts (R. VI).	2

NUMÉRO	DÉSIGNATION	COEFFt
	CLASSEMENT ALPHABÉTIQUE	
	Lanterne AR	
	A. Jusque Janvier 55	
A 544-1	**Boîtier** de lanterne AR (R. VI).	1
702.013	**Canon** isolant épaulé de 4,2 × 6,5 × 1 de la vis de prise de courant (R. VI).	1
A 579-1	**Catadioptre** AR (R. VI).	1
2.269-S	**Ecrou** H de 4 × 75 de la vis de prise de courant de lanterne AR.	2
707.046	**Lampe** navette de lanterne AR, 6 volts, 7 watts (R. VI).	1
A 544-2	**Platine** de fixat. du boîtier sur support.	1
A 544-97	**Plaque** isolante du support infér. de lampe de lanterne AR (R. VI).	1
2.262-S	**Rondelle** de 4,25 × 10 × 1 des écrous de prise de courant de lanterne AR.	1
2.334-S	**Rondelle** crantée de 5,2 × 9,4 de blocage de vis de fixat. du boîtier (R. VI).	2
A 544-3	**Support** de lanterne AR.	1
A 544-98	**Support** de lampe de lanterne AR (R. VI).	2
65-S	**Vis TR** de 4 × 15 de prise de courant de lanterne AR.	1
122-S	**Vis TR** de 5 × 7,5 de fixat. du catadioptre AR.	2
123-S	**Vis** TR de 5 × 10 de fixat. du boîtier de lanterne AR.	2
	A, depuis Janvier 55	
	AZ-AZL	
	Jusque Septembre 57	
A 544-1	**Boîtier** de lanterne AR (R. VI).	1
702.013	**Canon** isolant épaulé de 4,2 × 6,5 × 1 de la vis de prise de courant (R. VI).	1
2.269-S	**Ecrou** H de 4 × 75 de la vis de prise de courant de lanterne AR	2
AZ 544-1	**Couvercle** avec catadioptre de lanterne AR D et G « Pecazeaux » (sans support de lampe) (R. VI). **A, AZ.** Jusque Janvier 56.	2
AZ 544-1a	**Couvercle** avec catadioptre de lanterne AR droite et gauche « S.E.I.M.A. » sans support (R. VI). **AZ.** Depuis Janvier 56.	2
AZ 544-13	**Couvercle** *avec catadioptre de lanterne AR droit et gauche « Pecazeaux » (sans support de lampe) (R. VI).* **AZ.** *Janvier* 56-*Janvier* 57. *N. F. P.*	2
AZ 544-13a	**Couvercle** avec catadioptre de lanterne AR droit et gauche « Axo » (sans support de lampe) (R. VI). **AZL.** Depuis Janvier 57.	2
AZ 544-12	**Joint** d'étanchéité de lanterne AR D et G « Pecazeaux » (R. VI). **A, AZ.** Jusque Janvier 57.	2
AZ 544-12a	**Joint** d'étanchéité de lanterne AR D et G « Axo » (R. VI). **AZL.** Depuis Janvier 57.	2
AZ 544-12b	**Joint** d'étanchéité de lanterne AR D et G « S.E.I.M.A. » (R. VI). **AZ.** Depuis Janvier 56.	2
707.193	**Lampe** 6 volts, 4 watts, 2 pointes de lanterne AR droite et gauche (R. VI). **A, AZ.**	2
706.570	**Lampe** 6 volts, 15 watts, ballon de 15 de stop (R. VI).	1
707.046	**Lampe** 6 volts, 7 watts, 2 pointes de lanterne AR d'éclairage de plaque (R. VI).	1
AZ 544-03	**Lanterne** AR, stop et catadioptre D et G « Pecazeaux » sur panneau AR (sans lampe) (R. VI). **A, AZ.** Jusque Janvier 56.	2
AZ 544-03a	**Lanterne** AR stop et catadioptre « S.E.I.M.A. » droite et gauche avec support (sans lampe) (R. VI). **AZ.** Depuis Janvier 56.	2
AZ 544-03b	**Lanterne** *AR stop et catadioptre droite et gauche « Pecazeaux » avec support de lampe (sans lampe) (R. VI).* **AZ.** *Janvier* 56-*Janvier* 57. *N.F.P.*	2
AZ 544-03d	**Lanterne** AR stop et catadioptre droite et gauche « Axo » avec support de lampe (sans lampe) (R. VI). **AZL.** Depuis Janvier 57.	2
A 544-2	**Platine** de fixat. du boîtier sur support.	1
A 544-97	**Plaque** isolante du support inférieur de lampe de lanterne AR (R. VI).	1
2.262-S	**Rondelle** de 4,25 × 10 × 1 des écrous de prise de courant de lanterne AR.	1
2.334-S	**Rondelle** crantée de 5,2 × 9,4 de blocage de vis de fixat. du boîtier (R. VI).	2
A 544-3	**Support** de lanterne AR, d'éclairage de plaque.	1
A 544-98	**Support** de lampe, de lanterne AR (R. VI).	2
65-S	**Vis** TR de 4 × 15 de prise de courant de lanterne AR.	1
123-S	**Vis** TR de 5 × 10 de fixat. du boîtier.	2
	STOP	
	Jusque Septembre 57	
AZ 576-99	**Collier** formant butée d'interrupteur de stop sur axe de pédale de frein.	1
AZ 576-02	**Interrupteur** de stop (R. VI).	1
621.055	**Vis** TH de 5 × 11 de serrage du collier de butée d'interrupteur.	1

NUMÉRO	DÉSIGNATION	COEFF.
	LANTERNE AR - STOP MONTAGE NOUVEAU PANNEAU AR ET PORTE DE COFFRE AZ - AZL	
	Septembre 57 - Mars 63	
	CLASSEMENT ALPHABÉTIQUE	
AZ 544-1b	**Boîtier** de lanterne AR « S.E.I.M.A. » d'éclairage de plaque (R. VI).	1
AZ 544-1c	**Boîtier** de lanterne AR « Axo » d'éclairage de plaque (R. VI).	1
AZ 544-1a	**Couvercle** avec catadioptre de lanterne AR D et G « S.E.I.M.A. » sans support (R. VI).	2
AZ 544-13a	**Couvercle** avec catadioptre de lanterne AR D et G « Axo » sans support (R. VI).	2
AZ 544-12a	**Joint** d'étanchéité de lanterne AR D et G « Axo » (R. VI).	2
AZ 544-12b	**Joint** d'étanchéité de lanterne AR D et G « S.E.I.M.A. » (R. VI).	2
706.570	**Lampe** 6 volts, 15 watts, ballon de 15 de stop (R. VI).	1
706.721	**Lampe** 6 volts, 4 watts de lanterne AR D et G (R. VI).	2
707.193	**Lampe** 6 volts, 4 watts, 2 pointes de lanterne d'éclairage de plaque (R. VI).	1
AZ 544-03c	**Lanterne AR** stop et catadioptre droite et gauche « Axo » avec support sans lampe (R. VI).	2
AZ 544-03e	**Lanterne AR** stop et catadioptre droite et gauche « S.E.I.M.A. » avec support sans lampe (R. VI).	2
AZ 544-011	**Lanterne AR** « S.E.I.M.A. ou « Axo » d'éclairage de plaque sans lampe (R. VI).	1
	STOP **Septembre 57 - Mars 63**	
AZ 576-99	**Collier** formant butée d'interrupteur de stop sur axe de pédale de frein.	1
AZ 576-02	**Interrupteur** de stop (R. VI).	1
621.055	**Vis** TH de 5 × 11 de serrage du collier de butée d'interruption.	1
	Feux indicateurs de direction et de position **Septembre 54 - Mars 63**	
AZ 522-05	**Commutateur** à minuterie « Scintex » (CMX22C) des feux indicateurs de direction (R. VI).	1
AZ 522-05a	**Commutateur** « Cartier » des feux indicateurs (R. VI).	1
AZ 575-20	**Couvercle** de feu indicateur, côté gauche (sans support de lampe) (R. VI).	1
AZ 575-20a	**Couvercle** de feu indicateur, côté droit (sans support de lampe) (R. VI).	1
AZ 575-16	**Feu** indicateur de direction et de position « Labinal » gauche, sur panneau latéral AR (sans lampe) (R. VI).	1
AZ 575-16a	**Feu** indicateur de direction et de position « Labinal » droit, sur panneau latéral AR (sans lampe) (R. VI).	1
A 522-9	**Interrupteur** à deux directions de feu de position (R. VI). Jusque Septembre 62.	1
AZ 522-9a	**Commutateur** des feux de position (R. VI). Depuis Septembre 62.	1
AZ 575-22b	**Joint** d'étanchéité de couvercle, droit et gauche (R. VI).	2
706.570	**Lampe** 6 volts, 15 watts, ballon de 15 des feux indicateurs de direction (R. VI).	2
707.255	**Lampe** 6 volts, 1,5 watt, ballon de 11 mm des feux de position (R. VI).	2

NUMÉRO	DÉSIGNATION	COEFF.
	CLASSEMENT ALPHABÉTIQUE	
	Lanterne AR AU, jusque Janvier 55 AZU, jusque Mars 63	
A 544-1	**Boîtier** de lanterne AR (R. VI).	1
702.013	**Canon** isolant épaulé de 4,2 × 6,5 × 1 de la vis de prise de courant (R. VI).	1
A 579-1	**Catadioptre** AR (R. VI). — AU. — AZU.	 1 2
2.269-S	**Écrou** H de 4 × 75 de la vis de prise de courant de lanterne AR.	2
707.046	**Lampe** navette de lanterne AR, 6 volts, 7 watts (R. VI).	1
A 544-2	**Platine** de fixat. du boîtier sur support.	1
A 544-97	**Plaque** isolante du support infér. de lampe de lanterne AR (R. VI).	1
2.262-S	**Rondelle** de 4,25 × 10 × 1 des écrous de prise de courant de lanterne AR.	1
2.334-S	**Rondelle** crantée de 5,2 × 9,4 de blocage de vis de fixat. du boîtier (R. VI).	2
A 544-3	**Support** de lanterne AR.	1
A 544-98	**Support** de lampe de lanterne AR (R. VI).	2
65-S	**Vis** TR de 4 × 15 de prise de courant de lanterne AR.	1
122-S	**Vis** TR de 5 × 7,5 de fixat. du catadioptre AR. AU. AZU.	 2 4
123-S	**Vis** TR de 5 × 10 de fixat. du boîtier de lanterne AR.	2
	Feux indicateurs de direction et de position AZU, jusque Mars 63	
AZ 522-05	**Commutateur** à minuterie « Scintex » (CMX22C) des feux indicateurs de direction (R. VI).	1
AZ 522-05a	**Commutateur** « Cartier » des feux indicateurs (R. VI).	1
AZ 522-9a	**Commutateur** des feux de position (R. VI). Depuis Septembre 62.	1
AZ 575-20	**Couvercle** de feu indicateur, côté gauche (sans support de lampe) (R. VI).	1
AZ 575-20a	**Couvercle** de feu indicateur, côté droit (sans support de lampe) (R. VI).	1
AZ 575-16	**Feu** indicateur de direction et de position « Labinal » gauche, sur panneau latéral AR (sans lampe) (R. VI).	1
AZ 575-16a	**Feu** indicateur de direction et de position « Labinal » droit, sur panneau latéral AR (sans lampe) (R. VI).	1
A 522-9	**Interrupteur** à deux directions de feu de position (R. VI). Jusque Septembre 62.	1
AZ 575-22b	**Joint** d'étanchéité de couvercle, droit et gauche (R. VI).	2
706.570	**Lampe** 6 volts, 15 watts, ballon de 15 des feux indicateurs de direction (R. VI).	2
707.255	**Lampe** 6 volts, 1,5 watt, ballon de 11 mm des feux de position (R. VI).	2
	Feux AR, AZU Jusque Novembre 61	
2.369-S	**Écrou** H de 6 × 100 de fixat. du feu AR stop « Axo ».	2
721.328	**Feu** AR stop « Axo » orange, sans lampe (R. VI).	1
H 544-06	**Feu** rouge AR D et G « Axo » sans lampe (non éblouissant) (R. VI).	2
721.319	**Globe** orange « Axo » de feu AR stop (R. VI).	1
721.340	**Globe** rouge AR « Axo » (non éblouissant) (R. VI).	2
721.323	**Joint** liège « Axo » des feux AR (R. VI).	3
706.620	**Lampe** 6 volts, 4 watts, de feu rouge AR (R. VI).	2
706.570	**Lampe** 6 volts, 15 watts, ballon de 15, de stop (R. VI).	1
721.246	**Protecteur** caoutchouc de passage des fils des feux AR (R. VI).	3
721.321	**Semelle** caoutchouc « Axo » des feux AR (R. VI).	3

NUMÉRO	DÉSIGNATION	COEFF[t]
	Feux AR, AZU	
	Novembre 61 - Mars 63	
AZU 544-016	**Feu** rouge AR et stop «S.E.I.M.A.» sans lampe (R. VI). Depuis Novembre 61.	1
AZU 544-016a	**Feu** rouge AR et stop « Axo », sans lampe (R. VI). Depuis Janvier 62.	1
HY 544-06a	**Feu** rouge AR droit « S.E.I.M.A. » sans lampe (R. VI).	1
HY 544-06b	**Feu** rouge AR droit « Axo », sans lampe (R. VI).	1
DF 544-89	**Globe** rouge AR « S.E.I.M.A. » (R. VI).	2
DF 544-89b	**Globe** rouge AR « Axo » (R. VI). Depuis Janvier 62.	2
DF 575-8a	**Joint** caoutchouc « S.E.I.M.A. » des feux (R. VI).	2
DF 575-8b	**Joint** caoutchouc « Axo » des feux (R. VI).	2
706.620	**Lampe** 6 volts, 4 watts, de feu rouge AR (R. VI).	1
706.728	**Lampe** 6 volts, 18/4 watts, de feu rouge AR et stop (R. VI).	1
	STOP - AZU	
	Jusque Mars 63	
AZ 576-99	**Collier** formant butée d'interrupteur de stop sur axe de pédale de frein.	1
AZ 576-02	**Interrupteur** de stop (R. VI).	1
621.055	**Vis** TH de 5 × 11 de serrage de butée d'interrupteur.	1
	ÉCLAIRAGE INTÉRIEUR	
	P et T	
	Mars 62 - Mars 63	
	E. D. F.	
	Avril 62 - Mars 63	
AM 545-4	**Glace** de plafonnier (R. VI).	1
AM 545-03	**Plafonnier** « S.E.I.M.A. » avec interrupteur, sans lampe (R. VI).	1
AZU 545-98	**Support** de plafonnier.	1
63-S	**Vis** TR de 4 × 10 de fixat. de support et de plafonnier.	4
2.269-S	**Ecrou** H de 4 × 75 des vis de fixat. de support de plafonnier	4
5.220	**Lampe** 6 volts, 7 watts (R. VI).	1

MARQUE des phares	DIAMÈTRE extérieur des phares	FORME des glaces	DIAMÈTRE des glaces	NUMÉROS des phares	NUMÉROS des glaces	NUMÉROS des portes	TYPES de voitures	OBSERVATIONS
				Depuis Mars 63				
CIBIÉ	152	bombée	145	A 541-1c	A 541-4b (ensemble optique)	A 541-74	AZ-AZU	
CIBIÉ	152	bombée	145	AZ 541-1p	AZ 541-4g	AZ 541-12	AZAM	
CIBIÉ	152	bombée	145	AZ 541-1r	AZ 541-4e	A 541-74	AZL	Code Européen. { ALLEMAGNE. Depuis Mai 63. HOLLANDE-SUISSE. Depuis Juin 65.
CIBIÉ	152	bombée	145	AZ 541-1s	AZ 541-4f	AZ 541-12	AZAM	Code Européen. ALLEMAGNE. Depuis Mai 63.
MARCHAL	160	bombée	147	AZ 541-1t	A 541-2	A 541-10	AZ-AZU	
MARCHAL	160	bombée	147	AZ 541-1u	A 541-2	AZ 541-12a	AZAM	
DUCELLIER	150	bombée	130	A 541-1b	A 541-4a (ensemble optique)	sans	AZ-AZU	

NUMÉRO	DÉSIGNATION	COEFF[1]
	Depuis Mars 63	
AZ 541-01a	Support de phares. Jusque Décembre 64.	1
AZ 541-01d	Support de phares. Depuis Décembre 64.	1
AZ 541-01e	Support de phares. **AZL, AZAM, PAYS FROIDS.**	1
AZ 541-7	Commande des phares.	1
AZ 541-16a	Connecteur de phare Cibié (R. VI). **AZL, ALLEMAGNE.** Depuis Mai 63. **HOLLANDE - SUISSE** Depuis Juin 65.	2
A 541-75	Rondelle de 7,25 × 12 × 0,5 de réglage de vis de commande des phares.	ALD
AZ 541-85	Entretoise de 8 × 10 × 27 entre vis de réglage et barillet de commande des phares.	1
A 541-86	Barillet de 16 × 20, filetage 10 × 150 de commande des phares.	1
487-S-30	Vis TH de 7 × 25 de fixat. du support des phares sur plate-forme	4
1.061-S	Œillet caoutchouc de 8 × 18 × 14 ×12 de passage de commande des phares dans tablier.	1
2.482-S	Rondelle de 7,5 × 16 :	
	— de blocage de commande des phares.	3
	— des vis de fixat. du support des phares sur plate-forme.	4
2.504-S	Écrou carré de 7 × 100 des vis de fixat. du support de phare.	4
2.669-S	Écrou H de 12 × 175 de fixat. des phares.	2
4.814-S	Bouton de commande des phares (R. VI).	1
4.815-S	Rondelle d'appui de 8 × 15 × 1,1 (méplat 6 mm) du bouton.	1
4.816-S	Embout formant écrou, filetage 5 × 75 de serrage du bouton.	1
706.332	Rondelle de 12,5 × 28 × 1,5 d'écrous de serrage des phares (R. VI).	2
706.422	Lampe de phare 6 volts, 36 watts (R. VI).	2
706.529	Entretoise sphérique de fixat. des phares, diam. intér. 12,5 mm, haut. 5,5 mm (R. VI).	2
706.537	Lampe de phare (jaune) 12 volts, 36 watts (R. VI). **AZL, AZAM, PAYS FROIDS.**	2
706.721	Lampe navette de phare, 6 volts, 4 watts (R. VI).	2
706.729	Lampe navette de phares, 12 volts, 4 watts (R. VI). **AZL, AZAM, PAYS FROIDS.**	2
706.731	Lampe de phare (blanche) 12 volts, 36 watts (R. VI). **AZL, AZAM, PAYS FROIDS, CANADA.**	2
706.738	Lampe de phare (blanche) 6 volts (R. VI). **AZL. ALLEMAGNE.** Depuis Mai 63. **HOLLANDE-SUISSE.** Depuis Juin 65.	2
706.740	Lampe de phare, veilleuse, 6 volts, 4 watts (R. VI). **AZL. ALLEMAGNE.** Depuis Mai 63. **HOLLANDE-SUISSE.** Depuis Juin 65.	2

Les numéros soulignés indiquent les pièces nouvelles ne figurant pas sur la planche.

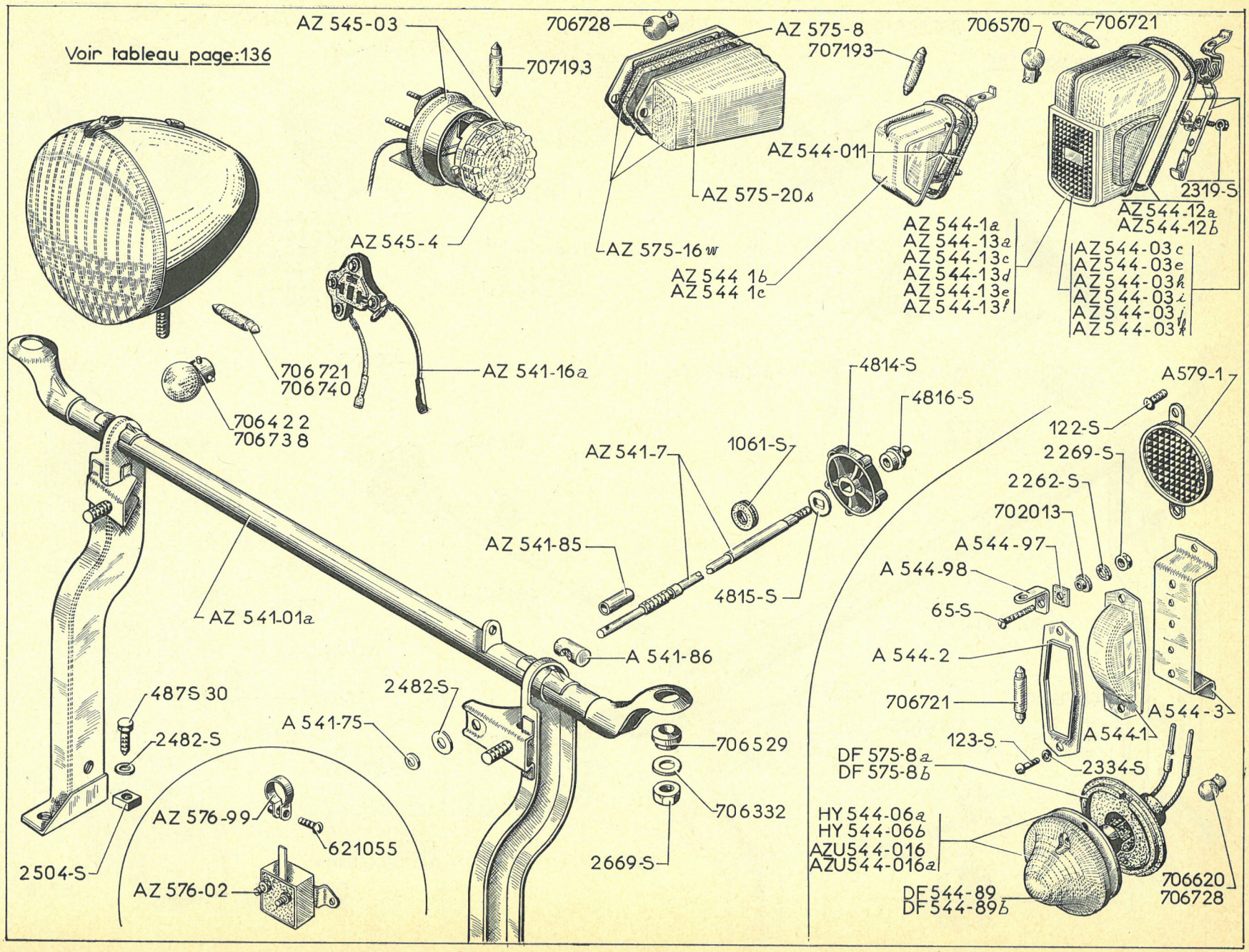
Voir tableau page:136
AZ 545-03
707193
AZ 545-4
706728
AZ 575-8
707193
AZ 575-20s
AZ 575-16w
AZ 544-011
AZ 544 1b
AZ 544 1c
706570
706721
2319-S
AZ 544-12a
AZ 544-12b
AZ 544-1a
AZ 544-13a
AZ 544-13c
AZ 544-13d
AZ 544-13e
AZ 544-13f
AZ 544-03c
AZ 544-03e
AZ 544-03h
AZ 544-03i
AZ 544-03j
AZ 544-03k
706721
706740
AZ 541-16a
706422
706738
4814-S
4816-S
AZ 541-7
1061-S
AZ 541-85
4815-S
AZ 541-01a
A 541-86
2482-S
A 541-75
706529
706332
2669-S
487S 30
2482-S
2504-S
AZ 576-99
621055
AZ 576-02
A579-1
122-S
2269-S
2262-S
702013
A 544-97
A 544-98
65-S
A 544-2
706721
A 544-3
A 544-1
123-S
2334-S
DF 575-8a
DF 575-8b
HY 544-06a
HY 544-06b
AZU544-016
AZU544-016a
DF544-89
DF544-89b
706620
706728

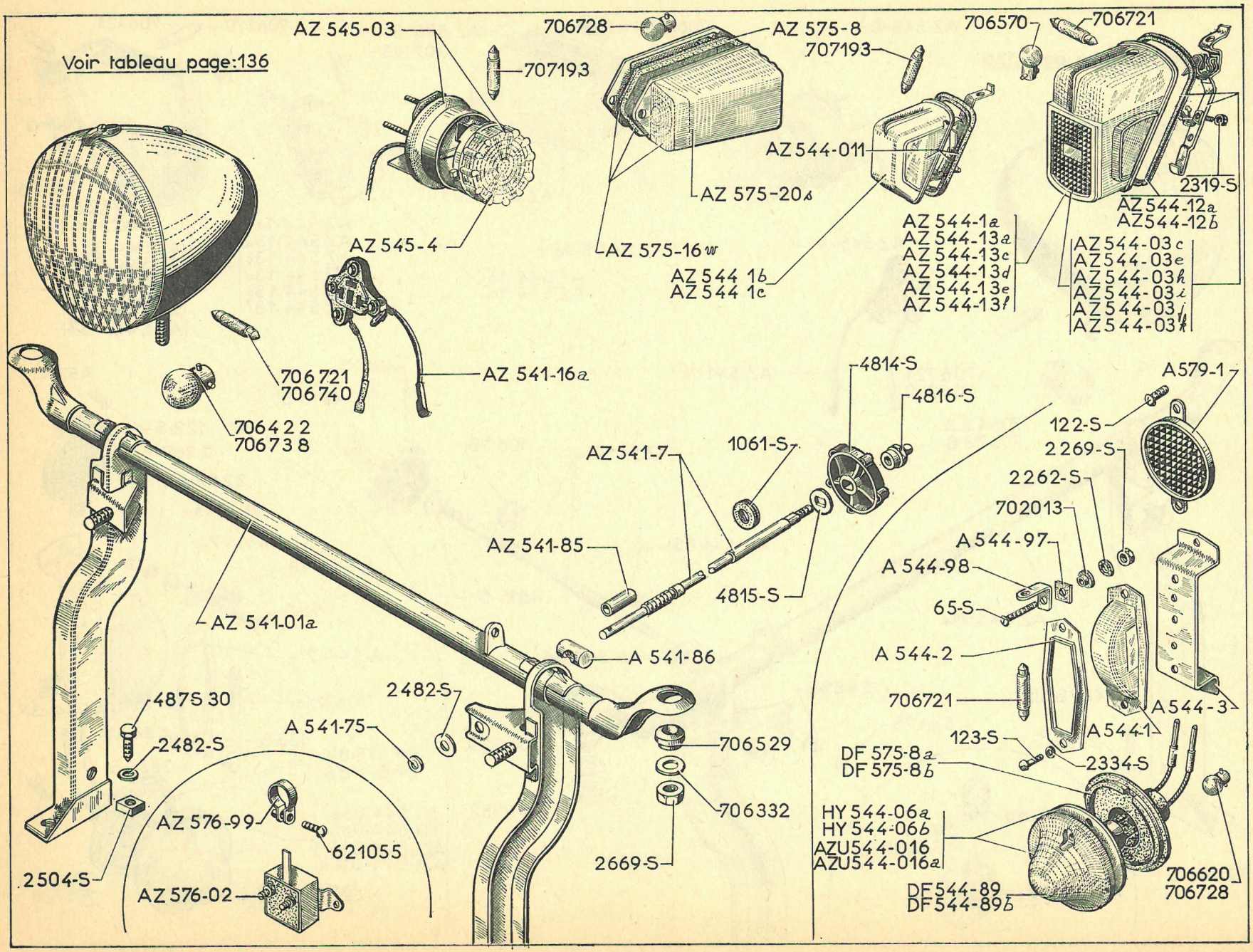
Voir tableau page:136
AZ 545-03
707193
AZ 545-4
706728
AZ 575-8
707193
AZ 575-20
AZ 575-16
AZ 544 1b
AZ 544 1c
AZ 544-011
706570
706721
2319-S
AZ 544-12a
AZ 544-12b
AZ 544-1a
AZ 544-13a
AZ 544-13c
AZ 544-13d
AZ 544-13e
AZ 544-13f
AZ 544-03c
AZ 544-03e
AZ 544-03h
AZ 544-03i
AZ 544-03j
AZ 544-03k
706721
706740
AZ 541-16a
706422
706738
4814-S
4816-S
AZ 541-7
1061-S
AZ 541-85
4815-S
AZ 541-01a
A 541-86
2482-S
A 541-75
706529
706332
2669-S
4875 30
2482-S
2504-S
AZ 576-99
621055
AZ 576-02
A579-1
122-S
2269-S
2262-S
702013
A 544-97
A 544-98
65-S
A 544-2
706721
123-S
DF 575-8a
DF 575-8b
2334-S
A 544-3
A 544-1
HY 544-06a
HY 544-06b
AZU544-016
AZU544-016a
DF 544-89
DF 544-89b
706620
706728

NUMÉRO	DÉSIGNATION	COEFF.
	PIÈCES SPÉCIALES ALLEMAGNE COMMANDE DE PHARE Depuis Avril 65.	
AZ 541-7a	Commande, 2 filets carré pas de 6, long. totale 1,072 m. (R. VI).	1
AZ 541-76	*Butée de réglage de* 8×28×10×14 *filetage* 6×100 *avec téton (R. VI). N.F.P.*	1
AZ 541-86	*Barillet de* 16×20,2 *filet carré pas de 6 de la commande(R. VI). N.F.P.*	1
AZ 541-92	Support de butée de réglage (R. VI).	1
	BERLINE Depuis Mars 63	
	Feux indicateurs de direction et de position Jusque Juin 65.	
AZ 575-8	Joint d'étanchéité de feu indicateur Seima droit et gauche (R. VI).	2
AZ 575-16w	Feu indicateur de direction et de position Seima droit et gauche sur panneau latéral AR (sans lampe) (R. VI).	2
AZ 575-20s	Couvercle de feu indicateur Seima droit et gauche (R. VI).	2
706.728	Lampe 6 volts, 18/4 watts, des feux indicateurs de direction et de position Seima (R. VI).	2
	FEUX INDICATEURS DE DIRECTION Depuis Juin 65.	
AZ 575-8	Joint d'étanchéité des feux (R. VI).	2
AZ 575-16v	Feu indicateur Seima droit et gauche sans lampe (R. VI).	2
AZ 575-20s	Couvercle des feux droit et gauche (R. VI).	2
706.570	Lampe 6 Volts, 15 Watts des feux (R. VI).	2
706.604	Lampe 12 Volts, 15 Watts des feux (R. VI). **AZL, AZAM, PAYS FROIDS.**	2
	LANTERNE AR - STOP Jusque Mars 64	
AZ 544-03c	Lanterne AR stop et catadioptre droite et gauche Axo avec support sans lampe (R. VI).	2
AZ 544-03e	Lanterne AR stop et catadioptre droite et gauche S.E.I.M.A. avec support sans lampe (R. VI).	2
AZ 544-011	Lanterne AR S.E.I.M.A. ou Axo d'éclairage de plaque sans lampe (R. VI).	1
AZ 544-1a	Couvercle avec catadioptre de lanterne AR D et G S.E.I.M.A. sans support (R. VI).	2
AZ 544-1b	Boîtier de lanterne AR S.E.I.M.A. d'éclairage de plaque (R. VI).	1
AZ 544-1c	Boîtier de lanterne AR Axo d'éclairage de plaque (R. VI).	1
AZ 544-12a	Joint d'étanchéité de lanterne AR D et G Axo (R. VI).	2
AZ 544-12b	Joint d'étanchéité de lanterne AR D et G S.E.I.M.A. (R. VI).	2
AZ 544-13a	Couvercle avec catadioptre de lanterne AR D et G Axo sans support (R. VI).	2
706.570	Lampe 6 volts, 15 watts, ballon de 15 de stop (R. VI). **AZL.** — **AZAM.**	1 2
706.721	Lampe 6 volts, 4 watts de lanterne AR D et G (R. VI).	2
707.193	Lampe 6 volts, 4 watts, 2 pointes de lanterne d'éclairage de plaque (R. VI).	1
	LANTERNE AR - STOP Depuis Mars 64	
AZ 544-03h	Lanterne AR stop catadioptre et d'éclairage de plaque gauche Axo, sans lampe (R. VI).	1
AZ 544-03i	Lanterne AR stop, catadioptre et d'éclairage de plaque, droite Axo sans lampe (R. VI).	1

Les numéros soulignés indiquent les pièces nouvelles ne figurant pas sur la planche.

NUMÉRO	DÉSIGNATION	COEFF[1]
AZ 544-03j	Lanterne AR stop, catadioptre et d'éclairage de plaque, gauche Seima sans lampe (R. VI).	1
AZ 544-03k	Lanterne AR stop, catadioptre et d'éclairage de plaque, droite Seima, sans lampe (R. VI).	1
AZ 544-12a	Joint d'étanchéité de lanterne AR D et G Axo (R. VI).	2
AZ 544-12b	Joint d'étanchéité de lanterne AR D et G Seima (R. VI).	2
AZ 544-13c	Couvercle avec catadioptre de lanterne AR gauche Axo (R. VI).	1
AZ 544-13d	Couvercle avec catadioptre de lanterne AR droite Axo (R. VI).	1
AZ 544-13e	Couvercle avec catadioptre de lanterne AR gauche Seima (R. VI).	1
AZ 544-13f	Couvercle avec catadioptre de lanterne AR droite Seima (R. VI).	1
2.319-S	Écrou H de 5 × 75 de fixat. de lanterne AR.	2
706.570	Lampe 6 volts, 15 watts, ballon de 15 de stop (R. VI). AZL.	1
	— AZAM.	2
706.721	Lampe 6 volts, 4 watts de lanterne AR D et G et d'éclairage de plaque (R. VI).	2
706.604	Lampe 12 volts, 15 watts, de stop (R. VI).	
	AZL, PAYS FROIDS.	1
	AZAM, PAYS FROIDS.	2
707.194	Lampe 12 volts, 4 watts, de lanterne AR D et G d'éclairage de plaque (R. VI). AZL, AZAM, PAYS FROIDS.	2
	STOP	
AZ 576-02	Interrupteur de stop (R. VI).	1
AZ 576-99	Collier formant butée d'interrupteur de stop sur axe de pédale de frein.	1
621.055	Vis TH de 5 × 11 de serrage du collier de butée d'interrupteur.	1
	ÉCLAIRAGE INTÉRIEUR	
	AZAM	
	Jusque Mai 65.	
AZ 545-4	Glace de plafonnier (R. VI).	1
707.193	Lampe 6 volts, 4 watts, de plafonnier (R. VI).	1
AZ 545-03	Plafonnier Pecazeaux avec interrupteur, sans lampe (R. VI)	1
	AZAM	
	Depuis Mai 65.	
AZ 545-03a	Plafonnier Seima à interrupteur, sans lampe (R. VI).	1
AZ 545-4a	Glace de plafonnier (R. VI).	1
5.220	Lampe 6 volts, 7 watts (R. VI).	1
706.067	Lampe 12 volts, 7 watts (R. VI). PAYS FROIDS.	1

Les numéros soulignés indiquent les pièces nouvelles ne figurant pas sur la planche.

NUMÉRO	DÉSIGNATION	COEFF.
	PIÈCES SPÉCIALES	
	ALLEMAGNE	
	Depuis Avril 65	
AZ 544-03m	Lanterne AR « ULO » rouge et orange avec catadioptre, sans lampe D et G (R. VI).	2
AZ 575-011a	Lanterne AR « HELLA » d'éclairage de plaque, sans lampe (R. VI).	1
AZ 575-1	Feu indicateur de direction « KOLEFF » orange D et G sur aile AV, sans lampe (R. VI).	2
AZ 575-16z	Feu indicateur de direction AR « HELLA » orange, sans lampe (R. VI).	2
706.570	Lampe 6 volts, 15 watts, des feux indicateurs sur aile AV (R. VI).	2
	HOLLANDE - SUISSE	
	Depuis Juin 65	
AZ 544-03m	Lanterne AR « ULO » rouge et orange avec catadioptre, pour stop, et indicateur de direction sans lampe (R. VI).	2
AZ 544-04	Feu latéral de stationnement D et G sans lampe (R. VI).	2
AZ 544-011c	Feu AR G « AXO » d'éclairage de plaque, sans lampe (R. VI).	1
AZ 544-011d	Feu AR D « AXO » d'éclairage de plaque, sans lampe (R. VI).	1
AZ 544-83	Semelle des feux AR D et G (R. VI)	2
AZ 575-1	Feu indicateur de direction « KOLEFF » orange D et G sur aile AV, sans lampe (R. VI).	2
706.721	Lampe 6 volts, 4 watts des feux AR d'éclairage de plaque (R. VI).	2
707.255	Lampe 6 volts 1,5 watt, des feux de stationnement (R. VI).	2
	NOTA. Les lampes ne figurant pas dans le texte ci-dessus ne sont pas fournies.	

NUMÉRO	DÉSIGNATION	COEFFt
	FOURGONNETTE **Depuis Mars 63**	
	Feux indicateurs de direction et de position **Jusque Juin 65**	
AZ 575-8	Joint d'étanchéité des feux indicateurs (R. VI).	2
AZ 575-16w	Feu indicateur de direction et de position Seima droit et gauche sur panneau latéral AR (R. VI).	2
AZ 575-20s	Couvercle de feu indicateur Seima droit et gauche (R. VI).	2
706.728	Lampe 6 volts, 18/4 watts des feux indicateurs et position (R. VI).	2
	FEUX INDICATEURS DE DIRECTION **Depuis Juin 65**	
AZ 575-8	Joint d'étanchéité des feux (R. VI).	2
AZ 575-16v	Feu indicateur Seima droit et gauche, sans lampe (R. VI).	2
AZ 575-20s	Couvercle des feux droit et gauche (R. VI).	2
706.570	Lampe 6 volts, 15 watts des feux (R. VI).	2
	LANTERNE AR **Depuis Mars 63**	
A 544-1	Boîtier de lanterne AR (R. VI).	1
A 544-2	Platine de fixat. du boîtier sur support.	1
A 544-3	Support de lanterne AR, d'éclairage de plaque.	1
A 544-97	Plaque isolante du support inférieur de lampe de lanterne AR (R. VI).	1
A 544-98	Support de lampe, de lanterne AR (R. VI).	2
65-S	Vis TR de 4 × 15 de prise de courant de lanterne AR.	1
123-S	Vis TR de 5 × 10 de fixat. du boîtier.	2
2.262-S	Rondelle de 4,25 × 10 × 1 des écrous de prise de courant de lanterne AR.	1
2.269-S	Écrou H de 4 × 75 de la vis de prise de courant de lanterne AR	2
2.334-S	Rondelle crantée de 5,2 × 9,4 de blocage de vis de fixat. du boîtier (R. VI).	2
702.013	Canon isolant épaulé de 4,2 × 6,5 × 1 de la vis de prise de courant (R. VI).	1
706.721	Lampe 6 volts, 4 watts, 2 pointes de lanterne AR (R. VI).	1
	Feux AR **Depuis Mars 63**	
AZU 544-016	Feu rouge AR et stop G Seima sans lampe (R. VI).	1
AZU544-016a	Feu rouge AR et stop G Axo, sans lampe (R. VI).	1
A 579-1	Catadioptre AR (R. VI).	2
HY 544-06a	Feu rouge AR droit Seima sans lampe (R. VI).	1
HY 544-06b	Feu rouge AR droit Axo, sans lampe (R. VI).	1
DF 544-89	Globe rouge Seima de feu AR et stop (R. VI).	2
DF 544-89b	Globe rouge Axo de feu AR et stop (R. VI).	2
DF 575-8a	Joint caoutchouc Seima d'étanchéité de feu AR (R. VI).	2
DF 575-8b	Joint caoutchouc Axo d'étanchéité de feu AR (R. VI).	2
122-S	Vis TR de 5 × 7,5 de fixat. des catadioptres.	2
706.620	Lampe 6 volts, 4 watts, de feu Jusque Avril 64.	1
706.728	Lampe 6 volts, 18/4 watts, de feu rouge AR et stop (R. VI).	1
706.733	Lampe 6 volts, 4 watts, de feu rouge AR (R. VI). Depuis Avril 64.	1
	STOP **Depuis Mars 63**	
AZ 576-02	Interrupteur de stop (R. VI).	1
AZ 576-99	Collier formant butée d'interrupteur de stop sur axe de pédale de frein.	1
621.055	Vis TH de 5 × 11 de serrage du collier de butée d'interrupteur.	1
	ÉCLAIRAGE INTÉRIEUR **P et T** **E. D. F.** **Depuis Mars 63**	
	CLASSEMENT ALPHABÉTIQUE	
2.269-S	**Écrou** H de 4 × 75 des vis de fixat. de support de plafonnier.	4
AM 545-4	**Glace** de plafonnier (R. VI).	1
5.220	**Lampe** 6 volts, 7 watts (R. VI).	1
AM 545-03	**Plafonnier** Seima avec interrupteur, sans lampe (R. VI).	1
AZU 545-98	**Support** de plafonnier.	1
63-S	**Vis** TR de 4 × 10 de fixat. de support et plafonnier.	4

Les numéros soulignés indiquent les pièces nouvelles ne figurant pas sur a planche.

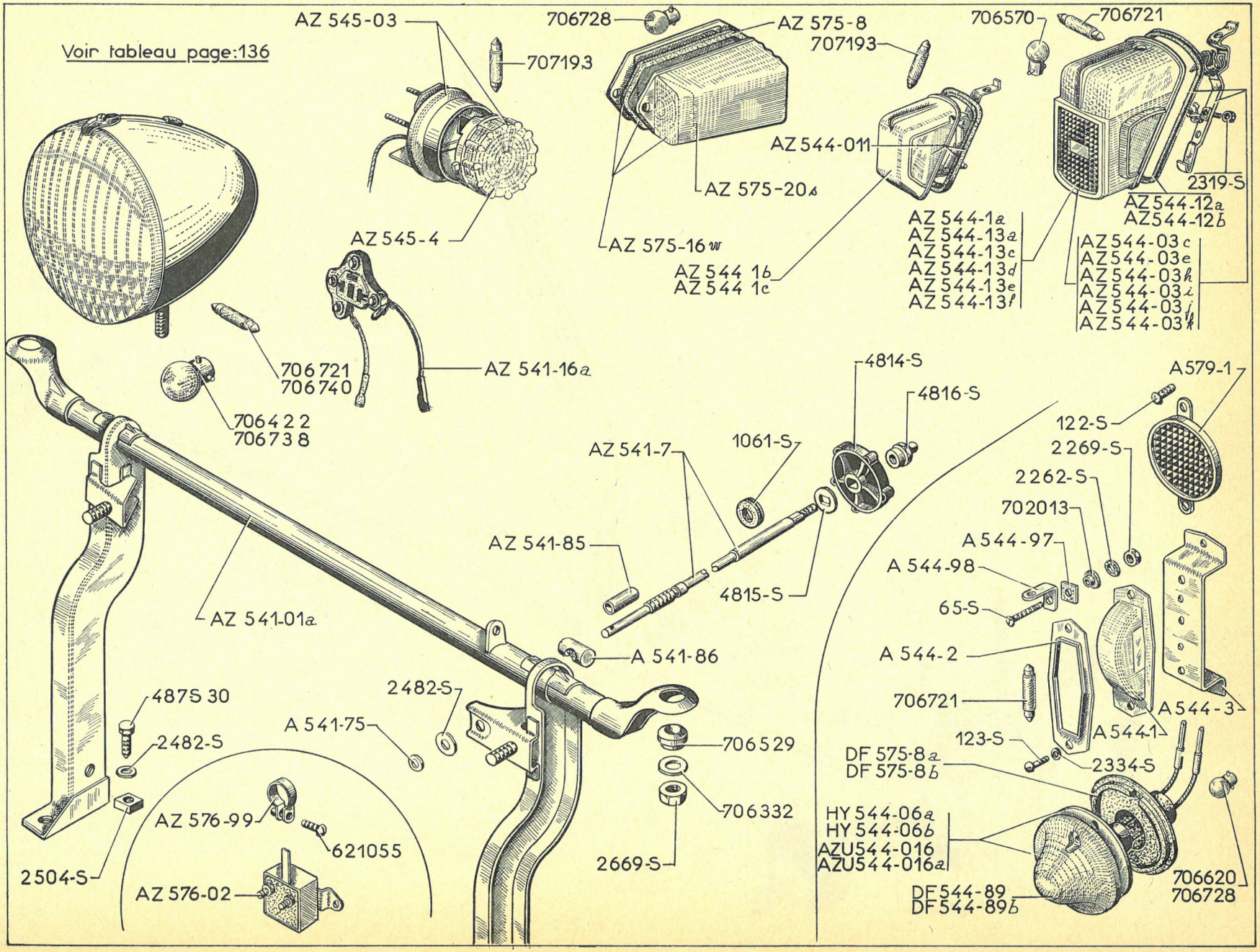
Voir tableau page:136
AZ 545-03
707193
AZ 545-4
706728
AZ 575-8
707193
AZ 575-20a
AZ 575-16w
AZ 544 1b
AZ 544 1c
AZ 544-011
706570
706721
2319-S
AZ 544-12a
AZ 544-12b
AZ 544-1a
AZ 544-13a
AZ 544-13c
AZ 544-13d
AZ 544-13e
AZ 544-13f
AZ 544-03c
AZ 544-03e
AZ 544-03h
AZ 544-03i
AZ 544-03j
AZ 544-03k
706721
706740
AZ 541-16a
706422
706738
4814-S
4816-S
AZ 541-7
1061-S
AZ 541-85
4815-S
AZ 541-01a
A 541-86
2482-S
A 541-75
706529
706332
2669-S
48758 30
2482-S
2504-S
AZ 576-99
621055
AZ 576-02
A579-1
122-S
2269-S
2262-S
702013
A 544-97
A 544-98
65-S
A 544-2
706721
123-S
DF 575-8a
DF 575-8b
2334-S
A 544-3
A 544-1
HY 544-06a
HY 544-06b
AZU544-016
AZU544-016a
DF544-89
DF544-89b
706620
706728

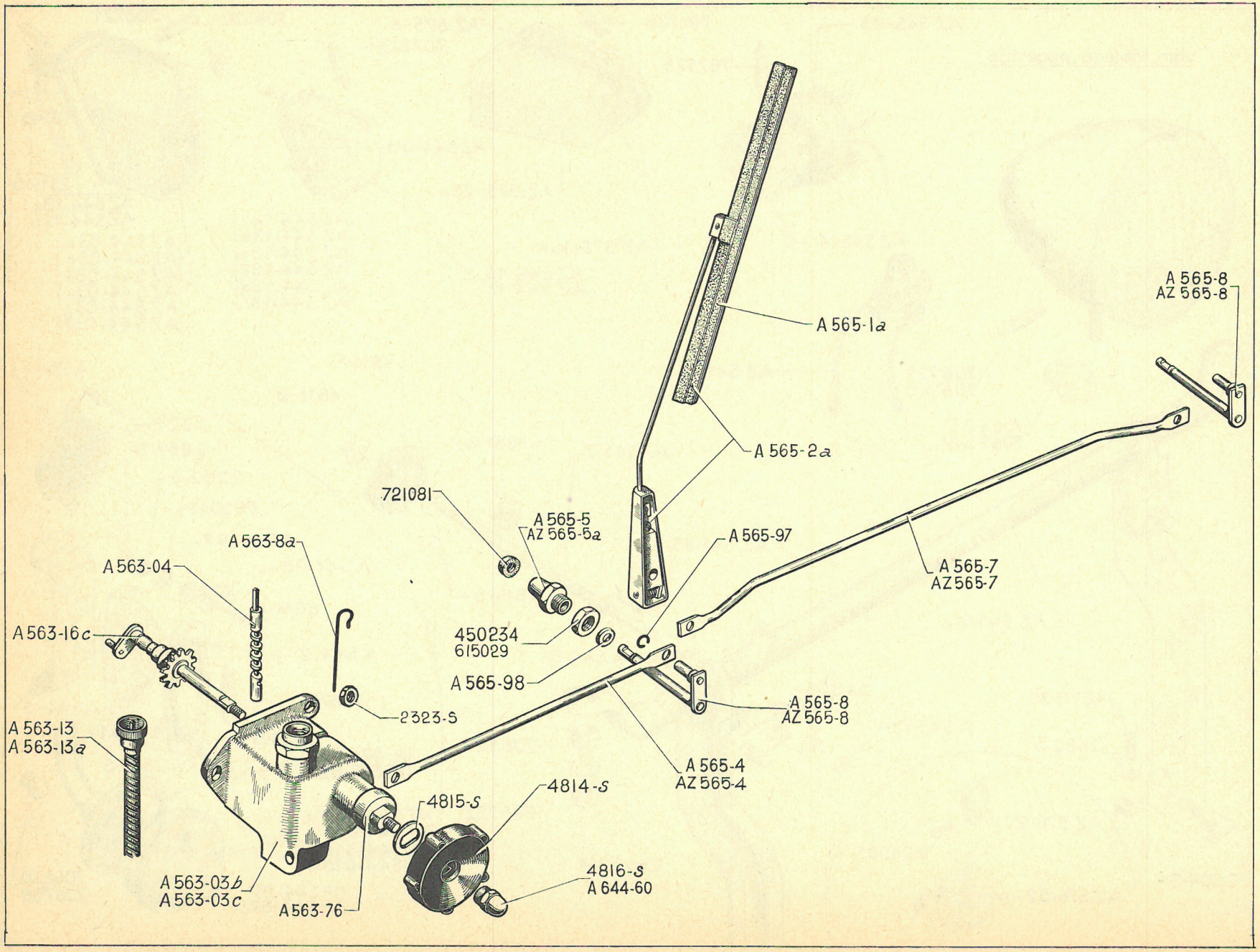
A 565-1a
A 565-8
AZ 565-8
A 565-2a
721081
A 565-5
AZ 565-5a
A 565-97
A 563-8a
A 563-04
A 565-7
AZ 565-7
A 563-16c
450234
615029
A 565-98
2323-S
A 565-8
AZ 565-8
A 563-13
A 563-13a
A 565-4
AZ 565-4
4814-S
4815-S
A 563-03b
A 563-03c
A 563-76
4816-S
A 644-60

NUMÉRO	DÉSIGNATION	COEFF.
	Jusque Septembre 62	
A 563-03b	*Carter d'essuie-glace et compteur, à débrayage et encoches. Jusque Mars* 52. *R. p.* A 563-03c, *d. e. o. :* 1-A 563-13a.	1
A 563-03c	Carter complet de commande de compteur et d'essuie-glace à débrayage et écrou central pour fixation de compteur. Depuis Mars 52.	1
A 563-04	Vis de commande avec lame d'entraînement, du compteur fixé par un écrou central sur carter (R. VI). Depuis Mars 52.	1
A 563-8a	Ressort de verrouillage (formant une boucle), diam. 1,5 de l'axe de commande d'essuie-glace à débrayage (R. VI).	1
A 563-13	Flexible de compteur, 2 embouts rectangulaires, encoches pour clavetage, entr'axe 870 mm (R. VI). Jusque Mars 52.	1
A 563-13a	Flexible de compteur, long. 890 mm, un embout rectangulaire et une encoche pour clavetage côté boîte, un embout carré avec écrou côté carter (R. VI). Depuis Mars 52.	1
A 563-16c	Arbre avec roue de commande d'essuie-glace, du carter avec compteur fixé par un écrou central (R. VI). Depuis Mars 52.	1
A 563-76	Manchon entre bouton et carter d'essuie-glace (R. VI).	1
A 565-1a	Raclette d'essuie-glace SEV, long. 210 mm (R. VI).	2
A 565-2a	Balai d'essuie-glace SEV avec raclette (R. VI).	2
A 565-4	Bielle de commande d'essuie-glace, entr'axe 230 mm (R. VI). Jusque Juillet 62.	1
AZ 565-4	Bielle de commande d'essuie-glace entr'axe 264 mm (R. VI). Depuis Juillet 62.	1
A 565-5	Support d'axe de balai (10 × 100). Jusque Juillet 62.	2
AZ 565-5a	Support d'axe de balai, fileté à 16 × 100 (R. VI). Depuis Juillet 62.	2
A 565-7	Bielle centrale de commande des balais, entr'axe 400 mm (R. VI). Jusque Juillet 62.	1
AZ 565-7	Bielle centrale de commande des balais, entr'axe 370 mm (R. VI). Depuis Juillet 62.	1
A 565-8	Axe d'articulation de balai (R. VI). Jusque Juillet 62.	2
AZ 565-8	Axe d'articulation de balai (R. VI). Depuis Juillet 62.	2
A 565-97	Jonc d'arrêt d'axe de commande d'essuie-glace.	2
A 565-98	Rondelle de 4,2 × 7 × 0,5 sur axe de balai (R. VI).	3
A 644-60	Embout formant écrou, filetage 6 × 100 de serrage du bouton de commande d'essuie-glace. Jusque Janvier 51.	1
2.323-S	Écrou H de 5 × 75 de serrage du carter d'essuie-glace.	2
4.814-S	Bouton de commande d'essuie-glace (R. VI).	1
4.815-S	Rondelle d'appui de 8 × 15 × 1,1 (méplat 6) du bouton. Depuis Janvier 51.	1
4.816-S	Embout formant écrou, filetage 5 × 75 de serrage du bouton Depuis Janvier 51.	1
450.234	Écrou H de 10 × 100 (haut. 4,5 mm) de support d'axe de balai. Jusque Juillet 62.	2
615.029	Écrou H de 16 × 100 de support d'axe (R. VI). Depuis Juillet 62.	2
721.081	Protecteur caoutchouc d'étanchéité sur support d'axe de balai d'essuie-glace (R. VI).	2

CLASSEMENT ALPHABÉTIQUE

ESSUIE-GLACE ÉLECTRIQUE SEV AZU P et T Mars 62-Septembre 62

A 565-2a	**Balai** complet avec raclette (R. VI).	2
AW 561-02	**Moteur** 6 volts (R. VI).	1
A 565-1a	**Raclette** (R. VI).	2
AW 565-04	**Tringlerie** complète sans moteur entr'axe 400 mm (R. VI). Jusque Juillet 62.	1

NUMÉRO	DÉSIGNATION	COEFF[t]
	Depuis Septembre 62	
AZ 522-10a	Commutateur (R. VI).	1
AZ 561-2	Moteur 6 volts (R. VI).	1
AZ 561-2a	Moteur 12 volts (R. VI). **AZL, AZAM, PAYS FROIDS.**	1
AZ 561-6	Patte support moteur, côté gauche (R. VI).	1
AZ 561-6a	Patte support moteur, côté droit (R. VI).	1
AZ 561-64	Écrou H de 4×75 de fixat. de moteur sur support (R. VI).	4
AZ 561-77	Vis TH de 4×20 de fixat. du moteur sur support (R. VI).	4
AZ 561-78	*Rondelle de* 4,2×15×1 *des vis de fixat. du moteur sur support (R. VI).* *R.p.* AM 561-83.	4
AM 561-69	Bague caoutchouc épaulée de 6,5 × 11 × 14 des vis de fixat. du moteur sur support (R. VI).	4
AM 561-79	Bague caoutchouc de 10 × 14 × 5 des vis de fixat. du moteur (R. VI).	4
AM 561-83	Rondelle de 4,2×15×1 des vis de fixat. du moteur sur support (R. VI).	4
AM 561-97	Entretoise de 4,2 × 6 × 11 des vis de fixat. du moteur (R. VI).	4
AZ 565-0	Essuie-glace complet 6 volts (R. VI).	1
AZ 565-04	Mécanisme avec moteur 6 volts sans balai (R. VI).	1
AZ 565-2	*Balai complet (R. VI).* *Jusque Février* 64. *R.p.* AZ 565-2c.	2
AZ 565-2b	Balai complet (R. VI). **AZAM.** Depuis Mars 63.	2
AZ 565-2c	Balai complet (R. VI). Depuis Février 64.	2
AZ 565-5	Support d'axe de balai (R. VI).	2
AZ 565-10	*Porte-balai nu (R. VI).* *Jusque Février* 64. *R.p.* AZ 565-10c.	2
AZ 565-10b	Porte-balai nu (R. VI). **AZAM.** Depuis Mars 63.	2
AZ 565-10c	Porte-balai nu (R. VI). Depuis Février 64.	2
AZ 565-12	Raclette (R. VI).	2
AZ 565-14	Support de mécanisme (R. VI).	1
AZ 565-18	Tringle de commande (R. VI).	1
AZ 565-49	Rondelle cuvette sur support d'axe de balai (R. VI).	2
AZ 565-49a	Rondelle de 16,2×24×0,5 sous écrou de fixat. de support d'axe de balai (R. VI).	2
AZ 565-70	Clip de maintien de tringle (R. VI).	4
AZ 565-79	Écrou H de 16×100 de fixat. de support d'axe de balai sur support de mécanisme (R. VI).	2
AM 565-94	Écrou H de 16×100 de fixat. de support d'axe de balai sur caisse (R. VI). **AZAM.** Depuis Mars 63.	2
AZ 565-94	Écrou H de 16×100 de fixat. de support d'axe de balai sur caisse (R. VI).	2
AZ 565-96	Rondelle caoutchouc d'étanchéité sous écrou de fixat. de support d'axe de balai sur caisse (R. VI).	2
AZ 565-113	Manivelle avec axe, côté moteur, de commande des tringles (R. VI).	1
125-S-30	Vis TH de 5 × 15 à pointe de fixat. inférieure d'essuie-glace sur tablier.	2
2334-S	Rondelle crantée de 5,2 × 9,4 des vis de fixat. d'essuie-glace (R. VI).	2

NOTA. — *Pour essuie-glace complet et mécanisme 12 volts se reporter au détail ci-dessus.*

Les numéros soulignés indiquent les pièces nouvelles ne figurant pas sur la planche.

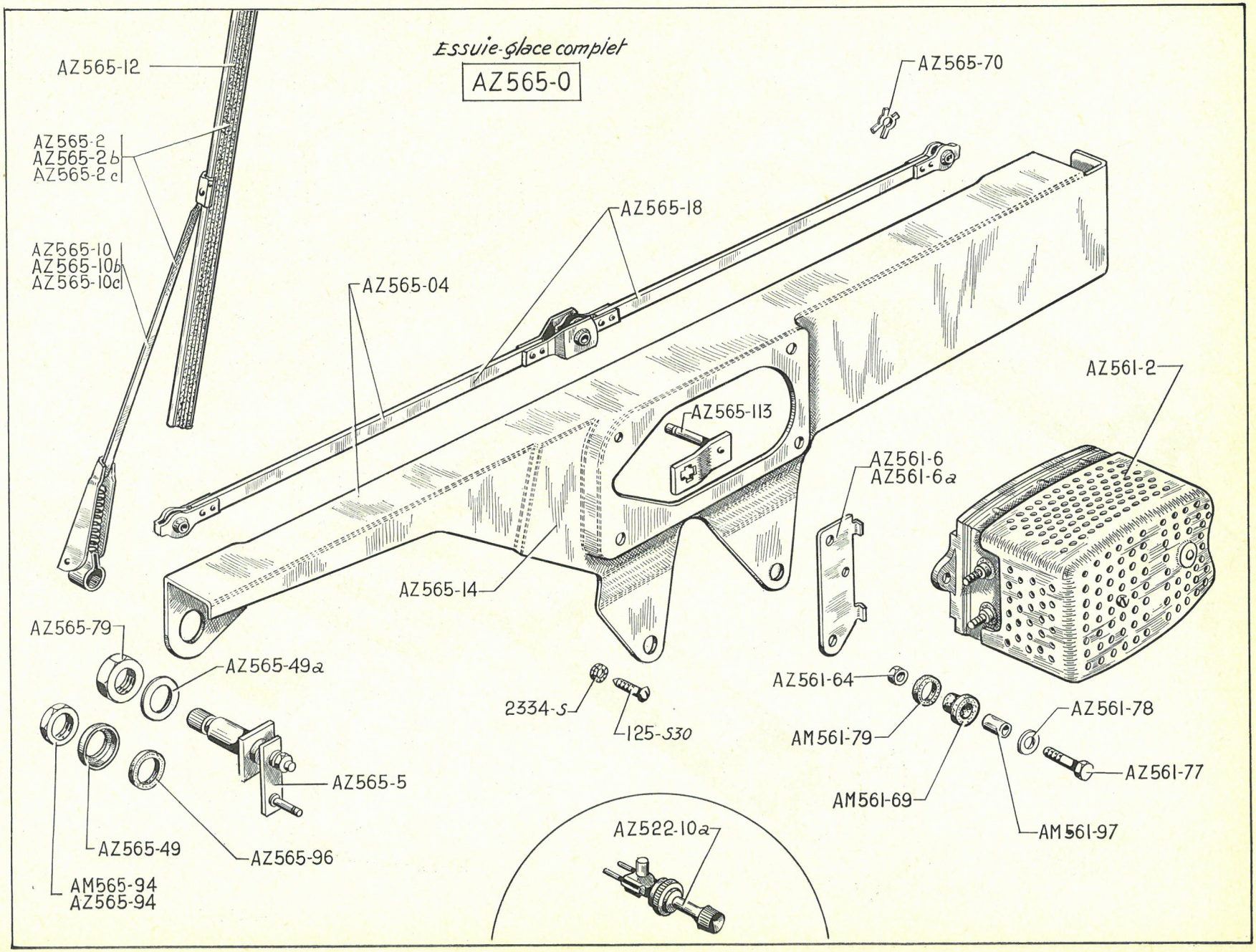
Essuie-glace complet
AZ565-0
AZ565-12
AZ565-2
AZ565-2b
AZ565-2c
AZ565-10
AZ565-10b
AZ565-10c
AZ565-70
AZ565-18
AZ565-04
AZ565-113
AZ561-2
AZ561-6
AZ561-6a
AZ565-14
AZ565-79
AZ565-49a
2334-S
125-S30
AZ561-64
AM561-79
AM561-69
AZ561-78
AZ561-77
AM561-97
AZ565-5
AZ565-49
AZ565-96
AM565-94
AZ565-94
AZ522-10a

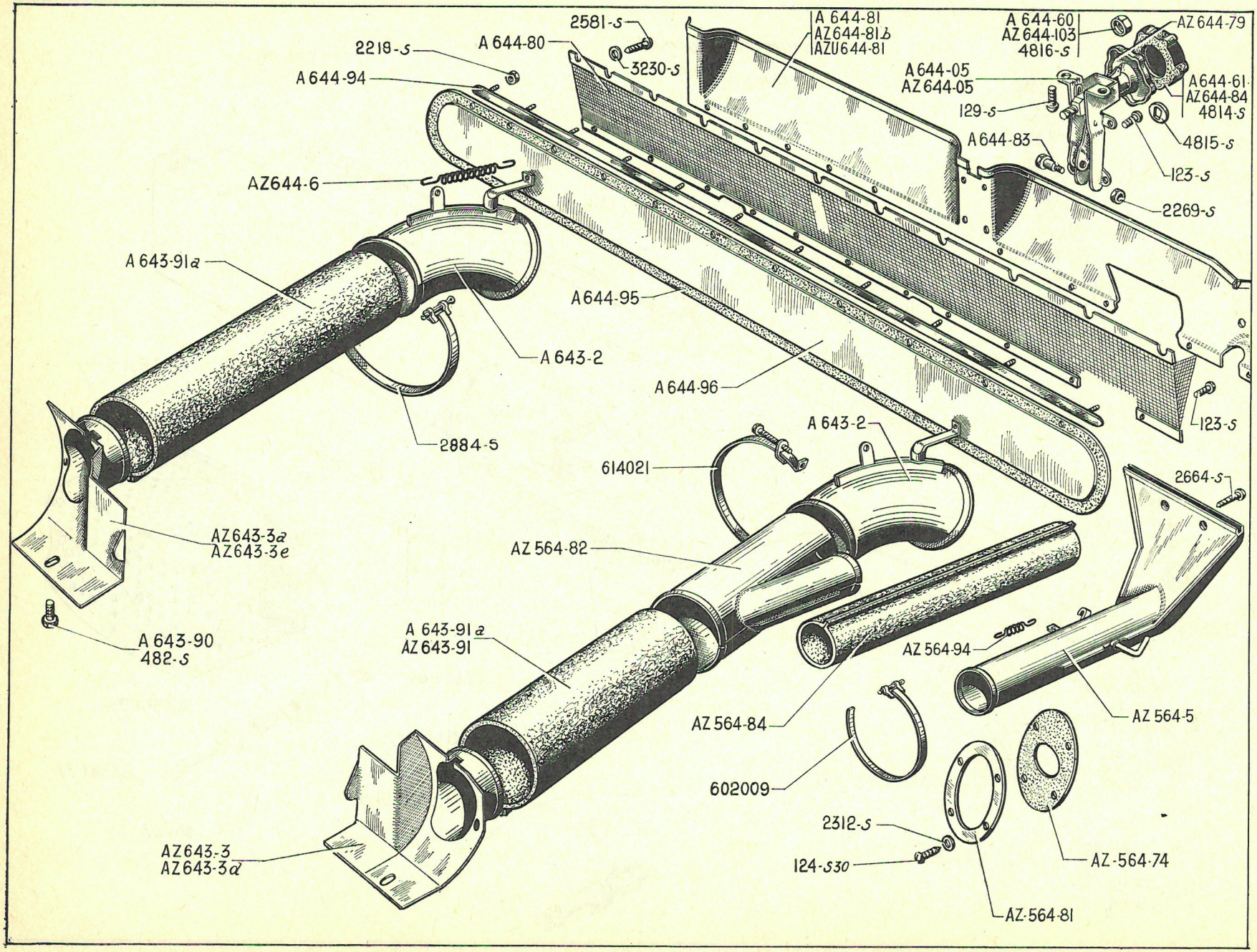
2581-S
2218-S
A 644-80
A 644-94
3230-S
A 644-81
AZ 644-81b
AZU 644-81
A 644-60
AZ 644-103
4816-S
AZ 644-79
A 644-05
AZ 644-05
A 644-61
AZ 644-84
4814-S
129-S
4815-S
A 644-83
123-S
2269-S
AZ644-6
A 643-91a
A 644-95
A 643-2
A 644-96
123-S
2884-S
A 643-2
614021
2664-S
AZ643-3a
AZ643-3e
AZ 564-82
A 643-90
482-S
A 643-91a
AZ643-91
AZ 564-94
AZ 564-84
AZ 564-5
602009
2312-S
124-S30
AZ-564-74
AZ643-3
AZ643-3a
AZ-564-81

NUMÉRO	DÉSIGNATION	COEFF.
	AZL Jusque Mai 59 **AZU Jusque Septembre 62**	
AZ 564-5	Buse de dégivreur. **AZL-AZU.**	1
AZ 564-74	Joint ovale caoutchouc d'étanchéité de buse de dégivreur sur tablier. **AZL-AZU.**	1
AZ 564-81	Tôle ovale de maintien du joint d'étanchéité de buse de dégivreur sur tablier. **AZL-AZU.**	1
AZ 564-82	Prise d'air chaud du dégivreur. **AZL-AZU.**	1
AZ 564-84	Manche entre prise d'air et buse de dégivreur, côté gauche, diam. 45 mm, long. 385 mm. **AZL-AZU.**	1
AZ 564-94	Ressort de rappel du volet sur buse de dégivreur. **AZL-AZU.**	1
A 643-2	Conduit de chauffage côté auvent avec volet.	2
	Prises de chauffage :	
AZ 643-3	*Gauche : R. p.* AZ 643-3d.	1
AZ 643-3a	*Droite : R. p.* AZ 643-3e. — **AZ.** *Série totale. Jusque Août* 57. 1re *possibilité Août* 57-*Septembre* 58. — **AZU.** *Jusque Août* 57.	1
AZ 643-3d	Gauche pour cylindre à ailettes venant de fonderie.	1
AZ 643-3e	Droite pour cylindre à ailettes venant de fonderie : — **AZ.** 2e possibilité Août 57-Septembre 58. Série totale. Depuis Septembre 58. — **AZU.** Depuis Août 57.	1
A 643-90	Vis TR de 7 × 6 fentée de fixat. supér. de prise de chauffage sur culasse.	2
A 643-91a	Manche droite et gauche avec armature du conduit de chauffage, long. 485 mm.	2
AZ 643-91	Manche gauche avec armature, entre prises d'air, long. 300 mm (montage du dégivreur). **AZL-AZU.**	1
A 644-05	*Commande de volet d'aération (R. VI). Jusque Juillet* 60. *R. p.* **AZ** 644-05.	1
AZ 644-05	Commande de volet d'aération, avec bouton caoutchouc **AZU.** Depuis Juillet 60.	1
AZ 644-6	Ressort de rappel du volet de chauffage, long. totale 70 mm, diam. 6 mm.	2
A 644-60	Embout formant écrou, filetage 6 × 100, de serrage du bouton de commande du volet d'aération. **A.** Jusque Janvier 51.	1
A 644-61	*Bouton de commande du volet d'aération.* **A.** *R. p.* 4.814-S, *d. e. o. :* 1-4815-S *(R. III). Jusque Janvier* 51.	1
AZ 644-79	Armature de bouton de commande de volet d'aération (R. VI). **AZU.** Depuis Juillet 60.	1
A 644-80	Grillage d'aération (R. VI).	1
A 644-81	Déflecteur d'aération.	1
AZ 644-81b	Déflecteur d'aération avec encoche pour passage de la buse de dégivreur. **AZL-AZU.**	1
AZU 644-81	Déflecteur d'air. **AZU. P et T.** Depuis Mars 62. **AZU.EDF.** Depuis Avril 62.	1
A 644-83	Axe de liaison de la commande et du volet d'aération (filetage 4 × 75), long. sous tête 10 mm.	1
AZ 644-84	Bouton caoutchouc de commande du volet d'aération (R. VI). **AZU.** Depuis Juillet 60.	1
A 644-94	Profilé (alu) de fixat. du volet d'aération (R. VI).	1
A 644-95	Joint d'étanchéité du volet d'aération. (R. VI).	1
A 644-96	Volet d'aération.	1
AZ 644-103	Ecrou H spécial de 5×75 de fixat. du bouton caoutchouc de volet d'aération. **AZU.** Depuis Juillet 60.	1
123-S	Vis TR de 5×10 de fixat. : — du grillage d'aération. — de la commande du volet d'aération sur déflecteur.	10 1
124-S-30	Vis TR de 5×12,5 de fixat. de tôle et joint d'étanchéité de buse **AZL-AZU.**	4
129-S	Vis TR de 5 × 25 de fixat. de la commande du volet d'aération.	2
482-S	Vis TH de 7×12,5 de fixat. infér. de prise de chauffage sur culasse.	2
2.219-S	Écrou H de 3×60 de fixat. du volet d'aération.	12
2.269-S	Écrou H de 4 × 75 de fixat. de l'axe de liaison de la commande d'aération.	1
2.312-S	Rondelle de 5,5×9 sous vis de fixat. de tôle et joint d'étanchéité de buse. **AZL-AZU.**	4
2.581-S	Vis Parker de 3,5 × 10 de fixat. du déflecteur d'aération (R. VI).	4
2.664-S	Vis Parker TR de 3,5×20 de fixat. de buse sur baie de pare-brise. **AZL-AZU.**	1
2.884-S	Collier de serrage de manche sur prise et conduit de chauffage, long. 0,550 m (R. VI).	4
3.230-S	Rondelle cuvette de 3,5 de vis de fixat. du déflecteur d'aération (R. VI).	4
4.814-S	Bouton de commande du volet d'aération (R. VI). Janvier 51-Juillet 60.	1
4.815-S	Rondelle d'appui de 8×15×1,1 (méplat 6) du bouton. Janvier 51-Juillet 60.	1
4.816-S	Embout formant écrou, filetage 5 × 75 de serrage du bouton Janvier 51-Juillet 60.	1
602.009	Collier PC de fixat. de manche de dégivreur, long. 360 mm (R. VI). **AZL-AZU.**	2
614.021	Collier ligarex à vis de fixat. de prise d'air sur conduit côté auvent, long. 270 mm (R. VI). **AZL-AZU.**	1

AZL

Mai 59 - Septembre 62

NUMÉRO	DÉSIGNATION	COEFF.
AZ 564-5a	Buse de dégivreur avec bouton central.	1
AZ 564-49	Bouton du volet de buse (R. VI).	1
AZ 564-74a	Joint ovale caoutchouc d'étanchéité de buse sur tablier, trou central diam. : 46 mm.	1
AZ 564-81a	Tôle ovale de maintien du joint d'étanchéité de buse, long. 122 mm, largeur 96 mm.	1
AZ 564-84b	Conduit coudé entre prise d'air et buse de dégivreur.	1
AZ 564-94a	Ressort sur axe de volet de buse.	1
AZ 643-1	Conduit de répartition d'air chaud avec volet, côté gauche.	1
AZ 643-2	Conduit de sortie de chauffage, côté droit.	1
AZ 643-3f	Prise de chauffage gauche sur culasse.	1
AZ 643-3g	Prise de chauffage droite sur culasse.	1
AZ 643-70	Tôle supérieure AV sur culasse de prise d'air chaud, côté gauche. Jusque Avril 62.	1
AZ 643-70a	Tôle supérieure AV sur culasse de prise d'air chaud, côté droit. Jusque Avril 62.	1
AZ 643-70d	Tôle supérieure AV sur culasse de prise d'air chaud avec puits de bougie, côté gauche. Depuis Avril 62.	1
AZ 643-70e	Tôle supérieure AV sur culasse de prise d'air chaud avec puits de bougie, côté droit. Depuis Avril 62.	1
AZ 643-91d	Manche D et G avec armature entre prise de chauffage, long. 395 mm.	2
AZ 643-121	Obturateur caoutchouc de passage de bougie sur tôle supérieure. Jusque Avril 62.	2
A 644-05	*Commande de volet d'aération (R. VI). Jusque Juillet* 60. *R. p.* AZ 644-05.	1
AZ 644-05	Commande de volet d'aération avec bouton caoutchouc. Depuis Juillet 60.	1
AZ 644-6	Ressort de volet sur prise de chauffage côté culasse.	2
AZ 644-50	*Tige gauche de commande de volet de chauffage, long.* 730 *mm. R. p.* AZ 644-50c.	1
AZ 644-50a	Tige droite de commande de volet de chauffage, long. 760 mm.	1
AZ 644-61	Volet D et G de prise de chauffage sur culasse.	2
AZ 644-64	Tige de levier de commande de volet de conduit gauche, long. 425 mm.	1
AZ 644-79	Armature du bouton de commande de volet d'aération (R. VI). Depuis Juillet 60.	1
A 644-80	Grille d'aération (R. VI).	1
AZ 644-81c	Déflecteur d'aération avec encoche au centre pour passage de buse.	1
A 644-83	Axe de liaison de la commande et du volet d'aération (filetage 4×75), long. sous tête 10 mm.	1
AZ 644-84	Bouton caoutchouc de commande de volet d'aération (R. VI). Depuis Juillet 60.	1
AZ 644-89	Ressort de volet du conduit de répartition, côté gauche.	1
A 644-94	Profilé (alu) de fixat. du volet d'aération.	1
A 644-95	Joint d'étanchéité du volet d'aération (R. VI).	1
A 644-96	Volet d'aération.	1
AZ 644-103	Écrou H spécial de 5×75 de fixat. du bouton de commande de volet d'aération (R. VI). Depuis Juillet 60.	1
AZ 644-115	Levier de commande de volet du conduit de répartition côté gauche.	1
AZ 644-116	Œillet (nylon) de passage de tige dans tablier (R. VI).	2
AZ 644-118b	Levier de commande de chauffage et dégivrage avec support.	1
AZ 822-143	Protecteur (tôle) de commande de chauffage et dégivrage sur planche de bord.	1
123-S	Vis TR de 5×10 de fixat. : — du grillage d'aération. — de la commande du volet d'aération sur déflecteur.	10 1
124-S-30	Vis TR de 5×12,5 de fixat. de tôle et joint d'étanchéité de buse	4

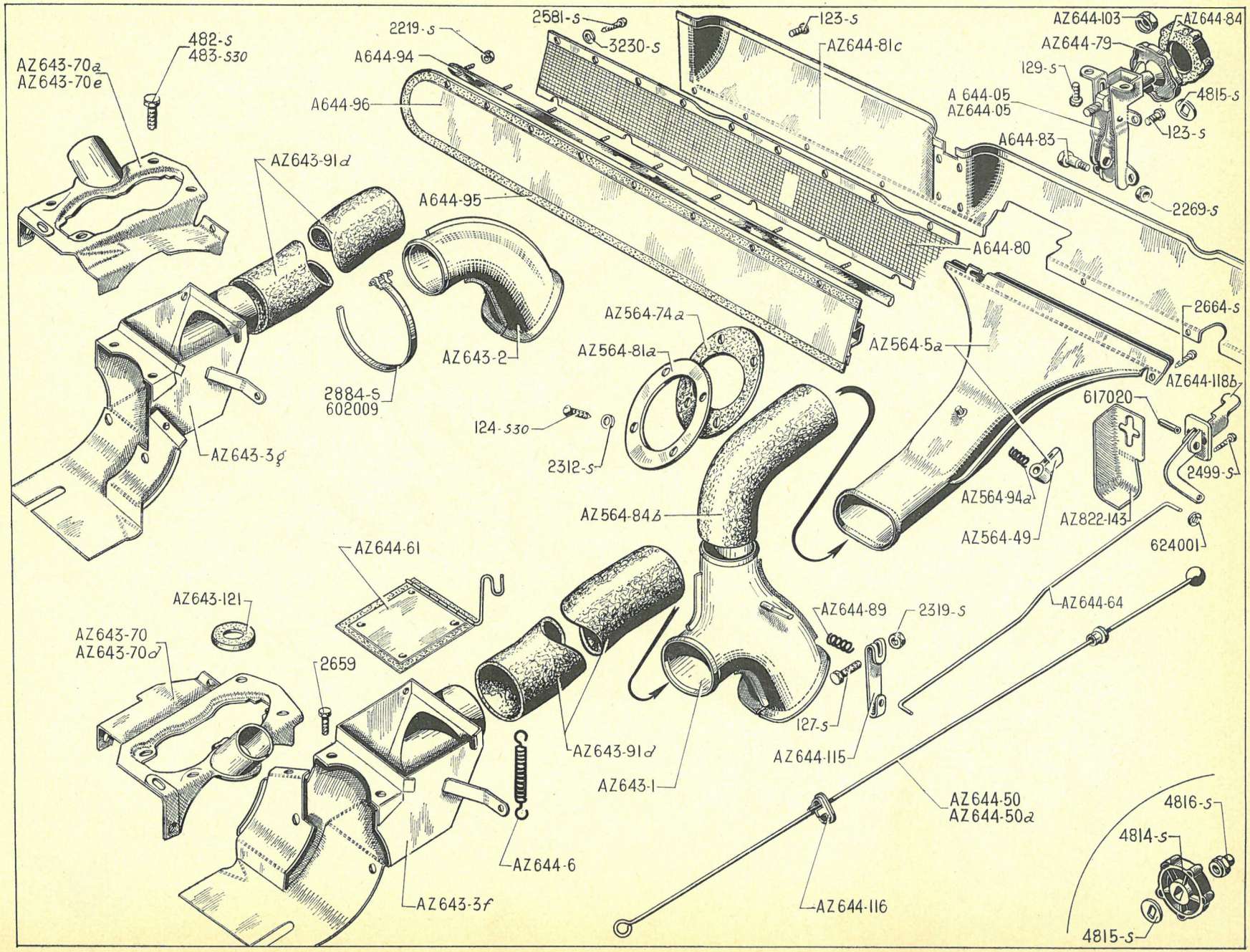
482-S
483-S30
AZ643-70a
AZ643-70e
2219-S
A644-94
A644-96
2581-S
3230-S
123-S
AZ644-81c
AZ644-103
AZ644-84
AZ644-79
129-S
4815-S
A 644-05
AZ644-05
123-S
A644-83
2269-S
AZ643-91d
A644-95
A644-80
2664-S
AZ564-74a
AZ564-81a
AZ564-5a
AZ644-118b
617020
2884-S
602009
AZ643-2
124-S30
2312-S
AZ643-3g
2499-S
AZ564-94a
AZ564-49
AZ822-143
624001
AZ564-84b
AZ644-61
AZ643-121
AZ644-89
2319-S
AZ644-64
AZ643-70
AZ643-70d
2659
127-S
AZ644-115
AZ643-91d
AZ643-1
AZ644-50
AZ644-50a
4816-S
4814-S
AZ644-6
AZ643-3f
AZ644-116
4815-S

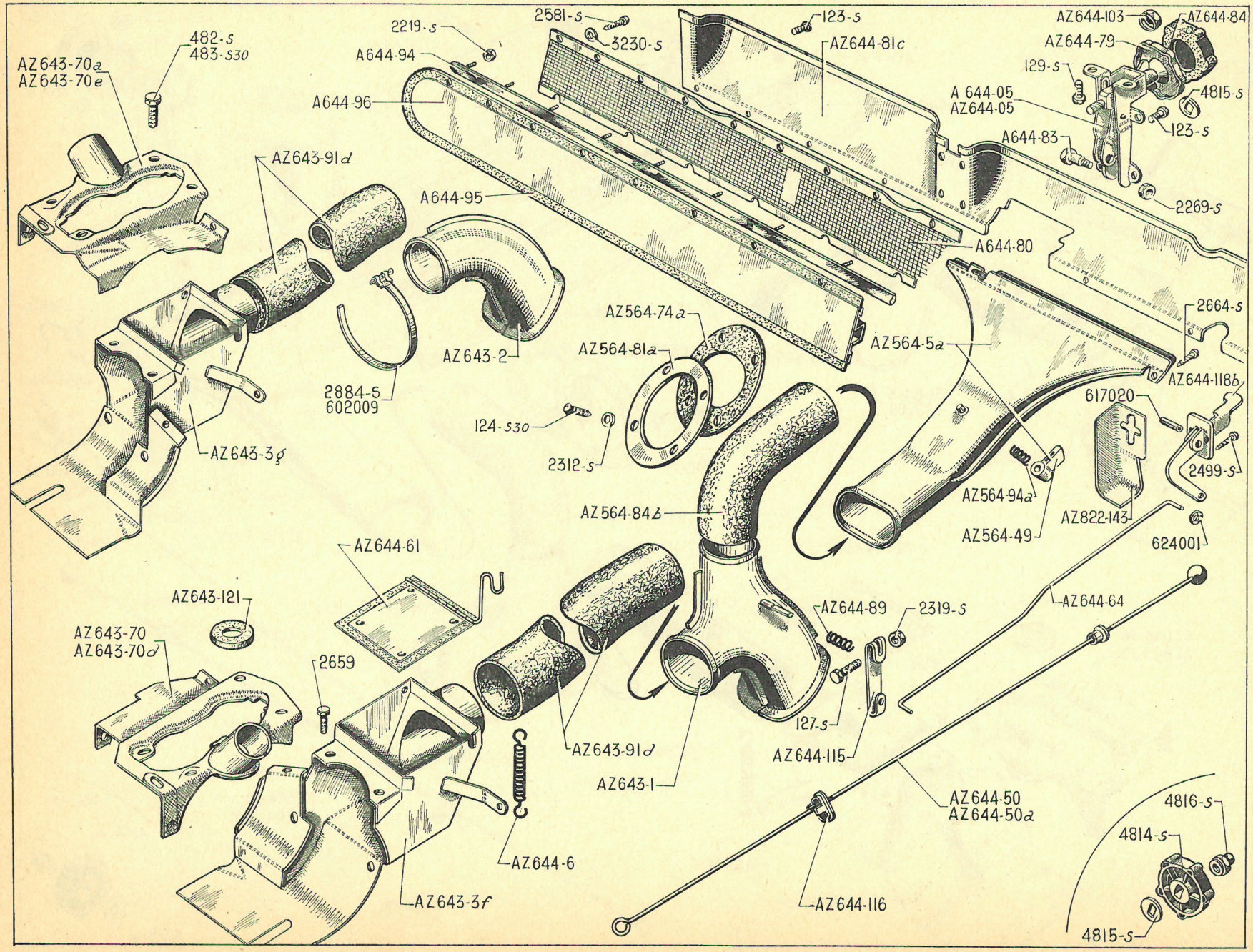
482-S
483-S30
AZ643-70a
AZ643-70e
2219-S
A644-94
A644-96
2581-S
3230-S
123-S
AZ644-81c
AZ644-103
AZ644-84
AZ644-79
129-S
4815-S
A 644-05
AZ644-05
123-S
A644-83
2269-S
A644-80
AZ643-91d
A644-95
AZ643-2
2884-S
602009
AZ643-3g
124-S30
2312-S
AZ564-74a
AZ564-81a
AZ564-84b
AZ564-5a
2664-S
AZ644-118b
617020
2499-S
AZ564-94a
AZ564-49
AZ822-143
624001
AZ644-61
AZ643-121
AZ643-70
AZ643-70d
2659
AZ643-91d
AZ643-1
AZ644-89
2319-S
AZ644-64
127-S
AZ644-115
AZ644-50
AZ644-50a
AZ644-6
AZ643-3f
AZ644-116
4816-S
4814-S
4815-S

NUMÉRO	DÉSIGNATION	COEFF[t]
127-S	Vis TR de 5×20 de serrage du levier de commande de volet de chauffage et dégivrage.	1
129-S	Vis TR de 5×25 de fixat. de la commande du volet d'aération	2
482-S	Vis TH de 7×12,5 de fixat. : — de tôle supérieure sur culasse et collecteur. — de prise de chauffage sur culasse.	6 2
483-S 30	Vis TH de 7×15 de fixation latérale de tôle supérieure sur collecteur.	2
2.219-S	Écrou H de 3×60 de fixat. du volet d'aération.	12
2.269-S	Écrou H de 4×75 de fixat. de l'axe de liaison de la commande d'aération.	1
2.312-S	Rondelle de 5,5×12 sous vis de fixat. de tôle et joint d'étanchéité de buse.	4
2.319-S	Écrou H de 5×75 de la vis de serrage du levier de commande de volet de chauffage et dégivrage.	1
2.499-S	Vis TR Parker de 3,5×9,5 de fixation du levier de chauffage et support (R. VI).	2
2.581-S	Vis Parker de 3,5×10 de fixat. du déflecteur d'aération (R. VI).	4
2.659	Vis TH de 5×13 de prise de chauffage sur tôle supérieure.	6
2.664-S	Vis Parker TR de 3,5×20 de fixat. de buse sur baie de pare-brise.	1
2.884-S	Collier de serrage de manche sur prise et conduit de chauffage, long. (R. VI).	4
3.230-S	Rondelle cuvette de 3,5 de vis de fixat. du déflecteur d'aération (R. VI).	4
4.814-S	Bouton de commande du volet d'aération (R. VI). Jusque Juillet 60.	1
4.815-S	Rondelle d'appui de 8×15×1,1 (méplat 6) du bouton.	1
4.816-S	Embout formant écrou, filetage 5 × 75 de serrage du bouton Jusque Juillet 60.	1
602.009	Collier PC de fixat. de manche de dégivreur, long. 360 mm (R. VI).	2
617.020	Goupille Mécanindus de 5,4×10×0,5 du levier de commande de chauffage et dégivrage sur planche de bord (R.VI).	1
624.001	Rondelle élastique trou de 4 mm sur tige de levier de commande de volet (R. VI).	1

NUMÉRO	DÉSIGNATION	COEFF.
	AZL - AZU	
	Depuis Septembre 62	
AW 334-157	Pincette sur axe de fixat. de biellette de volet d'aération sur traverse supérieure (R. VI). Depuis Mars 65.	2
AZ 564-5b	Buse de dégivrage. **AZU.** Jusque Octobre 63. **AZL.** Jusque Février 64.	1
AZ 564-5d	Buse de dégivreur. — **AZAM.** Depuis Mars 63. — **AZU.** Depuis Octobre 63. — **AZL.** Depuis Février 64.	1
AZ 564-49	Bouton du volet de buse (R. VI).	1
AZ 564-74a	Joint ovale caoutchouc d'étanchéité de buse sur tablier, trou central diam. : 46 mm. Jusque Mars 63.	1
AZ 564-74b	Joint rectangulaire caoutchouc d'étanchéité de buse de dégivrage sur tablier, trou central, diam. 58 mm (R. VI). Depuis Mars 63.	1
AZ 564-81a	Tôle ovale de maintien du joint d'étanchéité de buse, long. 122 mm, largeur 96 mm. Jusque Mars 63.	1
AZ 564-81b	Tôle rectangulaire de maintien du joint d'étanchéité de buse, long. 94 mm, larg. 85 mm. Depuis Mars 63.	1
AZ 564-84b	Conduit coudé entre prise d'air et buse de dégivrage.	1
AZ 564-94a	Ressort sur axe de volet de buse.	1
AZ 643-1	Conduit de répartition d'air chaud avec volet, côté gauche.	1
AZ 643-2	Conduit de sortie de chauffage, côté droit.	1
AZ 643-3f	Prise de chauffage gauche sur culasse. Jusque Mars 63.	1
AZ 643-3g	Prise de chauffage droite sur culasse. Jusque Mars 63.	1
AZ 643-3h	Prise de chauffage gauche sur culasse. Depuis Mars 63.	1
AZ 643-3i	Prise de chauffage droite sur culasse. Depuis Mars 63.	1
AZ 643-70d	Tôle supérieure AV sur culasse de prise d'air chaud avec puits de bougie, côté gauche. Jusque Mars 63.	1
AZ 643-70e	Tôle supérieure AV sur culasse de prise d'air chaud avec puits de bougie, côté droit. Jusque Mars 63.	1
AZ 643-70h	Tôle supérieure AV sur culasse de prise d'air chaud, côté gauche. Depuis Mars 63.	1
AZ 643-70i	Tôle supérieure AV sur culasse de prise d'air chaud, côté droit. Depuis Mars 63.	1
A 643-90	Vis TR de 7×6 fentée, de fixat. AR de la tôle de prise d'air chaud sur culasse. Depuis Mars 63.	2
AZ 643-91d	Manche D et G avec armature entre prise de chauffage, long. 395 mm.	2
AZ 644-05a	Commande de volet d'aération (R. VI).	1
AZ 644-6	Ressort de volet sur prise de chauffage côté culasse.	2
AZ 644-50	*Tige gauche de commande de volet de chauffage, long.* 730 *mm. Jusque Mars* 63. *R. p.* AZ 644-50c.	1
AZ 644-50a	Tige droite de commande de volet de chauffage, long. 760 mm. Jusque Mars 63.	1
AZ 644-50b	Tige gauche de commande de volet de chauffage, long. 0,700 m. Depuis Mars 63.	1
AZ 644-50c	Tige droite de commande de volet de chauffage, long. 0,730 m. Depuis Mars 63.	1
AZ 644-61	Volet D et G de prise de chauffage sur culasse.	2
AZ 644-64	Tige de levier de commande de volet de conduit gauche, long. 425 mm.	1
AZ 644-66	Biellette de commande de volet d'aération (R. VI).	1
AZ 644-77	Bouton de commande de levier de chauffage (R. VI).	1
AZ 644-80	Grillage d'aération.	1
AZ 644-89	Ressort de volet du conduit de répartition, côté gauche.	1
A 644-94	Profilé (alu) de fixat. du volet d'aération.	1
A 644-95	Joint d'étanchéité du volet d'aération (R. VI).	1
AZ 644-96	Volet d'aération avec patte d'attache de commande.	1
AZ 644-113	*Axe de fixat. de biellette de commande sur volet d'aération (filetage* 3×60 *long. sous tête* 11,5*) (R. VI). Jusque Mai* 64. *R.p.* AZ 644-113a; *d.e.o. :* 1-620.533.	2
AZ 644-113a	Axe de fixat. de biellette de commande de volet d'aération, long. sous tête 10 mm. Depuis Mai 64.	2
AZ 644-115	Levier de commande de volet du conduit de répartition côté gauche.	1

Les numéros soulignés indiquent les pièces nouvelles ne figurant pas sur la planche.

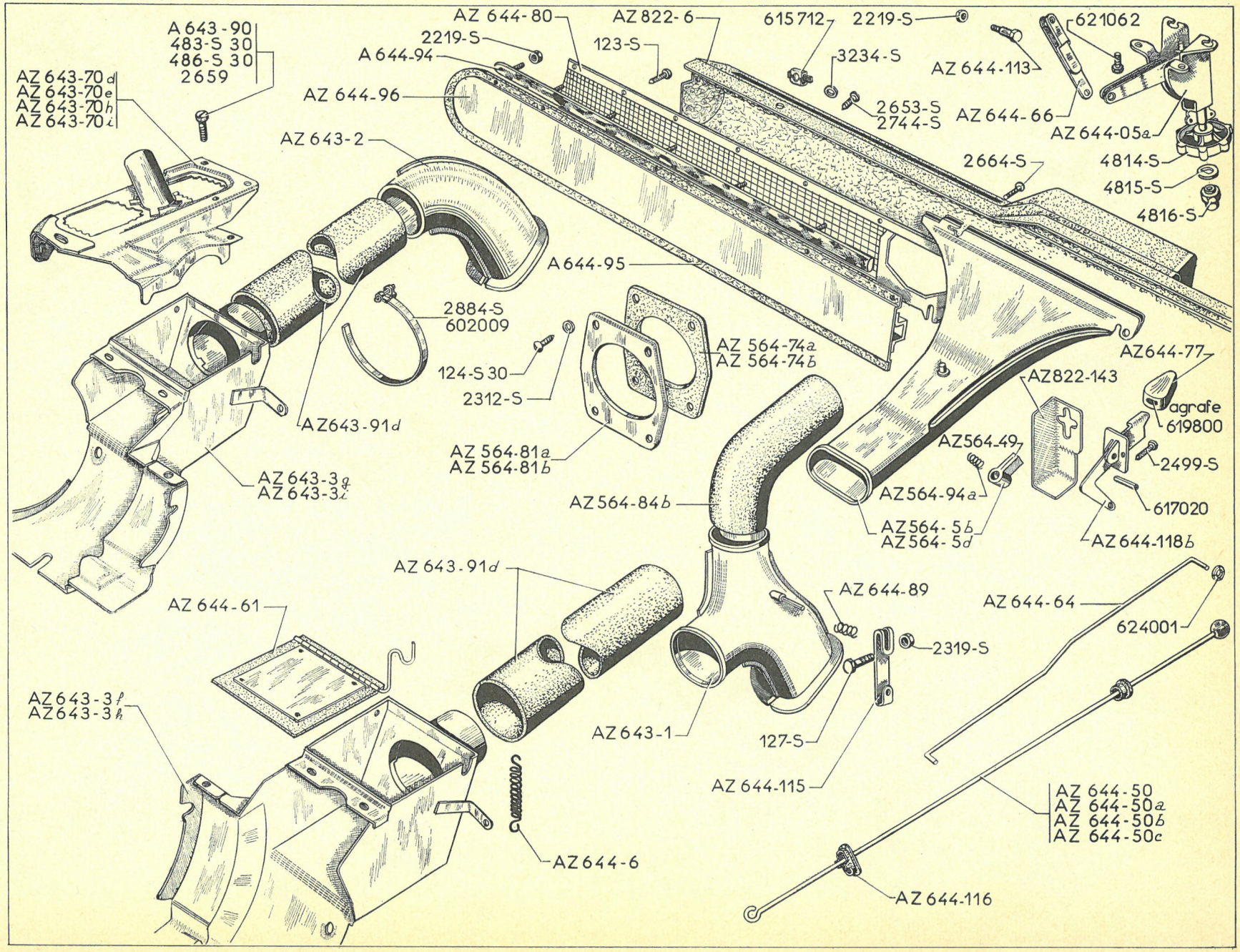
A 643-90
483-S 30
486-S 30
2659
AZ 643-70d
AZ 643-70e
AZ 643-70h
AZ 643-70i
AZ 644-80
AZ 822-6
615712
2219-S
621062
2219-S
A 644-94
123-S
3234-S
AZ 644-113
AZ 644-96
2653-S
2744-S
AZ 644-66
AZ 644-05a
AZ 643-2
2664-S
4814-S
4815-S
4816-S
A 644-95
2884-S
602009
AZ 564-74a
AZ 564-74b
AZ644-77
124-S 30
2312-S
AZ822-143
agrafe
619800
AZ643-91d
AZ564-49
2499-S
AZ 564-81a
AZ 564-81b
AZ564-94a
617020
AZ 643-3g
AZ 643-3i
AZ564-84b
AZ 564-5b
AZ 564-5d
AZ644-118b
AZ 643-91d
AZ 644-89
AZ 644-64
AZ 644-61
624001
2319-S
AZ 643-3f
AZ 643-3h
AZ 643-1
127-S
AZ 644-115
AZ 644-50
AZ 644-50a
AZ 644-50b
AZ 644-50c
AZ 644-6
AZ 644-116

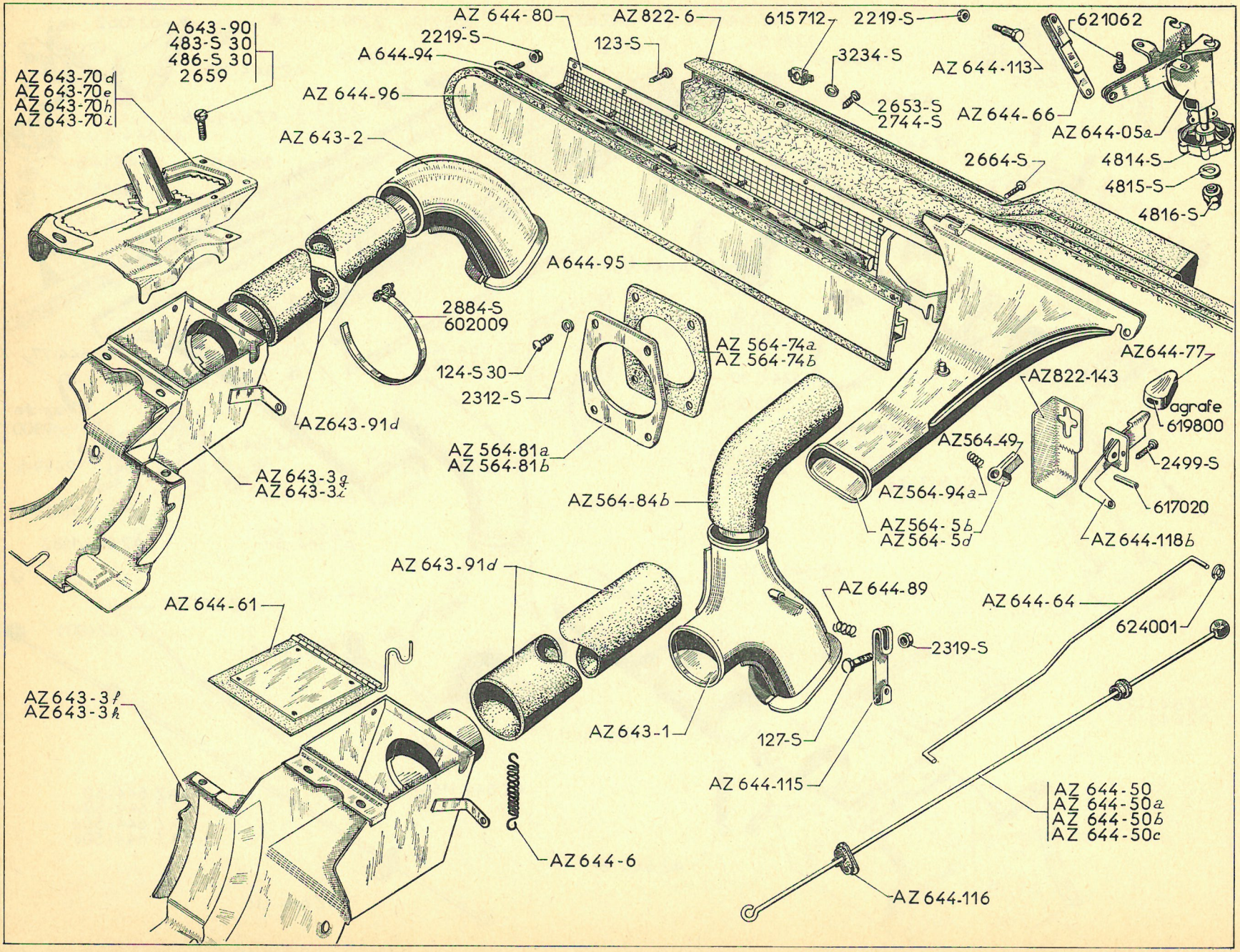
A 643-90
483-S 30
486-S 30
2659
AZ 643-70d
AZ 643-70e
AZ 643-70h
AZ 643-70i
AZ 644-80
AZ 822-6
615712
2219-S
621062
2219-S
A 644-94
123-S
3234-S
AZ 644-113
AZ 644-96
2653-S
2744-S
AZ 644-66
AZ 644-05a
AZ 643-2
2664-S
4814-S
4815-S
4816-S
A 644-95
2884-S
602009
AZ 564-74a
AZ 564-74b
AZ644-77
AZ822-143
agrafe
619800
124-S 30
2312-S
AZ643-91d
AZ564-49
2499-S
AZ 564-81a
AZ 564-81b
AZ 643-3g
AZ 643-3i
AZ564-84b
AZ564-94a
617020
AZ 564-5b
AZ 564-5d
AZ644-118b
AZ 643-91d
AZ644-89
AZ644-64
624001
AZ 644-61
2319-S
AZ 643-3f
AZ 643-3h
AZ 643-1
127-S
AZ 644-115
AZ 644-50
AZ 644-50a
AZ 644-50b
AZ 644-50c
AZ 644-6
AZ 644-116

NUMÉRO	DÉSIGNATION	COEFF.
AZ 644-116	Œillet (nylon) de passage de tige dans tablier (R. VI).	2
AZ 644-118b	Levier de commande de chauffage et dégivrage avec support.	1
AZ 822-6	Bandeau de planche de bord (R. VI).	1
AZ 822-143	Protecteur (tôle) de commande de chauffage et dégivrage sur planche de bord.	1
123-S	Vis TR de 5×10 de fixat. du grillage d'aération.	10
124-S-30	Vis TR de 5×12,5 de fixat. de tôle et joint d'étanchéité de buse.	4
127-S	Vis TR de 5×20 de serrage :	
	— du levier de commande de volet de chauffage et dégivrage;	1
	— de fixat. de la commande du volet d'aération sur traverse.	4
483-S-30	Vis TH de 7×15 de fixation latérale de tôle supérieure sur collecteur.	2
486-S-30	Vis TH de 7×22,5 de fixat. :	
	— de tôle supérieure sur culasse et collecteur;	2
	— de prise de chauffage sur culasse.	2
2.219-S	Écrou H de 3×60 de fixat. :	
	— du volet d'aération;	12
	— d'axe de biellette de volet. Jusque Mai 64.	1
2.312-S	Rondelle de 5,5×12 sous vis de fixat. de tôle et joint d'étanchéité de buse.	4
2.319-S	Écrou H de 5×75 de la vis de serrage du levier de commande de volet de chauffage et dégivrage.	1
2.499-S	Vis TR Parker de 3,5×9,5 de fixation du levier de chauffage et support (R. VI).	2
2.653-S	Vis Parker de 5×20 de fixat. (R. VI) :	
	— de buse sur baie de pare-brise;	1
	— supérieure de bandeau.	3
2.659	Vis TH de 5×13 de prise de chauffage sur tôle supérieure.	6
2.664-S	Vis Parker TR de 3,5×20 de fixat. de buse sur baie de pare-brise.	1
2.744-S	Vis TFB de 4,85×19 de fixat. inférieure de bandeau (R. VI).	6
2.884-S	Collier de serrage de manche sur prise et conduit de chauffage long. 0,550 m (R. VI).	4
3.234-S	Rondelle cuvette de 6 mm sous vis de fixat. (R. VI) :	
	— de buse sur baie de pare-brise;	1
	— supérieure de bandeau.	3
4.814-S	Bouton de commande du volet d'aération (R. VI).	1
4.815-S	Rondelle d'appui de 8×15×1,1 (méplat 6) du bouton.	1
4.816-S	Embout formant écrou, filetage 5×75 de serrage du bouton.	1
602.009	Collier PC de fixat. de manche de dégivreur, long. 360 mm (R. VI).	2
615.712	Écrou clips de 4,85 de vis de fixat. (R. VI) :	
	— de buse sur baie de pare-brise;	1
	— inférieure de bandeau.	6
617.020	Goupille Mécanindus de 5,4×10×0,5 du levier de commande de chauffage et dégivrage sur planche de bord (R. VI).	1
619.800	Agrafe de fixat. de bouton de levier de commande de chauffage (R. VI).	1
620.533	Clips sur axe de fixat. de biellette de commande de volet d'aération (R. VI). Mai 64-Mars 65.	2
621.062	Vis TH de 5×14 de fixat. de la commande de volet d'aération sur traverse supérieure.	4
624.001	Rondelle élastique trou de 4 mm sur tige de levier de commande de volet (R. VI).	1

Les numéros soulignés indiquent les pièces nouvelles ne figurant pas sur la planche.

AZL - AZAM
Pays froids

NUMÉRO	DÉSIGNATION	COEFF
AW 334-157	Pincette sur axe de fixat. de biellette de volet d'aération sur traverse supérieure (R. VI).	2
AZ 564-5d	Buse de dégivreur.	1
AZ 564-49	Bouton du volet de buse.	1
AZ 564-74b	Joint rectangulaire caoutchouc, d'étanchéité de buse de dégivrage sur tablier, trou central, diam. 58 mm.	1
AZ 564-81b	Tôle rectangulaire de maintien du joint d'étanchéité de buse, long. 94 mm, larg. 85 mm.	1
AZ 564-84c	Conduit entre boîte de répartition et buse de dégivrage, long. 0,460 m, diam. 60 mm (R. VI).	1
AZ 564-94a	Ressort sur axe de volet de buse.	1
AZ 641-0	Groupe chauffage Gurtner, 12 volts, complet (R. VI).	1
AZ 641-9	Bobine du groupe (R. VI).	1
AZ 641-93	Support du groupe, entr'axes de fixat. sur plate-forme 0,556 m (R. VI).	1
AZ 641-94	Tirant du support du groupe, côté gauche, entr'axes 0,436 m (R. VI).	1
AZ 641-95	Tirant du support du groupe, côté droit, entr'axes 0,386 m (R. VI).	1
AZ 641-99	Bague caoutchouc des vis de fixat. du groupe sur support (7×19×12,5).	3
AZ 643-1e	Conduit coudé de chauffage côté gauche.	1
AZ 643-1h	Conduit de chauffage entre boîte de répartition et conduit sur tablier côté droit, long. 0,620 m, diam. 66 mm (R. VI).	1
AZ 643-3j	Prise d'air chaud sur culasse, côté droit.	1
AZ 643-3k	Prise d'air chaud sur culasse, côté gauche.	1
AZ 643-87	Déflecteur tôle de sortie d'air chaud, côté gauche (R. VI).	1
AZ 643-166	Conduit souple d'échappement du groupe au tube sur plate-forme, long. 0,620 m, diam. 40,5 mm (R. VI).	1
AZ 643-168	Tube souple sur prise d'air, diam. 120 mm, long. 0,600 m (R. VI).	1
AZ 643-169	Boîte de répartition sur groupe (R. VI).	1
AZ 643-179	Prise d'air avec grillage sur aile AV droite.	1
AZ 643-182	Joint caoutchouc ovale entre prise d'air et aile AV, épais. 3 mm (R. VI).	1
AZ 643-182a	Joint caoutchouc ovale entre prise d'air et aile AV, épais. 1 mm (R. VI).	1
AZ 644-05a	Commande de volet d'aération (R. VI).	1
AZ 644-6	Ressort de rappel de tige de commande des volets.	2
AZ 644-19	Bougie du groupe (Lambda 3) (R. VI).	1
AZ 644-50d	Tige de commande de volet de chauffage de boîte de répartition, long. 0,730 m, côté gauche (R. VI).	1
AZ 644-53a	Commande de volet sur planche de bord, sans câble.	1
AZ 644-65	Tige de commande de volet de chauffage et dégivrage, long. non développée 0,560 m (R. VI).	1
AZ 644-70	Entretoise des vis de fixat. de commande de chauffage sur planche de bord (R. VI).	2
AZ 644-80	Grillage d'aération.	1
AZ 644-89a	Ressort de position intermédiaire de levier de chauffage et dégivrage sur boîte de répartition (R. VI).	1
A 644-94	Profilé (alu) de fixat. du volet d'aération (R. VI).	1
AZ 644-94	Câble de commande de volet de chauffage, long. 1,280 m (R. VI).	1
A 644-95	Joint d'étanchéité de volet (R. VI).	1
AZ 644-96	Volet d'aération avec patte d'attache de commande.	1
AZ 644-113a	Axe de fixat. de biellette de commande de volet d'aération, long. sous tête 10 mm.	2
AZ 644-116	Œillet (nylon) de passage de tige dans tablier (R. VI).	2
AZ 822-6	Bandeau de planche de bord (R. VI).	1
123-S	Vis TR de 5×10 de fixat. du grillage d'aération.	10
124-S-30	Vis TR de 5×12,5 de fixat. de tôle et joint d'étanchéité de buse.	4
127-S	Vis TR de 5×20 de fixat. de la commande d'aération sur traverse.	4
283-S	Vis TH de 5×13 de prise de chauffage sur tôle supérieure.	6

NUMÉRO	DÉSIGNATION	COEFF
484-S	Vis TH de 7×17,5 de fixat.	
	— du support de groupe.	4
	— des tirants sur support.	2
486-S-30	Vis TH de 7×22,5 de fixat. de prise de chauffage sur culasse.	2
2.491-S	Écrou H de 7×100 des vis de serrage du support du groupe et des tirants.	6
2.653-S	Vis Parker de 5×20 de fixat. (R. VI) :	
	— de buse sur baie de pare-brise.	1
	— supérieure de bandeau.	3
2 664-S	Vis TR Parker de 3,5×20 de fixat. de buse sur baie de pare-brise (R. VI).	1
2.744-S	Vis TFB de 4,85×19 de fixat. inférieure de bandeau (R. VI).	6
2.884-S	Collier de serrage des conduits sur boîte de répartition et tablier, long. 0,550 m (R. VI).	4
3.016-S	Collier de serrage du tube souple de prise d'air sur aile et groupe, long. 0,870 m (R. VI).	2
3.234-S	Rondelle cuvette de 6 mm sous vis de fixat. (R. VI) :	
	— de buse sur baie de pare-brise.	1
	— supérieure de bandeau.	3
4.814-S	Bouton de commande de volet d'aération (R. VI).	1
4.815-S	Rondelle d'appui du bouton (8 × 15 × 1,1) méplat 6.	1
4.816-S	Embout formant écrou de serrage du bouton, filetage 5 × 75.	1
602.009	Collier de serrage du conduit entre boîte de répartition et buse de dégivrage, long. 360 mm (R. VI).	2
615.712	Écrou clips de 4,85 de vis de fixat. (R. VI) :	
	— de buse sur baie de pare-brise.	1
	— inférieure de bandeau.	6
621.062	Vis TH de 5 × 14 de fixat. de la commande de volet d'aération sur traverse supérieure.	4

NUMÉRO	DÉSIGNATION	COEFF[1]
	CLASSEMENT ALPHABÉTIQUE	
	Avertisseur	
	Jusque Juillet 62	
A 571-1	**Avertisseur** de ville « Ferson » 6 volts (R. VI). Depuis Janvier 56.	1
703.343	**Avertisseur** de route « Ferson » 6 volts (R. VI).	1
2.611-S	**Écrou** H de 10×150 :	
	— de serrage de l'avertisseur sur support.	1
	— du support sur carter.	1

NUMÉRO	DÉSIGNATION	COEFF[1]
A 571-99	**Support** d'avertisseur sur carter, 2 trous de 10,5 mm à 85 mm d'entr'axes, long. totale 105 mm.	4
	— côté droit. **PO.**	2
A 571-99b	**Support** d'avertisseur de ville, côté gauche. **AZ, AZU, PO.**	2
	Avertisseur	
	Depuis Juillet 62	
AZ 571-5b	**Avertisseur** Sanor 6 volts. Ville et route (R. VI).	1
AZ 571-5d	**Avertisseur** Seima 6 volts, ville et route (R. VI). Depuis Mai 64.	1

NUMÉRO	DÉSIGNATION	COEFF[1]
AZ 571-99	**Lame** support d'avertisseur.	2
2530-S	**Écrou** H de 8 × 125 de serrage d'avertisseur sur lame support.	1
	AZL-AZAM	
	Pays froids	
DM 571-3a	**Avertisseur** de ville Ferson, 12 volts (R. VI).	1
DM 571-4	**Avertisseur** de route Ferson, 12 volts (R. VI).	1
A 571-99	**Support** d'avertisseur sur carter, 2 trous de 10,5 mm à 85 mm d'entr'axes, long. totale 105 mm.	2
A 571-99b	**Support** d'avertisseur de ville.	2

ACCESSOIRE

NUMÉRO	DÉSIGNATION	COEFF[1]
	CLASSEMENT ALPHABÉTIQUE	
	POSTE RADIO AZL	
	Septembre 59 - Mai 62	
AZ 653-01	**Antenne** « *Diéla* » *(R. VI). R.p.* AZ 653-01a.	1

NUMÉRO	DÉSIGNATION	COEFF[1]
AZ 653-01a	**Antenne** « Syma » (R. VI).	1
AZ 653-51	**Attache** *du ressort du poste. N.F.P.*	2
DM 822-52	**Butée** caoutchouc d'appui du poste.	2
AZ 653-010	**Ensemble** *de poste avec antenne, fils et fixation (R. VI). N. F. P.*	1

NUMÉRO	DÉSIGNATION	COEFF[1]
AZ 653-2	**Fil** *d'antenne. N.F.P.*	1
AZ 653-50	**Ressort** de fixat. du poste.	2
AZ 653-5	**Support** *supérieur d'antenne* « *Diéla* » *(R. VI). Jusque Septembre* 60. *N.F.P.*	1
AZ 653-4	**Support** *inférieur d'antenne* « *Diéla* » *(R. VI). Jusque Septembre* 60. *N.F.P.*	1

NUMÉRO	DÉSIGNATION	COEFFt
	CLASSEMENT ALPHABÉTIQUE	
AZ 616-1	**Ceinture** de sécurité 2 brins (R. VI). Sauf **ALLEMAGNE.**	2
AZ 616-1a	**Ceinture** de sécurité 2 brins (R. VI). **ALLEMAGNE.**	2
650.146	**Clé** à tube coudée 21 mm sur plats (R. VI).	1
650.147	**Clé** plate de 8 × 10 (R. VI).	1
621.951	**Clé** à œil de 12×14 (R. VI).	1
A 623.0a	**Cric** à vis (R. VI). Remplace modèle précédent.	1
615.734	**Écrou** en cage de vis de fixat. d'enjoliveur (R. VI). **AZAM.** Depuis Mars 63.	4
AM 854-1	**Enjoliveur** de roue. **AZAM.** Depuis Mars 63.	4
A 251-1a	**Manivelle** de mise en marche et de changement de roue (R. VI).	1
AZ 416-84	**Obturateur** (plastique) de trou de fixat. d'enjoliveur (R. VI). **AZL. AZU.** Depuis Mars 63.	4
648.522	**Pince** *universelle (R. VI). N.F.P.*	1
AZU 625-1	**Support** de bidon d'huile **AZU. P et T.** Depuis Mars 62.	1
650.137	**Tournevis** (R. VI).	1
AM 854-98	**Vis TH** spéciale de 10 × 23 de fixat. d'enjoliveur (R. VI). **AZAM.** Depuis Mars 63.	4

NUMÉRO	DÉSIGNATION	COEFFt
	Jusque Mars 63	
A 578-1	Plaque de police AV, long. 420 mm, larg. 90 mm. **AZ.** Jusque Décembre 60.	1
A 578-1b	Plaque de police AV, long. 460 mm, larg. 100 mm, trou de fixat. à 34 mm du bord infér. **AZ. PO.** Octobre 55-Décembre 60.	1
A 615-02	Pare-chocs AR non peint, sans joncs.	1
AZU 615-3	Traverse pare-chocs AR, forme droite, long. 1,400 m, larg. 50 mm. **AZU. P et T.** Depuis Mars 62.	1
AZ 615-4a	*Pare-chocs AV non peint (sans tampons, ni joncs). Depuis Juillet* 61. *R.p.* AZ 615-4h; *d.e.o.:* 1-AZ 854-64i *(R. VI) pour* **AZAM** *ou* 1-AZ 854-64k *(R. VI) pour* **AZ-AZU.**	1
AZ 615-4c	Pare-chocs AV avec tampons, sans plaque de police (non peint). **PO.**	1
AZ 615-4e	Pare-chocs AV non peint (sans tampons, ni joncs, ni plaque de police). Jusque Juillet 61.	1
A 615-84	Butée de capot sur tampons de pare-chocs.	2
A 615-91	Tampon de pare-chocs AV.	2
A 615-95	Jonc (alu poli) de pare-chocs AV (R. VI). Sauf **AZL.**	2
A 615-100	Embout caoutchouc de pare-chocs AV long. totale 40 mm (R. VI) **PO.** Depuis Mai 56.	2
AZ 854-14	Jonc de pare-chocs AV avec garniture caoutchouc et agrafes, long. 345 mm (R. VI). **AZL.** Jusque Décembre 60.	2
AZ 854-14a	Jonc de pare-chocs AV, avec garniture caoutchouc et agrafes, long. 325 mm (R. VI). **AZL.** Depuis Décembre 60.	2
AZ 854-15	Jonc de pare-chocs AR avec garniture caoutchouc et agrafes, long. 550 mm (R. VI). **AZL.**	2
A 854-18	Agrafes de joncs de pare-chocs AR (R. VI). **AZL.** Depuis Mai 58.	6
AZ 854-64a	Jonc central de pare-chocs AV avec caoutchouc et agrafes, long. 460 mm (R. VI). **AZL.** Depuis Décembre 60.	1
A 971-72	Rivet tubulaire simple de 3,5 × 9 de fixat. de la plaque « Citroën » sur pare-chocs AR (R. VI).	2
67-S	Vis TR de 4 × 20 de fixat. de la plaque de police sur pare-chocs AV. Jusque Décembre 60.	4
485-S-30	Vis TH à pointe de 7 × 20 de fixat. :	
	— du pare-chocs AV sur plate-forme;	4
	— de tampon sur pare-chocs AV;	4
	— du pare-chocs AR.	2
2.269-S	Écrou H de 4 × 75 des vis de fixat. de plaque de police.	4
2.482-S	Rondelle de 7,5 × 16 de vis de fixat. de tampon.	4
2.491-S	Écrou H de 7 × 100 de vis de fixat. du pare-chocs AR.	2
299.782	Plaque gravée « Citroën » sur pare-chocs AR (R. VI).	1

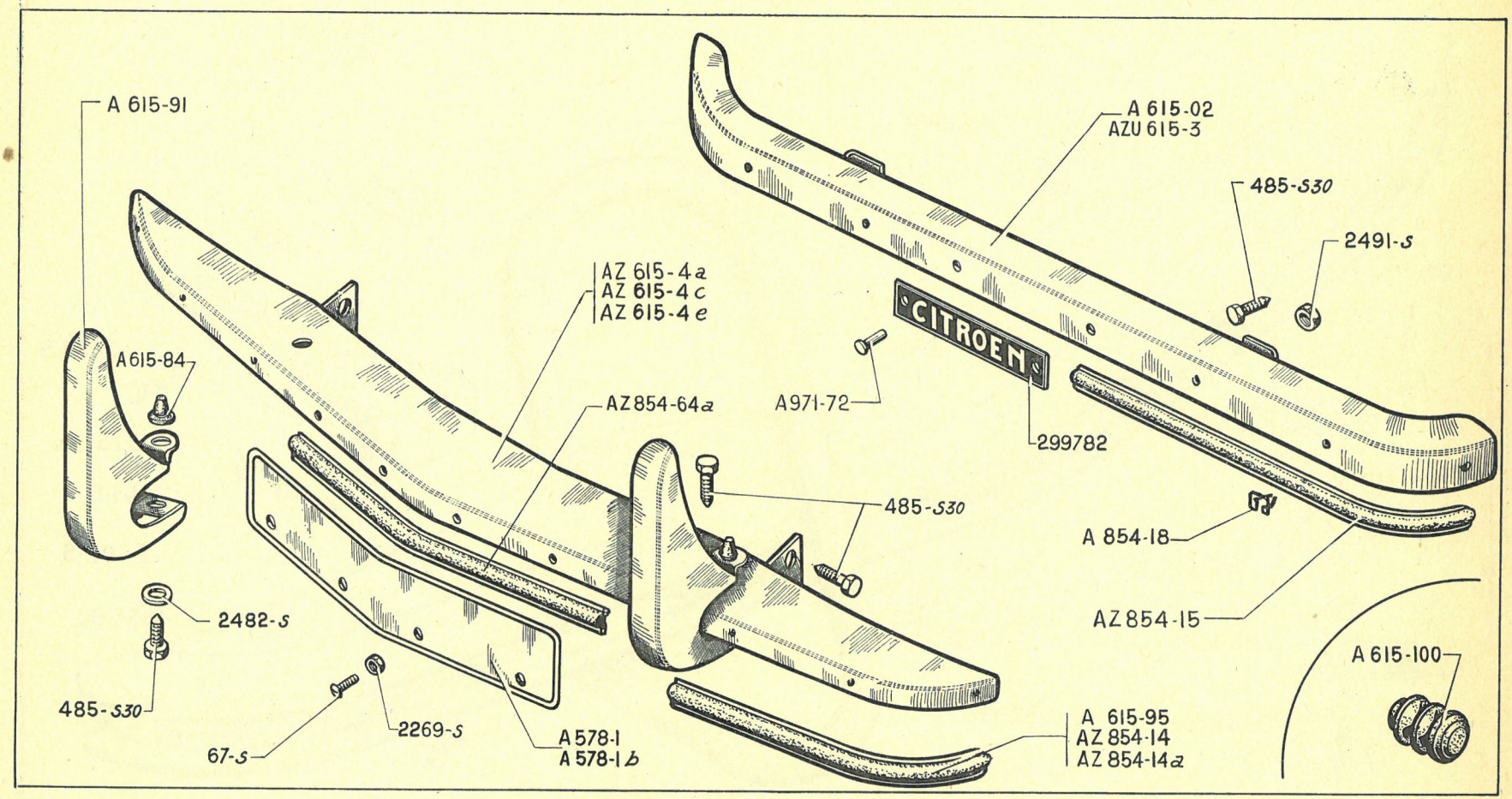
A 615-91
A 615-02
AZU 615-3
485-S30
2491-S
AZ 615-4a
AZ 615-4c
AZ 615-4e
A615-84
AZ854-64a
A971-72
CITROEN
299782
485-S30
A 854-18
AZ854-15
2482-S
A 615-100
485-S30
2269-S
67-S
A578-1
A578-1b
A 615-95
AZ 854-14
AZ 854-14a

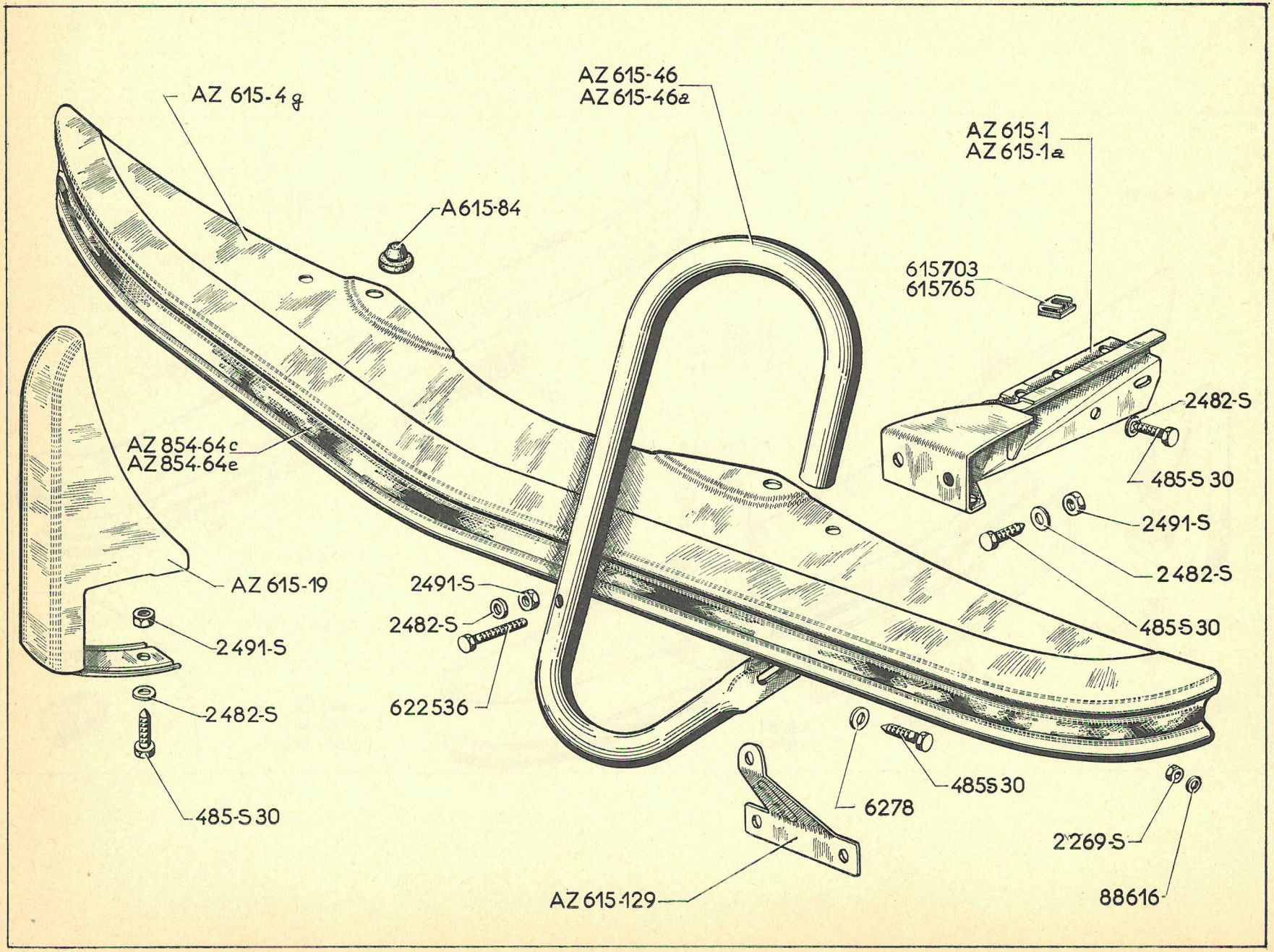
AZ 615-4 g
AZ 615-46
AZ 615-46a
AZ 615-1
AZ 615-1a
A615-84
615703
615765
2482-S
485-S 30
2491-S
2482-S
485-S 30
AZ 854-64c
AZ 854-64e
AZ 615-19
2491-S
2482-S
485-S 30
2491-S
2482-S
622536
6278
485-S 30
2269-S
88616
AZ 615-129

NUMÉRO	DÉSIGNATION	COEFF^t
	Depuis Mars 63	
AZ 615-1	Support de pare-chocs AV, côté gauche.	1
AZ 615-1a	Support de pare-chocs AV, côté droit.	1
AZ 615-4g	*Pare-chocs AV non peint (sans tampons, ni joncs).* *Jusque Septembre* 65. *R.p.* AZ 615-4h. *d. e. o.* 1-AZ 854-64i (R. VI). *pour* **AZAM.** *ou* 1-AZ 854-64k (R. VI). *pour* **AZL-AZU.**	1
AZ 615-4h	Pare-chocs AV non peint (sans tampons ni joncs.) Depuis Septembre 65.	1
AZ 615-19	Tampon de pare-chocs AV. **AZL. AZU.** Jusque Septembre 65.	2
AZ 615-19a	Tampon de pare-chocs AV. **AZL. AZU.** Depuis Septembre 65.	2
AZ 615-46	Barre formant butoir de pare-chocs AV, côté gauche (R. VI). **AZAM.**	1
AZ 615-46a	Barre formant butoir de pare-chocs AV, côté droit (R. VI). **AZAM.**	1
A 615-84	Butée de capot sur pare-chocs.	2
AZ 615-95	Butoir caoutchouc de tampon de pare-chocs AV. (R. VI). **AZL. AZU.** Depuis Septembre 65.	2
AZ 615-123	Rondelle (plastique d'appui de barre de protection. (R. VI). **AZAM.**	2
AZ 615-129	Renfort de liaison de barre formant butoir à support de pare-chocs AV. **AZAM.**	2
AZ 854-64c	Jonc de pare-chocs AV (R. VI). **AZAM.** Jusque Septembre 65.	1
AZ 854-64e	Jonc de pare-chocs AV (R. VI). **AZL. AZU.** Jusque Septembre 65.	1
AZ 854-64k	Jonc de pare-chocs AV. (R. VI). **AZL. AZU.** Depuis Septembre 65.	1
AZ 854-64i	Jonc de pare-chocs AV. (R. VI). **AZAM.** Depuis Septembre 65.	1
485-S-30	Vis TH de 7×20 à pointe de fixat. :	
	— de pare-chocs sur support.	4
	— de tampon. **AZL. AZU.**	2
	— de support sur longeron.	4
	— de barre butoir. **AZAM.**	6
2.269-S	Écrou H de 4×75 des vis de fixat. de jonc.	7
2.482-S	Rondelle de 7,5×14 de vis de fixat. :	
	— de tampon. **AZL. AZU.**	4
	— de support sur longeron.	4
	— de barre butoir. **AZAM.**	6
	— de renfort de liaison. **AZAM.**	2
2.491-S	Écrou H de 7×100 de serrage des vis de fixat. :	
	— de pare-chocs sur support.	4
	— de tampon. **AZL. AZU.**	2
	— de barre butoir. **AZAM.**	4
	— de renfort de liaison. **AZAM.**	2
2.509-S	Vis de fixat. extrême droite et gauche de jonc (TR de 5 × 25), fente cruciforme (R. VI). Depuis Septembre 65.	2
6.278	Rondelle de 7,5×20×2 de vis de fixat. de barre butoir sur support. **AZAM.**	4
88.616	Rondelle plate de 4,2×12×0,8 sous écrou de fixat. de jonc.	7
615.703	Écrou avec cage de fixat. inférieure de support pare-chocs sur longeron (R. VI).	2
615.765	Écrou avec cage de fixat. supérieure de support pare-chocs sur longeron (R. VI).	2
622.536	Vis tête ronde (chromée) de fixat. de barre formant butoir sur renfort pare-chocs AV (R. VI). **AZAM.**	2

Les numéros soulignés indiquent les pièces nouvelles ne figurant pas sur la planche.

NUMÉRO	DÉSIGNATION	COEFF.
	Depuis Mars 63	
AZ 615-8	Support de barre de protection de lanterne AR. **AZAM.**	2
AZ 615-22	Butoir caoutchouc de pare-chocs AR (R. VI). **AZAM.** Jusque Septembre 65.	2
AZ 615-22a	Butoir caoutchouc de pare-chocs AR. (R. VI). **AZAM.** Depuis Septembre 65.	2
AZ 615-44	Coupelle caoutchouc d'étanchéité sur barre de protection (R. VI). **AZAM.**	2
AZ 615-72	Barre de protection de lanterne AR, côté gauche (R. VI). **AZAM.**	1
AZ 615-72a	Barre de protection de lanterne AR, côté droit (R. VI). **AZAM.**	1
A 615-88	Support de pare-chocs AR.	2
AZ 615-90a	*Pare-chocs AR non peint, sans jonc.* **AZL.** *Jusque Septembre* 65. *R.p.* AZ 615-90c *d.e.o.:* 1-AZ 854-65j *(R. VI).*	1
AZ 615-90b	*Pare-chocs AR non peint, sans barres de protection, ni butoirs ni joncs.* **AZAM.** *Jusque Septembre* 65. *R.p.* AZ 615-90d; *d.e.o.:* 1-AZ 854-65m *(R. VI).* 2-AZ 854-65p *(R. VI).*	1
AZ 615-90c	Pare-chocs AR. non peint, sans jonc. **ALZ.** Depuis Septembre 65.	1
AZ 615-90d	Pare-chocs AR. non peint, sans barres de protection, ni butoirs, ni joncs. **AZAM.** Depuis Septembre 65.	1
AZ 615-121	Renfort de fixat. de barre de protection de lanterne, côté gauche. **AZAM.**	1
AZ 615-121a	Renfort de fixat. de barre de protection de lanterne, côté droit. **AZAM.**	1
AZ 615-123	Rondelle (plastique) d'appui de barre de protection. (R. VI). **AZAM.**	2
AZ 854-65a	Jonc de pare-chocs AR (R. VI) **AZL.** Jusque Septembre 65.	1
AZ 854-65c	Jonc de pare-chocs AR, parties latérales droite et gauche (R. VI). **AZAM.** Jusque Septembre 65.	2
AZ 854-65e	Jonc de pare-chocs AR, partie centrale. **AZAM.** Jusque Septembre 65.	1
AZ 854-65j	Joncs de pare-choc AR. (R. VI). **AZL.** Depuis Septembre 65.	1
AZ 854-65m	Jonc de pare-chocs AR. partie centrale. (R. VI). **AZAM.** Depuis Septembre 65.	1
AZ 854-65p	Jonc de pare-chocs AR. parties latérales droite et gauche. (R. VI). **AZAM.** Depuis Septembre 65.	2
485-S-30	Vis TH de 7×20 à pointe de fixat. : — de pare-chocs sur support. — de support sur longeron. — de barre de protection. **AZAM.**	4 8 4
2.269-S	Écrou H de 4×75 des vis de fixat. de jonc.	6
2.482-S	Rondelle de 7,5×14 de vis de fixat. : — de pare-chocs sur support. — de support sur longeron. — de barre de protection. **AZAM.**	4 8 4
2.491-S	Écrou H de 7×100 de serrage de vis de fixat. de pare-chocs sur support.	4
2.509-S	Vis de fixat. extrême droite et gauche de jonc (TR de 5 × 25, fente cruciforme) (R. VI). Depuis Septembre 65.	2
88.616	Rondelle plate de 4,2×12×0,8 sous écrou de fixat. de jonc.	6
615.703	Écrou avec cage de fixat. de support pare-chocs sur longeron (R. VI).	8

Les numéros soulignés indiquent les pièces nouvelles ne figurant pas sur la planche.

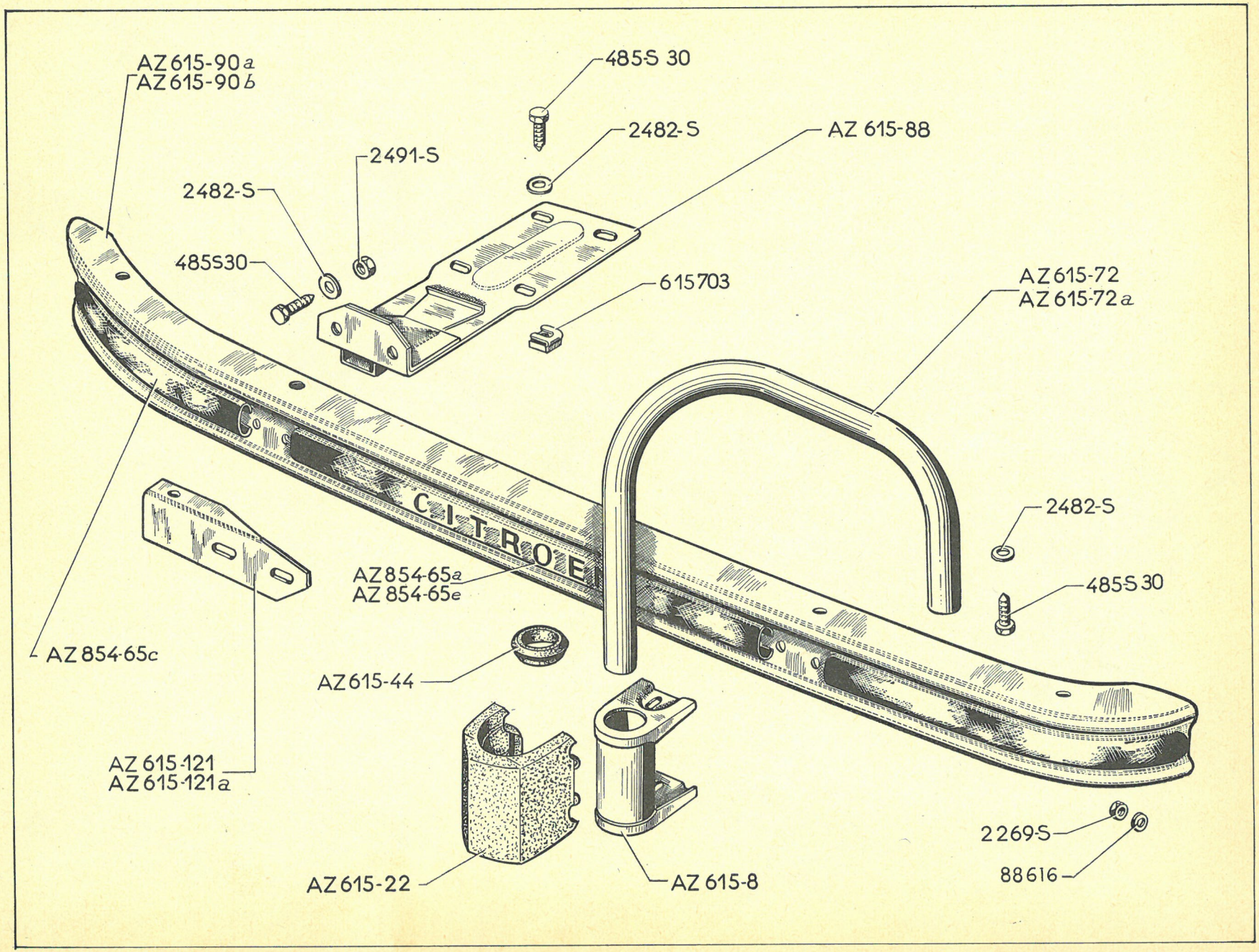
AZ 615-90 a
AZ 615-90 b
485-S 30
2482-S
AZ 615-88
2491-S
2482-S
485S30
615703
AZ 615-72
AZ 615-72 a
CITROËN
2482-S
485-S 30
AZ 854-65a
AZ 854-65e
AZ 854-65c
AZ 615-44
AZ 615-121
AZ 615-121 a
2269-S
88616
AZ 615-22
AZ 615-8

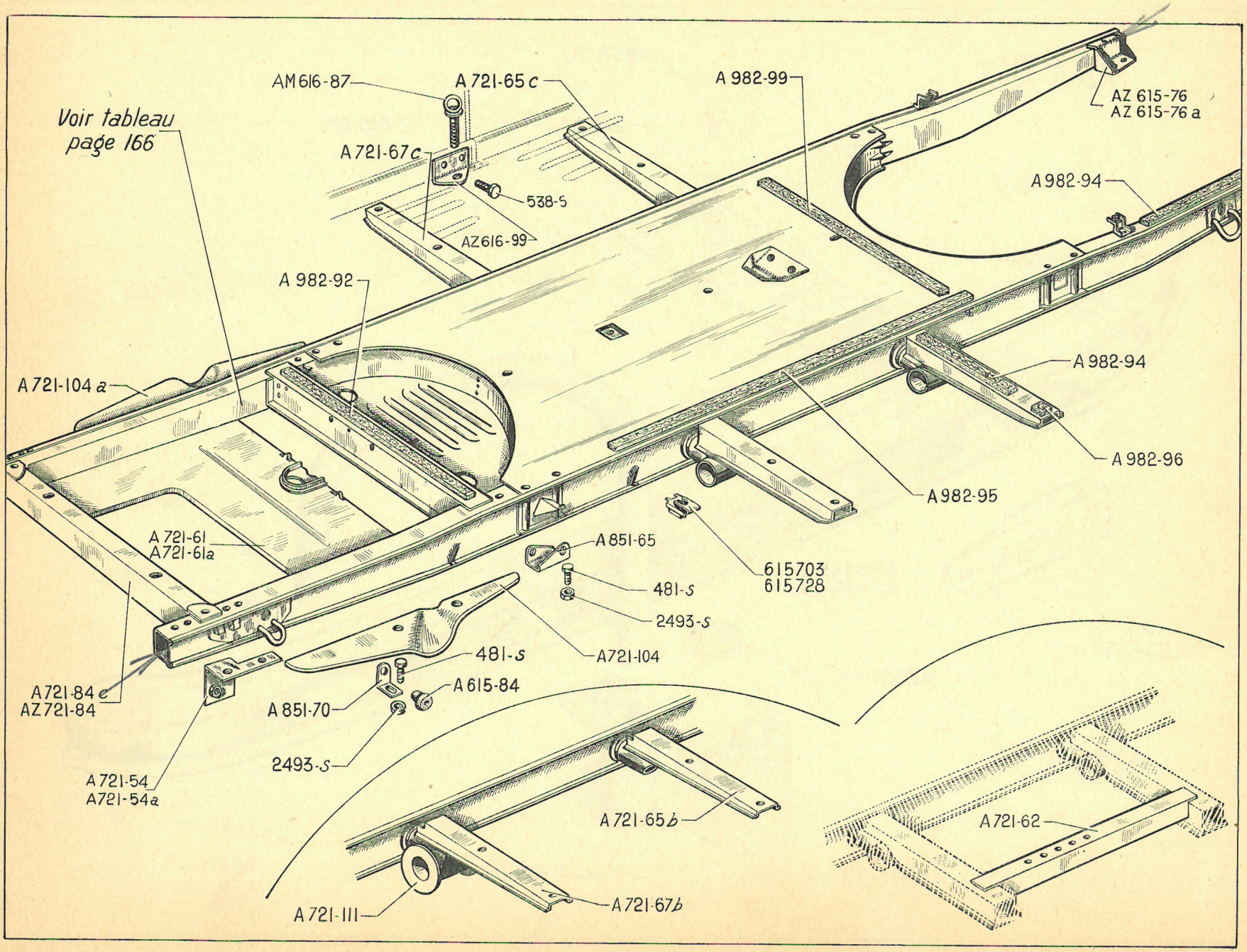
Voir tableau page 166
AM616-87
A 721-65 c
A 982-99
AZ 615-76
AZ 615-76 a
A 721-67 c
538-5
AZ616-99
A 982-94
A 982-92
A 721-104 a
A 982-94
A 982-96
A 982-95
A 721-61
A 721-61a
A 851-65
615703
615728
481-s
2493-s
481-s
A721-104
A 615-84
A 851-70
A721-84 e
AZ721-84
2493-s
A 721-54
A 721-54a
A 721-65 b
A 721-62
A 721-111
A 721-67 b

NUMÉRO	DÉSIGNATION	COEFFt
AZ 615-76	Équerre de fixat. de support pare-chocs AR sur longeron, côté gauche. **AZ. AZAM.** Depuis Mars 63.	1
AZ 615-76a	Équerre de fixat. de support pare-chocs AR sur longeron, côté droit. **AZ. AZAM.** Depuis Mars 63.	1
A 615-84	Butée antibruit de joue d'aile. **AZ, AZU.**	4
AM 616-52	Plaque de fermeture d'anneaux de fixat. de ceinture de sécurité. Depuis Janvier 64.	1
AM 616-87	Anneau d'accrochage de ceinture de sécurité (R. VI). **AZ, AZAM.** Depuis Janvier 64.	4
AZ 616-99	Patte de fixation latérale de ceinture de sécurité (R. VI). **AZ, AZAM.** Depuis Janvier 64.	2
AZ 643-167	Prise d'échappement sur plate-forme (pour montage chauffage) (R. VI). **AZ, AZAM,** à **Pays froids.**	1
A 721-54	Pontet de fixat. de pare-chocs AV, côté gauche.	1
A 721-54a	Pontet de fixat. de pare-chocs AV, côté droit.	1
A 721-61	Tôle protection moteur avec collerette.	1
A 721-61a	Tôle de protection moteur avec collerette (**AZ, AZU, PO**). Depuis Septembre 55.	1
A 721-62	Support latéral de fixat. de siège. **A, AU.** Jusque Décembre 54.	2
A 721-65b	*Support AR sans guide de plancher latéral (long. 340 mm).* **AZ, AZU.** *Décembre 54-Mai 55. N.F.P.*	2
A 721-65c	Support AR de plancher latéral, sans découpe côté longeron, long. 340 mm. **A, AU.** Jusque Décembre 54. **AZ, AZU.** Depuis Mai 55.	2
A 721-67b	*Support AV sans guide de plancher latéral (long. 302 mm.).* **AZ, AZU.** *Décembre 54-Mai 55. N.F.P.*	2
A 721-67c	Support AV de plancher latéral, sans découpe côté longeron, long. 302 mm. **A, AU.** Jusque Décembre 54. **AZ, AZU.** Depuis Mai 55.	2
A 721-84c	Traverse AV de plate-forme (2 boutonnières de 20 mm, 2 trous de 7,5 mm à 68 mm d'entr'axes pour fixat. de gâche). **AZ, PO.** Jusque Décembre 60. **AZU, PO.** Jusque Juillet 61.	1
AZ 721-84	Traverse AV de plate-forme, 2 trous à 48 mm, 2 trous à 78 mm d'entr'axe de fixat. de serrure de capot. Remplace modèle précédent. **AZ.** Depuis Décembre 60. **AZU.** Depuis Juillet 61.	1
A 721-104	Tôle d'étanchéité AV entre plate-forme et aile AV gauche.	1
A 721-104a	Tôle d'étanchéité AV entre plate-forme et aile AV droite.	1
A 721-111	Guide de suspension. Décembre 54-Mai 55.	2
A 851-65	Support AR de joue d'aile. Depuis Décembre 58.	2
A 851-70	Support de butée antibruit. **AZ, AZU.** — Jusque Décembre 58.	4
	— Depuis Décembre 58.	2
A 982-92	Caoutchouc de calage de caisse (586×25×10) (R. VI).	1
A 982-94	Feutre de calage de caisse (585×25×4).	
	— longitudinal AR.	2
	— de support de plancher AV et AR (à couper à longueur 230 mm).	4
A 982-95	Caoutchouc de calage de caisse (1405×25×10), longitudinal AV (R. VI).	2
A 982-96	Feutre de calage de caisse (60×25×4).	
	— de support de plancher AV.	2
	— de support de plancher AR.	2
A 982-99	Caoutchouc de calage de caisse (536×25×10) (R. VI).	3
481-S	Vis TH de 7×10 de fixat. de support de butée.	6
538-S-30	Vis TH de 9×25 de fixat. de patte latérale de ceinture de sécurité. **AZ, AZAM.** Depuis Janvier 64.	4
2.493-S	Écrou H de 7×100 de blocage de vis de fixat. support.	6
613.018	Bouchon obturateur d'écrou d'anneau d'accrochage de ceinture (R. VI). **AZ, AZAM.**	2
615.703	Écrou avec cage de fixat. de caisse sur plate-forme (R. VI).	16
615.728	Écrou avec cage de fixat. de plancher latéral sur support (R. VI). Depuis Décembre 57.	4

Les numéros soulignés indiquent les pièces nouvelles ne figurant pas sur la planche.

NUMÉRO	CARACTÉRISTIQUES	TYPE	OBSERVATIONS
	BERLINE		
	NOTA. — **Pour modèles montés :** **— Jusque Mai 55, d. e. o. 2-A 434-0b, 1-AZ 922-48.** **— Mai 55-Juillet 60, d. e. o. 1-AZ 922-48.** — Juillet 60-Septembre 65, d. e. o. 2-AZ 434-88.		
			DEPUIS SEPTEMBRE 65
AZ 721-2b	**Plate-forme assemblée avec dispositif pour ceintures de sécurité.**	AZ-AZAM	**Montage pour amortisseurs hydrauliques. Remplace modèles précédents (voir NOTA).**
AZ 721-2c	**Plate-forme assemblée avec dispositif pour ceintures de sécurité.**	AZ-AZAM (PO)	**Montage pour amortisseurs hydrauliques. Remplace modèles précédents (voir NOTA).**
	FOURGONNETTE		
	NOTA. — **Pour modèles montés :** **— Jusque Mai 55, d. e. o. 2-AU 434-0b, 1-AZ 922-48.** **— Mai 55-Juillet 60, d. e. o. 1-AZ 922-48.** — Juillet 60-Septembre 65, d. e. o. 2-AZ 434-88.		
			DEPUIS SEPTEMBRE 65
AZU 721-1u	**Plate-forme assemblée.**	AZU	**Montage pour amortisseurs hydrauliques. Remplace modèles précédents (voir NOTA).**
AZU 721-1x	**Plate-forme assemblée.**	AZU (PO)	**Montage pour amortisseurs hydrauliques. Remplace modèles précédents (voir NOTA).**

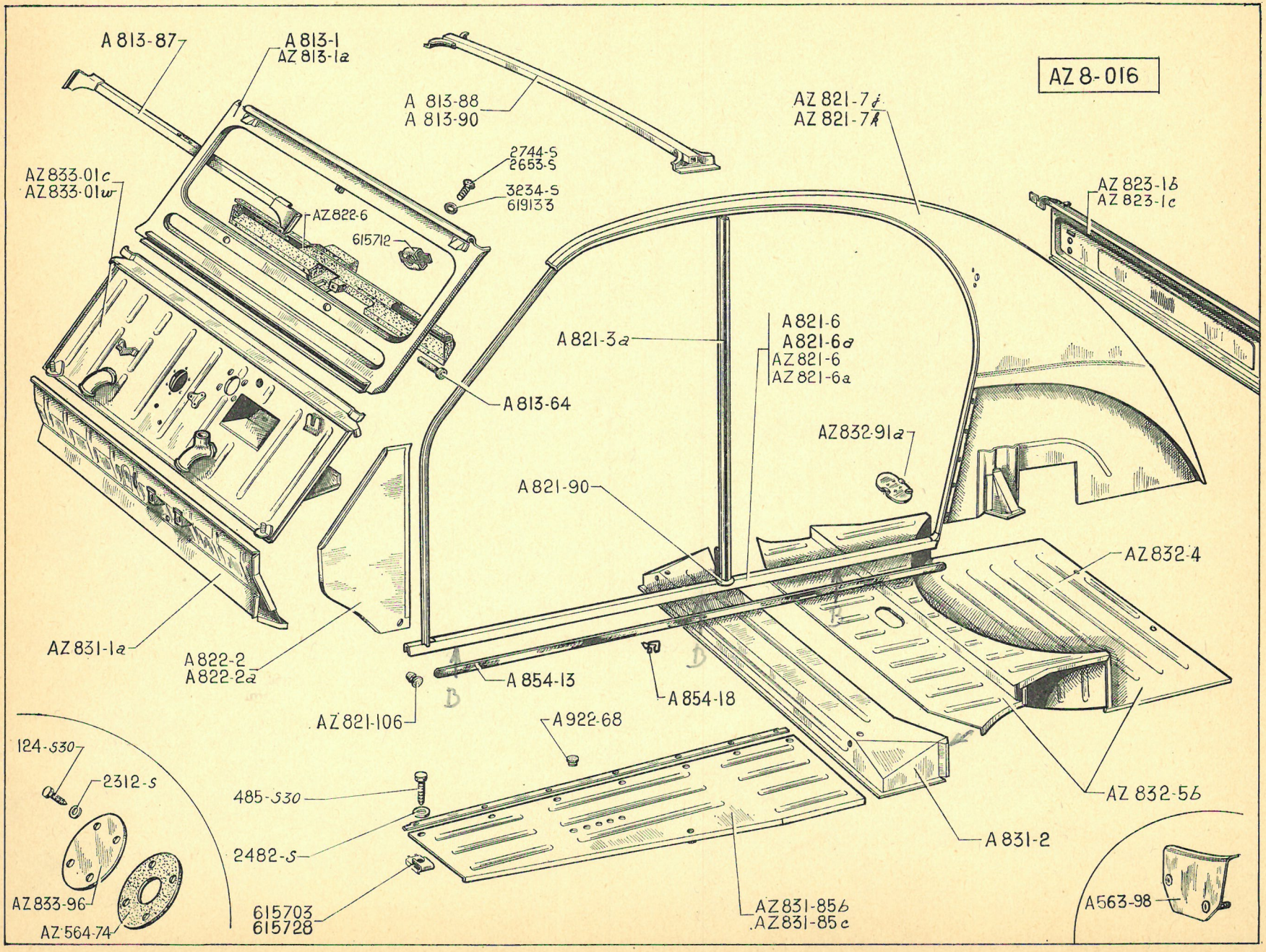
AZ 8-016
A 813-87
A 813-1
AZ 813-1a
A 813-88
A 813-90
AZ 821-7d
AZ 821-7f
2744-S
2653-S
3234-S
619133
AZ 833-01c
AZ 833-01w
AZ 822-6
615712
AZ 823-1b
AZ 823-1c
A 821-3a
A 821-6
A 821-6a
AZ 821-6
AZ 821-6a
A 813-64
AZ 832-91a
A 821-90
AZ 832-4
AZ 831-1a
A 822-2
A 822-2a
A 854-13
A 854-18
AZ 821-106
A 922-68
124-S30
2312-S
485-S30
2482-S
AZ 832-56
A 831-2
AZ 833-96
AZ 564-74
615703
615728
AZ 831-85b
AZ 831-85c
A 563-98

NUMÉRO	DÉSIGNATION	COEFF.
AZ 8-016	*Carrosserie nue tôlée (en apprêt), sans portes AV et AR, ni glaces, entr'axes de fixat. des axes de balais d'essuie-glace 370 mm, avec fixat. de ceinture de sécurité. Janvier 64-Décembre 64. Remplace modèles précédents. Pour montage avant Septembre 54 (voir MR 4286-30). Pour montage Septembre 54-Juillet 62 (voir MR 4381-30). Pour montage Juillet 62-Mars 63 d.e.o. :* 1-AZ 564-74b; 1-AZ 564-81b. *R.p.* AZ 8-017; *d.e.o. :* 1-AZ 142-1.	1
AZ 8.016k	Carrosserie nue tôlée (en apprêt) sans portes AV et AR, ni glaces. **Pays froids.**	1
AZ 8.017	Carrosserie nue tôlée (en apprêt) sans portes AV et AR, ni glaces, fixat. de pédale d'accélérateur par articulation nylon (pour remplacement de AZ 8-016).	1
AZ 8-017a	Carrosserie nue tôlée (en apprêt) sans portes AV et AR, ni glaces, montage pour glace de custode, fixat. de pédale d'accélérateur par articulation nylon. Depuis Mars 66. Remplace modèles précédents. Pour montage décembre 64-Septembre 65, d.e.o. : 2-AZ 961-32 (R. VI), 2 AZ 961-33, 1-AZ 142-1. Pour montage de Septembre 65-Mars 66, d.e.o. : 1-AZ 142-1.	1
A 563-98	Support de fixat. de carter d'essuie-glace sur baie de pare-brise. Jusque Juillet 62.	1
AZ 564-74	**Joint d'étanchéité de tôle obturatrice. AZL. Jusque Mai 59.**	1
A 813-1	*Baie de pare-brise, entr'axe de fixat. des axes de balais d'essuie-glace 400 mm. Jusque Juillet 62. R.p.* **AZ 813-1b**; *d.e.o. :* **1-A 563-98, 1-AZ 565-4** *(R. VI),* **2-AZ 565-5a** *(R. VI),* **1-AZ 565-7** *(R. VI),* **2-AZ 565-8** *(R. VI),* **2-2813-S, 2-615.029** *(R. VI)* **(voir MR 4381-30).**	1
AZ 813-1a	*Baie de pare-brise, entr'axe de fixat. des axes de balais d'essuie-glace 370 mm. Juillet 62-Avril 65. R.p.* AZ 813-1b; *d. e. o. :* 1-AZ 551-3b.	1
AZ 813-1b	Baie de pare-brise, sans support de rétroviseur. Depuis Avril 65.	1
A 813-64	**Tube d'évacuation d'eau de baie de pare-brise (R. VI). Jusque Décembre 60.**	2
A 813-87	**Traverse inférieure avec goussets de pare-brise.**	1
A 813-88	**Traverse intermédiaire AR de caisse.**	1
A 813-90	**Traverse intermédiaire AV de caisse (avec bord roulé).**	1
A 821-3a	**Pied de milieu avec gousset de tirant de porte, droit ou gauche. Jusque Décembre 64.**	2
AZ 821-3	**Pied milieu, côté gauche. Depuis Décembre 64.**	1
AZ 821-3a	**Pied milieu côté droit. Depuis Décembre 64.**	1
A 821-6	***Brancard de bas de caisse avec tôle de fermeture, côté gauche. Jusque Janvier 64 R. p.*** AZ 821-6.	1
A 821-6a	***Brancard de bas de caisse avec tôle de fermeture, côté droit. Jusque Janvier 64 R. p.*** AZ 821-6a.	1
AZ 821-6	**Brancard de bas de caisse avec tôle de fermeture et fixat. de ceinture de sécurité, côté gauche. Depuis Janvier 64.**	1
AZ 821-6a	**Brancard de bas de caisse avec tôle de fermeture et fixat. de ceinture de sécurité, côté droit. Depuis Janvier 64.**	1
AZ 821-7j	**Panneau complet avec tôle de fermeture de brancard et fixat. de ceinture de sécurité, côté gauche. Jusque Décembre 64.**	1
AZ 821-7k	**Panneau complet avec tôle de fermeture de brancard et fixat. de ceinture de sécurité, côté droit. Jusque Décembre 64.**	1
AZ 821-7m	**Panneau complet avec tôle de fermeture de brancard de bas de caisse, côté gauche. Décembre 64-Septembre 65.**	1
AZ 821-7n	**Panneau complet avec tôle de fermeture de brancard de bas de caisse, côté droit. Décembre 64-Septembre 65.**	1
AZ 821-7p	**Panneau complet, avec tôle de fermeture de brancard de bas de caisse (montage glace de custode) côté gauche. Depuis Septembre 65.**	1
AZ 821-7q	**Panneau complet avec tôle de fermeture de brancard de bas de caisse (montage glace de custode), côté droit. Depuis Septembre 65.**	1
A 821-72	**Gousset AR de passage de roue AR côté gauche.**	1
A 821-72a	**Gousset AR de passage de roue AR, côté droit.**	1
A 821-90	**Gousset d'arrêt de tirant de porte. Jusque Décembre 64.**	2
AZ 821-106	**Bouchon obturateur de brancard de bas de caisse (R. VI). AZ.**	12
A 822-2	**Tôle latérale d'auvent, côté gauche.**	1
A 822-2a	**Tôle latérale d'auvent, côté droit.**	1
AZ 822-6	**Bandeau de planche bord (R. VI).**	1
AZ 823-1b	*Panneau AR (2 médaillons). Jusque Mars 64. R. p.*AZ 823-1c.	1

Les numéros soulignés indiquent les pièces nouvelles ne figurant pas sur la planche.

NUMÉRO	DÉSIGNATION	COEFF^t
AZ 823-1c	Panneau AR (uni). Depuis Mars 64.	1
AZ 831-1a	Plancher de pédales avec attache ressort. Jusque Mars 66.	1
AZ 831-1d	Plancher de pédales, fixat. de pédale d'accélérateur par articulation nylon. Depuis Mars 66.	1
A 831-2	Planche à talon.	1
AZ 831-85b	Plancher latéral avec contre-plaque de fixat. de ceinture de sécurité, côté gauche.	1
AZ 831-85c	Plancher latéral avec contre-plaque de fixat. de ceinture de sécurité, côté droit.	1
AZ 832-4	Tôle de fond de coffre AR.	1
AZ 832-5b	Fond de coffre AR avec renfort sous sièges (soubassement).	1
AZ 832-91	Plaque de fermeture de tôle réservoir, avec goulotte de passage de puit de rhéostat.	1
AZ 833-01c	Tablier, entr'axe de fixat. du tableau de bord, 124 mm à la partie sup., 98 mm à la partie inf. Jusque Mai 59. Remplace modèles précédents; pour « A »; d.e.o. : 1 A 454-3a, 1 A 454-9a, 1 A 454-17, 1 A 454-84a. 1 AZ 564-74, 1 AZ 833-96. 1 AZ 521-99b.	1
AZ 833-01w	Tablier, fixat. de plaque d'étanchéité de buse de dégivrage 72×60. Depuis Janvier 64. Remplace modèles précédents. Pour montage Mai 59-Juillet 62 d. e. o. : 1 AZ 521-99b. Pour montage Juillet 62-Mars 63 d. e. o. : 1 AZ 564-74b, 1 AZ 564-81b.	1
AZ 833-03e	Tablier. Pays froids.	1
AZ 833-96	Tôle obturatrice de passage de buse de dégivreur. AZL. Jusque Mai 59.	1
A 854-13	Motif de brancard de bas de caisse, avec agrafes, long. 1,405 mm (R. VI). AZL.	2
A 854-18	Agrafe de fixat. de motif de bas de caisse (R. VI). AZL.	12
A 922-68	Bouchon obturateur des trous de fixat. de banquette AV sur plancher (R. VI) Jusque Décembre 54.	10
124-S-30	*Vis TR de 5 × 12,5 de fixat. de tôle obturatrice. Jusque Mai 59. R.p. 2.502-S-30 (R. VI).*	4
485-S-30	Vis TH à pointe de 7×20 de fixat. de caisse.	16
2.312-S	Rondelle de 5,5×9 des vis de fixat. de tôle obturatrice Jusque Mai 59.	4
2.482-S	Rondelle plate de 7,5×14 des vis de fixat. de caisse.	16
2.653-S	Vis parker de 5 × 20 de fixat. sup. de planche de bord (R. VI). Depuis Juillet 62.	3
2.744-S	Vis TFB de 4,85 × 19 de fixat. inf. de planche de bord (R. VI). Depuis Juillet 62.	6
3.234-S	Rondelle cuvette de 6 mm de fixat. de planche de bord (R. VI). Depuis Juillet 62.	3
615.703	Écrou avec cage de fixat. de caisse (R. VI).	16
615.712	Écrou clip de fixat. de planche de bord (R. VI). Depuis Juillet 62.	6
615.728	Écrou avec cage de fixat. de plancher latéral sur support (R. VI). Depuis Décembre 57.	4
619.133	Rondelle de 5,25 × 15 × 1,5 de fixat. de planche de bord Depuis Juillet 62.	6

Les numéros soulignés indiquent les pièces nouvelles ne figurant pas sur la planche

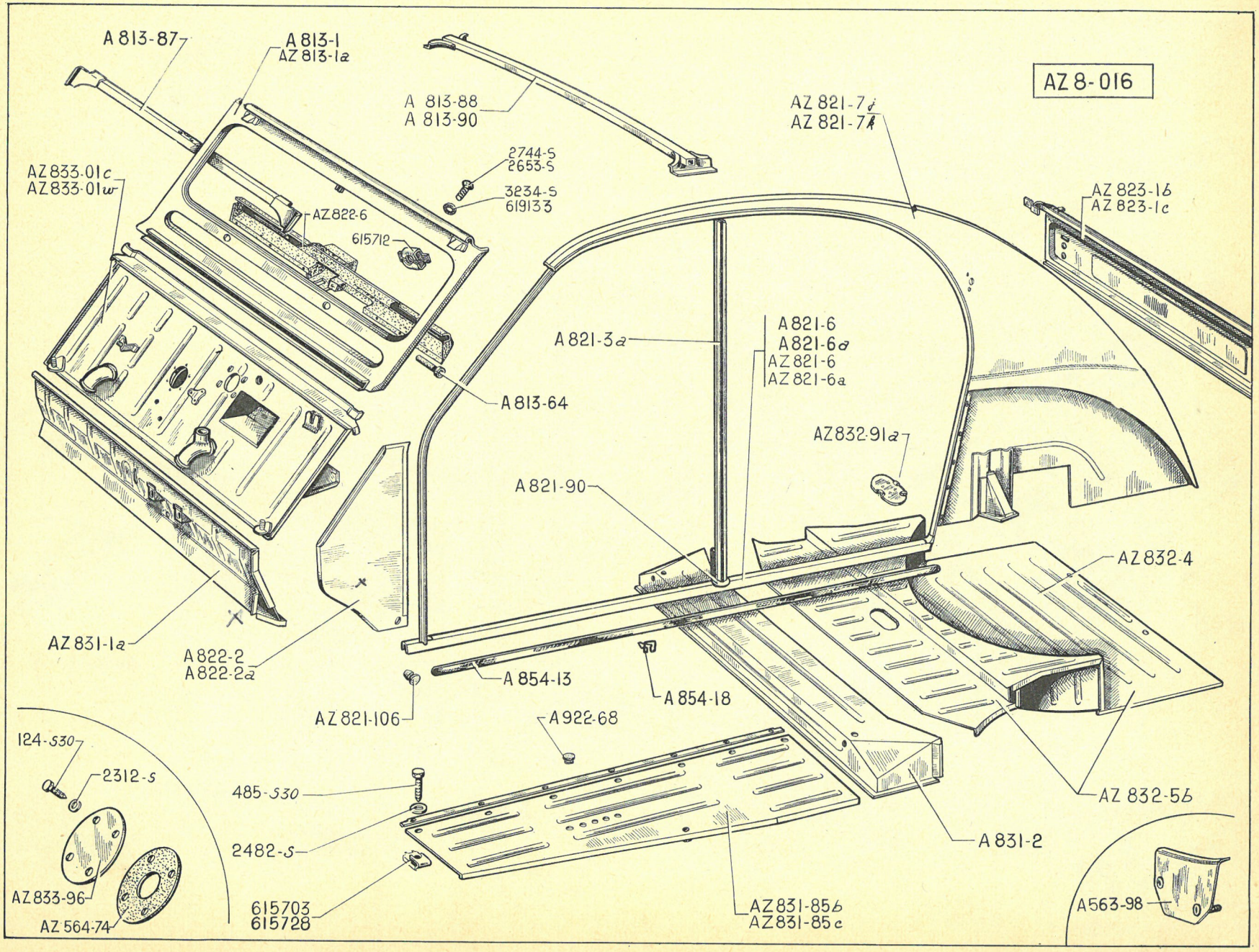
AZ 8-016
A 813-87
A 813-1
AZ 813-1a
A 813-88
A 813-90
AZ 821-7i
AZ 821-7k
2744-S
2653-S
3234-S
619133
AZ 833-01c
AZ 833-01w
AZ 822-6
615712
AZ 823-1b
AZ 823-1c
A 821-3a
A 821-6
A 821-6a
AZ 821-6
AZ 821-6a
A 813-64
AZ 832-91a
A 821-90
AZ 832-4
AZ 831-1a
A 822-2
A 822-2a
A 854-13
A 854-18
AZ 821-106
A 922-68
124-S30
2312-S
485-S30
2482-S
AZ 832-56
A 831-2
AZ 833-96
AZ 564-74
615703
615728
AZ 831-85b
AZ 831-85c
A 563-98

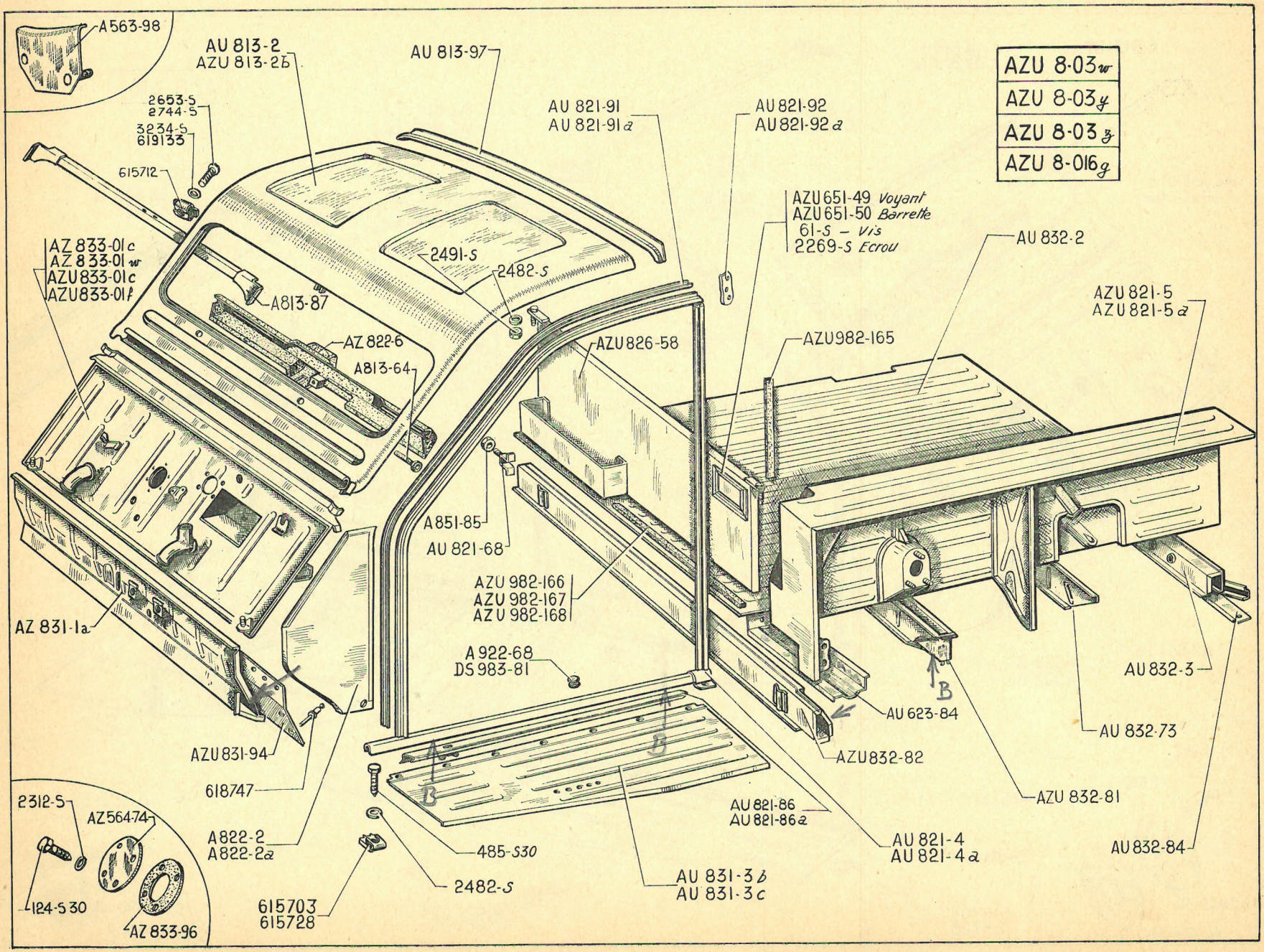
A563-98
AU 813-2
AZU 813-25
AU 813-97
AU 821-91
AU 821-91 a
AU 821-92
AU 821-92 a
AZU 8-03 w
AZU 8-03 y
AZU 8-03 z
AZU 8-016 g
2653-S
2744-S
3234-S
619133
615712
AZU651-49 Voyant
AZU651-50 Barrette
61-S – Vis
2269-S Ecrou
AZ 833-01 c
AZ 833-01 w
AZU833-01 c
AZU833-01 f
2491-S
2482-S
A813-87
AZ 822-6
A813-64
AZU826-58
AZU982-165
AU 832-2
AZU 821-5
AZU 821-5 a
A851-85
AU 821-68
AZU 982-166
AZU 982-167
AZU 982-168
AZ 831-1a
A 922-68
DS 983-81
AU 623-84
AZU832-82
AU 832-3
AU 832-73
AZU831-94
618747
AZU 832-81
2312-S
AZ564-74
A822-2
A822-2a
485-S30
AU 821-86
AU 821-86 a
AU 821-4
AU 821-4 a
AU 832-84
124-S 30
AZ 833-96
615703
615728
2482-S
AU 831-3 b
AU 831-3 c
B

NUMÉRO	DÉSIGNATION	COEFF.
AZU 8-03w	**Cabine et caisse avec hublots (en apprêt) sans portes AV et AR, ni glace, entr'axe de fixat. des axes de balais d'essuie-glace 370 mm. Mai 63-Décembre 64. Remplace modèles précédents : d. e. o. : 2-AZU 961-32 (R. VI). 2-AZU 961-33, 2-AZU 961-147 (R. VI). Pour montage avant Septembre 54. AZU; et pour AU; d. e. o. : 1-A 454-3a, 1-A 454-9a. 1-A 454-17, 1-A 454-84a. Pour montage Septembre 54-Juillet 62; d. e. o. : 1-AM 212-14a 1-AZ 521-99b pour véhicule monté jusque Novembre 61 ou 1-AZU 521-99a pour véhicule monté de Novembre 61-Juillet 62. (voir MR 4.381/40).**	1
AZU 8-03y	**Cabine et caisse avec porte-échelle, sans portes AV et AR. Jusque Décembre 64. P. et T. Remplace modèle précédent : d.e.o. : 2 AZU 961-32 (R. VI), 2 AZU 961-33, 2 AZU 961-147 (R. VI).**	1
AZU 8-03z	**Cabine et caisse avec hublots, en apprêt, sans portes AV et AR, ni glaces. E. D. F. Jusque Décembre 64.**	1
AZU 8-016d	Cabine et caisse (en apprêt) sans portes AV et AR, ni glaces. Décembre 64-Mars 66.	1
AZU 8-016f	Cabine et caisse (en apprêt) sans portes AV et AR, ni glaces. **E.D.F.** Décembre 64-Mars 66.	1
AZU 8-016g	*Cabine et caisse avec hublots (en apprêt), avec renforts de porte-échelle.* **P. et T.** *Décembre* 64-*Mars* 66. *R.p.* AZU 8-016x; *d.e.o.* : 1-AZ 142-1.	1
AZU 8-016w	Cabine et caisse (en apprêt), sans portes AV et AR, ni glaces, fixat. de pédale d'accélérateur par articulation nylon. Depuis Mars 66.	1
AZU 8-016x	Cabine et caisse (en apprêt), sans portes AV et AR, ni glaces, fixat. de pédale d'accélérateur par articulation nylon. **P. et T.** Depuis Mars 66.	1
AZU 8-016y	Cabine et caisse (en apprêt), sans portes AV et AR, ni glaces, fixat. de pédale d'accélérateur par articulation nylon. **E.D.F.** Depuis Mars 66.	1
A 563-98	Support de fixat. de carter d'essuie-glace sur baie de pare-brise. Jusque Juillet 62.	1
AZ 564-74	Joint d'étanchéité de tôle obturatrice. Jusque Mai 59.	1
AU 623-84	Coffre de cric sous traverse AV.	1
AZU 651-49	Voyant de porte-carte (194×94) (R. VI). P et T. Depuis Mars 62.	1
AZU 651-50	Barrette supér. de porte-carte. P et T. Depuis Mars 62.	1
AU 813-2	*Tôle de baie de pare-brise et de pavillon de cabine assemblées, entr'axe de fixat. des balais d'essuie-glace* 400 *mm. Jusque Juillet* 62. *R.p.* AZU 813-2c; *d.e.o.* 1-A 563-98, 1-AZ 565-4 *(R. VI)*, 2-AZ 565-5a *(R. VI)*, 1-AZ 565-7 *(R. VI)*, 2-AZ 565-8 *(R. VI)*, 2-2813-S *(R. VI)*, 2-615.029 *(R. VI)*, 12-615.712 *(R. VI) (Voir* MR 4.381/40*).*	1
AZU 813-2b	*Tôle de baie de pare-brise et pavillon de cabine assemblées, entr'axe de fixat. des balais d'essuie-glace* 370 *mm, fixat. du rétroviseur sur traverse sup. Juillet* 62-*Avril* 65. *R.p.* AZU 813-2c; *d.e.o.* : 1-AZ 551-3b *(R VI).*	1
AZU 813-2c	Tôle de baie de pare-brise et pavillon assemblés, sans support de rétroviseur. Depuis Avril 65.	1
A 813-64	**Tube d'évacuation d'eau de baie de pare-brise (R. VI). Jusque Décembre 60.**	2
A 813-87	**Traverse infér. avec goussets de pare-brise.**	1
AU 813-97	*Traverse AR de pavillon de cabine. Jusque Avril* 64. *R.p.* AZU 813-97.	1
AZU 813-97	Traverse AR de pavillon de cabine. Depuis Avril 64.	1
AU 821-4	Panneau de cabine, côté gauche. Jusque Décembre 64.	1
AU 821-4a	Panneau de cabine, côté droit. Jusque Décembre 64.	1
AZU 821-4b	Panneau de cabine, côté gauche. Depuis Décembre 64.	1
AZU 821-4c	Panneau de cabine, côté droit. Depuis Décembre 64.	1
AZU 821-5	Passage de roue, long. 1,423 m, côté gauche. Jusque Décembre 64.	1
AZU 821-5a	Passage de roue, long. 1,423 m, côté droit. Jusque Décembre 64.	1
AZU 821-5b	Passage de roue, long. 1,417 m, côté gauche. Depuis Décembre 64.	1
AZU 821-5c	Passage de roue, long. 1,417 m, côté droit. Depuis Décembre 64.	1
AU 821-68	**Pontet de fixat. de panneau sur traverse AV.**	1
AU 821-86	*Tôle de fermeture de brancard avec patte d'appui de cric, côté gauche. Jusque Avril* 64. *R.p.* AZU 821-86.	1
AU 821-86a	*Tôle de fermeture de brancard avec patte d'appui de cric, côté droit. Jusque Avril* 64. *R.p.* AZU 821-86a.	1

Les numéros soulignés indiquent les pièces nouvelles ne figurant pas sur la planche.

NUMÉRO	DÉSIGNATION	COEFF[1]
AZU 821-86	Tôle de fermeture de brancard avec patte d'appui de cric, côté gauche. Depuis Mai 64.	1
AZU 821-86a	Tôle de fermeture de brancard avec patte d'appui de cric, côté droit. Depuis Mai 64.	1
AU 821-91	Jet d'eau de panneau de cabine, côté gauche.	1
AU 821-91a	Jet d'eau de panneau de cabine, côté droit.	1
AU 821-92	Gousset supér. de pied AR de cabine, côté gauche. Jusque Décembre 64.	1
AU 821-92a	Gousset supér. de pied AR de cabine, côté droit. Jusque Décembre 64.	1
AZU 821-92	Gousset supér. de pied AR de cabine, larg. 42 mm, côté gauche. Depuis Décembre 64.	1
AZU 821-92a	Gousset supér. de pied AR de cabine, larg. 42 mm, côté droit. Depuis Décembre 64.	1
A 822-2	Tôle latérale d'auvent, côté gauche.	1
A 822-2a	Tôle latérale d'auvent, côté droit.	1
AZ 822-6	Bandeau de planche de bord (R. VI).	1
AZU 825-82	Garniture de protection sur traverse AR (R. VI). Depuis Janvier 66.	1
AZU 826-58	Panneau de séparation avec coffre à outils P et T. Depuis Mars 62.	1
AZ 831-1a	Plancher de pédales avec attache ressort. Jusque Mars 66.	1
AZ 831-1d	Plancher de pédale, fixat. de pédale d'accélérateur par articulation nylon. Depuis Mars 66.	1
AU 831-3b	*Plancher latéral avec tôle d'étanchéité, côté gauche (long. 876 mm). Jusque Décembre 64. R.p.* AZU 831-3.	1
AU 831-3c	*Plancher latéral avec tôle d'étanchéité, côté droit (long. 876 mm). Jusque Décembre 64. R.p.* AZU 831-3a.	1
AZU 831-3	Plancher latéral, côté gauche. Depuis Décembre 64.	1
AZU 831-3a	Plancher latéral, côté droit. Depuis Décembre 64.	1
AZU 831-94	Renfort de plancher de pédales. P. et T. PONTS et CHAUSSÉES. E.D.F. Depuis Mars 62.	1
AU 832-2	Plancher de caisse (nu).	1
AU 832-3	Traverse AR infér. avec partie de panneau assemblée.	1
AU 832-73	Traverse intermédiaire AR de plancher de caisse.	1
AZU 832-81	*Traverse intermédiaire AV de plancher de caisse. Jusque Février 64. R.p.* AK 832-81.	1
AK 832-81	Traverse intermédiaire AV de plancher de caisse. Depuis Février 64.	1
AZU 832-82	*Traverse AV de plancher de caisse. Jusque Décembre 64. R.p.* AZU 832-82a.	1
AZU 832-82a	Traverse AV de plancher de caisse. Depuis Décembre 64.	1
AU 832-84	Tôle de fermeture de traverse AR.	1
AU 832-94	Cloison extér. avec gâche de traverse AV, côté gauche.	1
AZ 833-01c	Tablier, entr'axe de fixat. du tableau de bord, 124 mm à la partie sup., 98 mm à la partie inf. Jusque Juillet 62. Remplace modèles précédents; pour « AU » ; d.e.o. : 1-A 454-3a, 1-A 454-9a. 1-A 454-17, 1-A 454-84a. 1-AZ 564-74, 1-AZ 833-96. 1-AZ 521-99b.	1
AZ 833-01w	Tablier entr'axe de fixat. du tableau de bord 132 mm à la partie sup., 102 mm à la partie inf. Depuis Janvier 64. Pour montage. Juillet 62-Mars 63. d. e. o. : 1-AZ 564-74b, 1-AZ 564-81b.	1
AZU 833-01c	Tablier avec découpe sur le côté gauche de la tablette d'auvent. entr'axe de fixat. du tableau de bord, 124 mm à la partie sup., 98 mm à la partie inf. P et T. Mars 62-Juillet 62.	1
AZU 833-01f	*Tablier, entr'axe de fixat. du tableau de bord, 132 mm à la partie sup., 102 mm à la partie inf.* P. et T. *Mars 63-Décembre 64. Pour montage. Juillet 62-Mars 63. d.e.o. :* 1-AZ 564-74b, 1-AZ 564-81b. *R.p.* AZU 833-01m.	1
AZU 833-01m	Tablier avec découpe sur le côté gauche de la tablette d'auvent. P et T. Depuis Décembre 64.	1
AZU 833-01n	Tablier. E. D. F. Depuis Décembre 64.	1
AZ 833-96	Tôle obturatrice de passage de buse de dégivreur. Jusque Mai 59.	1
A 851-85	Écrou de 7×100 de fixat. d'accès au réservoir.	4
A 922-68	Bouchon obturateur des trous de fixat. de siège AV sur plancher (R. VI). Jusque Décembre 54.	10
AZU 982-165	Garniture d'insonorisation latérale de panneau de séparation, long. 455 mm (R. VI). P et T. Depuis Mars 62.	2

Les numéros soulignés indiquent les pièces nouvelles ne figurant pas sur la planche.

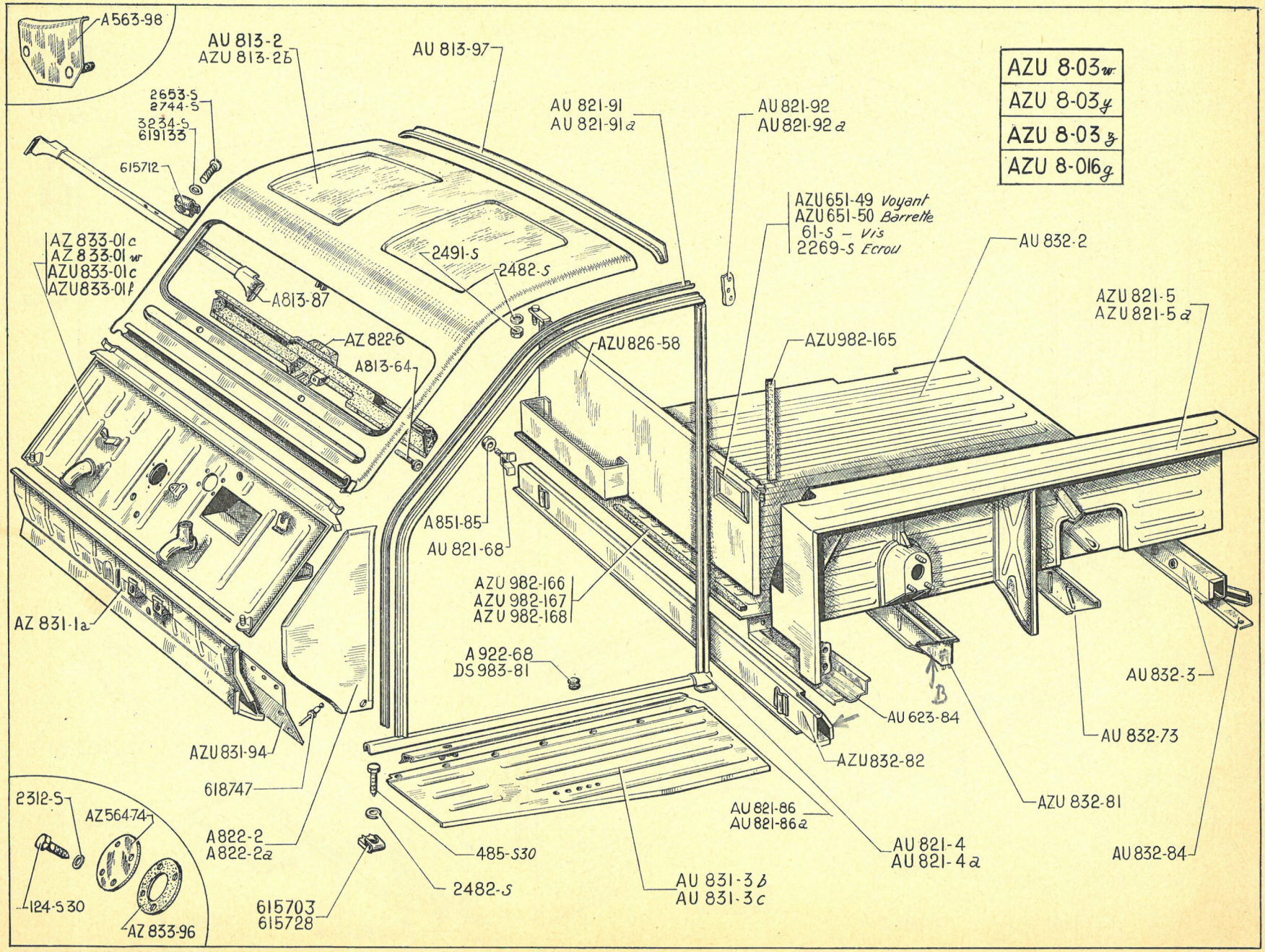
AZU 8-03w
AZU 8-03y
AZU 8-03z
AZU 8-016g
A563-98
AU 813-2
AZU 813-25
AU 813-97
2653-S
2744-S
3234-S
619133
615712
AU 821-91
AU 821-91a
AU 821-92
AU 821-92a
AZU651-49 Voyant
AZU651-50 Barrette
61-S – Vis
2269-S Ecrou
AZ 833-01c
AZ 833-01w
AZU 833-01c
AZU 833-01f
2491-S
2482-S
A813-87
AZ 822-6
A813-64
AZU826-58
AU 832-2
AZU982-165
AZU 821-5
AZU 821-5a
A851-85
AU 821-68
AZU 982-166
AZU 982-167
AZU 982-168
AZ 831-1a
A 922-68
DS 983-81
AU 623-84
AZU832-82
AU 832-3
AU 832-73
AZU831-94
618747
AZU 832-81
AU 821-86
AU 821-86a
AU 821-4
AU 821-4a
AU 832-84
2312-S
AZ56474
A822-2
A822-2a
485-S30
2482-S
AU 831-3b
AU 831-3c
124-S30
AZ 833-96
615703
615728

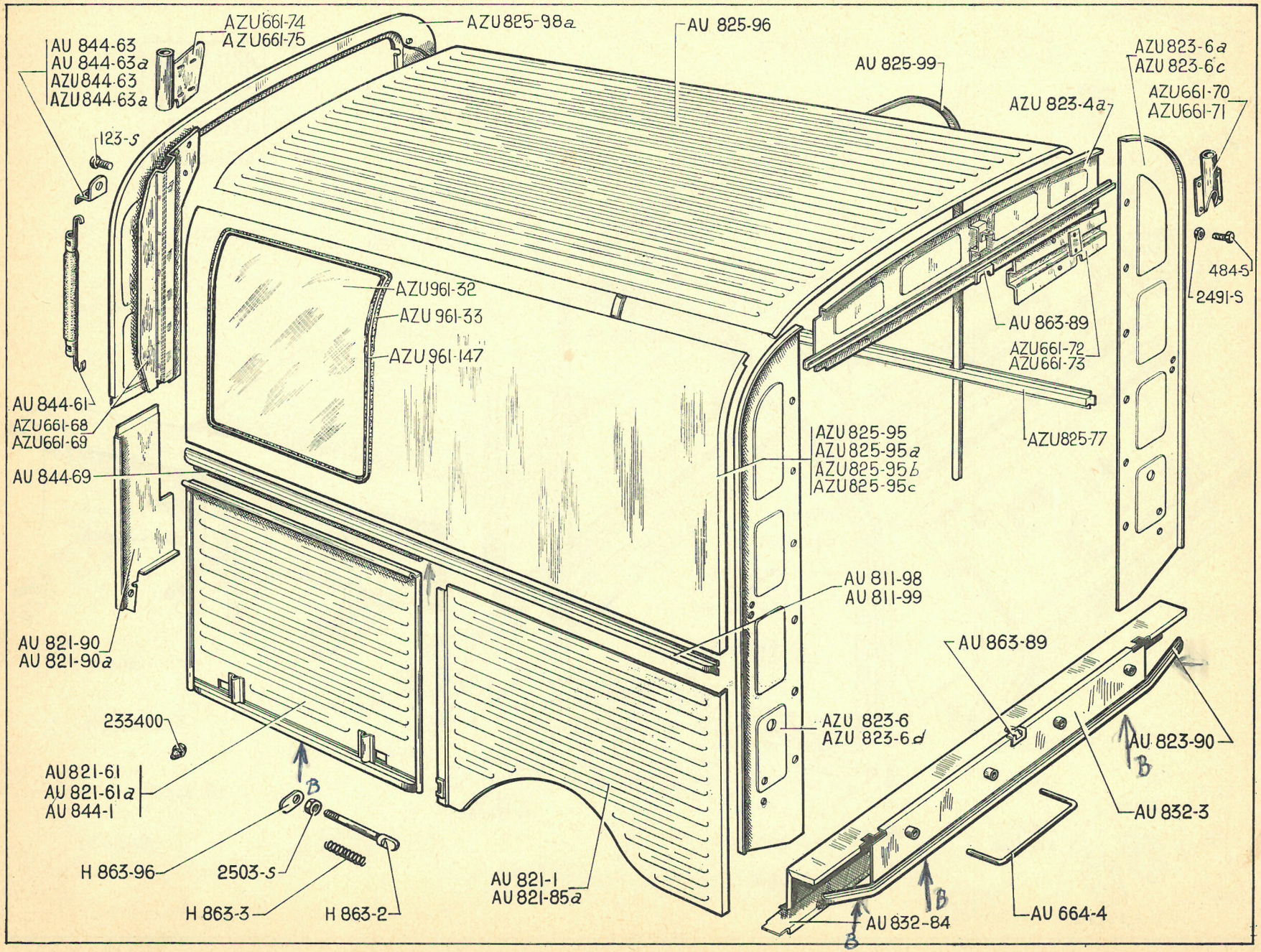
AZU661-74
AZU661-75
AZU825-98a
AU 825-96
AU 825-99
AZU823-6a
AZU823-6c
AZU661-70
AZU661-71
AU 844-63
AU 844-63a
AZU844-63
AZU844-63a
123-S
AZU823-4a
484-S
2491-S
AZU961-32
AZU961-33
AZU961-147
AU 863-89
AZU661-72
AZU661-73
AU 844-61
AZU661-68
AZU661-69
AZU825-77
AZU825-95
AZU825-95a
AZU825-95b
AZU825-95c
AU 844-69
AU 811-98
AU 811-99
AU 821-90
AU 821-90a
AU 863-89
233400
AZU823-6
AZU823-6d
AU823-90
AU821-61
AU 821-61a
AU 844-1
B
AU 832-3
H 863-96
2503-S
AU 821-1
AU 821-85a
H 863-3
H 863-2
AU 832-84
AU 664-4

NUMÉRO	DÉSIGNATION	COEFF[t]
AZU 982-166	Garniture d'insonorisation infér. de panneau de séparation, long. 986 mm (R. VI). **P et T.** Depuis Mars 62.	1
AZU 982-167	Garniture d'insonorisation latérale de coffre à outils, long. 80 mm (R. VI). **P et T.** Depuis Mars 62.	2
AZU 982-168	Garniture d'insonorisation AV de coffre à outils, long. 395 mm (R. VI). **P et T.** Depuis Mars 62.	1
DS 983-81	Bouchon d'étanchéité de plancher (R. VI). **P et T.** Depuis Mars 62.	2
61-S	Vis TR de 4×5 de fixat. de barrette. **P et T.** Depuis Mars 62.	2
124-S-30	Vis TR de 5×12,5 de fixat. de tôle obturatrice. Jusque Mai 59.	4
485-S-30	Vis TH à pointe de 7×20 de fixat. :	
	— de caisse.	16
	— de support AV et AR de porte-échelle. **P et T.**	16
2.269-S	Écrou H de 4×75 de blocage de vis de barrette. **P et T.** Depuis Mars 62.	2
2.312-S	Rondelle de 5,5×9 de vis de fixat. de tôle obturatrice Jusque Mai 59.	4
2.482-S	Rondelle plate de 7,5×14 de fixat. :	
	— de caisse.	16
	— de panneau de séparation.	2
	— de support AV et AR de porte-échelle. **P et T.**	16
2.491-S	Écrou H de 7×100 de fixat. de panneau de séparation. **P et T.** Depuis Mars 62.	2
2653-S	Vis parker de 5 × 20 de fixat. sup. de planche de bord (R. VI). Depuis Juillet 62.	3
2744-S	Vis TFB de 4,85 × 19 de fixat. inf. de planche de bord (R. VI). Depuis Juillet 62.	6
3234-S	Rondelle cuvette de 6 mm de fixat. de planche de bord (R. VI). Depuis Juillet 62.	3
615.703	Écrou avec cage de fixat. de caisse (R. VI).	16
615.712	Écrou clip de fixat. de planche de bord (R. VI). Depuis Juillet 62.	9
615.728	Écrou avec cage de fixat. de plancher sur support (R. VI).	4
618.747	Rivet de fixat. de renfort de plancher de pédales (R. VI). **P et T.** Depuis Mars 62.	12
619.133	Rondelle de 5,25 × 15 × 1,5 de fixat. de planche de bord Depuis Juillet 62.	6

NUMÉRO	DÉSIGNATION	COEFFt
AZU 661-68	Renfort du support AV de porte-échelle, côté gauche. P et T. Depuis Janvier 64.	1
AZU 661-69	Renfort du support AV de porte-échelle, côté droit. P et T. Depuis Janvier 64.	1
AZU 661-70	Support AR de porte-échelle, côté gauche. P et T. Depuis Janvier 64.	1
AZU 661-71	Support AR de porte-échelle, côté droit. P et T. Depuis Janvier 64.	1
AZU 661-72	Renfort AR du support de porte-échelle, côté gauche. P et T. Depuis Janvier 64.	1
AZU 661-73	Renfort AR du support de porte-échelle, côté droit. P et T. Depuis Janvier 64.	1
AZU 661-74	Support AV de porte-échelle, côté gauche. P et T. Depuis Janvier 64.	1
AZU 661-75	Support AV de porte-échelle, côté droit. P et T. Depuis Janvier 64.	1
AU 664-4	Support de poulain, haut. 135 mm. (R. VI).	2
AU 811-98	Rambarde de pavillon de caisse avec charnière soudée, long 1,438 m, côté gauche.	1
AU 811-99	Rambarde de pavillon de caisse (nue), droit et gauche, long. 1,438 m.	2
AU 821-1	Panneau AR formant aile, long. 801 mm, côté gauche.	1
AU 821-61	Panneau d'accès au réservoir, avec trou de 80 mm de passage de tubulure de réservoir. Jusque Avril 54.	1
AU 821-61a	Panneau d'accès au réservoir, avec trou de 68 mm de passage de tubulure de réservoir. Depuis Avril 54.	1
AU 821-85a	Panneau formant aile, long. 801 mm, côté droit.	1
AU 821-90	Tôle latérale AV de fermeture de caisse, côté gauche. Jusque Décembre 64.	1
AU 821-90a	Tôle latérale AV de fermeture de caisse, côté droit. Jusque Décembre 64.	1
AZU 821-90	Tôle latérale AV de fermeture de caisse, côté gauche. Depuis Décembre 64.	1
AZU 821-90a	Tôle latérale AV de fermeture de caisse, côté droit. Depuis Décembre 64.	1
AZU 823-4a	Partie supérieure de panneau AR de caisse.	1
AZU 823-6	*Montant AR avec partie latérale côté gauche (avec médaillons). Jusque Novembre* 61. *R.p.* AZU 823-6d.	1
AZU 823-6a	*Montant AR avec partie latérale côté droit (avec médaillons). Jusque Novembre* 61. *R.p.* AZU 823-6e.	1
AZU 823-6d	Montant AR avec partie latérale côté gauche. Depuis Novembre 61.	1
AZU 823-6e	Montant AR avec partie latérale côté droit. Depuis Novembre 61.	1
AU 823-90	Traverse inf. de panneau AR.	1
AZU 825-77	Renfort latéral de pavillon.	2
AZU 825-95	Tôle nue de pavillon de caisse (partie latérale) gauche. Jusque Mars 63.	1
AZU 825-95a	Tôle nue de pavillon de caisse (partie latérale droite). Jusque Mars 63.	1
AZU 825-95b	Tôle nue de pavillon de caisse avec hublot, long. 1,437 m, côté gauche. Depuis Mars 63.	1
AZU 825-95c	Tôle nue de pavillon de caisse avec hublot, long. 1,437 m, côté droit. Depuis Mars 63.	1
AU 825-96	Tôle nue de pavillon de caisse (partie centrale).	1
AZU 825-98a	Tôle AV supér. de fermeture de caisse. Jusque Décembre 64.	1
AZU 825-98c	Tôle AV supér. de fermeture de caisse. Depuis Décembre 64.	1
AU 825-99	Arceau de pavillon de caisse.	2
AU 832-3	Traverse inf. AR avec partie de panneau assemblées.	1
AU 832-84	Tôle de fermeture de traverse AR.	1
AU 844-1	Porte de coffre latérale de roue de secours (larg. 667 mm).	1
AU 844-61	Crochet double de maintien de porte de coffre de roue de secours.	1
AU 844-63	Patte d'attache de crochet double, côté gauche, long. 26 mm, larg. 16 mm. Jusque Septembre 57.	1
AU 844-63a	Patte d'attache de crochet double, côté droit, long. 26 mm, larg. 16 mm. Jusque Septembre 57.	1
AZU 844-63	Patte d'attache de crochet double, côté gauche, long. 26 mm, larg. 28 mm. Depuis Septembre 57.	1
AZU 844-63a	Patte d'attache de crochet double, côté droit, long. 26 mm, larg. 28 mm. Depuis Septembre 57.	1
AU 844-69	Charnière femelle de porte de coffre de roue de secours.	1
AU 863-89	Gâche sup. et inf. de porte AR.	2
AZU 961-32	Glace latérale de caisse, long. 408 mm (R. VI). Depuis Mars 63.	2
AZU 961-33	Scellement caoutchouc de glace latérale. Depuis Mars 63.	2
AZU 961-147	Verrou de scellement de glace latérale (R. VI). Depuis Mars 63.	2
H 863-2	Pêne de loquet de porte de coffre de roue de secours.	2
H 863-3	Ressort de loquet de porte de coffre de roue de secours.	2
H 863-96	Doigt de commande de pêne de loquet de porte de coffre.	2
123-S	Vis TR de 5×10 de fixat. de patte de crochet double.	2
484-S	Vis TH 7×17,5 de fixat. de support.	16
2.491-S	Écrou H de 7×100 de fixat. de support.	16
2.503-S	Écrou H de 7×100 de fixat. de loquet de porte de coffre de roue de secours.	2
233.400	Butée caoutchouc de porte de coffre latérale de roue de secours.	2

Les numéros soulignés indiquent les pièces nouvelles ne figurant pas sur la planche

NUMÉRO	DÉSIGNATION	COEFF[t]
	Jusque Décembre 64	
AZU 551-3g	Rétroviseur avec axe, fixat. sur porte (R. VI). **AZU.** Depuis Mars 63.	1
A 821-76	Patte de fixat. de l'embout sup[r] de charnière. **AZ.**	2
A 821-77	Embout sup[r] de charnière sur pied milieu. **AZ.**	2
A 841-02b	*Porte AV, non peinte, côté gauche.* — **AZ.** Jusque Mars 64. — **AZU.** Jusque Mars 63. *R. p.* AZ 841-02p, *d. e. o.:* AZ 861-58.	1
A 841-02c	*Porte AV, non peinte, côté droit. Jusque Mars* 64. **AZ - AZU.** *R. p.* AZU 841-02e, *d. e. o.:* 1 AZ 861-58.	1
AZ 841-02p	Porte AV, non peinte, côté gauche. **AZ.** Depuis Mars 64.	1
AZU 841-02	*Porte AV, non peinte, avec renfort de fixat. de rétroviseur, côté gauche* **AZU.** *Mars* 63-*Mars* 64. *R. p.* AZU 841-02h, *d. e. o.:* 1 AZ 861-58.	1
AZU 841-02e	Porte AV, non peinte, côté droit **AZ - AZU.** Depuis Mars 64.	1
AZU 841.02h	Porte AV, non peinte, avec renfort de fixat. de rétroviseur, côté gauche **AZU.** Depuis Mars 64.	1
A 841-78	Tirant de porte. — **AZ.** — **AZU.**	4 2
A 841-81b	Profilé d'étanchéité de porte AV, côté gauche.	1
A 841-81c	Profilé d'étanchéité de porte AV, côté droit.	1
A 841-92	Charnière de porte (soudée sur porte). — **AZ.** — **AZU.**	4 2
A 842-04b	*Porte AR, non peinte, côté gauche.* **AZ.** *Jusque Janvier* 64. *R. p.* AZ 842-04j, *d. e. o.:* 1 AZ 861-58.	1
A 842-04c	*Porte AR, non peinte, côté droit.* **AZ.** *Jusque Janvier* 64. *R. p.* AZ 842-04k, *d. e. o.:* 1 AZ 861-58.	1
AZ 842-04j	Porte AR, non peinte, côté gauche. **AZ.** Depuis Janvier 64.	1
AZ 842-04k	Porte AR, non peinte, côté droit. **AZ.** Depuis Janvier 64.	1
A 842-88b	Profilé d'étanchéité de porte AR, côté gauche. **AZ.**	1
A 842-88c	Profilé d'étanchéité de porte AR, côté droit. **AZ.**	1
A 854-11	*Motif de porte AV avec agrafes, long.* 750 *mm (R. VI).* **AZL.** *R.p.* AZ 854-11.	2
A 854-12	Motif de porte AR, long. 660 mm (R. VI). **AZL.**	2
A 854-20	Agrafe de fixat. de motif des portes (R. VI). **AZL.**	14
A 861-3	Poignée extérieure de porte : — AV droite. **AZ - AZU.** — AR gauche et droite. **AZ.**	1 2
AZ 861-3b	Poignée extérieure de porte. — AV droite. **AZAM.** — AR gauche et droite. **AZAM.** Depuis Mars 63.	1 2
A 861-5a	Serrure de porte (avec condamnation) : — AV droite. **AZ - AZU.** — AR gauche. **AZ.**	1 1
AZ 861-5b	Serrure de porte (avec condamnation). — AV droite et AR gauche. **AZAM.** Depuis Mars 63.	2
A 861-7a	Serrure de porte AV, côté gauche (sans condamnation). **AZ - AZU.**	1
AZ 861-7a	Serrure de porte AV, côté gauche (sans condamnation). **AZAM.** Depuis Mars 63.	1
A 861-9a	Serrure de porte AR, côté droit (avec condamnation). **AZ.**	1
AZ 861-9a	Serrure de porte AR, côté droit (avec condamnation). **AZAM.** Depuis Mars 63.	1
A 861-13a	Jeu de 2 barillets (5 paillettes), commutateur et porte AV gauche (R. VI). **AZ.** Depuis Juin 60. Remplace modèle précédent; d.e.o. : 1-A 861-72a.	1
AU 861-13a	Jeu de 3 barillets (5 paillettes), commutateur, porte AV gauche et porte de coffre (R. VI). **AZL - AZU.** Depuis Juin 60. Remplace modèle précédent; d.e.o.: 1-AZ 861-72e, 1-AZ 861-72f, pour **AZ** ou 2 AZ 861-72e pour **AZU.**	1
A 861-35	Barillet (5 paillettes) de porte AV gauche (R. VI). Depuis Juin 60.	1
AZ 861-58	Plaque de fixat. de serrure. Depuis Janvier 64.	4
A 861-72a	*Broche de poignée, pour barillet (5 paillettes) de porte AV gauche, long. du carré* 20 *mm (R. VI). Jusque Octobre* 64. — **AZ. AZU.** *R.p.* AZ 861-72e.	1

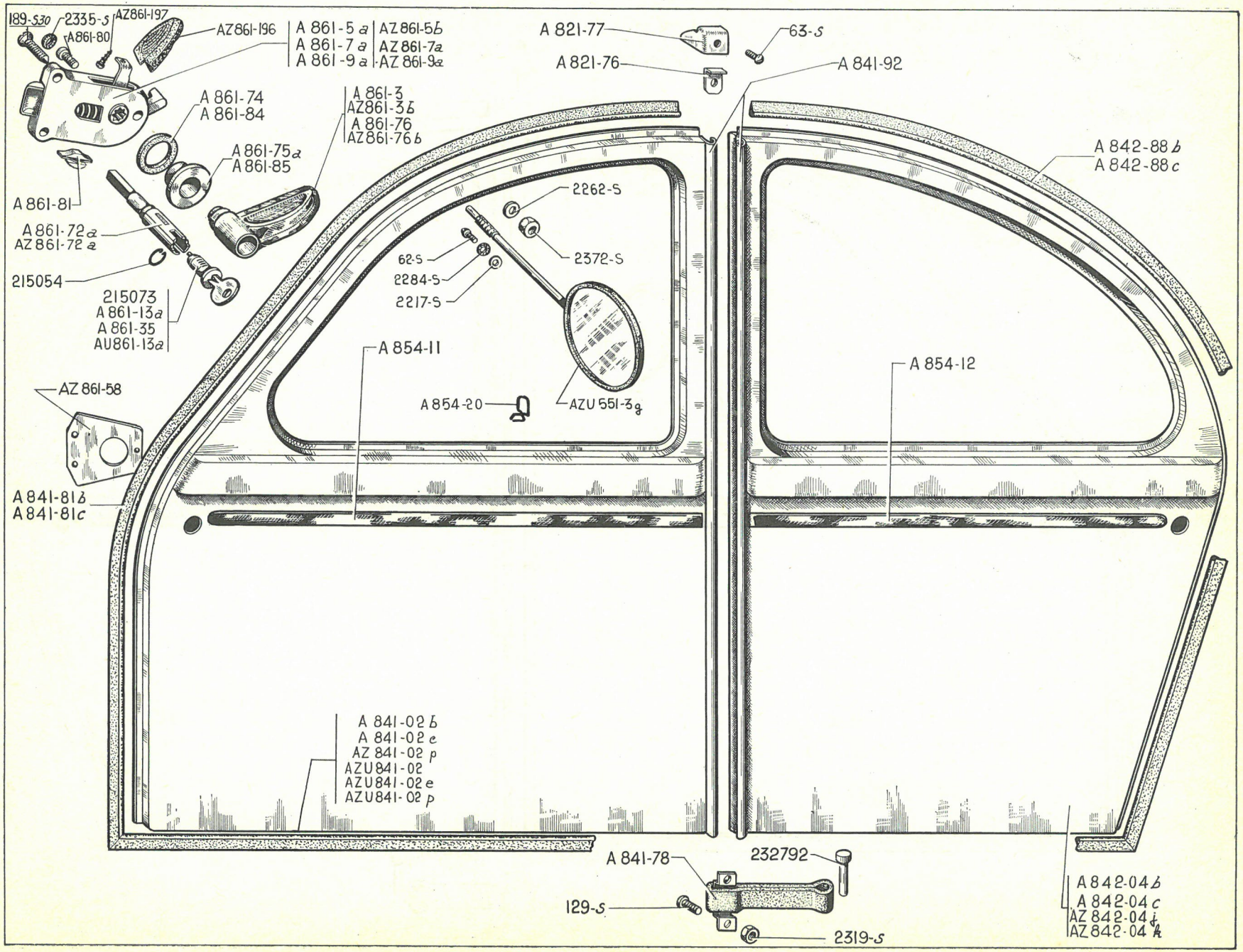
189-S30
2335-S
AZ861-197
A861-80
AZ861-196
A 861-5 a
A 861-7 a
A 861-9 a
AZ 861-5b
AZ 861-7a
AZ 861-9a
A 861-74
A 861-84
A 861-75a
A 861-85
A 861-3
AZ861-3b
A 861-76
AZ861-76b
A 861-81
A 861-72a
AZ 861-72 a
215054
215073
A 861-13a
A 861-35
AU861-13a
AZ 861-58
A 841-81b
A 841-81c
A 821-77
63-S
A 821-76
A 841-92
A 842-88b
A 842-88c
2262-S
2372-S
62-S
2284-S
2217-S
A 854-11
A 854-20
AZU 551-3g
A 854-12
A 841-02 b
A 841-02 e
AZ 841-02 p
AZU841-02
AZU841-02e
AZU841-02p
A 841-78
232792
129-S
2319-S
A 842-04b
A 842-04c
AZ 842-04 i
AZ 842-04 k

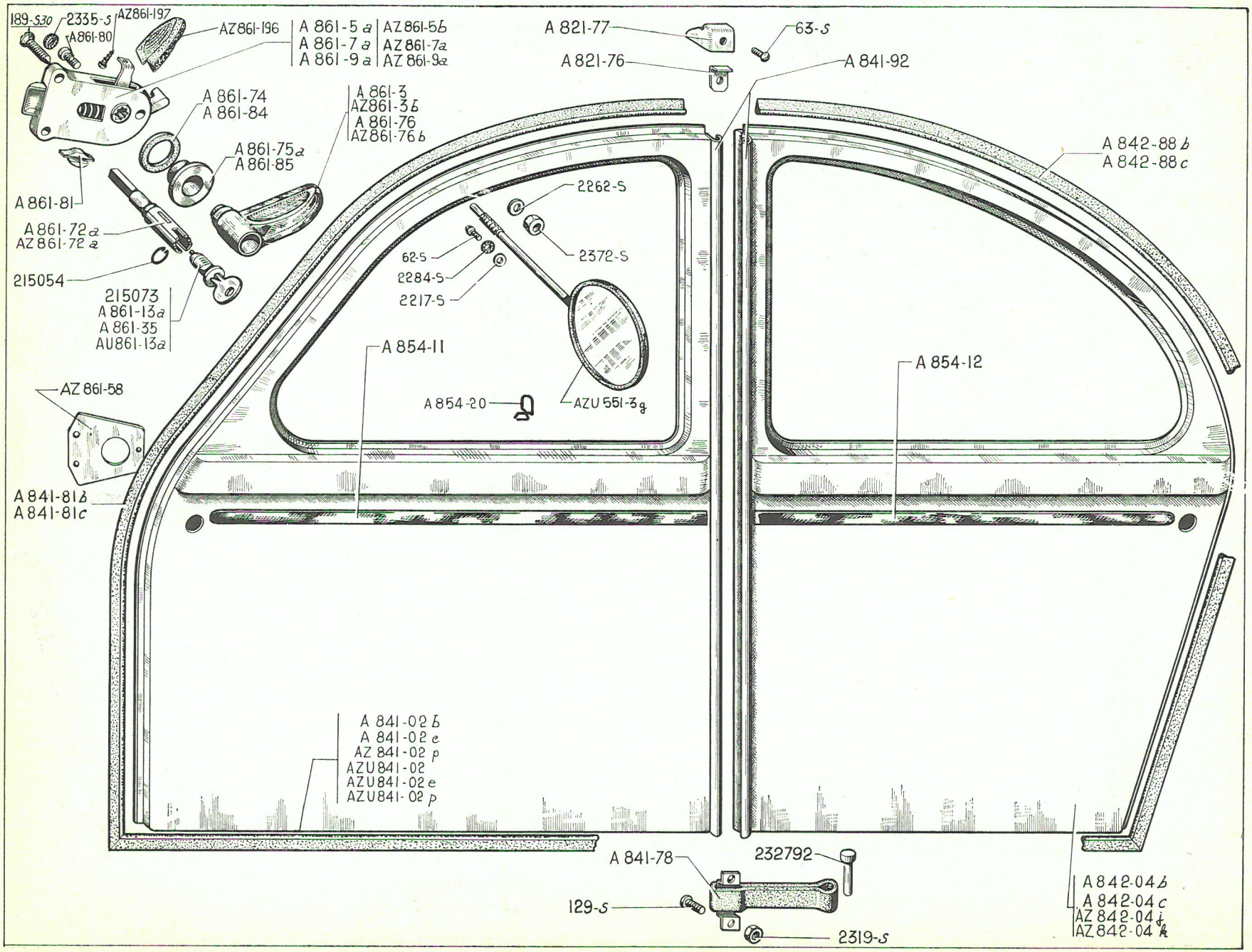
189-S30
2335-S
AZ861-197
A861-80
AZ861-196
A 861-5 a | AZ 861-5 b
A 861-7 a | AZ 861-7a
A 861-9 a | AZ 861-9a
A 861-74
A 861-84
A 861-3
AZ861-3 b
A 861-76
AZ861-76 b
A 861-75 a
A 861-85
A 861-81
A 861-72 a
AZ 861-72 a
215054
215073
A 861-13a
A 861-35
AU861-13a
AZ 861-58
A 841-81 b
A 841-81 c
A 854-11
A 854-20
2262-S
2372-S
62-S
2284-S
2217-S
AZU 551-3 g
A 821-77
A 821-76
63-S
A 841-92
A 842-88 b
A 842-88 c
A 854-12
A 841-02 b
A 841-02 e
AZ 841-02 p
AZU841-02
AZU841-02 e
AZU841-02 p
A 841-78
232792
129-S
2319-S
A 842-04 b
A 842-04 c
AZ 842-04 j
AZ 842-04 k

NUMÉRO	DÉSIGNATION	COEFF.
AZ 861-72a	*Broche de poignée de porte AV gauche, long. du carré 25 mm (R. VI).* **AZAM.** *Mars 63-Octobre 64. R.p.* AZ 861-72f.	1
AZ 861-72e	Broche de poignée de porte AV gauche, long. du carré 20 mm. **AZ - AZU.** Depuis Octobre 64.	1
AZ 861-72f	Broche de poignée de porte AV gauche, long. du carré 25 mm. **AZAM** (R. VI). Depuis Octobre 64.	1
A 861-74	Rondelle (caoutchouc) de 28×40×4 d'étanchéité extérieure de poignée de porte AV gauche.	1
A 861-75a	Embase extérieure (épaulée) de 10×37×16 de poignée de porte AV gauche (R. VI).	1
A 861-76	Corps de poignée de porte AV gauche (sans broche, ni barillet) (R. VI). **AZ - AZU.**	1
AZ 861-76b	Corps de poignée de porte AV gauche (sans broche, ni barillet) (R. VI). **AZAM.** Depuis Mars 63.	1
A 861-80	Vis TC de 5×10 de fixat. de poignée extér. de porte.	
	— **AZ.**	4
	— **AZU.**	2
A 861-81	*Ensemble de condamnation de porte. Jusque Décembre 54. N.F.P.*	
	— **AZ.**	3
	— **AZU.**	1
A 861-84	Rondelle caoutchouc de 20×35×5 d'étanchéité de porte.	
	— **AZ.**	3
	— **AZU.**	1
A 861-85	Embase extér. (plate) de 8,5×37×2 de porte (R. VI).	
	— **AZ.**	3
	— **AZU.**	1
AZ 861-196	Embout de poignée intérieure de serrure (R. VI). **AZAM.** Depuis Mars 63.	4
AZ 861-197	Vis de fixat. d'embout de poignée de serrure (R. VI). **AZAM.** Depuis Mars 63.	4
62-S	Vis TR de 4×7,5 de fixat. de rétroviseur. **AZU.** Depuis Mars 63.	1
63-S	Vis TR de 4×10 de fixat. de patte d'embout supér. **AZ.**	2
129-S	Vis TR de 5×25 de fixat. de tirant de porte.	
	— **AZ.**	8
	— **AZU.**	4
189-S-30	Vis TFB de 5×25 de fixat. de serrure.	
	— **AZ.**	12
	— **AZU.**	6
2217-S	Rondelle de 9,5×16×2 de fixat. de rétroviseur. **AZU.** Depuis Mars 63.	1
2262-S	Rondelle de 4,25×10 de fixat. de rétroviseur. **AZU.** Depuis Mars 63.	1
2284-S	Rondelle crantée de 4,2×8 de fixat. de rétroviseur. **AZU.** Depuis Mars 63.	1
2319-S	Écrou H de 5×75 de fixat. de tirant de porte.	
	— **AZ.**	8
	— **AZU.**	4
2335-S	Rondelle crantée concave de 5,2 de fixat. de serrure (R. VI).	
	— **AZ.**	12
	— **AZU.**	6
2372-S	Écrou H de 9×125 de fixat. de rétroviseur. **AZU.** Depuis Mars 63.	1
215.054	Jonc d'arrêt de barillet (R. VI).	
	— **AZL.**	2
	— **AZU.**	1
215.073	Barillet avec clés de porte AV gauche (R. VI). Jusque Juin 60.	1
232.792	Axe mobile de 6×22 de tirant de porte.	
	— **AZ.**	4
	— **AZU.**	2

Les numéros soulignés indiquent les pièces nouvelles ne figurant pas sur la planche.

NUMÉRO	DÉSIGNATION	COEFF.
	Depuis Décembre 64	
AZU 551-3g	Rétroviseur avec axe, fixat. sur porte (R. VI). **AZU.**	1
AZ 821-76	Patte de fixat. d'embout supér. de porte.	2
AZ 821-77	Embout supér. de charnière de porte.	2
AZU 841-02c	Porte AV, côté droit. **TT. ALLEMAGNE.** Jusque Mai 65.	1
AZ 841-02d	Porte AV, côté gauche. **AZ - AZAM TT. ALLEMAGNE.** Jusque Mai 65.	1
AZ 841-02f	Porte AV avec trou de fixat. de gâche de 10,7 mm, côté gauche. **AZ. AZAM. ALLEMAGNE.** Depuis Mai 65.	1
AZ 841-02g	Porte AV avec trou de fixat. de gâche de 10,7 mm, côté droit. **AZ. AZAM. ALLEMAGNE.** Depuis Mai 65.	1
AZU 841-02d	Porte AV, avec renfort de rétroviseur, côté gauche. **AZU.**	1
AZ 841-7	Charnière supér. assemblée de porte AV, côté gauche (R. VI).	1
AZ 841-7a	Charnière supér. assemblée de porte AV, côté droit (R. VI).	1
AZ 841-11	Charnière infér. assemblée de porte AV, côté gauche (R. VI).	1
AZ 841-11a	Charnière infér. assemblée de porte AV, côté droit (R. VI).	1
AZ 841-53	Patte infér. de maintien de profilé d'étanchéité de porte AV.	2
AZ 841-60	Cale de réglage de porte AV, long. 70 mm, larg. 22 mm, 2 trous à 45 mm d'entr'axe.	4
A 841-78	Tirant de porte AR.	2
AZU 841-81	Profilé d'étanchéité de porte AV, côté gauche.	1
AZU 841-81a	Profilé d'étanchéité de porte AV, côté droit.	1
AZ 841-93	Protecteur de charnière supér. de porte AV, côté gauche (R. VI).	1
AZ 841-93a	Protecteur de charnière supér. de porte AV, côté droit (R. VI).	1
AZ 841-100	Applique de passage de doigt de manœuvre de serrure AV, côté gauche (R. VI).	1
AZ 841-100a	Applique de passage de doigt de manœuvre de serrure AV, côté droit (R. VI).	1
AZ 841-108	Axe de charnière de porte AV (R. VI).	4
AZ 841-123	Poignée de tirage de fermeture de porte AV (R. VI).	2
AZ 841-126	Embout de poignée de tirage (R. VI).	4
AZ 842-04f	Porte AR, côté gauche.	1
AZ 842-04g	Porte AR, côté droit.	1
AZ 842-67	Protecteur plastique de charnière de porte AR (R. VI).	2
AZ 842-69	Profilé de maintien de protecteur de porte AR.	2
AZ 842-70	Profilé de maintien de protecteur de porte AR.	2
A 842-88b	Profilé d'étanchéité de porte AR, côté gauche.	1
A 842-88c	Profilé d'étanchéité de porte AR, côté droit.	1
AZ 854-11	Motif de porte AV, long. 750 mm (R. VI).	2
A 854-12	Motif de porte AR, long. 660 mm (R. VI).	2
A 854-20	Agrafe de fixat. de motif des portes (R. VI).	14
AZ 861-3a	Poignée extér. de porte (R. VI) : — AV droite. **AZ - AZU.** — AR gauche et droite. **AZ.**	1 2
AZ 861-3c	Poignée extér. de porte (R. VI) : — AV droite. **AZAM.** — AR gauche et droite. **AZAM.**	1 2
AZ 861-7e	Serrure de porte AV, sans condamnation, côté gauche. **TT.**	1
AZ 861-7g	Serrure de porte AV, avec condamnation, côté droit. **TT.**	1
AZ 861-9c	Serrure de porte AR, avec condamnation, côté gauche. **AZAM.**	1
AZ 861-9d	Serrure de porte AR, avec condamnation, côté droit. **AZAM.**	1
AZ 861-9e	Serrure de porte AR, avec condamnation, côté gauche. **AZ.**	1
AZ 861-9f	Serrure de porte AR, avec condamnation, côté droit. **AZ.**	1
A 861-13a	Jeu de 2 barillets, commutateur et porte AV gauche (R. VI).	1
AU 861-13a	Jeu de 3 barillets, commutateur, porte AV gauche et porte de coffre (R. VI).	1
AZ 861-34	Ressort d'embase de poignée : — de portes AV et AR. **AZ - AZAM.** — de portes AV. **AZU.**	4 2
A 861-35	Barillet de porte AV gauche (R. VI)	1

Les numéros soulignés indiquent les pièces nouvelles ne figurant pas sur la planche.

NUMÉRO	DÉSIGNATION	COEFF[t]
AZ 861-46	Biellette de commande de serrure de porte AV.	2
AZ 861-58	Plaque de fixat. de serrure.	2
AZ 861-60	Levier de renvoi de commande de serrure de porte AV, côté gauche.	1
AZ 861-60a	Levier de renvoi de commande de serrure de porte AV, côté droit.	1
AZ 861-72g	Broche de poignée de porte AV, long. du carré 30 mm, côté gauche (R. VI).	1
AZ 861-75a	Embase extér. de 16×48×17,5 de poignée (R. VI) :	
	— de portes **AZ - AZAM.**	4
	— de portes AV. **AZU.**	2
AZ 861-76a	Corps de poignée de porte AV gauche (R. VI). **AZ . AZU.**	1
AZ 861-76c	Corps de poignée de porte AV gauche (R. VI). **AZAM.**	1
AZ 861-81	Levier de commande intér. de serrure de porte AV, côté gauche.	1
AZ 861-81a	Levier de commande intér. de serrure de porte AV, côté droit.	1
AZ 861-84	Rondelle caoutchouc de 23×45×6 de poignée :	
	— de portes AV et AR. **AZ - AZAM.**	4
	— de porte AV. **AZU.**	2
AZ 861-91a	Rondelle (nylon) de 23×46×1 de poignée (R. VI) :	
	— de portes AV et AR. **AZ - AZAM.**	4
	— de portes AV. **AZU.**	2
AZ 861-123	Ressort anti-bruit de biellette de commande de serrure (R. VI).	2
AZ 861-124	Bague de freinage de 3×8×2 de vis de poignée (R. VI).	
	AZL-AZAM.	4
	AZU.	2
AZ 861-131	Bague de passage de vis d'articulation de levier de commande intérieure (R. VI).	2
AZ 861-187	Bague élastique de levier de commande intérieure.	2
AZ 861-196	Embout de poignée intér. de serrure (R. VI). **AZAM.**	4
AZ 861-197	Vis de fixat. d'embout de poignée (R. VI). **AZAM.**	4
D 615-73	Rondelle caoutchouc de fixat. de biellette.	2
295-S-30	Vis TH de 5×16 de fixat. de commande de levier.	2
485-S-30	Vis TH de 7×20 de fixat. de charnières.	16
2.217-S	Rondelle de 9,5×16×2 de fixat. de rétroviseur.	1
2.241-S	Vis TR de 4×7,5 de fixat. de rétroviseur (R. VI).	1
2.242-S	Vis TR de 4×10 de fixat. de patte d'embout supér. (R. VI).	2
2.243-S	Vis TR de 4×12 de fixat. de protecteur de porte AR (R. VI).	12
2.262-S	Rondelle plate de 4,25×10 de fixat. :	
	— de biellette de commande.	2
	— de rétroviseur.	1
2.270-S	Vis TR de 4×14 de fixat. de poignée de tirage (R. VI).	4
2.284-S	Rondelle crantée de 4,2×2 de fixat. de rétroviseur (R. VI).	1
2.302-S-30	Vis TFB de 5×35 de fixat. de serrures (R. VI).	12
2305-S-30	Vis TF de 5×20 de fixat. de poignée (R. VI).	4
2.319-S	Écrou de 5×75 de fixat. de tirant de porte AR.	4
2.334-S	Rondelle crantée de 5,2×9,4 de fixat. de tirant de porte AR.	4
2.335-S	Rondelle crantée concave de 5,2 de fixat. de serrure (R. VI).	12
2.498-S	Vis TR de 5×25 de fixat. de tirant de porte AR (R. VI).	4
2.499-S	Vis TR de 3,5×9,5 de fixat. de protecteur (R. VI).	6
2.508-S	Vis TFB de 4,85×16 de fixat. d'applique de doigt de manœuvre (R. VI).	4
2.510-S-30	Vis TFB de 5×20 de fixat. de poignée de porte AV (R. VI).	2
2.746-S	Vis parker de 4,85×16 de fixat. de protecteur sur tablier (R. VI).	4
6.278	Rondelle de 7,5×20×2 de fixat. de charnière AV.	16
215.054	Jonc d'arrêt de barillet (R. VI).	2
232.792	Axe de 6 × 22 de tirant de porte AR.	2
615.602	Rivet de fixat. de protecteur AR (R. VI).	12
615.721	Écrou clip de fixat. d'applique de doigt de manœuvre (R. VI).	4
618.745	Rivet « POP » de fixat. de protecteur (R. VI).	12
619.122	Rondelle de 5,5×12×1 de fixat. de protecteur.	4
619.829	Agrafe de fixat. de protecteur de charnières (R. VI).	4
624.024	Rondelle conique de levier de commande de serrure (R. VI).	2

Les numéros soulignés indiquent les pièces nouvelles ne figurant pas sur la planche.

NUMÉRO	DÉSIGNATION	COEFF.
A 334-73	Bague élastique de 6×16 d'articulation de béquille (R. VI).	1
AZ 844-19	Porte de coffre AR (nue).	1
AZ 844-22	Bande d'articulation de charnière de coffre (R. VI). Jusque Septembre 65.	1
AZ 844-22a	Bande d'articulation de charnière de coffre (R. VI). Depuis Septembre 65.	1
AZ 844-24a	Traverse support de coffre avec équerre de fixat. de hamac.	1
AZ 844-59	Ressort de maintien de béquille.	1
AZ 844-64	Béquille de porte de coffre.	1
AZ 844-72	Caoutchouc d'étanchéité latéral gauche, long. 515 mm.	1
AZ 844-72a	Caoutchouc d'étanchéité latéral droit, long. 515 mm.	1
AZ 844-89	Caoutchouc d'étanchéité infér., long. 940 mm.	1
AZ 844-123	Pontet de serrure de porte de coffre.	1
AZ 844-127	Caoutchouc d'étanchéité d'embout gauche (R. VI). Jusque Décembre 58.	1
AZ 844-127a	Caoutchouc d'étanchéité d'embout droit (R. VI). Jusque Décembre 58.	1
AZ 844-128	Embout gauche d'arrêt de charnière (R. VI).	1
AZ 844-128a	Embout droit d'arrêt de charnière (R. VI).	1
AZ 844-130	Gouttière de traverse support de coffre.	1
AU 861-13a	Jeu de 3 barillets (5 paillettes) commutateur, porte AV gauche, porte de coffre (R. VI). Depuis Juin 60. Remplace modèle précédent : d. e. o. : 1-AZ 861-72e, 1-AZ 861-72f.	1
AZ 861-22	Pêne avec moyeu de fermeture de porte de coffre.	1
AZ 861-34	Ressort d'embase de poignée.	1
AZ 861-42	Poignée (nue) de coffre (R. VI).	1
AZ 861-57	Gâche de porte de coffre (entr'axe de fixat. 73 mm).	1
AZ 861-72a	*Broche pour barillet (5 paillettes) de poignée de porte de coffre, long. du carré 25 mm (R. VI). Jusque Octobre 64. R.p.* AZ 861-72f.	1
AZ 861-72f	Broche de poignée de porte de coffre, long. du carré 25 mm (R. VI). Depuis Octobre 64.	1
A 861-74	Rondelle de 28×40×4 d'étanchéité de poignée.	1
A 861-80	Vis TC de 5×12 de fixat. de poignée.	1
AZ 861-89	Embase extér. de 11,5×44×16 de poignée (R. VI).	1
83-S	Vis TF de 4×10 de fixat. d'embout	4
123-S	Vis TR de 5×10 de fixat. de ressort de béquille.	1
125-S 30	Vis TR de 5×15 de fixat. de traverse sur caisse et de gâche sur panneau AR.	4
2.312-S	Rondelle de 5,5×9 de vis de fixat. de traverse sur caisse et de gâche sur panneau AR.	4
2.320-S	Écrou H de 5×75 de fixat. de vis de gâche.	2
2.668-S	Vis TR de 3,5×10 de fixat. de gouttière (R. VI).	4
4.017	Rondelle de 5,2×10×0,5 d'arrêt de vis de fixat. de poignée	1
215.054	Jonc d'arrêt de barillet (R. VI).	1
624.003	Rondelle d'arrêt de béquille (R. VI).	1

Les numéros soulignés indiquent les pièces nouvelles ne figurant pas sur la planche.

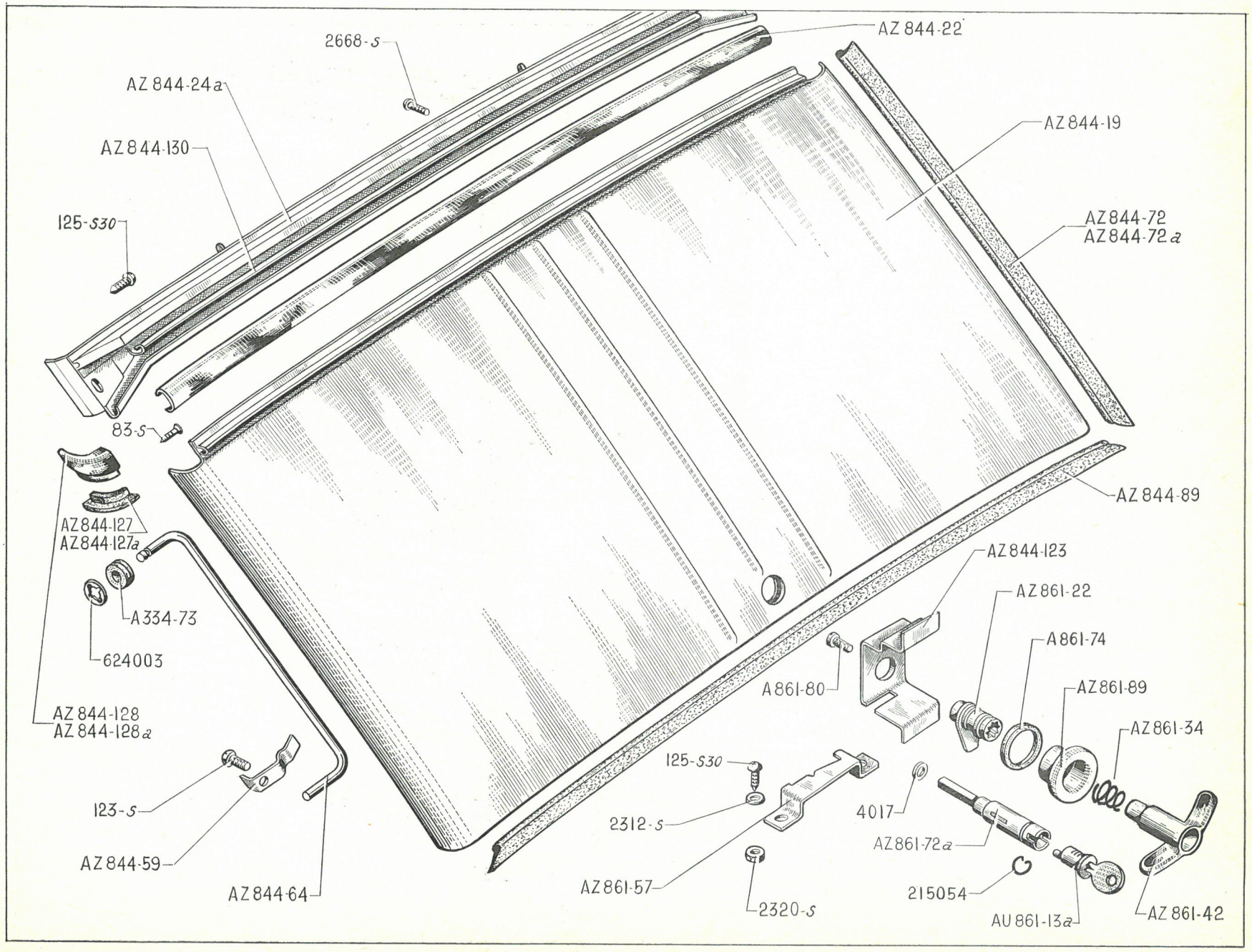
2668-S
AZ 844-22
AZ 844-24a
AZ 844-130
AZ 844-19
125-S30
AZ 844-72
AZ 844-72a
83-S
AZ 844-89
AZ 844-127
AZ 844-127a
AZ 844-123
AZ 861-22
A 334-73
A 861-74
624003
A 861-80
AZ 861-89
AZ 844-128
AZ 844-128a
AZ 861-34
125-S30
4017
123-S
2312-S
AZ 861-72a
AZ 844-59
AZ 861-57
215054
AZ 844-64
2320-S
AU 861-13a
AZ 861-42

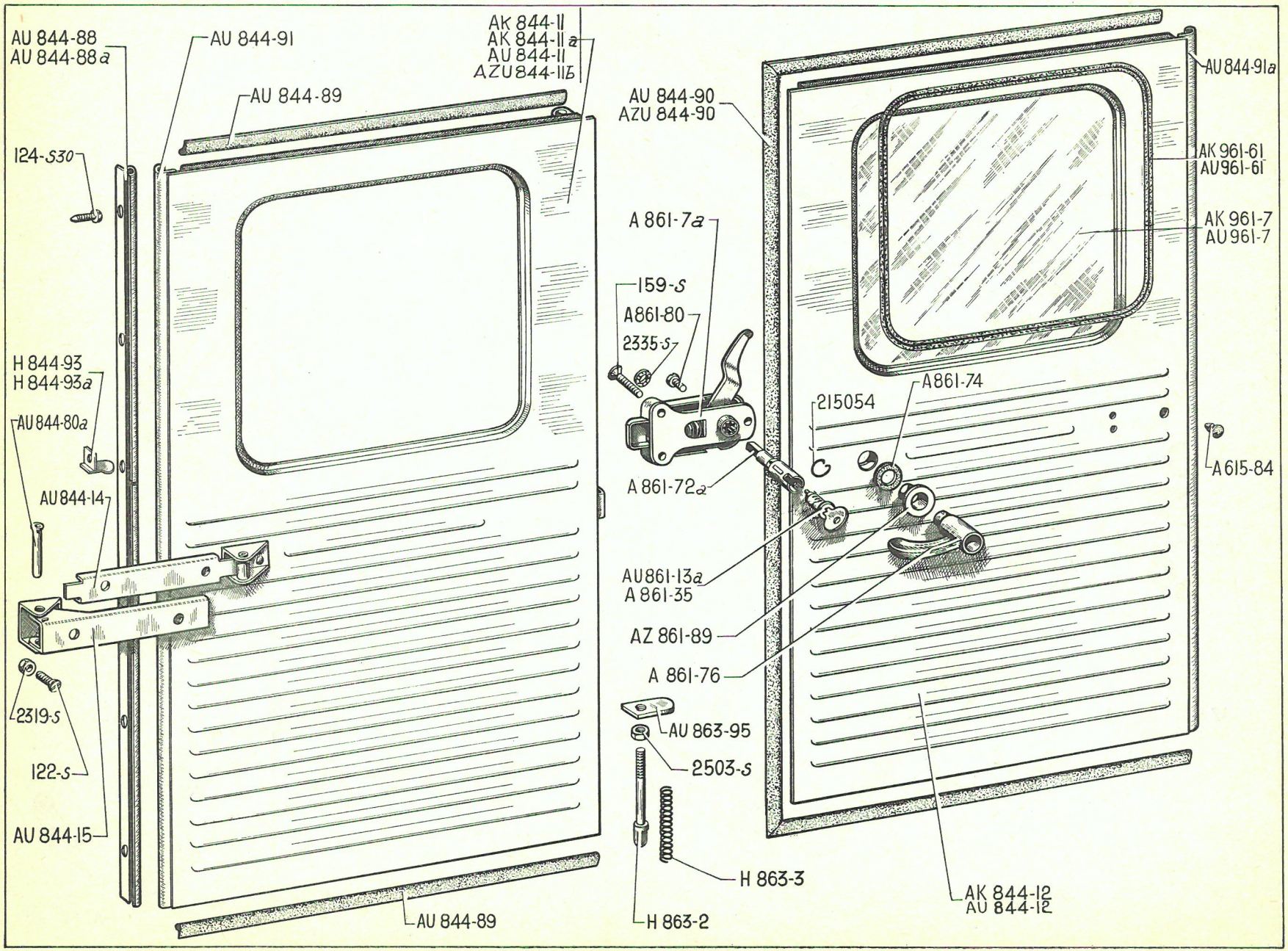
AU 844-88
AU 844-88a
AU 844-91
AK 844-11
AK 844-11a
AU 844-11
AZU 844-11b
AU 844-89
124-s30
H 844-93
H 844-93a
AU 844-80a
AU 844-14
2319-s
122-s
AU 844-15
AU 844-89
AU 844-90
AZU 844-90
A 861-7a
159-s
A861-80
2335-s
A 861-72a
AU861-13a
A 861-35
AZ 861-89
A 861-76
AU 863-95
2503-s
H 863-3
H 863-2
AU 844-91a
AK 961-61
AU961-61
AK 961-7
AU 961-7
A861-74
215054
A 615-84
AK 844-12
AU 844-12

NUMÉRO	DÉSIGNATION	COEFFt
A 615-84	Butée de porte AR (caoutchouc).	2
AK 844-11	Porte AR nue (entr'axe de glace 379×331), côté gauche. Depuis Mars 63.	1
AK 844-11a	Porte AR nue (entr'axe de glace 379×331), avec renfort de gâche **P et T.** Depuis Mars 63.	1
AU 844-11	Porte AR nue, côté gauche. Jusque Mars 63.	1
AZU 844-11b	Porte AR avec renfort de gâche. **P et T.** Mars 62-Mars 63.	1
AK 844-12	Porte AR nue (entr'axe de glace 379×331), côté droit. Depuis Mars 63.	1
AU 844-12	Porte AR nue, côté droit. Jusque Mars 63.	1
AU 844-14	Branche mâle avec chape de porte AR.	2
AU 844-15	Branche femelle avec chape de porte AR.	2
AU 844-80a	Axe de fixat. de branche mâle et femelle de porte AR (R. VI).	4
AU 844-88	Charnière mâle de porte AR gauche	1
AU 844-88a	Charnière mâle de porte AR droite.	1
AU 844-89	Caoutchouc d'étanchéité sup. et inf. de porte (long. 514 mm). — **AR G. et AR D.** Jusque Octobre 63.	4
	— **AR G.** Depuis Octobre 63.	2
AU 844-90	*Caoutchouc d'étanchéité central de porte AR, long.* 880 *mm. Jusque Octobre* 63. *R.p.* AZU 844-90.	1
AZU 844-90	Caoutchouc d'étanchéité de porte AR, côté droit. Depuis Octobre 63.	1
AU 844-91	Charnière femelle de porte AR gauche.	1
AU 844-91a	Charnière femelle de porte AR droite.	1
A 861-7a	Serrure de porte AR droite (sans condamnation).	1
AU 861-13a	Jeu de 3 barillets (5 paillettes) commutateur, porte AV gauche, et de porte AR (R. VI). Depuis Juin 60. Remplace modèle précédent; d. e. o. : 2-A 861-72a.	1
A 861-35	Barillet (5 paillettes) de poignée de porte (R. VI). Depuis Juin 60.	1
A 861-72a	*Broche pour barillet (5 paillettes) de poignée de porte AR (R. VI). Jusque Octobre* 64. *R. p.* AZ 861-72e.	1
AZ 861-72e	Broche de poignée de porte AR (R. VI). Depuis Octobre 64.	1
A 861-74	Rondelle de 28 × 40 × 4 d'étanchéité extérieure de poignée de porte AR (caoutchouc).	1
A 861-76	Corps de poignée de porte AR (sans broche ni barillet) (R. VI).	1
A 861-80	Vis TC de 5 × 10 de fixat. de poignée de porte AR.	1
AZ 861-89	Embase extérieure (épaulée) de 11,5×44×16 de poignée de porte AR (R. VI).	1
AU 863-95	Tirette de pêne de porte AR.	2
AK 961-7	Glace de lunette de porte AR, 379×331 (R. VI). Depuis Mars 63.	2
AU 961-7	Glace de lunette de porte AR, long. 330 mm, larg. 180 mm (R. VI). Jusque Mars 63.	2
AK 961-61	Encadrement caoutchouc de glace de lunette de porte AR. Depuis Mars 63.	2
AU 961-61	Encadrement caoutchouc de glace de lunette de porte AR. Jusque Mars 63.	2
H 844-93	Butée de charnière de porte AR gauche.	1
H 844-93a	Butée de charnière de porte AR droite.	1
H 863-2	Pêne de loquet de porte AR.	2
H 863-3	Ressort de loquet de porte AR.	2
122-S	Vis TR de 5×7,5 de fixat. de tirant de porte AR.	8
124-S-30	Vis TR de 5 × 12,5 de fixat. de charnière de porte.	12
159-S	Vis TF de 5 × 25 de fixat. de serrure de porte AR.	3
2.319-S	Écrou H de 5 × 75 de fixat. de tirant de porte AR.	8
2.335-S	Rondelle crantée concave de 5,2 de vis de fixat. de serrure (R. VI).	3
2.503-S	Écrou H de 7 × 100 de fixat. de doigt de loquet.	2
215.054	Jonc d'arrêt de barillet (R. VI).	1
215.073	Barillet 4 paillettes avec clés de poignée à condamnation de porte AR (R. VI). Jusque Juin 60.	1

Les numéros soulignés indiquent les pièces nouvelles ne figurant pas sur la planche.

NUMÉRO	DESIGNATION	COEFFt
AU 551-2	Support de rétroviseur, long. développée 207 mm (filetage de 7×100). **TT.** Jusque Mars 63.	1
AZU 551-2a	Support de rétroviseur, coudé, long. 250 mm (R. VI). **P et T.** Depuis Mars 62.	1
AZU 551-3a	Rétroviseur gris sans support, fixat. sur aile AV gauche (R. VI). Jusque Mars 63.	1
AU 551-95	Rondelle de 7,5×25×2 du support de rétroviseur.	1
AZ 851-1d	Aile AV avec bossage sur tôle de passage de roue, côté gauche. **TT. ALLEMAGNE.** Jusque Mai 65.	1
AZ 851-1e	Aile AV avec bossage sur tôle de passage de roue, côté droit. **TT. ALLEMAGNE.** Jusque Mai 65.	1
AZ 851-1j	Aile AV avec trou de 87 × 37 de fixat. de clignotant côté gauche. **ALLEMAGNE.** Depuis Mai 65.	1
AZ 851-1k	Aile AV avec trou de 87 × 37 de fixat. de clignotant, côté droit. **ALLEMAGNE.** Depuis Mai 65.	1
AZU 851-1e	Aile AV avec renfort de rétroviseur côté droit. **AZU. P et T. EDF.**	1
A 851-3a	Aile AR (non peinte), avec trou de passage de tubulure d'essence (68×75), côté droit. Jusque Avril 54.	1
AZ 851-3	Aile AR avec renfort de bordure, côté gauche. Jusque Avril 66.	1
AZ 851-3a	Aile AR avec renfort de bordure, côté droit. Avril 54-Avril 66.	1
A 851-4	Bavette pare-boue d'aile AV, haut. 310 mm, larg. 212 mm.	2
AZ 851-60	Aile AV avec prise d'air, diam. 120 mm, côté droit. **PAYS FROIDS.** Depuis Octobre 65.	1
A 851-72	Gousset obturateur entre aile et capot (R. VI). Jusque Décembre 60.	2
A 851-75	Renfort gauche de bavette d'aile AV.	1
A 851-75a	Renfort droit de bavette d'aile AV.	1
A 851-80	Jonc latéral (simili) d'aile AR, long. 590 mm (R. VI). **AZL.**	2
A 851-85	Écrou de 7×100 de fixat. d'aile AV. Jusque Mars 51.	8
A 851-85a	Écrou de 12×175 de fixat. d'aile AV. Depuis Mars 51.	8
A 851-86	Vis TC de 12×15 de support d'aile AV. Depuis Mars 51.	8
A 851-87	Jonc (simili) d'aile AR, long. 1,085 m (R. VI). **A, AZ.** Jusque Décembre 57.	2
A 851-87a	Jonc supér. (tôle d'alu) d'aile AR gauche, long. 1,090 m (R. VI). **AZL.**	1
A 851-87b	Jonc supér. (tôle d'alu) d'aile AR droite, long. 1,090 m (R. VI). **AZL.**	1
AZ 851-88b	Aile AR, sans renfort de bordure infér., côté gauche. Depuis Avril 66.	1
AZ 851-88c	Aile AR, sans renfort de bordure infér., côté droit. Depuis Avril 66.	1
AZ 851-91b	Support de fixat. AV d'aile AV gauche. **AZ.** Jusque Mars 63.	1
AZ 851-91c	Support de fixat. AV d'aile AV droite **AZ.** Jusque Mars 63.	1
AZ 851-91d	Support de fixat. AV d'aile AV gauche. **AZL. AZAM.** Depuis Mars 63.	1
AZ 851-91e	Support de fixat. AV d'aile AV droite. **AZL. AZAM.** Depuis Mars 63.	1
AZ 854-78	Enjoliveur de prise d'air sur aile AV, côté droit (R. VI). **PAYS FROIDS.** Depuis Octobre 65.	1
A 971-72	Rivet tubulaire simple de 3,5×9 de fixat. de bavette pare-boue (R. VI).	2
H 551-3	Rétroviseur sans tige de fixat. (R. VI). **P et T.** Depuis Mars 62.	1
H 551-50	Embout de protection d'écrou de rétroviseur (R. VI). **P et T.** Depuis Mars 52.	1
125-S	Vis TR de 5×10 de fixat. d'aile AR sur panneau de côté.	4
483-S-30	Vis TH à pointe de 7×15 de fixat. d'aile AR sur passage de roue.	4
485-S-30	Vis TH à pointe de 7×20 de fixat. de support AV d'aile AV sur plate-forme.	2
2.102-S-30	Vis TFB de 4×17 de fixat. d'enjoliveur sur aile AV droite (R. VI).	4
2.262-S	Rondelle de 4,25×10 de fixat. d'enjoliveur sur aile AV droite.	4
2.269-S	Écrou H de 4 × 75 de fixat. d'enjoliveurs sur aile AV droite.	4
2.491-S	Écrou de 7×100 de fixat. du support de rétroviseur sur aile AV gauche.	1
6.278	Rondelle de 7,5×20×2 de fixat. d'aile AR sur passage de roue. Depuis Avril 66.	8
615.810	Écrou clip de fixat. d'aile sur passage de roue (R. VI). Depuis Avril 66.	6
619.848	Agrafe de fixat. d'aile AR sur fond de coffre (R. VI). Depuis Avril 66.	2
621.116	Vis TH de fixat. d'aile AR sur passage de roue, 1/4 de pouce, long. 16 mm. Depuis Avril 66.	6

Les numéros soulignés indiquent les pièces nouvelles ne figurant pas sur la planche.

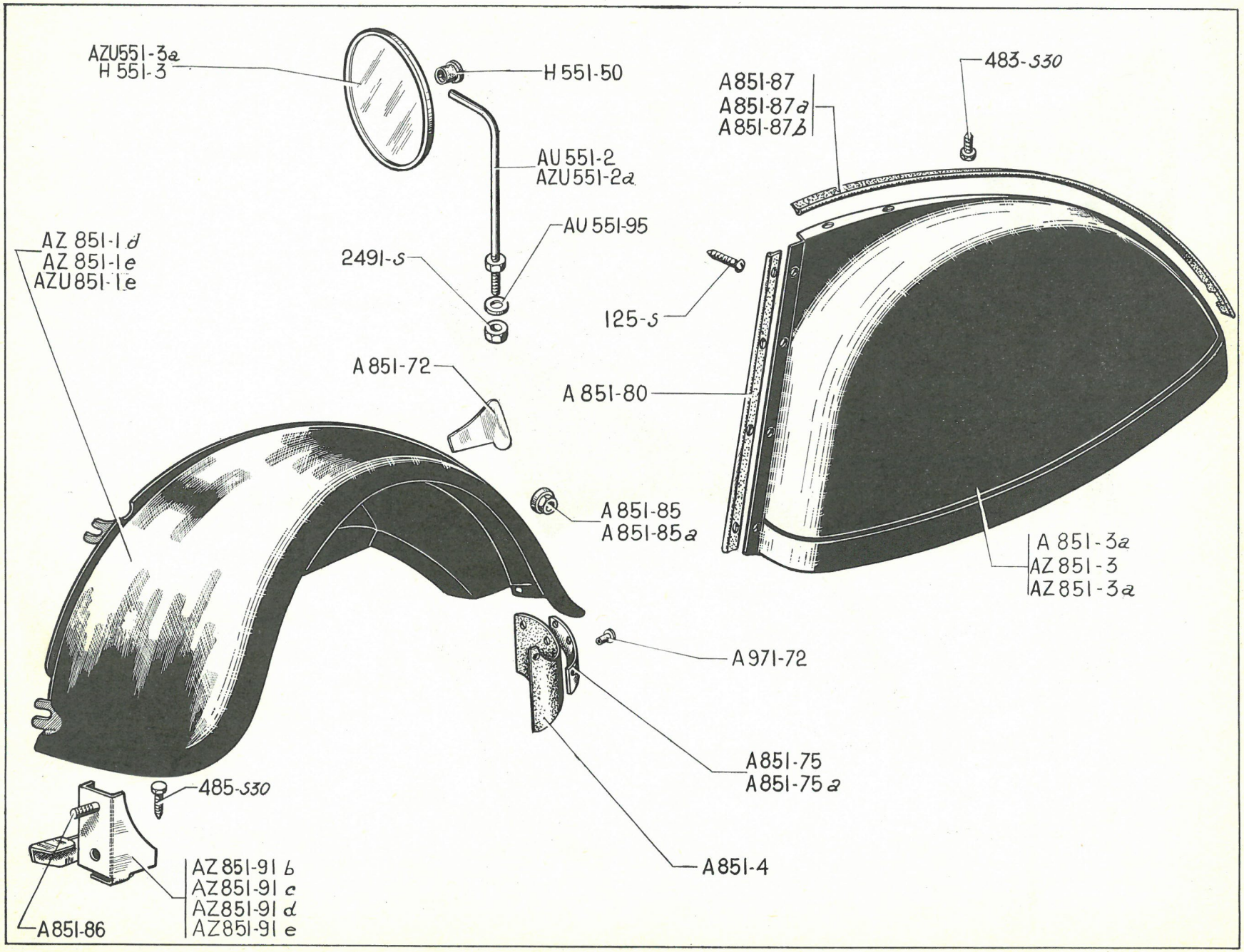
AZU551-3a
H 551-3
H 551-50
AU 551-2
AZU551-2a
AU 551-95
2491-S
AZ 851-1d
AZ 851-1e
AZU851-1e
A851-87
A851-87a
A851-87b
483-S30
125-S
A 851-72
A 851-80
A 851-85
A 851-85a
A 851-3a
AZ 851-3
AZ 851-3a
A 971-72
A851-75
A851-75a
485-S30
A851-4
AZ 851-91 b
AZ 851-91 c
AZ 851-91 d
AZ 851-91 e
A851-86

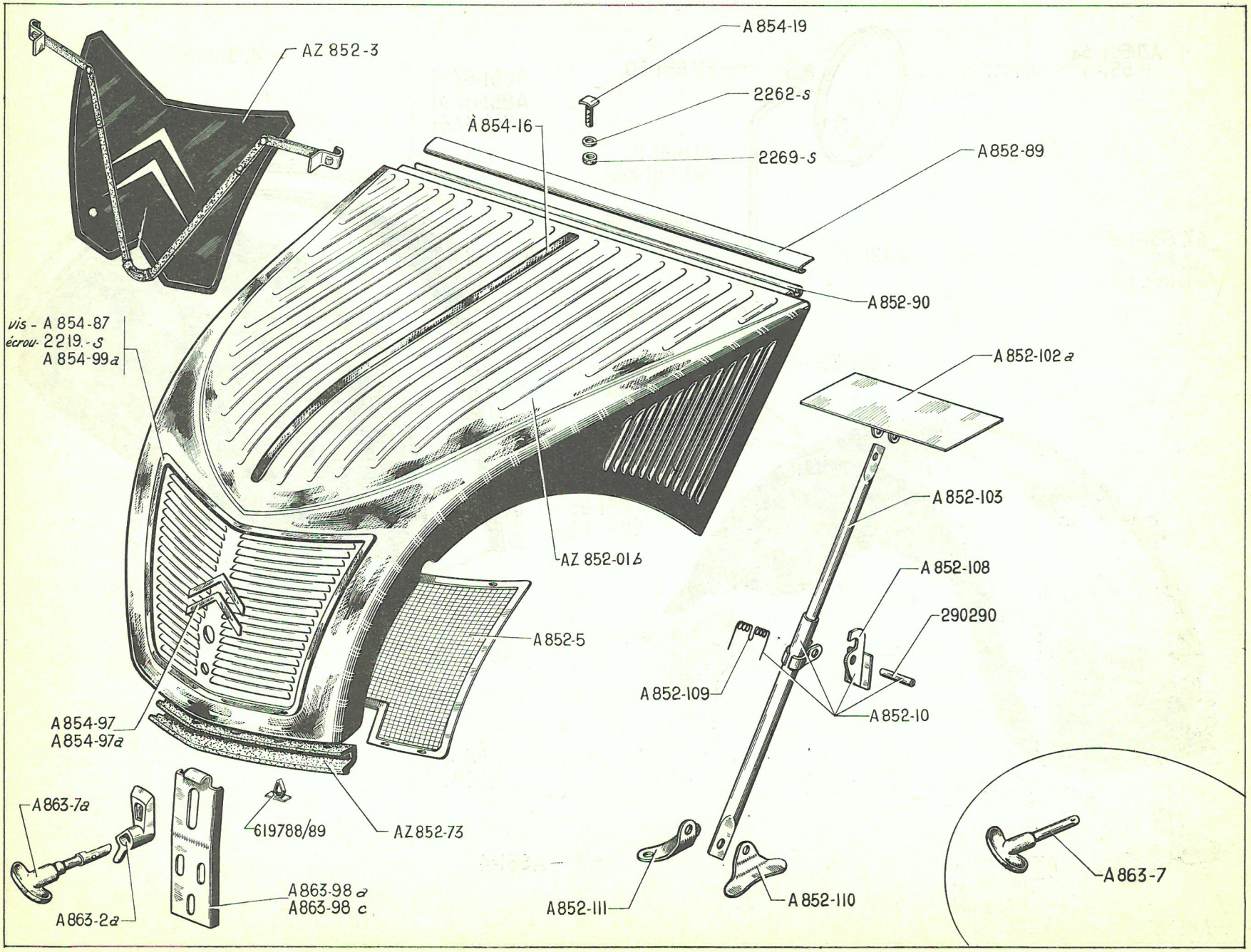
AZ 852-3
A 854-19
2262-S
2269-S
À 854-16
A 852-89
A 852-90
vis - A 854-87
écrou 2219.-S
A 854-99a
A 852-102a
A 852-103
AZ 852-01b
A 852-108
290290
A 852-5
A 852-109
A 852-10
A 854-97
A 854-97a
A 863-7a
619788/89
AZ 852-73
A 863-98a
A 863-98c
A 863-2a
A 852-111
A 852-110
A 863-7

NUMÉRO	DÉSIGNATION	COEFF.
	AZ Jusque Décembre 60 **AZU Mars 51/Juillet 61**	
AZ 852-01b	Capot calandre non peint avec support central de béquille. Pour montage avant Mai 53 ; d. e. o. : 1-A 852-102a, 1-A 852-103, 1-A 852-110, 1-A 852-111, 1-A 863-2a, 1-A 863-7a, 1-A 863-98a.	1
AZ 852-3	Rideau de capot.	1
A 852-5	Grillage sous capot.	1
A 852-10	Béquille femelle avec crochet et ressort. Pour montage avant Mai 53; d. e. o. : 1-A 852-102a, 1-A 852-103, 1-A 852-110, 1-A 852-111.	1
AZ 852-73	Caoutchouc d'étanchéité infér. de capot, long. 450 mm. **AZL.** Décembre 57-Mai 59. **AZU.** Depuis Décembre 57.	1
A 852-89	Charnière femelle de capot (soudée sur caisse).	1
A 852-90	Charnière mâle de capot.	1
A 852-102a	Support d'articulation de béquille centrale (soudée sur capot). Depuis Mai 53.	1
A 852-103	Béquille mâle (long. 0,380 m). Depuis Mai 53.	1
A 852-108	Crochet d'arrêt de béquille. Depuis Mai 53.	1
A 852-109	Ressort d'arrêt de crochet de béquille (R. VI). Depuis Mai 53.	1
A 852-110	Patte d'articulation de béquille, soudée sur tablier (1 trou), côté gauche. Depuis Mai 53.	1
A 852-111	Patte d'articulation de béquille, fixée sur tablier par vis (3 trous), côté droit. Depuis Mai 53.	1
A 854-16	Motif de capot avec vis (R. VI). **AZL.**	1
A 854-19	Vis de fixat. de motif de capot (R. VI). **AZL.**	4
A 854-87	Vis TR de 3 × 17,5 de fixat. de jonc de capot.	5
A 854-97	Chevron de capot, côté gauche. (R. VI).	2
A 854-97a	Chevron de capot, côté droit. (R. VI).	2
A 854-99a	Jonc de capot (sans vis) (R. VI)	1
A 863-2a	Pêne de poignée pour axe avec méplat. Depuis Mai 53.	1
A 863-7	*Poignée, axe cylindrique, de fermeture de capot (long. 88 mm). Jusque Mai 53. N.F.P.*	1
A 863-7a	Poignée, axe avec méplat, de fermeture de capot (long. 95 mm). Depuis Mai 53.	1
A 863-98a	Gâche de capot fixée sur pare-chocs AV (boutonnière 40 × 10). Depuis Mai 53.	1
A 863-98c	Gâche de capot fixée sur traverse AV de plate-forme (2 boutonnières à 68 mm d'entr'axes) **(PO)**. Depuis Septembre 55.	1
2.219-S	Écrou H de 3×60 de fixat. de jonc de capot.	5
2.262-S	Rondelle de 4,25×10 de vis de fixat. de motif de capot.	4
2.269-S	Ecrou H de 4×75 de blocage de vis fixat. de motif.	4
290.290	*Axe de fixat. de crochet de béquille (R. VI). Depuis Mai 53. N.F.P.*	1
619.788-89	Épingle avec agrafe de fixat. de caoutchouc d'étanchéité infér. (R. VI). — **AZL.** Décembre 57-Mai 59. — **AZU.** Depuis Décembre 57.	5

NUMÉRO	DÉSIGNATION	COEFF[t]
	AZ Depuis Décembre 60 **AZU Depuis Juillet 61**	
D 175-92	Butée anti-bruit de joue latérale sur tablier.	4
A 334-73	Bague d'articulation de béquille (R. VI).	1
A 615-84	Butée anti-bruit de serrure.	1
AZ 852-2	*Capot nu.* **AZ. AZU.** *Jusque Septembre* 65. *R.p.* AZ 852-2b; *d.e.o.* : 2-AZ 854-4 *(R. VI)*, 4-624.001 *(R. VI).*	1
AZ 852-2a	***Capot nu.* AZAM.** ***Mars 63-Septembre 65.*** *R.p.* AZ 852-2b; *d.e.o.* : 2-AZ 854-4 *(R. VI)*, 4-624.001 *(R. VI).*	1
AZ 852-2b	Capot nu, 4 trous de 4,5 à 32 mm et 27 mm d'entr'axe de fixat. de chevrons. Depuis Septembre 65.	1
AZ 852-3g	***Rideau de capot (bleu).*** ***R. p.*** AZ 852-3m.	1
AZ 852-3h	***Rideau de capot (vert).*** ***R. p.*** AZ 852-3m.	1
AZ 852-3i	***Rideau de capot (rouge).*** ***Jusque Septembre 62.*** ***R. p.*** AZ 852-3j.	1
AZ 852-3j	*Rideau de capot (marron).* *Jusque Septembre* 65. *R.p.* AZ 852-3m.	1
AZ 852-3m	Rideau de capot (gris moyen). Septembre 62-Septembre 65.	1
AZ 852-3n	Rideau de capot (bleu). Depuis Septembre 65.	1
AZ 852-3p	Rideau de capot (vert). Depuis Septembre 65.	1
AZ 852-3q	Rideau de capot (gris). Depuis Septembre 65.	1
AZ 852-5	Grillage de calandre, entr'axe des boutonnières supérieures, 426 mm. Jusque Mars 62.	1
AZ 852-5a	Grillage de calandre, entr'axe des boutonnières supérieures, 371 mm. Depuis Mars 62.	1
AZ 852-74	Patte de fixat. de joue de capot sur aile AV.	2
AZ 852-80	Patte de fixat. de joue de capot sur tablier.	2
A 852-89	Charnière femelle de capot (soudée) sur caisse.	1
A 852-90	Charnière mâle de capot.	1
AZ 852-98	Joue latérale de capot, côté gauche.	1
AZ 852-98a	Joue latérale de capot, côté droit.	1
AZ 852-100	Patte supér. de fixat. de calandre, côté gauche. Jusque Mars 62.	1
AZ 852-100a	Patte supér. de fixat. de calandre, côté droit. Jusque Mars 62.	1
AZ 852-106	Béquille de capot.	1
AZ 852-106a	Béquille de capot. **PAYS FROIDS.**	1
AZ 852-119	Support de fixat. de béquille.	1
AZ 852-132	*Calandre de capot.* *Jusque Septembre* 65. *R.p.* AZ 852-132a.	1
AZ 852-132a	Calandre de capot (R. VI). Depuis Septembre 65.	1
AZ 852-151	Bande de calage sur partie latérale, long. 290 mm. Depuis Juin 64.	2
AZ 854-4	Chevron de capot (R. VI). Depuis Septembre 65.	2
AZ 854-16a	Jonc d'enjolivement de capot (R. VI). **AZAM.** Mars 63-Septembre 65.	1
AZ 854-16d	Jonc d'enjolivement de capot (R. VI). Depuis Septembre 65.	1
AZ 861-36	Pêne de serrure de capot.	1
AZ 861-37	Serrure de capot.	1
AZ 861-37a	Serrure de capot. **PO.**	1
AZ 861-70	Support de serrure de capot.	1
AZ 861-71	Bras de manœuvre de pêne de serrure, long. 103 mm.	1
AZ 861-71b	Bras de manœuvre de pêne de serrure, long. 77 mm. **PO.**	1
AZ 861-127	Gâche de serrure de capot.	1
AZ 861-139	Butée anti-bruit de serrure de capot (R. VI). **PO.**	1
AZ 861-162	Ressort de rappel de pêne de serrure.	1
A 961-53	Gâche (caoutchouc) de fixat. de béquille.	1
DS 854-77	Rondelle d'étanchéité de fixat. de chevron. Depuis Septembre 65.	4
185-S	*Vis TFB de* 5×15 *de fixat. de calandre. R.p.* 2.516-S *(R. VI).*	2
295-S-30	Vis TH de 5×16 de fixat. de grillage et gâche de serrure.	6
2.269-S	Écrou H de 4×75 de fixat.de jonc de capot. Depuis Septembre 65.	2
2.284-S	Rondelle crantée de 4,2 × 8 de fixat. de jonc de capot (R. VI). Depuis Septembre 65.	2
2.319-S	Écrou H de 5×75 de blocage de vis de fixat. de gâche de serrure.	2
2.334-S	Rondelle crantée de 5,2×9,4 de fixat. (R. VI).	
	— de grillage de calandre,	4
	— de gâche de serrure,	2
	— de patte de joue latérale,	2
	— de serrure sur traverse AV.	4
618.713	Axe d'articulation du bras de manœuvre de pêne de serrure, diam. 6 mm, long. sous tête 28 mm (R. VI).	1
618.718	Axe d'articulation de bras de manœuvre de pêne de serrure, diam. 6 mm, long. sous tête 24 mm (R. VI).	1
619.122	Rondelle de 5,5×12×1 de fixat.	
	— de gâche de serrure,	2
	— de patte de joue sur tablier,	2
	— de serrure sur traverse AV.	4
619.133	Rondelle plate de 5,25×15×1,5 de fixat.	
	— de grillage de calandre,	4
	— de gâche de serrure,	4
	— de joue latérale sur aile AV.	4
621.062	Vis TH de 5×16 de fixat. :	
	— de patte de joue latérale sur tablier,	4
	— de joue latérale sur aile AV,	2
	— de support de béquille,	1
	— de serrure sur traverse AV.	4
624.001	Rondelle de fixat. de chevrons (R. VI). Depuis Septembre 65.	4

Les numéros soulignés indiquent les pièces nouvelles ne figurant pas sur la planche.

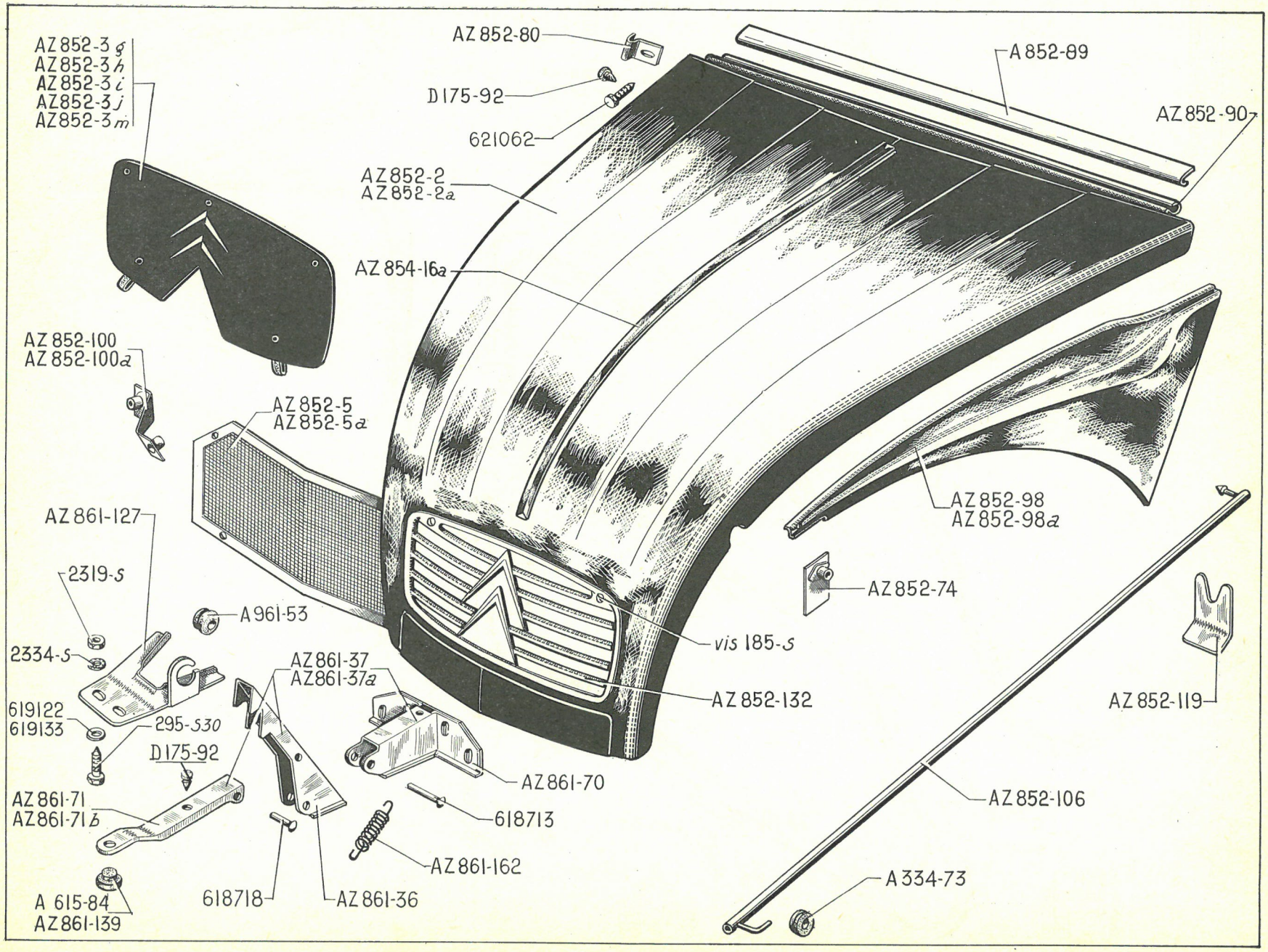
AZ 852-3 g
AZ 852-3 h
AZ 852-3 i
AZ 852-3 j
AZ 852-3 m
AZ 852-80
D 175-92
621062
AZ 852-2
AZ 852-2a
AZ 854-16a
A 852-89
AZ 852-90
AZ 852-100
AZ 852-100a
AZ 852-5
AZ 852-5a
AZ 852-98
AZ 852-98a
AZ 852-74
AZ 861-127
2319-S
A 961-53
2334-S
vis 185-S
AZ 852-132
AZ 852-119
AZ 861-37
AZ 861-37a
619122
619133
295-S30
D 175-92
AZ 861-70
AZ 852-106
AZ 861-71
AZ 861-71b
618713
AZ 861-162
A 334-73
A 615-84
AZ 861-139
618718
AZ 861-36

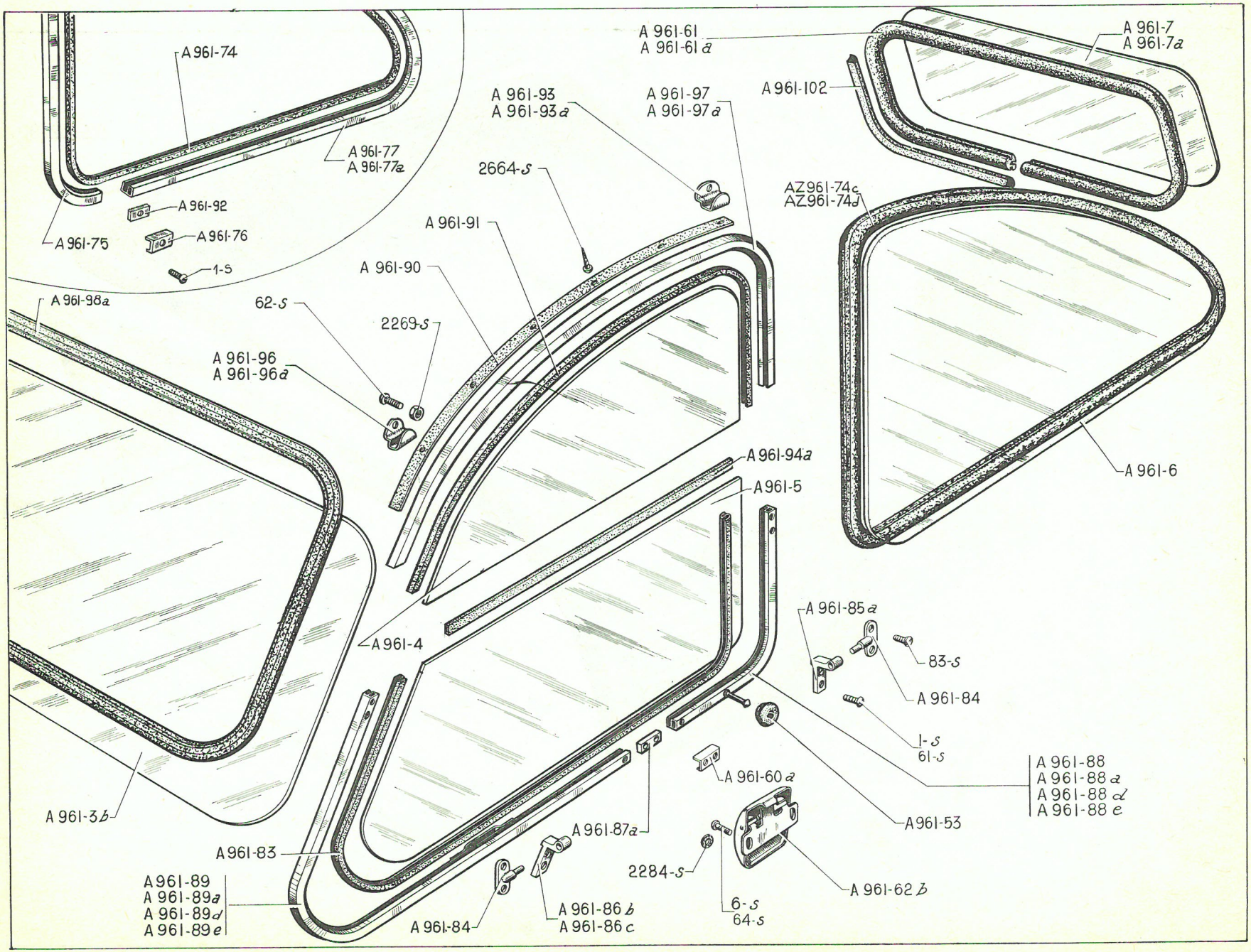
A 961-74
A 961-77
A 961-77a
A 961-92
A 961-75
A 961-76
1-S
A 961-98a
62-S
2269-S
A 961-96
A 961-96a
A 961-3b
A 961-93
A 961-93a
2664-S
A 961-91
A 961-90
A 961-4
A 961-61
A 961-61a
A 961-97
A 961-97a
A 961-102
A 961-7
A 961-7a
AZ961-74c
AZ961-74d
A 961-6
A 961-94a
A 961-5
A 961-85a
83-S
A 961-84
1-S
61-S
A 961-88
A 961-88a
A 961-88d
A 961-88e
A 961-60a
A 961-53
A 961-87a
A 961-83
A 961-89
A 961-89a
A 961-89d
A 961-89e
2284-S
A 961-62b
6-S
64-S
A 961-84
A 961-86b
A 961-86c

NUMÉRO	DÉSIGNATION	TYPE	COEFFt
A 961-3b	Glace de pare-brise (VISURIT) (R. VI).	TT	1
A 961-4	Glace fixe de porte AV (R. VI).	TT	2
A 961-5	Glace mobile de porte AV (R. VI).	TT	2
A 961-6	Glace de porte AR (R. VI).	A, AZ	2
A 961-7	Glace de lunette AR de 277×647 (R. VI).	A, AZ	1
A 961-7a	Glace de lunette AR de 345×860 (R. VI).	AZL	1
AZ 961-51	Montant de glace mobile de porte AV, côté gauche. **ALLEMAGNE.** Depuis Mai 65.	AZL	1
AZ 961-52	Montant de glace mobile de porte AV, côté droit. **ALLEMAGNE.** Depuis Mai 65.	AZL	1
A 961-53	Gâche d'accrochage de glace mobile (caoutchouc). Depuis Avril 54.	A, AZ	2
A 961-60a	*Couvre-joint d'encadrement de glace mobile de porte AV (2 trous de 4,5mm).* *R. p.* AZ 961-60 (R. VI).	TT	2
AZ 961-60	Couvre-joint d'encadrement de glace mobile de porte AV. (R. VI).	TT	2
A 961-61	Caoutchouc d'étanchéité (fermé) de glace de lunette AR (R. VI).	A, AZ	1
A 961-61a	Caoutchouc d'étanchéité de glace de lunette AR, long. 2,270 m.	AZL	1
A 961-62b	Fermeture de glace mobile de porte AV (entr'axe de fixat. 60 mm).	TT	2
A 961-74	Scellement de glace de porte AR, long. 1,800 m environ (R. VI). Jusque Janvier 63.	A, AZ	2
AZ 961-74c	Encadrement de glace de porte AR, côté gauche (R. VI). Depuis Janvier 63.	AZ	1
AZ 961-74d	Encadrement de glace de porte AR, côté droit (R. VI). Depuis Janvier 63.	AZ	1
A 961-75	*Montant de glace de porte AR. Jusque Janvier 63. N.F.P.*	A, AZ	2
A 961-76	Couvre-joint d'encadrement de glace de porte AR. Jusque Janvier 63.	A, AZ	2
A 961-77	*Encadrement de glace de porte AR gauche. Jusque Janvier 63. R. p.* AZ 961-74c. (R. VI).	A, AZ	1
A 961-77a	*Encadrement de glace de porte AR droite. Jusque Janvier 63. R. p.* AZ 961-74d. (R. VI).	A, AZ	1
A 961-83	Scellement de glace mobile de porte AV, long. 1,050 m environ (R. VI).	TT	2
A 961-84	Axe d'encadrement de glace mobile de porte AV (R. VI).	TT	4
A 961-85a	Embout AR d'encadrement de glace mobile de porte AV (2 trous de 4,5 mm).	TT	2
A 961-86b	Embout AV d'encadrement de glace mobile de porte AV gauche (2 trous de 4,5 mm).	TT	2
A 961-86c	Embout AV d'encadrement de glace mobile de porte AV droite (2 trous de 4,5 mm).	TT	2
A 961-87a	Raccord (pour assemblage encadrement et montant de glace mobile de porte AV) (2 trous de 4,5 mm).	TT	2
A 961-88	Montant de glace mobile de porte AV gauche. Jusque Avril 54. Depuis Janvier 51.	A AU, AZU	1
A 961-88a	*Montant de glace mobile de porte AV droite. Jusque Avril* 54. *Depuis Janvier* 51. *R.p.* AZ 961-52.	A AU, AZU	1
A 961-88d	Montant de glace mobile avec doigt d'accrochage de porte AV gauche. Depuis Avril 54.	A, AZ	1
A 961-88e	Montant de glace mobile avec doigt d'accrochage de porte AV droite. Depuis Avril 54.	A, AZ	1
A 961-89	Encadrement de glace mobile de porte AV gauche (boutonnière d'accrochage 27×5). Jusque Juin 53.	TT	1
A 961-89a	Encadrement de glace mobile de porte AV droite (boutonnière d'accrochage 27×5). Jusque Juin 53.	TT	1
A 961-89d	Encadrement de glace mobile avec gâche, de porte AV gauche. Depuis Juin 53.	TT	1

Les numéros soulignés indiquent les pièces nouvelles ne figurant pas sur la planche.

NUMÉRO	DÉSIGNATION	TYPE	COEFFt
A 961-89e	Encadrement de glace mobile avec gâche, de porte AV droite. Depuis Juin 53.	TT	1
A 961-90	Etanchéité supér. de glace fixe de porte AV, long. 730 mm environ.	TT	2
A 961-91	Scellement de glace fixe de porte AV, long. 710 mm environ.	TT	2
A 961-92	Raccord (pour assemblage encadrement et montant de glace de porte AR). Jusque Janvier 63.	A, AZ	4
A 961-93	Butée AR de glace fixe de porte AV gauche.	TT	1
A 961-93a	Butée AR de glace fixe de porte AV droite.	TT	1
A 961-94a	Etanchéité sup. de glace mobile de porte AV (long. 460 mm) (R. VI).	TT	2
A 961-96	Butée AV de glace fixe de porte AV gauche.	TT	1
A 961-96a	Butée AV de glace fixe de porte AV droite.	TT	1
A 961-97	Encadrement de glace fixe de porte AV gauche.	TT	1
A 961-97a	Encadrement de glace fixe de porte AV droite.	TT	1
A 961-98a	Caoutchouc d'étanchéité de glace de pare-brise. (R. VI).	TT	1

NUMÉRO	DÉSIGNATION	TYPE	COEFFt
A 961-102	Clé caoutchouc d'étanchéité de glace de lunette AR, long. 2,185 m (R. VI).	AZL	1
AZ 961-171	Plaquette de protection d'axe d'embout (R. VI). Depuis Décembre 65.	TT	4
1-S	Vis TR de 3×5 de fixat. de couvre-joint et embout sur encadrement :		
	— de portes AV et AR.	A, AZ	6
	— de portes AV.	AU, AZU	3
6-S	Vis TR de 3×17,5 de fixat. de fermeture de glace mobile.	TT	4
61-S	Vis TR de 4×5 de couvre-joint et embout sur encadrement de porte AV.	TT	10
62-S	*Vis TR de 4×7,5 de fixat. de butée de glace fixe de porte AV. R.p.* 2.241-S *(R. VI).*	TT	4
64-S	*Vis TR de 4×12,5 de fixat. de fermeture de glace mobile. R.p.* 2.243-S *(R. VI).*	TT	4
83-S	Vis TF de 4×10 de fixat. d'axe d'encadrement de glace mobile.	TT	8
2.269-S	Écrou H de 4×75 de fixat. de butée de glace fixe de porte AV.	TT	4
2.284-S	Rondelle crantée de 4,2×8 de fixat. de fermeture de glace mobile (R. VI).	TT	4
2.664-S	Vis Parker de 3,5×20 de fixat. d'encadrement de glace fixe.		
	— de portes AV et AR.	A, AZ	20
	— de portes AV.	AU, AZU	10

Les numéros soulignés indiquent les pièces nouvelles ne figurant pas sur la planche

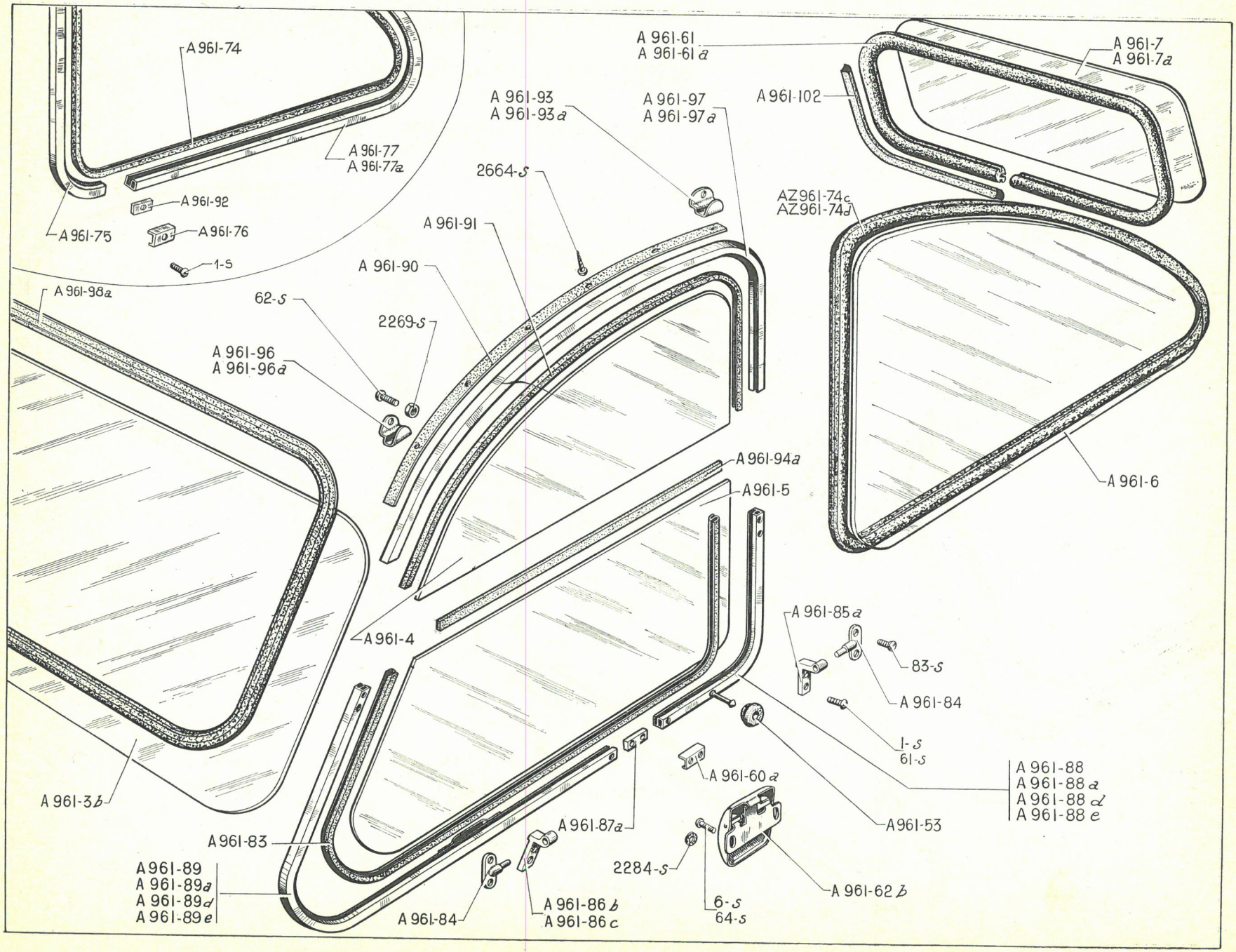
A 961-74
A 961-77
A 961-77a
A 961-92
A 961-75
A 961-76
1-S
A 961-98a
62-S
2269-S
A 961-96
A 961-96a
A 961-90
A 961-91
2664-S
A 961-93
A 961-93a
A 961-97
A 961-97a
A 961-61
A 961-61a
A 961-102
A 961-7
A 961-7a
AZ961-74c
AZ961-74d
A 961-6
A 961-94a
A 961-5
A 961-4
A 961-3b
A 961-85a
83-S
A 961-84
1-S
61-S
A 961-88
A 961-88a
A 961-88d
A 961-88e
A 961-60a
A 961-53
A 961-87a
A 961-83
A 961-89
A 961-89a
A 961-89d
A 961-89e
A 961-84
A 961-86b
A 961-86c
2284-S
6-S
64-S
A 961-62b

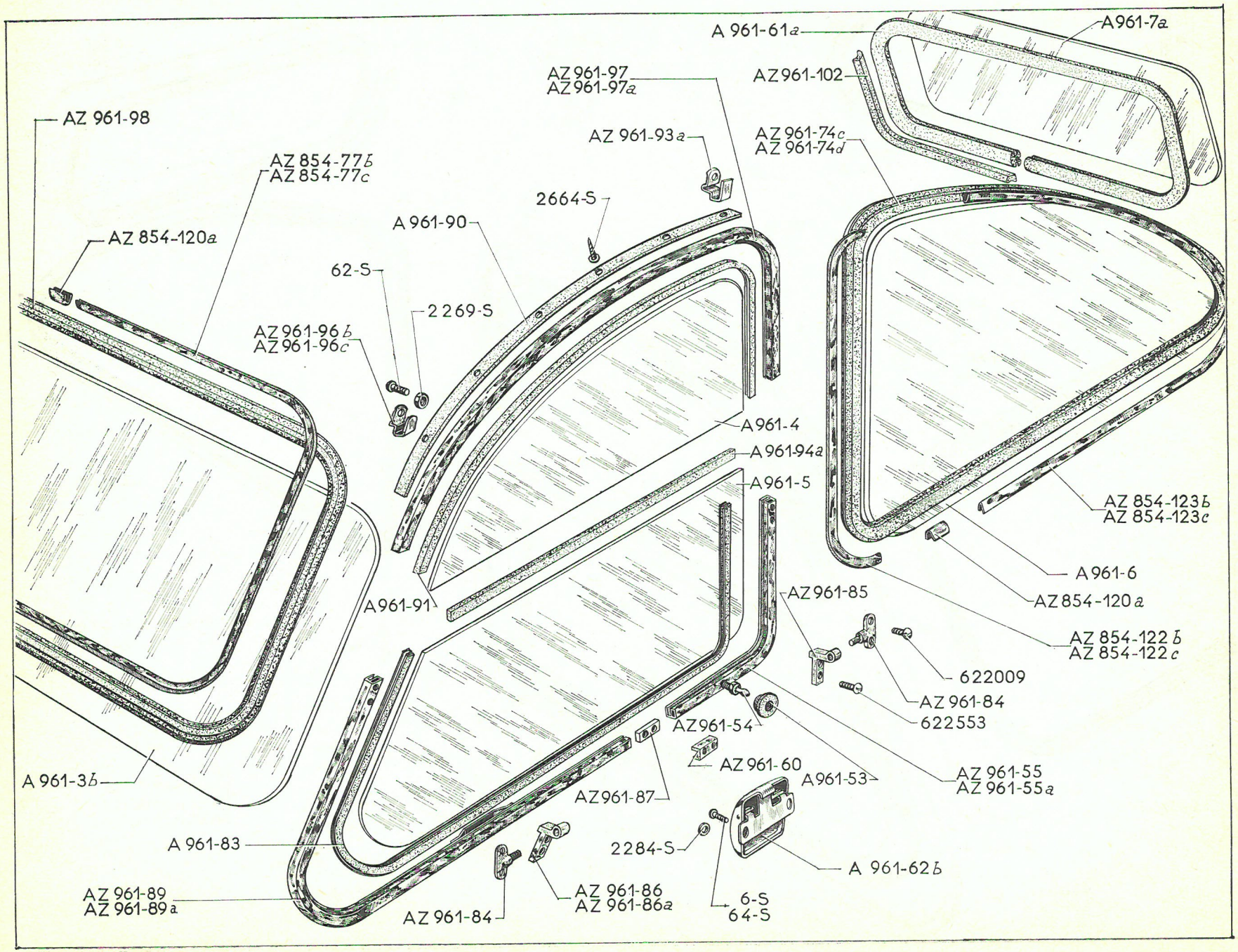
A 961-61a
A961-7a
AZ961-97
AZ961-97a
AZ961-102
AZ 961-98
AZ 961-93a
AZ 961-74c
AZ 961-74d
AZ 854-77b
AZ 854-77c
2664-S
A 961-90
AZ 854-120a
62-S
2269-S
AZ 961-96b
AZ 961-96c
A961-4
A961-94a
A961-5
AZ 854-123b
AZ 854-123c
A961-6
A961-91
AZ961-85
AZ 854-120a
AZ 854-122b
AZ 854-122c
622009
AZ 961-84
622553
AZ961-54
AZ 961-60
A961-53
AZ 961-55
AZ 961-55a
A 961-3b
AZ961-87
A 961-83
2284-S
A 961-62b
AZ 961-89
AZ 961-89a
AZ 961-86
AZ 961-86a
AZ 961-84
6-S
64-S

NUMÉRO	DÉSIGNATION	COEFF.
	Depuis Mars 63	
AZ 854-77b	Profilé d'enjolivement de scellement de pare-brise, côté gauche (R. VI).	1
AZ 854-77c	Profilé d'enjolivement de scellement de pare-brise, côté droit (R. VI).	1
AZ 854-109b	Profilé d'enjolivement de scellement de glace de custode, partie AR, côté gauche (R. VI). Depuis Septembre 65.	1
AZ 854-110b	Profilé d'enjolivement de scellement de glace de custode, partie AR, côté droit (R. VI). Depuis Septembre 65.	1
AZ 854-111b	Profilé d'enjolivement de scellement de glace de custode, partie AV, côté gauche (R. VI). Depuis Septembre 65.	1
AZ 854-112b	Profilé d'enjolivement de scellement de glace de custode, partie AV, côté droit (R. VI). Depuis Septembre 65.	1
AZ 854-120a	Couvre-joint (R. VI) : — de scellement de pare-brise. — de scellement de portes AR. — de glace de custode.	 2 4 4
AZ 854-122b	Profilé d'enjolivement de scellement de glace (partie AV) de porte AR, côté gauche (R. VI).	1
AZ 854-122c	Profilé d'enjolivement de scellement de glace (partie AV) de porte AR, côté droit (R. VI).	1
AZ 854-123b	Profilé d'enjolivement de scellement de glace (partie AR) de porte AR, côté gauche (R. VI).	1
AZ 854-123c	Profilé d'enjolivement de scellement de glace (partie AR) de porte AR, côté droit (R. VI).	1
A 961-3b	Glace de pare-brise (VISURIT) (R. VI). **TT.** **ALLEMAGNE.** Jusque Mai 65.	1
AZ 961-3a	Glace de pare-brise, épais. 5 mm (R. VI). **ALLEMAGNE.** Depuis Mai 65.	1
A 961-4	Glace fixe de porte AV (R. VI). **TT.** **ALLEMAGNE.** Jusque Mai 65.	2
AZ 961-4	Glace fixe de porte AV, épais. 5 mm (R. VI). **ALLEMAGNE.** Depuis Mai 65.	2
A 961-5	Glace mobile de porte AV (R. VI). **TT.** **ALLEMAGNE.** Jusque Mai 65.	2
AZ 961-5	Glace mobile de porte AV, épais. 4,3 mm (R. VI). **ALLEMAGNE.** Depuis Mai 65.	2
A 961-6	Glace de porte AR (R. VI). **TT.** **ALLEMAGNE.** Jusque Mai 65.	2
AZ 961-6a	Glace de porte AR, épais. 5 mm, (R. VI). **ALLEMAGNE.** Depuis Mai 65.	2
A 961-7a	Glace de lunette AR de 345 × 860 (R. VI).	1
AZ 961-32	Glace de custode (R. VI). Depuis Septembre 65.	2
AZ 961-33	Scellement de glace de custode. Depuis Septembre 65.	2
A 961-53	Gâche d'accrochage de glace mobile (caoutchouc). **TT.** **ALLEMAGNE.** Jusque Mai 65.	2
AZ 961-54	Doigt d'accrochage de glace mobile long. 24 mm,5. **TT.** **ALLEMAGNE.** Jusque Mai 65.	2
AZ 961-54a	Doigt d'accrochage de glace mobile long. 16 mm (R. VI). **ALLEMAGNE.** Depuis Mai 65.	2
AZ 961-55	Montant de glace mobile de porte AV, côté gauche.	1
AZ 961-55a	Montant de glace mobile de porte AV, côté droit.	1
AZ 961-60	Couvre-joint d'encadrement de glace mobile deporte AV (2 trous de 4,5 mm). (R. VI).	2
A 961-61a	Caoutchouc d'étanchéité de glace de lunette AR, long. 2,270 m.	1
A 961-62b	Fermeture de glace mobile de porte AV (entr'axe de fixat. 60 mm).	2
AZ 961-74c	Encadrement de glace de porte AR, côté gauche (R. VI).	1
AZ 961-74d	Encadrement de glace de porte AR, côté droit (R. VI).	1
A 961-83	Scellement de glace mobile de porte AV, long. 1,050 m environ (R. VI).	2
AZ 961-84	Axe d'encadrement de glace mobile de porte AV (R. VI).	4
AZ 961-85	Embout AR d'encadrement de glace mobile de porte AV (2 trous de 4,5 mm). (R. VI).	2
AZ 961-86	Embout AV d'encadrement de glace mobile de porte AV gauche (2 trous de 4,5 mm). (R. VI).	1
AZ 961-86a	Embout AV d'encadrement de glace mobile de porte AV droite (2 trous de 4,5 mm). (R. VI).	1
AZ 961-87	Raccord (pour assemblage encadrement et montant de glace mobile de porte AV) (2 trous de 4,5 mm) (R. VI).	2

Les numéros soulignés indiquent les pièces nouvelles ne figurant pas sur la planche.

NUMÉRO	DÉSIGNATION	COEFFt
AZ 961-89	Encadrement de glace mobile avec gâche, de porte AV gauche.	1
AZ 961-89a	Encadrement de glace mobile avec gâche, de porte AV droite.	1
A 961-90	Étanchéité supér. de glace fixe de porte AV, long. 730 mm environ.	1
A 961-91	Scellement de glace fixe de porte AV, long. 710 mm environ.	2
AZ 961-93a	Butée AR de glace de porte AV (R. VI).	2
A 961-94a	Étanchéité sup. de glace mobile de porte AV, long. 460 mm (R. VI).	2
AZ 961-96b	Butée AV de glace fixe de porte AV gauche (R. VI).	1
AZ 961-96c	Butée AV de glace fixe de porte AV droite (R. VI).	1
AZ 961-97	Encadrement de glace fixe de porte AV gauche.	1
AZ 961-97a	Encadrement de glace fixe de porte AV droite.	1
AZ 961-98	Caoutchouc d'étanchéité de glace de pare-brise (R. VI).	1
AZ 961-102	Clé caoutchouc d'étanchéité de glace de lunette AR, long. 2,185 m (R. VI).	1
AZ 961-108	Broche de 5,5 × 20 de verrouillage de gâche (R. VI) .**ALLEMAGNE.** Depuis Mai 65.	2
AZ 961-111	Axe de 4 × 9,5 de ressort de maintien de doigt d'accrochage (R. VI). **ALLEMAGNE.** Depuis Mai 65.	2
AZ 961-116	Ressort de maintien de doigt d'accrochage (R. VI). **ALLEMAGNE.** Depuis Mai 65.	2
AZ 961-136	Gâche d'accrochage de glace mobile, côté gauche (R. VI). **ALLEMAGNE.** Depuis Mai 65.	1
AZ 961-136a	Gâche d'accrochage de glace mobile, côté droit (R. VI). **ALLEMAGNE.** Depuis Mai 65.	1
AZ 961-171	Plaquette de protection d'axe d'embout (R. VI). Depuis Décembre 65.	4
6-S	**Vis TR de 3×17,5 de fixat. de fermeture de glace mobile.**	4
62-S	*Vis TR de 4×7,5 de fixat. de butée de glace fixe de porte AV. R.p. 2.241-S (R. VI).*	4
64-S	*Vis TR de 4×12,5 de fixat. de fermeture de glace mobile. R.p. 2.243-S (R. VI).*	4
2.269-S	**Écrou H de 4×75 de fixat. de butée de glace fixe de porte AV.**	4
2.284-S	**Rondelle crantée de 4,2×8 de fixat. de fermeture de glace mobile (R. VI).**	4
2.664-S	**Vis Parker de 3,5×20 de fixat. d'encadrement de porte AV.**	10
622.009	**Vis TF chromée de 4×10 de fixat. d'axe d'encadrement de glace mobile (R. VI).**	8
622.553	**Vis TR chromée de 4 × 5 de couvre-joint et embout sur encadrement de porte AV (R. VI).**	10

Les numéros soulignés indiquent les pièces nouvelles ne figurant pas sur la planche.

NUMÉRO	DÉSIGNATION	COEFFt
H 426-94	Vis TH fentée de 5×8 de serrage de l'axe du pare-soleil. **AZ.**	1
	AZAM. Depuis Mars 63.	2
A 551-3b	Rétroviseur complet (R. VI). **TT.** Mars 63-Avril 65.	1
AZ 551-3b	Rétroviseur complet (R. VI). **TT.** Depuis Avril 65.	1
A 554-1a	Écran de pare-soleil pour axe de 7 mm. **AZL.** Depuis Novembre 59. **AZU.** Depuis Mars 62. Remplace modèle précédent tous types; d.e.o. 1-A 554-2b.	1
A 554-1b	*Écran de pare-soleil pour axe de 8 mm (R. VI).* **AZL.** *Juillet* 59-*Novembre* 59. **AZU.** *Juillet* 59-*Mars* 62. *R.p.* A 554-1a, *d.e.o.* : 1-A 554-2b	1
AM 554-1	Écran de pare-soleil avec miroir, côté droit. **AZAM.** Depuis Mars 63.	1
A 554-2b	Support de pare-soleil, assemblé avec axe de 7 mm. **AZL.** Depuis Novembre 59. **AZU.** Depuis Mars 62. **AZAM.** Depuis Mars 63.	1
A 554-2c	*Support de pare-soleil, assemblé avec axe de 8 mm.* **AZL.** *Juillet* 59-*Novembre* 59. **AZU.** *Juillet* 59-*Mars* 62. *R.p.* A 554-2b : *d. e. o,* 1 A 554-1a.	1
A 554-92	Jonc d'arrêt d'axe de 7 mm de pare-soleil (R. VI). **AZ.** Depuis Novembre 59.	1
	AZAM. Depuis Mars 63.	2
	Capote (longue) complète, avec glace de lunette AR de 345×860 sans patte de fixat., ni patte d'accrochage.	
A 971-01c	Capote (Vert foncé). **AZ - AZL.**	1
A, 971-01d	Capote (Bleu foncé). **AZ - AZL.**	1
A 971-01e	*Capote (Grenat).* **AZ - AZL.** *Jusque Septembre* 61. *N.F.P.*	1
	Capote (courte) avec glace de lunette AR et traverse support de coffre, sans patte de fixat., ni patte d'accrochage.	
AZ 971-3	Capote (Bleu). **AZL.**	1
AZ 971-3a	Capote (Vert). **AZL.** Jusque Septembre 64.	1
AZ 971-3c	*Capote (Marron).* **AZL.** *Depuis Septembre* 61. *N.F.P.*	1
AZ 971-3e	Capote (Gris moyen). **AZL. SAUF ALLEMAGNE.** Depuis Septembre 62.	1
AZ 971-3f	Capote (Bleu). **AZAM.** Depuis Mars 63.	1
AZ 971-3g	*Capote (Vert).* **AZAM.** *Mars* 63-*Septembre* 64. *R.p.* AZ 971-3k.	1
AZ 971-3h	*Capote (Marron).* **AZAM.** *Depuis Mars* 63. *N.F.P.*	1
AZ 971-3i	Capote (Gris moyen). **AZAM. SAUF ALLEMAGNE.** Depuis Mars 63.	1
AZ 971-3j	Capote (Vert agave). **AZL.** Depuis Septembre 64.	1
AZ 971-3k	Capote (Vert agave). **AZAM.** Depuis Septembre 64.	1
AZ 971-3m	Capote (gris moyen). **AZL. ALLEMAGNE.** Depuis Septembre 63.	1
AZ 971-3n	Capote (gris moyen). **AZAM. ALLEMAGNE.** Depuis Septembre 63.	1
A 971-64	Profilé de fixat. d'étanchéité AV (R. VI).	1
AZ 971-67	Traverse AR de capote (courte). **AZL, AZAM.**	1
A 971-72	Rivet tubulaire simple de 3,5×9 (alu) (R. VI) de fixat. :	
	— de poignée de sangle;	4
	— de patte d'accrochage;	8
	— d'arceau.	4
A 971-74	Renfort (cuir) de patte latérale :	
	— capote longue;	4
	— capote courte.	2
A 971-76	Patte de fixat. :	
	— capote longue;	4
	— capote courte.	2
A 971-78a	Crochet latéral AR de fixat. de capote. Depuis Avril 59.	2
A 971-79	Patte latérale d'accrochage :	
	— capote longue;	4
	— capote courte.	2
A 971-80a	Caoutchouc d'étanchéité AV, long. 922 mm. Depuis Octobre 59.	1
A 971-82a	Arceau de capote avec gaine.	2
A 971-83	Crochet AV et AR :	
	— capote longue;	4
	— capote courte.	2
A 971-84	Embout de sangle :	
	— capote longue;	4
	— capote courte.	2
A 971-85	Poignée de sangle :	
	— capote longue;	4
	— capote courte.	2
A 971-86a	*Support de lunette AR, pour glace de 277 × 64,7 sans patte de fixat.* **A.** *N.F.P.*	1
A 971-86c	Support de lunette AR, pour glace de 345×860, sans patte de fixat. **AZ, AZL, AZAM.**	1
AZ 971-86	Support de lunette AR de capote courte. **AZL, AZAM.**	1
A 971-90	Tendeur avec embouts pour capote longue. **A, AZ, AZL.**	2
AZ 971-90	Tendeur avec embouts pour capote courte. **AZL, AZAM.**	2

Les numéros soulignés indiquent les pièces nouvelles ne figurant pas sur la planche.

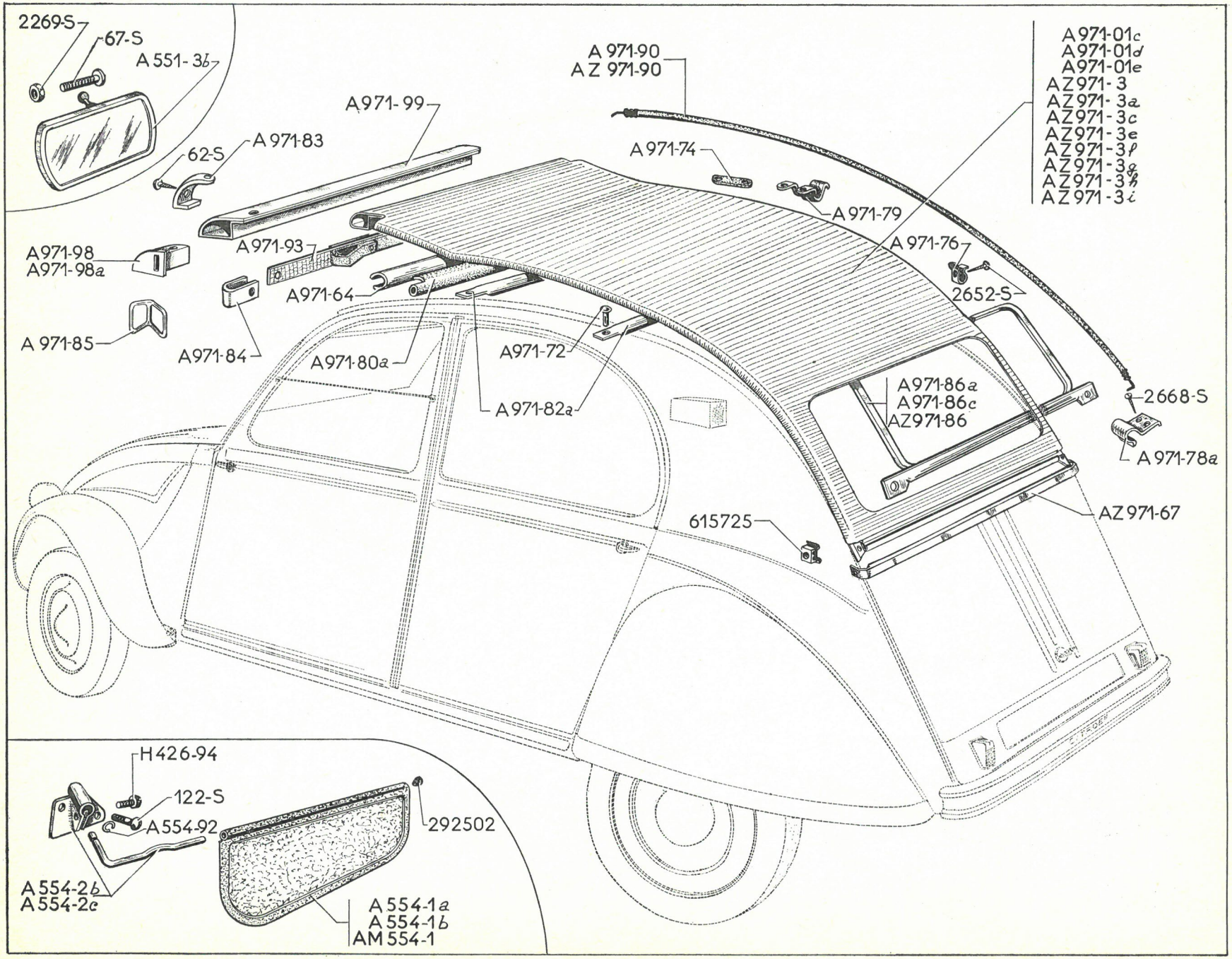
2269-S
67-S
A 551-3b
62-S
A 971-83
A 971-99
A 971-90
AZ 971-90
A 971-74
A 971-79
A 971-01c
A 971-01d
A 971-01e
AZ 971-3
AZ 971-3a
AZ 971-3c
AZ 971-3e
AZ 971-3f
AZ 971-3g
AZ 971-3h
AZ 971-3i
A 971-98
A 971-98a
A 971-93
A 971-64
A 971-76
2652-S
A 971-85
A 971-84
A 971-80a
A 971-72
A 971-82a
A 971-86a
A 971-86c
AZ 971-86
2668-S
A 971-78a
AZ 971-67
615725
H 426-94
122-S
A 554-92
292502
A 554-2b
A 554-2c
A 554-1a
A 554-1b
AM 554-1

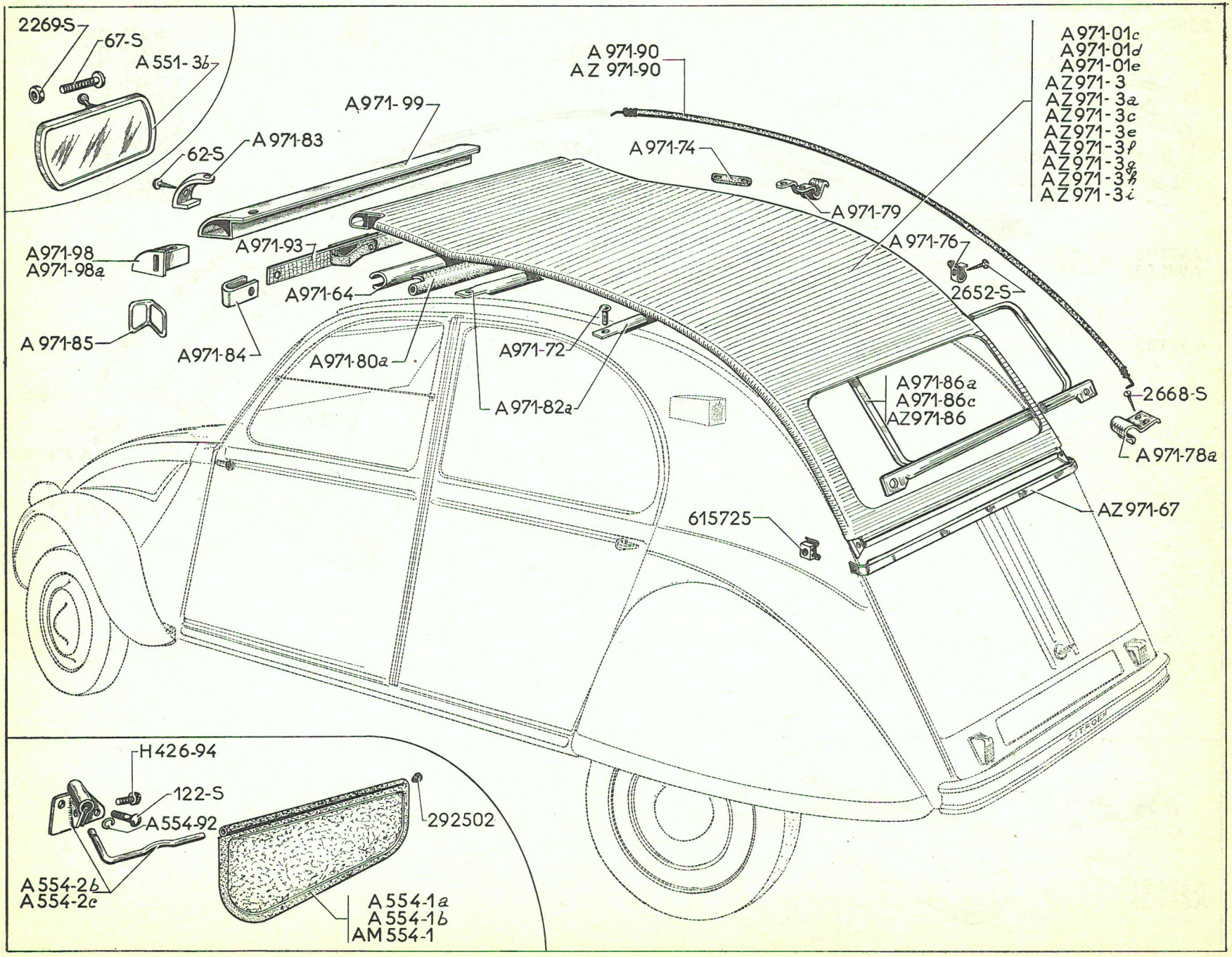
2269-S
67-S
A 551-3b
62-S
A 971-83
A 971-99
A 971-90
AZ 971-90
A 971-01c
A 971-01d
A 971-01e
AZ 971-3
AZ 971-3a
AZ 971-3c
AZ 971-3e
AZ 971-3f
AZ 971-3g
AZ 971-3h
AZ 971-3i
A 971-74
A 971-79
A 971-98
A 971-98a
A 971-93
A 971-64
A 971-76
2652-S
A 971-85
A 971-84
A 971-80a
A 971-72
A 971-82a
A 971-86a
A 971-86c
AZ 971-86
2668-S
A 971-78a
AZ 971-67
615725
H 426-94
122-S
A 554-92
292502
A 554-2b
A 554-2c
A 554-1a
A 554-1b
AM 554-1

NUMÉRO	DÉSIGNATION	COEFF.
A 971-93	Sangle de tirage : — capote longue; — capote courte.	 2 1
A 971-98	Embout de traverse (R. VI) : — AR droit et AV gauche. **A, AZ.** — AV gauche. **AZL, AZAM.** Jusque Septembre 64.	 2 1
A 971-98a	Embout de traverse (R. VI) : — AV droit et AR gauche. **A, AZ.** — AV droit. **AZL, AZAM.** Jusque Septembre 64.	 2 1
AZ 971-98	Embout (nylon) de traverse de capote, côté gauche. Depuis Septembre 64.	1
AZ 971-98a	Embout (nylon) de traverse de capote, côté droit. Depuis Septembre 64.	1
A 971-99	Traverse AV et AR : — capote longue; — capote courte.	 2 1
62-S	Vis TR 4×7,5 de fixat. de crochets AV et AR : — capote longue; — capote courte. Jusque Septembre 64.	 8 4
67-S	Vis TR de 4×20 de fixat. de la griffe support du rétroviseur. **A, AZ.**	1
122-S	Vis TR de 5×7,5 de fixat. du support du pare-soleil. **AZ. AZAM.** Depuis Mars 63.	2 4
2.269-S	Écrou H de 4×75 de la vis de fixat. de la griffe support rétroviseur. **A, AZ.**	1
2.652-S	Vis Parker de 5×15 de fixat. de patte sur caisse (R. VI).	6
2.668-S	Vis Parker TR 3,5×10 de fixat. de crochet latéral AR (R. VI).	4
2.756-S	Vis Parker de 3×10 de fixat. de crochets (R. VI). Depuis Septembre 64.	4
295.502	Bouchon élastique d'écran de pare-soleil, long. sous tête 12 mm. Jusque Juillet 59.	1
615.725	Écrou de fixat. de traverse AR de capote (R. VI).	2

Les numéros soulignés indiquent les pièces nouvelles ne figurant pas sur la planche.

NUMÉRO	DÉSIGNATION	TYPE	COEFFt
	CLASSEMENT ALPHABÉTIQUE		
	Armatures A, AZ. Jusque Octobre 54 AU, AZU. Jusque Décembre 54		
AU 912-3a	**Armature** *de siège AV. R. p.* AU 912-3b. (R. VI).	AU, AZU	1
A 922-84a	**Armature** *de banquette AR, avec système de verrouillage à l'AR. R. p.* A 922-84b *(R. VI); d.e.o. :* 44-A 922-101 *(R. VI).*	A, AZ	1
A 922-94b	**Armature** *de banquette AV. R. p.* AZ 922-04; *d. e. o. :* 44-A 922-101 *(R. VI).*	A, AZ	1
H 912-73	**Anneau** élastique de lanière de dossier (long. 75 mm) (R. VI).	TT	ALD
H 912-74	**Anneau** élastique de lanière de coussin (long. 60 mm) (R. VI).	A, AZ	ALD
H 912-90	**Crochet** de lanière de coussin et dossier (entr'axes de 26 mm) (R. VI). Jusque Mai 53.	A, AU	ALD
A 922-101	**Crochet** de lanière de coussin et dossier (entr'axes de 40 mm) (R. VI). Depuis Mai 53.	TT	ALD
A 922-102	**Embout** caoutchouc de pied AR de banquette AR.	A, AZ	3
H 912-5	**Lanière** de dossier (sans crochet) (long. de la sangle 249 mm).	AU, AZU	10
H 912-6	**Lanière** de coussin (sans crochet) (long. de la sangle 217 mm).	AU, AZU	12
A 922-3	**Lanière** de dossier de banquette AR (sans crochet) (long. de la sangle 234 mm).	A, AZ	20
A 922-4	**Lanière** de coussin de banquette AR (sans crochet) (long. de la sangle 268 mm).	A, AZ	24
A 922-5	**Lanière** de dossier de banquette AV (sans crochet) (long. de la sangle 268 mm).	A, AZ	20
A 922-6	**Lanière** de coussin de banquette AV (sans crochet) (long. de la sangle 324 mm).	A, AZ	24
H 912-108	**Protecteur** d'anneau élastique.	TT	ALD

NUMÉRO	DÉSIGNATION	TYPE	COEFFt
	Armatures A, AZ. Depuis Octobre 54 AZU. Depuis Décembre 54		
619.764	**Agrafe** de fixat. de garniture sur armature (R. VI).	TT	ALD
A 922-113	**Anneau** élastique de fixat. de garniture, long. 56 mm, diam. intérieur 38 mm).	TT	ALD
AZ 922-04	**Armature** de banquette AV, avec bourrelet de protection.	A, AZ	1
AU 912-3b	**Armature** de siège AV. (R. VI).	AZU	1
A 922-84b	**Armature** de banquette AR, avec système de verrouillage à l'A.R. (R. VI).	A, AZ	1
A 922-109	**Armature** de garniture de coussin, long. 508 mm.	TT	4
A 922-110	**Armature** de garniture de dossier, long. 438 mm.	TT	4
AZ 922-89a	**Bourrelet** (strié) de protection de dossier de banquette AV (R. VI).	AZ	1
A 922-111	**Crochet** intérieur de fixat. de garniture sur armature, long. 23 mm, bec d'accrochage de 7 mm.	TT	ALD
A 922-112	**Crochet** extérieur de fixat. de garniture sur armature, long. 23 mm, bec d'accrochage de 9,5 mm.	TT	ALD
A 922-102	**Embout** caoutchouc de pied AR de banquette AR.	A, AZ	3
AZ 922-48	**Verrou** de banquette AV. Depuis Juillet 60.	TT	1

CLASSEMENT ALPHABÉTIQUE

AZAM
Depuis Mars 63

BANQUETTE AV

NUMÉRO	DÉSIGNATION	COEFF[1]
A 922-113	**Anneau** élastique de fixat. de garniture, long. 56 mm, diam. intér. 38 mm.	ALD
AM 922-132	**Anneau** tendeur de garniture de banquette.	4
AM 922-94d	**Armature** (nue) de banquette (R. VI). Jusque Juillet 65.	1
AM 922-94h	**Armature** (nue) de banquette (R. VI). Depuis Juillet 65.	1
232-792	**Axe** de 6 × 32, formant doigt d'arrêt de banquette.	2
D 912-10	**Boule** de levier de verrouillage (R. VI).	1
AM 922-05	**Cadre** mobile support de banquette. Jusque Juillet 65.	1
AM 922-26	**Cadre** mobile support de banquette. Depuis Juillet 65.	1
A 922-111	**Crochet** intérieur de fixat. de garniture sur armature, long. 23 mm, bec d'accrochage de 7 mm.	ALD
A 922-112	**Crochet** extérieur de fixat. de garniture sur armature, long. 23 mm, bec d'accrochage de 9,5 mm.	ALD
AM 922-112	**Crochet** extérieur de fixat. de garniture sur dossier d'armature, long. 30 mm, bec d'accrochage de 9,5 mm.	ALD
AM 922-258b	**Dessous** de garniture de dossier de banquette, côté gauche. Remplace modèle précédent.	1
AM 922-258a	**Dessous** de garniture de dossier de banquette, côté droit. Remplace modèle précédent.	1
AM 922-267	**Dessous** de garniture de coussin de banquette.	2
2551-S	**Écrou** H de 8 × 125 de fixat. du ressort de rappel de levier de verrouillage.	1
AM 922-12	**Levier** de verrouillage de banquette. Jusque Juillet 65.	1
AM 922-12a	**Levier** de verrouillage de banquette. Depuis Juillet 65.	1
AM 922-229	**Obturateur** de traverse de cadre mobile (R. VI).	4
AM 922-280	**Palier** support de levier de verrouillage. Depuis Juillet 65.	1
AM 922-271	**Ressort** de rappel de levier de verrouillage. Jusque Juillet 65.	1
AM 922-271a	**Ressort** de rappel de levier de verrouillage. Depuis Juillet 65.	1
619.613	**Rivet** creux de fixat. de palier support de levier de verrouillage (R. VI). Depuis Juillet 65.	2
2482-S	**Rondelle** plate de 7,5 × 14 des vis de fixat. des supports de cadre mobile.	6
AM 922-54	**Support** de cadre mobile, partie centrale.	1
AM 922-158	**Support** de cadre mobile, parties latérales gauche et droite.	2
AM 922-228	**Tampon** caoutchouc de bloquage d'armature de banquette sur cadre mobile.	2
AM 922-104	**Tringle** de fixat. AV de garniture de coussin de banquette, long. 1,108 m.	3
AM 922-160a	**Tringle** de fixat. de garniture de dossier de banquette.	2
485-S-30	**Vis TH** à pointe de 7 × 20 de fixat. des supports de cadre mobile	6

BANQUETTE AR

NUMÉRO	DÉSIGNATION	COEFF[1]
A 922-113	**Anneau** élastique de fixat. de garniture, long. 56 mm, diam. intér. 38 mm.	ALD
AZ 922-84	**Armature** (nue de banquette (R. VI).	1
AZ 651-110	**Crochet** support de hamac porte-objets.	1
A 922-111	**Crochet** intérieur de fixat. de garniture sur armature, long. 23 mm, bec d'accrochage de 7 mm.	ALD
AM 922-112	**Crochet** extérieur de fixat. de garniture sur dossier d'armature, long. 30 mm, bec d'accrochage de 9,5 mm.	ALD
AZ 922-66	**Dessous** de garniture de dossier de banquette, côté gauche.	1
AZ 922-66a	**Dessous** de garniture de dossier de banquette, côté droit.	1
AZ 922-67	**Dessous** *de garniture de coussin de banquette* R.P. A.Z. 922.239.	2
AZ 922-239	**Dessous** de garniture de coussin de banquette.	2
A 922-102	**Embout** de pied AR de banquette.	2
AZ 651-47	**Tringle** support de hamac porte-objets.	1
AM 922-104	**Tringle** de fixat. — AV de garniture de coussin,	1
	— supérieure de garniture de dossier,	1
	— latérale de garniture de coussin.	2
AM 922-109b	**Tringle** de fixat. latérale de garniture de dossier.	2

DÉSIGNATION	NUMÉRO	OBSERVATIONS
Nota. — Les garnitures ne figurant pas dans le texte ci-dessous ne sont plus fournies.		
Garnitures AZ		
Octobre 54/Juin 61		
Garniture :		
AV gauche (bleu, rouge, or)	A 922-69h	Jusque Juin 61.
AV droite (bleu, rouge, or)	A 922-69i	Jusque Juin 61.
AV gauche (vert et gris)	A 922-69j	Jusque Novembre 56. *N.F.P.*
AV droite (vert et gris)	A 922-69k	Jusque Novembre 56.
AR droite ou gauche (bleu, rouge, or)	A 922-56g	Jusque Juin 61.
AR droite ou gauche (vert et gris)	A 922-56h	Jusque Novembre 56. N.F.P.
Garnitures AZL		
Jusque Septembre 61		
Garniture :		
AV droite (rayures bleues)	A 922-69p	
AV gauche (rayures bleues)	A 922-69r	
AR droite ou gauche (rayures bleues)	A 922-56k	
AZL. Depuis Septembre 61		
Garniture :		
AV gauche (marron)	AZ 922-69	
AV droite (marron)	AZ 922-69a	
AR droite ou gauche (marron)	AZ 922-56	
AZL. Depuis Septembre 62		
Garniture :		
AV gauche (verte)	AZ 922-69d	Jusque Septembre 64.
AV droite (verte)	AZ 922-69e	Jusque Septembre 64.
AR droite ou gauche (verte)	AZ 922-56c	Jusque Septembre 64.
AV gauche (rouge rosé)	AZ 922-69j	Depuis Septembre 63.
AV droite (rouge rosé)	AZ 922-69k	Depuis Septembre 63
AR droite ou gauche (rouge rosé)	AZ 922-56f	Depuis Septembre 63.
AV gauche (vert agave)	AZ 922-69h	Depuis Septembre 64.
AV droite (vert agave)	AZ 922-69i	Depuis Septembre 64.
AR droite ou gauche (vert agave)	AZ 922-56e	Depuis Septembre 64.

DÉSIGNATION	NUMÉRO	OBSERVATIONS
Garnitures AZAM		
Tissu diamanté		
Depuis Mars 63		
BANQUETTE AV		
Garniture de banquette :		
(bleue)	AZ 922-38d	
(rouge)	AZ 922-38e	
(verte)	AZ 922-38f	
(marron)	AZ 922-38g	
BANQUETTE AR		
Garniture de banquette :		
(bleue)	AZ 922-21	
(rouge)	AZ 922-21a	
(verte)	AZ 922-21b	
(marron)	AZ 922-21c	
AZAM.		
Depuis Septembre 65		
Simili		
BANQUETTE AV		
Garniture de banquette :		
(grise)	AM 922-18f	
(bleue)	AM 922-18h	
(havane)	AM 922-18i	
(rouge)	AM 922-29j	
BANQUETTE AR		
Garniture de banquette :		
(grise)	AZ 922-21e	
(bleue)	AZ 922-21g	
(havane)	AZ 922-21h	
(rouge)	AZ 922-21f	
AZU. Décembre 54/Octobre 57		
Garniture :		
(bleu, rouge, or)	AU 912-13b	
AZU. Depuis Octobre 57		
Garniture :		
(rayures bleues)	AU 912-13d	
(rayures bleues)	AZU 912-13b	E.D.F. Depuis Mai 62.
(mandarine)	AZU 912-13c	P et T. Depuis Mars 62.

NUMÉRO	DÉSIGNATION	COEFF.
AZ 981-1a	*Tapis AV caoutchouc* (R. VI). *Jusque Mars* 65. *R.p.* AZ 981-1c *d. e. o.* 1 AZ 981-77.	1
AZ 981-1c	Tapis AV caoutchouc (R. VI). Mars 65-Mars 66.	1
AZ 981-1e	Tapis AV caoutchouc (R. VI). Depuis Mars 66.	1
AZ 981-2c	*Tapis AR caoutchouc* (R. VI). **AZ. AZAM.** *Jusque Janvier* 64. *R.p.* AZ 981-2d.	1
AZ 981-2d	Tapis AR caoutchouc (R. VI). **AZ. AZAM.** Depuis Janvier 64.	1
AZ 981-70	*Garniture de plancher de pédales. Jusque Mars* 65. *R.p.* AZ 981-70b *d. e. o.* 1 AZ 981-77.	1
AZ 981-70b	Garniture de planches de pédales. Depuis Mars 65.	1
AZ 981-77	Garniture (feutre) de passage de pédale. Depuis Mars 65.	1
AZ 983-1	Panneau garni de porte AV gauche. Jusque Décembre 64.	1
AZ 983-1a	Panneau garni de porte AV droite. Jusque Décembre 64.	1
AZ 983-1b	Panneau garni de porte AV. gauche Depuis Décembre 64.	1
AZ 983-1c	Panneau garni de porte AV droite. Depuis Décembre 64.	1
AZ 983-2	Panneau garni de porte AR gauche. **AZ. AZAM.**	1
AZ 983-2a	Panneau garni de porte AR droite. **AZ. AZAM.**	1
AZ 983-69	Garniture (vinyle) de panneau de porte AR gauche. **AZ. AZAM.**	1
AZ 983-69a	Garniture (vinyle) de panneau de porte AR droite. **AZ. AZAM.**	1
A 983-71	*Panneau nu de garniture de porte AR avec encoche à la partie supér. (contreplaqué). Jusque Juin* 53. **A.** *N.F.P.*	2
AZ 983-71	Panneau nu de garniture de porte AR (isorel). **AZ. AZAM.**	2
AZ 983-72	Garniture (vinyle) de panneau de porte AV gauche. Jusque Décembre 64.	1
AZ 983-72a	Garniture (vinyle) de panneau de porte AV droite. Jusque Décembre 64.	1
AZ 983-72b	Garniture (vinyle) de panneau de porte AV gauche. Depuis Décembre 64.	1
AZ 983-72c	Garniture (vinyle) de panneau de porte AV droite. Depuis Décembre 64.	1
A 983-74	Attache de fixation : — de garniture de drap sur panneaux de portes AV et AR. **AZ.**	24
	— de garniture de drap sur panneaux de portes AV. **AZU.** Jusque Juin 63.	12
A 983-75	*Panneau nu de garniture de porte AV, avec encoche à la partie supér. (contreplaqué).* **A.** *Jusque Juin* 53. *N.F.P.*	2
AZ 983-75	Panneau nu de garniture de porte AV (isorel). Jusque Décembre 64.	2
AZ 983-75a	Panneau nu de garniture de porte AV (isorel). Depuis Décembre 64.	2
AZ 983-80	Bourrelet de protection de tablette d'auvent, côté gauche (R. VI). Depuis Juillet 60.	1
AZ 983-83	Bourrelet de protection de tablette d'auvent, côté droit (R. VI). Depuis Juillet 60.	1
AZ 985-78d	Garniture de tablier, partie centrale. **Sauf Pays Froids.**	1
AZ 985-78j	Garniture de tablier, partie centrale. **Pays Froids.**	
AZ 985-86c	Garniture de tablier, partie supér., côté droit.	1
AZ 985-99c	Garniture de tablier, partie supér., côté gauche.	1
AZ 986-88b	Garniture d'auvent, partie latérale supér., côté gauche.	1
AZ 986-88c	Garniture d'auvent, partie latérale supér., côté droit.	1
AZ 986-91b	Garniture d'auvent, partie latérale infér., côté gauche.	1
AZ 986-91c	Garniture d'auvent, partie latérale infér., côté droit.	1
AZ 987-84h	Garniture de dessus de tablette d'auvent avec bourrelet de protection, côté gauche.	1
AZ 987-84p	Garniture de dessus de tablette d'auvent avec bourrelet de protection, côté droit. Remplace modèle précédent.	1
2.610-S	Vis TFB de 3,5 × 15 (R.VI) de fixat. : — de panneaux de portes AV et AR. **AZ.** Jusque Mars 63.	16
	— de panneaux de portes AV. **AZU.** Jusque Mars 63.	8
3.230-S	Rondelle cuvette de 3,5 (R. VI) de fixat. : — de panneaux de portes AV et AR. **AZ.** Jusque Mars 63.	16
	— de panneaux de portes AV. **AZU.** Jusque Mars 63.	8
619.762	Agrafe de fixat. de panneaux de portes (R. VI). Depuis Mars 63.	ALD

CLASSEMENT ALPHABÉTIQUE

GARNITURES DE PANNEAUX DE COTÉ

AZ 986-39	**Garniture** de panneau de côté gauche. (Disposition pour glace de custode.) Depuis Septembre 65.	1
AZ 986-39a	**Garniture** de panneau de côté droit. (Disposition pour glace de custode.) Depuis Septembre 65.	1
AZ 986-40	**Garniture** de panneau de côté gauche.	1
AZ 986-40a	**Garniture** de panneau de côté droit.	1
AZ 986-62	**Garniture** de passage de roue AR, côté gauche.	1
AZ 986-62a	**Garniture** de passage de roue AR, côté droit.	1

Les numéros soulignés indiquent les pièces nouvelles ne figurant pas sur la planche.

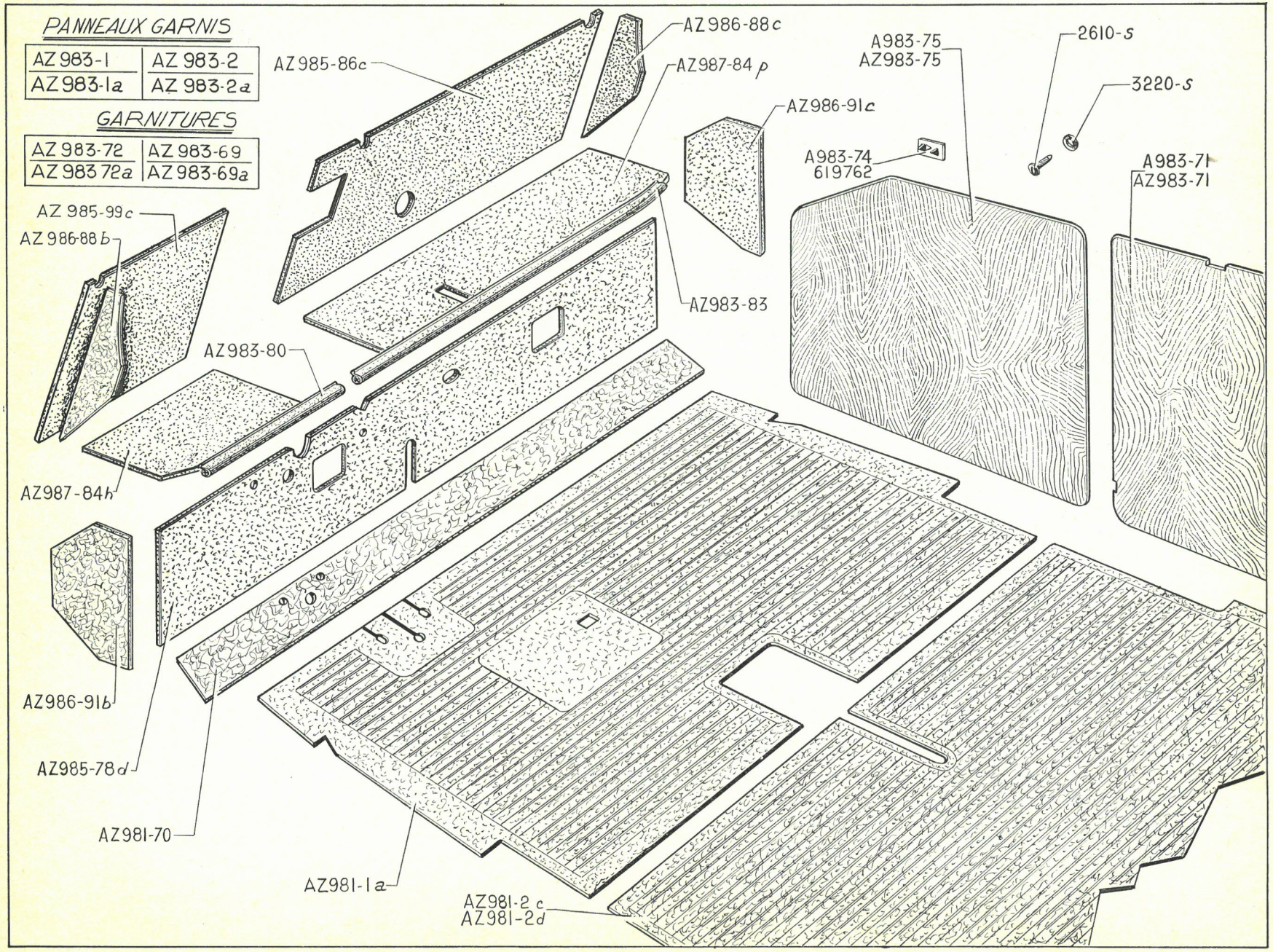
PANNEAUX GARNIS
AZ 983-1 | AZ 983-2
AZ 983-1a | AZ 983-2a
GARNITURES
AZ 983-72 | AZ 983-69
AZ 983 72a | AZ 983-69a
AZ 985-86c
AZ 986-88c
AZ 987-84p
AZ 986-91c
A 983-75
AZ 983-75
2610-s
3220-s
A 983-74
619762
A 983-71
AZ 983-71
AZ 985-99c
AZ 986-88b
AZ 983-83
AZ 983-80
AZ 987-84h
AZ 986-91b
AZ 985-78d
AZ 981-70
AZ 981-1a
AZ 981-2c
AZ 981-2d

49947 - Maulde et Renou, Paris (5-64)