CITROËN

CATALOGUE DES PIÈCES DÉTACHÉES

7 et 11

TRACTION AV

MODÈLES 1934 à 1957

N° 420

EDITION D'OCTOBRE 1959

Société Anonyme André CITROËN
Capital : N.F. 170 800 000

117 à 167, Quai A. Citroën
PARIS (XVème)

SERVICE DES PIECES DETACHEES
23, rue Ernest-Cognacq
LEVALLOIS-PERRET (Seine)

CORRECTIF N° 219 du 23 MAI 60
CATALOGUE 7 et 11 TA-N° 420
(Edition d'octobre 1959)

Pour les *"Pièces Nouvelles"* à ajouter au catalogue, nous avons fait l'impression sur un seul côté de la page; ceci vous permettra de procéder par découpe et collage en bonne place.

Pour les *"Corrections Diverses"* que vous devez nécessairement recopier à la main sur votre catalogue, nous avons fait l'impression sur les deux côtés de la page.

Numéros	DESIGNATION	Coef.	Numéros	DESIGNATION	Coef.	Numéros	DESIGNATION	Coef.
				PIECES NOUVELLES				
	Page 244			*Page 248*			*Page 347 - (DUCELLIER)*	
H 443-98	Embout extérieur de barre latérale gauche filetage 22 × 150 à droite.	1	604 293	Jonc d'arrêt du capuchon de volant Diamètre extérieur 74,5 m/m (R VI) FAMILIALE.	1	DM 211-8	Condensateur - (R VI)	1
							Page 355	
H 443-98a	Embout extérieur de barre latérale droite filetage 22 × 150 à droite.	1	604 295	Capuchon de volant-diamètre extérieur 82 m/m (noir) (R VI) - FAMILIALE	1	H 212-014	Pochette Marchal d'antiparasitage (R VI).	1
			604 314	Volant complet (3 bras) (noir) Diamètre: 425 m/m (R VI) - FAMILIALE	1			

Numéros	DESIGNATION	Numéros	DESIGNATION

PIECES SUPPRIMEES OU REMPLACEES

CORRECTIONS DIVERSES

	Page 104		*Page 155*
461 386	Segment	481 659	Raccord
461 374	Segment, ajouter : (R VI)	592 360	Biellette
457 502	Segment, supprimer : (R VI)		*Page 156*
	Page 105	D 171-80	Entretoise
461 773	Bielle		*Page 160*
461 803 461 927 461 933	Bielle, lire : RP : DM 121-010 au lieu de DS 121-010a	490 758	Fourche, RP : 490 897
		493 024	Carter, ajouter : (R VI)
	Page 106		*Page 162*
457 674	Culasse	508 376	Boite
	Page 107	508 521	Boite
461 238	Soupape, supprimer : N.F.P - Poste rétabli	508 523	Boite
			Page 167
	Page 115 et 119	493 127	Vis, RP : 493 141
451 626	Joint	500 832	Couvercle
	Page 115	500 895	Joint
451 637	Joint, lire : RP : 452 996 au lieu de N.F.P		*Page 168*
		1 867	Rondelle, RP : 89 840 - (R II)
	Page 116		*Page 171*
461 119	Entretoise	515 505	Tige
461 237	Jonc	515 518	Axe
	Page 120		*Page 172*
621 009	Vis, ajouter : RP : D 112-4 en supprimant au montage la rondelle 89 860	500 507	Cage
		500 513	Chapeau
	Page 123		*Page 175*
D 141-88	Tube, RP : DS 141-88	500 714	Pignon
	Page 127		*Page 179*
D 121-2c D 121-2d 88 148	Bague Bague Ecrou — ajouter : (R VI)	408 316	Ecrou
			Page 204
88 667	Arrêtoir	117 281	Graisseur
461 184	Arrêtoir		*Page 207*
	Page 128	426 040	Bras, lire : NFP au lieu de RP: 426 345
461 494	Ecrou, ajouter : (R VI)	426 324	Bras, lire : NFP au lieu de RP: 426 345
	Page 136	426 661	Cale
470 481	Tuyauterie		*Page 208*
	Page 144	426 006	Cache-poussière
451 473	Plaque		*Page 211*
	Page 152	117 281	Graisseur
480 341	Joint	426 040	Bras, lire : NFP au lieu de RP: 426 345
481 528	Joint		*Page 212*
588 644	Axe	426 324	Bras, lire : NFP au lieu de RP: 426 345
590 023	Tige		

Numéros	DESIGNATION
	Page 213
426 345	Bras
426 450	Rondelle
426 451	Rondelle
426 453	Rondelle
426 455	Rondelle
426 457	Rondelle
426 519	Bras
426 531	Ecrou, ajouter (R VI)
426 579	Chapeau
	Page 214
426 671	Bras, lire : 426 571
	Page 215
426 661	Cale
	Page 217
304 544	Cale
353 047/01	Garniture
353 052	Arrêtoir
	Page 218
308 066	Vis
353 460	Axe
353 640	Axe
	Page 221
426 145 G	Barre, supprimer NFP (Poste rétabli)
621 002	Vis, lire 8×27,5
	Page 222
1 867	Rondelle,RP : 89 840 (R II)
117 281	Graisseur
	Page 225
117 281	Graisseur
	Page 234 et 237
601 125	Noix
601 127	Rondelle
601 703	Bague
	Page 238
601 703	Bague
601 719	Noix, supprimer : NFP (Poste rétabli)
601 721	Rotule, supprimer:NFP (Poste rétabli)
601 823	Rondelle
	Page 240
601 520D	Levier
601 709	Levier
601 820	Levier
601 525	Levier
	Page 241
602 018	Bague

Numéros	DESIGNATION
	Page 242
601 313	Carter
	Page 243
602 420/01	Boitier
	Page 247
602 005	Fourrure
	Page 248
604 098	Volant, RP : 604 314
	Page 253
541 116	Arrêtoir
	Page 258
551 227	Tube
	Page 259
553 200	Raccord
	Page 262
353 668D	Barre
420 496	Vis
420 605	Bras
	Page 265
420 612	Axe
420 615	Axe
420 648	Joint
420 712	Axe
420 808	Support
426 531	Ecrou, ajouter (R VI)
	Page 266
420 912	Rondelle
402 913	Support, lire : 420 913
429 939	Ecrou
	Page 270
117 281	Graisseur
420 472	Rondelle
420 482	Cuvette
420 806	Rondelle
	Page 274
1 867	Rondelle, RP : 89 840 (R II)
	Page 278
353 640	Axe
353 678	Attache
	Page 303
316 487	Support, RP : 318 889
298 323	Chape
	Page 307
1 031	Ecrou
479 030	Support

Numéros	DESIGNATION
	Page 308
307 588	Caoutchouc
305 400	Collier
	Page 310
309 824	Tube
	Page 313
329 526	Cavalier
	Page 314
329 878	Buse
	Page 318
595 361	Réservoir
	Page 322
588 459	Cuve
	Page 327
701 076	Borne
	Page 335
701 357	Jonc
	Page 339
700 276	Masse
	Page 343 et 344
702 324	Régulateur, RP : 700 700
	Page 347
709 245	Condensateur, RP : DM 211-8
709 648	Rupteur, RP : 709 670/01
	Page 355
715 024	Fil
715 027	Fil
715 554	Fil
	Page 357
710 134	Protecteur
	Page 365
721 119	Feu
706 591	Joint
706 569	Joint
	Page 367
330 067	Ampèremètre
	Page 368
723 063	Indicateur
723 205	Ampèremètre
	Page 371
723 004/01	Tableau
	Page 372
298 768	Index
298 769	Ressort

Numéros	DESIGNATION
	Page 404
621 002	Vis, lire : de 8 × 27,5
	Page 407
810 392	Aile
810 393	Aile
810 394	Aile
810 395	Aile
	Page 412
232 376	Planche
298 059	Cavalier
803 676	Planche
	Page 415
H 554-01	Pare-soleil, RP : H 554-01a (R VI) d.e.o. I - 554-2b
221 989/01	Moulure
224 786	Frise
	Page 416
803 813	Ecran, lire : NFP
803 813/01	Ecran
803 839	Ecran, lire : NFP
803 839/01	Ecran
	Page 420
213 038	Joint
213 039	Joint
213 122	Joint
213 032	Pare-brise
	Page 421
299 813	Aile, AR
392 556	Ecrou
	Page 422
2 312-S	Rondelle, lire : 5,5 × 9
221 413	Profilé
221 414	Profilé
	Page 425
232 004	Charnière, supprimer (R VI)
807 099	Coulisse
	Page 426
89 320	Vis
	Page 429
143 349	Contreplaqué
224 158	Loqueteau
224 289	Attache cable
	Page 430
2 312-S	Rondelle, lire : 5,5 × 9
	Page 435
808 814	Armature
808 815	Armature
807 186	Treillis

Numéros	DESIGNATION	Numéros	DESIGNATION
	Page 436		*Page 442*
224 429	Ecrou	232 495	Fond de caisse
	Page 439	309 489	Fond de caisse
224 435	Dome		
309 501	Renfort		*Page 443*
309 700	Longeron	809 496	Carcasse, lire : NFP
309 701	Longeron	808 271	Carcasse
803 533	AR de caisse		
803 967	AR de panneau		

Numéros	DESIGNATION	COEFFICIENT
	CATALOGUE 441 - Page 419	
	- PIECES NOUVELLES -	
H 551-50	Embout de protection de rétroviseur (R VI)	1
	CATALOGUE 446 - Page 127	
AZU551-50	Embout de protection de rétroviseur, diamètre intérieur 12 m/m - longueur 20 m/m - (R VI)	1
AZU551-50 a	Embout de protection de rétroviseur, diamètre 14 m/m - longueur 25 m/m - (R VI)	1

CITROËN

CATALOGUE DES PIÈCES DÉTACHÉES

MÉCANIQUE ET CARROSSERIE

7, 11 L, 11 - TRACTION AV

MODÈLES 1934 A 1957

N° 420

SOCIÉTÉ ANONYME ANDRÉ CITROËN
Capital 17 milliards 80 millions de francs - Siège Social : 133, Quai André-Citroën, PARIS (XVe)
SERVICE DES PIÈCES DÉTACHÉES
23, rue Ernest-Cognacq, à LEVALLOIS-PERRET (Seine)
Adresse télégraphique : Citroën-Levallois — Téléphone : PEREIRE 52-10

R. C. 54 B 9455

INDICATIONS GÉNÉRALES

Le présent catalogue comprend des illustrations et la nomenclature des pièces mécaniques et de carrosserie des voitures particulières 7 et 11, modèles 1934 à 1957.

a) **Présentation.** — La reliure est constituée par un système permettant le remplacement facile des pages, lorsque des corrections importantes y seront apportées.

b) **Classement et nomenclature.** — Les pièces sont classées par organes ou ensembles. Sur une planche illustrée, elles sont groupées en ordre de montage. Dans le texte, placé en regard, elles sont classées en ordre numérique.

La recherche d'un numéro de pièce est ainsi aisée et rapide ; quand la longueur du texte nécessite plusieurs pages, nous avons reproduit la planche autant de fois qu'il était nécessaire.

Nous avons ajouté à la désignation de certaines pièces, des cotes et caractéristiques permettant une identification plus rapide. Ces cotes ne sont données qu'à titre indicatif, notre Bureau d'Études pouvant à tout moment y apporter des modifications.

Le nombre d'exemplaires de chaque pièce figurant dans un organe ou sous-ensemble est indiqué dans la colonne « coefficient ».

c) **Lecture du catalogue.** — Consulter tout d'abord la légende des symboles (pages IV et V) pour identifier le type de châssis et de carrosserie ; se reporter ensuite à la table des matières (pages VI à IX) qui renvoie au texte et à l'illustration. Rechercher la pièce sur la planche illustrée qui en indique le numéro, chercher ce numéro sur la page de texte, et lire la désignation qui y correspond ; dans le cas où une pièce porte plusieurs numéros sur l'illustration, rechercher dans le texte ces différents numéros pour achever l'identification.

Pour certains organes ou ensembles, des montages différents nous ont amenés à établir plusieurs chapitres en tête desquels les dates de montage sont indiquées.

Pour les pièces qui ne comportent pas d'illustration et dont l'identification ne prête d'ailleurs pas à confusion, rechercher directement dans le texte désignation et numéro.

Si, exceptionnellement, vous n'avez pas la certitude de nous passer commande d'une façon exacte, il est utile de nous indiquer : numéro de châssis, numéro de moteur et type de carrosserie.

Nous vous rappelons que le Service « Pièces détachées » est divisé en rayons. D'ailleurs, nos catalogues sont en principe divisés en fascicules de couleur différente pour chaque rayon : Rayon I (jaune), Rayon II (blanc), Rayon III (vert), Rayon IV (rose), ce qui permet d'établir correctement les commandes.

Les pièces du Rayon VI sont incorporées selon leur fonction dans les différents chapitres du présent catalogue, mais avec l'indication (Rayon VI) après la désignation.

d) **Passation des commandes.** — Établissez un bon de commande séparé pour chaque rayon :

— (Rayon I), (Rayon II), (Rayon III), (Rayon IV), (Rayon VI).
— Pour organes complets, caisses, cylindres, ailes.

Pour passation de vos ordres, nous disposons de carnets de commandes spéciaux.

e) **Prix et conditions de vente.** — Les prix sont donnés dans un fascicule distinct ; ils peuvent être modifiés à tout moment.

Les conditions de vente figurent en tête de nos tarifs (pièces détachées, organes révisés et échanges standard).

LÉGENDE DES SYMBOLES

SERVANT A LA DÉSIGNATION DES TYPES DE CHASSIS

(modèles avec moteurs à essences)

SYMBOLES	CARACTÉRISTIQUES
7 A	Moteur de 72 × 80 — Boîte 3 vitesses — voie 1,32 m.
7 B	Moteur de 78 × 80 — Boîte 3 vitesses — voie 1,32 m.
7 C	Moteur de 72 × 100 — Boîte 3 vitesses — voie 1,32 m.
7 Économique	Moteur de 72 × 100 — Boîte 3 vitesses « couple 10 × 31 » — voie 1,32 m.
11 L	Moteur de 78 × 100, à carburateur « horizontal » — Boîte 3 vitesses — voie 1,32 m.
11 L Performance	Moteur de 78 × 100, à carburateur « inversé » — Boîte 3 vitesses — voie 1,32 m.
11	Moteur de 78 × 100, à carburateur « horizontal » — Boîte 3 vitesses — voie 1,45 m.
11 Performance	Moteur de 78 × 100, à carburateur « inversé » — Boîte 3 vitesses — voie 1,45 m.
11 L, 11 Performance (P.O.)	Même que 11 L, 11 Performance (voitures montées avec un équipement spécial, notamment contre la poussière).

LÉGENDE DES SYMBOLES

SERVANT A LA DÉSIGNATION DES CARROSSERIES

SYMBOLES	CARACTÉRISTIQUES
	BERLINE, 4 places, 4 portes.
7	CABRIOLET fermé, 2 places, 2 portes, avec spider.
	ROADSTER, 2 places, 2 portes, avec spider.
	BERLINE, 4 places, 4 portes.
11 L	CABRIOLET fermé, 2 places, 2 portes, avec spider.
	ROADSTER, 2 places, 2 portes, avec spider.
	BERLINE, 5 places, 4 portes.
	CABRIOLET fermé, 3 places, 2 portes, avec spider.
	ROADSTER, 3 places, 2 portes, avec spider.
	CONDUITE INTÉRIEURE, 5 places, 4 portes, 6 glaces.
11	CONDUITE INTÉRIEURE, 6 places, 4 portes, 6 glaces.
	CONDUITE INTÉRIEURE, Commerciale.
	FAMILIALE, 7 places, 4 portes, 2 strapontins.
	FAMILIALE, 8 places, 4 portes, 2 strapontins.
	FAMILIALE, 9 places, 4 portes, 3 strapontins.

TABLE DES MATIÈRES

RAYON I

FEUILLES JAUNES

		NUMÉROS DES PAGES
ARBRES de TRANSMISSION	(Voir Rayon II).	
BOITE DE VITESSES	Boîte de vitesses complète	162
	Carter	164 à 167
	Couvercle	164 à 167
	Différentiel	178 à 181
	Levier de changement de vitesses	168 à 171
	Pignon et vis de compteur	163
	Pignons, arbres et fourchettes	172 à 177
EMBRAYAGE		158 à 161
FREIN A MAIN	Levier de frein à main (voir R. II)	

		NUMÉROS DES PAGES
MOTEUR	Arbre à cames	130 à 133
	Bielles	105
	Carburateur	150 à 157
	Chemises	103
	Commandes d'accélérateur	150 à 157
	Culasse	106
	Culbuteurs	114 à 125
	Cylindre	108 à 113
	Distribution	130 à 133
	Filtre à air	150 à 157
	Moteur complet	101
	Pistons	126 à 129
	Pompe à eau et ventilateur	144 à 149
	Pompe à huile et circulation d'huile	134 à 143
	Soupapes	107
	Suspension moteur (voir R. III)	
	Tubulures admission et échappement	114 à 125
	Vilebrequin	126 à 129

RAYON II

FEUILLES BLANCHES

		NUMÉROS DES PAGES
DIRECTION	Arbres de commande et de relais	242
	Direction à galet (boîtier-vis, secteur)	241
	Direction à crémaillère	243 à 249
ESSIEU AV	Amortisseurs à friction	216 et 217
	Amortisseurs Spicer	218 à 221
	Arbres de transmission	202
	Barres d'accouplement et de direction	234 à 239
	Barres pour direction à crémaillère	244 à 249
	Barres de torsion	216 à 221
	Bras supérieur et inférieur	204 à 215
	Essieu complet	201
	Fusées	222 et 223
	Leviers sur pivots (direction à crémaillère)	244 à 249
	Leviers de relai et de direction (direction à galet)	240
	Moyeux tambours	224 à 229
	Pivot et traverse AV	204 à 215
	Transmission complète	202
	Traverse AV	204 à 215

		NUMÉROS DES PAGES
FREINS	Arbre de renvoi	256 et 257
	Levier de frein à main et câbles AR	256 et 257
	Plateaux et segments AV	230 à 233
	Plateaux et segments AR	274 à 277
	Tambour moyeu AV	224 à 229
	Tambour moyeu AR	270 à 273
	Tuyauteries de frein Lockheed	258 et 259
PÉDALIER		250 à 255
ESSIEU AR	Amortisseurs 1er disp	278
	Amortisseurs Spicer	278 et 279
	Barres de torsion	262 à 269
	Essieu AR complet	261
	Fusées (modèle « caisson »)	270 et 271
	Moyeux tambours	270 à 273
	Traverse AR	262 à 269
	Triangulation	262 à 269

RAYON III

FEUILLES VERTES

		NUMÉROS DES PAGES
CHASSIS	Alimentation d'essence :	
	Réservoir, tuyauteries	316 à 319
	Pompe à essence	320 à 325
	Canalisation d'eau	312 et 313
	AV de caisse, capot	302 à 305
	Chauffage à air chaud	314 et 315
	Échappement	308 à 311
	Panier d'accus	302 à 305
	Suspension moteur	306 et 307
ÉLECTRICITÉ	Avertisseurs	354
	Batterie d'accus, câbles	356
	Équipements électriques	357
	Circuit d'allumage	355
	Commande de commutateur d'éclairage et avertisseur	354

		NUMÉROS DES PAGES
ÉLECTRICITÉ (suite)	Commande de démarreur et de starter	350 à 353
	Commande d'avance variable	350 à 353
	Conjoncteur disjoncteur	338 à 345
	Démarreur	326 à 337
	Distributeurs d'allumage	346 à 349
	Dynamo, régulateur	338 à 345
	Essuie-glace	359 à 363
	Lanterne AR, plaque de police, Stop, feux indicateurs de direction et de position	364 et 365
	Phares et plafonnier	358
ACCESSOIRES DE ROUES ET OUTILLAGE		366 à 372
TABLEAU LUMINEUX		367 à 371

RAYON IV

FEUILLES ROSES

		NUMÉROS DES PAGES
AILES AV.	Ailes AV.	406 à 409
	Bavettes pare-boue	
	Joues d'ailes	
	Sabots d'ailes	
	Supports d'ailes	
	Supports de phares	
AILES AR	Ailes AR	421
	Sabots d'ailes	
AUVENT	Boîte à gants	410 à 413
	Planche porte-appareils	
	Volet d'aérateur	
CAISSE	Caisse nue	442
	Appui-tête	443
	Bas de marche	442
	Coussin AR	
	Dossier AR	443
	Garniture de porte	
	Pavillon pilastre	444
	Plancher	442
	Tapis	443
ÉLÉMENTS DE CARROSSERIE		438 à 441
GLACES	Glace de pare-brise	420
	Glace de portes	
	Glace de custodes	
	Glace de lunette AR	
HOUSSE DE ROUE		421
MALLE AR		430 à 433
PARE-BRISE	Commande de pare-brise	414 à 420
	Joint de pare-brise	

		NUMÉROS DES PAGES
PARE-BRISE (suite)	Pare-brise	414 à 420
	Pare-soleil	
	Profilés d'étanchéité	
	Rétroviseur	
PARE-CHOCS AV ET AR	Pare-chocs AV	402 à 405
	Pare-chocs AR	
	Plaque de police AV	
	Supports d'avertisseurs	
	Supports de pare-chocs	
PORTES AV ET AR	Bas de glaces	422 à 425
	Coulisses de glaces	
	Encadrements de glaces	
	Joints d'étanchéité	
	Lève-glaces	
	Manivelles de lève-glaces	
	Motifs de portes	426 et 427
	Poignées	426 et 427
	Portes AV	422 à 425
	Portes AR	
	Profilés de glaces	
	Serrures	426 et 427
	Tirants de portes	422 à 425
PORTES DE COFFRE AR	Encadrement de lunette AR	428 à 434
	Encadrement de custodes	
	Poignées	
	Porte	
SIÈGES AV		435 à 437
STRAPONTINS		

JOINTS POUR MOTEURS

NUMÉRO	DÉSIGNATION	TYPE	OBSERVATIONS
232 241	Pochette de joints moteur, comprenant : tous les joints couramment utilisés dans le remontage d'un moteur (sauf joints métallo-plastiques et Hugo-Reinz) (R VI).	TT sauf « 11 D » « 11 D »	

ARRÊTOIRS POUR MOTEUR ET BOITE DE VITESSES

293	Boîte d'arrêtoirs, moteur et boîte, comprenant : tous les arrêtoirs couramment utilisés dans le remontage d'un moteur et d'une boîte de vitesses (R IV).	TT	

NUMÉRO	TYPE	ALÉSAGE course	AUTRES CARACTÉRISTIQUES	OBSERVATIONS
			Échappement vers l'AV.	
489.615	7	72×80		*Jusque Mai* 34. *N.F.P.*
			Échappement vers l'AR.	
489.285	7	78×80		*Mai* 34-*Novembre* 34. *N.F.P.*
489.639	7	72×100		*Août* 34-*Mai-Juin* 36. *N.F.P.*
489.628	11 L, 11	78×100		*Jusque Mai-Juin* 36. *N.F.P.*
			Échappement vers l'AV (pour direction à crémaillère).	
489.705	7	72×100	Pistons fond concave.	*Mai-Juin* 36-*Février* 39 *N.F.P.*
489.771	7	72×100	Pistons fond plat.	*Depuis Février* 39. *N.F.P.*
489.706	11 L, 11	78×100	Pistons fond concave.	*Mai-Juin* 36-*Février* 39 *N.F.P.*
489.772	11 L, 11	78×100	Pistons fond plat, taux de compression : 6,2, carburateur inversé de 35, embrayage : 6 ressorts.	*Février* 39-*Mars* 46. *N.F.P.*
458.514	11 L, 11	78×100	Même que 489.772 sauf : embrayage : 9 ressorts.	*Mars* 46-*Février* 50. *N.F.P.*
458.525	11 L, 11	78×100	Même que 458.514 sauf : taux de compression : 6,5.	*Février* 50-*Avril* 50. *N.F.P.*
458.534	11 L, 11	78×100	Piston fond plat, taux de compression : 6,5, carburateur inversé de 32, embrayage : 9 ressorts, arbre à cames : l'extrémité formant tournevis.	*Avril* 50-*Octobre* 54. *N.F.P.*
458.554	11 L, 11	78×100	Même que 458.534 sauf : arbre à cames : l'extrémité cannelée.	*Octobre* 54-*Mars* 55. *N.F.P.*
458.596	11 L, 11	78×100	Même que 458.554 sauf : bielle à coussinet-vilebrequin D 121-04.	*Mars* 55-*Mai* 55. *N.F.P.*
458.628	« 11 D »	78×100	Carter inférieur tôle.	*Mai* 55-*Septembre* 55. *N.F.P.*
458.652	« 11 D »	78×100	Carter inférieur aluminium	*Depuis Septembre* 55. *N.F.P.*

NOTA. — Pour les moteurs révisés voir le catalogue-tarif.

NUMÉRO	TYPE	ALÉSAGE COURSE	Hauteur du repos de la chemise au plan de cylindre	EMBOITEMENT inf. des chemises	GORGES DE PALIERS	AUTRES CARACTÉRISTIQUES	OBSERVATIONS
451.375	7	72×80	120	78	5,8×10		*Jusque Mai* 34. *N.F.P.*
451.573	7	78×80	120	84	5,8×10		*Mai* 34-*Novembre* 34. *N.F.P.*
451.622	7 et 11	72 et 78×100	145	84	5,8×10		7 — *Août* 34-*Octobre* 34 ; 11 — *Jusque Octobre* 34. *N.F.P.*
452.113	7 et 11	72 et 78×100	125	84	5,8×10	Sans trou de pied de centrage de culasse.	*Octobre* 34-*Novembre* 34. *N.F.P.*
452.454					8×8		*Novembre* 34-*Août* 40. *R.p.* 457.832 ; *d.e.o.* : 1-D 113-11 (R. VI) ; 1-D 113.12 (R. VI) ; 1-D 113-97 ; 13-621.009.
453.250	11 L, II	78×100	125	84	8×8	Avec trou de pied de centrage de culasse.	D. à G. Août 40-Octobre 54. *R.p.* 457.832 ; *d.e.o.* : 1-D 113-11 (R. VI) ; 1-D 113-12 (R. VI) ; 1-D 113-97.
456.777					8×8		*D. à D. Août* 40-*Octobre* 54. *R.p.* 457.558 ; *d.e.o.* ; 1-*D* 113-11 (*R. VI*) ; 1-*D* 113-12 (*R. VI*) ; 1-*D* 113-97.
457.558					6,5×8		D. à D. Depuis Octobre 54.
457.832					6,5×8		D. à G. Depuis Octobre 54.

N° CHEMISE AVEC PISTON (par jeu de quatre)	TYPE	MOTEUR	HAUTEUR TOTALE	HAUTEUR DU REPOS à la partie supérieure	EMBOITEMENT INFÉRIEUR	AUTRES CARACTÉRISTIQUES	OBSERVATIONS
451.962/04	7	72×80	160	119,6	78	Jusque Mai 34.	*N.F.P.*
451.962/01/04				121,6			*N.F.P.*
452.359/04				119,6	84	(Pour remplacement du cylindre 451.375 par 451.573).	*N.F.P.*
452.359/01/04				121,6			*N.F.P.*
451.963/04	7	78×80	160	119,6	84	Mai 34-Novembre 34.	*N.F.P.*
451.963/01/04				121,6			*N.F.P.*
451.964/04	7	72×100	180	144,6	84	Août 34-Octobre 34.	*N.F.P.*
451.964/01/04				146,6			*N.F.P.*
452.288/04				124,6		Octobre 34-Février 39.	*N.F.P.*
452.288/01/04				125,6			*N.F.P.*
456.433/04				124,6		Piston à fond plat. Depuis Février 39.	*N.F.P.*
456.432/04				125,6			*N.F.P.*
451.965/04	11 L, 11	78×100	185	144,6	84	Jusque Octobre 34.	*N.F.P.*
451.965/01/04				146,6			*N.F.P.*
452.289/04				124,6		Piston à fond creux. Octobre 34-Février 39.	*R.p. D* 111-01*c*
452.289/01/04				125,6			*R.p. D* 111-01*c*.
456.434/04				124,6		Piston à fond plat. Février 39-Mai 55.	*R.p. D* 111-01.
456.435/04				125,6			*R.p. D* 111-01*b*.
D 111-01				125,1		Piston à fond plat, haut. 90 mm.	Depuis Mai 55.
D 111-01 b				126,1			Depuis Mai 55.
D 111-01 c				125,1		Piston à fond plat, haut. 89 mm.	(Pour remplacement de 452.289/04.)
D 111-01 e				126,1			(Pour remplacement de 452.289/01/04.)

DIAMÈTRE	SEGMENT d'étanchéité	COTES	COEFFt	SEGMENT A GORGE	COTES	COEFFt	SEGMENT RACLEUR	COTES	COEFFt	SEGMENT D'ARRÊT	TYPE	AUTRES CARACTÉRISTIQUES
72	461.309 *N.F.P.*	72×2,5	8	461.310 *N.F.P.*	72×3	4	461.311 *N.F.P.*	72×4	4	460.644	7 (72×80) 7 (72×100)	
							461.311 *N.F.P.*		8			Montage PD.
72,5	461.386	72,5×2,5	8	461.387 *N.F.P.*	72,5×3	4	461.388 *N.F.P.*	72,5×4	4	460.644	7 (72×80) 7 (72×100)	
							461.388 *N.F.P.*		8			Montage PD.
78	461.222	78×2,5	8	461.223	78×3	4	461.224	78×4	4	460.644	7 (78×80) 11 L, 11 (78×100)	Jusque Février 44.
							461.224		8			Février 44-Octobre 54.
78,5	461.374	78,5×2,5	8	461.375	78,5×3	4	461.376	78,5×4	4	460.644	7 (78×80) 11 L, 11 (78×100)	Jusque Février 44.
							461.376		8			Février 44-Octobre 54.

DIAMÈTRE	SEGMENT D'ÉTANCHÉITÉ	CARACTÉRISTIQUES	COEFFt	OBSERVATIONS	SEGMENT RACLEUR	CARACTÉRISTIQUES	COEFFt	OBSERVATIONS
78	461.222	Cylindrique ; haut, 2,45 mm ; larg. 2,6 mm à 2,85 mm.	8 4	Jusque Octobre 54. Octobre 54-Mai 55.	461.224	Cylindrique ; haut. 4 mm ; larg. 2,6 mm à 2,85 mm.	8	Jusque Mai 55.
	457.357	Conique ; haut. 2,5 mm ; larg. 2,6 mm à 2,85 mm.	4	Octobre 54-Mai 55.				
	457.455	Cylindrique ; haut. 2,5 mm ; larg. 3 mm à 3,2 mm.	4	Mai 55-Décembre 57.	457.456	Cylindrique ; haut. 4 mm ; larg. 3 mm à 3,2 mm.	8	Depuis Mai 55.
	D 121-6	Conique ; haut, 2,5 mm ; larg. 3 mm à 3,2 mm.	4	Depuis Mai 55.				
	H 121-6	Cylindrique ; haut. 2 mm ; larg. 3 mm à 3,2 mm.	4	Depuis Décembre 57. (pour moteur R).				
78,5	461.374	Cylindrique ; haut. 2,5 mm ; larg. 2,6 mm à 2,85 mm.	8 4	Jusque Octobre 54. Octobre 54-Mai 55.	461.376	Cylindrique ; haut. 4 mm ; larg. 2,6 mm à 2,85 mm.	8	Jusque Mai 55.
	457.470 (R. VI)	Conique ; haut. 2,5 mm ; larg. 2,6 mm à 2,85 mm.	4	Octobre 54-Mai 55.				
	457.502 (R. VI)	Cylindrique ; haut. 2,5 mm ; larg. 3 mm à 3,2 mm.	4	Mai 55-Décembre 57.	457.503	Cylindrique ; haut. 4 mm ; larg. 3 mm à 3,2 mm.	8	Depuis Mai 55.
	D 121-6 a (R. VI)	Conique ; haut. 2,5 mm ; larg. 3 mm à 3,2 mm.	4	Depuis Mai 55.				
	H 121-6 a	Cylindrique ; haut. 2 mm ; larg. 3 mm à 3,2 mm.	4	Depuis Décembre 57. (pour moteur R.)				

ALÉSAGE	ENTR'AXE	LARGEUR	ÉPAISSEUR DU CORPS	NUMÉRO	TYPE	AUTRES CARACTÉRISTIQUES	OBSERVATIONS
44,5	160	35,5	13	461.767	7 (72×80, 78×80)		*Jusque Novembre* 34. *N.F.P.*
45		35	13	461.136			*Jusque Novembre* 34. *N.F.P.*
47	190	35,7	14	461.773	7 et 11 (72×100, 78×100)		Jusque Novembre 38.
		33,7	11	461.974		Montage avec volant moteur alourdi.	*R.p.* 461.986 *par jeu.*
			14	461.980		Montage avec volant moteur alourdi.	*R.p.* 461.986 *par jeu.*
			13	461.986		Montage avec volant moteur alourdi.	Depuis Novembre 38.
47,5	190	35,5	14	461.771	7 et 11 (72×100, 78×100)		*Jusque Novembre* 38. *N.F.P.*
		33,5	11	461.971		Montage avec volant moteur alourdi.	*R.p.* 461.983 *par jeu.*
			14	461.977		Montage avec volant moteur alourdi.	*R.p.* 461.983 *par jeu.*
			13	461.983		Montage avec volant moteur alourdi.	Depuis Novembre 38.
48	190	35	14	461.312	7 et 11 (72×100, 78×100)		Jusque Novembre 38.
		33	11	461.803		Montage avec volant moteur alourdi.	*R.p.* 4 *DS* 121-010 *a.*
			14	461.927		Montage avec volant moteur alourdi.	*R.p.* 4 *DS* 121-010 *a.*
			13	461.933		Montage avec volant moteur alourdi.	*Novembre* 38-*Mars* 55. *R.p.* 4 *DS* 121-010 *a.*

NOTA. — Les bielles régulées ne sont pas vendues à l'unité. Les commander appairées sous leurs numéros respectifs de catalogue suivis de l'indice /04.

BIELLES (A coussinet)

ALÉSAGE	ENTR'AXE	LARGEUR	ÉPAISSEUR DU CORPS	NUMÉRO (à l'unité)	MOTEUR	OBSERVATIONS
48	190	33	19	D 121-010	(78×100)	Mars 55-Juin 57. *R.p.* 4 DS 121-010 a.
48	190	33	22	DS 121-010 a		Depuis Juin 57.

NUMÉRO	TYPE	MOTEUR	LONG. TOTALE	VOLUME DE CHAMBRE	TAUX de compression	AUTRES CARACTÉRISTIQUES	OBSERVATIONS
						CULASSES NUES :	
						Sans trou de pied de centrage. Fixat. support culbuteur entr'axe : 28 mm.	
451.312		72×80		58×61			*Mars* 34-*Mai* 34. *N.F.P.*
451.723	7	78×80	454	70×72	5,9		*Mai* 34-*Novembre* 34. *N.F.P.*
451.976		72×100		71×73			*Depuis Août* 34. *N.F.P.*
451.834	11 L, 11	78×100	454	80×82	5,9	*Déformation AV pour circulation d'eau.*	*Juillet* 34-*Octobre* 34. *N.F.P.*
451.834/01						*Déformation AV et AR pour circulation d'eau.*	
451.625	11 L, 11	78×100	485	80×82	5,9	*Pour soupapes : A diam.* 38, *E diam.* 35,5.	*Octobre* 34/*Novembre* 34. *N.F.P.*
451.978				79×81	5,9	*Pour soupapes : A diam.* 37, *E diam.* 35,5.	*Novembre* 34/*Janvier* 35. *N.F.P.*
451.960				78×80		Pour soupapes : A diam. 37, E diam. 33,8.	Janvier 35/Février 39. *N.F.P.*
453.024/01				84×86	6,2	Fixat. support culbuteur entr'axe : 26 mm.	*Février* 39/*Août* 40. *R.p.* 457.024.
453.024				84×86	6,2	Avec trou de pied de centrage. Fixation support culbuteur entr'axe : 26 mm.	*Août* 40-*Février* 50. *R.p.* 457.024.
457.024				74×80	6,8		Février 50-Mai 55.
D 112.01				74×76	6,8		Depuis Mai 55.
	11 L, 11	78×100	454				
						CULASSES COMPLÈTES :	
						Avec soupapes, rampe de culbuteurs, tubulures.	
453.149				84×86	6,2	Tubulure A, pour carburateur de 35.	*Août* 40-*Février* 50. *R.p.* 457.038 ; *d.e.o.* : 1-453.155.
457.026				78×80	6,5	Tubulure A, pour carburateur de 35.	*Février* 50-*Avril* 50. *R.p.* 457.038 ; *d.e.o.* : 1-453.155.
457.038				78×80	6,8	Tubulure A, pour carburateur de 32.	Avril 50-Mai 55.
457.674				74×76	6,8	Tubulure A, pour carburateur de 33/36.	Depuis Mai 55.

NUMÉRO	TYPE	DIAMÈTRE DE LA TÊTE	LONGUEUR	Admission (A) Échappem. (E)	AUTRES CARACTÉRISTIQUES	OBSERVATIONS
461.106	7	34	112	A		*R.p.* 461.716.
461.107		30,5	113,5	E		*N.F.P.*
461.716		34	112,75	A	Sans gorge pour jonc d'arrêt.	
461.718		30,5	114,25	E		*N.F.P.*
461.238		38	112	A	Pour montage avec culasses 451.834, 451.834/01 et 451.625.	*N.F.P.*
461.239		35,5	113,5	E	Pour montage avec culasses 451.834, 451.834/01, 451.625 et 451.978.	*N.F.P.*
461.320		33,8	115,5	E	Pour montage avec culasse 451.960.	*R.p.* 457.168.
461.353		37	114	A	Pour montage avec culasses 451.960 et 451.978.	*R.p.* 461.715.
461.715		37	112,75	A	Pour montage avec culasse 451.960. Sans gorge pour jonc d'arrêt.	
457.168	11 L, 11	33,8	114,25	E	Pour montage avec culasse 451.960. Sans gorge pour jonc d'arrêt.	
461.846		37	101,5	A	Pour montage avec culasses 453.024, 453.024/01 et 457.024. Sans gorge pour jonc d'arrêt. Gorge pour segment d'arrêt, long. 11 mm.	Février 39-Mai 55.
461.847		33,8	103	E		*Février* 39-*Décembre* 54, *R.p.* 457.735 *d.e.o.* : 1.457.182 ; 1.457.183, 1-457.184/02.
457.735		33,8	103	E	Gorge pour segment d'arrêt, long. 8,65 mm.	Décembre 54-Mai 55.
D 124-7		37	108,5	A	Gorge pour segment d'arrêt, long. 11 mm.	Depuis Mai 55.
D 124-8 a		33,8	113,5	E	Gorge pour segment d'arrêt, long. 8,65 mm.	Depuis Mai 55.

NUMÉRO	DÉSIGNATION	COEFF[t]
A 132-1	Bouchon TH de 16×150 de vidange du carter infér. aluminium Depuis septembre 55.	1
D 111-3a	Joint simple entre chemise et cylindre (papier repère marron clair) (R. VI). Depuis mai 55.	4
D 113-02	*Coquille d'étanchéité supér. et infér. assemblées, diam. intér.* 56 *et* 59. *Mars* 55-*Février* 57. *R.p.* DS 113-02.	1
DS 113-02	Coquille d'étanchéité supér. et infér. assemblées, diam. intér. 56 et 77. Depuis Février 57.	1
D 113-7	Joint papier de coquille supér. (3 trous de 8 mm) (R. VI). Mars 55-Février 57.	1
D 113-8	Joint papier de coquille infér. (3 trous de 8 mm, 2 trous de 12 mm) (R. VI). Mars 55-Février 57.	1
D 113-11	Joint de chapeau de palier (côté volant) (section 6,5×8, diam. 134 mm) (R. VI). Depuis Octobre 54.	1
D 113-12	Joint de chapeau de palier (côté distribution) (section 6,5×8, diam. 144 mm) (R. VI). Depuis Octobre 54.	1
DS 113-50	Tube du chapeau de palier (forme cintrée). Depuis Septembre 55.	1
D 113-97	Tôle d'étanchéité de chapeau de palier, épais. 0,5 mm, larg. 6,5 mm. Depuis Octobre 54.	1
D 113-98	Vis TH de 5×25 d'assemblage des coquilles. Depuis Mars 55.	2
D 132-9	Joint longitudinal gauche de carter inférieur aluminium (papier et liège) (R. VI). Depuis Septembre 55.	1
D 132-9a	Joint longitudinal droit de carter inférieur aluminium (papier et liège) (R. VI). Depuis Septembre 55.	1
D 132-84	Plaque de fermeture du cylindre (emplacement du reniflard). Depuis Mai 55.	1
D 132-98	Carter inférieur aluminium. Depuis Septembre 55.	1
D 221-96	Support de jauge flexible (R. VI). Depuis Septembre 55.	1
482-S	Vis TH de 7×12.5 de fixat. de plaque de fermeture (R. III). Depuis Mai 55.	2
483-S	Vis de 7×15 (R. III) de fixat. :	
	— de la bride de butée d'arbre à cames,	2
	— du couvercle de distribution (tôle), 451.685.	12
	— des demi-coquilles d'étanchéité. Jusque Mars 53.	5
	— du tube d'aération sur cylindre. Jusque Mai 55 et PO.	2
	— du tube de remplissage d'huile 451.594.	2
484-S	Vis TH de 7×17,5 de fixat. des demi-coquilles d'étanchéité (R. III). Mars 53-Mars 55.	6
486-S	Vis TH de 7×22,5 de fixat. des coquilles d'étanchéité (R. III). Depuis Mars 55.	6
486-S 30	Vis TH à pointe de 7×22,5 de fixat. du carter inférieur (R. III). Jusque Septembre 55.	14
491-S 30	Vis TH à pointe de 7×35,5 de fixat. du carter inférieur (R. III) Depuis Septembre 55.	4
578-S 30	Vis TH à pointe de 7×27,5 de fixat. du carter inférieur (R. III) Depuis Septembre 55.	10
588-S	Vis TH de 7×55 de fixat. du couvercle de distribution 479.091 (R. III).	12
829	Bouchon de 31×150 de vidange de carter inférieur. Jusque Septembre 55.	1
830	Joint métalloplastique de 31,5×40×2 du bouchon de vidange du carter inf. (R. VI). Jusque Septembre 55.	1
936-S	Vis TH de 10×25 de fixat. des consoles 452.375/6 sur cylindre (R. III).	4
940-S	Vis TH de 10×35 de fixat. des consoles sur carter de volant moteur (R. III). Jusque Septembre 55.	2
1.014-S	Goujon de 10×115 (filetages 15 et 30) de fixat. de culasse (R. III). Octobre 34-Juillet 52.	13
2.312-S	Rondelle de 5,5×12 sous écrou de fixat. de cartouche filtrante (R. III). **(P.O.).**	1
2.323-S	Écrou H de 5×75 de fixat. de cartouche filtrante (R. III). **(P.O.).**	1
2.454-S	Joint métalloplastique de 16×22×2 (R. VI) :	
	— du bouchon de circulation d'huile sur cylindre.	2
	— du bouchon de vidange de carter inférieur. Depuis Septembre 55.	1
2.470-S	Joint métalloplastique de 12,2×17×2 du bouchon de vidange d'eau du cylindre (R. VI).	1
2.482-S	Rondelle de 7,5×14×1,8 sous vis de fixat. des demi-coquilles (R. III). Depuis Mars 53.	6
2.491-S	Écrou H de 7×100 des vis de fixat. de carter inférieur (R. III). Depuis Septembre 55.	2
2.493-S	Contre-écrou H de 7×100 (R.III):	
	— de blocage du graisseur de chaîne de distribution.	1
	— de fixat. de la demi-coquille inférieure d'étanchéité. Jusque Mars 53.	1

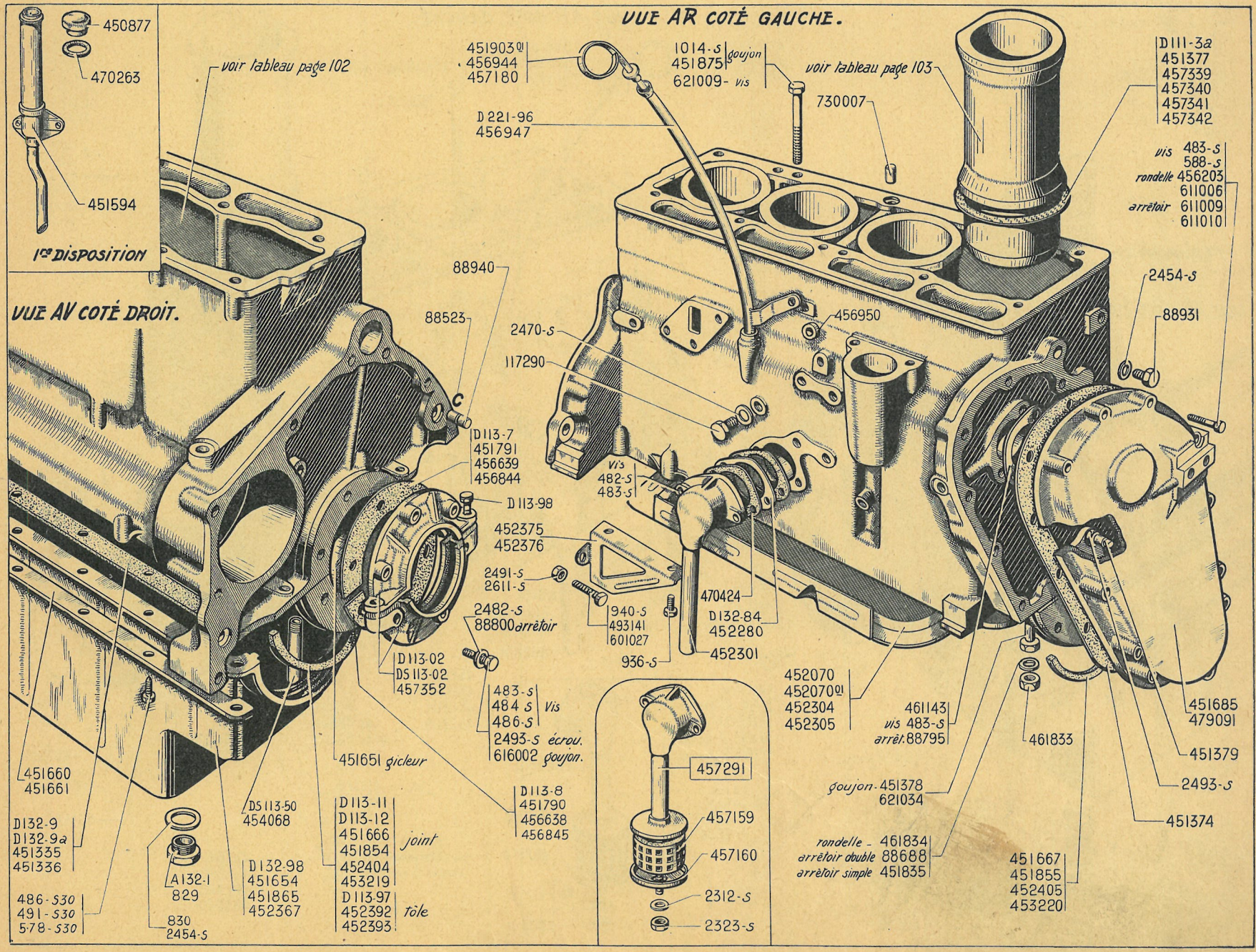
VUE AR COTÉ GAUCHE.
VUE AV COTÉ DROIT.
1re DISPOSITION
voir tableau page 102
voir tableau page 103
450877
470263
451594
451903 01
456944
457180
1014-S
451875 goujon
621009- vis
730007
D221-96
456947
D111-3a
451377
457339
457340
457341
457342
vis 483-S
588-S
rondelle 456203
611006
arrêtoir 611009
611010
2454-S
88931
88940
88523
2470-S
117290
456950
D113-7
451791
456639
456844
D113-98
vis
482-S
483-S
452375
452376
2491-S
2611-S
2482-S
88800 arrêtoir
940-S
493141
601027
936-S
470424
D132-84
452280
452301
D113-02
DS113-02
457352
483-S
484 S
486-S
Vis
2493-S écrou.
616002 goujon.
451651 gicleur
D113-8
451790
456638
456845
452070
452070 01
452304
452305
461143
vis 483-S
arrêt. 88795
461833
451685
479091
451379
2493-S
451374
goujon - 451378
621034
rondelle - 461834
arrêtoir double 88688
arrêtoir simple 451835
451667
451855
452405
453220
457291
457159
457160
2312-S
2323-S
451660
451661
D132-9
D132-9a
451335
451336
486-S30
491-S30
578-S30
A132-1
829
830
2454-S
DS113-50
454068
D132-98
451654
451865
452367
D113-11
D113-12
451666
451854
452404
453219
joint
D113-97
452392
452393
tôle

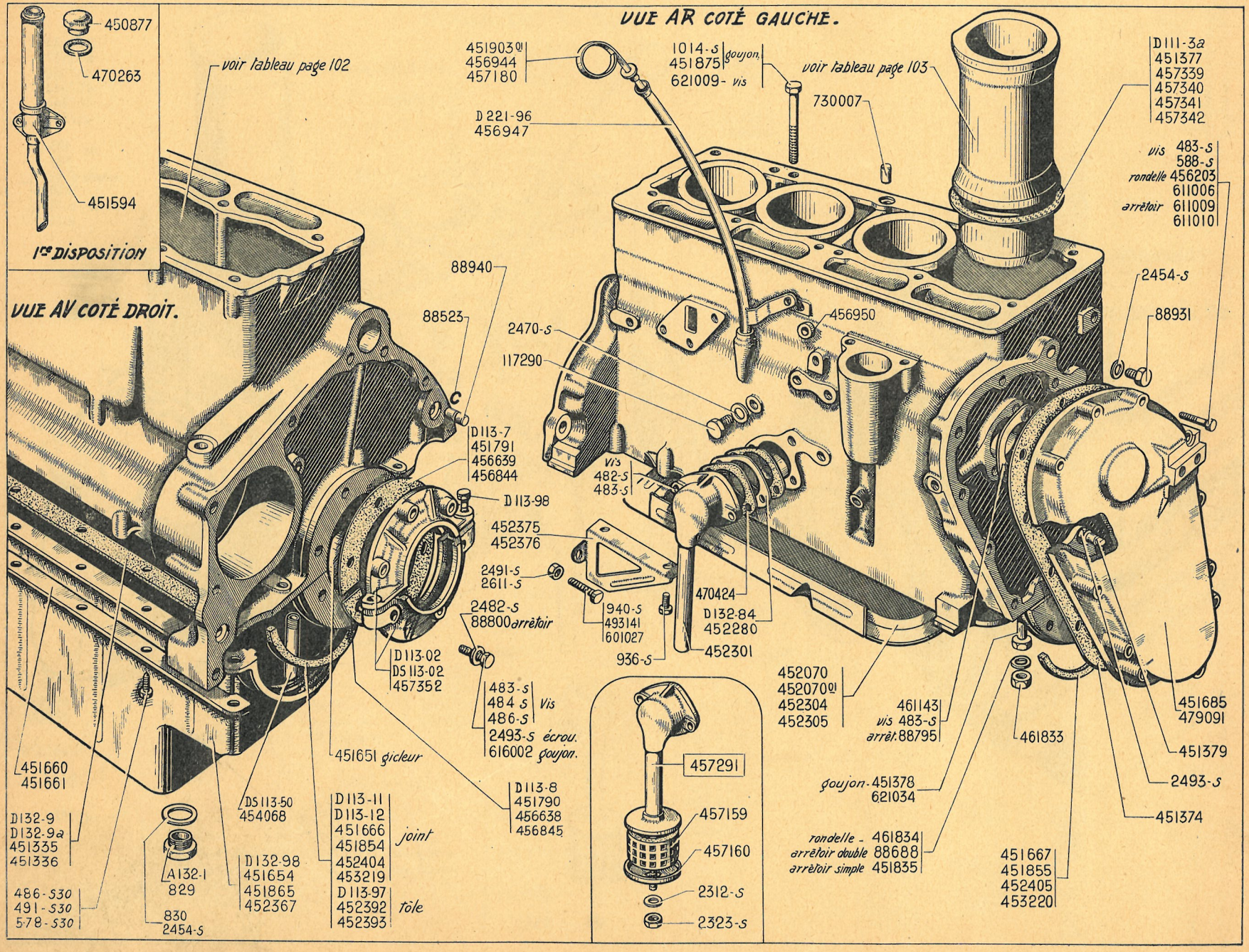
VUE AR COTÉ GAUCHE.
VUE AV COTÉ DROIT.
1re DISPOSITION
voir tableau page 102
voir tableau page 103
450877
470263
451594
451903 01
456944
457180
D 221-96
456947
1014-S goujon.
451875
621009- vis
730007
D111-3a
451377
457339
457340
457341
457342
vis 483-S
588-S
rondelle 456203
611006
arrêtoir 611009
611010
2454-S
88931
456950
88940
88523
2470-S
117290
D113-7
451791
456639
456844
D113-98
452375
452376
2491-S
2611-S
2482-S
88800 arrêtoir
940-S
493141
601027
936-S
vis
482-S
483-S
470424
D132-84
452280
452301
D113-02
DS113-02
457352
483-S
484 S
486-S
Vis
2493-S écrou.
616002 goujon.
451651 gicleur
D113-8
451790
456638
456845
457291
457159
457160
2312-S
2323-S
452070
452070 01
452304
452305
461143
vis 483-S
arrêt. 88795
461833
goujon 451378
621034
rondelle 461834
arrêtoir double 88688
arrêtoir simple 451835
451685
479091
451379
2493-S
451374
451667
451855
452405
453220
451660
451661
D132-9
D132-9a
451335
451336
486-S30
491-S30
578-S30
A132-1
829
830
2454-S
DS113-50
454068
D132-98
451654
451865
452367
D113-11
D113-12
451666
451854
452404
453219
joint
D113-97
452392
452393
tôle

NUMÉRO	DÉSIGNATION	COEFF[t]
2.611-S	Écrou H de 10 × 150 (haut. 10 mm) des vis de fixat. des consoles sur carter de volant moteur (R. III). Jusque Septembre 55.	4
88.523	Jonc d'arrêt des pieds de centrage du carter de volant moteur sur cylindre (diam. extér. 16 mm).	2
88.688	Arrêtoir double de 13, entr'axes : 84 mm, des écrous de fixat. des chapeaux de paliers. Jusque Octobre 54.	2
88.795	Arrêtoir simple de 8,5 des vis de fixat. de bride de butée d'arbre à cames.	2
88.800	*Arrêtoir simple de 7,5 des vis de fixat. des demi-coquilles d'étanchéité. Jusque Mars* 53. *R.p.* 2.482-*S* (*R. III*).	6
88.931	Bouchon de 16 × 150 de circulation d'huile sur cylindre.	2
88.940	Pied (14 × 21,5) de centrage du carter de volant moteur sur cylindre.	2
117.290	Bouchon de 12 × 175 de vidange d'eau sur cylindre.	1
450.877	*Bouchon de tube de remplissage d'huile (remplissage sur le côté du cylindre)* (*R. VI*). *Jusque Octobre* 34. *N.F.P.*	1
451.335	Joint longitudinal droit de carter inf. (R. VI). Jusque Septembre 55.	1
451.336	Joint longitudinal gauche de carter inf. (R. VI). Jusque Septembre 55.	1
451.374	Joint du couvercle de distribution (R. VI).	1
451.377	*Joint simple entre cylindre et chemise (moteur* 72 × 80) (*R. VI*). *Jusque Mai* 34. *N.F.P.*	4
451.378	Goujon de 12 × 77 (filetages 20 et 34) de fixat. des chapeaux de paliers. Jusque Octobre 54.	6
451.379	Graisseur de chaîne de distribution.	1
451.594	*Tube de remplissage d'huile complet avec tube d'aération. Jusque Octobre* 34. *N.F.P.*	1
451.651	Gicleur de circulation d'huile (dans palier côté volant). Jusque Janvier 57.	1
451.654	*Carter inférieur (bords bombés à l'AV et à l'AR. Jusque Novembre* 34. *N.F.P.*	1
451.660	Renfort droit du carter inférieur 452.367. Décembre 38-Septembre 55.	1
451.661	Renfort gauche du carter inférieur 452 367. Décembre 38-Septembre 55.	1
451.666	*Joint de chapeau de palier (côté volant) (section* 5,8 × 10) (*R. VI*). *Jusque Novembre* 34. *N.F.P.*	1
451.667	Joint de chapeau de palier (côté distribution) section 5,8 × 10) (R. VI). Jusque Novembre 34.	1
451.685	*Couvercle de distribution (tôle). Jusque Novembre* 34. *R.p.* 479.091 ; *d.e.o.* : 12-588-S (*R. III*).	1
	Joint de demi-coquille d'étanchéité à turbine, retour d'huile avec dégagement (R. VI). Jusque Mai 46.	
451.790	Inférieur.	1
451.791	Supérieur.	1
451.835	Arrêtoir simple de 12,5 des écrous de fixat. des chapeaux de paliers. Jusque Octobre 54.	2
451.854	Joint de chapeau de palier (côté volant) (section 8 × 8) (R. VI). Novembre 34-Octobre 54.	1
451.855	Joint de chapeau de palier (côté distribution) (section 8x8) (R.VI). Novembre 34-Octobre 54.	1
451.865	*Carter inférieur (bords à arête vive à l'AV et à l'AR). Novembre* 34-*Décembre* 38. *N.F.P.*	1
451.875	*Goujon de* 10 × 131 (*filetages* 15 *et* 23) *de fixat. de culasse. Jusque Octobre* 34. *N.F.P.*	13
451.903/01	*Jauge d'huile complète (rigide). Jusque Janvier* 51. *R.p.*456-944 (*R. VI*) ; *d.e.o.* : 1-456.947 (*R. VI*) *et* (1-456.950 *pour* 11 *seulement*).	1
452.070	*Tamis filtre d'huile dans carter inf. (forme ronde à l'AV). Juillet* 37-*Décembre* 38. *N.F.P.*	1
452.070/01	*Tamis filtre d'huile dans carter inf. (forme rectangulaire). Novembre* 34-*Juillet* 37. *N.F.P.*	1
452.280	Écran d'huile (1 trou central) entre tube d'aération et cylindre. Remplace modèle a crevé et modèle tôle perforée. Jusque Mai 55 et P.O.	1
452.301	Tube d'aération sur cylindre. Octobre 34-Mai 55.	1
452.304	*Écran AV entre carter inf. et cylindre. Jusque Novembre* 34. *N.F.P.*	1
452.305	*Écran AR entre carter inf. et cylindre. Jusque Novembre* 34. *N.F.P.*	1
452.367	Carter inférieur tôle (montage sans filtre tamis). Décembre 38-Septembre 55.	1
452.375	Console entre cylindre et carter moteur (côté G). Jusque Septembre 55.	1
452.376	Console entre cylindre et carter moteur (côté D). Jusque Septembre 55.	1

NUMÉRO	DÉSIGNATION	COEFF.
452.392	Tôle d'étanchéité de gorge de chapeau de palier, épais. 0,5 mm, larg. 8 mm, pour carters inf. 451.865 et 452.367. Novembre 34-Octobre 54.	1
452.393	*Tôle d'étanchéité de gorge de chapeau de palier, épais. 1,5 mm pour carter inf.* 451.654. *Jusque Novembre 34. N.F.P.*	1
452.404	*Joint de chapeau de palier (côté volant) (section 8 × 10), permet le montage du cylindre à gorge de 8 × 8 sur l'ancien carter inf. à bords tombés (R. VI). N.F.P.*	1
452.405	*Joint de chapeau de palier (côté distribution) (section 8 × 10) (même utilisation que ci-dessus) (R. VI). N.F.P.*	1
453.219	*Joint de chapeau de palier (côté volant) (section 5,8 × 7), permet le remplacement du carter* 451.654 *par le* 452.367 *(R. VI). N.F.P.*	1
453.220	*Joint de chapeau de palier (côté distribution 5,8 × 7), permet le remplacement du carter* 451.654 *par le* 452.367 *(R. VI). N.F.P.*	1
454.068	Tube de chapeau de palier côté volant diamètre 8 × 12 longueur 140, fileté en bout. Janvier 40-Septembre 55.	1
456.203	Rondelle de 8,5 × 17 × 0,18 d'écrasement sous vis de fixat. du couvercle de distribution.	3
	Joint de demi-coquille d'étanchéité à turbine, retour d'huile sans dégagement (R. VI). Mai 46-Avril 49.	
456.638	Inférieur.	1
456.639	Supérieur.	1
456.844	Joint papier de la demi-coquille supérieure d'étanchéité (R. VI) (pour montage avec 457.352). Jusque Mars 55.	1
456.845	Joint papier de la demi-coquille inférieure d'étanchéité (R. VI) (pour montage avec 457.352). Jusque Mars 55.	1
456.944	Jauge flexible (R. VI). Depuis Janvier 51.	1
456.947	Support de jauge flexible (R. VI). Janvier 51-Septembre 55.	1
456.950	Entretoise de 8,5 × 14 × 6 de fixat. de support de jauge flexible 11. Depuis Janvier 51.	1
457.159	Cartouche filtrante du tube d'aération sur cylindre (20 × 44 × 40) (R. VI) **(P.O.).**	1
457.160	Collerette de maintien de cartouche filtrante (R. VI) **(P.O.).**	1
457.180	Jauge d'huile flexible avec rondelle d'étanchéité (R. VI) **(P.O.).**	1
457.291	Tube d'aération sur cylindre avec cartouche filtrante **(P.O.).**	1
	Joint double entre cylindre et chemises (moteurs : 78 × 80 ; 72 × 100 ; 78 × 100) (R. VI). Mai 34-Mai 55. N.F.P.	
457.339	*Épais. 0,50 à 0,52 (repère beige).*	ALD
457.340	*Épais. 0,52 à 0,53 (repère vert-rouge).*	ALD
457.341	*Épais. 0,54 à 0,55 (repère rouge).*	ALD
457.342	*Épais. 0,55 à 0,57 (repère bleu).*	ALD
457.352	Demi-coquilles supérieure et inférieure assemblées (filet. retour d'huile pas à droite). Jusque Mars 55.	1
461.143	Bride de butée d'arbre à cames.	1
461.833	Écrou H de 12 × 150 (haut. 12 mm) des goujons de fixat. des chapeaux de paliers. Jusque Octobre 54.	6
461.834	*Rondelle de 12,25 × 20 × 2 des écrous de fixat. des chapeaux de paliers. Juillet 38-Octobre 41. N.F.P.*	6
470.263	*Feutre d'étanchéité du bouchon de remplissage. Jusque Octobre 34. N.F.P.*	1
470.424	Joint (R. VI)	
	— du tube d'aération. Jusque Mai 55. **(P.O.).**	2
	— de plaque de fermeture. Depuis Mai 55.	1
479.091	Couvercle de distribution (aluminium.) Depuis Novembre 34.	1
493.141	Vis TR de 7 × 46 d'accouplement de carter inférieur. Depuis Octobre 54.	6
601.027	Vis TR de 10 × 38 × 25 de fixat. des consoles sur carter de volant moteur (R. II). Jusque Septembre 55.	2
611.006	Arrêtoir double de 7,5, entr'axes : 27 mm, des vis de fixat., du couvercle de distribution. Depuis Mai 49.	1
611.009	Arrêtoir double de 7,5, entr'axes : 36 mm, des vis de fixat. du couvercle de distribution. Depuis Mai 49.	1
611.010	Arrêtoir double de 7,5, entr'axes : 60 mm, des vis de fixat. du couvercle de distribution. Depuis Mai 49.	1
616.002	*Goujon de 7 × 24,5 (filetages 8,5 et 11) de fixat. de la demi-coquille inférieure d'étanchéité. Jusque Mars 53. R. p. 484 S.*	1
621.009	Vis TH de 10 × 102 × 24 de fixat. de culasse. Depuis Juillet 52.	13
621.043	Vis TH de 12 × 65 de fixat. de chapeau de palier. Depuis Octobre 54.	6
730.007	Pied de centrage de culasse (diam. ext. 16 mm, haut. 7,5 mm), **11 L, 11.** Depuis Mars 40.	1

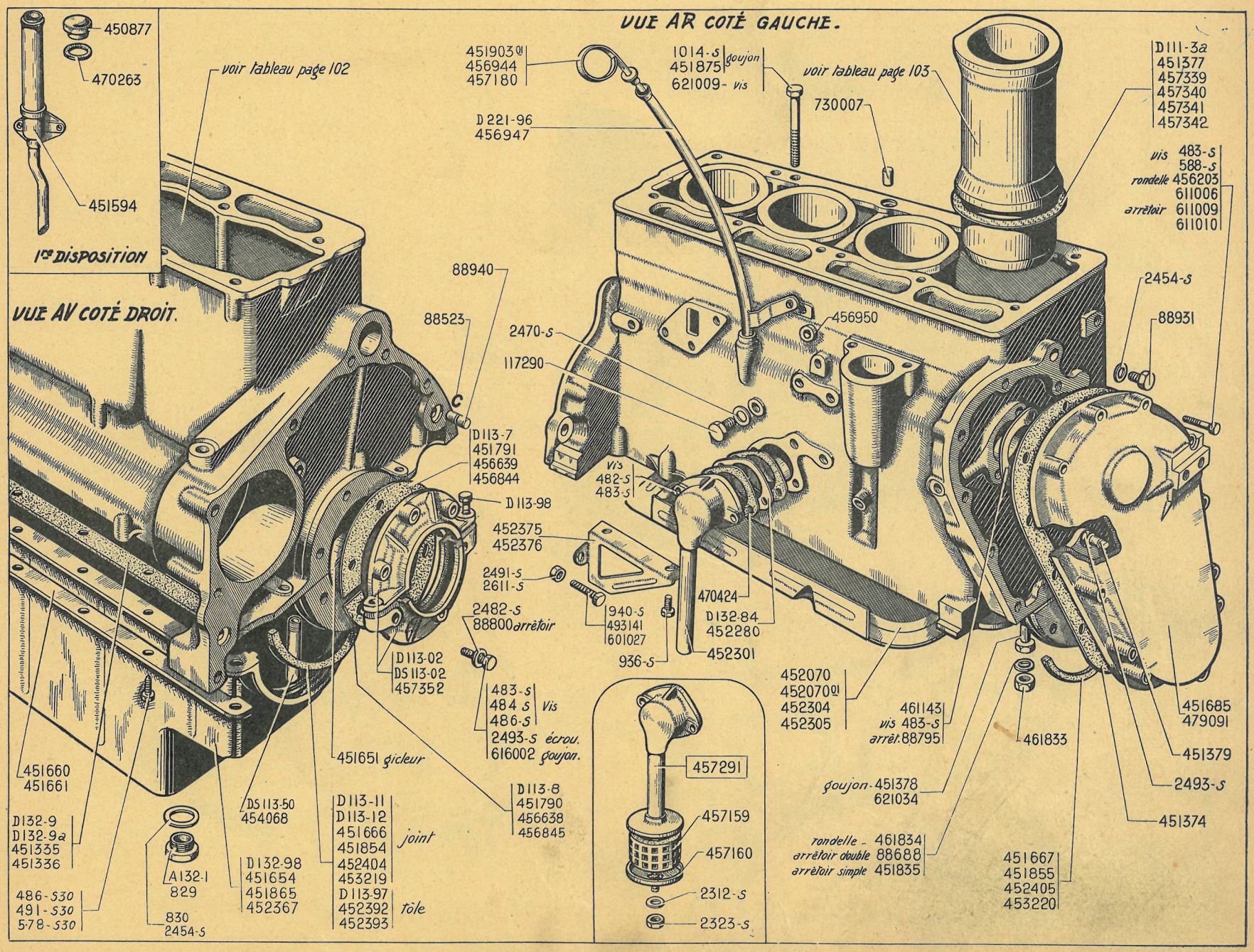
VUE AR COTÉ GAUCHE.
VUE AV COTÉ DROIT.
1re DISPOSITION
voir tableau page 102
voir tableau page 103
450877
470263
451594
451903 01
456944
457180
1014-S
451875 goujon
621009- vis
730007
D 221-96
456947
D111-3a
451377
457339
457340
457341
457342
vis 483-S
588-S
rondelle 456203
611006
arrêtoir 611009
611010
2454-S
88931
88940
88523
2470-S
117290
456950
D113-7
451791
456639
456844
D113-98
vis
482-S
483-S
452375
452376
2491-S
2611-S
2482-S
88800 arrêtoir
940-S
493141
601027
936-S
470424
D132-84
452280
452301
D113-02
DS 113-02
457352
483-S
484 S
486-S
Vis
2493-S écrou.
616002 goujon.
451651 gicleur
D113-8
451790
456638
456845
457291
457159
457160
2312-S
2323-S
452070
452070 01
452304
452305
461143
vis 483-S
arrêt. 88795
461833
451685
479091
451379
2493-S
451374
goujon - 451378
621034
rondelle - 461834
arrêtoir double 88688
arrêtoir simple 451835
451667
451855
452405
453220
451660
451661
D132-9
D132-9a
451335
451336
486-S30
491-S30
578-S30
A132-1
829
830
2454-S
DS 113-50
454068
D132-98
451654
451865
452367
D113-11
D113-12
451666
451854
452404
453219
joint
D113-97
452392
452393
tôle

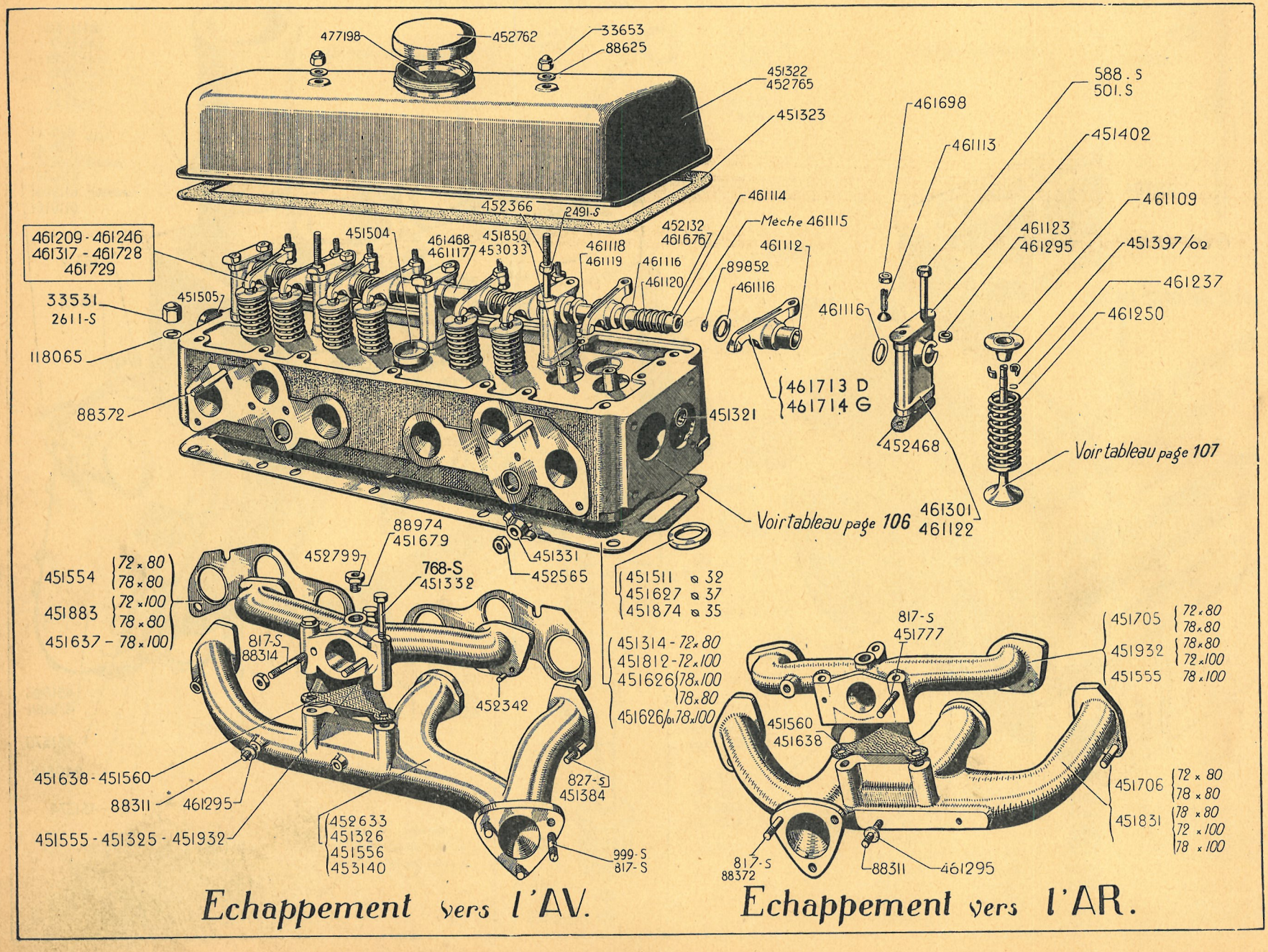

Echappement vers l'AV.

Echappement vers l'AR.

NUMÉRO	DÉSIGNATION	TYPE	COEFF^t
	Jusque Février 39		
501-S	Vis TH de 7 × 70 de fixat. des supports d'axe de culbuteurs (R. III).	7 et 11	8
588-S	Vis TH de 7 × 55 de fixat. des supports d'axe de culbuteurs 461.301 sur culasses 451.834 ou 451.834/01 (R. III).	11 L, 11	8
768-S	Vis TH de 8 × 55 d'assemblage des tubulures (R. III).	7 et 11	3
817-S	Goujon de 8 × 37 (filetages 12 et 18) (R. III) de fixation :		
	— du carbutareur.	7 et 11	2
	— du tube d'échappement sur tubulure (72 × 80 et 78 × 80).	7	3
827-S	*Goujon de 8 × 62 (filetages 12 et 18) de fixat. de tubulure d'échappement (R. III). N.F.P.*	7 et 11	2
999-S	Goujon de 10 × 47,5 (filetages 15 et 20) de fixat. du tube d'échappement sur tubulure (direction à crémaillère) (R. III).	7 et 11	3
2.491-S	Écrou H de 7 × 100 (haut. 7 mm) des goujons de fixat. de supports d'axe de culbuteurs et de couvre-culasse (R. III).	7 et 11	2
2.611-S	Écrou H de 10 × 150 (haut. 10 mm) de fixat. de culasse (R. III).	7 et 11	13
33.531	*Écrou H borgne de 10 × 150 de fixat. de culasse (R. III). R.p.* 2.611-S.	7 et 11	13
33.653	*Écrou H borgne de 7 × 100 de fixat. du couvre-culasse. R.p.* 2.491-S *(R. III).*	7 et 11	2
88.311	*Goujon de 6 × 30 (filetages 7 et 10) de fixat. du thermo-starter. N.F.P.*	7 et 11	2
88.314	Goujon de 8 × 43 (filetages 10 et 14) de fixat. du carburateur.	7	2
88.372	Goujon de 8 × 48 (filetages 10 et 28) de fixat. :	7 et 11	
	— des tubulures sur culasse.		4
	— du tube d'échappement.		3
88.625	Rondelle de 7,5 × 20 × 1,5 des écrous de fixat. du couvre-culasse.	7 et 11	2
88.974	Bouchon de prise de dépression fileté à 10 × 100 (2e montage) (R. III).	7 et 11	1
89.852	Rondelle expansible de 10 de l'axe des culbuteurs.	7 et 11	2
118.065	Rondelle de 10,5 × 20 × 1 des écrous de fixat. de culasse.	7 et 11	13
451.314	*Joint de culasse (72 × 80) (R. VI) N.F.P.*	7	1
451.321	Tube d'eau de culasse.	7 et 11	1
451.322	*Couvre-culasse complet avec reniflard (le remplissage d'huile se fait par le cylindre). R.p.* 452.765 *; d.e.o. :* 1-452.762 *(R. VI).*	7 et 11	1
451.323	Joint de couvre-culasse (R. VI).	7 et 11	1
451.325	*Tubulure d'admission (entr'axes des perçages d'assemblage des tubulures : 56 et 74 mm) 72 × 80 (1er montage). N.F.P.*	7	1
451.326	*Tubulure d'échappement. Échappement à l'AV (entr'axes des perçages de la bride d'assemblage : 56 et 74 mm, de la bride de fixat. du tube d'échappement :* 52 *mm). Moteur 72 × 80 (1er montage). N.F.P.*	7	1
451.331	Étrier de fixat. des tubulures.	7 et 11	4
451.332	*Vis TH de 8 × 50 × 15 d'assemblage des tubulures. 72 × 80 et 78 × 80. N.F.P.*	7	3
451.384	Goujon de 8 × 28 (filetages 12 et 12) de fixat. de la tubulure d'échappement sur culasse. Moteurs 72 × 80 et 78 × 80 (1er montage).	7	6
451.397/02	Segment d'arrêt de cuvette de soupape.	7 et 11	8
451.402	Arrêtoir double de 7,5 (entr'axes 28 mm) des vis et écrous de fixat. des supports d'axe.	7 et 11	5
451.504	Bouchon de dessablage (diam. 30 mm).	7 et 11	4
451.505	Bouchon de dessablage (diam. 25 mm).	7 et 11	3
451.511	*Siège de soupape d'échappement, diamètre extérieur* 32 *mm. N.F.P.*	7	4
451.554	Joint Hugo Reinz entre tubulures et culasse (3 trous de 28). Moteurs 72 × 80 et 78 × 80 (1er montage) (R. VI).	7	2
451.555	Tubulure d'admission (entr'axes des perçages de la bride d'assemblage des tubulures : 59 et 74 mm, diam. du trou d'entrée d'air 30 mm). Moteur 78 × 100.	11 L, 11	1
451.556	*Tubulure d'échappement à l'AV (D. à D.) (entr'axes des perçages de la bride d'assemblage des tubulures :* 59 *et* 74 *mm, de la bride de fixat. du tube d'échappement :* 57 *mm). Moteurs* 72 × 100 *et* 78 × 100 *(avant crémaillère). N.F.P.*	7 et 11	1
451.560	*Joint entre tubulures (entr'axes des perçages :* 56 *et* 74 *mm).* 72 × 80 *et* 78 × 80 *(1er montage) (R. VI). N.F.P.*	7	1
451.626	Joint de culasse (78 × 80, 78 × 100) (déformation AV, de passage d'eau) (R. VI).	7 et 11	1
451.626/01	*Joint de culasse (78 × 100) avec déformation AV et AR (R. VI). R.p.* 451.626.	11 L, 11	1
451.627	Siège de soupape d'échappement, diamètre ext. 37 mm.	11 L, 11	4
451.637	*Joint entre tubulures et culasse (2 trous de* 34 *et* 1 *de* 32) *(R. VI). N.F.P.*	11 L, 11	2
451.638	*Joint entre tubulures (entr'axes des perçages :* 59 *et* 74 *mm). Moteurs* 78 × 80 *(2e montage),* 72 × 100 *et* 78 × 100 *(R. VI). N.F.P.*	7 et 11	2
451.679	*Bouchon de prise de dépression fileté à* 14 × 150 *(1er montage). N.F.P.*	7 et 11	1
451.705	*Tubulure d'admission (entr'axes des perçages d'assemblages de tubulures :* 56 *et* 74 *mm).* 72 × 80 *(2e montage),* 78 × 80 *(1er montage). N.F.P.*	7	1

NUMÉRO	DÉSIGNATION	TYPE	COEFF[t]
451.706	*Tubulure d'échappement.* Échappement à l'AR (*entr'axes des percages de la bride d'assemblage des tubulures :* 56 *et* 74 *mm, de la bride de fixat. du tube d'échappement :* 59 *mm*). *Moteurs* 72×80 (2e *montage*) *et* 78×80 (1er *montage*). *N.F.P.*	7	1
451.777	*Goujon de* 8×32 (*pas de* 100) *de fixat. du carburateur* (1er *montage*) *pour* 72×80 *et* 78×80. *N.F.P.*	7	2
451.812	*Joint de culasse* (72×100) (R. *VI*). *N.F.P.*	7	1
451.831	Tubulure d'échappement. *Échappement à l'AR* (direction à gauche) (entr'axes des perçages de la bride d'assemblage des tubulures : 59 et 74 mm, de la bride de fixat. du tube d'échappement : 65 mm). Moteurs 78×80 (2e montage), 72×100 et 78×100 (avant direction à crémaillère).	7 et 11	1
451.850	Guide-soupape (diam. ext. 13,5 mm).	7 et 11	8
451.874	Siège de soupape d'échappement, diam. ext. 35 mm (pour culasse 451.960).	11 L, 11	4
451.883	*Joint métalloplastique entre tubulures et culasse* (2 *trous de* 34 *et* 1 *de* 28). 78×80 (2e *montage*) *et* 72×100 (*R. VI*). *N.F.P.*	7	2
451.932	Tubulure d'admission (entr'axes des perçages de la bride d'assemblage : 59 et 74 mm, diam. du trou d'entrée d'air 28 mm). Moteurs 78×80 (2e montage) et 72×100.	7	1
452.132	*Gicleur arrêt de mèche. R.p.* 461.676 *à monter dans un trou à percer à l'opposé de celui qui recevait le gicleur* 452.132.	7 et 11	1
452.342	Ergot de 6×10 de centrage de la tubulure d'admission sur culasse.	7 et 11	2
452.366	*Goujon de* 7×110 (*filetages* 10 *et* 45) *de fixat. des supports d'axe de culbuteurs et de couvre-culasse. N.F.P.*	7 et 11	2
452.468	Joint des supports d'axe de culbuteurs (entr'axes 28 mm) (R. VI).	7 et 11	5
452.565	Écrou H acier de 8×125 (haut, 8 mm) de fixat. des tubulures sur culasse.	7 et 11	6
452.633	*Tubulure d'échappement. Echappement à l'AV* (*entr'axes des perçages de la bride d'assemblage des tubulures :* 59 *et* 74 *mm, de la bride de fixat. du tube d'échappement* 65 *mm*). *Moteurs* 72×100 *et* 78×100 (*direction à crémaillère*). *R.p.* 453.140 ; *d.e.o. :* 1-117-230 (*R. VI*) *et* 1-2.458-S (*R. VI*).	7 et 11	1
452.762	Bouchon de remplissage d'huile (R. VI).	7 et 11	1
452.765	Couvre-culasse complet (avec tamis).	7 et 11	1
452.799	*Bouchon de* 10×100 *d'obturation du trou de prise de dépression. N.F.P.*	7 et 11	1
453.033	Guide de soupape (diam. ext. 13 mm).	7 et 11	8
453.140	Tubulure d'échappement avec bossage taraudé pour prise d'air chaud.	7	1
461.109	Cuvette d'appui des ressorts de soupape.	7 et 11	8
461.112	Bague de culbuteur (alésage 14) (R. VI).	7 et 11	8
461.113	Rotule de culbuteur.	7 et 11	8
461.114	Axe des culbuteurs (14×417).	7 et 11	1
461.115	*Mèche de graissage de l'axe* (*R. VI*). *N.F.P.*	7 et 11	1
461.116	Rondelle de 14,5×20×1 des culbuteurs.	7	8
—	— — —	11	10
461.117	*Entretoise* (*long.* 21,5 *mm*). *N.F.P.*	7	2
461.118	Entretoise des culbuteurs (long. 3,5 mm).	7	2
—	— — —	11	4
461.119	Entretoise des culbuteurs (long. 5,5 mm).	7	4
461.120	Ressort entre culbuteurs (19×26).	7 et 11	4
461.122	Support d'axe, hauteur 59,5 mm.	7 et 11	5
461.123	Plaque d'arrêt d'axe de culbuteurs.	7 et 11	1
461.209	Rampe complète de culbuteurs (haut. des supports 59,5 mm), distance entre les extrémités des culbuteurs centraux 74 mm. Pour graissage des culbuteurs par mèche.	11 L, 11	1
461.237	Jonc de retenue des soupapes.	7 et 11	8
461.246	*Rampe complète de culbuteurs* (*haut. des supports* 44,5 *mm*) (*pour culasses* 451.834 *et* 451.834/01). *N.F.P.*	11 L, 11	1
461.250	Ressort de soupape (30,5×60).	7 et 11	8
461.295	Entretoise de 7,5×12×2,8 :	7 et 11	
	— de support d'axe de culbuteurs.		4
	— entre thermostarter et tubulure.		2
461.301	*Support d'axe des culbuteurs, hauteur* 44,5 *mm* (1re *disposition*) *pour culasses* 451.834 *et* 451.834/01. *N.F.P.*	11 L, 11	5
461.317	*Rampe complète de culbuteurs* (*haut. des supports* 59,5 *mm*), *distance entre les extrémités des culbuteurs centraux* 80 *mm. Pour graissage par mèche. N.F.P.*	7	1
461.468	Entretoise des culbuteurs (long. 18,5 mm).	11 L, 11	2
461.676	*Arrêt acier de* 4 *de mèche. N.F.P.*	7 et 11	1
461.698	Contre-écrou H de 7×100 de rotule.	7 et 11	8
461.713	Culbuteur non bagué (droit), hauteur du culbuteur à l'attaque de la soupape 14 mm. (Remplace modèle avec bague.)	7 et 11	4
461.714	Culbuteur non bagué (gauche), hauteur du culbuteur à l'attaque de la soupape 14 mm. (Remplace modèle avec bague.)	7 et 11	4
461.728	Rampe complète de culbuteurs (haut. des supports 59,5 mm), distance entre les culbuteurs centraux 80 mm. Pour graissage intermittent.	7	1
461.729	*Rampe complète de culbuteurs* (*haut. des supports* 59,5 *mm*), *distance entre les extrémités des culbuteurs centraux* 74 *mm. Pour graissage intermittent. N.F.P.*	11 L, 11	1
477.198	*Filtre d'huile sur couvre-culasse. N.F.P.*	7 et 11	1

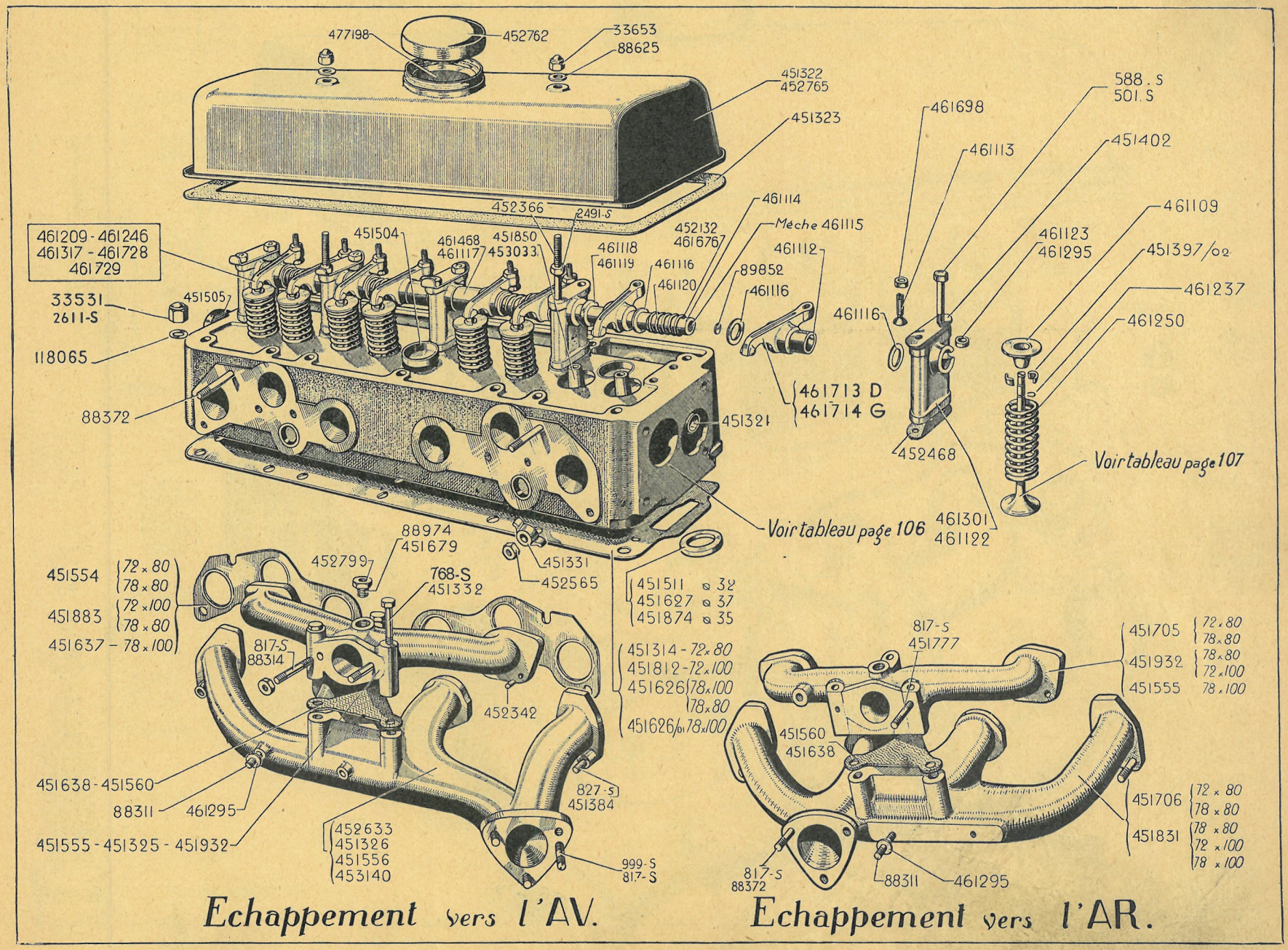
477198
452762
33653
88625
451322
452765
451323
452366
2491-S
461209 - 461246
461317 - 461728
461729
451504
461468
461117
451850
453033
461118
461119
461116
461120
452132
461676 7
461114
Mèche 461115
461112
89852
461116
461698
461113
588. S
501. S
451402
461109
461123
461295
451397/02
461237
461250
461116
33531
2611-S
451505
118065
88372
451321
461713 D
461714 G
452468
Voir tableau page 107
Voir tableau page 106
461301
461122
88974
451679
452799
768-S
451332
452565
451331
451554 72 x 80 / 78 x 80
451883 72 x 100 / 78 x 80
451637 - 78 x 100
817-S
88314
452342
451511 ø 32
451627 ø 37
451874 ø 35
451314 - 72 x 80
451812 - 72 x 100
451626 78 x 100 / 78 x 80
451626/01 78 x 100
451638 - 451560
88311
461295
451555 - 451325 - 451932
452633
451326
451556
453140
827-S
451384
999-S
817-S
Echappement vers l'AV.
817-S
451777
451705 72 x 80 / 78 x 80
451932 78 x 80 / 72 x 100
451555 78 x 100
451560
451638
451706 72 x 80 / 78 x 80
451831 78 x 80 / 72 x 100 / 78 x 100
817-S
88372
88311
461295
Echappement vers l'AR.

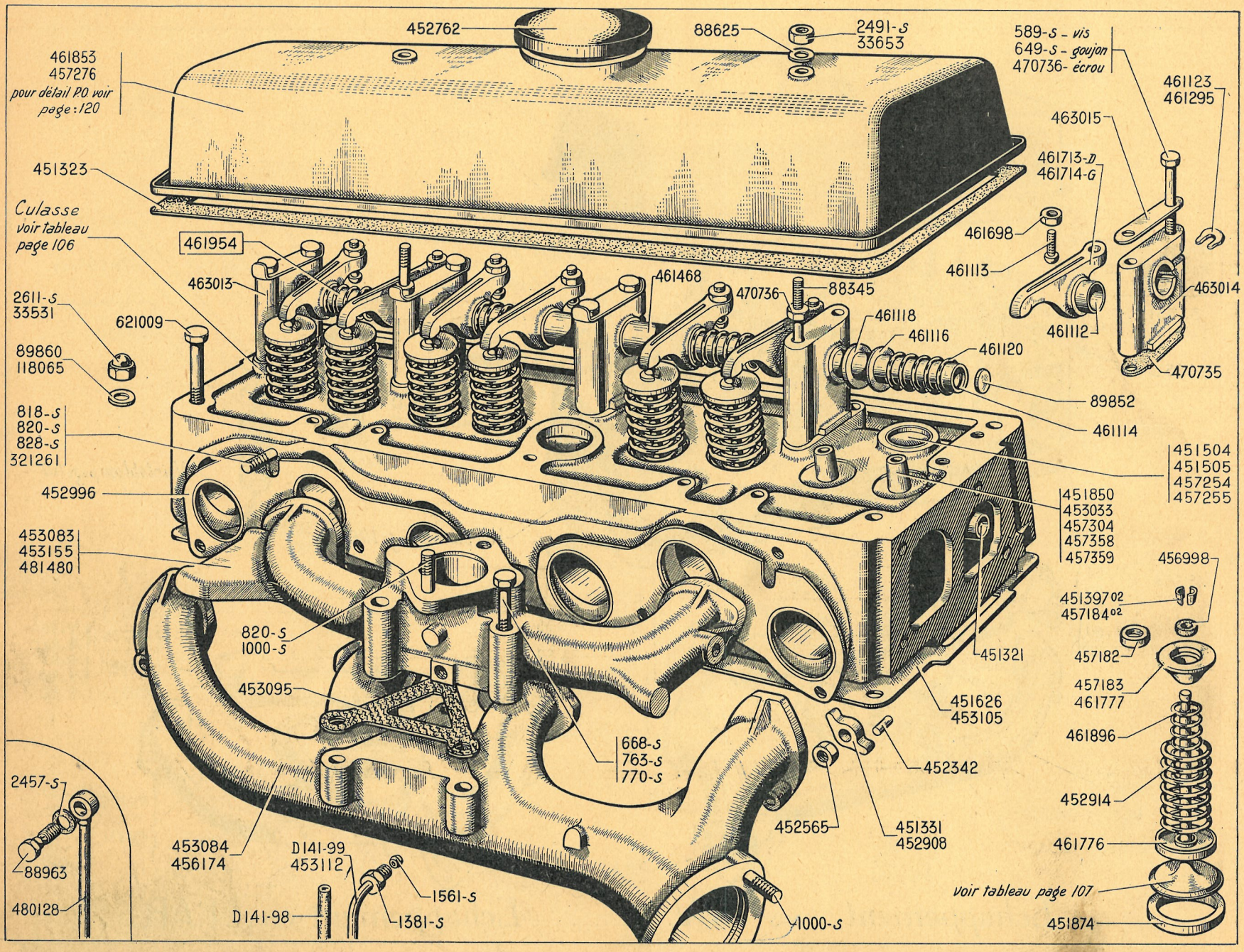
452762
88625
2491-S
33653
589-S - vis
649-S - goujon
470736- écrou
461853
457276
pour détail PO voir page : 120
461123
461295
463015
461713-D
461714-G
451323
Culasse
voir tableau page 106
461954
461698
461113
463014
463013
461468
470736
88345
461118
461116
461120
461112
470735
2611-S
33531
621009
89860
118065
89852
461114
818-S
820-S
828-S
321261
451504
451505
457254
457255
452996
451850
453033
457304
457358
457359
453083
453155
481480
456998
451397 02
457184 02
820-S
1000-S
457182
451321
457183
461777
453095
451626
453105
461896
668-S
763-S
770-S
452342
2457-S
452914
452565
451331
452908
461776
453084
456174
D141-99
453112
1561-S
88963
voir tableau page 107
D141-98
1381-S
480128
1000-S
451874

Février 39 - Mai 55

NUMÉRO	DÉSIGNATION	COEFF[t]
D 141-88	Tube souple d'écoulement d'essence (4 × 11 × 250). Depuis Février 55.	1
D 141-99	Tube rigide d'écoulement d'essence. Depuis Février 55.	1
589-S	Vis TH de 7 × 60 de fixat. des supports d'axe de culbuteurs (R. III). Depuis Juillet 48.	8
649-S	Goujon de 7 × 70 (filetages 10,5 et 17) de fixat. des supports d'axe de culbuteurs (R. III). Jusque Juillet 48.	8
668-S	Vis TH de 8 × 27,5 d'assemblage des tubulures pour carburateur de 32 (R. III). Depuis Avril 50.	1
763-S	Vis TH de 8 × 40 d'assemblage des tubulures pour carburateur de 35 (R. III). Jusque Avril 50.	1
770-S	Vis TH de 8 × 65 d'assemblage des tubulures pour carburateurs de 35 et 32 (R. III).	2
818-S	Goujon de 8 × 39 (filetages 12 et 18) de fixat. de la tubulure d'échappement sur culasse (R. III).	1
820-S	Goujon de 8 × 44 (filetages 12 et 18) de fixat. (R. III) :	
	— des tubulures sur culasse. Depuis Février 39.	4
	— du carburateur de 32. Depuis Avril 50.	2
828-S	Goujon de 8 × 67 (filetages 12 et 18) de fixat. de la tubulure d'échappement sur culasse (R. III).	
	Jusque Mai 53.	2
	Depuis Mai 53.	1
1.000-S	Goujon de 10 × 50 (filetages 15 et 20 de fixat. (R. III) :	
	— du tube d'échappement sur tubulure. Depuis Février 39.	3
	— du carburateur de 35. Jusque Avril 50.	2
1.381-S	Vis raccord de 10 × 100 (long. 12 mm) de fixat. du tube d'écoulement d'essence sur tubulure (R. III). Depuis Novembre 41.	1
1.561-S	Raccord biconique de 4,5 du tube d'écoulement d'essence (R. III). Depuis Novembre 41.	1
2.457-S	Joint de 10 × 15 × 1 du tube d'écoulement d'essence 480.128 (R. III). Jusque Novembre 41.	2
2.491-S	Écrou H de 7 × 100 de fixat. du couvre-culasse (R. III).	2
2.611-S	Écrou H de 10 × 150 (haut. 10 mm) de fixat. de culasse (R. III). Octobre 49-Juillet 52.	13
33.531	*Écrou H (borgne) de 10 × 150 de fixat. de culasse (R. III). Jusque Octobre 49. R.p. 2.611-S.*	13
33.653	*Écrou H (borgne) de 7 × 100 de fixat. du couvre-culasse. R.p. 2.491-S (R. III).*	2
88.345	Goujon de 7 × 112 (filetages 12 et 55) de fixat. des supports d'axe des culbuteurs, et de couvre-culasse.	2
88.625	Rondelle de 7,5 × 20 × 1,5 des écrous de fixat. du couvre-culasse.	2
88.963	Vis TH, raccord, de 10 × 150 (long. 18 mm) de fixat. du tube d'écoulement d'essence 480.128 sur tubulure. Jusque Novembre 41.	1
89.852	Rondelle expansible de 10 de l'axe des culbuteurs.	2
89.860	Rondelle de 10,5 × 18 × 1,5 sous vis de fixat. de culasse. Depuis Juillet 52.	13
118.065	Rondelle de 10,5 × 20 × 1 des écrous de fixat. de culasse. Jusque Juillet 52.	13
321.261	Goujon de 8 × 77 (filetages 12 et 28) de fixat. de tubulure d'échappement et d'écran de dynamo (R. III). Depuis Mai 53.	1
451.321	Tube d'eau de culasse.	1
451.323	Joint de couvre-casse (R. VI).	1
451.331	Étrier de fixat. des tubulures d'admission et d'échappement (long. 28 mm).	4
451.397/02	Segment d'arrêt de cuvette de soupape, haut. 8 mm (2 pièces).	
	— admission. Depuis Février 39	4
	— échappement. Février 39-Décembre 54.	4
451.504	Bouchon de dessablage sur culasse (diam. 30 mm). 1re possibilité.	4
451.505	Bouchon de dessablage sur culasse (diam. 25 mm). 1re possibilité.	3
451.626	Joint métalloplastique de culasse (sans trou de pied de centrage) (R. VI). Jusque Août 40.	1
451.850	Guide de soupape (diam. 13,5 mm ; long. 55 mm). 3e possibilité.	8
451.874	Siège de soupape d'échappement, diam. ext. 35 mm.	4
452.342	Ergot de 6 × 10 de centrage de la tubulure d'admission sur culasse.	2
452.565	Écrou H de 8 × 125 (haut. 8 mm) de fixat. des tubulures sur culasse.	7
452.762	Bouchon de remplissage d'huile (R. VI).	1
452.908	Étrier central de fixat. de tubulure d'échappement (long. 42 mm).	1
452.914	Ressort extérieur de soupape.	8
452.996	Joint métalloplastique entre tubulures et culasse (1 trou de 32, 2 trous de 34) (R. VI).	2
453.033	Guide de soupape (diam. 13 mm, long. 55 mm). 1re possibilité.	8
	— admission. Depuis Février 39	4
	— échappement. Février 59-Décembre 54.	4
453.083	*Tubulure d'admission avec bossages pour fixat. des supports de silencieux d'admission (Trou d'écoulement d'essence fileté à 10 × 150). Jusque Novembre 41. R.p. 453.155 ; d.e.o. : 1 D 141-88, 1 D 141-99, 1-1.561-S (R. III), 1-1.381-S (R. III).*	1
453.084	Tubulure d'échappement avec bossage taraudé pour prise d'air chaud. Jusque Octobre 41.	1
453.095	Joint triangulaire entre tubulures d'admission et d'échappement (entr'axes des perçages : 58 et 74) (R. VI).	1
453.105	Joint métalloplastique de culasse (avec trou de pied de centrage) (R. VI). Depuis Août 40.	1

NUMÉRO	DÉSIGNATION	COEFF^t
453.112	*Tube d'écoulement d'essence (sans raccord).* *Novembre* 41-*Février* 55. *Rp. D* 141-99 *d.c.o.* : 1 *D* 141-88.	1
453.155	Tubulure d'admission avec bossages pour fixat. des supports de silencieux d'admission (trou d'écoulement d'essence fileté à 10 × 100), entr'axe de fixat. du carburateur : 65 mm dans l'axe de la tubulure (montage carburateur de 35). Novembre 41-Avril 50.	1
456.174	Tubulure d'échappement (sans trou de prise d'air chaud). Depuis Octobre 41.	1
456.998	Rondelle de 7 × 11 × 2,5 d'étanchéité de queue de soupape.	
	— admission depuis Octobre 50.	4
	— échappement Octobre 50-Décembre 54.	4
457.182	Cuvette de logement des segments d'arrêt de soupape d'échappement alésage conique haut 4,5. Depuis Décembre 54.	4
457.183	Cuvette d'appui des ressorts de soupape d'échappement alésage cylindrique, haut. 9,5 mm. Depuis Décembre 54.	4
457.184/02	Segment d'arrêt de cuvette de soupape d'échappement haut. 5,65 mm (2 pièces). Depuis Décembre 54.	4
457.254	Bouchon de dessablage sur culasse (diam. 31 mm). 2e possibilité.	4
457.255	Bouchon de dessablage sur culasse (diam. 26 mm). 2e possibilité.	3
457.276	Couvre-culasse nu avec tubulure de remplissage **(P.O.)**. Jusque Mai 55.	1
	Détail des bouchons de couvre-culasse (P.O.) :	
457.279	Coupelle support de cartouche filtrante (R. VI).	1
457.281	Bouchon sur cartouche filtrante (R. VI).	1
457.287	Bouchon de tubulure de remplissage (R. VI).	1
457.292	Joint de 96 × 103 × 3,5 de coupelle support (R. VI).	1
457.295	Cartouche filtrante 65 × 87 × 22 (R. VI).	1
457.298	Joint cuir de 7 × 20 × 2 (R. VI) sous écrou de fixat. :	
	— de couvre-culasse.	2
	— de bouchon de cartouche.	1
457.301	Écrou moleté de 7 × 100 de fixat. du bouchon de cartouche.	1
457.304	Guide de soupape (diam. 13,25 ; long. 55 mm). 2e possibilité.	
	— admission.	4
	— échappement. Jusque Décembre 54.	4
457.358	Guide de soupape d'échappement (diam. 13 mm, long. 53,5 mm. (1re possibilité). Depuis Décembre 54.	4
457.359	Guide de soupape d'échappement (diam. 13,25 mm, long. 53,5 mm (2e possibilité). Depuis Décembre 54.	4
461.112	Bague de culbuteurs (alés. 14) (R. VI). Jusque Novembre 45.	8
461.113	Rotule de culbuteur.	8
461.114	Axe des culbuteurs.	1
461.116	Rondelle de 14,5 × 20 × 1 des culbuteurs.	10
461.118	Entretoise des culbuteurs (long. 3,5 mm).	4
461.120	Ressort entre culbuteurs.	4
461.123	Plaque d'arrêt d'axe de culbuteurs.	1
461.295	Entretoise de 7,5 × 12 × 2,8 de support d'axe de culbuteurs.	4
461.468	Entretoise des culbuteurs (long. 18,5 mm).	2
461.698	Contre-écrou H de 7 × 100 (à collerette) de rotule de culbuteur.	8
461.713	Culbuteur non bagué (droit). Remplace modèle avec bague.	4
461.714	Culbuteur non bagué (gauche). Remplace modèle avec bague.	4
461.776	Entretoise (tôle) des ressorts de soupape.	8
461.777	Cuvette d'appui des ressorts de soupape, alésage conique, haut. 10 mm.	
	— admission.	4
	— échappement. Jusque Décembre 54.	4
461.853	Couvre-culasse.	1
461.896	Ressort intérieur de soupape.	8
461.954	Rampe de culbuteurs (haut. des supports : 47,5 mm).	1
463.013	Support d'axe des culbuteurs (avec trou de graissage), entr'axes de fixat. : 26 mm, haut. 47,5 mm.	1
463.014	Support d'axe des culbuteurs (sans trou de graissage), entr'axes de fixat. : 26 mm, haut. 47,5 mm.	4
463.015	Arrêtoir double de 7,5 (entr'axes : 26 mm) des écrous de fixat. de supports d'axe des culbuteurs.	5
470.735	Joint des supports d'axe des culbuteurs (entr'axes : 26 mm) (R. VI).	5
470.736	Écrou H de 7 × 100 (haut. 7 mm des goujons de fixat. :	
	— de supports d'axe de culbuteurs et de couvre-culasse. Jusque Juillet 48.	10
	— de couvre-culasse.	2
480.128	Tube avec raccord orientable d'écoulement d'essence. Jusque Novembre 41.	1
481.480	Tubulure d'admission avec bossages pour fixat. des supports de silencieux d'admission (trou d'écoulement d'essence fileté à 10 × 100 — entr'axe de fixat. du carburateur : 60 mm perpendiculaire à l'axe de la tubulure — montage carburateur de 32. Depuis Avril 50.	1
621.009	Vis TH de 10 × 102 × 24 de fixat. de culasse (R. VI). Depuis Juillet 52.	13

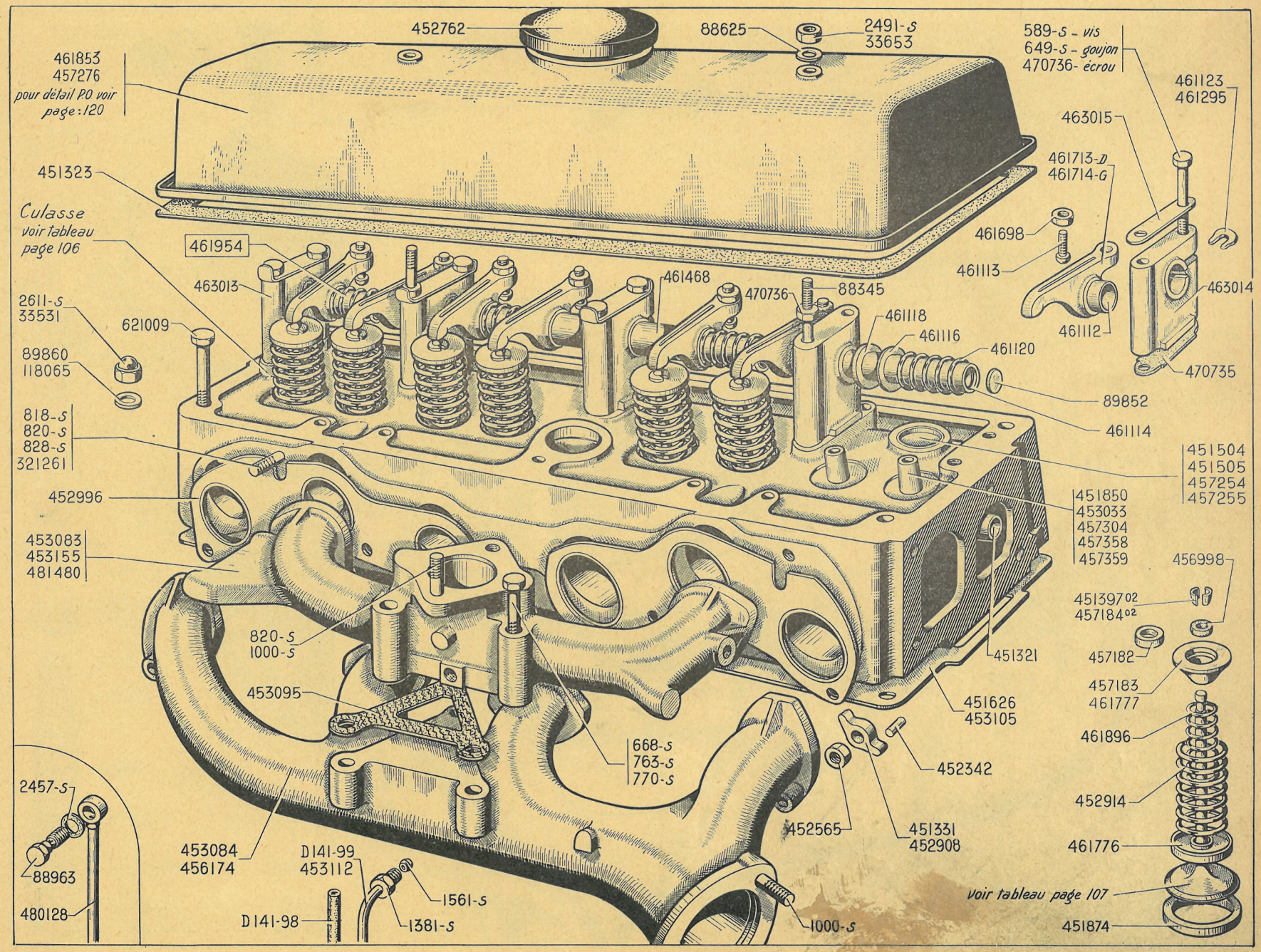
452762
88625
2491-S
33653
589-S - vis
649-S - goujon
470736- écrou
461853
457276
pour détail P.O voir page : 120
461123
461295
463015
461713-D
461714-G
451323
Culasse voir tableau page 106
461954
461698
461113
463013
461468
470736
88345
463014
2611-S
33531
621009
461118
461116
461120
461112
89860
118065
470735
89852
461114
818-S
820-S
828-S
321261
451504
451505
457254
457255
452996
451850
453033
457304
457358
457359
453083
453155
481480
456998
820-S
1000-S
451397 02
457184 02
457182
451321
453095
457183
461777
451626
453105
461896
668-S
763-S
770-S
452342
452914
2457-S
452565
451331
452908
461776
453084
456174
D141-99
453112
1561-S
voir tableau page 107
88963
480128
D141-98
1381-S
1000-S
451874

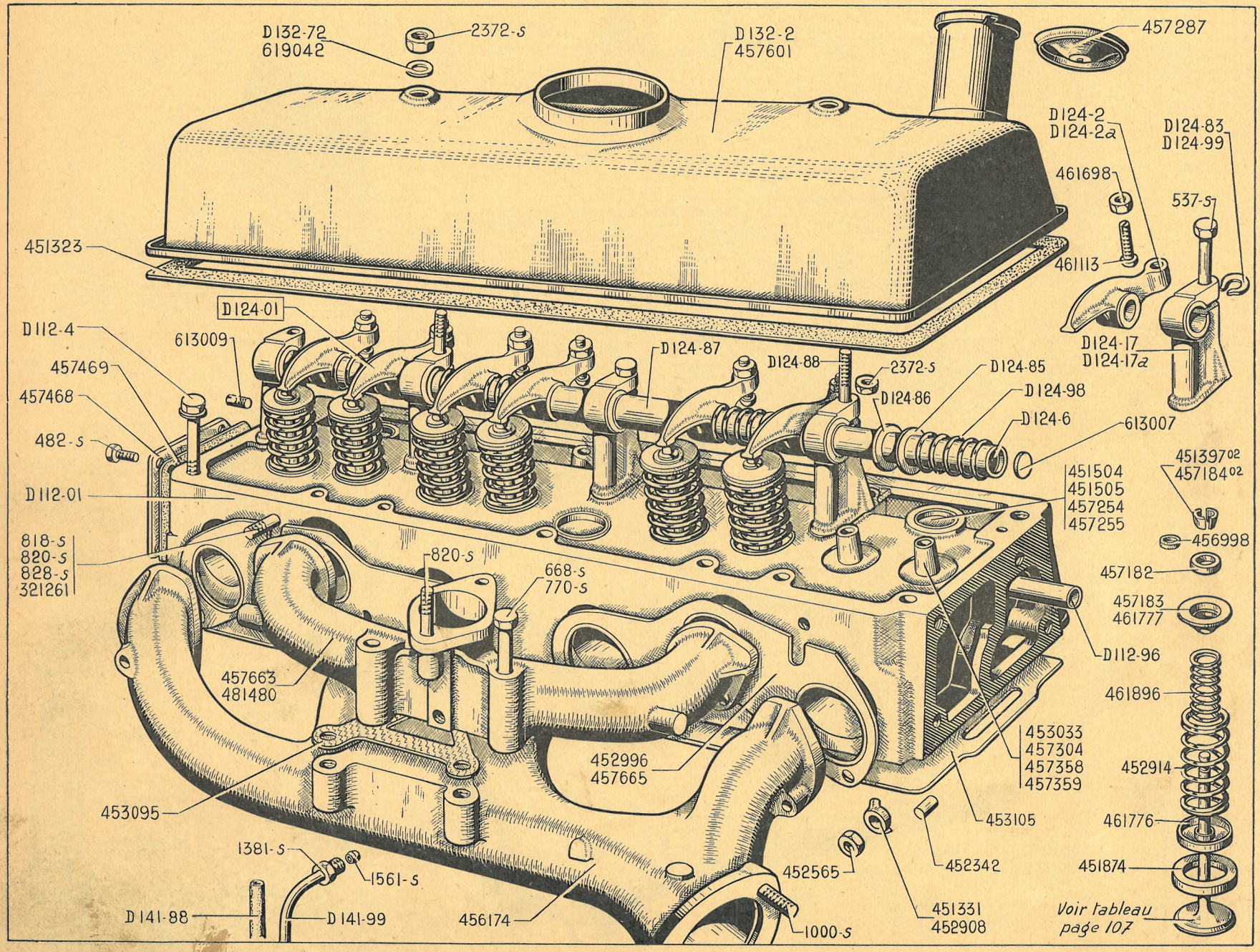
D132-72
619042
2372-S
D132-2
457601
457287
D124-2
D124-2a
D124-83
D124-99
461698
537-S
461113
D124-17
D124-17a
451323
D124-01
D112-4
613009
457469
457468
482-S
D124-87
D124-88
2372-S
D124-85
D124-98
D124-86
D124-6
613007
D112-01
451504
451505
457254
457255
451397 02
457184 02
456998
457182
818-S
820-S
828-S
321261
820-S
668-S
770-S
457183
461777
D112-96
457663
481480
461896
453033
457304
457358
457359
452914
452996
457665
453095
453105
461776
1381-S
1561-S
452565
452342
451874
D141-88
D141-99
456174
1000-S
451331
452908
Voir tableau page 107

NUMÉRO	DÉSIGNATION	COEFF^t
	Depuis Mai 55	
D 112-01	Culasse nue.	1
D 112-4	Vis TH à collerette de 10 × 102 × 25 de fixat. de culasse.	13
D 112-96	Tube d'eau de culasse 18,5 × 20 × 422.	1
D 124-01	Rampe de culbuteurs (haut. des supports 56 mm).	1
D 124-2	Culbuteur gauche trou de 16 mm.	4
D 124-2a	Culbuteur droit trou de 16 mm.	4
D 124-6	Axe des culbuteurs, diam. 16 mm, long. 417 mm.	1
D 124-17	Support d'axe de culbuteurs (avec trou graisseur) haut. 56 mm.	1
D 124-17a	Support d'axe de culbuteurs (sans trou graisseur) haut. 56 mm.	4
D 124-83	Plaquette d'arrêt d'axe de culbuteurs trou de 9,5 (R. VI).	2
D 124-85	Rondelle de 16,5 × 20 × 0,9 des culbuteurs.	10
D 124-86	Entretoise des culbuteurs intermédiaires (16,5 × 20 × 3,5).	4
D 124-87	Entretoise des culbuteurs centraux (16,5 × 20 × 18,5).	2
D 124-88	Goujon de 9 × 128,5 (filetages 10 et 70) de fixat. de support d'axe de culbuteurs et de couvre-culasse.	2
D 124-98	Ressort entre culbuteurs diam. intér. 16,5 mm.	4
D 124-99	Entretoise (ouverte) de serrage de support d'axe de culbuteurs (R. VI).	4
D 132-2	Couvre-culasse nu avec tubulure de remplissage d'huile (collerette diam. inter. 82 mm).	1
D 132-72	Bague épaulée d'étanchéité de fixat. de couvre-culasse (9 × 15 × 21 × 5).	2
D 141-88	Tube souple d'écoulement d'essence (4 × 11 × 250).	1
D 141-99	Tube rigide d'écoulement d'essence.	1
482-S	Vis TH de 7 × 12,5 de fixat. de plaque de fermeture AR de culasse (R. III).	4
537-S	Vis TH de 9 × 65 de fixat. de support d'axe de culbuteurs (R. III)	3
668-S	Vis TH de 8 × 27,5 d'assemblage des tubulures (R. III).	1
770-S	Vis TH de 8 × 65 d'assemblage des tubulures (R. III).	2
818-S	Goujon de 8 × 39 (filetages 12 et 18) de fixat. de la tubulure d'échappement (R. III).	1
820-S	Goujon de 8 × 44 (filetages 12 et 18) de fixat. (R. III) :	
	— des tubulures.	4
	— du carburateur.	2
828-S	Goujon de 8 × 67 (filetages 12 et 18) de fixat. de la tubulure d'échappement (R. III).	1
1.000-S	Goujon de 10 × 50 (filetages 15 et 20) de fixat. du tube d'échappement (R. III).	2
1.381-S	Vis raccord de 10 × 100 long. 12 mm, de fixat. du tube rigide d'écoulement d'essence (R. III).	1
1.561-S	Raccord biconique de 4,5 du tube d'écoulement d'essence (R. III).	1
2.372-S	Écrou H de 9 × 125 (haut. 6 mm) (R. III) de fixat. :	
	— de support d'axe des culbuteurs.	2
	— de couvre-culasse.	2
321.261	Goujon de 8 × 77 (filetages 12 et 28) de fixat. de tubulure d'échap. et d'écrou de dynamo (R. III).	1
451.323	Joint de couvre-culasse (R. VI).	1
451.331	Étrier de fixat. des tubulures d'admission et d'échappement (long. 28 mm).	4
451.397/02	Segment d'arrêt de soupape d'admission, haut. 8 mm (2 pièces).	4
451.504	Bouchon de dessablage (diam. 30 mm). 1re possibilité.	3
451.505	Bouchon de dessablage (diam. 25 mm). 1re possibilité.	3
451.874	Siège de soupape d'échappement diam. extér. 35 mm. 2e possibilité.	4
452.342	Pied de centrage de la tubulure d'admission (6 × 10).	2
452.565	Écrou H de 8 × 125 (haut. 8 mm) de fixat. des tubulures.	7
452.908	Étrier central de fixat. de tubulure d'échappement (long. 42 mm).	1
452.914	Ressort extérieur de soupape.	8
452.996	Joint métalloplastique entre tubulure et culasse (1 trou de 32 mm ; 2 trous de 34 mm) (R. VI). Jusque Juin 55.	2
453.033	Guide de soupape d'admission (diam. 13 mm) (long. 55 mm). 1re possibilité.	4
453.095	Joint triangulaire entre tubulures d'admission et d'échappement (R. VI).	1
453.105	Joint métalloplastique de culasse (R. VI).	1
456.174	Tubulure d'échappement.	1

NUMÉRO	DÉSIGNATION	COEFF^t
456.998	Rondelle de 7×11×2,5 d'étanchéité sur queue de soupape d'admission.	4
457.182	Cuvette de logement des segments d'arrêt de soupape d'échappement, alésage conique haut. 4,5 mm.	4
457.183	Cuvette d'appui des ressorts de soupape d'échap. alésage cylindrique, haut. 9,5 mm.	4
457.184/02	Segment d'arrêt de soupape d'échappement, haut. 5,65 mm (2 pièces).	4
457.254	Bouchon de dessablage (diam. 31 mm) 2e possibilité.	3
457.255	Bouchon de dessablage (diam. 26 mm) 2e possibilité.	3
457.287	Bouchon de tubulure de remplissage d'huile (R. VI).	1
457.304	Guide de soupape d'admission (diam. 13,25), long. 55 mm). 2e possibilité.	4
457.358	Guide de soupape d'éch. (diam. 13 mm, long. 53,5 mm). 1re possibilité.	4
457.359	Guide de soupape d'éch. (diam. 13,25 mm, long. 53,5 mm). 2e possibilité.	4
457.468	Plaque de fermeture AR de culasse.	1
457.469	Joint de plaque de fermeture AR de la culasse (R. VI).	1
457.601	Couvre-culasse nu avec tubulure de remplissage d'huile (collerette diam. intér. 98 mm). PO.	1
457.663	Tubulure d'admission (entrée des gaz diam. 32 mm). Depuis Juin 55.	1
457.665	Joint métalloplastique entre tubulure et culasse (1 trou de 35 mm ; 2 trous de 32 mm) (R. VI). Depuis Juin 55.	2
461.113	Rotule de culbuteur.	8
461.698	Contre-écrou H de 7×100 à collerette, de rotule de culbuteur.	8
461.776	Entretoise (tôle) des ressorts de soupape.	8
461.777	Cuvette d'appui des ressorts de soupape d'admission, alésage conique, haut. 10 mm.	4
461.896	Ressort intérieur de soupape.	8
481.480	Tubulure d'admission (entrée des gaz diam. 32 mm). Jusque Juin 55.	1
613.007	Rondelle expansible de 12 mm de l'axe des culbuteurs.	2
613.009	Bouchon fenté de 7×100 d'obturation du trou de graissage des culbuteurs.	1
619.042	Rondelle de 9,25×16×1 sous écrou de fixat. de couvre-culasse (R. VI).	2

NOTA. — Pour détail des bouchons de couvre-culasse **P.O.** voir page 120.

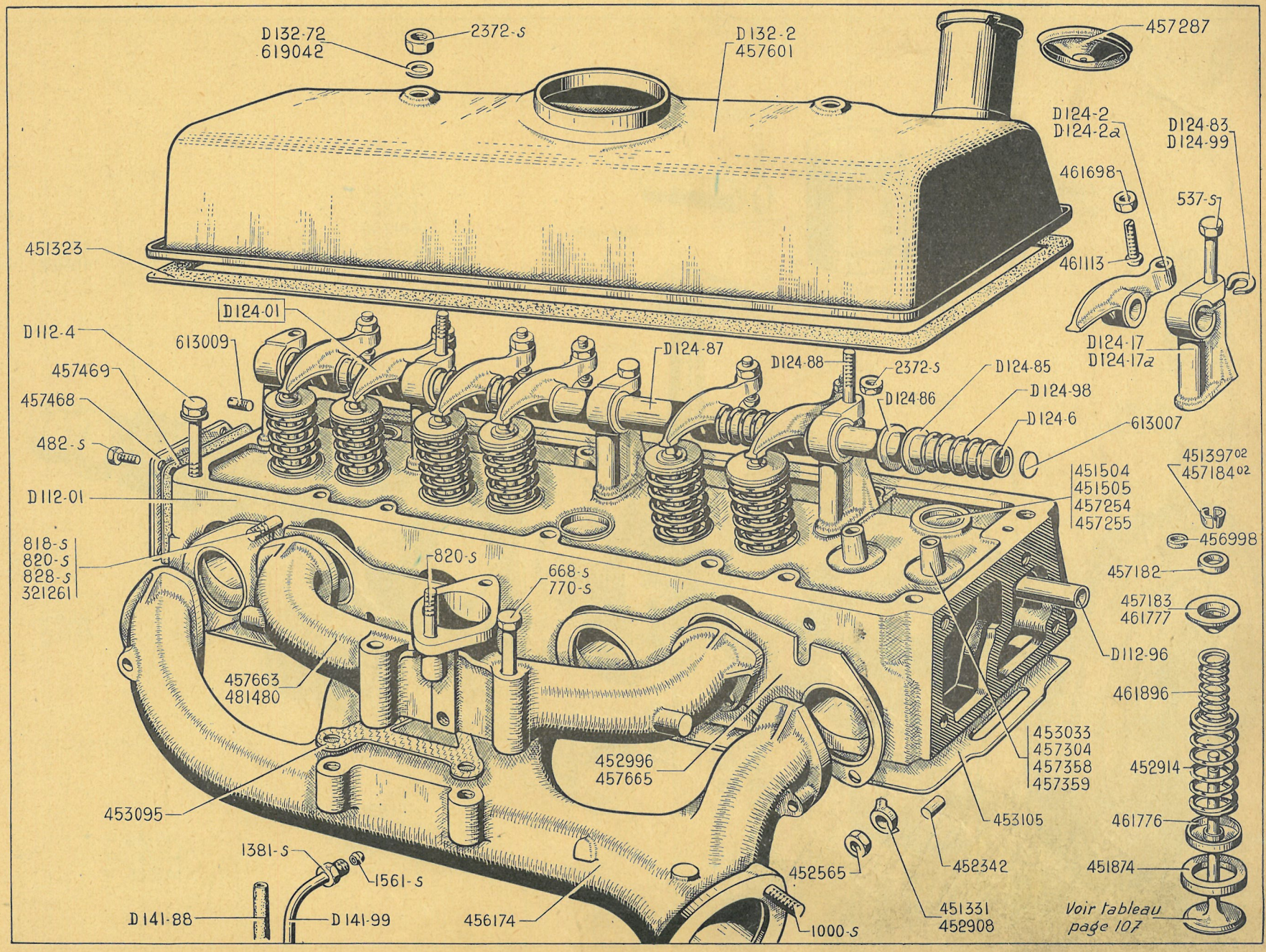
D132-72
619042
2372-S
D132-2
457601
457287
D124-2
D124-2a
D124-83
D124-99
461698
537-S
461113
451323
D124-01
D112-4
613009
D124-87
D124-88
2372-S
D124-85
D124-98
D124-6
D124-86
613007
457469
457468
482-S
D112-01
451504
451505
457254
457255
451397 02
457184 02
456998
457182
457183
461777
818-S
820-S
828-S
321261
820-S
668-S
770-S
D112-96
461896
457663
481480
453033
457304
457358
457359
452914
452996
457665
453095
453105
461776
1381-S
1561-S
452565
452342
451874
D141-88
D141-99
456174
1000-S
451331
452908
Voir tableau page 107

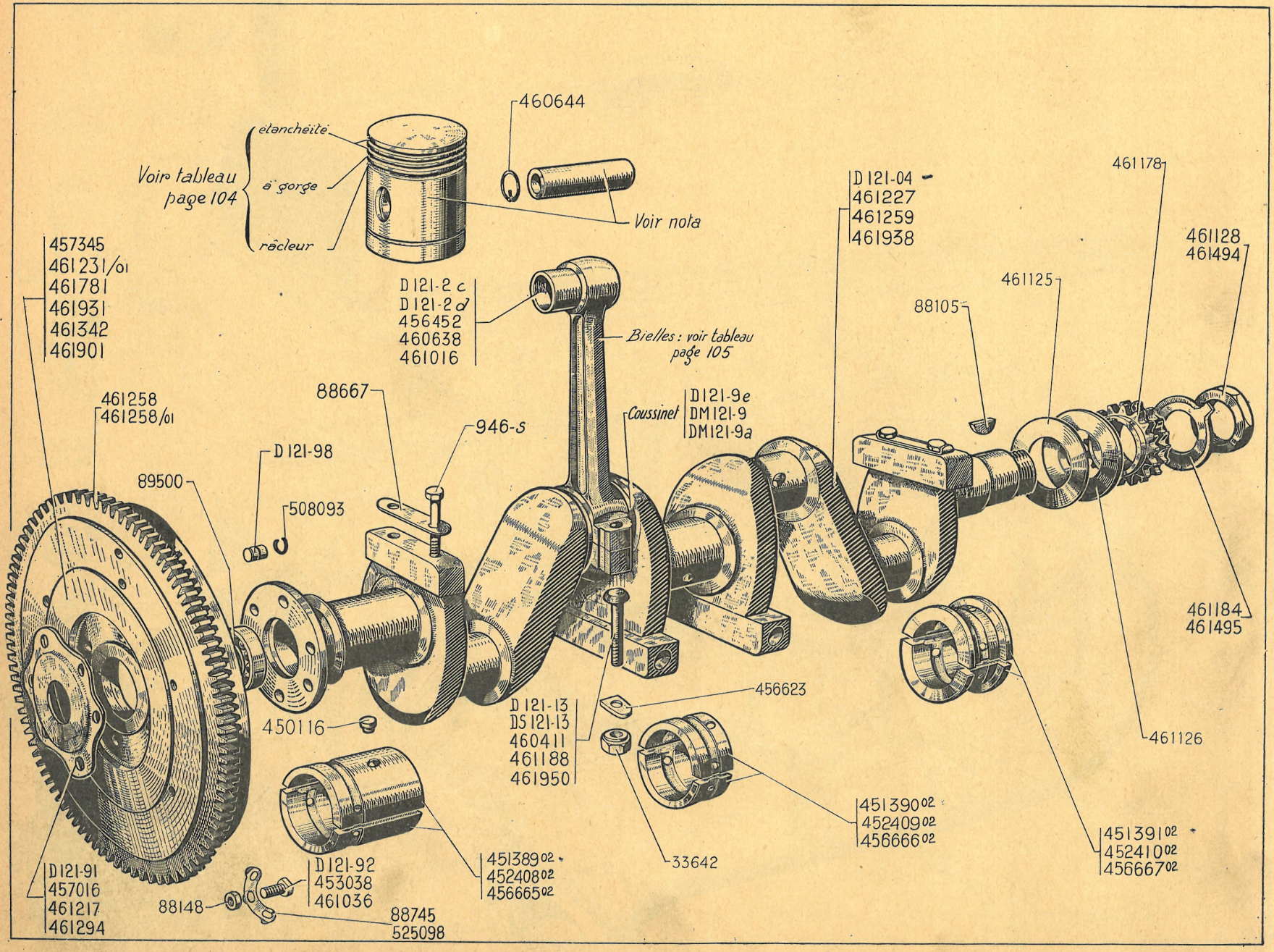
460644
étanchéité
Voir tableau page 104
à gorge
racleur
Voir nota
457345
461231/01
461781
461931
461342
461901
D121-2c
D121-2d
456452
460638
461016
Bielles : voir tableau page 105
D121-04
461227
461259
461938
461178
461128
461494
461125
88105
461258
461258/01
88667
946-s
Coussinet
D121-9e
DM121-9
DM121-9a
D121-98
89500
508093
461184
461495
456623
D121-13
DS121-13
460411
461188
461950
450116
461126
451390 02
452409 02
456666 02
451391 02
452410 02
456667 02
451389 02
452408 02
456665 02
33642
D121-91
457016
461217
461294
D121-92
453038
461036
88148
88745
525098

NUMÉRO	DÉSIGNATION	COEFF^t
	Nota. — Les pistons et les axes de pistons ne sont pas vendus en pièces détachées. Voir ensemble chemises et pistons (page 103).	
D 121-04	Vilebrequin avec masselottes d'équilibrage (plateau de fixat. du volant moteur : 6 trous de 9×125 et 1 trou de 10 mm. Depuis Mars 55.	1
D 121-2c	Bague de pied de bielle (20×21,5×25) (R. VI). Depuis Mars 55.	4
D 121-2d	Bague de pied de bielle (20×21,7×25) (R. VI). Depuis Mars 55.	4
D 121-9e	Demi-coussinet de bielle de 47 mm (R. VI). Depuis Mars 55.	4
DM 121-9	Demi-coussinet de bielle de 48 mm (R. VI). Depuis Mars 55.	4
DM 121-9a	Demi-coussinet de bielle de 47,5 m (R. VI). Depuis Mars 55.	4
D 121-13	Vis TH de 9×32 de fixation de tête de bielle. Jusque Juin 57.	8
DS 121-13	Vis TH de 9×29 de fixat. de tête de bielle. Depuis Juin 57.	8
D 121-91	Tôle d'arrêt de roulement AV de vilebrequin et des vis de fixat. du volant moteur (forme étoilée épais. 5 mm, trou de 10,25 mm). Depuis Mars 55.	1
D 121-92	Vis TH de 9×18 (14 sur plat) de fixation du volant moteur. Depuis Mars 55.	6
D 121-98	Pied de centrage du volant moteur sur vilebrequin (10×16) (R. VI). Depuis Mars 55.	1
946-S	Vis TH de 10×50 de fixat. des masselottes (R. III).	8
33.642	Écrou H de 9×125 de boulon de bielle.	8
88.105	Clavette Woodruff de pignon de vilebrequin (R. II).	1
88.148	Écrou H sans collerette de 8×125 (haut. 7 mm) des vis de fixat. de volant moteur. Jusque Mars 55.	6
88.667	Arrêtoir double de 11,5 entr'axes : 40 mm des vis de fixat. des masselottes (72×100) (78×100).	4
88.745	Arrêtoir simple de 9,5 des écrous de fixat. du volant moteur pour interchangeabilité du vilebrequin 461.259.	6
89.500	Roulement AV du vilebrequin (17×40×12) (R. VI).	1
450.116	Ergot épaulé de 5×3,5 sur 6×4,5 d'arrêt des coussinets de paliers.	6
451.389/02	Coussinet de palier, côté embrayage de 50 mm.	1
451.390/02	Coussinet de palier milieu de 50 mm.	1
451.391/02	Coussinet de palier, côté distribution de 50 mm.	1
452.408/02	Coussinet de palier, côté embrayage de 49,5.	1
452.409/02	Coussinet de palier milieu de 49,5.	1
452.410/02	Coussinet de palier, côté distribution de 49,5.	1
453.038	Vis TR de 8×24×11 de fixat. du volant moteur alourdi. Novembre 38-Mars 55.	6
456.452	Bague de pied de bielle (diam. ext. 24,35 mm). (R. VI). Jusque Mars 55.	4
456.623	Arrêtoir simple de 9 d'écrou de boulon de bielle. Jusque Mars 55.	8
456.665/02	Coussinet de palier, côté embrayage de 49 mm.	1
456.666/02	Coussinet de palier milieu de 49 mm.	1
456.667/02	Coussinet de palier, côté distribution de 49 mm.	1
457.016	Tôle d'arrêt du roulement AV de vilebrequin et des écrous de fixat. du volant moteur (forme étoilée, épais. 5 mm, trou de 9). Décembre 50-Mars 55.	1
457.345	Volant moteur avec couronne de démarreur 93 dents (6 trous de 9 mm et 1 trou de 10 mm). Depuis Mars 55.	1
460.411	*Boulon de bielle avec écrou* (9×52,5×15,5) (72×100) (78×100). *Jusque Novembre* 38. *N.F.P.*	8
460.638	Bague de pied de bielle (diam. ext. 24,15 mm). (R. VI). Jusque Mars 55.	4
460.644	Segment d'arrêt d'axe de piston.	8
460.702	*Masselotte d'équilibrage du vilebrequin* (72×100) (78×100). *N.F.P.*	4
461.016	*Bague de pied de bielle (diam. ext. 24,55 mm). N.F.P.*	4
461.036	*Vis TR de 8×24×9 de fixat. du volant moteur. Jusque Novembre* 38. *N.F.P.*	6
461.125	Rondelle de 38,5×44,5×0,05 de réglage du vilebrequin.	7
461.126	Rondelle de 38×65×5 de butée du vilebrequin.	1
461.128	*Écrou à encoches de 36×150 de blocage de pignon de vilebrequin. Jusque Octobre* 35. *R.p.* 461.494 ; *d.e.o. :* 1-461.495.	1
461.178	Pignon de vilebrequin (19 dents).	1
461.184	Arrêtoir à talons de 36,5 de l'écrou de blocage du pignon de vilebrequin. (Montage avec écrou à encoches.) Jusque Octobre 35.	1

NUMÉRO	DÉSIGNATION	COEFF[t]
461.188	*Boulon de bielle avec écrou* (9 × 48,5 × 15,5) (72 × 80) (78 × 80). *Jusque Novembre* 34. *N.F.P.*	8
461.217	*Tôle d'arrêt du roulement AV de vilebrequin (forme ronde).* *Jusque Novembre* 38. *N.F.P.*	1
461.227	*Vilebrequin* (72 × 80) (78 × 80). *Jusque Novembre* 34. *N.F.P.*	1
461.231/01	*Volant moteur avec couronne de démarreur* 91 *dents.* 7. *Jusque Mai* 34. *N.F.P.*	1
461.258	Couronne de démarreur (diam. intér. 265 mm, 93 dents). Depuis Mai 34.	1
461.258/01	*Couronne de démarreur*, 91 *dents (solution provisoire pour* 72 × 80). *Jusque Mai* 34. *N.F.P.*	1
461.259	*Vilebrequin avec masselottes d'équilibrage* (72 × 100) (78 × 100), *larg. des portées de bielles* 35 *mm. Jusque Novembre* 38. *R.p.* 461.938 ; *d.e.o. :* 4 *DS* 121-010*a et* 6-88.745.	1
461.294	Tôle d'arrêt du roulement AV de vilebrequin et des écrous de fixat. du volant moteur (forme étoilée épais. 2 mm). Novembre 38-Décembre 50.	1
461.342	Volant moteur avec couronne de démarreur 93 dents (épais. 29,5 mm). **11.** Jusque Novembre 38.	1
461.494	Écrou H de 36 × 150 de blocage du pignon de vilebrequin. Depuis Octobre 35.	1
461.495	Arrêtoir rond de 36,5 de l'écrou du pignon de vilebrequin. (Montage avec écrou H.) Depuis Octobre 35.	1
461.781	*Volant moteur avec couronne de démarreur* 93 *dents (volant et couronne carter d'embrayage d'une seule pièce).* 7. *Mai* 34-*Novembre* 38. *N.F.P.*	1
461.901	Volant moteur alourdi avec couronne de démarreur 93 dents (épais. 48,5 mm). **11.** Novembre 38. - Mars 55.	1
461.931	*Volant moteur alourdi avec couronne de démarreur* 93 *dents (le volant et la couronne carter d'embrayage sont d'une seule pièce) (épais. du volant à la fixat. sur le vilebrequin* 7 *mm).* 7. *Depuis Novembre* 38. *N.F.P.*	1
461.938	Vilebrequin avec masselottes d'équilibrage haut. 33,5, larg. 26,5, long. 98 (72 × 100) (78 × 100), larg. des portées de bielles 33 mm. (Montage avec volant moteur alourdi.) Novembre 38 - Mars 55.	1
461.950	Boulon de bielle (9 × 54,5 × 18,5) (72 × 100) (78 × 100). Montage avec bielle de 33 mm de largeur. Novembre 38 - Mars 55	8
508.093	Jonc de pied de centrage du volant moteur sur vilebrequin (8,8 × 10,8). Depuis Mars 55.	1
525.098	Arrêtoir triple de 10,5 des écrous de fixat. du volant moteur (remplace arrêtoir double). Jusque Novembre 38.	2

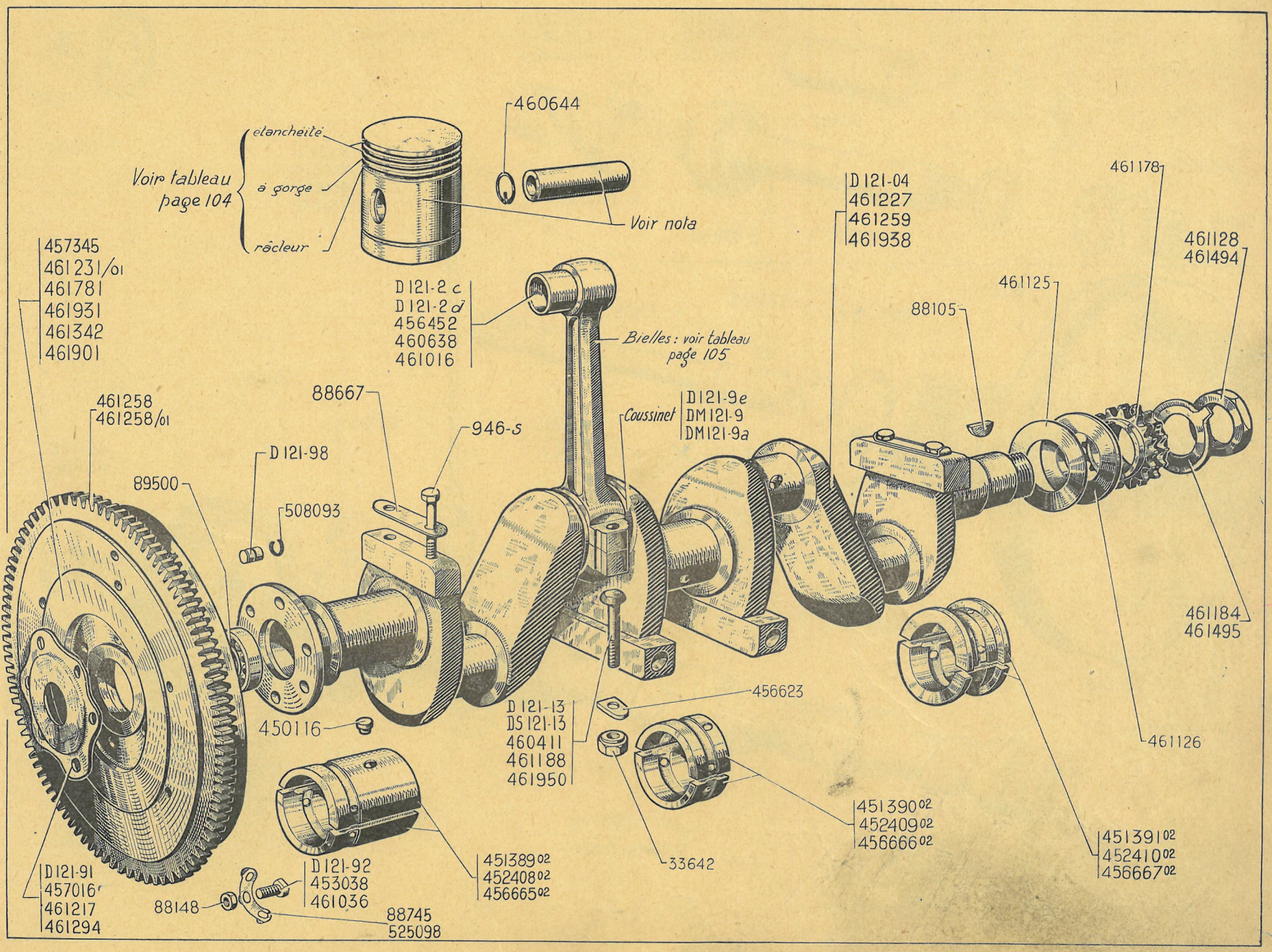
étancheité
Voir tableau page 104
à gorge
racleur
460644
Voir nota
457345
461231/01
461781
461931
461342
461901
D121-2c
D121-2d
456452
460638
461016
Bielles : voir tableau page 105
D121-04
461227
461259
461938
461178
461128
461494
461125
88105
461258
461258/01
88667
946-s
Coussinet
D121-9e
DM121-9
DM121-9a
D121-98
89500
508093
456623
D121-13
DS121-13
460411
461188
461950
450116
461184
461495
461126
451390 02
452409 02
456666 02
33642
451391 02
452410 02
456667 02
D121-91
457016
461217
461294
D121-92
453038
461036
451389 02
452408 02
456665 02
88148
88745
525098

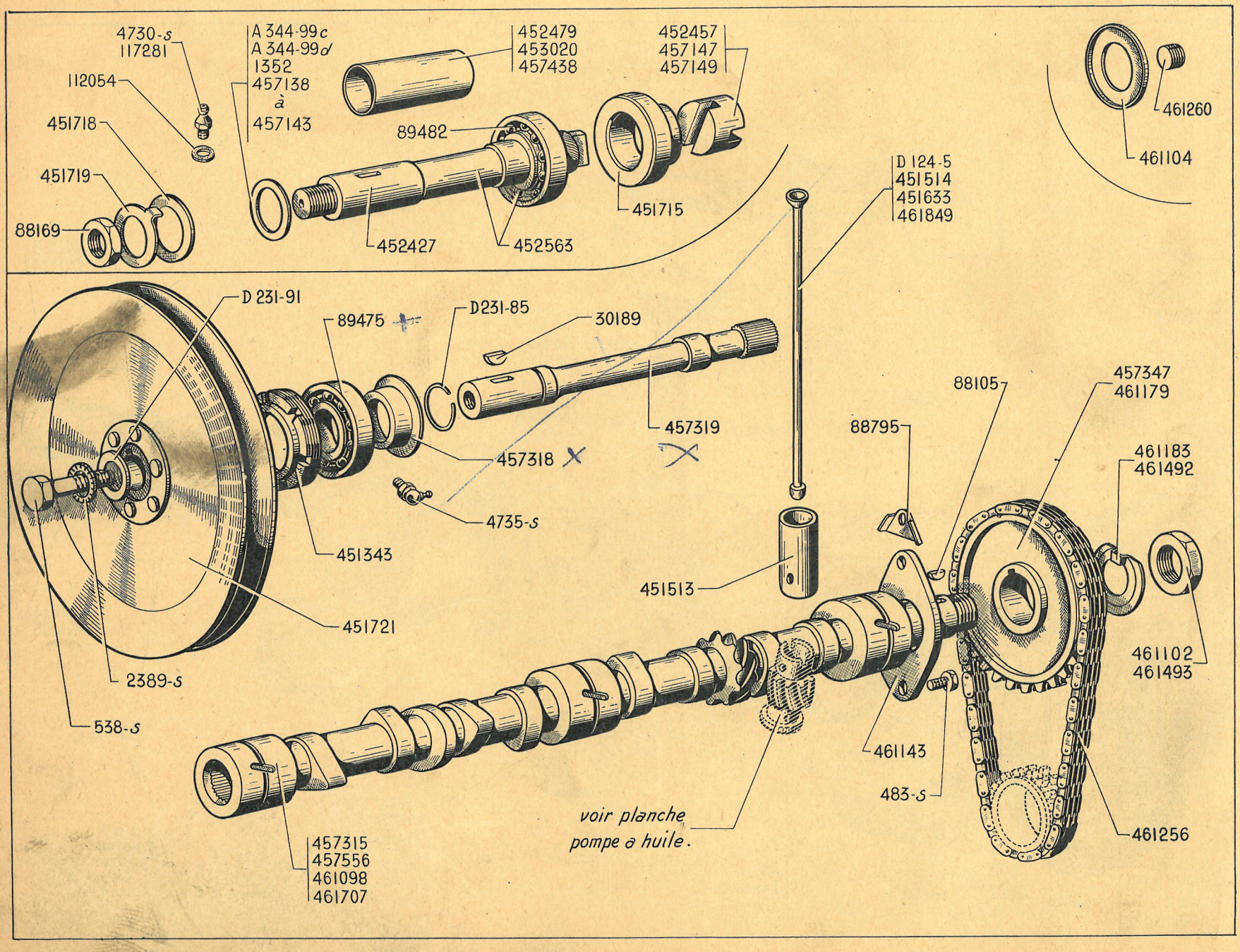
4730-S
117281
112054
451718
451719
88169
A 344-99c
A 344-99d
1352
457138
à
457143
452479
453020
457438
89482
452457
457147
457149
451715
452427
452563
461260
461104
D 124-5
451514
451633
461849
D 231-91
89475
D231-85
30189
457319
457318
4735-S
451343
451721
2389-S
538-S
451513
88795
88105
457347
461179
461183
461492
461102
461493
461143
483-S
461256
voir planche
pompe à huile.
457315
457556
461098
461707

NUMÉRO	DÉSIGNATION	COEFF^t
A 344-99c	Rondelle de 20 × 32 × 0,5 de réglage du jeu d'arbre de commande de pompe d'eau. Mai 52 - Octobre 54.	ALD
A 344-99d	Rondelle de 20 × 32 × 1 de réglage du jeu d'arbre de commande de pompe à eau. Mai 52 - Octobre 54.	ALD
D 124-5	Tige de commande de culbuteur (long. totale 245,8 mm). Depuis Mai 55.	8
D 231-85	Segment d'arrêt de roulement AV. Depuis Octobre 54.	1
D 231-91	Rondelle plate de 9 × 28 × 4 de vis de fixat. de poulie de commande. Depuis Octobre 54.	1
483-S	Vis TH de 7 × 15 de fixat. de la bride de butée d'arbre à cames (R. III).	2
538-S	Vis TH de 9 × 25 de fixat. de poulie de commande (R. III). Depuis Octobre 54.	1
1.352	Rondelle de 20 × 30 × 1,5 d'appui des roulements d'arbre de commande de pompe à eau. Avril 36-Mars 39.	2
2.389-S	Rondelle crantée de 9,5 de vis de poulie de commande (R. VI). Depuis Octobre 54.	1
4.730-S	Graisseur Hydraulic de la commande (R. VI). Juillet 37-Octobre 54.	1
4.735-S	Graisseur Hydraulic oblique de commande (R. VI). Depuis Octobre 54.	1
30.189	Clavette Woodruff (épais. 4 mm) de la poulie de commande (R. III).	1
88.105	Clavette Woodruff (épais. 4,8 mm) du pignon d'arbre à cames (R. II).	1
88.169	Écrou H de 14 × 150 de blocage de la poulie de commande de pompe à eau et de dynamo (R. VI). Avril 36-Octobre 54.	1
88.795	Arrêtoir simple de 8,5 des vis de fixat. de bride de butée d'arbre à cames.	2
89.475	Roulement AV de 20 × 47 × 14 de l'arbre de commande de pompe à eau et de dynamo (R. VI).	1
89.482	Roulement AR de 20 × 42 × 10 de l'arbre de commande de pompe à eau et de dynamo. Jusque Octobre 54.	1
112.054	Joint de 8 × 14 × 1 du graisseur de la commande de ventilateur. Jusque Juillet 37.	1
117.281	Graisseur de la commande de ventilateur (R. VI). Jusque Juillet 37.	1
451.343	Écrou de blocage de roulement d'arbre de commande de pompe à eau et dynamo (filetage ext. 50 × 150, filets retour d'huile diam. inter. 28 mm).	1
451.513	Poussoir de tige de culbuteur (diam. 26 mm).	8
451.514	*Tige de commande de culbuteur long. totale* 207 *mm.* 7. (72 × 80) (78 × 80). *Jusque Novembre* 34. *N.F.P.*	8
451.633	Tige de commande de culbuteur (long. totale 252 mm) 7 (72 × 100). Depuis Août 34. 11 L, 11 (78 × 100). Jusque Février 39.	8
451.715	Bague AR de centrage de l'arbre de commande de pompe à eau et de dynamo (haut. 20,5 mm, était 21,5 mm). Jusque Novembre 54.	1
451.718	Rondelle de 14,5 × 27 × 2 d'écrou ou de vis de blocage de la poulie de commande de pompe à eau et de dynamo. Jusque Octobre 54.	1
451.719	Arrêtoir simple de 14,5 de la vis ou de l'écrou de blocage de poulie de commande de pompe à eau et dynamo sur arbre. Jusque Octobre 54.	1
451.721	Poulie de commande de pompe à eau et de dynamo (sur arbre en bout d'arbre à cames).	1
452.427	Arbre de commande de pompe à eau et dynamo formant tournevis (fixat. de la poulie par écrou). Avril 36-Octobre 54. (*Remplace* même arbre, mais avec gorge pour segments d'arrêt, en demandant en outre : 1-457.438, 1-457.138).	1
452.457	Joint acier d'entraînement de l'arbre de commande de pompe à eau et de dynamo. Diam. 25 mm, long. 21,5 mm, sans gorge de repère. (*Remplace* tous les modèles précédents.) Jusque Octobre 54.	ALD
452.479	*Entretoise des* 2 *roulements d'arbre de commande de pompe à eau (long.* 85 *mm). Avril* 36-*Mars* 39. *R.p.* 457.438 ; *supprimer au montage les* 2 *rondelles* 1352 *contre roulement.*	1
452.563	Arbre de commande de pompe à eau et dynamo formant tournevis monté avec roulement AR (fixat. de la poulie par écrou). Avril 36-Octobre 54. (*Remplace :* 1° même arbre, mais avec gorge pour segments d'arrêt, en demandant en outre : 1-457.438, 1-457.138 ; 2° arbre (fixat. de la poulie par vis) et tournevis en deux pièces, en demandant en outre : 1-88.169 (R. II), 1-457.438, 1-457.138).	1

NUMÉRO	DÉSIGNATION	COEFF[t]
453.020	*Entretoise des 2 roulements d'arbre de commande de pompe à eau et dynamo (long. 88,5 mm). Mars 39-Novembre 53. R.p. 457.438 ; d.e.o. : 1-457.138.*	1
	Rondelle de réglage d'entretoise des roulements d'arbre de commande. Novembre 53-Octobre 54.	ALD
457.138	— 20 × 32 × 1,1.	
457.139	— 20 × 32 × 1,3.	
457.140	— 20 × 32 × 1,5.	
457.141	— 20 × 32 × 1,7.	
457.142	— 20 × 32 × 1,9.	
457.143	— 20 × 32 × 2,1.	
457.147	Joint acier d'entraînement de l'arbre de commande de pompe à eau et de dynamo. Diam. 25 mm, long. 22 mm, 1 gorge de repère. Septembre 52-Octobre 54.	ALD
457.149	Joint acier d'entraînement de l'arbre de commande de pompe à eau et de dynamo. Diam. 25 mm, long. 23 mm, 2 gorges de repère. Septembre 52-Octobre 54.	ALD
457.315	Arbre à cames, une extrémité filetée, une extrémité à cannelures intérieures. Depuis Octobre 54.	1
457.318	Rondelle déflecteur sur arbre de commande diam. 20 mm et 41 mm, épais totale 13 mm. Depuis Octobre 54.	1
457.319	Arbre de commande de pompe à eau et dynamo long. totale 206 mm, une extrémité cannelée. Depuis Octobre 54.	1
457.347	Pignon d'arbre à cames (38 dents, épais. du moyeu 27,6 mm). Depuis Octobre 54.	1
457.438	Entretoise des 2 roulements d'arbre de commande de pompe à eau et dynamo (10,5 × 26 × 87,5). Novembre 53-Octobre 54.	1
457.556	Arbre à cames même que 461.707 sauf long. de la portée du pignon 22,5 mm. Pour remplacement de 461.707.	1
461.098	*Arbre à cames (graissage des culbuteurs par mèche ; Jusque Novembre 36. N.F.P.*	1
461.102	*Écrou à encoches de 24 × 150 de blocage du pignon d'arbre à cames. Jusque Octobre 35. R.P. 461.493, d.e.o. : 1-461.492.*	1
461.104	Rondelle pare-huile de 25 × 48 du pignon d'arbre à cames. Jusque Octobre 35.	1
461.143	Bride de butée d'arbre à cames.	1
461.179	Pignon d'arbre à cames (38 dents, épais. du moyeu 32 mm). Jusque Octobre 54.	1
461.183	Arrêtoir à talons de 24,5 d'écrou de blocage du pignon d'arbre à cames (montage avec écrou à encoches). Jusque Octobre 35.	1
461.256	Chaîne de commande de distribution (R. VI).	1
461.260	*Bouchon de 12 × 175 sur extrémité d'arbre à cames. Jusque Mars 35. N.F.P.*	1
461.492	Arrêtoir rond de 24,5 d'écrou de blocage du pignon d'arbre à cames (montage avec écrou) hexagonal). Depuis Octobre 35.	1
461.493	Écrou H de 24 × 150 de blocage du pignon d'arbre à cames. Depuis Octobre 35.	1
461.707	*Arbre à cames (graissage intermittent des culbuteurs, portées avec rainures de graissage en diagonale), une extrémité filetée et une extrémité formant tournevis (long. de la portée du pignon 27,5 mm). Novembre 36-Octobre 54. R.P. 457.556, d.e.o. : 1-457.347.*	1
461.849	Tige de commande de culbuteur (long. totale 240 mm) (cas de ressorts doubles aux soupapes). **11 L, 11.** Février 39-Mai 55.	8

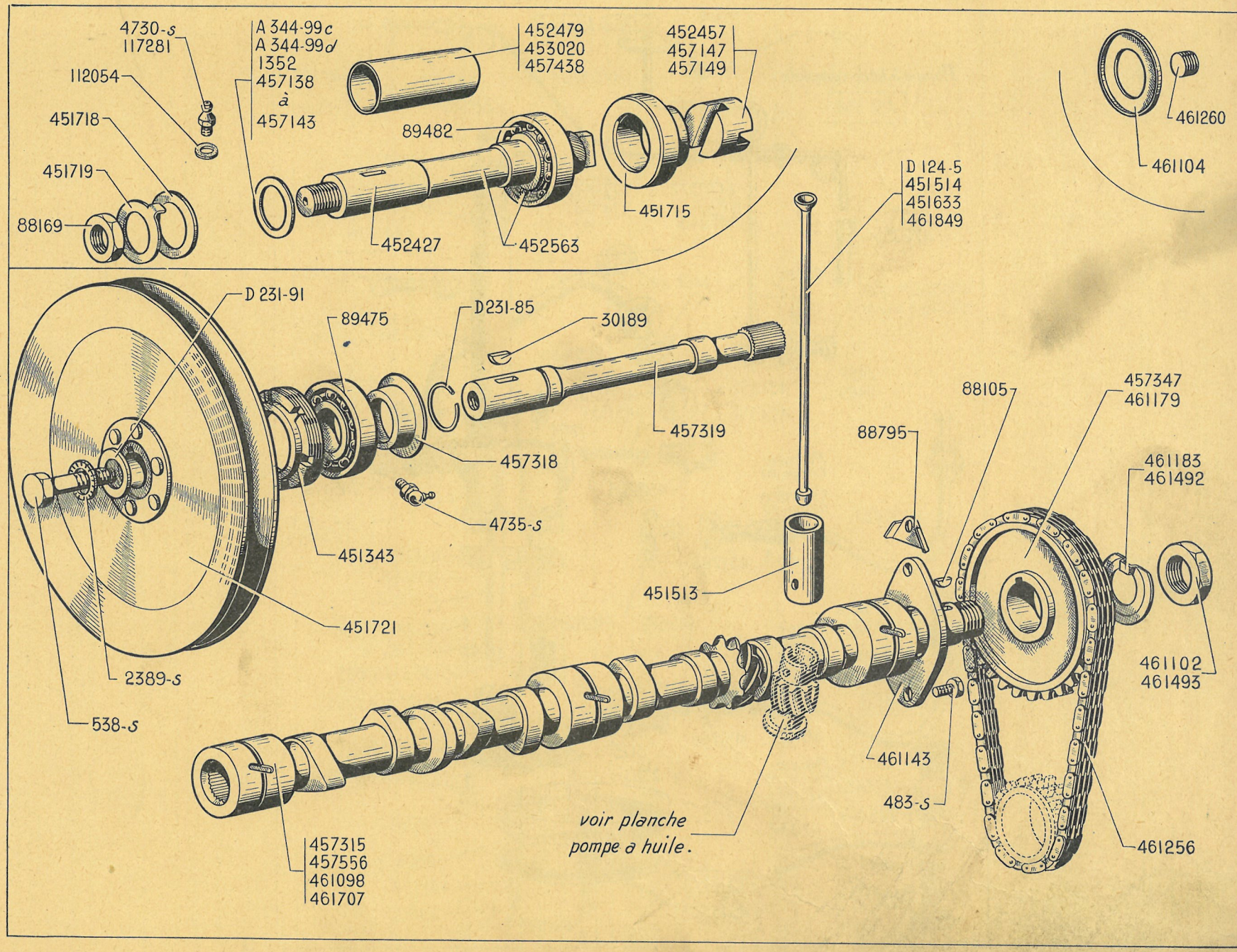
4730-s
117281
112054
451718
451719
88169
A 344-99c
A 344-99d
1352
457138
à
457143
452479
453020
457438
89482
452427
452563
452457
457147
457149
451715
461260
461104
D 124-5
451514
451633
461849
D 231-91
89475
D231-85
30189
457319
457318
4735-s
451343
451721
2389-s
538-s
451513
88795
88105
457347
461179
461183
461492
461102
461493
461143
483-s
461256
457315
457556
461098
461707
voir planche
pompe a huile.

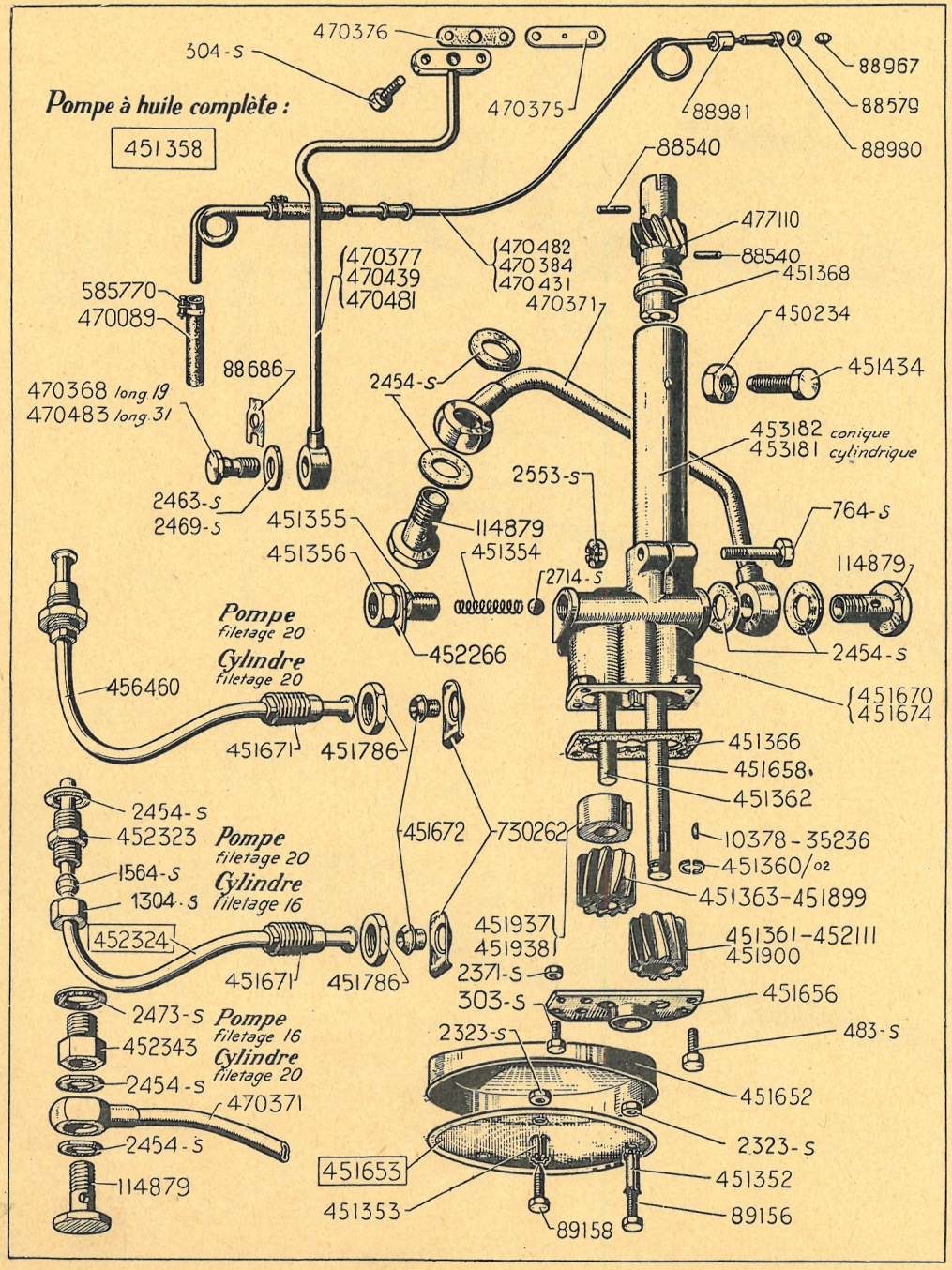
Pompe à huile complète :
451358
304-S
470376
470375
88967
88579
88981
88980
88540
477110
88540
451368
470377
470439
470481
470482
470384
470431
470371
585770
470089
450234
451434
88686
2454-S
470368 long 19
470483 long 31
453182 conique
453181 cylindrique
2553-S
2463-S
2469-S
451355
114879
764-S
451356
451354
114879
2714-S
Pompe filetage 20
Cylindre filetage 20
452266
2454-S
456460
451670
451674
451671
451786
451366
451658
451362
2454-S
452323
Pompe filetage 20
Cylindre filetage 16
451672
730262
10378-35236
1564-S
451360/02
1304-S
451363-451899
452324
451937
451938
451361-452111
451900
451671
451786
2371-S
303-S
451656
2473-S
Pompe filetage 16
Cylindre filetage 20
2323-S
483-S
452343
2454-S
451652
470371
2323-S
2454-S
451653
451352
114879
451353
89156
89158

NUMÉRO	DÉSIGNATION	COEFF[t]
	Disposition avec filtre à huile, et sans tube d'aspiration sur fond de pompe à huile Jusque Novembre 34	
303-S	Vis TH de 6×12 d'assemblage du carter de filtre et du fond de pompe (R. III).	3
304-S	Vis TH de 6×15 de fixat. de la bride du tuyau d'arrivée d'huile sur culasse (R. III).	2
483-S	Vis TH de 7×15 d'assemblage du fond sur corps de pompe (R. III).	4
764-S	Vis TH de 8×42,5 de serrage du corps de pompe sur tube support (R. III).	1
1.304-S	Écrou H raccord de 16×150 de la tuyauterie 452.324 (72×80) (78×80) (R. III).	1
1.564-S	Bicône pour tube de 10 de raccord de la tuyauterie 452.324 (72×80) (78×80) (R. III).	1
2.323-S	Écrou H de 5×75 des vis d'assemblage du carter et du filtre de pompe (R. III).	3
2.371-S	Écrou H de 6×100 des vis d'assemblage du carter de filtre et du fond de pompe (R. III).	3
2.454-S	Joint métalloplastique de 16×22×2 de vis raccord ou d'écrou raccord de tuyauterie entre pompe et cylindre (72×80 et 78×80) (R. VI).	4
2.463-S	Joint fibre de 10,2×15×1 de vis raccord des tuyauteries de graissage des culbuteurs et d'indicateur de pression (R. VI).	3
2.469-S	Joint métalloplastique de 10,2×15×2 de vis raccord des tuyauteries de graissage des culbuteurs et d'indicateurs de pression (R. VI).	2
2.473-S	*Joint métalloplastique de 20×26×2 d'écrou raccord de tuyauterie entre pompe et cylindre (R. VI). N.F.P.*	1
2.553-S	Écrou H crénelé de 8×125 de la vis de serrage du tube support de pompe sur corps de pompe (R. III).	1
2.714-S	Bille de 9,52 du clapet de décharge (R. VI).	1
10.378	Clavette Woodruff du pignon fixe (épais. 2,5 mm).	1
35.236	Clavette Woodruff du pignon fixe (épais. 2 mm).	1
88.540	Goupille de 3,5×29 de fixat. du pignon de commande de pompe et de distributeur.	2
88.579	*Joint de 4×8,5×1 entre tuyauterie et indicateur (R. VI). N.F.P.*	1
88.686	Arrêtoir simple de 11 de vis raccord de tuyauterie de graissage des culbuteurs.	1
88.967	*Olive pour tube de 4 mm de raccord de la tuyauterie d'huile au manomètre (R.III). N.F.P.*	1
88.980	*Raccord du tube d'arrivée d'huile au manomètre pour tuyauterie en laiton (R. III). N.F.P.*	1
88.981	*Écrou H raccord de 10×100 de fixat. de la tuyauterie d'huile sur indicateur (R. III). N.F.P.*	1
89.156	*Vis TH de 5×40×11 d'assemblage du carter et du filtre de pompe (R. II). N.F.P.*	2
89.158	*Vis TH de 5×30×25 d'assemblage du carter et du filtre de pompe (R. III). N.F.P.*	1
114.879	*Vis TH raccord de 16×30 de fixat. de la tuyauterie entre pompe et cylindre (à 2 raccords orientables)* (72×80), (78×80) *(R. II). N.F.P.*	2
450.234	Contre-écrou H de 10×100 (haut. 4,5 mm) de la vis 451.434 de fixat. du tube support de pompe.	1
451.352	*Entretoise longue de filtre (long. 32,5 mm). N.F.P.*	2
451.353	*Entretoise courte de filtre (long. 13,5 mm). N.F.P.*	1
451.354	Ressort du clapet de décharge.	1
451.355	Bouchon fileté de 16×150 de réglage du clapet de décharge.	1
451.356	Contre-écrou H de 16×150 de clapet de décharge.	1
451.358	*Pompe complète avec filtre, tube support conique et taraudage à 20×150. N.F.P.*	1
451.360/02	Segment d'arrêt de pignon fixe (2 pièces).	1
451.361	*Pignon fixe de pompe (10 dents), haut. 44 mm, clavetage de 2). N.F.P.*	1
451.362	Axe du pignon fou (long. 73 mm).	1
451.363	*Pignon fou de pompe (10 dents, haut. 44 mm). N.F.P.*	1
451.366	Joint de fond de pompe (R. VI).	1
451.368	Bague sup. de l'arbre de commande de distributeur et de pompe.	1
451.434	Vis TH à pointe de 10×30 de fixat. du tube support de pompe.	1
451.652	*Carter du filtre. N.F.P.*	1
451.653	*Filtre complet sans carter. N.F.P.*	1

NUMÉRO	DÉSIGNATION	COEFF[t]
	Disposition avec filtre à huile et sans tube d'aspiration sur fond de pompe à huile (suite)	
451.656	*Fond de pompe. N.F.P.*	1
451.658	*Arbre de commande (long. 311 mm). N.F.P.*	1
451.670	*Corps de pompe (haut. 93 mm, filetage à 20×150 pour tuyauterie de raccordement au cylindre)* (72×100, 78×100). *N.F.P.*	1
451.671	Raccord de 20×150 des tuyauteries 452.324 et 456.460.	2
451.672	Raccord conique de circulation d'huile sur pompe et cylindre.	2
451.674	*Corps de pompe (haut. 96 mm, filetage à 16×150 pour tuyauterie de raccordement au cylindre).* (72×80, 78×80). *N.F.P.*	1
451.786	Contre-écrou de 20×150 de fixat. des tuyauteries 452.324 et 456.460.	2
451.899	*Pignon fou de pompe (10 dents, haut. 25 mm). R.p. 457.374 d.e.o.* 1-457.373 ; 1-457.372/02 (*voir page* 143).	1
451.900	*Pignon fixe de pompe (10 dents, haut. 25 mm, clavetage de 2,5). R.p. 457.373 d.e.o.* 1-457.374, 1-457.372/02 (*voir page* 143).	1
451.937	*Rondelle de pignon fou, haut. 19 mm, pour montage des pignons 451.899 et 452.111 dans les corps 451.670 ou 451.674. N.F.P.*	1
451.938	*Rondelle de pignon fixe, haut. 19 mm, pour montage des pignons 451.899 et 452.111 dans les corps 451.670 ou 451.674. N.F.P.*	1
452.111	*Pignon fixe de pompe (10 dents haut. 25 mm, clavetage de 2). N.F.P.*	1
452.266	Arrêtoir simple de 17,5 d'écrou de clapet de décharge.	1
452.323	*Raccord de 16×150 de la tuyauterie 452.324 (sur cylindre)* (72×80, 78×80). *N.F.P.*	1
452.324	*Tuyauterie entre pompe et cylindre (avec écrous raccords de 16×150 et 20×150). Permet le montage d'une pompe avec trou de 20×150 et d'un cylindre avec trou de 16×150. Demander un raccord conique 451.672* (72×80, 78×80). *N.F.P.*	1
452.343	*Raccord d'huile à 2 filetages, ext. 20×150, int. 16×150, permettant le montage d'un cylindre avec trou de 20×150 et de la tuyauterie à 2 raccords orientables de 16* (72×80, 78×80). *N.F.P.*	1
453.181	*Tube cylindrique (diam. 28 mm) support de pompe (1re disposition). N.F.P.*	1
453.182	Tube conique (diam. 28 mm) support de pompe (2e disposition).	1
456.460	Tuyauterie entre pompe et cylindre (avec écrous raccords de 20×150), (72×100 et 78×100).	1
470.089	*Durit (long. 30 mm) de la tuyauterie (laiton) d'indicateur de pression (R. VI). N.F.P.*	2
470.368	*Vis TH raccord de 10×19 de fixat. de la tuyauterie de graissage des culbuteurs sur cylindre (cas de tuyauterie d'indicateur d'huile en laiton). N.F.P.*	3
470.371	*Tuyauterie entre pompe et cylindre (1er montage avec 2 raccords orientables de 16)* (72×80, 78×80). *N.F.P.*	1
470.375	Bride calibrée entre tuyauterie de graissage des culbuteurs et culasse.	1
470.376	Joint entre tuyauterie de graissage des culbuteurs et culasse (R. VI).	1
470.377	*Tuyauterie d'arrivée d'huile sur culasse pour graissage des culbuteurs (le départ de la tuyauterie d'indicateur de pression est sur la bride d'arrivée d'huile à la culasse). N.F.P.*	1
470.384	*Tuyauterie (laiton) de l'indicateur de pression (le départ de cette tuyauterie est sur la bride de la tuyauterie d'arrivée d'huile à la culasse). N.F.P.*	1
470.431	*Tuyauterie (laiton) de l'indicateur de pression (le départ de cette tuyauterie est sur le raccord orientable de la tuyauterie d'arrivée d'huile à la culasse. N.F.P.*	1
470.439	*Tuyauterie d'arrivée d'huile sur culasse pour graissage des culbuteurs (le départ de la tuyauterie d'indicateur de pression est sur le raccord orientable. N.F.P.*	1
470.481	Tuyauterie d'arrivée d'huile sur culasse pour graissage des culbuteurs.	1
470.482	*Tuyauterie métallique flexible de l'indicateur de pression (long. 740 mm) (R. VI). N.F.P.*	1
470.483	*Vis TH raccord de 10×31 de fixat. de la tuyauterie d'indicateur d'huile et de la tuyauterie de graissage des culbuteurs sur cylindre. N.F.P.*	1
477.110	Pignon de commande de pompe et de distributeur (10 dents, pas à gauche).	1
585.770	Collier de serrage de durit de la tuyauterie (laiton) d'indicateur de pression (R. VI).	4
730.262	Arrêtoir simple de 20 d'écrou de fixat. de tuyauterie 452.324 et 456.460.	2

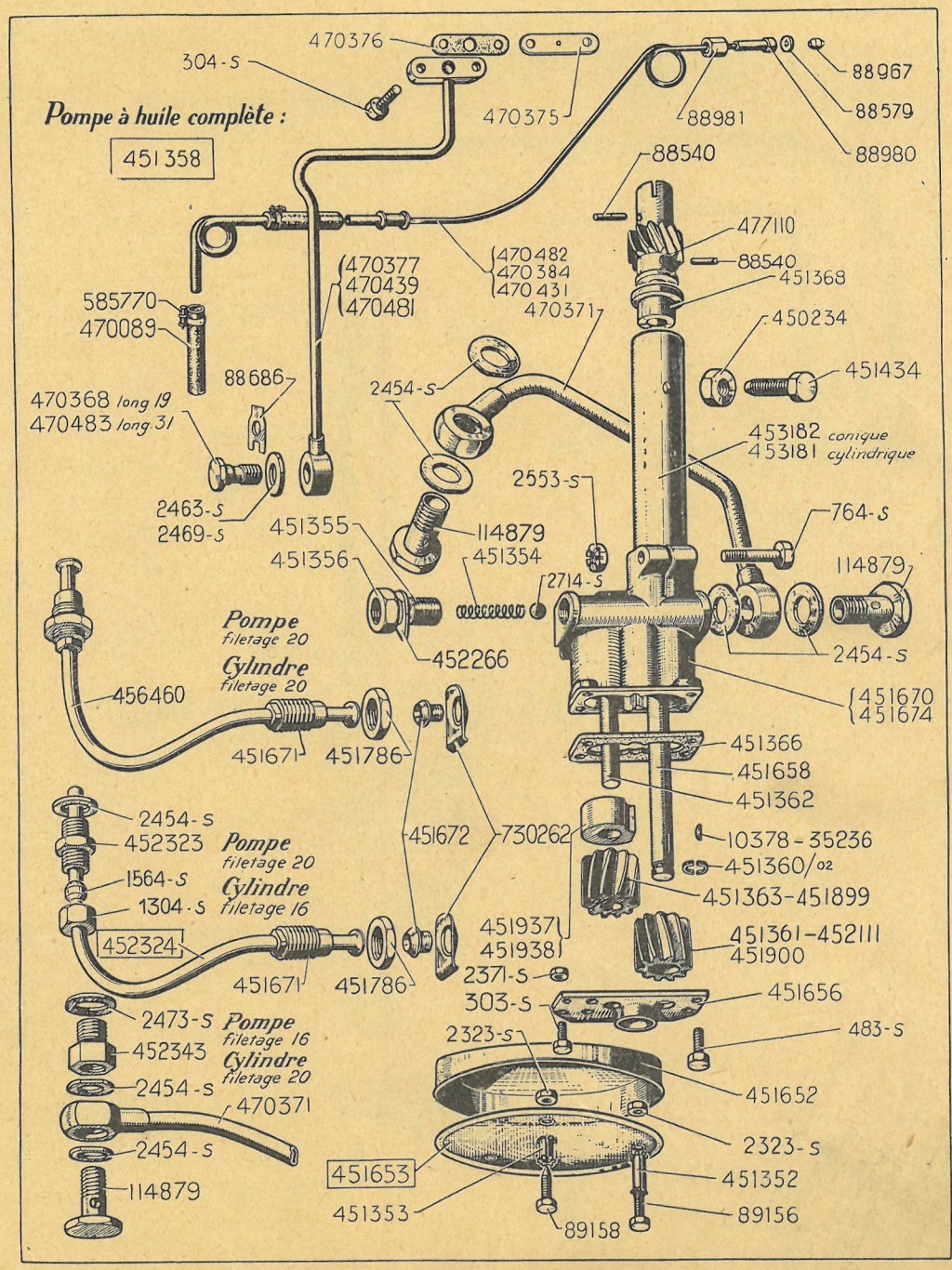
Pompe à huile complète :
451358
470376
304-S
470375
88967
88579
88980
88981
88540
477110
88540
451368
450234
451434
453182 conique
453181 cylindrique
470482
470384
470431
470371
470377
470439
470481
585770
470089
88686
470368 long 19
470483 long 31
2463-S
2469-S
2454-S
2553-S
764-S
114879
451355
451356
451354
2714-S
452266
2454-S
451670
451674
Pompe filetage 20
Cylindre filetage 20
456460
451671
451786
451366
451658
451362
451672
730262
10378-35236
451360/02
451363-451899
2454-S
452323
1564-S
1304-S
Pompe filetage 20
Cylindre filetage 16
452324
451671
451786
451937
451938
451361-452111
451900
2371-S
303-S
451656
483-S
2473-S
452343
2454-S
470371
2454-S
114879
Pompe filetage 16
Cylindre filetage 20
2323-S
451652
2323-S
451653
451353
451352
89156
89158

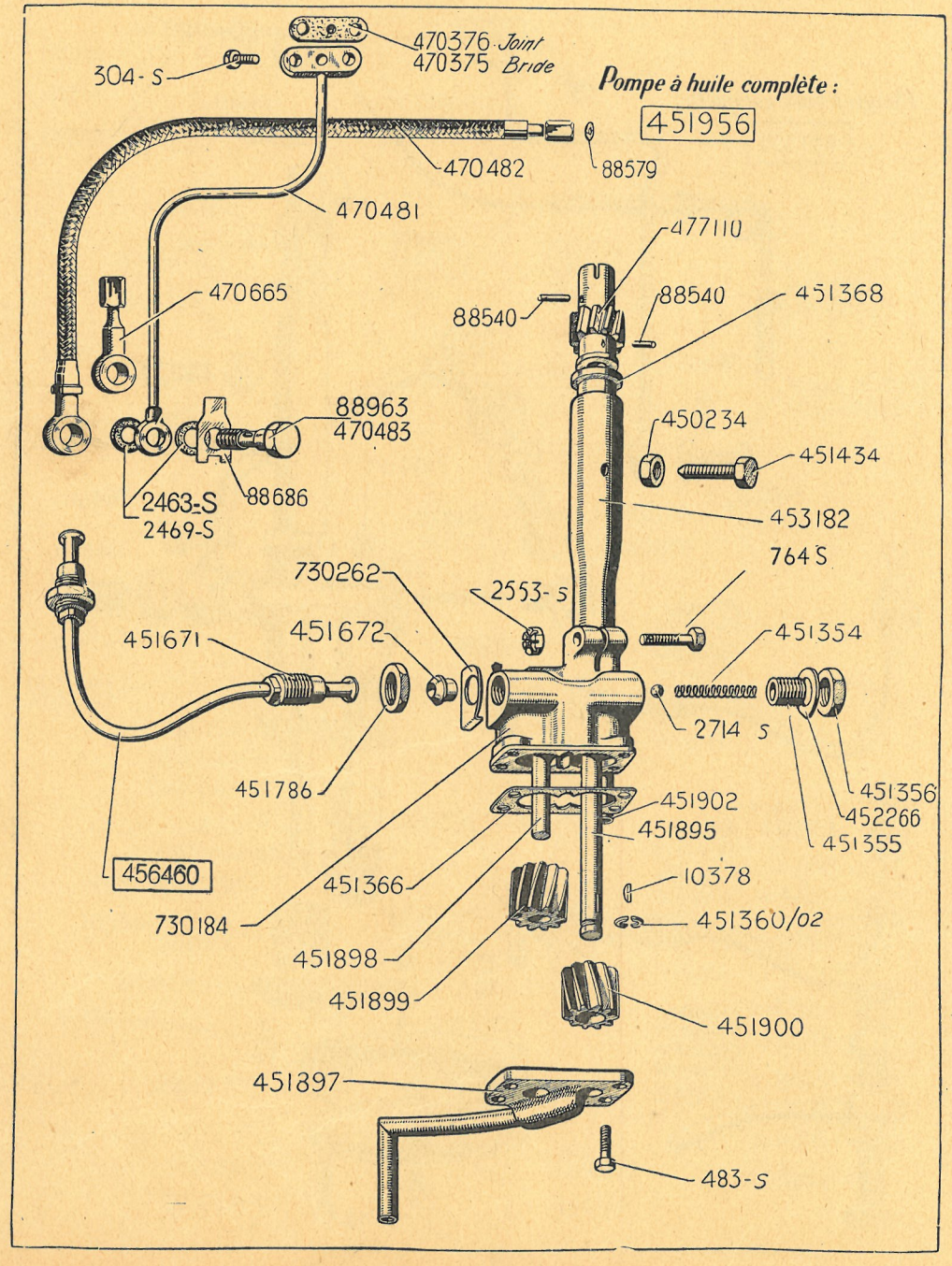
470376 Joint
470375 Bride
304-S
Pompe à huile complète :
451956
470482
88579
470481
477110
470665
88540
88540
451368
88963
470483
450234
451434
88686
2463-S
2469-S
453182
764 S
730262
2553-S
451671
451672
451354
2714 S
451786
451902
451356
452266
451895
451355
456460
451366
10378
730184
451360/02
451898
451899
451900
451897
483-S

NUMÉRO	DÉSIGNATION	COEFF^t
	Disposition avec tube d'aspiration sur fond de pompe à huile, filtre à huile dans carter inférieur Novembre 34-Décembre 38	
304-S	Vis TH de 6×15 de fixat. de la bride du tuyau d'arrivée d'huile sur culasse (R. III).	2
483-S	Vis TH de 7×15 d'assemblage du fond sur corps de pompe (R.III).	4
764-S	Vis TH 8×42,5 de serrage du corps de pompe sur tube support (R. III).	1
2.463-S	Joint fibre de 10,2×15×1 des tuyauteries de graissage des culbuteurs et d'indicateur de pression (R. VI).	3
2.469-S	Joint métalloplastique de 10,2×15×2 de vis raccord des tuyauteries de graissage des culbuteurs et d'indicateur de pression (R. VI).	3
2.553-S	Écrou H crénelé de 8×125 de la vis de serrage du tube support de pompe sur corps de pompe (R. III).	1
2.714-S	Bille de 9,52 du clapet de décharge (R. VI).	1
10.378	Clavette Woodruff du pignon fixe (épais. 2,5 mm).	1
88.540	Goupille de 3,5×29 de fixat. du pignon de commande de pompe et de distributeur.	2
88.579	*Joint de 4×8,5×1 entre tuyauterie et indicateur (R. VI). N.F.P.*	1
88.686	Arrêtoir simple de 11 de vis raccord de tuyauterie de graissage des culbuteurs.	1
88.963	Vis TH raccord de 10×18 de fixat. de la tuyauterie de graissage des culbuteurs ou du contacteur à pression sur cylindre (cas du graissage intermittent des culbuteurs).	1
450.234	Contre-écrou H de 10×100 (haut. 4,5 mm) de la vis 451.434 de fixat. du tube support de pompe.	1
451.354	Ressort du clapet de décharge.	1
451.355	Bouchon fileté à 16×150 de réglage du clapet de décharge.	1
451.356	Contre-écrou H de 16×150 de clapet de décharge.	1
451.360/02	Segment d'arrêt de pignon fixe (2 pièces).	1
451.366	Joint de fond de pompe (R. VI).	1
451.368	Bague sup. de l'arbre de commande de distributeur et de pompe.	1
451.434	Vis TH à pointe de 10×30 de fixat. du tube support de pompe.	1
451.671	Raccord de 20×150 de tuyauterie 456.460.	2
451.672	Raccord conique de circulation d'huile sur pompe et cylindre.	2
451.786	Contre-écrou H de 20×150 de fixat. de tuyauterie 456.460.	2
451.895	Arbre de commande (long. 294 mm)	1
451.897	*Fond de pompe avec tube d'aspiration. N.F.P.*	1
451.898	Axe du pignon fou (long. 54 mm).	1
451.899	Pignon fou de pompe (10 dents, haut. 25 mm).	1
451.900	Pignon fixe de pompe (10 dents, haut. 25 mm, clavetage 2,5).	1
451.902	*Tube de décharge. N.F.P.*	1
451.956	*Pompe complète (le filtre d'huile est monté dans le carter inf.)* R.p. 457.385 (*voir page* 143).	1
452.266	Arrêtoir simple de 17,5 d'écrou de clapet de décharge.	1
453.182	Tube conique (diam. 28 mm) support de pompe.	1
456.460	Tuyauterie entre pompe et cylindre (avec écrous raccords de 20×150).	1
470.375	*Bride calibrée entre tuyauterie de graissage des culbuteurs et culasse. N.F.P.*	1
470.376	Joint entre tuyauterie de graissage des culbuteurs et culasse (R. VI).	1
470.481	Tuyauterie d'arrivée d'huile sur culasse pour graissage des culbuteurs.	1
470.482	*Tuyauterie métallique flexible de l'indicateur de pression (long. 740 mm) (R. VI). N.F.P.*	1
470.483	*Vis TH raccord de 10×31 de fixat. de la tuyauterie de graissage des culbuteurs et de la tuyauterie d'indicateur sur cylindre ou du contacteur à pression (cas du graissage des culbuteurs par mèche). N.F.P.*	1
470.665	*Raccord avec embout soudé du contacteur à pression (filetage à 10 pas de 100). N.F.P.*	1
477.110	Pignon de commande de pompe et de distributeur (10 dents, pas à gauche).	1
730.184	*Corps de pompe (haut. 74 mm, filetage à 20×150 pour tuyauterie de raccordement au cylindre). N.F.P. pour cette disposition.*	1
730.262	Arrêtoir simple de 20 d'écrou de fixat. de tuyauterie 456.460.	2

NUMÉRO	DÉSIGNATION	COEFF[t]
	Disposition avec filtre à huile et tube d'aspiration sur fond de pompe à huile Depuis Décembre 38	
D 222-01	Pompe à huile complète, avec filtres (haut. 266 mm du joint de fond de pompe au pignon de commande). Depuis Septembre 55.	1
D 222-1	Arbre de commande du pignon fixe long. 298,5 mm. Depuis Septembre 55.	1
D 222-3	Tuyauterie d'huile entre pompe et cylindre. Depuis Septembre 55.	1
D 222-4	Corps de pompe à huile avec tube support (haut. totale 266 mm) Depuis Septembre 55.	1
DS 222-5	Ressort de clapet de décharge. Depuis Décembre 54.	1
D 224-1	Tuyauterie de graissage des culbuteurs (entraxe 208 mm, deux raccords à œil). Depuis Mai 55.	1
304-S	Vis TH de 6×15 de la bride de tuyauterie de graissage des culbuteurs (R. III). Jusque Mai 55.	2
483-S	Vis TH de 7×15 de fixat. (R. III) : — du fond sur corps de pompe. Jusque Décembre 54.	3
	— du boîtier de ressort de piston. Depuis Décembre 54.	2
485-S	Vis TH de 7×20 de fixat. du fond sur corps de pompe (R. III). Depuis Décembre 54.	3
589-S	Vis TH de 7×60 de fixat. des filtres sur pompe (R. III). Depuis Juin 47.	1
764-S	Vis TH de 8×42,5 de serrage du tube support de pompe sur corps de pompe.	1
1.099	Joint fibre de 10,5×18×1 de la tuyauterie de graissage des culbuteurs. Jusque Mai 55.	2
	Depuis Mai 55.	4
2.494-S	Écrou H crénelé de 7×100 de fixat. des filtres sur pompe (R. III) (Montage avec goujon 452.681). Jusque Juin 47.	1
2.503-S	Écrou H de 7×100 (haut. 6 mm) de blocage des filtres sur fond de pompe (R. III). Depuis Juin 47.	1
2.553-S	Écrou H crénelé de 8×125 de la vis de serrage du tube support de pompe sur corps de pompe (R. III).	1
2.714-S	Bille de 9,52 du clapet de décharge (R. VI). Jusque Décembre 54.	1
10.378	Clavette Woodruff du pignon fixe (épais. 2,5 mm).	1
12.685	Vis TF de 7×15 de fixat. du fond sur corps de pompe.	1
88.540	Goupille cylindrique de 3,5×29 de fixat. du pignon de commande de pompe et de distributeur. Jusque Décembre 54.	2
88.686	Arrêtoir simple de 11 de vis raccord de tuyauterie de graissage des culbuteurs. Jusque Octobre 45.	1
88.963	Vis TH raccord ,de 10×18 de la tuyauterie de graissage des culbuteurs. Jusque Mai 55.	1
	Depuis Mai 55.	2
450.234	Contre-écrou H de 10×100 (haut. 4,5 mm) de la vis 451.434 de fixat. du tube support de pompe.	1
451.354	Ressort du clapet de décharge (diam. 9,5 mm, 12 spires). Jusque Décembre 54.	1
451.355	Bouchon fileté à 16×150 de réglage du clapet de décharge. Jusque Décembre 54.	1
451.356	Contre-écrou H de 16×150 de clapet de décharge. Jusque Décembre 54.	1
451.360/02	Segment d'arrêt de pignon fixe (haut. 7,5 mm) (2 pièces). Jusque Décembre 54.	1
451.366	Joint entre tôle et carter de pompe (épais. 0,2 à 0,3) (R. VI). Jusque Décembre 54.	1
451.368	Bague supérieure de l'arbre de commande de distributeur et de pompe. Jusque Décembre 54.	1
451.434	Vis TH à pointe de 10×30 de fixat. du tube support de pompe.	1
451.671	Raccord de 20×150 de la tuyauterie entre pompe et cylindre.	2
451.672	Raccord conique de circulation d'huile sur pompe et sur cylindre.	1
451.786	Contre-écrou H de 20×150 de fixat. de la tuyauterie 456.460.	2
451.895	Arbre de commande du pignon fixe (long. 294 mm). Jusque Décembre 54.	1
451.899	*Pignon fou denture hélicoïdale* (10 *dents*). *Jusque Décembre* 54. *R.p.* 457.374 *d.e.o.* 1-457.373 1-457.372/02.	1
451.900	*Pignon fixe denture hélicoïdale* (10 *dents*). *Jusque Décembre* 54. *R.p.* 457.373 *d.e.o.* 1-457.374, 1-457.372/02.	1
452.266	Arrêtoir simple de 17,5 d'écrou de clapet de décharge. Jusque Décembre 54.	1
452.680	Tôle rectangulaire du fond de pompe. Jusque Décembre 54.	1

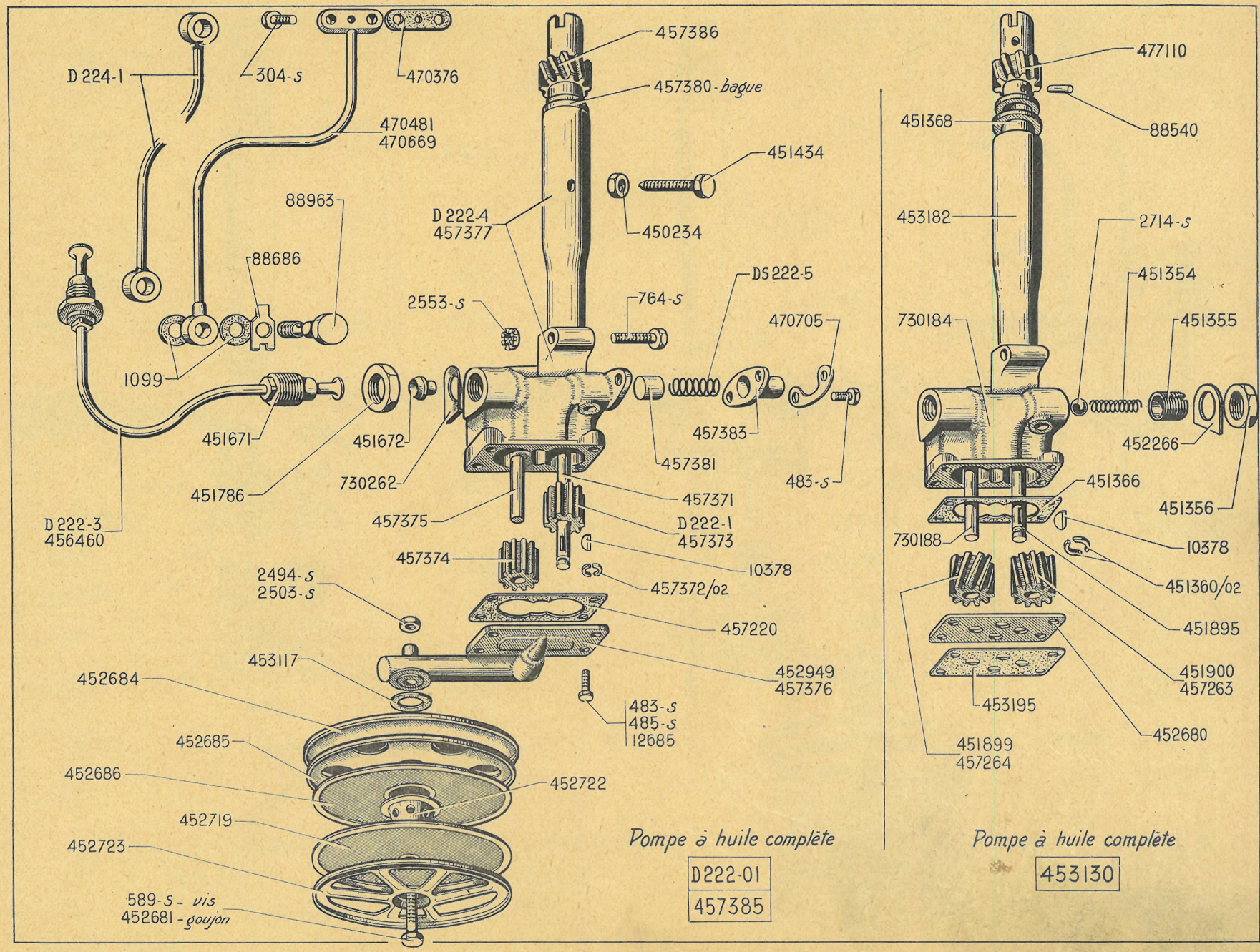
D 224-1
304-S
470376
470481
470669
88963
88686
1099
451671
451786
D 222-3
456460
457386
457380-bague
451434
450234
D 222-4
457377
2553-S
764-S
DS 222-5
470705
483-S
451672
730262
457383
457381
457371
457375
D 222-1
457373
457374
10378
457372/02
2494-S
2503-S
457220
453117
452949
457376
452684
483-S
485-S
12685
452685
452686
452722
452719
452723
589-S - vis
452681 - goujon
Pompe à huile complète
D 222-01
457385
477110
451368
88540
453182
2714-S
451354
730184
451355
452266
451366
451356
730188
10378
451360/02
451895
451900
457263
453195
452680
451899
457264
Pompe à huile complète
453130

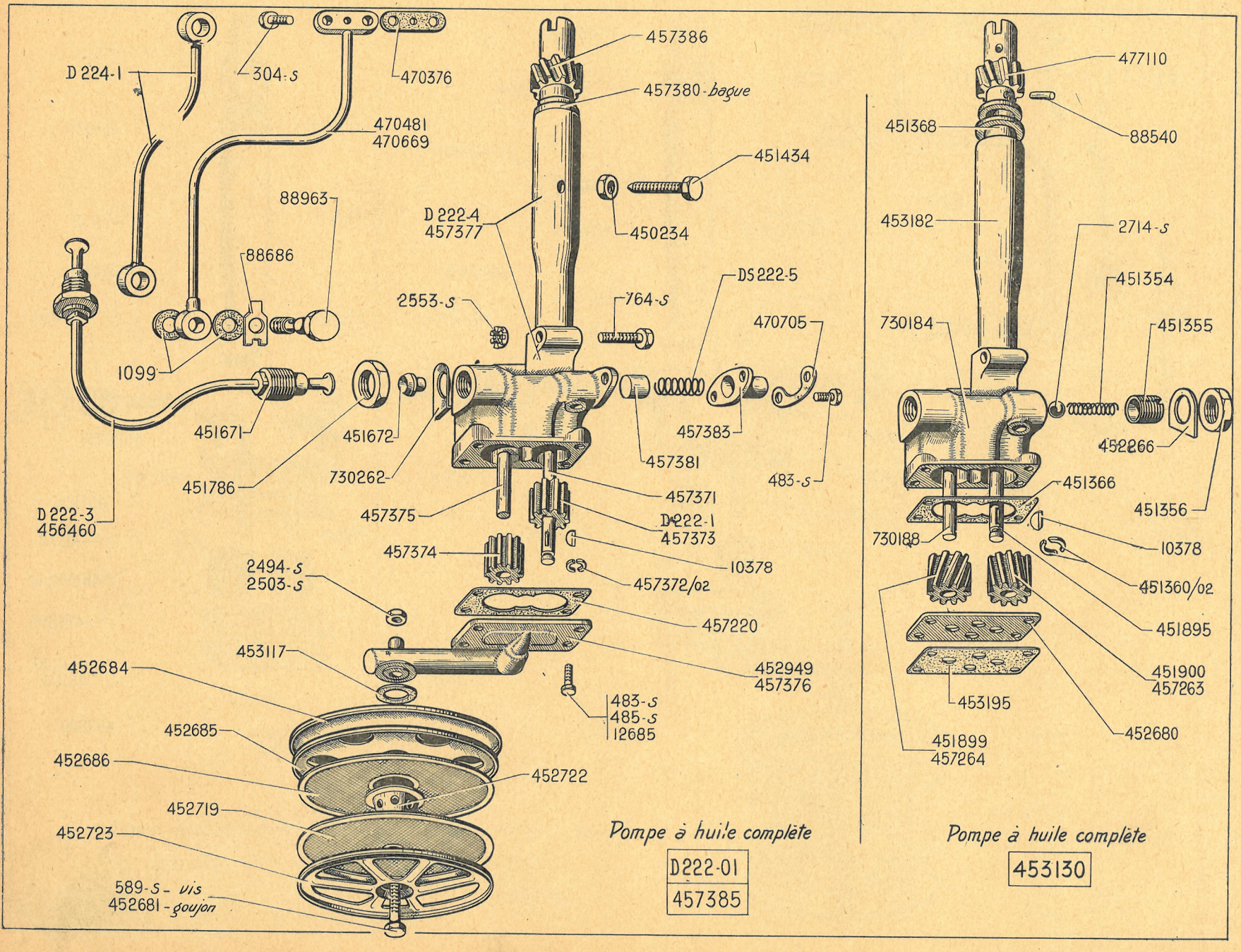
D 224-1
304-S
470376
470481
470669
88963
88686
1099
451671
451786
D 222-3
456460
457386
457380-bague
451434
450234
D 222-4
457377
2553-S
764-S
DS 222-5
470705
451672
730262
457383
457381
483-S
457371
457375
D 222-1
457373
457374
10378
2494-S
2503-S
457372/02
457220
453117
452949
457376
452684
483-S
485-S
12685
452685
452686
452722
452719
452723
589-S - vis
452681 - goujon
Pompe à huile complète
D 222-01
457385
477110
451368
88540
453182
2714-S
451354
730184
451355
452266
451366
451356
730188
10378
451360/02
451895
451900
457263
453195
452680
451899
457264
Pompe à huile complète
453130

NUMÉRO	DÉSIGNATION	COEFF^t
452.681	*Goujon de* 7 × 67 (*filetages* 17 *et* 17) *de fixat. des filtres sur pompe. Jusque Juin* 47. *R.p.* 589-S (*R. III*).	1
452.684	Carter supérieur de protection des filtres.	1
452.685	Tôle supérieure des filtres de pompe (6 trous de 30).	1
452.686	Filtre supérieur de pompe (diam. de l'œillet 30 mm).	1
452.719	Filtre inférieur de pompe (diam. de l'œillet 11 mm).	1
452.722	Entretoise des filtres.	1
452.723	Tôle inférieure des filtres de pompe (6 trous triangulaires).	1
452.949	Fond de pompe formant support des filtres (logements diam. 10 mm et 12 mm pour axe fixe et axe fou). Jusque Décembre 54.	1
453.117	Joint de 29 × 42 entre fond de pompe et tôle supérieure de protection des filtres (R. VI).	1
453.130	*Pompe complète avec filtres* (*montage : pignon à denture hélicoïdale ; clapet de décharge à bille*). *Jusque Décembre* 54. *R.p.* 457.385.	1
453.182	Tube support de pompe bagué (avec bague 451.368), long. 210 mm. Jusque Décembre 54.	1
453.195	Joint entre fond de pompe et tôle (R. VI). Jusque Décembre 54.	1
456.460	Tuyauterie entre pompe et cylindre. Jusque Septembre 55.	1
457.220	Joint de fond de pompe, épais. 0,05 (R. VI). Depuis Décembre 54.	1
457.263	*Pignon fixe denture droite* (10 *dents*). *Septembre-Décembre* 52. *R.p.* 457.373 *d.e.o.* : 1-457.374 ; 1-457.372/02.	1
457.264	*Pignon fou denture droite* (10 *dents*). *Septembre-Décembre* 52. *R.p.* 457.373 *d.e.o.* : 1-457.374 ; 1-457.372/02.	1
457.371	Arbre de commande du pignon fixe (long. 288,5 mm). Décembre 54-Septembre 55.	1
457.372/02	Segment d'arrêt de pignon fixe, haut. 7 mm (2 pièces). Depuis Décembre 54.	1
457.373	Pignon fixe denture droite (10 dents, haut. 24,9 mm). Depuis Décembre 54.	1
457.374	Pignon fou denture droite (10 dents, haut. 24,9 mm). Depuis Décembre 54.	1
457.375	Axe du pignon fou, long. 44 mm. Depuis Décembre 54.	1
457.376	Fond de pompe formant support des filtres (sans logement pour axes). Depuis Décembre 54.	1
457.377	Corps de pompe à huile avec tube support (haut. 256 mm). Décembre 54-Septembre 55.	1
457.380	Bague du tube support 12,5 × 24 × 28 × 37. Depuis Décembre 54.	1
457.381	Piston de décharge diam. 12 mm long. 20 mm. Depuis Décembre 54.	1
457.383	Boîtier de ressort de piston. Depuis Décembre 54.	1
457.385	Pompe à huile complète avec filtres (montage : pignons à denture droite ; clapet de décharge à piston) (haut. 256 mm du joint de fond de pompe au pignon de commande). Décembre 54-Septembre 55.	1
457.386	Pignon de commande de pompe et de distributeur (10 dents pas à gauche, haut. totale 45,2 mm, sans trou de goupille). Depuis Décembre 54.	1
470.376	Joint entre tuyauterie de graissage des culbuteurs et culasse (R. VI). Jusque Mai 55.	1
470.481	Tuyauterie de graissage des culbuteurs, entr'axes : 225 mm. Jusque Février 39.	1
470.669	Tuyauterie de graissage des culbuteurs, (entr'axes : 209 mm, 1 raccord à œil, 1 bride). Février 39-Mai 55.	1
470.705	Arrêtoir double de 7,5 mm (entr'axes 32 mm des vis de fixat. du boîtier de ressort. Depuis Décembre 54.	1
477.110	Pignon de commande de pompe et de distributeur (10 dents, pas à gauche, avec trous de goupille). Jusque Décembre 54.	1
730.184	*Corps de pompe* (*haut.* 74 *mm*). *Jusque Décembre* 54. *R.p. pompe complète* 457.385.	1
730.188	Axe du pignon fou (10 × 49). Jusque Décembre 54.	1
730.262	Arrêtoir simple de 20 d'écrou de fixat. de la tuyauterie 456.460.	2

NUMÉRO	DÉSIGNATION	COEFF.
	Pompe à eau pour moteur 72 × 80 ou 78 × 80	
	Jusque Novembre 34	
302-S	Vis TH de 6×10 de fixat. du ventilateur sur poulie (R. III).	4
308-S	Vis TH de 6×25 d'arrêt d'écrou presse-garniture d'étanchéité. (R. III).	1
633-S	Goujon de 7×25,5 (filetages 10,5 et 12,5) de fixat. de plaque de pompe (R. III).	2
634-S	Goujon de 7×28 (filetages 10,5 et 15) de fixat. de la plaque de pompe et de tirant de radiateur (R. III).	2
638-S	Goujon de 7×38 (filetages 17 et 10,5) de fixat. de plaque de pompe et de tendeur de dynamo (R. III).	1
844-S	Vis TH de 10×20 de fixat. de la pompe sur culasse (R. III).	2
858-S	Vis TH de 10×60 de fixat. de la pompe sur culasse (R. III).	1
1.848	Rondelle de 10,5×18×2,5 d'écrou de poulie de pompe (R. III).	1
2.503-S	Écrou H de 7×100 (haut. 6 mm) des goujons de fixat. de plaque de pompe (R. III).	5
2.614-S	Écrou H crénelé de 10×150 de blocage de la poulie sur arbre (R. III).	1
3.104-S	Goupille cylindrique de 5×38 de fixat. de turbine de pompe (R. III).	1
4.271	*Vis TH de 10×50×25 de fixat. de la pompe sur culasse (R. II). N.F.P.*	1
18.108	Contre-écrou H de 6×100 de la vis d'arrêt d'écrou presse-garniture d'étanchéité.	1
30.189	Clavette Woodruff de poulie de ventilateur (R. III).	1
88.982	Graisseur, à double clapet, de la douille de pompe (R.VI).	1
88.983	*Graisseur du roulement de pompe (R. VI). N.F.P.*	1
89.951	Roulement à billes de 15×42×13 d'arbre de pompe (R. VI).	1
112.054	Joint de 8×14×1 des graisseurs de pompe.	2
451.404	*Corps de pompe. N.F.P.*	1
451.405	Douille de corps de pompe (filetage à 28×150).	1
451.408	Garniture de 15×23×18 d'étanchéité de pompe (R. VI).	1
451.409	Douille d'appui de la garniture d'étanchéité de pompe.	1
451.410	Écrou presse - garniture d'étanchéité de pompe (fileté à 28×150).	1
451.411	*Rondelle de 15,5×28×1 d'appui de turbine de pompe. N.F.P.*	1
451.412	*Tôle de retenue des segments d'arrêt du roulement d'arbre de pompe* (15,5×19×28). *R.p.* 472.395 ; *d.e.o.* : 1-472.394/02.	1
451.413/02	Segment d'arrêt de roulement de pompe (2 pièces).	1
451.415	Écrou crénelé, fileté extérieurement à 45×150, de blocage du roulement de pompe.	1
451.420	*Pale AV de ventilateur, diam. 282 mm (1re disposition). N.F.P.*	1
451.421	*Pale AR de ventilateur, diam. 282 mm (1re disposition). N.F.P.*	1
451.424	*Joint entre plaque de pompe et corps (R. VI). N.F.P.*	1
451.426	*Joint entre pompe et culasse (2 trous ronds de 32) (R. VI). N.F.P.*	1
451.428	*Tendeur de courroie de dynamo (long. 212 mm). N.F.P.*	1
451.473	Plaque de pompe.	1
451.546	Poulie de pompe.	1
451.567	*Pompe complète. N.F.P.*	1
451.845	Courroie de commande de ventilateur, de pompe et de dynamo (R. VI).	1
453.217	Ventilateur 6 pales (diam. 330 mm)	1
456.937	*Arbre et turbine de pompe à eau assemblés, long. 232 mm. N.F.P.*	1
472.394/02	Segment d'arrêt de roulement (haut. 9,4) (2 pièces).	1
472.395	Tôle de 15,5×21×28 de retenue des segments d'arrêt de roulement.	1

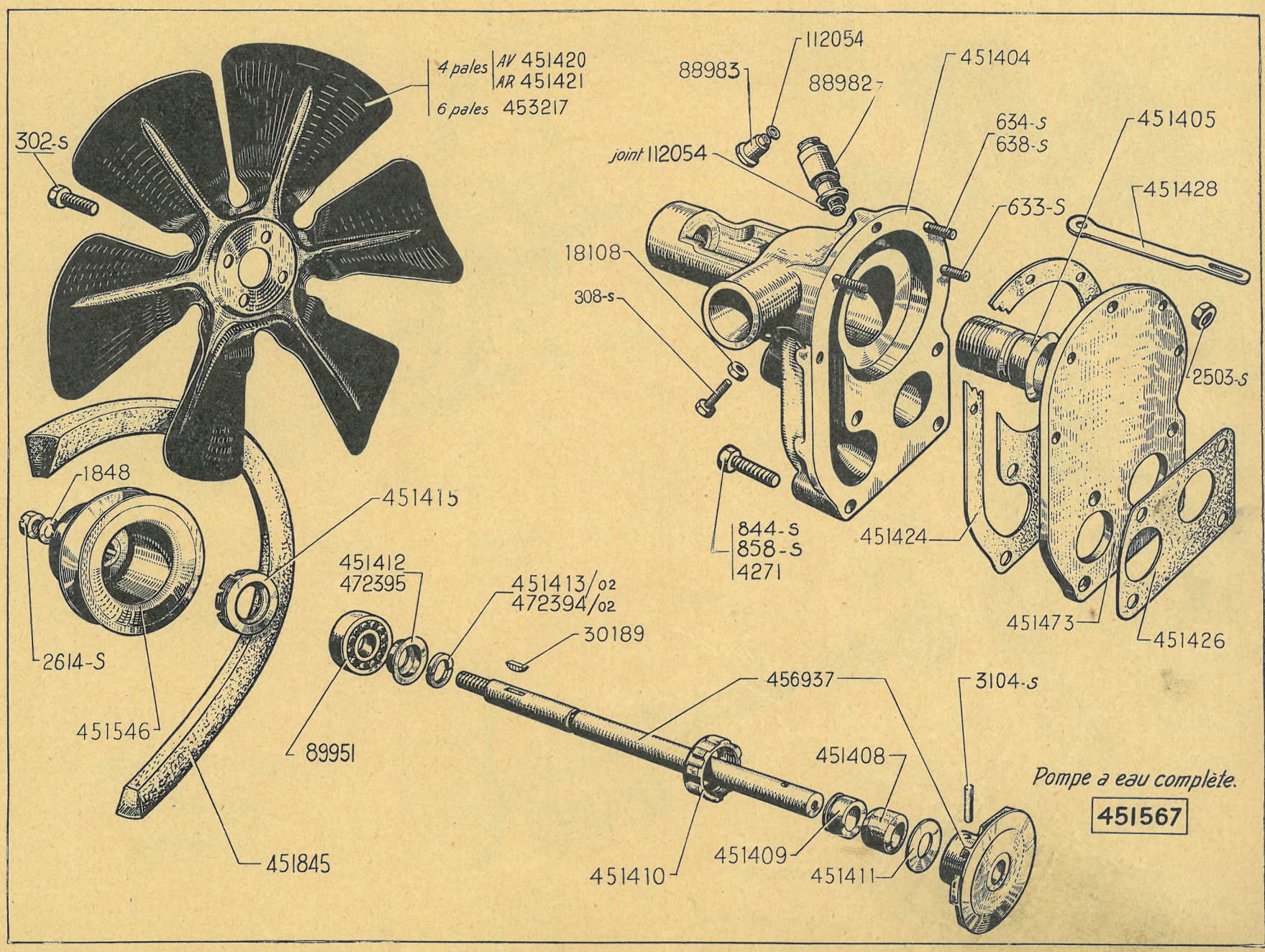
4 pales AV 451420
AR 451421
6 pales 453217
302-S
1848
2614-S
451546
451845
451415
451412
472395
451413/02
472394/02
30189
89951
456937
3104-S
451408
451409
451411
451410
112054
88983
88982
joint 112054
451404
634-S
638-S
633-S
451405
451428
18108
308-S
844-S
858-S
4271
451424
2503-S
451473
451426
Pompe a eau complète.
451567

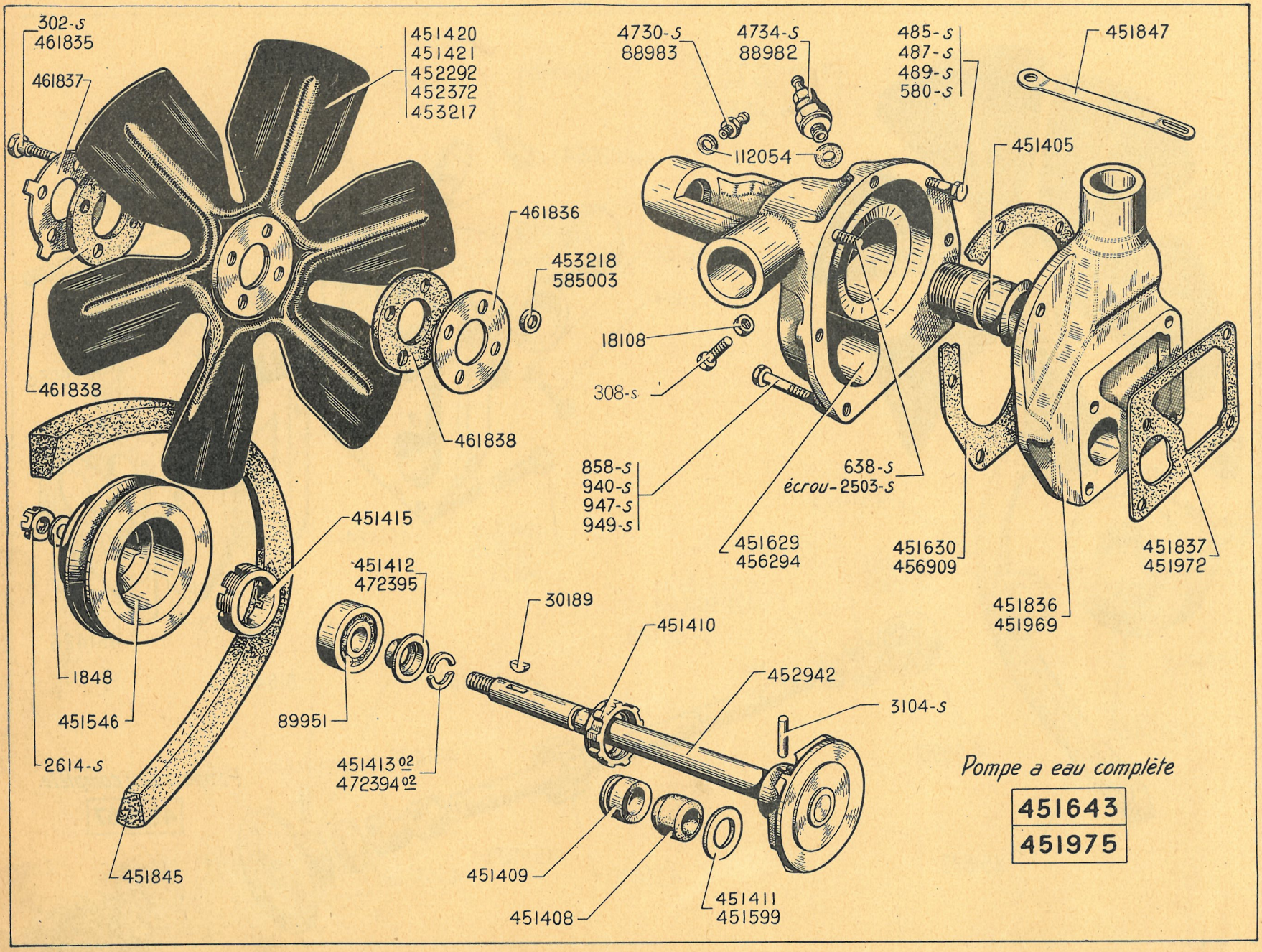
302-S
461835
461837
451420
451421
452292
452372
453217
461836
453218
585003
461838
461838
4730-S
88983
4734-S
88982
485-S
487-S
489-S
580-S
451847
112054
451405
18108
308-S
858-S
940-S
947-S
949-S
638-S
écrou-2503-S
451629
456294
451630
456909
451837
451972
451836
451969
451415
451412
472395
30189
451410
452942
3104-S
1848
451546
2614-S
89951
451413 02
472394 02
451845
451409
451408
451411
451599
Pompe a eau complète
451643
451975

Pompe à eau pour moteur 72 × 100 ou 78 × 100

Jusque Septembre 50

NUMÉRO	DÉSIGNATION	COEFF.
302-S	Vis TH de 6×10 de fixat. du ventilateur sur poulie (R. III).	4
308-S	Vis TH de 6×25 d'arrêt d'écrou presse-garniture (R. III).	1
485-S	Vis TH de 7×20 de fixat. sur couvercle (R. III) :	
	— de la pompe 451.643.	2
	— de la pompe 451.975.	1
487-S	Vis TH de 7×25 de fixat. de la pompe 451.975 sur couvercle (R. III).	2
489-S	Vis TH de 7×30 de fixat. de la pompe 451.643 sur couvercle (R. III).	1
580-S	Vis TH de 7×32,5 de fixat. de la pompe 451.975 sur couvercle (R. III).	1
638-S	Goujon de 7×38 (filetages 10,5 et 17) de fixat. du couvercle et du tendeur (R. III).	1
858-S	Vis TH de 10×60 (R. III) de fixat. sur culasse :	
	— de la pompe 451.643.	2
	— de la pompe 451.975.	1
940-S	Vis TH de 10×35 de fixat. de la pompe 451.975 sur culasse (R. III).	2
947-S	Vis TH de 10×55 de fixat. des pompes 451.643 et 451.975 sur culasse (R. III).	1
949-S	Vis TH de 10×65 de fixat. de la pompe 451.643 sur culasse (R. III). **11 L, 11.**	1
1.848	Rondelle de 10,5×18×2,5 d'écrou de poulie de pompe (R. III).	1
2.503-S	Écrou H de 7×100 (haut. 6 mm) du goujon de fixat. du couvercle et du tendeur (R. III).	1
2.614-S	Écrou H crénelé de 10×150 de blocage de la poulie (R. III).	1
3.104-S	Goupille cylindrique de 5×38 de fixat. de turbine (R. III).	1
4.730-S	Graisseur Hydraulic du roulement de pompe (R. VI).	1
4.734-S	Graisseur Hydraulic à double clapet de la douille (R. VI).	1
18.108	Contre-écrou H de 6×100 de la vis d'arrêt d'écrou, presse-garniture d'étanchéité.	1
30.189	Clavette Woodruff de 4×15,5 de poulie (R. III).	1
88.982	Graisseur à double clapet de la douille (R. VI).	1
88.983	*Graisseur du roulement de pompe (R. VI). N.F.P.*	1
89.951	Roulement à billes de 15×42×13 d'arbre de pompe (R. VI).	1
112.054	Joint de 8×14×1 des graisseurs de pompe.	2
451.405	Douille de corps de pompe (filetage à 28×150).	1
451.408	Garniture d'étanchéité (R. VI).	1
451.409	Douille d'appui de la garniture d'étanchéité de pompe.	1
451.410	Écrou presse-garniture d'étanchéité (fileté à 28×150).	1
451.411	*Rondelle de 15,5×28×1 d'appui de turbine. N.F.P.*	1
451.412	*Tôle de retenue des segments d'arrêt du roulement* (15,5×19×28). *R.p.* 472.395 ; *d.e.o.* : 1-472.394/02.	1
451.413/02	Segment d'arrêt de roulement, haut 8,4 (2 pièces).	1
451.415	Écrou crénelé, fileté ext. à 45×150, de blocage du roulement.	1
451.420	*Pale AV de ventilateur, diam.* 282 *mm* (1re *disposition*). *N.F.P.*	1
451.421	*Pale AR de ventilateur, diam.* 282 *mm* (1re *dispos.*). *N.F.P.*	1
451.546	Poulie de pompe.	
451.599	Rondelle de 15,5×28×7 d'appui de turbine de pompe.	1
451.629	*Corps de la pompe* 451.643 (*entr'axes des* 2 *trous inf. pour fixat. sur culasse* : 80 *mm*). **11 L, 11.** *N.F.P.*	1
451.630	*Joint entre pompe* 451.643 *et couvercle* (*entr'axes des* 2 *trous inf. pour fixat. sur la culasse* 80 *mm*) (*R. VI*). **11 L, 11.** *N.F.P.*	1
451.643	*Pompe complète* (*entr'axes des* 2 *trous inf. pour fixat.* : 80 *mm*). **11 L, 11.** *N.F.P.*	1
451.836	*Couvercle de la pompe* 451.643 (*entr'axes des* 2 *trous inf. pour fixat.* : 80 *mm*). **11 L, 11.** *N.P.F.*	1
451.837	Joint entre couvercle de pompe 451.643 et culasse (entr'axes des trous de fixat. : 128 mm et 80 mm) (R. VI). **11 L, 11.**	1
451.845	Courroie de ventilateur, de pompe et de dynamo (R. VI).	1
451.847	Tendeur de courroie, long. 230 mm.	1
451.969	*Couvercle de la pompe* 451.975 (*entr'axes des* 2 *trous inf. pour fixat. sur culasse* : 93 *mm*). *R.p.* 457.440 (*voir page* 148) *d.e.o.* : 1 D 231-88 (*R. VI*).	1
451.972	Joint entre couvercle de pompe 451.975 et culasse (entr'axes des trous de fixat. : 75 mm et 93 mm) (R. VI).	1
451.975	*Pompes complète* (*entr'axes des* 2 *trous inf. pour fixat.* 93 *mm*). *R.p.* 457.676 (*voir page* 148) *d.e.o.* : 1 D 231-88 (R. VI).	1
452.292	*Ventilateur* 6 *pales* (*diam.* 330 *mm*). *R.p.* 453.217 ; *d.e.o.* : 4-453.218 *et supprimer les rondelles* 461.836 *et* 461.838.	1
452.372	*Ventilateur* 6 *pales* (*diam.* 315 *mm*). *R.p.* 453.217 ; *d.e.o.* : 1-461.836.	1
452.942	Arbre et turbine de 70 mm assemblés, long. 205 mm.	1
453.217	Ventilateur 6 pales (diam. 330 mm), sans rondelles soudées.	1
453.218	Entretoise de 8,5×15×9 du ventilateur 453.217.	4
456.294	*Corps bagué de la pompe* 451.975 (*entr'axes des* 2 *trous pour fixat.* 93 *mm*). *R.p.* 456.463 ; *d.e.o.* : 1-456.904, 1-456.399 (*R. VI*), 1-456.909 (*R. VI*), 1-700.175 (*R. VI*). (*Voir page* 148.)	1
456.909	Joint entre pompe 451.975 et son couvercle (entr'axes des deux trous inf. 93 mm) (R. VI).	1
461.835	Vis TH épaulée de 6×25 pour fixat. du ventilateur sur poulie.	4
461.836	Rondelle (acier) de 25×52 (4 trous de 8,5) pour fixat. élastique du ventilateur.	1
461.837	Arrêtoir spécial (4 trous de 8,5 ; 4 languettes) des vis de fixat. du ventilateur sur poulie.	1
461.838	Rondelle (caoutchouc) de 25×52 (4 trous de 8,5 pour fixat. élastique du ventilateur.	2
472.394/02	Segment d'arrêt de roulement (haut. 9,4) (2 pièces).	1
472.395	Tôle de 15,5×21×28 de retenue des segments d'arrêt de roulement.	1
585.003	Rondelle de 6,5×14×4 entretoise du ventilateur.	4

NUMÉRO	DÉSIGNATION	COEFF[t]
	Pompe à eau pour moteur 78 × 100	
	Depuis Septembre 50	
D 231-88	Joint entre couvercle de pompe et culasse (entr'axe des trous de fixat. 75 mm et 93 mm, passage d'eau modifié) (R. VI). Depuis Mai 55.	1
485-S	Vis TH de 7 × 20 de fixat. de la pompe sur couvercle (R. III).	1
487-S	Vis TH de 7 × 25 de fixat. de la pompe sur couvercle (R. III).	2
580-S	Vis TH de 7 × 32,5 de fixat. de la pompe sur couvercle (R. III).	1
638-S	Goujon de 7 × 38 (filetages 10,5 et 17) de fixat. du couvercle de pompe et de tendeur de courroie (R. III).	1
940-S	Vis TH de 10 × 35 × 20 de fixat. de la pompe sur culasse (R. III).	2
947-S	Vis TH de 10 × 55 de fixat. de la pompe sur culasse (R. III).	1
948-S	Vis TH de 10 × 60 de fixat. de la pompe sur culasse (R. III).	1
2.503-S	Écrou H de 7 × 100 (haut. 6 mm) du goujon de fixat. du couvercle de pompe et de tendeur de courroie (R. III).	1
2.602-S	Rondelle de 10,5 × 22 d'écrou de poulie de pompe (R. III).	1
2.614-S	Écrou H crénelé de 10 × 150 de blocage de la poulie sur arbre (R. III).	1
3.293-S	Douille de 15 × 19 × 30 de corps de pompe d'eau (R. VI).	1
4.730-S	Graisseur Hydraulic du roulement de pompe (R. VI).	1
30.189	Clavette Woodruff de 4 × 15,5 de poulie de ventilateur (R. III).	1
89.951	Roulement à billes de 15 × 42 × 13 d'arbre de pompe (R. VI).	1
451.415	Écrou crénelé, fileté ext. à 45 × 150, de blocage du roulement.	1
451.546	Poulie de pompe.	1
451.845	Courroie de ventilateur, de pompe et de dynamo (R. VI).	1
451.847	Tendeur de courroie, long. 237,5 mm, boutonnière long. 62,5 mm. Jusque Février 53.	1
451.969	*Couvercle de la pompe (entr'axes des 2 trous inf. pour fixat. sur culasse : 93 mm). Jusque Mai* 55. *R.p.* 457.440 ; *d.e.o.* : 1 D 231-88 (*R. VI*).	1
451.972	Joint entre couvercle de pompe et culasse (entr'axes des trous de fixat. : 75 mm et 93 mm) (R. VI). Jusque Mai 55.	1
453.217	Ventilateur 6 pales (diam. 330 mm) sans rondelles soudées.	1
453.218	Entretoise de 8,5 × 15 × 9 du ventilateur.	4
456.399	Bague d'étanchéité (AD), diam. int. 15 mm, ext. 35 mm (R. VI).	1
456.463	Corps de pompe bagué (alésage pour bague 19 mm) montage turbine de 80 et garniture AD.	1
456.649	*Pompe complète (entr'axes des 2 trous de fixat. sur culasse 93 mm), montage turbine de* 80 *et garniture AD. Jusque Mai* 55. *R.p.* 457.676 ; *d.e.o.* : 1 D 231-88 (*R.V.I.*).	1
456.904	Arbre et turbine de 80 de pompe à eau assemblés, long. 205 mm.	1
456.909	Joint entre pompe et couvercle (entr'axes des deux trous inf. 93 mm) (R. VI).	1
457.440	Couvercle de pompe à eau (entr'axes des 2 trous infér. pour fixat. sur culasse : 93 mm passage d'eau modifié). Depuis Mai 55.	1
457.676	Pompe à eau complète (entr'axes des 2 trous infér. pour fixat. sur culasse 93 mm) montage turbine de 80 et garniture AD passage d'eau modifié). Depuis Mai 55.	1
461.835	Vis TH épaulée de 6 × 25 pour fixat. du ventilateur sur poulie.	4
461.837	Arrêtoir spécial (4 trous de 8,5 ; 4 languettes) des vis de fixat. du ventilateur sur poulie.	1
472.394/02	Segment d'arrêt de roulement (haut. 9,4) (2 pièces).	1
472.395	Tôle de 15,5 × 21 × 28 de retenue des segments d'arrêt de roulement.	1
700.175	Graisseur à huile de la douille de corps de pompe (R. VI).	1
700.914	Tendeur de courroie, long. 225 mm, boutonnière long 82,5 mm. Depuis Février 53.	1

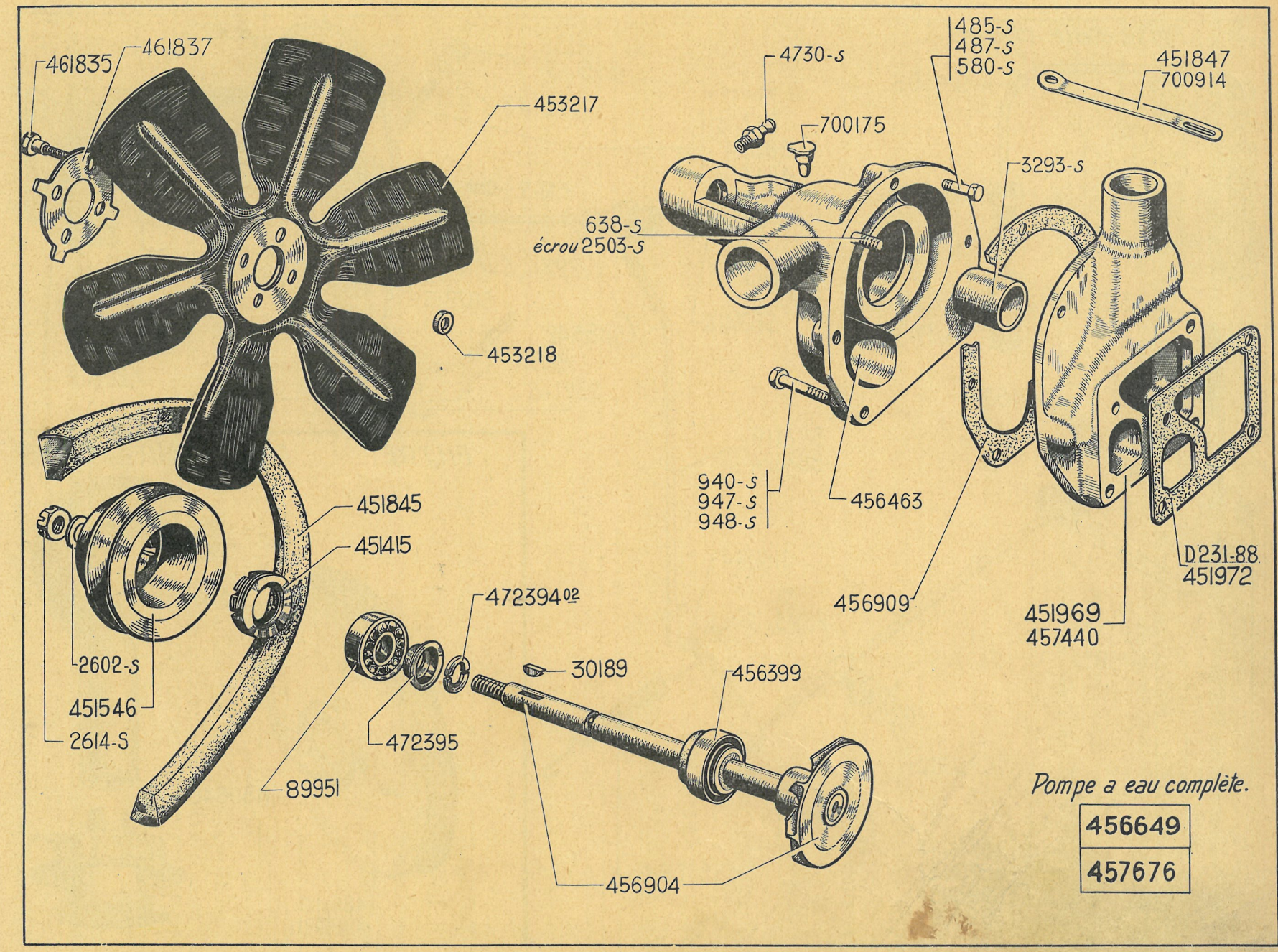

Pompe a eau complète.

456649
457676

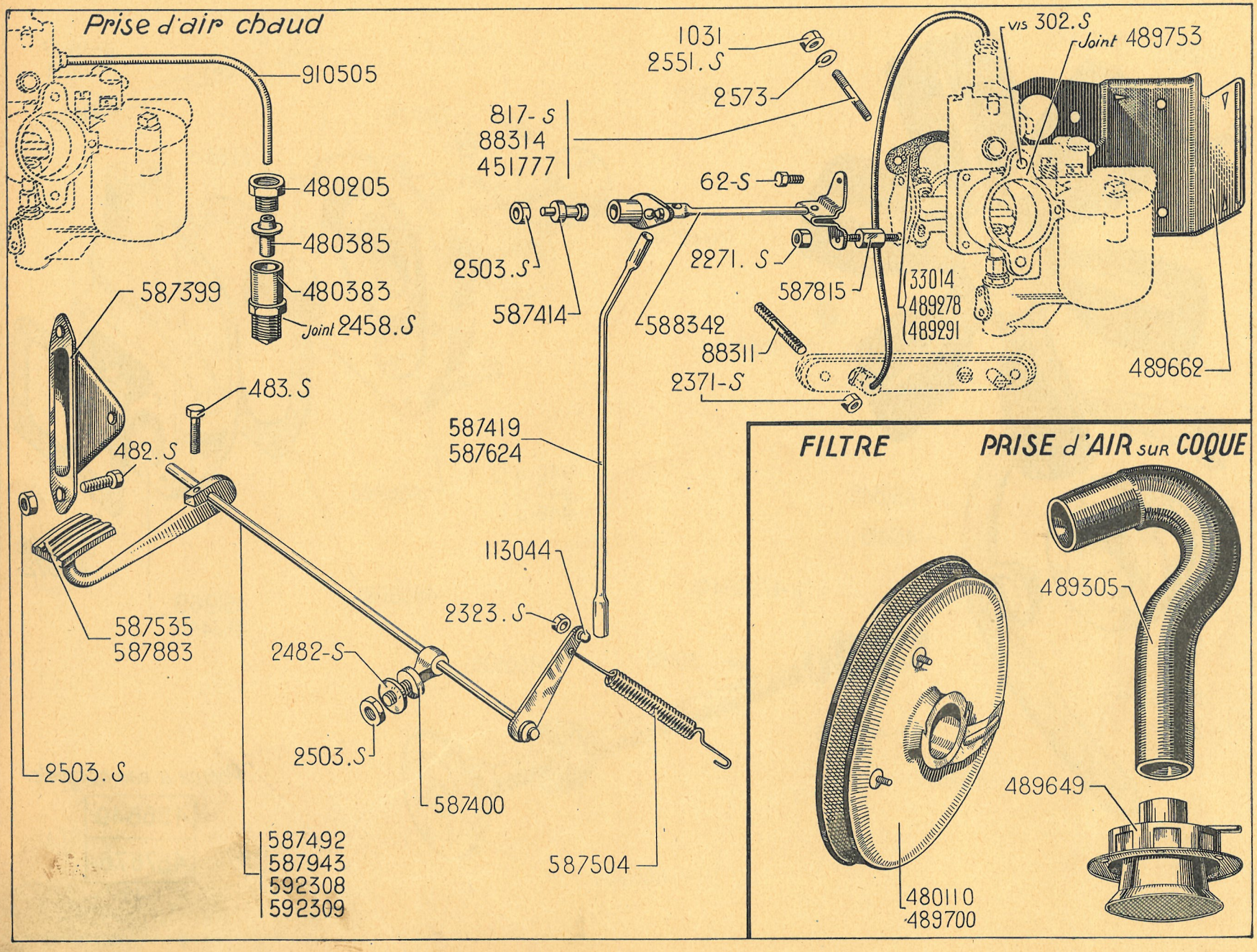
Prise d'air chaud
910505
480205
480385
480383
Joint 2458.S
587399
483.S
482.S
587535
587883
2503.S
587492
587943
592308
592309
587400
2503.S
2482-S
2323.S
113044
587419
587624
587504
817-S
88314
451777
1031
2551.S
2573
62-S
2503.S
587414
2271.S
587815
588342
88311
2371-S
VIS 302.S
Joint 489753
33014
489278
489291
489662
FILTRE
PRISE d'AIR SUR COQUE
489305
489649
480110
489700

NUMÉRO	DÉSIGNATION	TYPE	COEFF[t]
	Carburateur		
	Jusque Février 39		
	Pour le carburateur et ses pièces de détail, s'adresser directement à la Maison » Solex » ou à ses représentants officiels.		
302-S	Vis TH de 6×10 de fixat. du filtre tamis (R. III).	7 et 11	2
817-S	Goujon de 8×37 (filetage 18 et 12) de fixat. du carburateur (R. III).	7 et 11	2
1.031	Écrou H de 8×100 (haut. 8 mm) des goujons de fixat. du carburateur (R. II).	7	2
2.371-S	Écrou H de 6×100 des goujons de fixat. du thermostarter (R. III).	7 et 11	2
2.458-S	Joint de 12×17×1 de la prise d'air chaud sur tubulure d'échappement (R. III).	7	1
2.551-S	Écrou H de 8×125 (haut. 8 mm) des goujons de fixat. du carburateur (R. III).	7 et 11	2
2.573	Rondelle crantée de 8×14 des écrous de fixat. du carburateur (R. VI).	7 et 11	2
33.014	*Joint de carburateur (entr'axes : 48 mm, trou de 26 mm) (1er montage) (R. VI). N.F.P.*	7	1
88.311	*Goujon de 6×30 (filetages 7 et 10) de fixat. du thermostarter. N.F.P.*	7 et 11	2
88.314	Goujon de 8×43 (filetages 10 et 14) de fixat. du carburateur.	7	2
451.777	*Goujon de 8×32 (pas de 100) de fixat. du carburateur. N.F.P.*	7	2
480.110	*Filtre tamis (forme ronde). N.F.P.*	7 et 11	1
480.205	*Raccord de prise d'air chaud sur tubulure d'échappement (fileté à 12×100). N.F.P.*	7	1
480.383	Prise d'air chaud sur tubulure d'échappement (filetée à 12×125).	7	1
480.385	*Embout de tube de prise d'air chaud sur tubulure d'échappement. N.F.P.*	7	1
489.278	*Joint de carburateur, épaisseur 5 mm (entr'axes, 53 mm, trou de 28 mm)(R. VI).N.F.P.*	7 et 11	2
489.291	*Joint de carburateur (entr'axes : 53 mm, trou de 30 mm (R. VI). N.F.P.*	7 et 11	4
489.305	*Tube caoutchouc. N.F.P.*	11	1
489.649	*Ensemble de prise d'air. N.F.P.*	11	1
489.662	*Écran de protection. N.F.P.*	7 et 11	1
489.700	*Filtre tamis (forme bicône). N.F.P.*	7 et 11	1
489.753	Joint entre filtre tamis (forme ronde) et carburateur (entr'axes : 48 mm, trou de 32 mm) (R. VI).	7 et 11	1
910.505	Tube (au mètre) de 4×6 pour prise d'air chaud et pour thermostater (R. VI).	7 et 11	ALD

NUMÉRO	DÉSIGNATION	TYPE	COEFF[t]
	Commande d'accélérateur		
	Jusque Février 39		
62-S	Vis TH de 4×7,5 de fixat. de la tige de commande (R. III).	7 et 11	2
482-S	Vis TH de 7×12,5 de fixat. du support 587.399 (R. III).	7 et 11	2
483-S	Vis TH de 7×15 de fixat. de la pédale sur axe (R. III).	7 et 11	1
2.271-S	Écrou H de 4×75 de fixat. de la tige de commande sur les vis entretoises 587.815 (R. III).	7 et 11	2
2.323-S	Écrou H de 5×75 de fixat. de la rotule 113.044 (R. III).	7 et 11	1
2.482-S	Rondelle de 7,5×16×1,5 des écrous de fixat. des supports 587.399 et 587.400 (R. III).	7 et 11	3
2.503-S	Écrou H de 7×100 de fixat. (R. III) : — des supports 587.399 et 587.400. — de la rotule 587.414.	7 et 11	3 1
113.044	Rotule d'articulation de biellette.	7 et 11	1
587.399	Support de l'axe de pédale (côté pédale).	7 et 11	1
587.400	Support de l'axe de pédale (côté levier).	7 et 11	1
587.414	Rotule d'articulation de la tige de commande.	7 et 11	1
587.419	Biellette coudée pour moteur de 80 mm de course (entr'axes des rotules : 360 mm).	7	1
587.492	*Axe de pédale avec levier de renvoi, long. totale 285 mm R.p. 592.478 (trou d'attache de ressort à percer). Voir page 156.*	7 et 11 L	1
587.504	Ressort de rappel 15×88.	7 et 11	1
587.535	Pédales d'accélérateur.	7 et 11	1
587.624	Biellette coudée pour moteur de 100 mm de course (entr'axes des rotules : 404 mm).	7 et 11	1
587.815	*Vis TH entretoise de la tige de commande (2 filetages à 4×75). N.F.P.*	7 et 11	2
587.883	*Pédale d'accélérateur (pédalier avancé) (le patin de la pédale est déporté vers la gauche). N.F.P.*	11	1
587.943	*Axe de pédale avec levier de renvoi soudé, longueur totale 360 mm. R.p. 592.309 (trou d'attache de ressort à percer).*	11	1
588.342	*Tige de commande (long. 190 mm). N.F.P.*	7 et 11	1
592.308	*Axe de pédale avec levier (sans trou d'attache de ressort) et rotule rivée, long. 285 mm. R. p. 592.478 (voir page 156).*	7 et 11 L	1
592.309	Axe de pédale avec levier (sans trou d'attache de ressort) et rotule rivée, long. 360 mm.	11	1

NUMÉRO	DÉSIGNATION	COEFF.
	Février 39-Avril 50	
	Pour le carburateur et ses pièces de détail, s'adresser directement à la Maison « Solex » ou à ses représentants officiels.	
62-S	Vis TH de 4×7,5 de fixat. de la tige de commande (R. III).	2
302-S	Vis THde 6×10 de fixat. des supports AV et AR de silencieux sur tubulure d'admission (R. III).	4
397-S	Vis TH de 6×22,5 de fixat. de la tubulure de silencieux d'admission sur silencieux (R. III).	2
482-S	Vis TH de 7×12,5 de fixat. du support 587.399 (R. III).	2
483-S	Vis TH de 7×15 de fixat. de la pédale sur axe (R. III).	1
1.000-S	Goujon de 10×50 (filetages 20 et 15) de fixat. du carburateur (R. III).	2
2.323-S	Écrou H de 5×75 de fixat. de la rotule 113.044 (R. III).	1
2.371-S	Écrou H de 6×100 (haut. 6 mm) de fixat. du silencieux d'admission sur supports AV et AR (R. III).	2
2.458-S	Joint de 12×17×1 de la prise d'air chaud sur tubulure d'échappement (R. III).	1
2.482-S	Rondelle de 7,5×16×1,5 des écrous de fixat. des supports 587.399 et 587.400 (R. III).	3
2.503-S	Écrou H de 7×100 (R. III) de fixat. :	
	— des supports 587.399 et 587.400.	3
	— de la rotule 587.414.	1
2.613-S	Écrou H de 10×150 (haut. 7 mm) des goujons de fixat. du carburateur (R. III).	2
89.329	Vis TFB de 6×58 de fixat. de la tubulure de silencieux d'admission ou de filtre « Vokes »	2
113.044	Rotule d'articulation de biellette D et G.	1
452.794	Joint de carburateur (entr'axes : 65 mm, épais. : 4 mm) (R. VI).	1
452.795	Joint de carburateur (entr'axes : 65 mm, épais. : 6/10) (R. VI).	3
452.874	Joint de 60×74 (deux trous de 6) entre carburateur et tubulure de silencieux ou de filtre « Vokes » (R. VI).	1
480.205	Raccord de prise d'air chaud sur tubulure d'échappement (fileté à 12×100).	1
480.339	Tubulure entre carburateur et :	
	— silencieux d'admission.	1
	— filtre à air « Vokes ».	1
480.340	*Joint de 60×69 entre carburateur et tubulure de silencieux (R. VI). R.p. 452.874.*	1
480.341	Joint (drap) (entr'axes : 100 mm) (R. VI) entre tubulure et :	
	— silencieux d'admission.	1
	— filtre à air « Vokes ».	1
480.342	*Silencieux d'admission (cylindrique). N.F.P.*	1
480.343	*Support AV du silencieux d'admission. N.F.P.*	1
480.344	Support AR du silencieux d'admission.	1
480.378	Écran de protection (trou central de 38 mm, deux trous de 10,5, entr'axes : 65 mm).	1
480.383	Prise d'air chaud sur tubulure d'échappement (filetée à 12×125).	1
480.385	Embout de tube de prise d'air chaud sur tubulure d'échappement.	1
481.510	*Filtre à air « Vokes » adaptable sur carburateur de 35 (R. VI). N.F.P.*	1
481.511	Filtre à air « Miofiltre » adaptable sur carburateur de 35 (R. VI).	1
481.517	*Cartouche Miofiltre (R. VI). N.F.P.*	1
481.518	*Cartouche Vokes (R. VI). N.F.P.*	1
481.528	Joint de 60×74 (sans trou de 6) entre carburateur et filtre Miofiltre (R. VI).	1
587.399	Support de l'axe de pédale (côté pédale).	1
587.400	Support de l'axe de pédale (côté levier).	1
587.414	Rotule d'articulation de la tige de commande.	1
587.492	*Axe de pédale avec levier de renvoi soudé, long. 285 mm. D. à G. 11 L. R.p. 592.478 (trou d'attache de ressort à percer, voir page 156).*	1
587.504	Ressort de rappel (long. 88 mm). D. à G.	1
587.535	Pédale d'accélérateur. D. à G.	1
587.943	*Axe de pédale avec levier de renvoi soudé, long. 360 mm. D. à G. 11. R.p. 592.309 (trou d'attache de ressort à percer).*	1
588.336	Pédale d'accélérateur (forme cintrée). D. à D.	1
588.337	*Ressort de rappel, long. 69 mm D. à D. N.F.P.*	1
588.644	Axe de pédale avec levier, long. 257 mm. D. à D 11 L, 11.	1
589.954	Tige de commande (long. 171 mm). D. à G.	1
589.968	Biellette avec boîte à rotule soudées (entr'axes : 462 mm). D. à G.	1
590.021	Biellette nue de 6×450. D. à D.	1
590.023	Tige de commande D. à D.	1
592.308	*Axe de pédale avec levier de renvoi (sans trou d'attache de ressort), long. 285 mm. D. à G. 11 L. R.p. 592.478 (voir page 156).*	1
592.309	Axe de pédale avec levier de renvoi (sans trou d'attache de ressort), long. 360 mm. D. à G. 11.	1
592.365	Rotules, mâle et femelle, assemblées. D. à D.	2
910.505	Tube (au mètre) de 4×6 pour prise d'air chaud (R. VI).	ALD

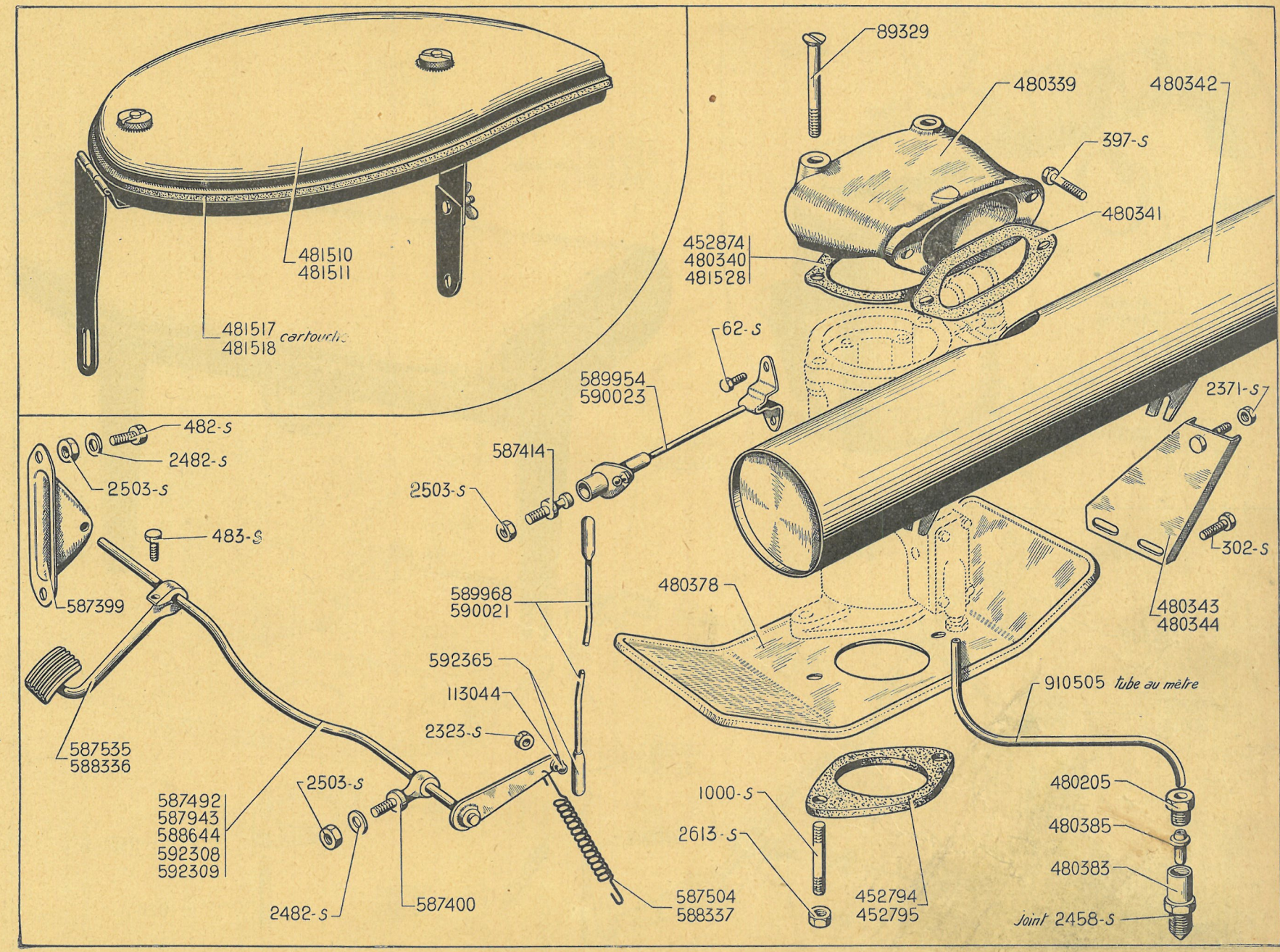
481510
481511
481517
481518 cartouche
89329
480339
480342
397-S
480341
452874
480340
481528
62-S
589954
590023
2371-S
482-S
2482-S
2503-S
587414
2503-S
483-S
587399
589968
590021
480378
480343
480344
302-S
592365
113044
2323-S
910505 tube au mètre
587535
588336
587492
587943
588644
592308
592309
2503-S
2482-S
587400
587504
588337
1000-S
2613-S
452794
452795
480205
480385
480383
Joint 2458-S

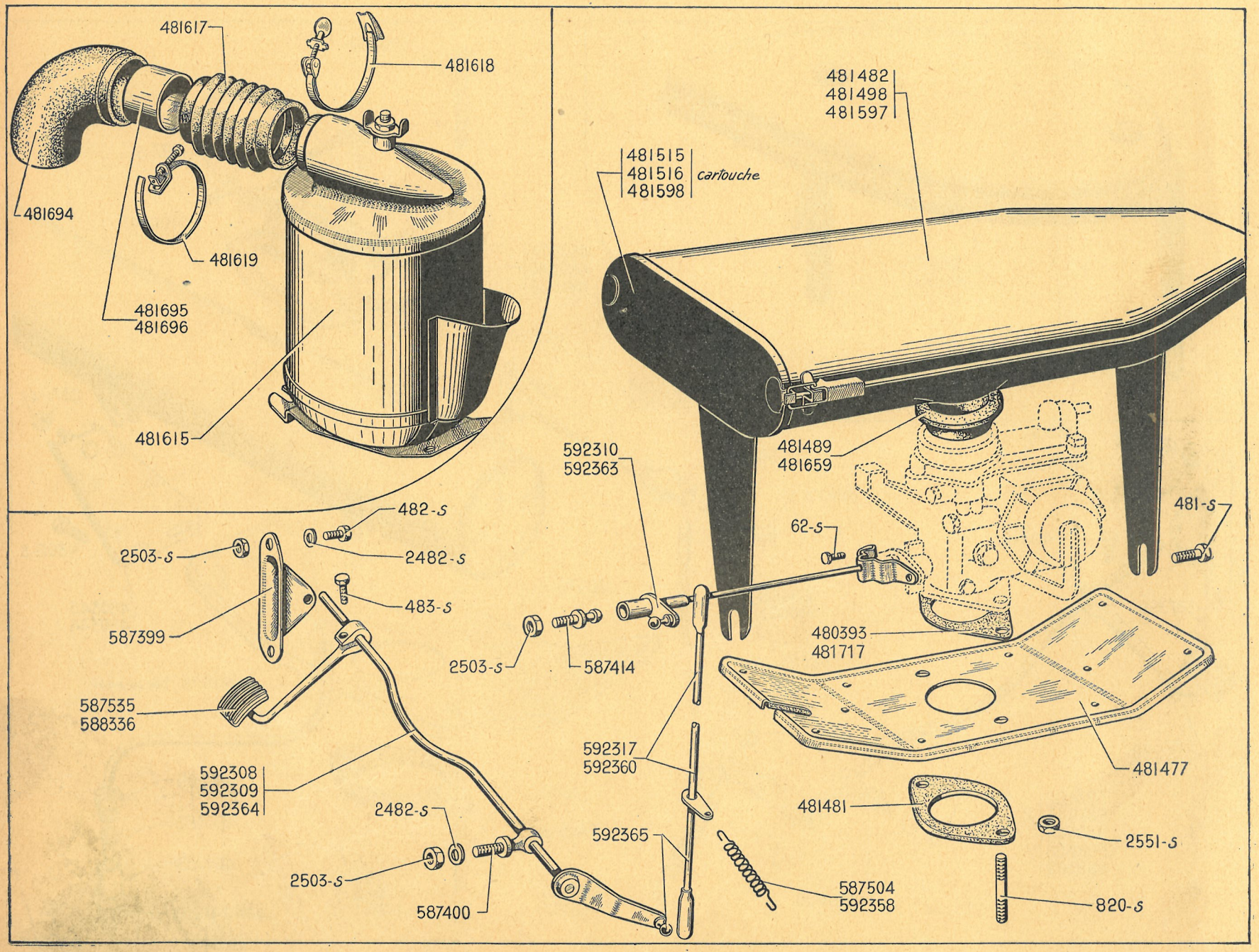
481617
481618
481694
481619
481695
481696
481615
481482
481498
481597
481515
481516
481598
cartouche
481489
481659
592310
592363
481-s
62-s
480393
481717
482-s
2482-s
2503-s
483-s
587399
2503-s
587414
587535
588336
592317
592360
481477
592308
592309
592364
481481
2551-s
2482-s
592365
2503-s
587504
592358
587400
820-s

NUMÉRO	DÉSIGNATION	COEFF[t]
	Avril 50-Mai 55	
	Pour le carburateur et ses pièces de détail, s'adresser directement aux Maisons « Solex » et « Zénith » ou à leurs représentants officiels.	
62-S	Vis TH de 4×7,5 de fixat. de la tige de commande (R. III).	2
481-S	Vis TH de 7×10 de fixat. des filtres à air sur tubulure d'admission (R. III).	2
482-S	Vis TH de 7×12,5 de fixat. du support 587.399 (R. III).	2
483-S	Vis TH de 7×15 de fixat. de la pédale sur axe (R. III).	1
820-S	Goujon de 8×44 (filetages 12 et 18) de fixat. de carburateur (R. III).	2
2.482-S	Rondelle de 7,5×16×1,5 des écrous de fixat. des supports 587.399 et 587.400 (R. III).	3
2.503-S	Écrou H de 7×100 (R. III) de fixat. :	
	— des supports 587.399 et 587.400.	3
	— de la rotule 587.414.	1
2.551-S	Écrou H de 8×125 des goujons de fixat. du carburateur (R. III).	2
480.393	*Joint de carburateur, 1 trou de 33 mm, 2 trous de 8,5, entr'axes : 60 mm, épais. 6/10 (R. VI). R.p. 481.717.*	1
481.477	Écran de protection, 1 trou central de 33 mm, 2 trous de 8,5, entr'axes : 60 mm.	1
481.481	Joint de carburateur, 1 trou de 33 mm, 2 trous de 8,5 entr'axes : 60 mm, épais. 5 mm (R. VI).	1
481.482	*Filtre à air « Vokes » (long. 425 mm. fermeture par écrou à oreilles) (R. VI). N.F.P.*	1
481.489	Raccord caoutchouc à collerette 51×61×68×16 des filtres à air 481.482 et 481.597 (R. VI).	1
481.498	*Filtre à air « Miofiltre » avec pattes et raccord caoutchouc (R. VI). N.F.P.*	1
481.515	Cartouche « Miofiltre » (R. VI).	1
481.516	*Cartouche « Vokes », long. 280 mm pour filtre 481.482 (R. VI). Jusque Février 53. N.F.P.*	1
481.597	*Filtre à air « Vokes » (long. 390 mm fermeture par crochet) (R. VI). N.F.P.*	1
481.598	Cartouche « Vokes », long. 230 mm pour filtre 481.597 (R. VI).	1
481.615	Filtre à air Técalémit (R. VI) (P.O.).	1
481.617	Manchon caoutchouc d'accouplement du filtre à air (R. VI) (P.O.).	1
481.618	Collier de serrage à écrou, du manchon côté carburateur (R. VI) (P.O.).	1
481.619	Collier de serrage à vis, du manchon côté filtre (R. VI) (P.O.).	1
481.659	Raccord caoutchouc à collerette centrale du filtre 481.498 (51×61×68×27) (R. VI).	1
481.694	Coude caoutchouc sur carburateur (R. VI) (P.O.).	1
481.695	Entretoise tôle entre carburateur et filtre (61×63×12) (R. VI). 11 L, (P.O.).	1
481.696	Entretoise tôle entre carburateur et filtre (61×63×65) (R. VI). 11, (P.O.).	1
481.717	Joint de carburateur (trou de 34 mm) (R.V.I.).	1
587.399	Support de l'axe de pédale (côté pédale).	1
587.400	Support de l'axe de pédale (côté levier).	1
587.414	Rotule d'articulation de la tige de commande.	1
587.504	Ressort de rappel (long. 88 mm). D. à G.	1
587.535	Pédale d'accélérateur. D. à G.	1
588.336	Pédale d'accélérateur (forme cintrée). D. à D.	1
592.308	*Axe de pédale avec levier (sans trou d'attache de ressort) et rotule rivée, long. 285 mm. D. à G. 11 L. R.p. 592.478.* (*Voir page* 155).	1
592.309	Axe de pédale avec levier (sans trou d'attache de ressort) et rotule rivée, long. 360 mm. D. à G. 11.	1
592.310	Tige de commande. D. à G. Long. 171 mm.	1
592.317	Biellette (entr'axes des rotules : 530 mm) avec attache de ressort. D. à G.	1
592.358	Ressort de rappel, long. 56 mm. D. à D.	1
592.360	Biellette nue de 6×385. D. à D.	1
592.363	*Tige de commande. D. à D. N.F.P.*	1
592.364	*Axe de pédale avec levier, long. 236 mm. D. à D. N.F.P.*	1
592.365	Rotules, mâle et femelle, assemblées. D. à D.	2

NUMÉRO	DÉSIGNATION	COEFF.
	Depuis Mai 55	
	Pour le Carburateur et ses pièces de détail, s'adresser directement aux Maisons « Solex » et « Zénith » ou à leurs représentants officiels.	
D 171-4	Raccord souple entre filtre à air et couvre-culasse (80 × 86 × 38) R. VI.	1
D 171-80	Entretoise de 9,25 × 10,7 × 11 de fixat. de filtre.	2
D 171-94	Rondelle élastique infér. de fixat. de filtre 9 × 28 × 5.	2
D 171-95	Rondelle élastique supér. de fixat. de filtre 9 × 28 × 9.	2
62-S	Vis TH de 4 × 7,5 de fixat. de tige de commande (R. III).	2
482-S	Vis TH de 7 × 12,5 de fixat. du support 587.399 (R. III).	2
483-S	Vis TH de 7 × 15 de fixation de pédale sur axe (R. III). Jusque Janvier 56.	1
820-S	Goujon de 8 × 44 (filetages 12 et 18) de fixat. de carburateur (R. III).	2
2.372-S	Écrou H de 9 × 125 de fixat. de filtre (R. III).	2
2.482-S	Rondelle de 7,5 × 14 × 1,5 des écrous de fixat. des supports 587.399 et 587.400 (R. III).	3
2.503-S	Écrou H de 7 × 100 (R. III) de fixat. :	
	— des supports 587.399 et 587.400.	3
	— de la rotule 587.414.	1
2.551-S	Écrou H de 8 × 125 des goujons de fixat. du carburateur (R. III).	2
481.568	Raccord souple à collerette entre filtre à air et carburateur (diam. intér. 48 et 49). (R. VI.) **11.**	1
481.670	Filtre à air « Miom » avec raccord 481.568 (R.VI). **11.**	1
481.700	Raccord souple à collerette entre filtre à air et carburateur (diam. intér. 53 et 59). R. VI. **11 L.**	1
481.701	Filtre à air « Miom » avec raccord 481.700 (R. VI). **11 L.**	1
481.705	Écran de carburateur trou central diam. 36 mm. **11 L.**	1
481.706	Joint de carburateur trou central diam. 37 épais. 5 mm (R. VI). **11 L.**	1
481.707	Joint de carburateur, trou central diam. 37, épais. 6/10. (R. VI) **11 L.**	1
481.708	Patte d'accrochage du filtre à air sur carburateur (1 trou de 8,5) R. VI. **11 L.**	1
481.709	Patte d'accrochage sur filtre à air (R. VI) **11 L.**	1
481.710	Ressort d'accrochage de filtre (15,5 × 85). **11 L.**	1
481.711	Rondelle cuvette de fixat. sur filtre du raccord souple entre filtre et carburateur diam. 65, 86-89 mm. (R. VI). **11 L.**	1
481.716	Joint de carburateur, trou central diam. 34, épais. 5 mm (R. VI). **11 L PO. 11.**	1
481.717	Joint de carburateur, trou central diam. 34, épais. 6/10 (R. VI). **11 L PO. 11.**	1
481.718	Écran de carburateur, trou central diam. 34 mm. **11 L. PO. 11.**	1
481.720	Cartouche filtrante des filtres 481.670 et 481.701 (R. VI).	1
587.399	Support d'axe de pédale (côté pédale). Jusque Janvier 56.	1
587.400	Support d'axe de pédale (côté levier). Jusque Janvier 56.	1
587.414	Rotule d'articulation de tige de commande.	1
587.504	Ressort de rappel (15 × 88).	1
587.535	Pédale d'accélérateur. Jusque Janvier 56.	1
592.308	*Axe de pédale avec levier et rotule rivée long.* 285 *mm.* **11 L.** *Jusque Janvier* 56. *R.p.* 592.478.	1
592.309	Axe de pédale avec levier et rotule rivée long. 360 mm. **11.** Jusque Janvier 56.	1
592.310	Tige de commande long. 171 mm **11 L PO, 11.**	1
592.317	Biellette de commande d'accélérateur avec attache de ressorts (entr'axes des rotules 530 mm). **11 L PO. 11.**	1
592.478	Pédale d'accélérateur soudée sur axe avec levier et supports (long de l'axe 285 mm) **11 L.** Depuis Janvier 56.	1
592.479	Pédale d'accélérateur soudée sur axe avec levier et support (long de l'axe 368 mm). **11.** Depuis Janvier 56.	1
592.484	Biellette de commande d'accélérateur avec attache de ressort (entr'axe des rotules 523 mm). **11 L.**	1
592.491	Tige de commande long. 161 mm, **11 L.**	1
614.005	Collier de serrage du raccord sur filtre à air et sur couvre-culasse (R. VI).	2
614.006	Collier de serrage du raccord sur carburateur (R. VI). **11.**	1
619.087	Rondelle de 9 × 28 × 1 sous écrou de fixat. de filtre.	4

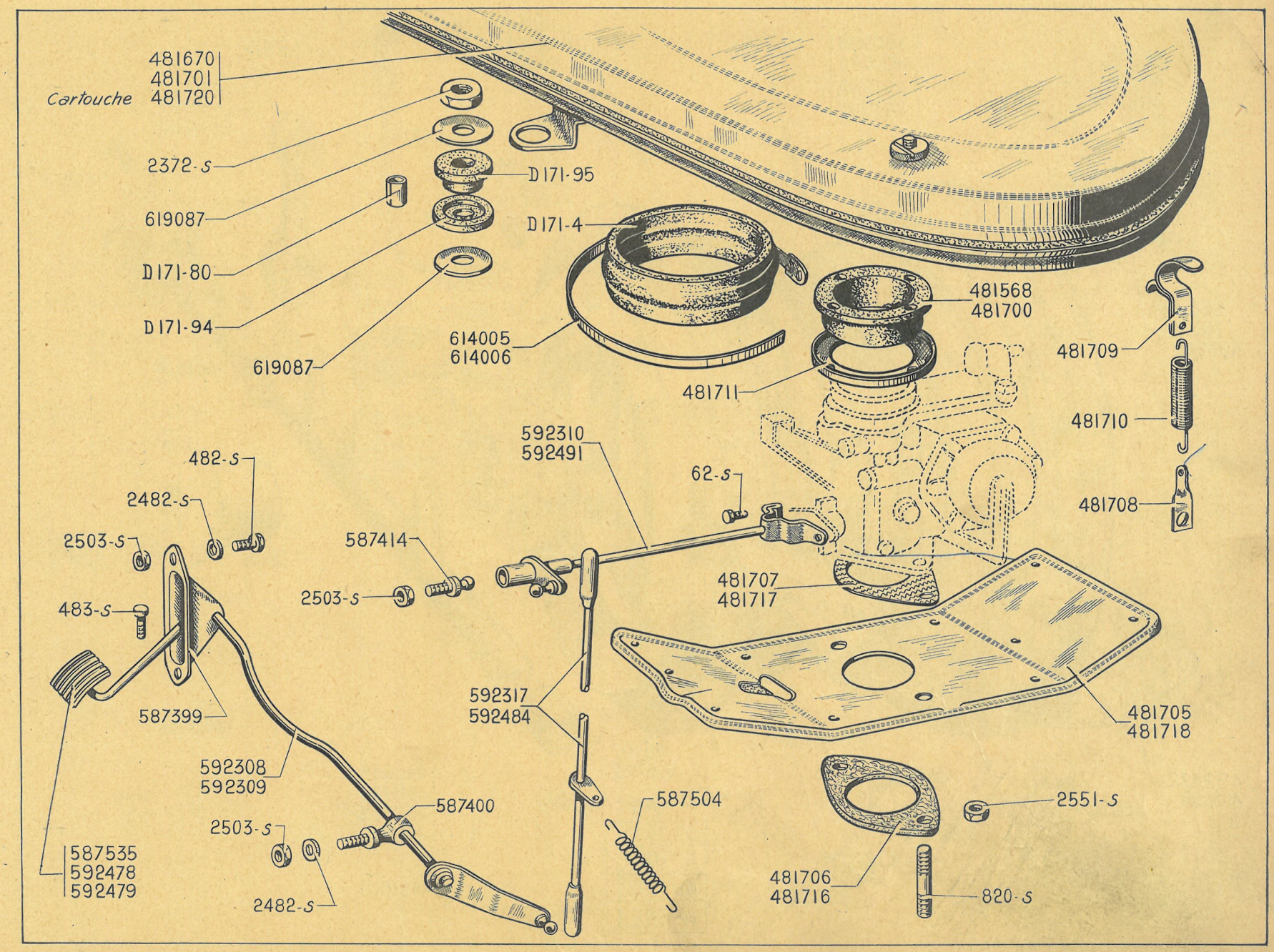
481670
481701
Cartouche 481720
2372-S
619087
D171-80
D171-94
619087
D171-95
D171-4
614005
614006
481568
481700
481711
481709
481710
481708
592310
592491
62-S
482-S
2482-S
2503-S
587414
2503-S
483-S
481707
481717
592317
592484
481705
481718
587399
592308
592309
587400
2503-S
2482-S
587504
2551-S
481706
481716
820-S
587535
592478
592479

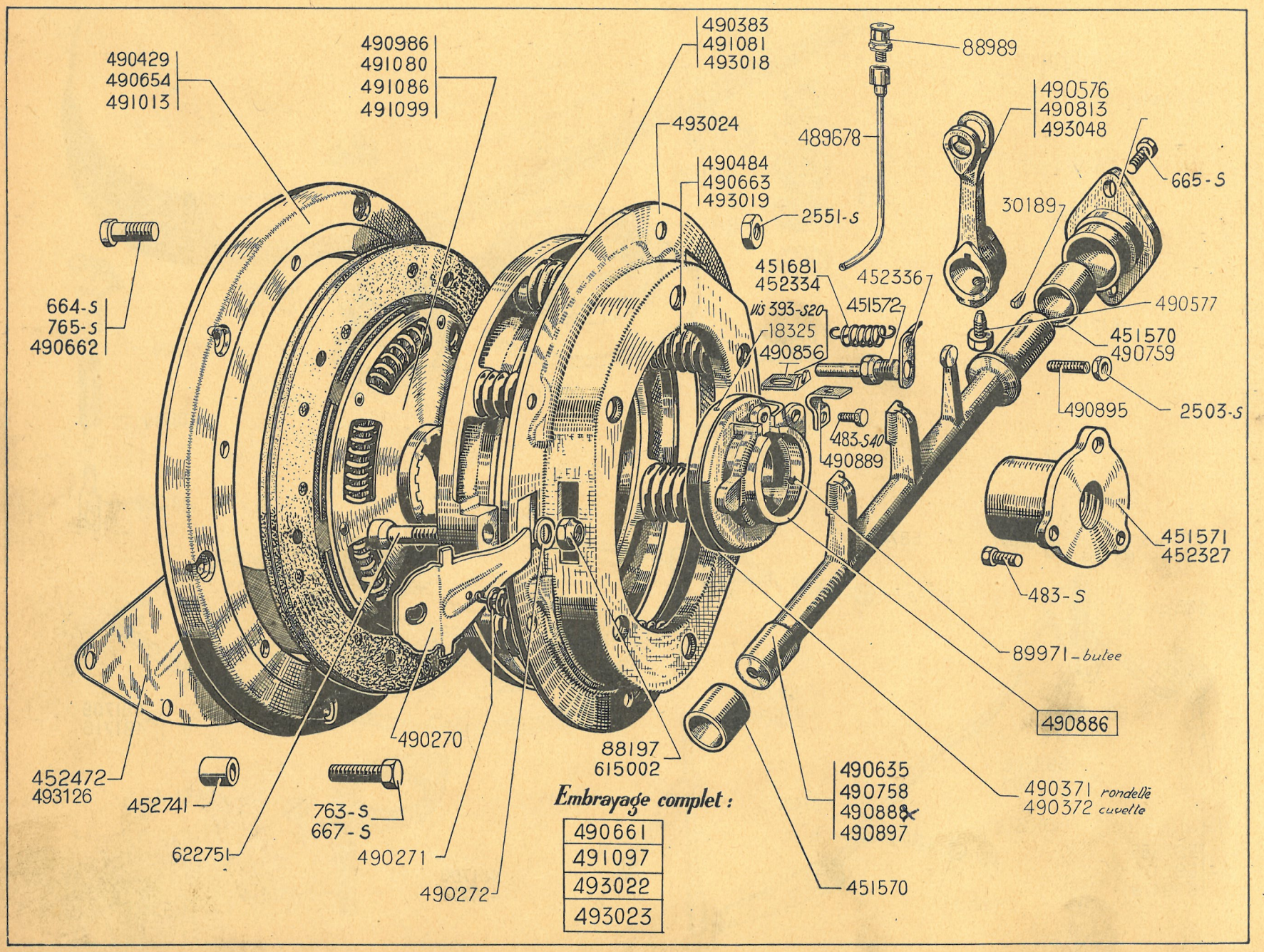

Embrayage complet :

490661
491097
493022
493023

NUMÉRO	DÉSIGNATION	TYPE	COEFF[t]
393-S-20	Vis TH de 6 × 12,5 (fente sur tête) d'assemblage de la fourchette 490.856 sur équerre (R. III). Depuis Février 38.	7 et 11	1
483-S	Vis TH de 7 × 15 de fixat. du moyeu de support de butée à billes (R. III).	7 et 11	3
483-S-40	Vis TH de 7 × 15 (trou dans la tête) de fixat. de l'équerre d'entraînement sur butée à billes (R. III). Depuis Février 38.	7 et 11	1
664-S	Vis TH de 8 × 17,5 de fixat. du carter d'embrayage sur volant moteur (le volant et la couronne-carter sont d'une seule pièce) (R. III). Depuis Novembre 38.	7	6
665-S	Vis TH de 8 × 20 de fixat. du palier de fourche de débrayage (R. III). — Direction à gauche. — Direction à droite.	7 et 11	 2 4
667-S	Vis TH de 8 × 25 de fixat. de la couronne-carter sur volant moteur (R. III). Jusque Novembre 38.	11 L, 11	6
763-S	Vis TH de 8 × 40 de fixat. de la couronne-carter (alourdie) sur volant moteur (R. III) Depuis Novembre 38.	11 L, 11	6
765-S	Vis TH de 8 × 45 de fixat. de carter d'embrayage et couronne-carter sur volant moteur (R. III). Jusque Novembre 38.	7	6
2.503-S	Écrou H de 7 × 100 (haut. 6 mm) de la vis sans tête de butée de fourche de débrayage (R. III). Depuis Février 38.	7 et 11	1
2.551-S	Écrou H de 8 × 125 (haut. 8 mm) des vis de fixat. du carter sur couronne-carter (R. III)	11 L, 11	6
18.325	Vis à pas rapide de 3 × 7 de fixat. de cuvette d'huile de butée à billes.	7 et 11	3
30.189	Clavette Woodruff du levier de commande de fourche (R. III).	7 et 11	1
88.197	Écrou H de 8 × 125 (haut. 10 mm) de boulon de débrayage. Jusque Novembre 45.	7 et 11	3
88.989	Graisseur à huile de 8 × 125 de la butée à billes (R. VI).	7 et 11	1
89.971	Butée à billes de débrayage 35 × 72 × 17.	7 et 11	1
451.570	Bague de 20 × 23,17 × 18 de fourche de débrayage (R. VI).	7 et 11	2
451.571	*Moyeu du support de butée à billes alés. turbine* 24,5. *Jusque Mai* 35. *N.F.P.*	7 et 11	1
451.572	Vis-guide du support de butée à billes (filetage à 10 × 150, long. tot. 49 mm).	7 à 11	1
451.681	*Ressort de rappel du support de butée, long. 36 mm. Jusque Juillet* 35. *N.F.P.*	7 et 11	1
452.327	Moyeu du support de butée à billes alés. turbine 25,5. Depuis Mai 35.	7 et 11	1
452.334	Ressort de rappel du support de butée, long. 31 mm. Depuis Juillet 35.	7 et 11	1
452.336	*Attache du ressort de rappel du support de butée à billes. N.F.P.*	7 et 11	1
452.472	Plaque de fermeture de carter de volant moteur et d'embrayage (haut. 114 mm, 4 trous de fixation). Remplace modèle haut. 137 mm. Jusque Septembre 55.	7 et 11	1
452.741	Pied de centrage de couronne-carter sur volant moteur alourdi (8,5 × 12 × 9). Depuis Novembre 38.	11 L, 11	1
489.678	Tube de graissage de butée à billes.	7 et 11	1
490.270	Linguet de débrayage (R. VI.)	7 et 11	3
490.271	Ressort de rappel de linguet, longueur 24 mm.	7 et 11	3
490.272	Rondelle de 8,5 × 16 × 2,4 d'articulation de linguet (R. VI).	7 et 11	3
490.371	Rondelle épaulée de 31 × 57 × 8 d'appui des linguets (sur butée à billes).	7 et 11	1
490.372	Cuvette d'huile de butée à billes.	7 et 11	1
490.383	Plateau d'embrayage, diam. ext. 190,5 mm.	7	1
490.429	*Couronne-carter de volant moteur (diam. ext. 230 mm). Jusque Novembre* 38. *N.F.P.*	7	1
490.484	Ressort d'embrayage (fil de 38/10).	7	6
490.576	Levier de fourche, chape parallèle aux moyeux. D. à G. Jusque Avril 52.	7 et 11	1
490.577	Vis TH à pointe de 10 × 16,5 de fixat. : — du levier de commande de fourche. — de la bague d'arrêt de fourche.	7 et 11	 1 1

NUMÉRO	DÉSIGNATION	TYPE	COEFF[t]
490.635	*Fourche de débrayage, D. à D., long.* 349 *mm. Jusque Juillet* 35. *N.F.P.*	7 et 11	1
490.654	*Couronne carter de volant moteur (diam. ext.* 276 *mm). Jusque Novembre* 38. *R.p.* 491.013 ; *d.e.o. :* 6-763-S (*R. III*).	11 L, 11	1
490.661	*Embrayage complet (sans disque) monté avec couronne carter* 490.654, *diam. du plateau* 216 *mm. Jusque Novembre* 38. *R.p.* 491.097 ; *d.e.o. :* 6-763-S (*R. III*).	11 L, 11	1
490.662	Vis TR de 8×20×13 de fixat. du carter d'embrayage sur couronne-carter.	11 L, 11	6
490.663	Ressort d'embrayage (fil de 42/10). *Jusque Mars* 46.	11 L, 11	6
490.758	Fourche de débrayage, D. à D., long. 366 mm. Juillet 35-Février 38.	7 et 11	1
490.759	Bague de 20×40×18 d'arrêt de fourche 490.758 et 490.897. D. à D. Depuis Juillet 35.	7 et 11	1
490.813	Levier de fourche, chape inclinée, entr'axe 95 mm. D. à D. Février 38-Avril 52.	7 et 11	1
490.835	Palier bagué de fourche de débrayage : — Direction à gauche. — Direction à droite.	7 et 11	1 2
490.856	Fourchette de commande du pointeau de verrouillage des vitesses. Depuis Février 38.	7 et 11	1
490.886	Support monté avec butée à billes. (Bossage taraudé à 7×100, à la partie supér.).	7 et 11	1
490.888	Fourche de débrayage, direction à gauche, longueur 291 mm, avec levier de butée.	7 et 11	1
490.889	Équerre d'entraînement de la fourchette de commande de pointeau de verrouillage des vitesses. Depuis Février 38.	7 et 11	1
490.895	Vis sans tête de 7×35 de butée de fourche. Depuis Février 38.	7 et 11	1
490.897	Fourche de débrayage, D. à D., long. 366 mm. avec levier de butée. Depuis Février 38.	7 et 11	1
490.986	Disque d'embrayage, diamètre 214 mm, cannelures 25 mm (moyeu à ressorts) (R. VI). Depuis Mai 35. Remplace disque à moyeu caoutchouc.	11 L, 11	1
491.013	Couronne carter de volant moteur alourdi (diam. ext. 282 mm. épais. à la fixat. sur le volant moteur 25 mm). Depuis Novembre 38.	11 L, 11	1
491.080	*Disque d'embrayage, diam.* 187 *mm, cannelures* 25 *mm (moyeu à ressort) (R. VI). Depuis Mai* 35. *Remplaçait disque à moyeu caoutchouc. N.F.P.*	7	1
491.081	*Plateau d'embrayage, diam. ext.* 216 *mm. (Montage à* 6 *ressorts). Jusque Mars* 46. *R.p.* 493.018.	11 L, 11	1
491.086	*Disque d'embrayage, diam.* 214 *mm, cannelures* 24 *mm (moyeu à ressorts) (R. VI). Jusque Mai* 35. *Remplaçait disque à moyeu caoutchouc. N.F.P.*	11 L, 11	1
491.097	Embrayage complet (sans disque) monté avec couronne-carter 491.013, diam. du plateau 216 mm. (Montage à 6 ressorts.) Novembre 38-Mars 46.	11 L, 11	1
491.099	*Disque d'embrayage, diam.* 187 *mm, cannelures* 24 *mm (moyeu à ressorts) (R. VI). Jusque Mai* 35. *Remplaçait disque à moyeu caoutchouc. N.F.P.*	7	1
493.018	Plateau d'embrayage, diam. extér. 216 mm. (Montage à 9 ressorts.) (R. VI.) Depuis Mars 46.	11 L, 11	1
493.019	Ressort d'embrayage (19×26,5×47) fil de 38/10. Depuis Mars 46.	11 L, 11	9
493.022	*Embrayage complet (sans disque). Montage à* 6 *ressorts. N.F.P.*	7	1
493.023	Embrayage complet (sans disque) montage à 9 ressorts. Depuis Mars 46.	11 L, 11	1
493.024	Carter d'embrayage (R. VI).	7 et 11	1
493.048	Levier de commande de fourche, œil incliné à droite, entr'axes : 102 mm, D. à G. Depuis Avril 52.	11 L, 11	1
493.126	Tôle de fermeture de carter-volant moteur (2 trous de fixat.) Depuis Septembre 55.	11 L, 11	1
615.002	Écrou H de 8×100 (haut. 10 mm) de boulon de débrayage. Depuis Novembre 45.	7 et 11	3
622.751	Boulon de débrayage (8×43×18 pas de 100).	7 et 11	3

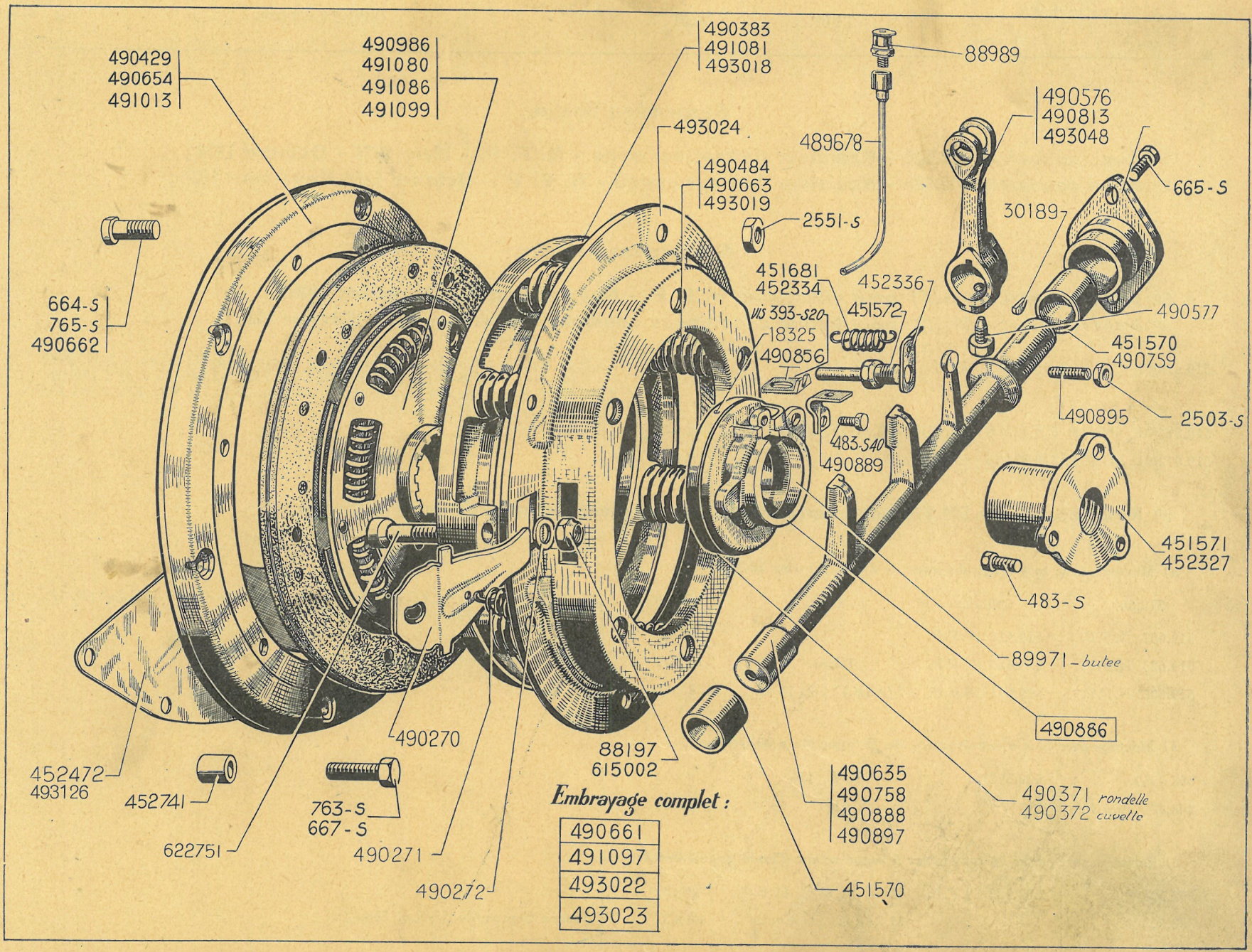

Embrayage complet :

490661
491097
493022
493023

NUMÉRO DIRECTION A G.	NUMÉRO DIRECTION A D.	TYPE	COUPLE	OBSERVATIONS

Suspension floating

1° Avec couvercle 500.610 - Radiateur flottant sur boîte - N. F. P. - Mars 1934 - Octobre 1934 ;
2° Avec couvercle 500.832 - Radiateur fixe sur essieu - N. F. P .- Octobre 1934-Novembre 1934 ;

Suspension Lemaire

3° Avec couvercle 515.575 pour silentbloc. N. F. P. - Novembre 1934 - Décembre 1935 ;
4° Avec couvercle 515.729 pour bague caoutchouc conique - Décembre 1935 - Février 1938 ;

519.570/01		519.571/01		11 L, 11, 11 F	9×31	*R.p.* 508.376 (*pour D. à G.*) *et* 508.377 (*pour D. à D.*) ; *d.e.o.* : 1-393-S-20 (*R. III*), 1-483-S-40 (*R. III*), 1-2.503-S (*R. III*), 1-2.080 (*R. III*), 1-490.856, 1-490.886, 1-490.889, 1-490.895, 1-508.266, 2-441.316 (*R. II*), 8-441-304 (*R. II*). 1-A 381-2 ; 1-A 381-96.
519.574/01	*N.F.P.*	519.575/01	*N.F.P.*	7, 11 F, 11 M	8×31	
519.572/01	*N.F.P.*	519.573/01	*N.F.P.*	7M	8×35	

5° Avec couvercle 501.178 pour verrouillage des vitesses commandé par l'embrayage ;

***a)* Montage avec tocs d'entraînement de 8 mm, Février 38-Mars 50.**

519.609		519.612		11 L, 11	9×31	*R.p.* 508.376 (*pour D. à G.*) *et* 508.377 (*pour D. à D.*) ; *d.e.o.* : 2-441.316 (*R. II*), 8-441.304 (*R. II*).
519.607	*N.F.P.*	519.610	*N.F.P.*	7	9×31	
519.623	*N.F.P.*	519.624	*N.F.P.*	7 Eco.	10×31	
519.608	*N.F.P.*	519.611	*N.F.P.*	7 (Angl.) 11 F, 11 M	8×31	

***b)* Montage avec tocs d'entraînement de 10 mm, Mars 50-Octobre 54.**

508.376		508.377		11 L, 11	9×31	
508.378	*N.F.P.*			11 F	8×31	

***c)* Montage avec carter volant moteur à bague retour d'huile, depuis Octobre 54.**

508.521		508.522	*N.F.P.*	11 L, 11, 11 F, 11 C	9×31	
508.523				11 Fam. et Com.	8×31	Jusque Septembre 55-*R.p.* 508.521.

TYPE	COUPLE	ROUES	VIS		PIGNON			OBSERVATIONS
			NUMÉRO	FILETS	DENTS	LONG. 129 mm N°	LONG. 134 mm N°	
Avant Roue « Pilote » : Jusque Janvier 38.								
7	9×31	140×40	500.684	6	10	500.820 *N.F.P.*	508.269 *N.F.P.*	
7	8×31	140×40	»	»	11	500.685 *N.F.P.*	508.270 *N.F.P.*	
7 (Montagne)	8×35	140×40	»	»	12	500.839 *N.F.P.*	508.267 *N.F.P.*	
11 L, 11	9×31	150×40	»	»	9	500.821	508.268	
11 L, 11 (Montagne)	8×31	150×40	»	»	10	500.820 *N.F.P.*	508.269 *N.F.P.*	
11 Familiale	9×31	160×40	»	»	9	500.821	508.268	
11 Familiale	8×31	160×40	»	»	10	500.820 *N.F.P.*	508.269 *N.F.P.*	
11	9×31	150×40	507.196	8	12	507.199	508.266	*Les pignons* 500.821, 507.197, 507.198, 507.199, *long.* 129 *mm sont remplacés par les pignons long.* 134 *mm correspondants ; d.e.o. :* 1 A 381-2, 1 A 381-96
Roue « Pilote » et « BM » : Janvier 38-Septembre 48.								
7	9×31	155×400	507.196	8	14	507.197	508.264	
7 (Économique)	10×31	155×400	»	»	12	507.199	508.266	
7 (Angleterre)	8×31	165×400	»	»	15	507.288 *N.F.P.*		
11 L, 11	9×31	165×400	»	»	13	507.198	508.265	
11 L, 11 (Montagne)	8×31	165×400	»	»	14	507.197	508.264	
11 Familiale et Commerciale	8×31	185×400	»	»	14	507.197	508.264	
Roue « BM » : Depuis Septembre 48.								
11 L, 11 (11 F, 11 C, depuis Septembre 55)	9×31	165×400	507.196	8	13		508.265	
11 Familiale et Commerciale Jusque Septembre 55.	8×31	185×400	»	»	14		508.264	

NUMÉRO	DÉSIGNATION	COEFF[t]
A 381-2	Prise de compteur (arrêt du flexible par arrêtoir) (pour remplacement de 507.244).	1
A 381-96	Arrêtoir du flexible de compteur (pour remplacement de 507.244).	1
306-S	Vis TH de 6×20 de serrage du flexible de compteur (R. III).	1
485-S	Vis TH de 7×20 de fixat. de la bride de prise de compteur (R. III).	1
486-S	Vis TH de 7×22,5 de fixat. du carter volant.	4
489-S	Vis TH de 7×30 (R. III) de fixat. :	
	— du carter de volant moteur sur cylindre.	2
	— du chapeau de roulement AV d'arbre secondaire. Jusque Mai 35.	4
633-S	Goujon de 7×25,5 (filetages 10,5 et 12,5) de fixat. de chapeaux AV et AR d'arbre primaire (R. III) . Jusque Mai 35.	8
634-S	Goujon de 7×28 (filetages 10,5 et 15) de fixat. du couvercle (R. III). Jusque Novembre 34.	8
647-S	Goujon de 7×60 (filetages 10,5 et 17) de fixat. de la boîte sur carter de volant moteur.	2
649-S	Goujon de 7×70 (filetages 10,5 et 17) de fixat. de la boîte sur carter volant (R. III).	2
650-S	Goujon de 7×75 (filetages 10,5 et 17) de fixat. de la boîte sur carter de volant moteur (R. III).	3
671-S	Vis TH de 8×35 de fixat. du chapeau AV d'arbre secondaire (R. III). Depuis Mai 35.	5
759-S	Vis TH de 8×30 (R. III) de fixat. :	
	— du chapeau de roulement AV d'arbre primaire. Depuis Mai 35.	4
	— du protecteur sur carter.	1
787-S	Goujon de 8×41 (filetages 17 et 20) de fixat. du couvercle de boîte (R. III). Novembre 34-Mai 37. Depuis Mai 37.	6 4
798-S	Goujon de 8×71 (filetages 18 et 16) de fixat. du couvercle de boîte et du support d'avertisseur (R. III). Depuis Mai 37.	2
944-S	Vis TH de 19×45 de fixat. du carter volant moteur et de la plaque inférieure (R. III).	2
1.007-S	Goujon de 10×70 (filetages 25,5 et 20) de fixat. de la boîte sur carter de volant moteur (R. III).	2
2.474-S	Joint métalloplastique de 25×32×2 du bouchon 2.950 (R. VI).	2
2.491-S	Écrou H de 7×100 de fixat. de carter-volant (R. III). Depuis Septembre 55.	2
2.503-S	Écrou H de 7×100 (R. III) de fixat. :	
	— de la boîte sur carter de volant moteur et d'embrayage.	7
	— du couvercle de boîte. Jusque Novembre 34.	8
	— de chapeaux AV et AR d'arbre primaire. Jusque Mai 35.	8
2.551-S	Écrou H de 8×125 de fixat. du couvercle de boîte (R. III). Depuis Novembre 34.	8
2.611-S	Écrou H de 10×150 (R. III) de fixat. :	
	— de la boîte sur carter de volant moteur.	2
	— de la dynamo.	1
	— du carter de volant moteur et de la plaque inférieure. Jusque Septembre 55.	4
	Depuis Septembre 55.	2
2.666-S	Arrêtoir simple de 12,5 des écrous de fixat. de chapeau de différentiel (R. III). Jusque Juin 53.	4
2.950	Bouchon de 24×200 de remplissage et de vidange d'huile.	2
4.730-S	Graisseur Hydraulic de la commande de ventilateur (R. VI). Depuis Juillet 37.	1
88.625	Rondelle de 7,5×20×1,5 des écrous de fixat. de boîte.	7
88.682	Arrêtoir simple de 8,5 des écrous de fixat. du couvercle de boîte (côté suspension) (R. II). Depuis Novembre 34.	2
112.054	Joint de 8×14×1 du graisseur 117.281. Jusque Juillet 37.	1
117.281	Graisseur Técalémit de la commande de ventilateur (R. VI). Jusque Juillet 37.	1
451.429	Vis TH de 10×135 de fixat. de dynamo.	1
451.505	Bouchon AV de 25 mm d'axe du pignon intermédiaire de marche AR. Jusque Mai 35.	1
451.568	*Carter de volant moteur et d'embrayage (direction à gauche), alés. pour joint SPI 76 mm. Jusque Mai 35. N.F.P.*	1
451.822	*Carter de volant moteur et d'embrayage (direction à droite), alés. pour joint SPI 76 mm. Jusque Mai 35. N.F.P.*	1
452.445	Carter de volant moteur et d'embrayage (direction à gauche), alés. pour joint SPI 83 mm. Mai 35-Novembre 54.	1
472.472	Plaque de fermeture de carter de volant moteur et d'embrayage (haut. 114 mm ; 4 trous de fixat.) (Remplace le modèle haut. 137 mm). Jusque Septembre 55.	1
457.316	Bague de retour d'huile dans carter-volant moteur (16,4×42×12). Depuis Octobre 54.	1
457.317	Carter de volant moteur et d'embrayage (direction à gauche) alés. pour joint SPI 83 mm, monté avec bague retour d'huile d'arbre de commande de pompe à eau et dynamo. Depuis Novembre 54.	1
457.338	Carter de volant moteur et d'embrayage (direction à droite) alés. pour joint SPI 83 mm, monté avec bague retour d'huile d'arbre de commande de pompe à eau et dynamo. Depuis Novembre 54.	1

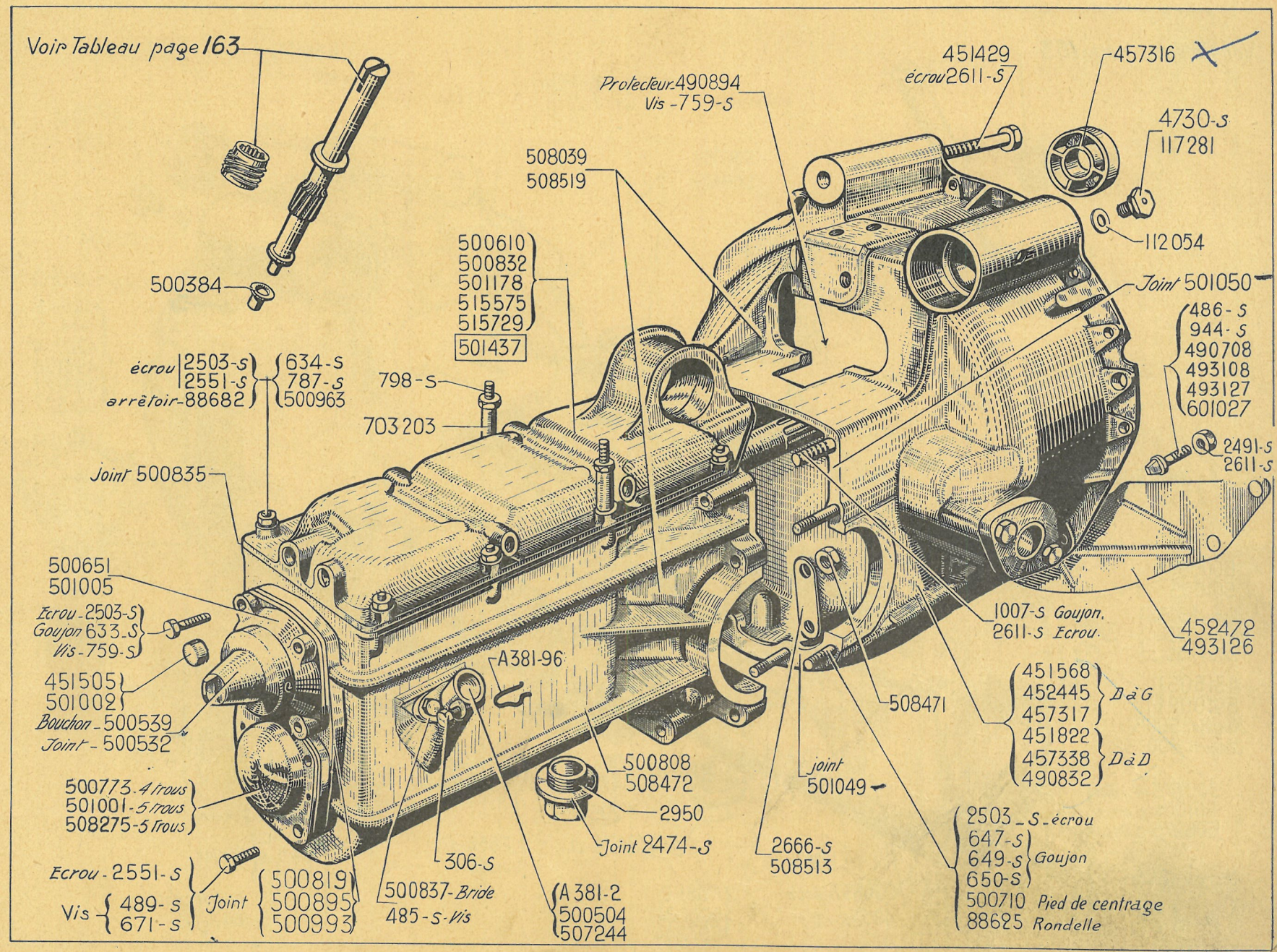
Voir Tableau page 163
500384
451429
écrou 2611-S
457316
Protecteur 490894
Vis -759-S
4730-S
117281
508039
508519
112054
500610
500832
501178
515575
515729
501437
Joint 501050
486-S
944-S
490708
493108
493127
601027
écrou 2503-S
2551-S
arrêtoir-88682
634-S
787-S
500963
798-S
703 203
2491-S
2611-S
Joint 500835
500651
501005
Ecrou-2503-S
Goujon 633-S
Vis-759-S
1007-S Goujon,
2611-S Ecrou.
452472
493126
A381-96
451505
501002
Bouchon-500539
Joint-500532
508471
451568
452445
457317
D à G
451822
457338
490832
D à D
500808
508472
joint
501049
2950
Joint 2474-S
500773-4 trous
501001-5 trous
508275-5 trous
2503-S-écrou
647-S
649-S
650-S
Goujon
500710 Pied de centrage
88625 Rondelle
Ecrou-2551-S
Vis 489-S
671-S
Joint
500819
500895
500993
306-S
500837-Bride
485-S-Vis
A381-2
500504
507244
2666-S
508513

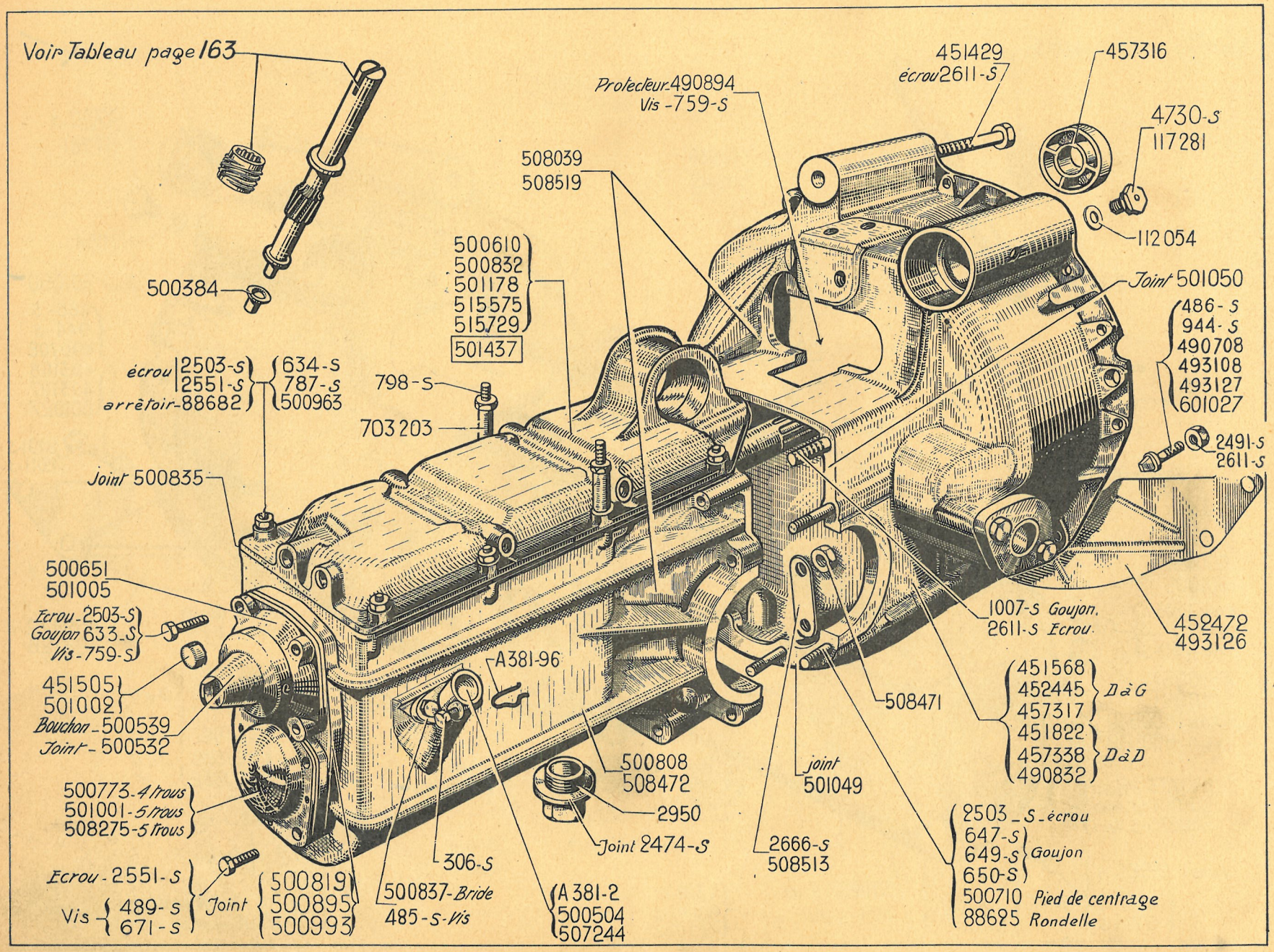
Voir Tableau page 163
500384
451429
écrou 2611-S
457316
4730-S
117281
112 054
Protecteur 490894
Vis -759-S
508039
508519
500610
500832
501178
515575
515729
501437
Joint 501050
486-S
944-S
490708
493108
493127
601027
2491-S
2611-S
écrou 2503-S
2551-S
arrêtoir-88682
634-S
787-S
500963
798-S
703 203
Joint 500835
500651
501005
Ecrou-2503-S
Goujon 633-S
Vis-759-S
451505
501002
Bouchon-500539
Joint-500532
1007-S Goujon,
2611-S Ecrou
452472
493126
A381-96
508471
451568
452445
457317
D à G
451822
457338
490832
D à D
500808
508472
joint
501049
2950
Joint 2474-S
2666-S
508513
500773-4 trous
501001-5 trous
508275-5 trous
2503-S écrou
647-S
649-S
650-S
Goujon
500710 Pied de centrage
88625 Rondelle
Ecrou-2551-S
Vis 489-S
671-S
Joint
500819
500895
500993
306-S
500837-Bride
485-S-Vis
A381-2
500504
507244

NUMÉRO	DÉSIGNATION	COEFF^t
490.708	Vis de 7 × 22,5 de fixat. du carter de volant moteur sur cylindre.	2
490.832	Carter de volant moteur et d'embrayage (direction à droite), alés. pour joint SPI 83 mm. Mai 35-Novembre 54.	1
490.894	Protecteur sur carter de volant-moteur et d'embrayage.	1
493.108	Vis de 7 × 38,5 de fixat. du carter volant moteur sur cylindre. Depuis Juin 54.	1
493.126	Tôle de fermeture de carter volant-moteur et d'embrayage (2 trous de fixat.) Depuis Septembre 55.	1
493.127	Vis TR de 7 × 46 de fixat. de carter volant-moteur. Depuis Septembre 55.	2
500.384	Bague du pignon de compteur (alés. 6 mm). Jusque Janvier 42.	1
500.504	Prise de commande de compteur, long. 84,5. Jusque Septembre 48.	1
500.532	Joint de 42 × 50 × 5 du bouchon AV d'arbre primaire (R. VI).	1
500.539	Bouchon AV d'arbre primaire (cache de prise de manivelle).	1
500.610	*Couvercle de boîte formant support de radiateur (suspension floating).* Mars 34-Octobre 34. *N.F.P.*	1
500.651	Chapeau de roulement AV d'arbre primaire (alés. 32 mm, entr'axes des perçages : 80 mm). Jusque Mai 35.	1
500.710	Pied de centrage de la boîte sur carter de volant moteur et d'embrayage (7,5 × 10 × 14).	2
500.773	Chapeau AV d'arbre secondaire (4 trous, entr'axes des perçages : 82 mm). Jusque Mai 35.	1
500.808	*Carter de boîte (4 trous pour fixat. du chapeau AV d'arbre secondaire). Jusque Mai* 35. *N.F.P.*	1
500.819	Joint (simple) des chapeaux de roulements de boîte (entr'axes des perçages : 81 mm, trou de 63) (R. VI). Jusque Mai 35.	2
500.832	Couvercle de boîte pour radiateur monté sur essieux (suspension floating). Octobre 34-Novembre 34.	1
500.835	Joint du couvercle de boîte (R. VI).	1
500.837	Bride de prise de compteur.	1
500.895	Joint (simple) des chapeaux de roulement de boîte (entr'axes des perçages : 81 mm, trou de 69) (R. VI). Jusque Mai 35.	2
500.963	Goujon de 8 × 40 (filetages 10 et 18) de centrage du couvercle de boîte (avec partie cylindrique de 8,5 mm). Depuis Novembre 34.	2
500.993	Joint (double) des chapeaux de roulement AV de boîte type B (entr'axes des perçages : 86 mm, trou de 69 mm) (R. VI). Depuis Mai 35.	2
501.001	Chapeau de roulement AV d'arbre secondaire (5 trous, entr'axes des perçages : 86 mm) (boîte type B), épais. de la bride 10 mm Mai 35-Juillet 48.	1
501.002	Bouchon AV de 20 mm d'axe du pignon intermédiaire de marche AR. Depuis Mai 35.	1
501.005	Chapeau de roulement AV d'arbre primaire (alés. 32 mm, entr'axes des perçages : 86 mm) (boîte type B). Depuis Mai 35.	1
501.049	Joint inférieur entre boîte et carter de volant moteur et d'embrayage (R. VI).	1
501.050	Joint supérieur entre boîte et carter de volant moteur et d'embrayage (R. VI).	1
501.178	Couvercle de boîte (verrouillage des vitesses commandé par l'embrayage). Depuis Février 38.	1
501.437	Couvercle de boîte monté avec axes, fourchettes et dispositif de verrouillage (des vitesses par l'embrayage). Depuis Février 38.	1
507.244	*Prise de commande de compteur, (long. 47,7, arrêt du flexible par vis). Depuis Septembre* 48. *R.p.* A 381-2 *d.e.o.*; 1-A 381-96.	1
508.039	Carters de boîte 508.472 et d'embrayage 452.445 assemblés (boîte type B). Mai 35-Novembre 54.	1
508.275	Chapeau de roulement AV d'arbre secondaire (5 trous, entr'axes des perçages : 86 mm) (boîte type B) épais de la bride 12 mm. Depuis Juillet 48.	1
508.471	Écrou H de 12 × 175 à embase de fixat. de chapeau de palier de différentiel.	4
508.472	Carter de boîte avec écrous de roulement de différentiel (5 trous pour fixat. du chapeau AV d'arbre secondaire) (boîte type B.) Depuis Mai 35.	1
508.513	Arrêtoir double de 13, entr'axes : 104 mm. des écrous de fixat. de chapeau de palier. Depuis Juin 53.	2
508.519	Carter de boîte 508.472 et d'embrayage 457.317 (monté avec bague retour d'huile) assemblés. Depuis Novembre 54.	1
515.575	*Couvercle de boîte (suspension Lemaire à silentblocs). Novembre* 34-*Décembre* 35. *N.F.P.*	1
515.729	Couvercle de boîte (suspension Lemaire, à bague caoutchouc conique). Décembre 35-Février 38.	1
601.027	Vis TR de 10 × 38 de fixat. du carter de volant moteur et de la plaque de fermeture inférieure (R. II). Jusque Septembre 55.	2
703.203	Entretoise de 8 × 12 × 24 de fixat. du support d'avertisseur (R. III) Depuis Mai 37.	2

NUMÉRO	DÉSIGNATION	COEFF^t
23-S	Vis TF de 3×10 de fixat. de la plaque rectangulaire indicatrice (R. III). Depuis Janvier 39.	3
304-S	Vis TH de 6×15 de fixat. du support des leviers de relai sur tablier (R. III).	4
580-S	Vis TH de 7×32,5 de serrage de levier supérieur de commande de fourchette de 2e et prise directe (R. III).	1
582-S	Vis TH de 7×37,5 de serrage de levier supérieur de commande de fourchette de 1re et marche AR (R. III).	1
665-S	Vis TH de 8×20 de fixat. du support des leviers de commande des fourchettes sur carter de volant moteur (R. III).	2
759-S	Vis TH de 8×30 de fixat. du support des leviers de commande des fourchettes sur carter de volant moteur (R. III).	1
1.067	Goupille de 4×42 de la rotule du levier de vitesse sur planche de bord.	1
1.579-S	Rivet TP de 4×12, de fixat. des ressorts de verrouillage des leviers de commande sur planche de bord (R. III).	2
1.867	Rondelle de 8,5×15×2 d'axe de chape de tige de commande du levier de relai sur tablier (R. III)	2
2.363-S	Rondelle plate de 6×14 de l'axe 515.484 (sur leviers de commande (R. III).	2
2.371-S	Écrou H de 6×100 (R. III) : — des rotules 515.508 et 516.038 — de l'axe 515.484 (sur levier de commande de 2e et prise directe). — de la vis de fixat. du support des leviers de relai sur tablier.	 4 1 4
2.434-S	Écrou H crénelé de 6×100 de l'axe 515.484 (sur levier de commande de 1re et marche AR) (R. III).	1
2.503-S	Écrou H de 7×100 de fixat. des leviers supérieurs de commande de fourchettes (R. III).	2
2.530	Rondelle de 12,5×20×2,5 d'appui des leviers de commande sur planche de bord.	2
2.551-S	Écrou H de 8×125 de fixat. de chape de tige de commande de levier de relai (R. III).	2
2.613-S	Écrou H de 10×150 de blocage de boîte à rotule réglable (pas à droite) (R. III). Bague du support des leviers sur planche de bord (R. VI).	2
3.287-S	— de 12×15×10.	2
3.288-S	— de 12×15×12.	2
3.289-S	Bague de 12×15×20 de l'axe de levier de relai de 2e et prise directe sur tablier (R. VI).	2
4.730-S	Graisseur Hydraulic des leviers de commande (R. VI).	1
4.797-S	Rondelle expansible de 14 de boîte à rotule réglable (R. III). Jusque Avril 51.	4
88.103	Clavette Woodruff 2,5×12,5×5,15 du levier sup. de commande de fourchette de 2e et prise directe.	1
88.983	*Graisseur des leviers de commande (R. VI). N.F.P.*	1
112.054	Joint de 8×14×1 du graisseur 88.983.	1
118.300	Axe de 8×24 (diam. de la tête 11 mm) de chape de levier de relai (R. II).	2
232.763	Plaque indicatrice des vitesses (rectangulaire : 50×80) (R. IV) Depuis Janvier 39.	1
500.628	Rotule d'articulation du levier de changement de vitesses sur planche de bord.	1
508.072	Levier bagué de 2e et prise directe avec ressort rivé (sur planche de bord).	1
515.469	*Levier supérieur de commande de fourchette de 1re et marche AR (sur boîte). Jusque Novembre 34. N.F.P.*	1
515.473	*Levier supérieur de commande de fourchette de 2e et prise directe (sur boîte). Jusque Novembre 34. N.F.P.*	1
515.482	*Ressort de rotule du tube de commande (tube à 1 boîte à rotule réglable). Jusque Août 36. N.F.P.*	4
515.484	Axe épaulé de fixat. des tiges de relai sur les leviers de commande (filetage 6×100).	2
515.487	Rondelle de 19×28×1,5 de butée de levier de relai de 1re et marche AR sur tablier.	2
515.488	Rondelle de 12×25×1,5 de butée de levier de relai de 2e et prise directe sur tablier.	1
515.490	*Chape (long. 45 mm) des tiges de commande des leviers de relai : — de 1re et marche AR. Jusque Octobre 34. — de 2e et prise. Jusque Février 39. N.F.P.*	1
515.492	Axe lisse de 12×63 des leviers de commande dans support sur planche de bord.	1
515.497	Bague de 19×22×18 du levier de relai de 1re et marche AR sur tablier (R. VI).	2
515.499	*Boîte à rotule réglable (pas de 10×150 à droite) (tube à 1 boîte réglable). R.p.* 516.030 ; *d.e.o.* : 1-4.797-S (*R. III*), 1-515.793, 1-516.026 et 1-516.038. *Jusque Août* 36.	2
515.500	*Entretoise de tiges de relai de commande. N.F.P.*	2

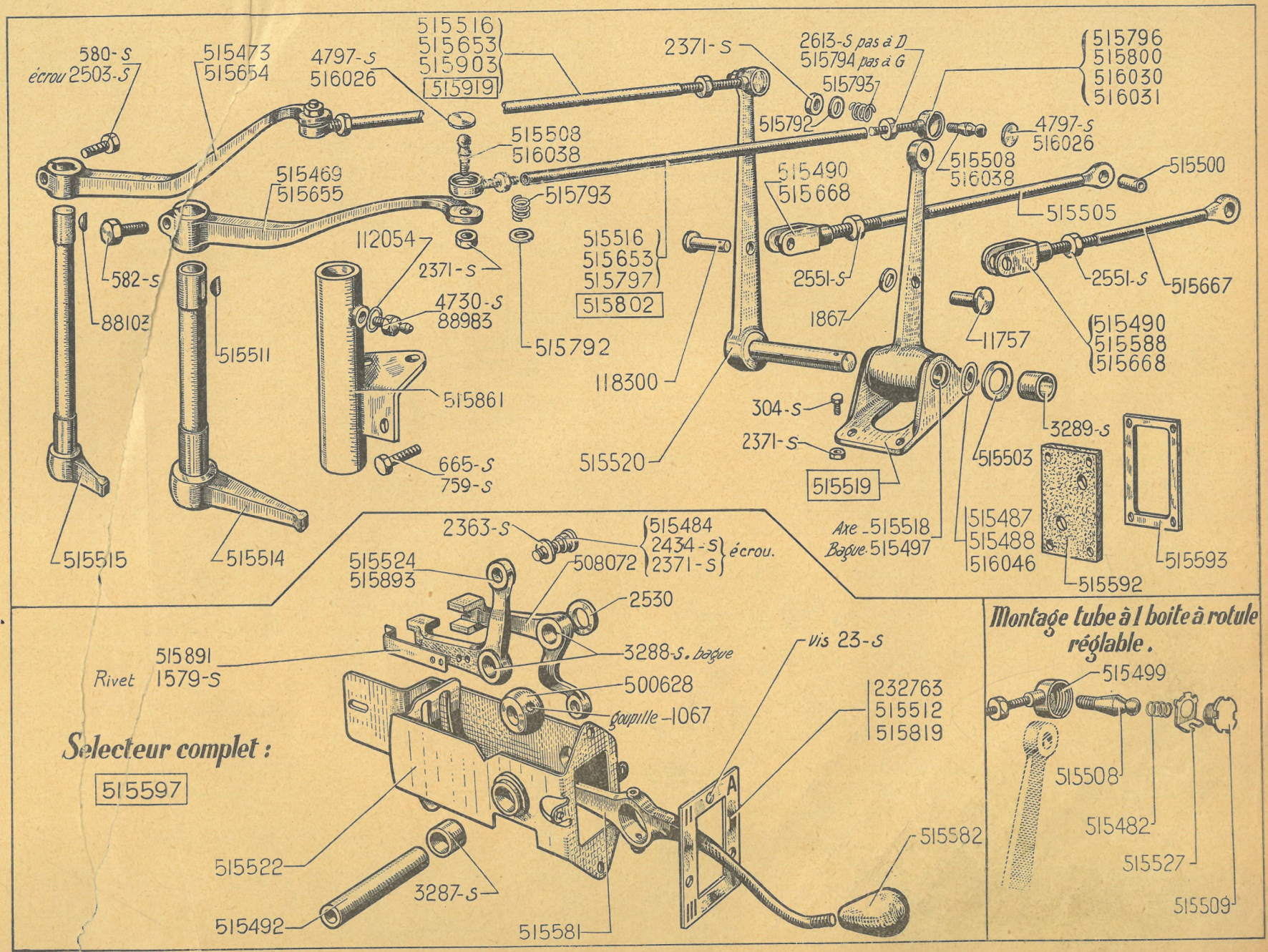
580-S
écrou 2503-S
515473
515654
4797-S
516026
515516
515653
515903
515919
2371-S
2613-S pas à D
515794 pas à G
515793
515792
515796
515800
516030
516031
515508
516038
4797-S
516026
515469
515655
515793
515490
515668
515508
516038
515500
515505
582-S
88103
112054
2371-S
4730-S
88983
515516
515653
515797
515802
515792
2551-S
2551-S
515667
1867
11757
515490
515588
515668
515511
515861
118300
304-S
2371-S
3289-S
515503
515519
665-S
759-S
515520
Axe 515518
Bague 515497
515487
515488
516046
515592
515593
515515
515514
2363-S
515484
2434-S
2371-S
écrou.
515524
515893
508072
2530
3288-S. bague
515891
Rivet 1579-S
500628
goupille 1067
Vis 23-S
232763
515512
515819
Selecteur complet :
515597
515522
3287-S
515492
515581
515582
Montage tube à 1 boite à rotule réglable.
515499
515508
515482
515527
515509

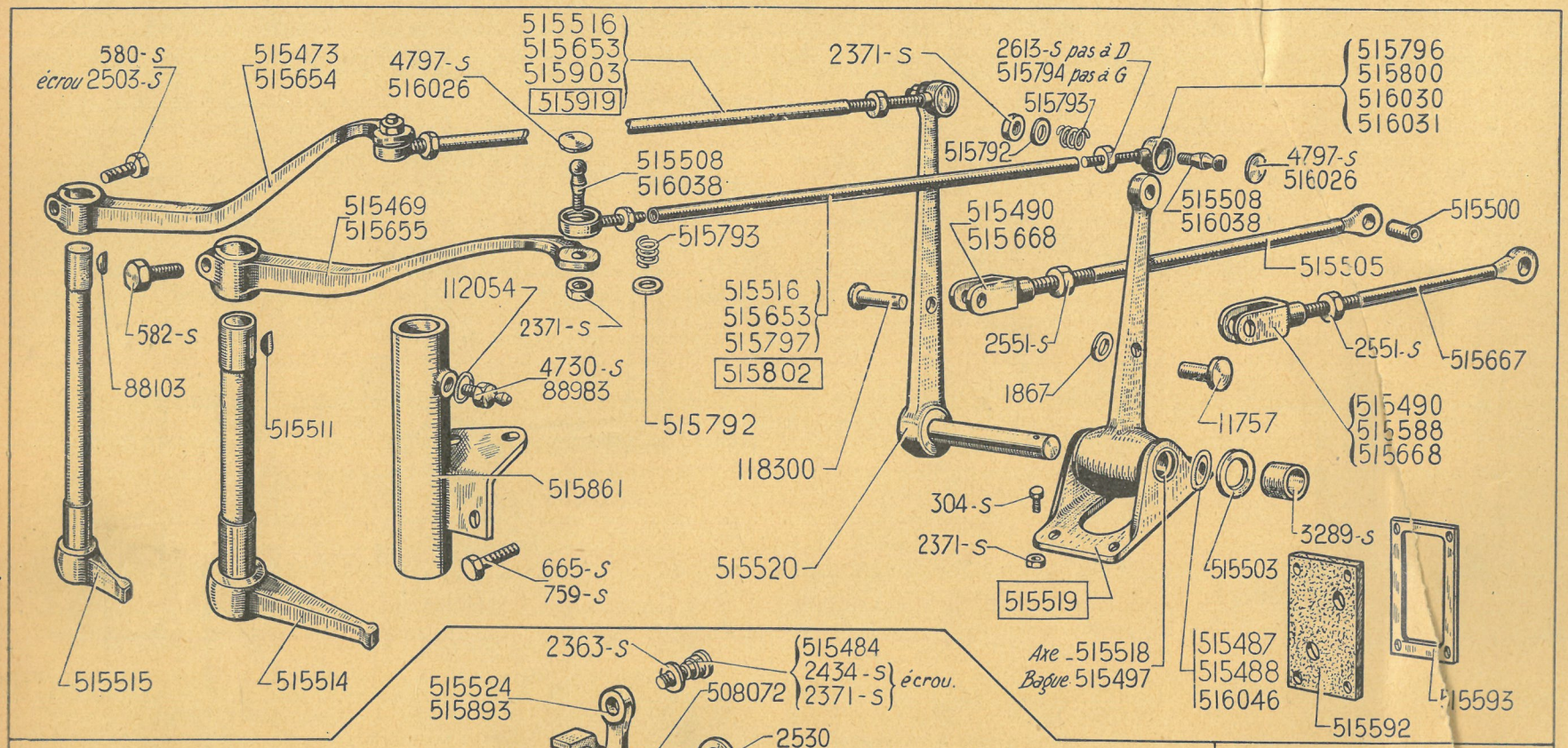
580-S
écrou 2503-S
515473
515654
4797-S
516026
515516
515653
515903
515919
2371-S
2613-S pas à D
515794 pas à G
515793
515792
515796
515800
516030
516031
515508
516038
4797-S
516026
515469
515655
515793
515490
515668
515508
516038
515500
515505
112054
2371-S
4730-S
88983
515516
515653
515797
515802
2551-S
2551-S
515667
582-S
88103
515511
515792
1867
11757
515490
515588
515668
515861
118300
304-S
2371-S
3289-S
665-S
759-S
515520
515519
515503
515515
515514
Axe 515518
Bague 515497
515487
515488
516046
515592
515593
2363-S
515484
2434-S
2371-S
écrou.
515524
515893
508072
2530
515891
Rivet 1579-S
3288-S. bague
500628
goupille 1067
232763
515512
515819
Vis 23-S
515582
515522
3287-S
515492
515581
Selecteur complet :
515597
Montage tube à 1 boite à rotule réglable.
515499
515508
515482
515527
515509

NUMÉRO	DÉSIGNATION	COEFF^t
515.503	Bague de 12×18×7 d'arrêt du levier de relai de 2e et prise.	1
515.505	Tige (long. 275 mm) de levier de relai :	
	— de 1re et marche AR. Jusque Octobre 34.	1
	— de 2e et prise directe.	1
515.508	*Rotule long. du grand diamètre du cône au plat de la boule 16,6 mm. Jusque Avril 51. R.p. 516.038.*	4
515.509	*Bouchon de 17×125 de boîte à rotule. Jusque Août 36. N.F.P.*	4
515.511	Clavette Woodruff 4×15,5×4,7 du levier sup. de fourchette de 1re et AR.	1
515.512	*Plaque indicatrice ronde (en 3 pièces) (marche AR en bas). Jusque Octobre 34. N.F.P.*	1
515.514	Levier inf. de fourchette de 1re et marche AR (sur boîte).	1
515.515	Levier inf. de fourchette de 2e et prise directe (sur boîte).	1
515.516	*Tube nu (une boîte à rotule fixe) long. 615 mm. Jusque Novembre 34. N.F.P.*	2
515.518	Axe lisse bagué de 19×52 de levier de relai de 1re et marche AR.	1
515.519	Levier de relai de 1re et marche AR avec support (sur tablier).	1
515.520	Levier de relai de 2e et prise directe (sur tablier).	1
515.522	Support bagué sur planche de bord des leviers de commande.	1
515.524	*Levier bagué de 1re et marche AR Jusque Octobre 34. N.F.P.*	1
515.527	*Arrêtoir simple de 17,5 pour boîte à rotule. Jusque Août 36. N.F.P.*	4
515.581	Levier de changement de vitesses nu sur planche de bord.	1
515.582	Boule du levier de changement de vitesses (R. VI).	1
515.588	*Chape (long. 80 mm) des tiges de commande de 1re et marche AR. Octobre 34-Février 39. N.F.P.*	2
515.592	Garniture caoutchouc rectangulaire pour passages des tiges.	1
515.593	Plaquette pour fixat. de la garniture 515.592.	1
515.597	Sélecteur des vitesses complet (marche AR en haut sur plaque). Remplace sélecteur, avec marche AR en bas sur plaque. D.e.O. : 1-515.519. 1-515.667, 1-515.668, 1-232.763 (R. IV).	1
515.653	*Tube nu (une boîte à rotule fixe) long. 575 mm. Novembre 34-Août 36. R.p. 515-802.*	2
515.654	Levier supérieur de commande de fourchette de 2e et prise directe (sur boîte). Depuis Novembre 34.	1
515.655	Levier supérieur de commande de fourchette de 1re et marche AR (sur boîte). Depuis Novembre 34.	1
515.667	Tige de levier de relai de 1re et marche AR : long. 290, filetage 40 mm). Depuis Octobre 34.	1
515.668	Chape des tiges de commande (long. 57 mm). Depuis Février 39.	2
515.792	*Rondelle d'appui épaulée de 8×14×2 des ressorts des rotules. N.F.P.*	4
515.793	Ressort de rotule (tube à 2 boîtes à rotules réglables). Depuis Août 36.	4
515.794	Écrou H de 10×150 à gauche de blocage de boîte à rotule.	2
515.796	*Boîte à rotule réglable (10×150 à gauche), long. 59 mm, épais. de la tête 15 mm. Jusque Avril 51. R.p. 516.031 ; d.e.o. : 1-516.026, 1-516.038.*	2
515.797	Tube nu de 1re et marche AR (2 filetages de 10×150, pas à droite et à gauche), long. 555 mm. Depuis Août 36.	1
515.800	*Boîte à rotule réglable (10×150 à droite), long. 59 mm, épais de la tête 15 mm. Jusque Avril 51. R.p. 516.030 ; d.e.o. : 1-516.026, 1-516.-038.*	2
515.802	Tube complet de commande de 1re et marche AR. Depuis Août 36.	1
515.819	*Plaque indicatrice ronde (en 1 pièce) (marche AR en haut) (R. VI). Octobre 34-Janvier 39. N.F.P.*	1
515.861	Support des leviers sup. et inf. de commande des fourchettes sur carter de volant moteur.	1
515.891	Ressort de verrouillage des leviers de commande sur planche de bord (lame flexible de 6/10).	2
515.893	Levier bagué de cde de 1re et marche AR avec ressort rivé. Depuis Octobre 34.	1
515.903	Tube nu (coudé) de 2e et prise directe (2 filetages à 10×150, à droite et à gauche), long. 555 mm Depuis Août 36.	1
515.919	Tube complet (coudé) de commande de 2e et prise directe. Depuis Août 36.	1
516.026	Rondelle expansible de 13 obturatrice des boîtes 516.030 et 516.031. Depuis Avril 51.	4
516.030	Boîte à rotule réglable (10×150 à droite), long. 55 mm, épais. de la tête 12,5 mm. Depuis Avril 51.	2
516.031	Boîte à rotule réglable (10×150 à gauche), long. 55 mm, épais. de la tête 12,5 mm. Depuis Avril 51.	2
516.038	Rotule, long. du grand diamètre du cône au plat de la boule 15 mm. Depuis Avril 51.	4
516.046	Rondelle de 12×25×1 de butée du levier de relai de 2e et prise directe sur tablier. Depuis Décembre 53.	1

NUMÉRO	DÉSIGNATION	COEFF^t
2.493-S	Contre-écrou H de 7×100 de la vis d'arrêt d'axe du pignon de marche AR (R. III), 7 CV. Jusque Juillet 34.	1
2.713-S	Bille de 6,35 mm (R. VI) :	
	— du pignon intermédiaire de marche AR.	26
	— du synchroniseur.	6
2.714-S	Bille de 9,52 mm de verrouillage des vitesses (R. VI).	3
4.798-S	Rondelle expansible de 16 sur couvercle de boîte (R. III).	5
89.230	Vis TH de 12×14 d'appui des ressorts de verrouillage. Jusque Février 38.	2
89.448	Roulement AR de 25×62×24 sur arbre primaire. Jusque Mai 35.	1
89.455	Butée à billes de 30×50×14 d'arbre secondaire.	1
89.461	Roulement AR de 30×62×11 sur arbre primaire (Boîte type B) (R. II). Depuis Mai 35.	2
111.236	Contre-écrou H de 10×100 de la vis d'arrêt d'axe du pignon de marche AR. Depuis Juillet 34.	1
461.116	Rondelle de 14,5×20×1 de réglage de la course de 3e.	ALD
461.681	Rondelle de 14,5×20×0,5 de réglage de la course de 3e.	ALD
500.367	Roulement AR de 30×72×19 sur arbre secondaire (R. VI).	1
500.374	Arrêtoir à talon de 25,5 de l'écrou de blocage :	
	— du bout AV d'arbre primaire. Jusque Juillet 48.	1
	— du roulement AV d'arbre secondaire.	1
500.375	Écrou H de 24×150 de blocage du roulement AV d'arbre secondaire.	1
500.377	Cale de réglage d'arbre secondaire (4 trous, épais. 8/10). Jusque Mai 35.	ALD
500.378/02	*Cale de réglage d'arbre secondaire (4 trous, épais. 2/10) (2 pièces). Jusque Mai 35. N.F.P.*	ALD
500.383	*Vis TC de 7×34 d'arrêt d'axe du pignon de marche AR. 7. Jusque Juillet 34. N.F.P.*	1
500.500	*Pignon baladeur de 1re et marche AR (21 dents). 7. Jusque Juillet 34. R.p. 500.756 ; d.e.o. :* 1-508.069, 2-508.070, 2-500.721, 1-507.270, 26-2613-S (R. VI).	1
500.507	Cage du roulement AV d'arbre secondaire (4 trous, entr'axes des perçages : 82 mm). Jusque Mai 35.	1
500.509	Segment d'arrêt du roulement AR d'arbre primaire Jusque Mai 35.	1
500.513	Chapeau de roulement AR d'arbre primaire (alés. 50, entr'axes des perçages : 80 mm). Jusque Mai 35.	1
500.515	Pignon de renvoi de prise directe sur arbre secondaire (28 dents).	1
500.517	*Pignon de renvoi de 2e sur arbre secondaire (33 dents). 7. Jusque Juillet 34. N.F.P.*	1
500.521	Bague de 30×34×33,5 du pignon de commande de prise directe.	1
500.523	Bague AR de 30×34×23 (rainure de graissage pas à gauche) :	
	— du pignon fou de 1re et marche AR sur arbre secondaire. Jusque Décembre 38.	1
	— du pignon fou de 2e sur arbre primaire.	1
500.524	*Bague de 18×23×38 du pignon intermédiaire de marche AR. Jusque Juillet 34. N.F.P.*	1
500.525	Rondelle Céloron de 30×50×2,8 (R. VI) :	
	— du pignon fou bagué de 2e sur arbre primaire.	1
	— du pignon fou bagué de 1re et marche AR sur arbre secondaire.	1
500.526	Rondelle de 25,5×46×3 entre roulement AV d'arbre primaire et pignon de commande de prise directe.	1
500.527	Rondelle de 30,2×44,7×3,75 de sécurité des crabots.	2
500.528	Clavette plate du pignon de renvoi de 2e sur arbre primaire.	1
500.531	*Axe du pignon intermédiaire de marche AR, long. 99 mm. 7. Jusque Juillet 34. N.F.P.*	1
500.533	Demi-rondelle d'arrêt du pignon fou de 1re et marche AR sur arbre secondaire.	2
500.534	Rondelle cannelée d'arrêt du pignon fou de 2e sur arbre primaire.	1
500.537	Fourchette de commande de 1re et marche AR.	1
500.538	Fourchette de commande de 2e et prise directe.	1
500.540	Arbre primaire (cannelures de 24 mm pour disque d'embrayage). Jusque Mai 35.	1
	Cale de réglage d'arbre secondaire (4 trous). Jusque Mai 35 :	
500.550	— *épais.* 5/100. *N.F.P.*	ALD
500.551	— *épais.* 7/100. *N.F.P.*	ALD
500.552/02	Cale de réglage d'arbre secondaire (4 trous, épais. 9/100) (2 pièces). Jusque Mai 35.	ALD
500.611	Axe de fourchette de 2e et prise directe (long. 392 mm). Jusque Février 38.	1

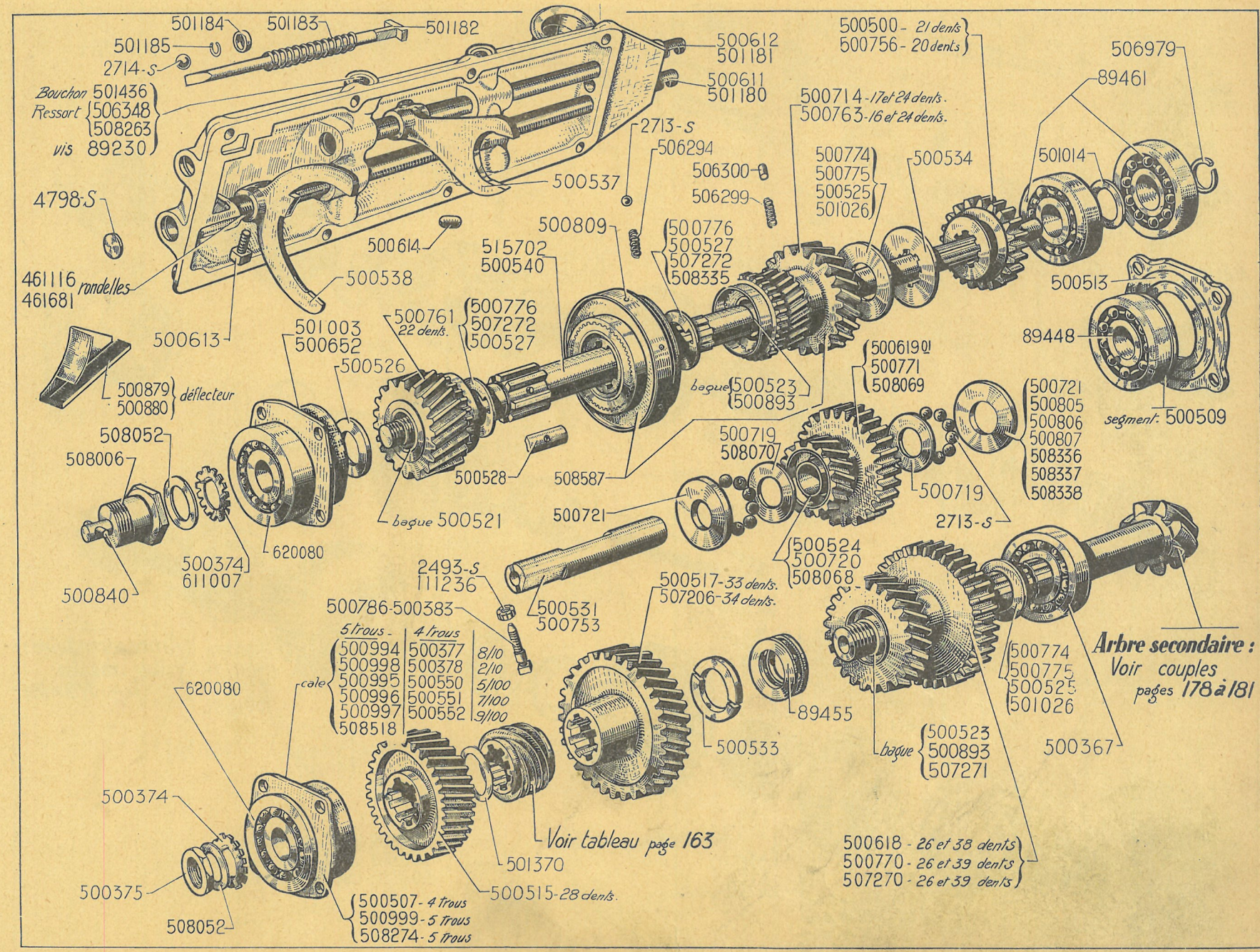
501184
501183
501182
501185
2714-S
Bouchon 501436
Ressort 506348
508263
vis 89230
500612
501181
500611
501180
500500 - 21 dents
500756 - 20 dents
506979
89461
500714 - 17 et 24 dents.
500763 - 16 et 24 dents.
2713-S
506294
506300
506299
500774
500775
500525
501026
500534
501014
500537
4798-S
500614
500809
515702
500540
500776
500527
507272
508335
461116
461681
rondelles
500538
500513
500613
501003
500652
500761
22 dents.
500776
507272
500527
89448
500526
500619 01
500771
508069
500879
500880
déflecteur
bague 500523
500893
500721
500805
500806
500807
508336
508337
508338
segment: 500509
508052
508006
500719
508070
500528
508587
500719
bague 500521
500721
2713-S
500374
611007
620080
500524
500720
508068
500840
2493-S
111236
500517 - 33 dents.
507206 - 34 dents.
500786-500383
500531
500753
5 trous
4 trous
500994
500998
500995
500996
500997
508518
500377
500378
500550
500551
500552
8/10
2/10
5/100
7/100
9/100
cale
500774
500775
500525
501026
Arbre secondaire :
Voir couples
pages 178 à 181
620080
89455
500533
bague 500523
500893
507271
500367
500374
Voir tableau page 163
501370
500618 - 26 et 38 dents
500770 - 26 et 39 dents
507270 - 26 et 39 dents
500375
500515 - 28 dents.
500507 - 4 trous
500999 - 5 trous
508274 - 5 trous
508052

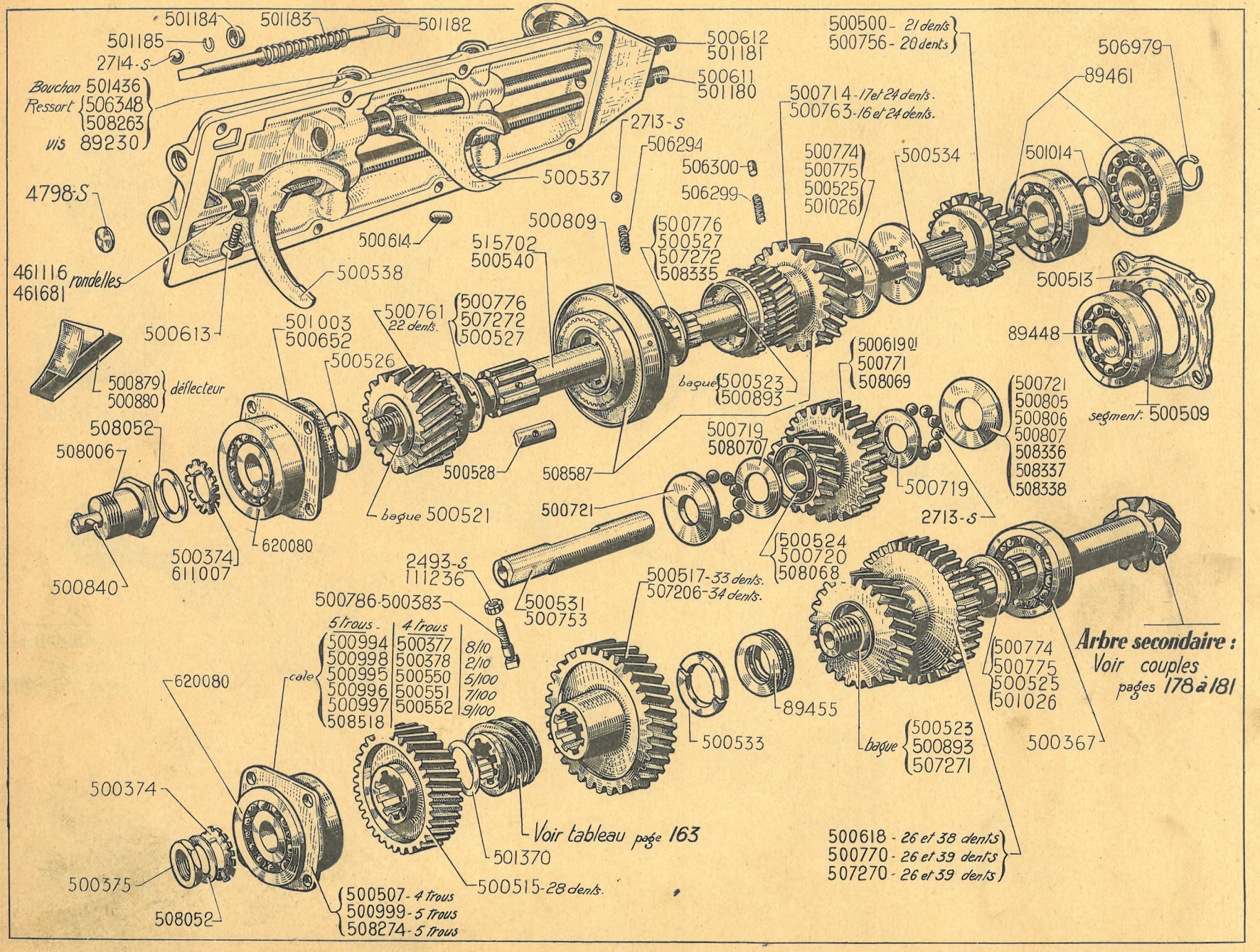
501184
501183
501182
501185
2714-S
Bouchon 501436
Ressort 506348
508263
vis 89230
500612
501181
500611
501180
500500 - 21 dents
500756 - 20 dents
506979
89461
500714 - 17 et 24 dents.
500763 - 16 et 24 dents.
2713-S
506294
506300
506299
500774
500775
500525
501026
500534
501014
4798-S
500537
500614
500809
515702
500540
500776
500527
507272
508335
461116
461681 rondelles
500538
500513
500613
501003
500652
500761
22 dents.
500776
507272
500527
89448
500526
500879
500880 déflecteur
bague 500523
500893
500619 01
500771
508069
500721
500805
500806
500807
508336
508337
508338
segment: 500509
508052
508006
500719
508070
500528
508587
500719
2713-S
bague 500521
500721
620080
500374
611007
500840
500524
500720
508068
2493-S
111236
500786-500383
500531
500753
500517 - 33 dents.
507206 - 34 dents.
5 trous
4 trous
500994
500998
500995
500996
500997
508518
500377
500378
500550
500551
500552
8/10
2/10
5/100
7/100
9/100
cale
500774
500775
500525
501026
Arbre secondaire :
Voir couples
pages 178 à 181
620080
89455
500533
bague 500523
500893
507271
500367
500374
Voir tableau page 163
501370
500618 - 26 et 38 dents
500770 - 26 et 39 dents
507270 - 26 et 39 dents
500375
500515 - 28 dents.
500507 - 4 trous
500999 - 5 trous
508274 - 5 trous
508052

NUMÉRO	DÉSIGNATION	COEFF[t]
500.612	Axe de fourchette de 1re et marche AR (long. 317 mm). Jusque Février 38.	1
500.613	Vis TC de 8×16 d'arrêt des fourchettes.	2
500.614	Verrou de sécurité (diam. 9,5 mm).	1
500.618	*Pignon fou bagué de 1re et marche AR sur arbre secondaire (26 et 38 dents). 7. Jusque Juillet 34. N.F.P.*	1
500.619/01	*Pignon fou bagué intermédiaire de marche AR (16 et 31 dents). 7. Jusque Juillet 34. R.p. 508.069 ; d.e.o. : 1-500.756, 1.507.270, 2-508.070, 2-500.721, 26-2.713-S (R. VI).*	1
500.652	*Cage du roulement AV d'arbre primaire (4 trous, entr'axes des perçages : 80 mm). Jusque Mai 35 N.F.P.*	1
500.714	Pignon fou bagué de 2e sur arbre primaire (17 et 24 dents). 7. Jusque Juillet 34.	1
500.719	*Rondelle de 21×33,5×2 intérieur du pignon intermédiaire de marche AR. Jusque Novembre 46. R.p. 508.070.*	2
500.720	*Bague épaulée de 18×23×38 du pignon intermédiaire de marche AR. Juillet 34/Novembre 46. R.p. 508.068 ; d.e.o. : 2-508.070.*	1
500.721	Rondelle de 18×39,5×2,8 de butée du pignon intermédiaire de marche AR.	2
500.753	Axe du pignon intermédiaire de marche AR (long. 127 mm). Depuis Juillet 34.	1
500.756	Pignon baladeur de 1re et marche AR (20 dents).	1
500.761	Pignon de prise directe bagué avec crabots (22 dents).	1
500.763	*Pignon fou bagué de 2e sur arbre primaire (16 et 24 dents). R.p. 508.587.*	1
500.770	*Pignon fou bagué de 1re et marche AR sur arbre secondaire (26 et 39 dents) (pour bagues fixes). Jusque Décembre 38. R.p. 507.270 ; d.e.o. : 1-507.271.*	1
500.771	*Pignon fou bagué intermédiaire de marche AR, sans billes ni rondelles (16 et 32 dents). Jusque Novembre 46. R.p. 508.069 ; d.e.o. : 2-508-070.*	1
500.774	Rondelle Céloron de 30×50×2,6 (R. VI) :	
	— du pignon fou bagué de 2e sur arbre primaire.	1
	— du pignon fou bagué de 1re et marche AR sur arbre secondaire.	1
500.775	Rondelle Céloron de 30×50×2,5 (R. VI) :	
	— du pignon fou bagué de 2e sur arbre primaire ;	1
	— du pignon fou bagué de 1re et marche AR sur arbre secondaire.	1
500.776	Rondelle de 30,2×44,7×3,95 de sécurité des crabots.	2
500.786	Vis TH de 10×40 à pointe d'arrêt d'axe du pignon intermédiaire de marche AR.	1
500.805	Rondelle de 18×39,5×2,6 de butée du pignon intermédiaire de marche AR.	2
500.806	Rondelle de 18×39,5×3 de butée du pignon intermédiaire de marche AR.	2
500.807	Rondelle de 18×39,5×3,2 de butée du pignon intermédiaire de marche AR.	2
500.809	*Synchroniseur complet. R.p. 508.587.*	1
500.840	Goupille de 7×23 de mise en marche.	1
500.879	*Déflecteur d'huile de prise directe. Jusque Mai 35. N.F.P.*	1
500.880	*Déflecteur d'huile de 2e. Jusque Mai 35. N.F.P.*	1
500.893	Bague AV de 30×34×23 (rainure de graissage pas à droite) :	
	— du pignon fou de 1re et marche AR sur arbre secondaire. Jusque Décembre 38.	1
	— du pignon fou de 2e sur arbre primaire.	1
	Cale de réglage d'arbre secondaire (5 trous). Depuis Mai 35.	
500.994	— Épais. 8/10e.	ALD
500.995	— Épais. 5/100e.	ALD
500.996	— Épais. 7/100e.	ALD
500.997	— Épais. 9/100e.	ALD
500.998	— Épais. 2/10e.	ALD
500.999	*Cage de roulement AV d'arbre secondaire (5 trous, entr'axes des perçages : 86 mm) (Boîte type B), épaisseur totale : 28 mm. Mai 35-Juillet 48. R.p. 508.274 ; d.e.o. : 1.508.275.*	1
501.003	Cage du roulement AV d'arbre primaire (4 trous, entr'axes des perçages : 86 mm) (Boîte type B). Depuis Mai 35.	1
501.014	Rondelle de 31×38×1 entre roulements AR d'arbre primaire.	1
501.026	Rondelle Céloron de 30×50×3 (R. VI) :	
	— du pignon fou bagué de 2e sur arbre primaire.	1
	— du pignon fou bagué de 1re et marche AR sur arbre secondaire.	1

NUMÉRO	DÉSIGNATION	COEFFt
501.180	Axe de fourchette de 2e et prise directe (long. 392 mm). Depuis Février 38.	1
501.181	Axe de fourchette de 1re et marche AR (long. 317 mm). Depuis Février 38.	1
501.182	Pointeau de verrouillage. Depuis Février 38.	1
501.183	Ressort du pointeau. Depuis Février 38.	1
501.184	Coupelle d'appui du ressort de pointeau de verrouillage. Depuis Février 38.	1
501.185	Segment d'arrêt de la coupelle d'appui du ressort de pointeau.	1
501.370	Rondelle de 30×40×0,5 de réglage du pignon de renvoi de prise directe sur secondaires.	1
501.436	Bouchon TH de 12×175 sur couvercle de boîte de vitesses. Depuis Février 38.	1
506.294	Ressort du synchroniseur.	6
506.299	Ressort du bonhomme 506.300.	1
506.300	Bonhomme de 5×7,5 de verrouillage pour rondelle d'arrêt du pignon fou sur arbre primaire.	1
506.348	Ressort de bille de verrouillage (long. 30 mm). Jusque Novembre 47.	2
506.979	Segment d'arrêt ext. des roulements AR d'arbre primaire (Boîte type B). Depuis Mai 35.	2
507.206	Pignon de renvoi de 2e sur arbre secondaire (34 dents).	1
507.270	Pignon fou non bagué de 1re et marche AR sur arbre secondaire (26 et 39 dents) (pour bague flottante). Depuis Décembre 38.	1
507.271	Bague (flottante) de 30×34,38×67,5 du pignon fixe de 1re et marche AR sur arbre secondaire. Depuis Décembre 38.	1
507.272	Rondelle de 30,1×44,2×3,80 de sécurité des crabots.	2
508.006	Bout AV d'arbre primaire monté avec goupille (filetage 24×150).	1
508.052	*Rondelle de 25,5×35×0,5 de l'écrou de blocage du bout AV d'arbre primaire et du roulement AV d'arbre secondaire. N.F.P.*	2
508.068	Bague épaulée de 18×23×36 du pignon intermédiaire de marche AR. Depuis Novembre 46.	1
508.069	Pignon fou intermédiaire de marche AR bagué (16×32 dents) Depuis Novembre 46.	1
508.070	Rondelle de 23,7×33,5×2 intérieure de butée du pignon intermédiaire de marche AR. Depuis Novembre 46.	1
508.263	Ressort de bille de verrouillage (long. 21 mm). Depuis Novembre 47.	1
508.274	Cage de roulement AV d'arbre secondaire (5 trous, entr'axes des perçages : 86 mm). Boîte type B) épaisseur totale : 26 mm. Depuis Juillet 48.	1
508.335	Rondelle de 30,1×44,2×4,05 de sécurité des crabots.	2
508.336	Rondelle de 18,2×39,5×2,7 de butée de pignon intermédiaire de marche AR.	2
508.337	Rondelle de 18,2×39,5×2,9 de butée de pignon intermédiaire de marche AR.	2
508.338	Rondelle de 18,2×39,5×3,1 de butée de pignon intermédiaire de marche AR.	2
508.518	Cale de réglage d'arbre secondaire (5 trous) épais. 5/10e. Depuis Mai 35.	ALD
508.587	Synchroniseur complet et pignon fou de 2e (crabot 4o).	1
515.702	Arbre primaire (boîte type B ; cannelures de 25 mm pour disques d'embrayage). Depuis Mai 35.	1
611.007	Arrêtoir à double talons de 25,5 de l'écrou en bout AV d'arbre primaire. Depuis Juillet 48.	1
620.080	Roulement AV de 25×62×25,4 : — sur arbre primaire. — sur arbre secondaire.	1 1

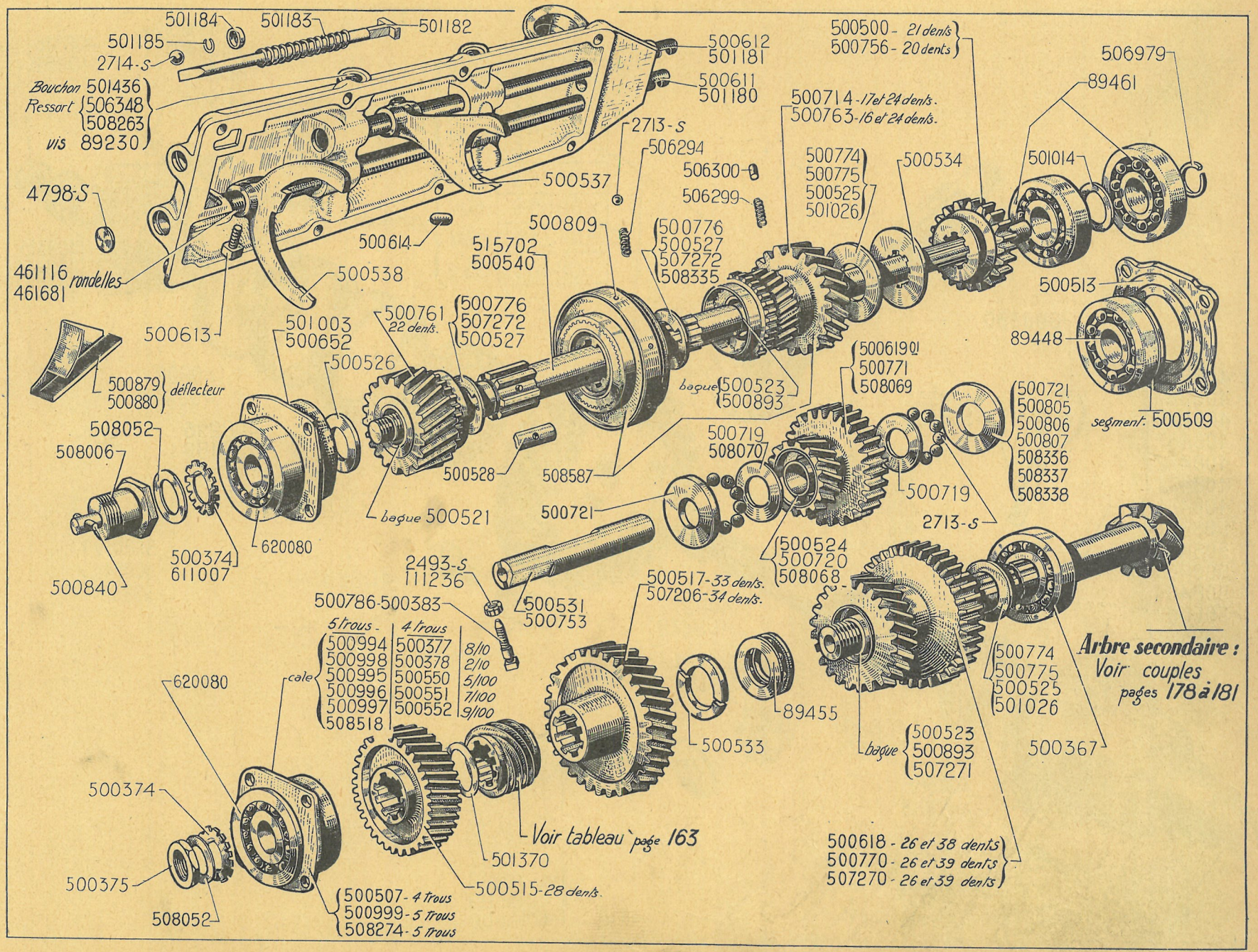
501184
501183
501182
501185
2714-S
Bouchon 501436
Ressort 506348
508263
vis 89230
500612
501181
500611
501180
500500 - 21 dents
500756 - 20 dents
506979
89461
500714 - 17 et 24 dents.
500763 - 16 et 24 dents.
2713-S
506294
506300
506299
500774
500775
500525
501026
500534
501014
4798-S
500537
500614
500809
515702
500540
500776
500527
507272
508335
461116
461681 rondelles
500538
500613
500513
89448
500761
22 dents.
500776
507272
500527
501003
500652
500526
500879
500880 déflecteur
bague 500523
500893
500619 01
500771
508069
500721
500805
500806
500807
508336
508337
508338
segment. 500509
508052
508006
500528
508587
500719
508070
500719
2713-S
bague 500521
500721
620080
500374
611007
500840
500524
500720
508068
2493-S
111236
500786-500383
500531
500753
500517 - 33 dents.
507206 - 34 dents.
5 trous
4 trous
500994
500998
500995
500996
500997
508518
500377
500378
500550
500551
500552
8/10
2/10
5/100
7/100
9/100
cale
500774
500775
500525
501026
Arbre secondaire :
Voir couples
pages 178 à 181
620080
89455
500533
bague 500523
500893
507271
500367
500374
Voir tableau page 163
501370
500618 - 26 et 38 dents
500770 - 26 et 39 dents
507270 - 26 et 39 dents
500375
500515 - 28 dents.
500507 - 4 trous
500999 - 5 trous
508274 - 5 trous
508052

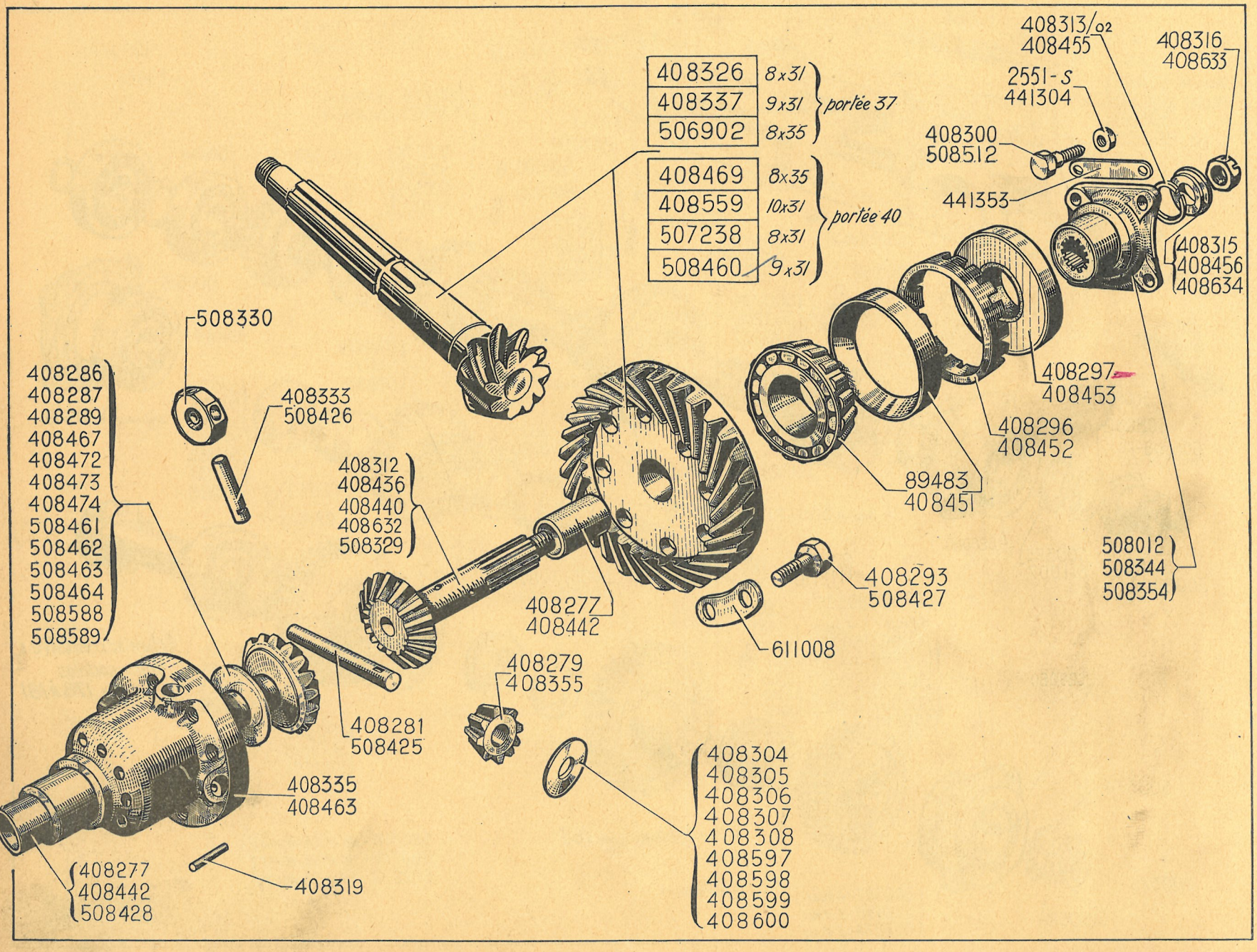
408326 8x31
408337 9x31
506902 8x35
portée 37
408469 8x35
408559 10x31
507238 8x31
508460 9x31
portée 40
408313/02
408455
408316
408633
2551-S
441304
408300
508512
441353
408315
408456
408634
508330
408333
508426
408286
408287
408289
408467
408472
408473
408474
508461
508462
508463
508464
508588
508589
408312
408436
408440
408632
508329
408297
408453
408296
408452
89483
408451
408277
408442
408293
508427
611008
508012
508344
508354
408279
408355
408281
508425
408335
408463
408277
408442
508428
408319
408304
408305
408306
408307
408308
408597
408598
408599
408600

NUMÉRO	DÉSIGNATION	COEFFt
2.551-S	Écrou H de 8×125 des vis de fixat. du plateau d'entraînement sur transmission (R. III). Jusque Mars 50.	8
89.483	*Roulement à rouleaux coniques* (37×72×18,25) (R. VI). *Jusque Mai 35. N.F.P.*	2
408.277	Bague de 25×28×43 :	
	— du boîtier.	1
	— de la couronne. Jusque Mai 35.	1
408.279	*Pignon satellite 9 dents,* **7. 11 L.** *Jusque Octobre 34. R.p. 408.355 (coefficients 2 pour 7, 4 pour 11 L). D.e.o. : 2-408-436 et 2-508.344 (si les anciens planétaires comportent une gorge pour segment d'arrêt).*	2
408.281	Axe de satellites (14×109). Jusque Mai 55.	1
	Rondelle de 25,5×52 de friction des planétaires (R. VI). Jusque Mai 35. N.F.P.	
408.286	— *Epais. 1,95 mm à 2,05 mm.*	2
408.287	— *Epais. 2,05 mm à 2,15 mm.*	2
408.289	— *Epais. 2,15 mm à 2,25 mm.*	2
408.293	Vis TH de 10×26 de fixat. de la couronne sur boîtier.	
	Jusque Mai 55.	8
	Depuis Mai 55.	5
408.296	*Écrou de 74×150 de réglage des roulements. Jusque Mai 35. N.F.P.*	2
408.297	*Joint SPI de 36×76×12 d'étanchéité de différentiel (R. VI). Jusque Mai 35. N.F.P.*	2
408.300	Vis TH épaulé de 8×30 de fixat. de plateau d'entraînement sur transmission. Jusque Mars 50.	8
408.304	Rondelle d'appui des satellites, épais. 2,95 mm.	ALD
408.305	— Épais. 3 mm.	ALD
408.306	— Épais. 3,05 mm.	ALD
408.307	— Épais. 3,10 mm.	ALD
408.308	— Épais. 3,15 mm.	ALD
408.312	*Planétaire (17 dents, 8 cannelures).* **7, 11 L.** *Jusque Octobre 34. R.p. 2-408.436 (16 dents). D.e.o. : 4-408.355 et 2-508.344 (si le planétaire à remplacer comporte une gorge pour segment d'arrêt).*	2
408.313/02	*Segment d'arrêt du plateau d'entraînement de transmission (2 pièces). Jusque Mai 35. N.F.P.*	2
408.315	*Rondelle plate de 14,5×32×3 de l'écrou de blocage de plateau d'entraînement de transmission sur planétaire. Jusque Mai 35. N.F.P.*	2
408.316	Écrou crénelé de 14×150 de blocage des plateaux d'entraînement de transmission sur planétaire. Jusque Avril 41.	2
408.319	Clavette d'arrêt d'axe de satellites. Jusque Mai 55.	3
408.326	*Couple conique 8×31 (portée de roulement sur couronne 37 mm).* **7, 11 F, 11 M.** *Jusque Mai 35. N.F.P.*	1
408.333	Axe de satellites (14×47,5). Jusque Mai 55.	2
408.335	Boîtier bagué (différentiel à 4 satellites), portée de roulement 37 mm (*remplace* différentiel à 2 satellites). Jusque Mai 35.	1
408.337	Couple conique 9×31 (portée de roulement sur couronne 37 mm). Jusque Mai 35.	1
408.355	Pignon satellites, 8 dents. Depuis Octobre 34.	4
408.436	Planétaire (16 dents, 8 cannelures). Octobre 34-Mai 35.	2
408.440	*Planétaire (16 dents, 16 cannelures) filetage 14×150, boîte type B. Mai 35-Avril 41. R.p. 508.329, d.e.o. : 1-408.633 et 1-408.634.*	2
408.442	Bague de 27×31×43 (Boîte type B) :	
	— du boîtier.	1
	— de la couronne. Depuis Mai 35.	1
408.451	Roulement à rouleaux coniques (40×80×19,5) (boîte type B) (R. VI). Depuis Mai 35.	2
408.452	Écrou de 82×150 de réglage des roulements (Boîte type B). Depuis Mai 35.	2
408.453	Joint SPI de 36×83×12 d'étanchéité de différentiel (boîte type B) (R. VI). Depuis Mai 35.	2
408.455	Segment d'arrêt du plateau d'entraînement de transmission (boîte type B). Depuis Mai 35.	2
408.456	Rondelle épaulée de 15×31×5,5 de l'écrou de blocage de plateau d'entraînement de transmission sur planétaire (Boîte type B). Mai 35-Avril 41.	2
408.463	*Boîtier bagué (différentiel à 4 satellites), portée de roulement 40 mm (boîte type B), (arrêt des axes par clavette). Mai 35-Mai 55. R.p. 508.428 ; d.e.o. : 1-508.425 ; 2.508.426 ; 3-508.427.*	1
408.467	Rondelle de 27,25×52 de friction des planétaires (Boîte type B), épais. 2,05 mm (R. VI). Depuis Mai 35.	2
408.469	Couple conique 8×35 (Boîte type B ; portée de roulement sur couronne 40 mm. **7 Montagne.** Depuis Mai 35.	1

NUMÉRO	DÉSIGNATION	COEFF^t
	Rondelle de 27,25×52 de friction des planétaires (Boîte type B), (R. VI). Depuis Mai 35.	
408.472	— Épais. 1,81 mm.	2
408.473	— Épais. 1,93 mm.	2
408.474	— Épais. 2,17 mm.	2
408.559	Couple conique 10×31 (Boîte type B), portée de roulement sur couronne 40 mm. **7.** Économique. Depuis Février 39.	1
	Rondelle d'appui des satellites.	
408.597	— Épais. 2,85 mm. *N.F.P.*	4
408.598	— Épais. 2,90 mm. *N.F.P.*	4
408.599	— Épais. 3,20 mm.	4
408.600 X	— Épais. 3,25 mm.	4
408.632	*Planétaire* (16 *dents*, 16 *cannelures*) (*filetage* 18×150) *boîte type B. Avril* 41-*Février* 52. *R.p.* 508.329	2
408.633	Écrou crénelé de 18×150 de blocage des plateaux d'entraînement de transmission sur planétaire. Depuis Avril 41.	2
408.634	Rondelle épaulée de 18,5×31×5,5 de l'écrou de blocage de plateau d'entraînement de transmission sur planétaire. Depuis Avril 41.	2
441.304	Écrou H chanfreiné de 10×150 (haut. 10 mm) des vis de fixat. de cardan sur plateau (R. II). Depuis Mars 50.	8
441.353	Arrêtoir double de 11 mm entr'axes 48 mm des écrous de fixat. de cardan sur plateau (R. II). Depuis Mars 50.	4
506.902	*Couple conique* 8×35 (*portée de roulement sur couronne* 37 *mm*). **7 Montagne.** Jusque Mai 35. *N.F.P.*	1
507.238	Couple conique 8×31 (boîte type B), (portée de roulement sur couronne 40 mm). **7.** Mai 35-Janvier 38. **7** (Angleterre). Depuis Janvier 38. **11 F - 11 M.** Mai 35. Septembre 55.	1
508.012	Plateau d'entraînement de transmission monté avec vis de 8 (16 cannelures) boîte type B. Mai 35-Mars 50.	1
508.329	Planétaire (16 dents, 16 cannelures filetage 18×150) face côté dent rectifiée). Depuis Février 52.	2
508.330	Croisillon de satellites, faces latérales rectifiées.	1
508.344	Plateau d'entraînement de transmission monté avec vis de 8 (8 cannelures). Jusque Mai 35.	1
508.354	Plateau d'entraînement de transmission monté avec vis de 10 (16 cannelures) boîte type B. Depuis Mars 50.	2
508.425 X	Axe de satellite (14×109, trou de 6 pour arrêt par vis). Depuis Mai 55.	1
508.426 X	Axe de satellite (14×47.5, trou de 6 pour arrêt par vis). Depuis Mai 55.	2
508.427	Vis TH de 10×150 à téton long sous tête 37, d'arrêt d'axe de satellite et de fixat. de couronne. Depuis Mai 55.	3
508.428	Boîtier bagué (différentiel à 4 satellites) portée de roulement 40 mm. Depuis Mai 55.	1
508.460	Couple conique 9×31 (boîte type B) portée de roulement sur couronne 40 mm. **7.** Janvier 38-Février 39. **11 L, 11.** Depuis Mai 35. **11 F, 11** com. Depuis Septembre 55.	1
	Rondelle de 27,25×52 de friction des planétaires (R. VI). Depuis Mai 35.	
508.461	— Épais. 1,75 mm.	ALD
508.462	— Épais. 1,87 mm.	ALD
508.463	— Épais. 1,99 mm.	ALD
508.464	— Épais. 2,11 mm.	ALD
	Rondelle de friction des satellites.	
508.588	— Épais. 3,35.	ALD
508.589	— Épais. 3,45.	ALD
508.512	Vis TR épaulée de 10×31 avec épaulement, diam. 10,6 d'accouplement de cardan. Depuis Mars 50.	8
611.008	Arrêtoir double circulaire de 10,5 entr'axes 36,5 des vis de fixat. de couronne sur boîtier.	4

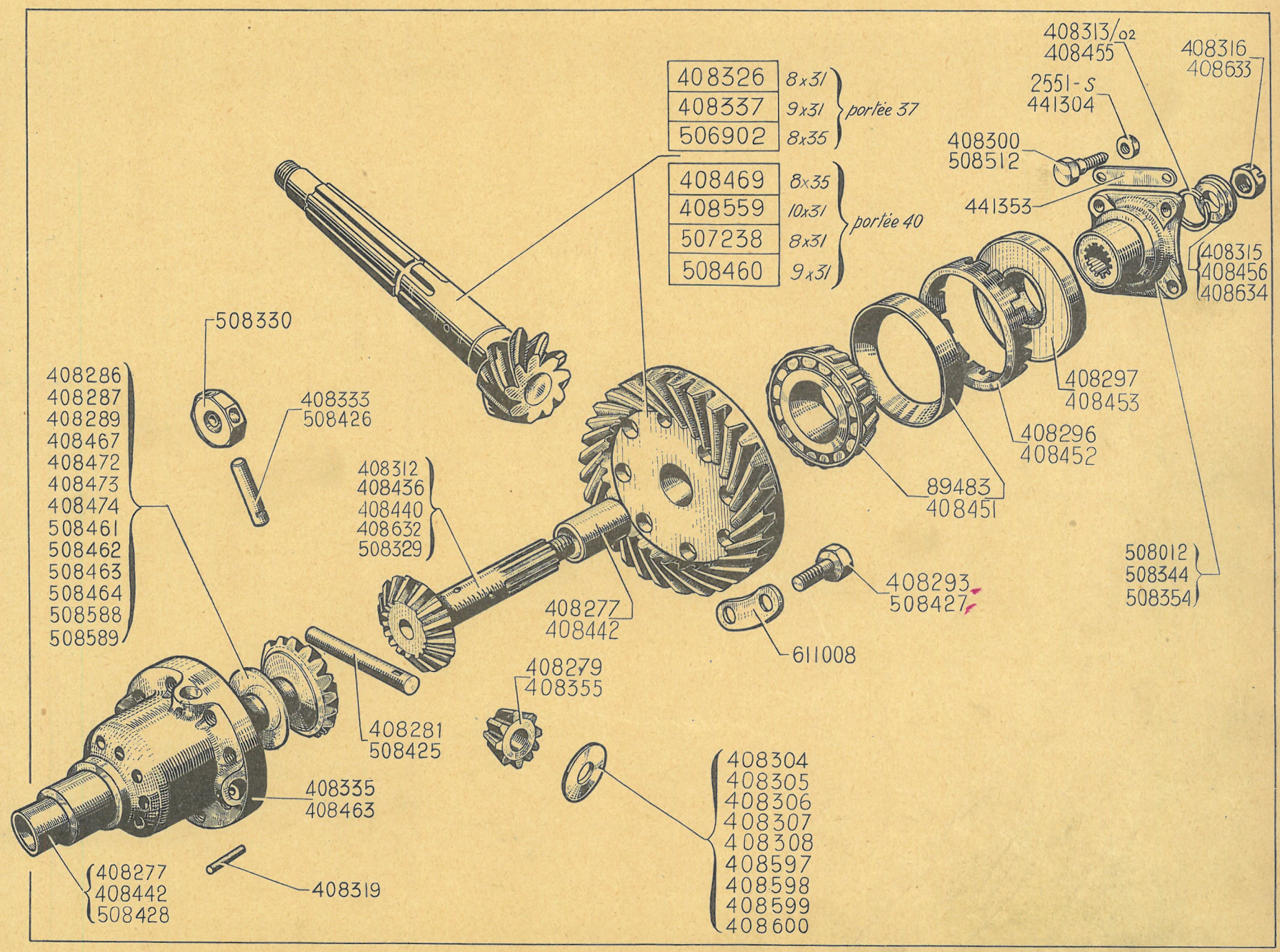
408326 8x31
408337 9x31
506902 8x35
portée 37
408469 8x35
408559 10x31
507238 8x31
508460 9x31
portée 40
408313/02
408455
408316
408633
2551-S
441304
408300
508512
441353
408315
408456
408634
508330
408333
508426
408286
408287
408289
408467
408472
408473
408474
508461
508462
508463
508464
508588
508589
408312
408436
408440
408632
508329
408297
408453
408296
408452
89483
408451
408293
508427
508012
508344
508354
408277
408442
611008
408279
408355
408281
508425
408335
408463
408277
408442
508428
408319
408304
408305
408306
408307
408308
408597
408598
408599
408600

NUMÉRO	TYPE	DIRECTION	NOMBRE DE TOCS	MOYEUX	OBSERVATIONS

Stade 1 bis, juillet 35 Mai-Juin 36

(Se caractérise par des axes de bras supérieurs de 16 mm.)

426.427	7	G	5	10″	*N.F.P.*
426.428	7	D	5	10″	*N.F.P.*
426.476	11 L	G	6	12″	*N.F.P.*
426.477	11 L	*D*	6	12″	*N.F.P.*
426.478	11	G	6	12″	*N.F.P.*
426.479	11	*D*	6	12″	*N.F.P.*

Direction à crémaillère, depuis Mai-Juin 36

NUMÉRO	TYPE	DIRECTION	NOMBRE DE TOCS	MOYEUX	TAMBOURS	OBSERVATIONS
426.698	7		5	10″	Tôle	*N.F.P.*
426.700	11 L		6	12″	Tôle	*N.F.P.*
426.702	11		6	12″	Tôle	*N.F.P.*
426.767	7, 11 L		5	10″	Tôle	*N.F.P.*
426.768	11	*G et D*	5	12″	Tôle	*N.F.P.*
426.750	7, 11 L		5	10″	Fonte	*N.F.P.*
441.260	7, 11 L		5	12″	Fonte	*Pour roue « Pilote ». N.F.P.*
426.752	11		5	12″	Fonte	*Pour roue « Pilote ». N.F.P.*
441.265	11		5	12″	Fonte	*Pour roue « BM ». N.F.P.*
441.266	11 L		5	12″	Fonte	*Pour roue « BM ». N.F.P.*

1° ARBRES NUS

NUMÉRO	TYPE	DIAMÈTRE EXTÉRIEUR des cannelures côté boîte de vitesses	LONGUEUR TOTALE	AUTRES CARACTÉRISTIQUES	OBSERVATIONS
Joints à billes					
380.588	7, 11 L	26,9	420		*Remplacé par ensemble :* *T37* ..... *pour* 7 *T35 (moyeux 6 tocs)* ..... *pour* 11 L *T35 bis (moyeux 5 tocs)* ..... *pour* 11 L
380.727		31,7	420		*Remplacé par ensemble :* *T36* ..... *pour* 7 *T33 (moyeux 6 tocs)* ..... *pour* 11 L *T33 bis (moyeux 5 tocs)* ..... *pour* 11 L
380.728	11	31,7	480		*Remplacé par ensemble :* *T34 (moyeux 6 tocs).* *T34 bis (moyeux 5 tocs).*
Joints doubles à aiguilles					
380.799	7, 11 L	26,9	355		*R.p.* 381.069 ; *d.e.o.* : 1 *cardan* 381.046, 1 *rondelle* 380.705, 1 *rondelle* 380.706, 1 *axe de rotule* 381.073.
380.765		31,7	355		
380.988		31,7	362		*R.p.* 381.069 ; *d.e.o.* : 1 *axe de rotule* 381.073.
381.031		31,7	371		
381.069		31,7	371	Alésage du logement pour axe de rotule 14,1	
380.766	11	31,7	415		
380.989		31,7	422		*R.p.* 381.070 ; *d.e.o.* : 1 *axe de rotule* 381.073.
381.032		31,7	431		
381.070		31,7	431	Alésage du logement pour axe de rotule 14,1	

2° TRANSMISSIONS COMPLÈTES, DEPUIS MARS 36

NUMÉRO	COTÉ	TYPE	DIAMÈTRE EXTÉRIEUR des cannelures côté boîte de vitesses	LONGUEUR TOTALE DE L'ARBRE	AUTRES CARACTÉRISTIQUES	OBSERVATIONS
384.207	G	11	31,7	371	Montage joints doubles à aiguilles ; fixation du moyeu par écrou goupillé et clavette Woodruff.	
384.208	D					
384.209	G					
384.210	D	7, 11 L		431		

DÉSIGNATION	Coefficient	« 7 »		« 11 L » à 6 tocs		« 11 L » à 5 tocs		« 11 » 6 tocs	« 11 » 5 tocs
		T36	T37	T33	T35	T33 *bis*	T35 *bis*	T34	T34 *bis*
Transmission grosses cannelures D.....	1	384.210	384.210	384.210	384.210	384.210	384.210	384.208	384.208
Transmission grosses cannelures G	1	384.209	384.209	384.209	384.209	384.209	384.209	384.207	384.207
Moyeu	2	426.762	426.762	421.128 *N.F.P.*	421.128 *N.F.P.*	426.763	426.763	421.128 *N.F.P.*	426.763
Clavette Woodruff, larg. 6 mm	2	380.956	380.956	380.956	380.956	380.956	380.956	380.956	390.956
Écrou D″ de fixation de moyeu	1	426.592	426.592	426.592	426.592	426.592	426.592	426.592	426.592
Écrou G″ de fixation de moyeu	1	426.591	426.591	426.591	426.591	426.591	426.591	426.591	426.591
Écrou de roulement pour fusée D	1	426.493	426.493	426.493	426.493	426.493	426.493	426.493	426.493
Goupille fendue (R. VI)	2	2.717/S	2.717/S	2.717/S	2.717/S	2.717/S	2.717/S	2.717/S	2.717/S
Cardan, côté boîte	2		381.046		381.046		381.046		

Ces ensembles remplacent toutes les pièces des modèles précédents. Moyeu fixé par écrou, vis contre-écrou et clavette plate.

Préciser sur les commandes le type exact de voiture, le nombre de tocs de moyeu et le diamètre des cannelures côté boîte.

NUMÉRO	DÉSIGNATION	COEFF[t]
	Jusque Avril-Mai 35	
T 42	*Ensemble de pièces pour le remplacement du bras inf.* 425.675, *comprenant :* — 1 *bras droit* 441.291 *ou* 1 *bras gauche* 441.290. — 1 *rotule* 426.873, 1 *rondelle* 426.202, 1 *cale* 426.203. — 1 *cale* 426.667, 1 *chapeau* 426.198, 3 *vis* 483-S (*R. III*). — 1 *butée* 426.747, 1 *cale* 426.661, 1 *cale* 426.483. — 1 *cale* 426.201. *N.F.P.*	2
78-S	Vis TR de 4×10 de fixat. de demi-supports de gaine de frein AV sur bras inf. (R. III).	4
483-S	Vis TH de 7×15 de fixat. des chapeaux des bras inf. (R. III).	6
936-S	Vis TH de 10×25 de fixat. de traverse de radiateur sur traverse AV (R. III).	8
2.271-S	Écrou H de 4×75 des vis de fixat. de demi-support de gaine de frein AV sur bras sup. (R. III).	4
2.385	*Rivet de* 4×12 *de fixat. de cuvette de centrage de cric* (*R. III*). *N.F.P.*	4
2.503-S	Écrou H de 7×100 de fixat. de butée, caoutchouc de levier inf. (R. III).	2
2.674-S	Écrou H à créneaux 12×175 de l'axe sup. de triangle (R. III).	2
3.330-S	Rondelle grower de 31×40×3 de fixat. de traverse AV sur coque. (R. III).	4
88.103	Clavette Woodruff de pivot (R. I), 1er modèle.	4
88.140	Clavette rectangulaire de 2,5×3×12 de pivot, 2e modèle.	4
88.983	*Graisseur de* 8×125 *de rotule de bras* (*R. VI*). *N.F.P.*	4
117.281	Graisseur de 8×125 de bras sup. (R. VI).	4
117.894	*Ecrou H de* 18, *pas à droite de fixat. du support sur tube entretoise de traverse AV* (*R. I*). *N.F.P.*	1
117.895	*Ecrou H de* 18, *pas à gauche* (*R. I*) *de fixat. du support sur tube entretoise de traverse AV. N.F.P.*	1
304.548	Écrou H de 24×150 de fixat. de traverse AV sur coque, haut. 24 mm : — 1er montage, sup. et inf. — 2e montage, inf.	4 2
305.542	*Tube entretoise de traverse AV, diam.* 18 *mm, long.* 490 *mm. N.F.P.*	1
305.543	*Support de tube entretoise de traverse AV* (*pas à droite*). *N.F.P.*	1
305.544	*Support du tube entretoise de traverse AV* (*pas à gauche*). *N.F.P.*	1
305.892	Écrou H de 24×150 sup. de fixat. de traverse AV sur coque, haut. 32 mm (2e montage avec tube entretoise).	2
307.876	*Traverse AV complète, les trous de* 17,5 *de l'axe sup. sont supprimés. Le montage se fait sans l'intermédiaire de la traverse* (*trou de* 56 *et perçage* 82 *pour silentbloc inf.*). *N.F.P.*	1
308.071	Traverse support de radiateur, suspension Lemaire, entr'axe des trous de fixat. du radiateur 270 mm.	1
425.651	*Pivot de fusée AV G formant cage de roulement. N.F.P.*	1
425.652	Pivot de fusée AV D formant cage de roulement.	1
425.670	*Silentbloc de* 12×25×40×44 *du bras sup. R.p.* 426.034, *d.e.o.* 1-426.035.	4
425.671	Axe de 12×242 de bras sup.	2
425.672	*Vis de* 10×64 *de fixat. de bras inf. N.F.P.*	4
425.675	*Bras inf. droit ou gauche formant cuvette de palier. N.F.P.*	2
425.681	Ressort conique du cuir d'étanchéité de rotule, diam. 60 mm, 24 mm, long. 20 mm.	4
425.682	*Contre-plaque de* 27×62×4,5 *du cuir d'étanchéité de rotule. N.F.P.*	4
425.683	Cuir de 28×62×2 d'étanchéité de rotule.	4
425.689	*Segment de* 47×55×1,5 *d'arrêt de bouchon sup. et inf. de pivot de fusée. N.F.P.*	4
425.845	*Bras sup. avec silentbloc AV et AR. N.F.P.*	2
425.883	Bouchon tôle de rotule sup. et inf. de pivot, diam. 52 mm, haut. 24 mm.	4
425.885	*Rotule sup. et inf. de pivot, alés. conique de* 24 *mm. N.F.P.*	4
425.887	*Rondelle de réglage de rotule sup. et inf.* (43×51×0,1). *N.F.P.*	ALD
425.888	*Rondelle de réglage de rotule sup. et inf.* (43×51×0,2). *N.F.P.*	ALD
425.889	*Rondelle de réglage de rotule sup. et inf.* (43×51×0,5). *N.F.P.*	ALD
425.897	*Pivot de fusée AV D* (1er *modèle*) *ne formant pas cage de roulement. R.p.* 425.652, *d.e.o.* : 1-425.964, 1-425.948 (*R.VI*).	1
425.898	*Pivot de fusée AV G* (1er *modèle*) *ne formant pas cage de roulement. N.F.P.*	1

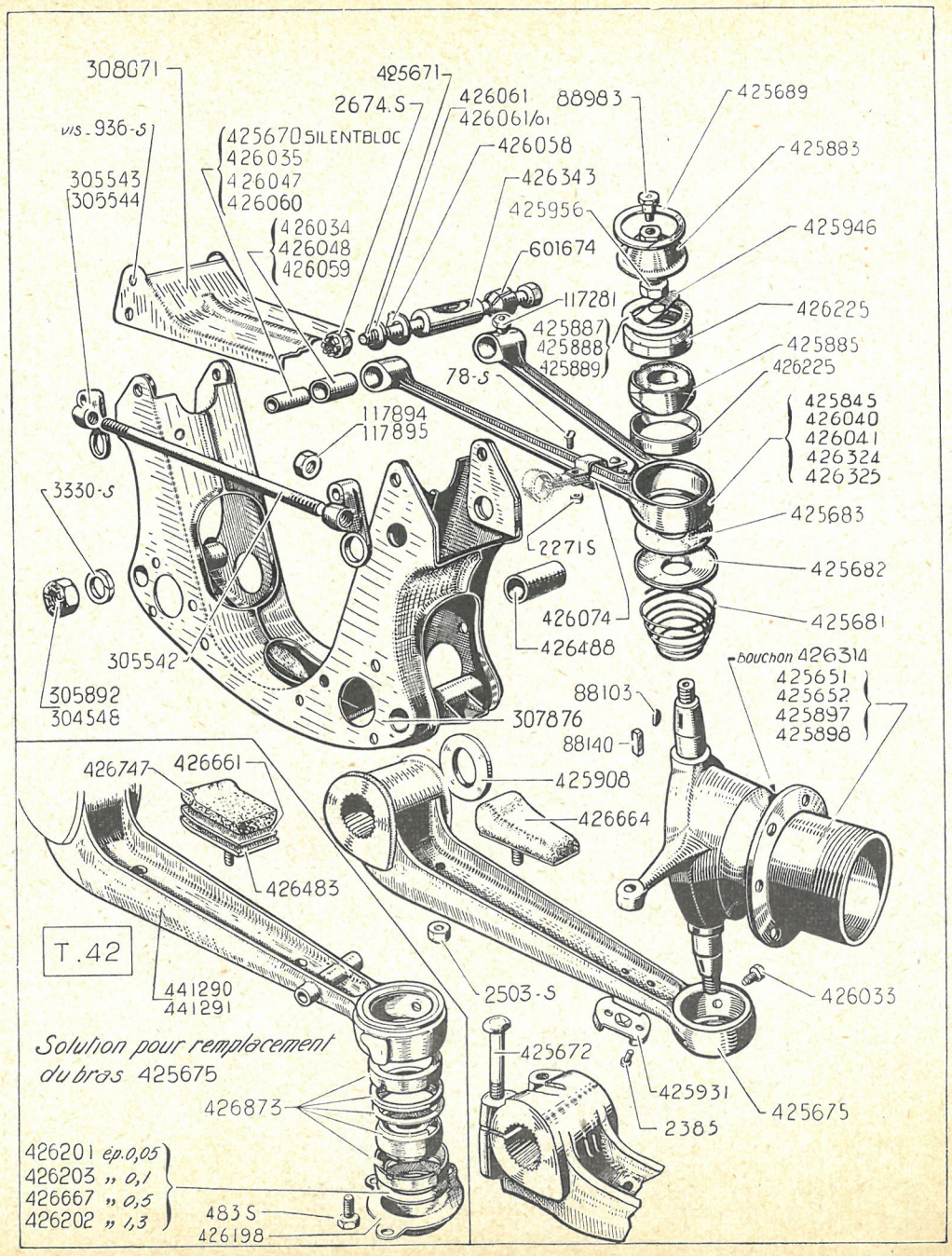
308071
425671
2674.S
426061
426061/01
88983
425689
vis-936-S
425670 SILENTBLOC
426035
426047
426060
426058
425883
305543
305544
426343
425956
425946
426034
426048
426059
601674
117281
426225
425887
425888
425889
425885
426225
78-S
425845
426040
426041
426324
426325
117894
117895
3330-S
425683
2271S
425682
426074
425681
426488
305542
bouchon 426314
425651
425652
425897
425898
88103
305892
304548
307876
88140
426747
426661
425908
426664
426483
T.42
2503-S
426033
441290
441291
Solution pour remplacement
du bras 425675
425672
426873
425931
425675
2385
426201 ép.0,05
426203 „ 0,1
426667 „ 0,5
426202 „ 1,3
483S
426198

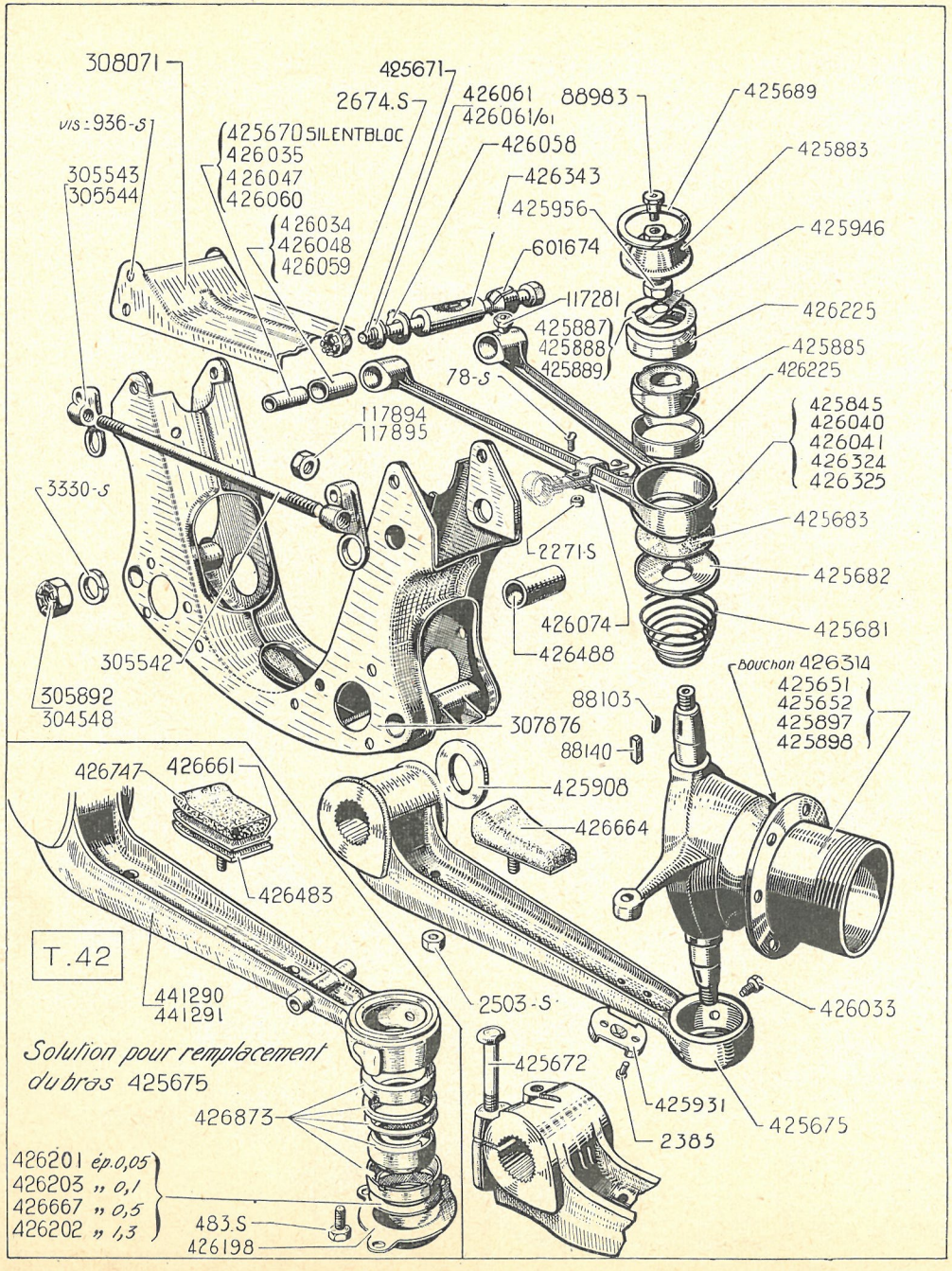
308071
425671
2674.S
426061
426061/01
88983
425689
vis : 936-S
425670 SILENTBLOC
426035
426047
426060
426058
425883
305543
305544
426343
425956
425946
426034
426048
426059
601674
117281
426225
425887
425888
425889
425885
78-S
426225
117894
117895
425845
426040
426041
426324
426325
3330-S
425683
2271S
425682
426074
425681
426488
305542
BOUCHON 426314
425651
425652
425897
425898
305892
304548
88103
307876
88140
426747
426661
425908
426664
426483
T.42
441290
441291
2503-S
426033
Solution pour remplacement du bras 425675
425672
425931
426873
425675
2385
426201 ép.0,05
426203 " 0,1
426667 " 0,5
426202 " 1,3
483.S
426198

NUMÉRO	DÉSIGNATION	COEFF[t]
425.908	Rondelle de 32,5 × 53 × 4, tôle de bras inf.	4
425.931	*Cuvette de centrage du cric. N.F.P.*	2
425.946	*Arrêtoir de 19 mm d'écrou de rotule sup. et inf. N.F.P.*	4
425.956	Écrou H de 18 × 150 de blocage de rotule sup. et inf. de pivot.	4
426.033	*Vis TH de 6 × 9 d'arrêt de palier de rotule inf. N.F.P.*	2
426.034	Bague de 19 × 25 × 40 de bras sup. (1er montage).	4
426.035	Bague de 12 × 19 × 42 de bras sup. (1er montage).	4
426.040	*Bras sup. gauche formant cuvette de palier, avec bague bronze pour axe de 12 mm, rotule arrêtée par segment d'arrêt, distance entre les faces int. des moyeux des bras 140 mm. R.p. 426.345.* *Pour montage voir page n° 210.*	1
426.041	*Bras sup. droit formant cuvette de palier, avec bague bronze pour axe de 12 mm, rotule arrêtée par segment d'arrêt, distance entre les faces int. des moyeux de bras 140 mm. N.F.P.*	1
426.047	Bague de 12 × 17 × 43,5 de bras sup., 1 encoche (2e montage).	4
426.048	*Bague de 17 × 23 × 40 de bras sup. (2e montage) (R. VI). N.F.P.*	4
426.058	*Arrêtoir de 19 mm de bague d'axe sup. de triangle. N.F.P.*	4
426.059	*Bague épaulée bronze de 17 × 23 × 18 de bras sup. (coefficient 2), (3e montage) (R. VI). N.F.P.*	8
426.060	Bague acier de 12 × 17 × 42 de bras sup. (2 encoches), (3e montage).	4
426.061	Rondelle de 12,5 × 30 × 3 de blocage de l'axe de bras sup.	4
426.061/01	*Rondelle de 12,5 × 30 × 2,5 de blocage de l'axe de bras sup. N.F.P.*	4
426.074	*Support de gaine de frein AV complet. N.F.P.*	2
426.198	Chapeau de bras inf. sans graisseur (cas du remplacement du bras 425.675).	2
426.201	Cale de 45 × 60 × 0,05 de réglage de roulement de bras inf. (cas du remplacement du bras 425.675).	ALD
426.202	*Rondelle de 45 × 60 × 1,3 de chapeau de bras inf. N.F.P.*	2
426.203	Cale de 45 × 60 × 0,1 de réglage de roulement de bras inf.	ALD
426.225	*Palier de rotule sup. et inf. de pivot (non percé), diam. 52 mm, 41 mm, épais. 11,5 mm. N.F.P.*	8
426.314	*Bouchon TH de 8 × 125 graisseur sur pivot (cas de graissage par le pivot). N.F.P.*	2
426.324	*Bras sup. gauche bagué pour axe de 12 mm, pour montage avec rondelle de blocage 426.061, rotule arrêtée par segment d'arrêt, distance entre les faces int. des moyeux de bras, 144 mm. R.p. 426.345.* *Pour montage voir page n° 210.*	1
426.325	*Bras sup. droit bagué pour axe de 12 mm, pour montage avec rondelle de blocage 426.061, rotule arrêtée par segment d'arrêt, distance entre les faces int. des moyeux de bras, 144 mm. N.F.P.*	1
426.343	Entretoise des bras du triangle sup., long. 78 mm (R. VI).	2
426.483	Cale de réglage de butée de bras inf., long. 62 mm, larg. 25 mm, épais. 2 mm (cas du remplacement du bras 425.675).	2
426.488	*Entretoise du support de direction, long. 46 mm, 7. 11 L. N.F.P.*	1
426.661	Cale de réglage de butée de bras inf., long. 62 mm, larg. 25 mm, épais. 1 mm (cas du remplacement du bras 425.675).	2
426.664	Butée caoutchouc du bras inf. complet, long. 62 mm, larg. 40 mm.	2
426.667	Cale de 45 × 60 × 0,5 de réglage de roulement de bras inf. (cas du remplacement du bras 425.675).	ALD
426.747	*Butée caoutchouc pour interchangeabilité des anciens bras avec 441.290/1, long. 62 mm, larg. 50 mm. N.F.P.*	2
426.873	Rotule avec cages et rondelles (portée conique) pour interchangeabilité du bras 425.675 avec 441.290-91.	2
441.290	Bras inf. gauche (cas du remplacement du bras 425.675).	1
441.291	Bras inf. droit (cas du remplacement du bras 425.675).	1
601.674	Cône pour axe de 12 de blocage du triangle sup.	4

NUMÉRO	DÉSIGNATION	COEFF^t
	Jusque Mai 35	
78-S	Vis TR de 4×10 de fixat. de demi-supports (R. III).	4
305-S	Vis TH de 6×17,5 d'arrêt de l'écrou de réglage de roulement sup. (R. III).	2
844-S	Vis TH de 10×20 de fixat. de l'entretoise de traverse, support radiateur (R. III).	8
936-S	Vis TH de 10×25 de fixat. de traverse de radiateur (R. III).	8
2.271-S	Écrou H de 4×75 des vis de fixat. de demi-support (R. III).	4
2.385	*Rivet de 4×12 de fixat. de cuvette 425.931 (R. III). N.F.P.*	4
2.503-S	Écrou H de 7×100 de fixat. de butée, caoutchouc (R. III).	
2.611-S	Écrou H de 10×150 des vis de fixat. de l'entretoise de traverse (R. III).	8
2.614-S	Écrou H crénelé de 10×150 de l'axe de fixat. de bras (R. III).	4
2.674-S	Écrou H crénelé 12×175 de l'axe sup. de triangle (R. III).	2
3.330-S	Rondelle grower de 31×40×3 de fixat. de traverse AV (R. III).	4
88.983	*Graisseur de 8×125 (R. VI) : N.F.P.*	8
88.986	*Graisseur de 8×125 (R. VI). N.F.P.*	2
89.459	*Roulement inf. à rouleaux coniques de 25×52×16 de porte-pivot (R. VI). N.F.P.*	2
89.750	*Rondelle de 10,5×20×3 de l'écrou de serrage de l'axe de fixat. de bras sur porte-pivot. N.F.P.*	4
304.548	Écrou H de 24×150 de fixat. de traverse AV haut. 24 mm :	
	— 1er montage : sup. et inf.	4
	— 2e montage : inf.	2
305.892	Écrou H de 24×150 sup. de fixat. de traverse AV haut. 32 mm.	2
306.954	Entretoise tôle entre traverse AV et traverse support radiateur.	2
307.877	Traverse AV complète, les trous de 17,5 de l'axe sup. sont supprimés. Le montage se fait sans l'intermédiaire de la traverse, trou de 56 et perçage 82 pour silentbloc inf.	1
308.075	Traverse support radiateur, entr'axe des trous de fixat. du radiateur 390 mm.	1
425.427	Roulement sup. à rouleaux coniques de 30×62×20.64 de porte-pivot (R. VI).	2
425.670	*Silentbloc de 12×25×40×44 du bras sup. R.p. 426.034, d.e.o. 1-426.035.*	4
425.671	Axe de 12×242 de bras sup.	2
425.672	*Vis TH de 10×64 de fixat. de bras inf. N.F.P.*	4
425.931	*Cuvette de centrage du cric. N.F.P.*	2
425.994	*Porte-pivot AV D bagué. N.F.P.*	1
425.995	*Porte-pivot AV G bagué. N.F.P*	1
425.996	*Pivot de fusée AV, montage avec porte-pivots droit ou gauche. N.F.P.*	2
426.002	*Ecrou de réglage de roulement sup. de porte-pivot, diam. 64, pas 125. 28 mm, haut. 14 mm. N.F.P.*	2
426.003	*Arrêt de 6,5 mm d'écrou de réglage de roulement sup. N.F.P.*	2
426.004	*Cuvette de rondelle d'étanchéité de roulement sup. de porte-pivot. N.F.P.*	2
426.005	*Rondelle d'étanchéité de 24×33×3 de roulement sup. de porte-pivot. N.F.P.*	2
426.006	Cache-poussière de 27×60×2,3 sup. de porte-pivot.	2
426.007	*Rondelle d'étanchéité de 52×58×3 de roulement inf. de porte-pivot (R. VI). N.F.P.*	2
426.008	*Cuvette de roulement inf. de pivot, diam. 51,5 mm, 8 mm pas 125, épais. 6 mm. N.F.P.*	2
426.009	*Axe de 14×92 de fixat. de bras sup. et inf. sur porte-pivot. N.F.P.*	4
426.012	*Bague de 14×18×49 de porte-pivot (R. VI). N.F.P.*	4
426.013	*Bras inf. gauche formant chape de porte-pivot. N.F.P.*	1
426.014	*Bras inf. droit formant chape de porte-pivot. N.F.P.*	1
426.015	*Bras sup. G formant chape de porte-pivot, avec bague pour axe de 12 mm, lisse. N.F.P.*	1
426.016	*Bras sup. D formant chape de porte-pivot, avec bague pour axe de 12 mm, lisse. N.F.P.*	1
426.032	*Cache-poussière de 32×61×5,5 inf. de porte-pivot. N.F.P.*	2
426.034	Bague de 19×25×40 de bras sup. (1er montage).	4
426.035	Bague de 12×42×19 de bras sup. (1er montage).	4
426.047	Bague de 12×17×43,5 de bras sup., 1 encoche (2e montage).	4
426.048	*Bague de 17×23×40 de bras sup. (2e montage) (R. VI). N.F.P.*	4
426.058	*Arrêtoir de 19 mm de bague d'axe sup. de triangle. N.F.P.*	4
426.059	*Bague épaulée de 17×23×18 de bras sup. (coefficient 2) (3e montage) (R. VI). N.F.P.*	8
426.060	Bague de 12×17×42 de bras sup. (2 encoches) (3e montage).	4
426.061	Rondelle de 12,5×30×3 de blocage de l'axe de bras sup.	4
426.061/01	*Rondelle de 12,5×30×2,5 de blocage de l'axe de bras sup. N.F.P.*	4
426.062	*Rondelle de 34×50×2,4 AV de bras inf. N.F.P.*	2
426.063	*Rondelle de 34×50×6 AR de bras inf. N.F.P.*	2
426.074	*Support de gaine de frein AV complet. N.F.P.*	4
426.314	*Bouchon TH de 8×125 graisseur sur pivot (cas de graissage par le pivot). N.F.P.*	2
426.326	*Bras sup. gauche bagué pour axe de 12 mm pour montage avec rondelle 426.061 formant chape, bagues épaulées. N.F.P.*	1
426.327	*Bras sup. droit bagué pour axe de 12 mm pour montage avec rondelle 426.061 formant chape, bagues épaulées. N.F.P.*	1
426.343	Entretoise des bras du triangle sup., long. 78 mm (R. VI).	2
426.352	Axe de 15×92 de fixat. de bras sup. et inf. sur porte-pivot.	4
426.353	*Bague de 15×20×49 de porte-pivot. N.F.P.*	4
426.488	*Entretoise du support de direction, long. 46,1 mm. N.F.P.*	1
426.664	Butée caoutchouc du bras inf. complet, long. 62 mm, larg. 40 mm.	2
441.328	*Bague de 14×18×25 de porte-pivot (R. VI). N.F.P.*	8
461.332	*Berceau support de boîte, suspension Floating sur traverse. N.F.P*	1
601.674	Cône pour axe de 12 de blocage du triangle sup.	4

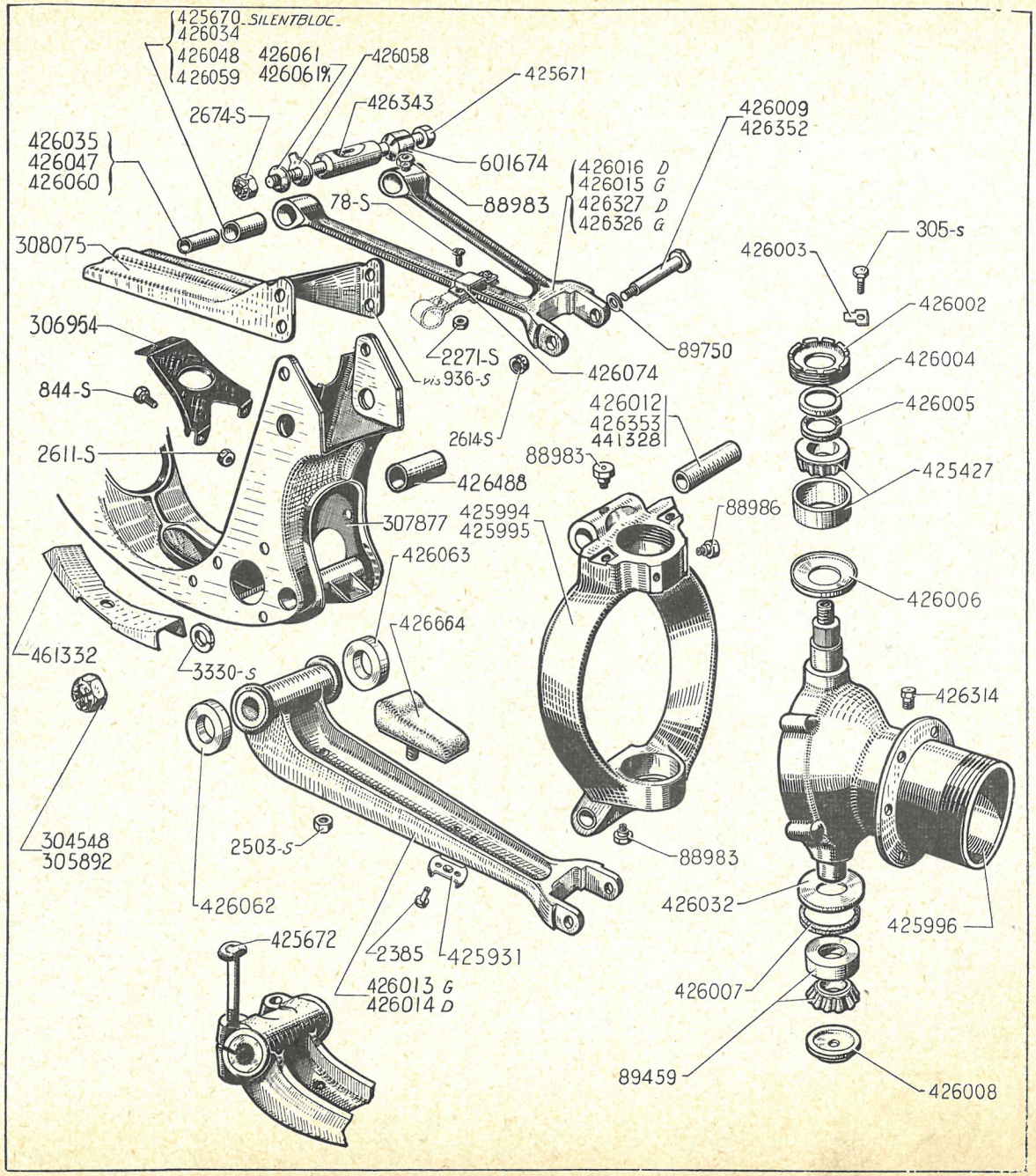
425670 SILENTBLOC
426034
426048
426059
426061
426061 1/1
426058
425671
426343
2674-S
426035
426047
426060
601674
426016 D
426015 G
426327 D
426326 G
426009
426352
78-S
88983
308075
305-s
426003
426002
306954
2271-S
vis 936-S
89750
426074
426004
844-S
426012
426353
441328
426005
2614-S
2611-S
88983
426488
425427
307877
425994
425995
88986
426063
426006
426664
461332
3330-S
426314
304548
305892
2503-S
88983
426062
426032
425996
425672
2385
425931
426013 G
426014 D
426007
89459
426008

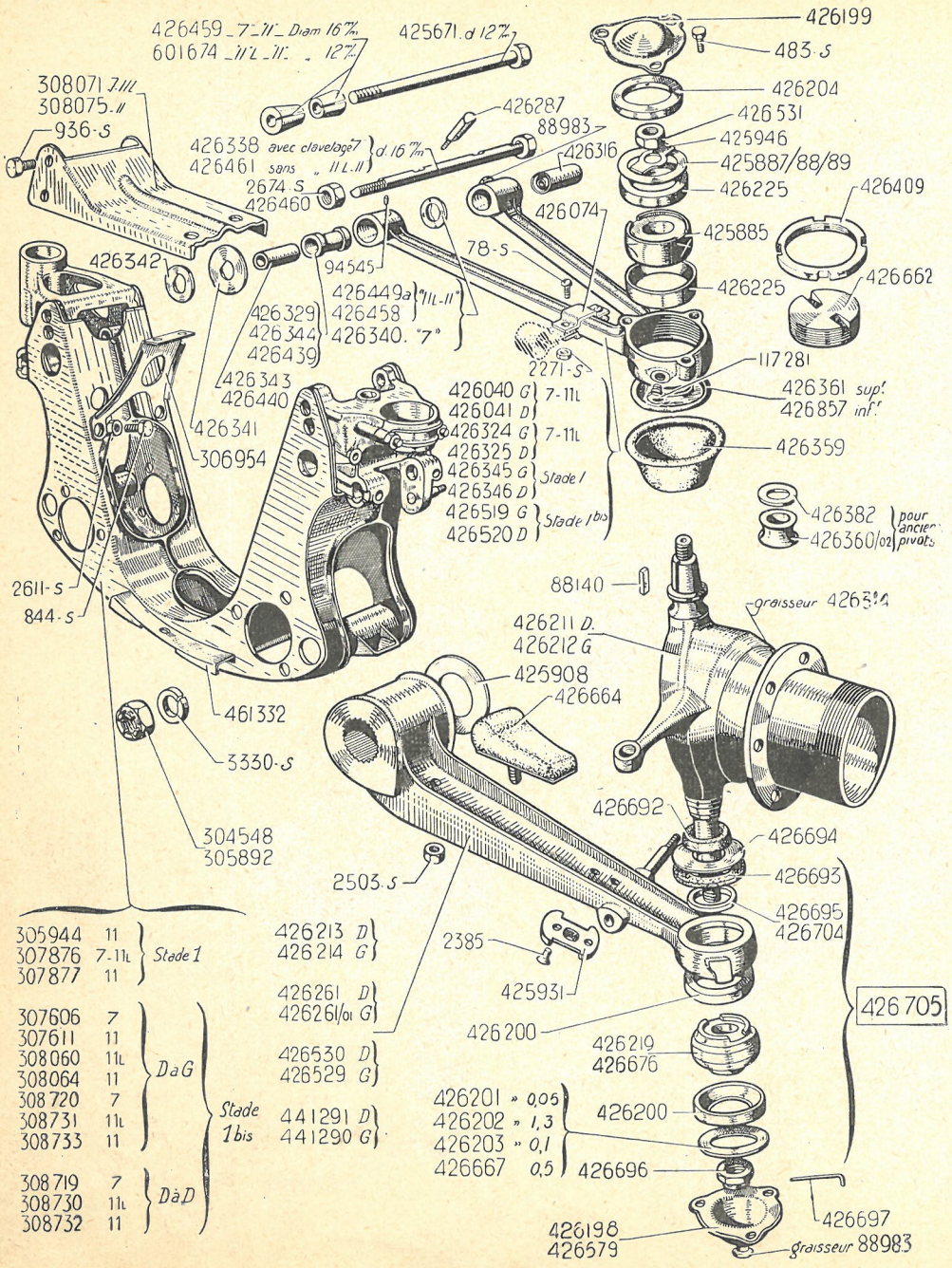

NUMÉRO	DÉSIGNATION	COEFF^t
	Stade 1, avril-mai 35/juillet 35	
	(se caractérise par des axes de bras supér. de 12 mm)	
	Stade 1 bis, juillet 35/mai-juin 36	
	(se caractérise par des axes de bras sup. de 16 mm)	
78-S	Vis TR de 4×10 de fixat. de demi-supports de gaine de frein AV (R. III).	4
483-S	Vis TH de 7×15 de fixat. des chapeaux des bras (R. III).	12
844-S	Vis TH de 10×20 de fixat. de l'entretoise de traverse, support radiateur (R. III). 11.	8
936-S	Vis TH de 10×25 de fixat. de traverse de radiateur sur traverse AV (R. III).	8
2.271-S	Écrou H de 4×75 des vis de fixat. de demi-support de gaine de frein AV sur bras sup. (R. III).	4
2.385	*Rivet de 4×12 de fixat. de cuvette de centrage de cric (R. III). N.F.P.*	4
2.503-S	Écrou H de 7×100 de fixat. de butée caoutchouc de levier inf. (R. III).	2
2.611-S	Écrou H de 10×150 des vis de fixat. de l'entretoise de traverse (R. III). 11.	8
2.674-S	Écrou H à créneaux 12×175 de l'axe sup. de triangle (R. III) (stade 1).	2
3.330-S	Rondelle grower de 31×40×3 de fixat. de traverse AV sur coque (R. III).	4
88.140	Clavette rectangulaire de 2,5×3×12 de pivot.	4
88.983	*Graisseur de 8×125 (R. VI) :* *— des bagues de bras sup.*	4
	— des chapeaux de bras inf. (stade 1 bis). N.F.P.	2

NUMÉRO	DÉSIGNATION	COEFF[t]
	Stades 1 et 1 bis (suite)	
94.545	*Ergot de 8×37 de maintien de la bague dans le bras sup. (stade 1 bis). N.F.P.*	4
117.281	Graisseur de 8×125 de bras sup. et inf. (R. VI).	4
304.548	Écrou H de 24×150 de fixat. de traverse AV sur coque, haut. 24 mm (2e disposition stade 1 *bis*).	4
305.892	Écrou H de 24×150 de fixat. de traverse AV sur coque, haut. 32 mm (stade 1 et 1re disposition stade 1 *bis*).	4
305.944	*Traverse AV complète (trou de 56 mm et perçage 82 mm pour silentbloc inf.). R.p.* 307.877 ; *d.e.o.* : 1-461.332 (*stade* 1). **11.**	1
306.954	Entretoise tôle entre traverse AV et traverse support radiateur **11.**	2
307.606	*Traverse AV complète (D. à G.) trou de 68 mm et percage 93 mm pour silentbloc inf. fixat. des silentblocs par 3 trous de 8.* **7.** *N.F.P.*	1
307.611	*Traverse AV complète (D. à G.), (trou de 68 mm, perçage 93 mm pour silentbloc inf.) 3 trous de 8,5 pour fixat. des silentblocs.* **11.** *N.F.P.*	1
307.876	*Traverse AV complète, les trous de 17,5 mm de l'axe sup. sont supprimés. Le montage se fait sans l'intermédiaire de la traverse, trou de 56 mm et perçage 82 mm pour silentbloc inf. (stade 1).* **7** et **11 L.** *N.F.P.*	1
307.877	Traverse AV complète, les trous de 17,5 mm de l'axe sup. sont supprimés. Le montage se fait sans l'intermédiaire de la traverse, trou de 56 mm et perçage 82 mm pour silentbloc inf. (stade 1). **11.**	1
308.060	*Traverse AV complète (D. à G.) (trou de 68 mm et 93 mm pour silentbloc inf.).* **11 L.** *N.F.P.*	1
308.064	*Traverse AV complète (D. à G.) (trou de 68 mm, perçage 93 mm pour silentbloc inf.), 3 trous de 10,5 pour fixat. des silentblocs.* **11.** *N.F.P.*	1
308.071	Traverse support radiateur, entr'-axe des trous de fixat. du radiateur : 270 mm. **7 et 11 L.**	1
308.075	Traverse support radiateur, entr'-axe des trous de fixat. du radiateur : 390 mm. **11.**	1
308.719	*Traverse AV complète avec supports direction et relai soudés, D. à D., trou de 68 mm et percage 93 mm pour silentbloc inf. (stade 1 bis).* **7.** *N.F.P.*	1
308.720	*Traverse AV complète avec supports direction et relai soudés (D. à G.,) trou de 68 mm et percage 93 mm pour silentblocs inf.) 2 trous de 8 mm et 1 trou de 10 mm pour fixat. des silentblocs (stade 1 bis).* **7.** *N.F.P.*	1
308.730	*Traverse AV complète avec supports direction et relai soudés, (D. à D.), (trou de 68 mm et perçage 93 mm pour silentbloc inf.) (stade 1 bis).* **11 L.** *N.F.P.*	1
308.731	*Traverse AV complète avec supports de direction et relai soudés (D. à G.) (trou de 68 mm et perçage 93 mm pour silentbloc inf.) (stade 1 bis).* **11 L.** *N.F.P.*	1
308.732	*Traverse AV complète avec supports direction et relai soudés (D. à D.) (trou de 68 mm et perçage 93 mm pour silentbloc inf.) (stade* 1 bis). **11** *N.F.P.*	1
308.733	*Traverse AV complète avec supports de relai et direction soudés (D. à G.) (trou de 68 mm et perçage 93 mm pour silentbloc inf.). (stade* 1 bis) **11.** *N.F.P.*	1
425.671	Axe de 12×242 de bras sup. (stade 1).	2
425.885	*Rotule sup., alés. conique de 24. N.F.P.*	2
425.887	*Rondelle de 43×51×0,1 de réglage de rotule sup. et inf. N.F.P.*	ALD
425.888	*Rondelle de 43×51×0,2 de réglage de rotule sup. et inf. N.F.P.*	ALD
425.889	*Rondelle de 43×51×0,5 de réglage de rotule sup. et inf. N.F.P.*	ALD
425.908	Rondelle de 32,5×53×4, tôle de bras inf. (1er stade). **7 et 11 L.**	4
425.931	*Cuvette de centrage du cric. N.F.P.*	2
425.946	*Arrêtoir de 19 mm d'écrou de rotule sup. et inf. N.F.P.*	4
426.040	*Bras sup. gauche bagué, écartement des bras du triangle 140 mm (rotule arrêtée par segment d'arrêt). R.p.* 426.345. **7 et 11 L.**	1
426.041	*Bras sup. droit bagué, écartement des bras du triangle 140 mm (rotule arrêtée par segment d'arrêt).* **7 et 11 L.** *N.F.P.*	1
426.074	*Support de gaine de frein AV complet. N.F.P.*	2
426.198	Chapeau de bras inf. sans graisseur, diam. de perçage des trous 71 mm, haut. 18 mm.	2
426.199	*Chapeau de bras sup. (stade 1) diam. de perçage des trous 63 mm, haut. 8 mm. N.F.P.*	2
426.200	Palier de roulement ou de rotule de bras inf., diam. 45 mm, 60 mm, épais. 15 mm.	4
426.201	Cale de 45×60×0,05 de réglage de roulement de bras inf.	ALD
426.202	*Rondelle de 45×60×1,3 de chapeau de bras inf. N.F.P.*	2
426.203	Cale de 45×60×0,1 de réglage de roulement de bras.	ALD
426.204	*Rondelle de 41×51,5×9 du chapeau de bras sup. N.F.P.*	2
426.211	*Pivot AV D. N.F.P.*	1

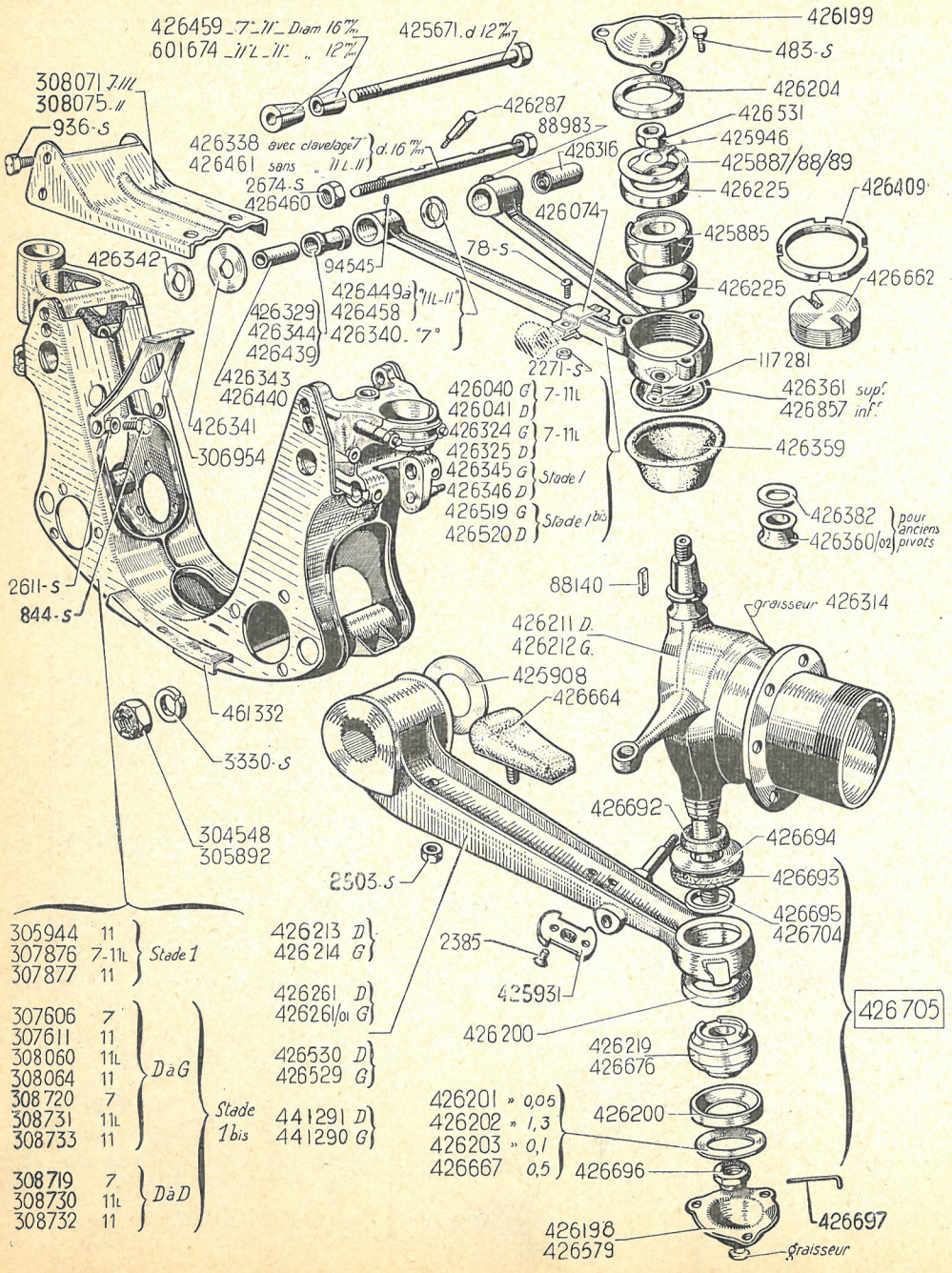

NUMÉRO	DÉSIGNATION	COEFF.
	Stades 1 et 1 bis (suite)	
426.212	Pivot AV G.	1
426.213	*Bras inf. droit (pour axe de 12, long. du bossage de l'axe d'amortisseur 70 (1er stade). N.F.P.*	1
426.214	*Bras inf. gauche (pour axe de 12, long. du bossage de l'axe d'amortisseur 70) (1er stade). N.F.P.*	1
426.219	*Roulement à rotule de 17 × 53 × 34 de bras inf. N.F.P.*	2
426.225	*Palier de rotule sup. de pivot (non percé), diam. 41 mm, 52 mm, épais. 11,5 mm N.F.P.*	4
426.261	*Bras inf. droit (pour axe d'amortisseur de 16, long. du bossage de l'axe 76) (stade 1 bis). N.F.P.*	1
426.261/01	*Bras inf. gauche (pour axe d'amortisseur de 16, long. du bossage de l'axe 76) (stade 1 bis). N.F.P.*	1
426.287	Clavette conique, long. 42 mm de l'axe de bras sup. AV (stade 1 *bis*). **7.**	4
426.314	*Bouchon graisseur sur pivot (cas de graissage par le pivot). N.F.P.*	2
426.316	*Silentbloc de bras sup.* 62,5 × 50 × 35 × 16 (*stade* 1 bis). *N.F.P.*	4
426.324	*Bras sup. gauche, bagué, écartement des bras du triangle 144 mm (rotule arrêtée par segment d'arrêt). R.p.* 426.345. **7 et 11 L.**	1
426.325	*Bras sup. droit bagué, écartement des bras du triangle 144 mm (rotule arrêtée par segment d'arrêt). 7 et* **11 L.** *N.F.P.*	1
426.329	Bague de 12 × 17 × 38 de bras sup. (stade 1).	4
426.338	Axe de 16 × 268 de bras sup., montage avec clavettes) (stade 1 *bis*). **7.**	2

NUMÉRO	DÉSIGNATION	COEFF[t]
	Stades 1 et 1 bis (suite)	
426.340	Rondelle de 16 × 35 × 8,5 int. de bras sup. (stade 1 *bis*). **7.**	4
426.341	Rondelle de 16 × 45 × 4 ext. de bras sup. (stade 1 *bis*).	4
426.342	*Arrêtoir de* 16,5 *des écrous de blocage de l'axe sup. de triangle* (*stade* 1 *bis*). *N.F.P.*	4
426.343	Entretoise des bras du triangle sup., long. 78 mm (stade 1) (R. VI).)	2
426.344	Bague épaulée de 17 × 25 × 18 de bras sup. (stade 1).	8
426.345	Bras sup. gauche pour axe de 12 mm (stade 1) (rotule arrêtée par plaquette vissée).	1
426.346	*Bras sup. droit pour axe de* 12 *mm* (*stade* 1) (*rotule arrêtée par plaquette vissée*). *N.F.P.*	1
426.359	*Coupelle caoutchouc de protection de rotule de pivot. N.F.P.*	4
426.360/02	*Segment d'appui des coupelles caoutchouc de pivot AV, diam. 30 mm, 25 mm* (*stade* 1). *N.F.P.*	4
426.361	*Rondelle de* 44 × 66 × 72 *d'appui des coupelles caoutchouc de pivot AV* (*sup.*) (72 × 66 × 44 × 2). *N.F.P.*	2
426.382	*Rondelle de* 25 × 29 × 3,5 *de maintien des segments de coupelle d'étanchéité des pivots* (*stade* 1). *N.F.P.*	4
426.409	Contre-écrou 54 pas 150, de bouchon de bras sup. (stade 1 *bis*).	2
426.439	*Bague épaulée de* 22 × 35 × 52 *de bras sup.* (*stade* 1 *bis*). *N.F.P.*	4
426.440	Bague entretoise de 16 × 22 × 52 de bras sup. (stade 1 *bis*).	4
426.449	Épais. 3 mm. N.F.P. **11 L, 11.**	
426.450	Épais. 3,5 mm.	
426.451	Épais. 4 mm.	
426.452	Épais. 4,5 mm. N.F.P.	
426.453	Épais. 5 mm.	
426.454	Épais. 5,5 mm. N.F.P.	
426.455	Épais. 6 mm.	
426.456	Épais. 6,5 mm. N.F.P.	
426.457	Épais. 7 mm.	
426.458	Épais. 7,5 mm. N.F.P.	
426.459	Cône pour axe de 16 de blocage du triangle sup. (stade 1 *bis*).	4
426.460	Écrou H de 16 × 150, haut. 10 mm de blocage de l'axe sup. (stade 1 *bis*).	4
426.461	Axe de 16 × 268 de bras sup., (stade 1 *bis*) (montage sans clavette). **11 L, 11.**	2
426.519	Bras sup. gauche pour axe de 16 mm (stade 1 *bis*) (rotule arrêtée par écrou et contre-écrou).	1
426.520	Bras sup. droit pour axe de 16 mm (stade 1 *bis*) (rotule arrêtée par écrou et contre-écrou).	1
426.529	*Bras inf. gauche* (*pour axe d'amortisseur de* 16, *long. du bossage de l'axe* 76) (*stade* 1 bis). *N.F.P.*	1
426.530	*Bras inf. droit* (*pour axe d'amortisseur de* 16, *long. du bossage de l'axe* 76) (*stade* 1 *bis*). *N.F.P.*	1
426.531	Écrou H de 16 de blocage de rotule sup., haut. 10 mm.	2
426.579	Chapeau de bras inf. avec graisseur, diam. de perçage des trous 71 mm.	2
426.662	Écrou bouchon 54 pas 150, de bras sup. (stade 1 *bis*).	2
426.664	Butée caoutchouc du bras inf., long. 62 mm, larg. 40 mm.	2
426.667	Cale de 45 × 60 × 0,5 de réglage de roulement de bras inf.	ALD
	Rondelle int. d'axe sup. (stade 1 *bis*) diam. 16 mm, 35 mm,	ALD
426.676	Rotule de bras inf. alés. cylindrique de 17.	2
426.692	Caoutchouc de 18 × 60 × 15 d'étanchéité de la rotule de bras inf.	2
426.693	*Cuir de* 49 × 72 × 3 *d'étanchéité de la rotule de bras inf.* (*R. VI*). *N.F.P.*	2
426.694	Rondelle de 30 × 75 × 2 d'appui du cuir d'étanchéité de la rotule de bras inf.	2
426.695	Bague de 45 × 50 × 5 de centrage du cuir d'étanchéité de la rotule de bras inf.	2
426.696	*Écrou H crénelé de* 16 × 150 *de blocage de la rotule de bras inf. N.F.P.*	2
426.697	Goupille de 3 × 35 d'arrêt de l'écrou 426.696 de bras inf.	2
426.704	Bague de 45 × 50 × 6 de centrage du cuir d'étanchéité de la rotule de bras inf.	2
426.705	*Ensemble pour remplacement des roulements sur une voiture comprenant* : 2 *rotules* 426.676, 2 *caoutchoucs* 426.692, 2 *cuirs* 426.693 (*R. VI*), 2 *rondelles* 426.694, 2 *bagues* 426.695 *ou* 2 *bagues* 426.704, 2 *écrous* 426.696, 2 *goupilles* 426.697. *N.F.P.*	1
426.857	*Rondelle de* 59 × 68 × 72 × 3 *d'appui des coupelles caoutchouc de pivot AV* (*inf.*). *N.F.P.*	4
441.290	Bras inf. gauche (avec axe d'amortisseur de 16 monté, long. du bossage de l'axe 55).	1
441.291	Bras inf. droit (avec axe d'amortisseur de 16 monté, long. du bossage de l'axe 55).	1
461.332	*Berceau support de boîte suspension Floating sur traverse*), **11. N.F.P.**	1
601.674	Cône pour axe de 12 de blocage du triangle sup. (stade 1).	4

NUMÉRO	DÉSIGNATION	COEFF[t]
	Direction à crémaillère Depuis Mai-Juin 36	
483-S	Vis TH de 7×15 de fixat. des chapeaux de bras (R. III).	6
844-S	Vis TH de 10×20 de fixat. d'entretoise tôle de traverse support radiateur (R. III). **11.**	8
858-S	Vis TH de 10×60 d'arrêt des axes sup. sur support de bras (R. III).	4
2.491-S	Écrou H de 7×100 de fixat. de butée, caoutchouc de levier inf. (R. III).	2
2.602-S	Rondelle plate de 10,5×22×2,4 des boulons de fixat. des supports de bras sur traverse. (R. III).	4
2.611-S	Écrou H de 10×150 (R. III) :	
	— des vis de fixat. de l'entretoise de traverse support radiateur. **11.**	8
	— des vis d'arrêt des axes sup. sur supports de bras.	4
2.613-S	Écrou H de 10×150 des boulons de fixat. des supports de bras et de traverse, support radiateur sur traverse AV (R. III).	4
3.330-S	Rondelle grower de 31×40×3 de fixat. de traverse AV (R. III).	4
4.730-S	Graisseur droit (G.G. 36) de bras (R. VI).	6
4.732-S	Graisseur d'équerre à 90 » (G.G. 34) de bras (R. VI).	2
88.140	Clavette rectangulaire de 2,5×3×12 de pivot de fusée.	4
88.298	Écrou H de 14×150 de blocage de l'axe de bras sup. (R. III).	4
304.548	Écrou H de 24×150 de fixat. inférieure de traverse AV sur coque, haut. 26 mm.	2
305.892	Écrou H à douille de 24×150 de fixat. supérieure de traverse AV sur coque, haut. 34 mm.	2
306.954	Équerre tôle entre traverse AV et traverse support radiateur. **11.**	2
308.071	Traverse support radiateur, entr'axe des trous de fixat. du radiateur : 270 mm. **7 et 11 L.**	1
308.075	Traverse support radiateur, entr'axe des trous de fixat. du radiateur : 390 mm. **11.**	1
308.259	Arrêtoir de 10,5 mm des boulons de fixat. des supports des bras et de traverse radiateur.	2
308.450	Traverse AV complète, trous de fixat. des silentblocs de 10 mm avec supports des bras sup. soudés. Dans le cas de trous de fixat. des silentblocs à 8 mm, réaléser les silentblocs à 10 mm et demander en outre : 2 boulons 308.453, 8 boulons 936-S (R. III) 10 écrous 2.613-S (R. III). Pour remplacement d'une traverse avec contre-plaque, demander en outre 16 cales 426.500. **7 et 11 L.**	1
308.453	Vis TH de 10×175 de fixat. des supports de bras sup. sur traverse.	4
308.505	Traverse AV complète, trous de fixat. des silentblocs de 10 mm (avec supports des bras sup. soudés). Pour remplacement d'une traverse avec contre-plaque, demander en outre 16 cales 426.500. **11.**	1
426.198	Chapeau de bras inf.	2
	Cale de réglage de rotule de palier inf., diam. 45 mm, 60 mm :	
426.201	Épaisseur : 0,05 mm.	ALD
426.203	Épaisseur 0,1 mm.	ALD
426.409	Contre-écrou de bouchon de bras sup.	2
426.483	Cale de 25×62×2 de réglage de butée de bras inf.	2
426.531	Écrou H de 16 de blocage de rotule sup., haut. 10 mm.	2
426.565	Bras sup. droit pour axe de 22 mm, rotule arrêtée par écrou et contre-écrou, distance entre les faces int. des moyeux des bras 148,4 mm.	1
426.566	Bague à collerette de 22×35×47,6 AV de bras sup.	2
426.567	Écrou de 35 à encoches de bras AV de bras sup.	2
426.568	Arrêtoir de 35,5 de l'écrou à encoche de bague AV de bras sup.	2
426.569	Axe de bras sup., diam. de la portée des bagues 22 mm, long, 264 mm (filetage 14×150).	2
426.570	Rondelle de 14×35×3,5 de serrage de l'axe de bras sup.	4
426.671	Bras sup. gauche pour axe de 22 mm, rotule arrêtée par écrou et contre-écrou, distance entre les faces int. des moyeux des bras 148,4 mm.	1
426.575	Bague de 22×35×41 AR de bras sup.	2
	Cale de réglage de bague de bras sup. diam. 14,2 mm, 21,5 mm :	
426.576	Épaisseur : 0,2 mm.	ALD
426.577	Épaisseur : 0,1 mm.	ALD
425.578	Épaisseur : 0,05 mm.	ADL
426.581	Arrêtoir de l'écrou de blocage de l'axe de bras sup., diam. 36 mm, 14,2 mm.	4
	Cale de réglage entre palier et rotule de bras sup., diam. 47 mm, 52,4 mm :	
426.605	*Épaisseur : 2,5 mm (R. VI). N.F.P.*	2
426.605/01	*Épaisseur : 2,46 mm (R. VI). N.F.P.*	2
426.606	Cale initiale pour réglage de la rotule sup., diam. 47 mm, 52,4 mm, épais. 0,05 mm.	ALD
426.607	Rotule sup. avec paliers et cales (ensemble appairé), diam. 52 mm.	2
426.608	Arrêtoir de contre-écrou de bras sup., diam. 66 mm, 55 mm.	2
	Cale de réglage entre palier de rotule inf. diam. 60,5 mm, 55 mm :	
426.611	*Épaisseur : 2,5 mm (R. VI). N.F.P.*	2
426.611 01	*Épaisseur : 2,46 mm (R. VI). N.F.P.*	2
426.612	Cale initiale de rattrapage de jeu de rotule inf., diam. 55 mm, 60,5 mm, épais. 0,05 mm.	ALD
426.613	Rotule inf. avec palier et cales (ensemble appairé), diam. 60 mm.	2
426.615	Écrou H de 16 de blocage de rotule inf., haut. 19 mm.	2

NUMÉRO	DÉSIGNATION	COEFF[t]
426.618	Coupelle cuir d'étanchéité des rotules (accordéon).	4
426.619	Rondelle de 26,5 × 32,5 × 0,5 du cuir d'étanchéité 426.618.	4
426.620	Ressort d'appui de coupelle d'étanchéité de la rotule, long. 19 mm, diam. 25,5 mm, 29,5 mm.	4
426.621	Cuir de 24 × 37 × 2 d'étanchéité sur pivot (R. VI).	4
426.623	Segment de 63 × 69 × 3 de blocage de coupelle 426.618.	4
426.661	Cale de réglage de butée de bras inf. long. 62 mm, larg. 25 mm, épais. 1 mm.	2
426.662	Écrou bouchon de bras sup., diam. 54 mm, haut. 20 mm.	2
426.663	Rondelle expansible d'écrou, bouchon de bras sup., diam. 43,8 mm.	2
426.664	Butée caoutchouc du bras inf. 441.290 ou 441.291, long. 62 mm, larg. 40 mm.	2
426.667	Cale de 45 × 60 × 0,5, de réglage de rotule de palier inf.	2
426.670	Pivot droit, cône de 26 mm. Jusque Novembre 38.	1
426.671	Pivot gauche, cône de 26 mm. Jusque Novembre 38.	1
426.720	Rondelle de 24 × 31 × 1 d'appui de ressort de cuir d'étanchéité des rotules.	8
426.857	*Coquille inf. des coupelles d'étanchéité : diam.* 74 et 59. *N.F.P.*	2
427.185	Pivot gauche, cône de 28 mm. Depuis Novembre 38.	1
427.186	Pivot droit, cône de 28 mm. Depuis Novembre 38.	1
441.290	Bras inf. gauche avec axe d'amortisseur de 16 mm et butée caoutchouc, long. du bossage de l'axe d'amortisseur 55 mm.	1
441.291	Bras inf. droit avec axe d'amortisseur de 16 mm et butée caoutchouc, long. du bossage de l'axe d'amortisseur 55 mm.	1
441.432	Cale de réglage de bague de bras sup. diam. 14,2 × 21,5 épais. 0,07.	ALD
450.062	Arrêtoir simple de 10 mm des boulons d'arrêts d'axe sup. sur supports des bras (R. III).	4

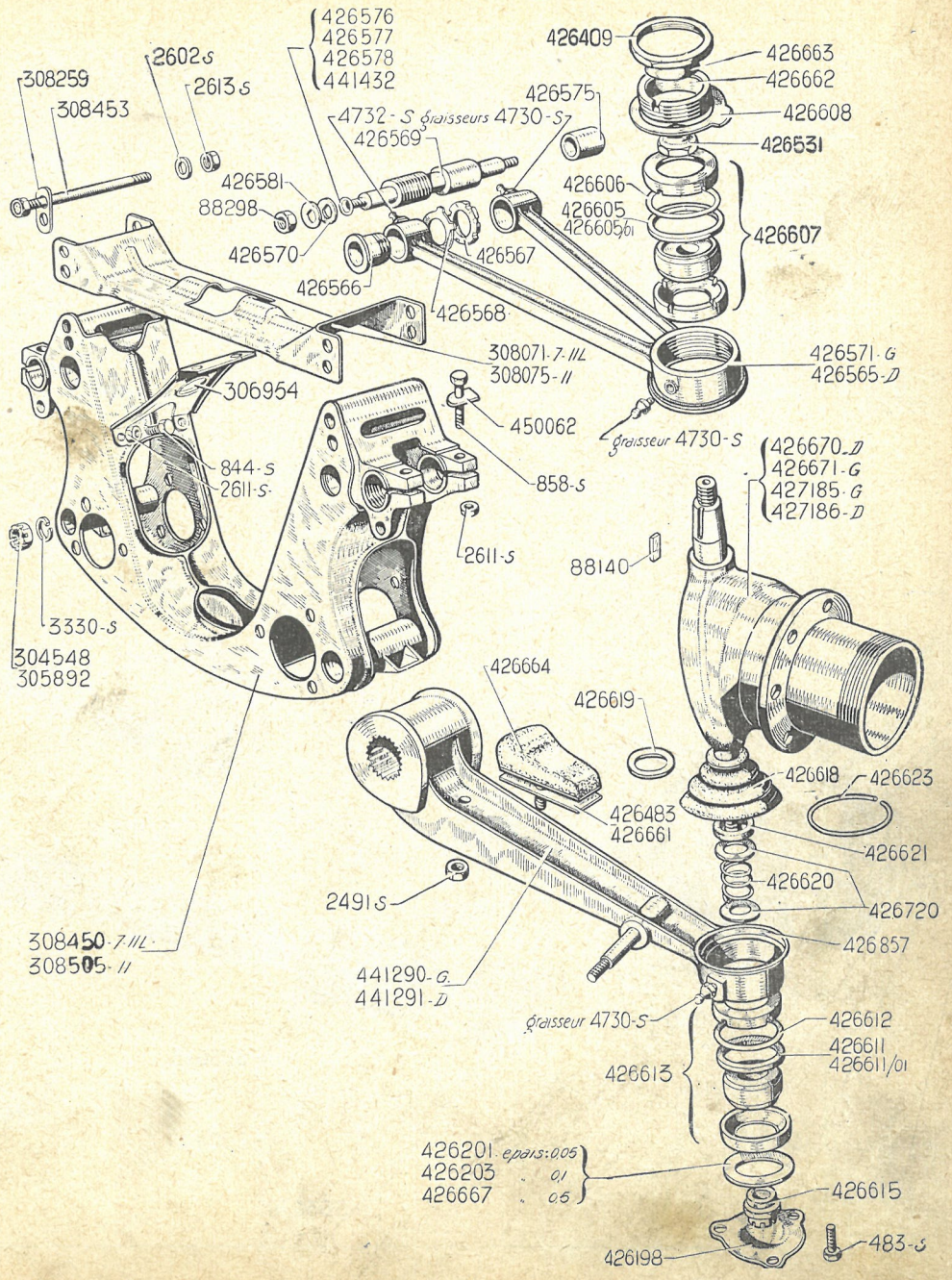

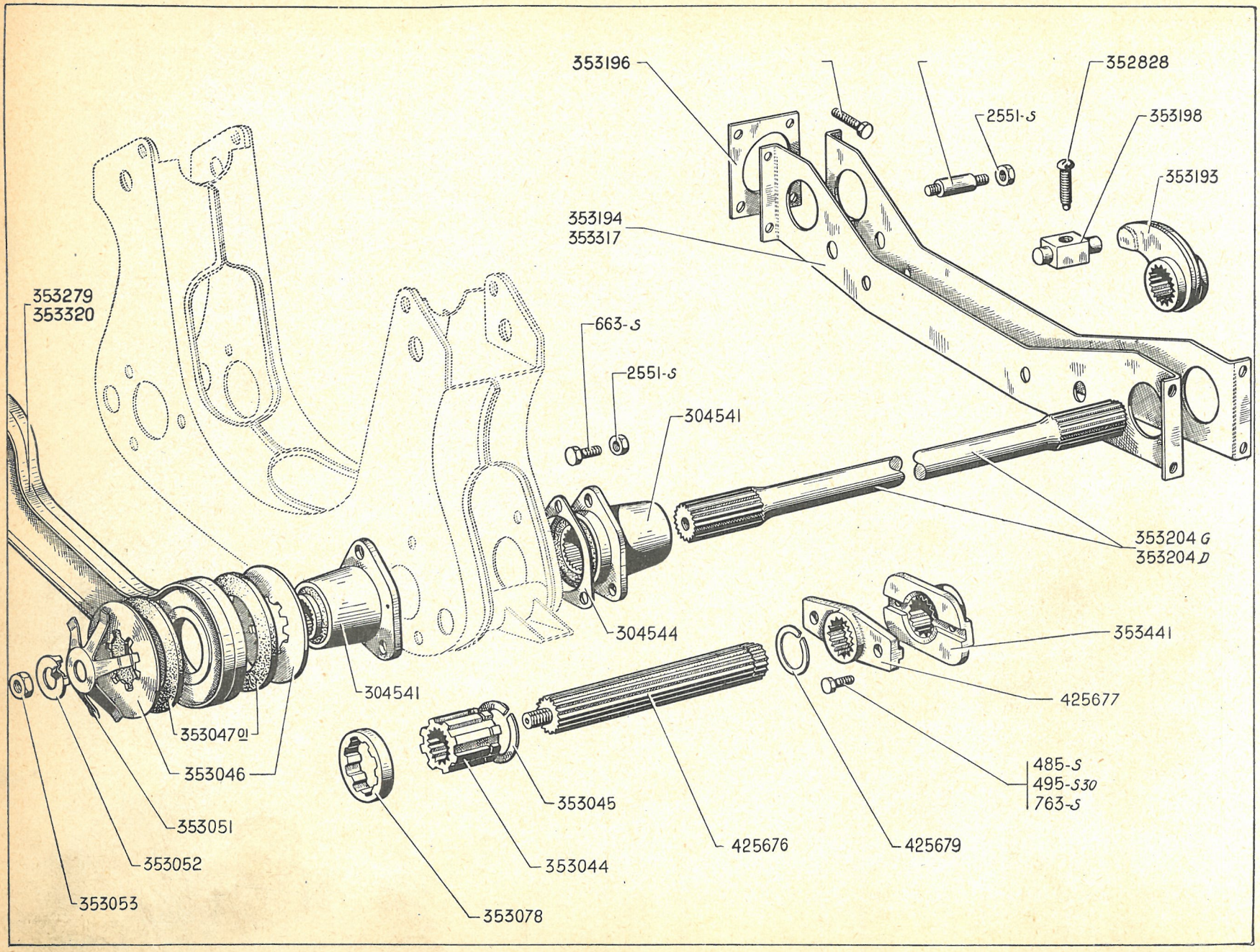
353196
352828
2551-S
353198
353193
353194
353317
353279
353320
663-S
2551-S
304541
353204 G
353204 D
304544
353441
304541
425677
353047 01
353046
485-S
495-S30
763-S
353051
353045
353052
425676
425679
353044
353053
353078

NUMÉRO	DÉSIGNATION	COEFFt
	Jusque Avril-Mai 35	
485-S	Vis TH de 7×20 d'assemblage des leviers d'accouplement (R. III).	4
495-S 30	Vis TH à pointe de 7×45 d'assemblage des leviers d'accouplement (R. III).	4
663-S	Vis TH de 8×15 de fixat. de silentbloc sur traverse (R. III).	12
763-S	Vis TH de 8×40 d'assemblage des leviers d'accouplement (R. III).	4
2.551-S	Écrou H de 8×125 (R. III).	
	— de vis formant entretoise de fixat. de traverse sous moteur	4
	— de fixat. de silentbloc sur traverse.	12
304.541	Silentbloc complet AV et AR de traverse AV, trou de 8 mm, long. de la bague 66 mm.	4
304.544	Cale de réglage des silentblocs, épais, 0,2 mm, 3 trous de 8,5 mm diam. de perçage 82 mm, diam. int. 56,5 mm.	ALD
352.828	Sphère d'appui du levier de réglage	2
353.044	*Moyeu d'entraînement d'amortisseur. Long.* 30,5 *mm. N.F.P.*	2
353.045	*Segment de* 44×51×2,4 *du moyeu d'entraînement d'amortisseur. N.F.P.*	2
353.046	*Rondelle mobile AV et AR d'amortisseur diam.* 140 *mm. N.F.P.*	4
353.047/01	Garniture d'amortisseur (R. VI).	4
353.051	Étoile de pression d'amortisseur.	2
353.052	Arrêtoir de 29 mm d'écrou AV d'amortisseur.	2
353.053	*Écrou H de* 28×150 *de réglage d'amortisseur. N.F.P.*	2
353.078	Bague de réaction d'amortisseur (fibre) de 48×56×42×9 (R. VI).	2
353.193	Levier de réglage de barre de torsion.	2
353.194	Traverse sous moteur (demi-partie nue), long. 387 mm. 4 trous de 10,5 mm. **7 et 11 L.**	2
353.196	Cale de réglage de traverse sous moteur, épais. 3 mm (4 trous de 10,5 mm).	ALD
353.198	Barillet de réaction du levier de réglage.	2
353.204 G	Barre de torsion gauche, long. 535 mm. Repère 2 cercles de peinture blanche.	1
353.204 D	*Barre de torsion droite, long.* 535 *mm. Repère* 1 *cercle de peinture blanche. N.F.P.*	1
353.279	*Flasque double d'amortisseur avec centrage de garniture, entr'axe* 324 *mm,* **7 et 11 L.** *N.F.P.*	1
353.317	Traverse sous moteur (demi-partie nue). Long. 507 mm, 4 trous de 10,5 mm. **11.**	2
353.320	*Flasque double d'amortisseur avec centrage de garniture, entr'axe* 44 *mm.* **11.** *N.F.P.*	1
353.441	*Levier d'accouplement sur barre de torsion (femelle, long.* 86 *mm, larg.* 65 *mm, épais.* 30 *mm. N.F.P.*	2
354.201	Vis formant entretoise de fixat. de traverse sous moteur, long. 54 mm, diam. 12 mm, filetage 8×125.	2
355.271	Vis TH de 10×32 de fixat. de traverse sous moteur.	8
425.676	Arbre à cannelures, long. 307 mm, Diam. 32 mm.	2
425.677	Levier d'accouplement sur arbre à cannelures (mâle), long. 88 mm larg. 50 mm, épais. 31 mm.	2
425.679	Segment d'arrêt du levier d'accouplement sur arbre à cannelures. Diam. 34,8 mm/28 mm, épais. 1,45 mm.	2
621.002	Vis TH de 8×32,5 de fixat. de traverse sous moteur (R. III).	8

NUMÉRO	DÉSIGNATION	TYPE	COEFF[t]
	Stade 1. Avril-Mai 35/Juillet 35 **Stade 1 bis. Juillet 35/Mai-Juin 36** **Direction à crémaillère** **Depuis Mai-Juin 36**		
661-S	Vis TH de 8 × 10 de remplissage (R. III).	7 et 11	2
663-S	Vis TH de 8 × 15 de fixat. de silentbloc (R. III) :		
	— Stade 1.	7 et 11	12
	— Stade 1 *bis*.	7	8
936-S	Vis TH de 10 × 25 de fixat. de silentbloc sur traverse (R. III). Direction à crémaillère.	7 et 11	4
2.551-S	Écrou H de 8 × 125 (R. III) :		
	— de vis formant entretoise de fixat. de traverse sous moteur.	7 et 11	4
	— de fixat. de silentbloc sur traverse. Stade 1.	7 et 11	12
	— de fixat. de silentbloc sur traverse. Stade 1 *bis*.	7	8
2.613-S	Écrou H de 10 × 150 de fixat. de silentbloc sur traverse (R. III) :		
	— Stade 1 *bis*.	7	2
	— Stade 1 *bis*.	11 L, 11	10
	— Direction à crémaillère.	7 et 11	10
2.669-S	Écrou H de 12 × 175 pour axe d'amortisseur de 16 mm (R. III).	7 et 11	4
2.674-S	Écrou H crénelé de 12 × 175 pour axe d'amortisseur de 16 mm (R. III).	7 et 11	4
2.731-S	Écrou H de 14 × 200 pour axe d'amortisseur de 16 mm. N° 353.812 (R. III).	7 et 11	4
6.258	Rondelle ext. de 10,5 × 28 × 2 pour axe d'amortisseur de 12 mm (R. IV).	7 et 11	4
88.584	Rondelle int. de 12,5 × 28 × 1,5 pour axe d'amortisseur de 12 mm :	7 et 11	4
	— Ext. pour axe de 16.		4
89.761	Rondelle int. de 16,5 × 27 × 1,5 pour axe d'amortisseur de 16 mm (R. III).	7 et 11	4
304.541	Silentbloc AV et AR de traverse, trou de 8 mm, long. de la bague 66 mm. Stade I.	7 et 11	4
308.066	Vis TH de 10 × 30 de fixat. de silentbloc sur traverse. Stade 1 *bis*.	11 L, 11	8
308.091	Vis TH de 10 × 177 de fixat. de silentbloc sur traverse. Stade 1 *bis*.	11 L, 11	2
308.453	Vis TH de 10 × 175 de fixat. de silentbloc sur traverse (R. III).		
	— Stade 1 *bis*.	7	2
	— Direction à crémaillère.	7 et 11	2
352.828	Sphère d'appui du levier de réglage.	7 et 11	2
353.193	Levier de réglage de barre de torsion.	7 et 11	2
353.194	Traverse sous moteur (demi-partie nue), long. 387 mm, 4 trous de 10,5 mm.	7 et 11 L	2
353.196	Cale de réglage de traverse sous moteur, épaiss. 3 mm, 4 trous de 10,5 mm.	7 et 11	ALD
353.198	Barillet de réaction de levier de réglage.	7 et 11	2
353.204/G	Barre de torsion gauche, long. 535 mm. Repère : 2 cercles de peinture blanche. Stade 1	7 et 11	1
353.204/D	Barre de torsion droite, long. 535 mm. Repère : 1 cercle de peinture blanche. Stade I.	7 et 11	1
353.317	Traverse sous moteur (demi-partie nue), long. 507 mm, 4 trous de 10,5 mm.	11	2
353.459	*Axe sup. d'amortisseur, diam. 12 mm, long. 75 mm. Stade 1. N.F.P.*	7 et 11	2
353.460	Axe inf. d'amortisseur, diam. 12 mm, long. 125 mm. Stade 1.	11	2
353.609	*Joint de vis de remplissage. N.F.P.*	7 et 11	2
353.637	*Axe inf. d'amortisseur, diam. 16 mm, long. 141 mm. Stade 1. N.F.P.*	7 et 11	2
353.638	Axe sup. d'amortisseur, diam. 16 mm, long. 84,5 mm. Stade 1.	7 et 11	2
353.640	Axe sup. d'amortisseur, diam. 16 mm, long. 68 mm. Stade 1 *bis*.	7 et 11	2
353.659	*Axe inf. d'amortisseur, diam. 16 mm, long. 154 mm. Stade 1. N.F.P.*	7 et 11	2
353.661	*Axe inf. d'amortisseur, diam. 12 mm, long. 139 mm. Stade 1. N.F.P.*	7 et 11 L	2
353.675	Bague caoutchouc double de chape d'amortisseur pour axe de 12 mm, long. 23 mm.	7 et 11	4
353.725	*Douille de 12 × 16 × 23 pour remplacement d'amortisseur à axes de 12 par ceux de 16. N.F.P.*	7 et 11	4
353.812	Axe sup. d'amortisseur, diam. 16 mm, long. 89 mm. Direction à crémaillère.	7 et 11	2
354.201	Vis formant entretoise de fixat. de traverse sous moteur, long. 54 mm, diam. 12 mm, filetage 8 × 125.	7 et 11	2
354.396	Amortisseur pour axe de 16 mm. Marqué O.	7 et 11	2
355.271	Vis TH de 10 × 32 de fixat. de traverse sous moteur. Depuis Février 54.	11 L, 11	8
421.014	Bague caoutchouc double de chape d'amortisseur pour axe de 16 mm, long. 30 mm.	7 et 11	4
426.052	Arbre à cannelures, long. 275 mm, diam. 32 mm. Stade 1.	7 et 11	2

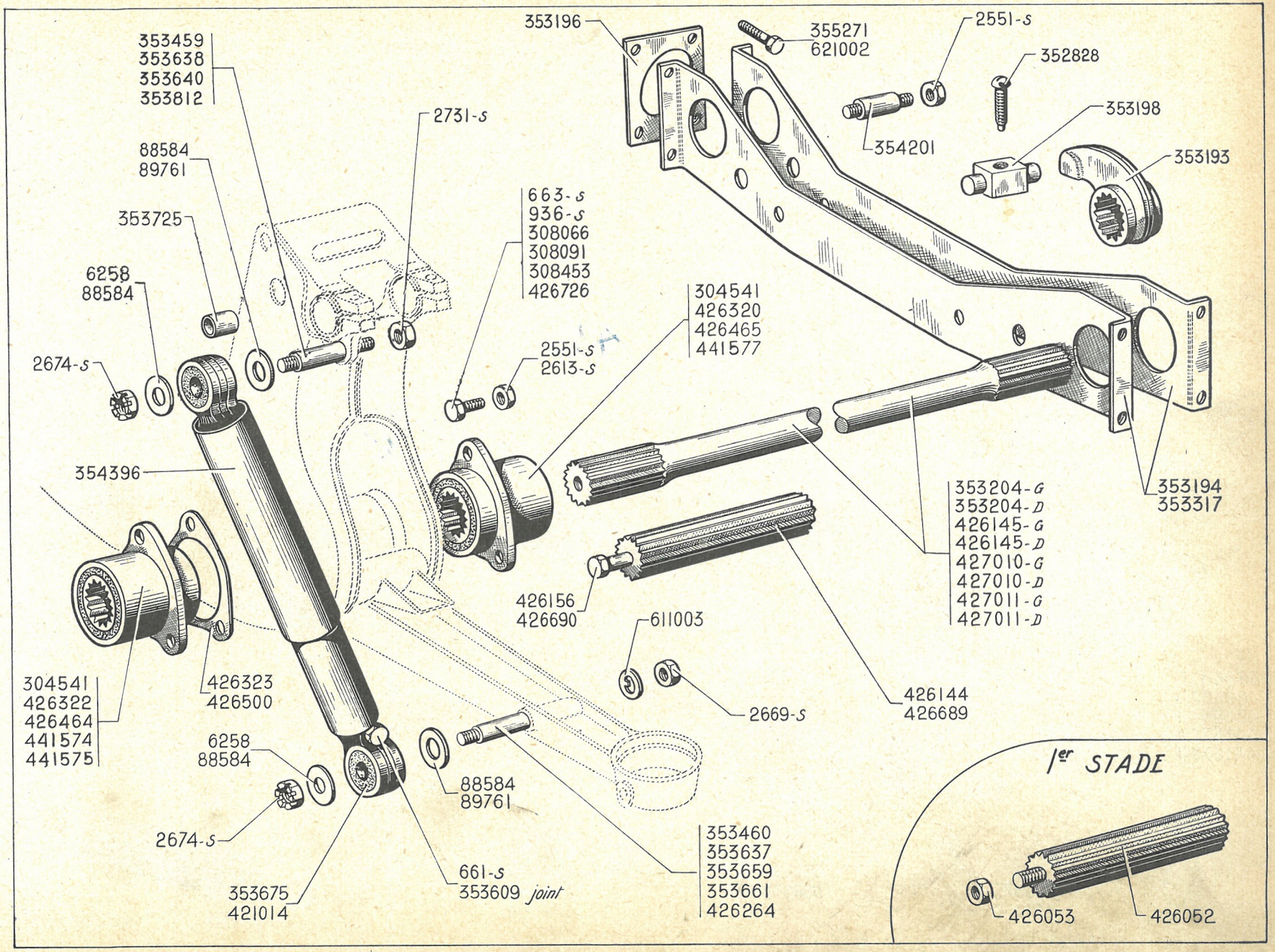
353196
355271
621002
2551-S
352828
353198
353193
354201
353459
353638
353640
353812
2731-S
88584
89761
353725
663-S
936-S
308066
308091
308453
426726
6258
88584
2674-S
2551-S
2613-S
304541
426320
426465
441577
354396
353204-G
353204-D
426145-G
426145-D
427010-G
427010-D
427011-G
427011-D
353194
353317
426156
426690
611003
2669-S
426144
426689
304541
426322
426464
441574
441575
426323
426500
6258
88584
88584
89761
2674-S
353675
421014
661-S
353609 joint
353460
353637
353659
353661
426264
1er STADE
426053
426052

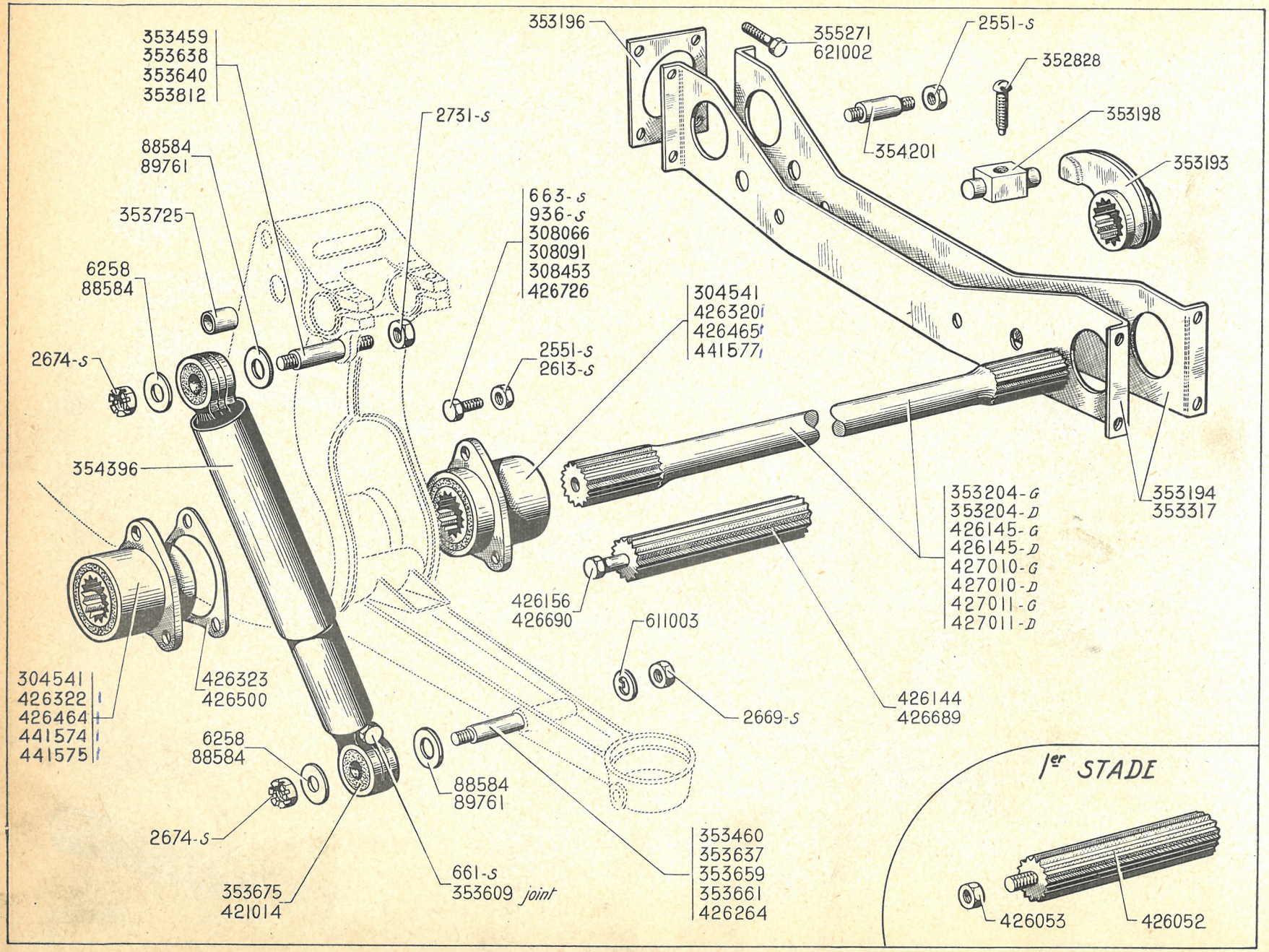
353459
353638
353640
353812
88584
89761
353725
6258
88584
2674-S
354396
304541
426322 I
426464 I
441574 I
441575 I
426323
426500
6258
88584
2674-S
353675
421014
661-S
353609 joint
2731-S
663-S
936-S
308066
308091
308453
426726
2551-S
2613-S
88584
89761
353460
353637
353659
353661
426264
353196
355271
621002
2551-S
352828
354201
353198
353193
304541
426320 I
426465 I
441577 I
426156
426690
611003
2669-S
426144
426689
353204-G
353204-D
426145-G
426145-D
427010-G
427010-D
427011-G
427011-D
353194
353317
1er STADE
426053
426052

NUMÉRO	DÉSIGNATION	TYPE	COEFF[t]
426.053	*Écrou H de 28 × 150. épais. 12 mm d'arbre à cannelures. Stade 1. N.F.P.*	7 et 11	2
426.144	Arbre à cannelures, long. 165 mm, diam. 32 mm :		
	— Stade 1 *bis*.	7 et 11	2
	— Direction à crémaillère.	7 et 11 L	2
426.145/D	*Barre de torsion droite, long. 599 mm, diam. 25 mm, long. des cannelures 41 mm. Repère : 1 cercle de peinture blanche. (Stade 1 bis et direction à crémaillère jusque juillet 37) interchangeable par paire avec 427.010 pour 7 et 11 L ou 427.011 pour 11. N.F.P..*	7 et 11	1
426.145/G	*Barre de torsion gauche. Repère : 2 cercles de peinture blanche (mêmes caractéristiques que 426.145 D). N.F.P.*	7 et 11	1
426.156	Vis TH de 8 × 125 de fixat. de barre de torsion, long. 182 mm, filetage 20 mm :		
	— Stade 1 *bis*.	7 et 11	2
	— Direction à crémaillère.	7 et 11 L	2
426.264	Axe inf. d'amortisseur, diam. 16 mm, long. 98 mm. (Stade 1 *bis* et direction à crémaillère.	7 et 11	2
426.320	*Silentbloc int. de traverse, trous de 8 mm, long. de la bague 77,5 mm. (Stade 1 bis). R.p. 441.577 ; d.e.o. : 1-308.453 ; 2-936-S (R. III), 3-2.613-S (R. III).*	7 et 11	2
426.322	*Silentbloc ext. de traverse, trous de 8 mm, long. de la bague 60 mm. (Stade 1 bis). R.p. 441.574 ; d.e.o. : 1-308.453, 2-936-S (R. III), 3-2.613-S (R. III).*	7 et 11	2
426.323	*Cale de réglage des silentblocs de traverse, épais. 0,7 mm ; 3 trous de 8,5 mm, diam. int. 56,5 mm, diam. de percage 82 mm. Stade 1. N.F.P.*	7 et 11	ALD
426.464	Silentbloc AV de traverse, trous de 10 mm, long. de la bague 80,5 mm, diam. de la collerette du corps 72 mm, débordement de la bague côté face d'appui 2 mm, côté opposé 9 mm. Stade 1 *bis*.	11 L, 11	2
426.465	*Silentbloc AR de traverse, trous de 10 mm, long. de la bague 80,5 mm, diam. de la collerette du corps 72 mm, débordement de la bague entièrement du côté de la face d'appui. Stade 1 bis. N.F.P.*	11 L, 11	2
426.500	Cale de réglage des silentblocs de traverse AV, épaisseur 0,95 mm, 3 trous de 10,5 mm, perçage 93 mm, trou 68,5 mm :		
	— Stade 1 *bis*.	11 L, 11	ALD
	— Direction à crémaillère.	7 et 11	ALD
426.689	Arbre à cannelures, long. 175 mm, diam. 32 mm (direction à crémaillère).	11	2
426.690	Vis TH de barre de torsion, long. 192 mm, diam. 8 mm (direction à crémaillère).	11	2
426.726	Vis spéciale TR de 10 × 27,5 de fixat. de silentbloc sur traverse (direction à crémaillère).	7 et 11	4
427.010/D	Barre de torsion, côté droit, long. 600 mm, diam. 24 mm, long. des cannelures 27 mm. Repère : 1 cercle de peinture blanche (direction à crémaillère). Depuis Juillet 37.	7 et 11 L	1
427.010/G	Barre de torsion, côté gauche, long. 600 mm, diam. 24 mm, long. des cannelures 27 mm. Repère : 2 cercles de peinture blanche (direction à crémaillère). Depuis Juillet 37.	7 et 11 L	1
427.011/D	Barre de torsion, côté droit, long. 600 mm, diam. 25 mm, long. des cannelures 27 mm. Repère : 1 cercle de peinture blanche (direction à crémaillère). Depuis Juillet 37.	11	1
427.011/G	Barre de torsion, côté gauche, long. 600 mm, diam. 25 mm, long. des cannelures 27 mm. Repère : 2 cercles de peinture blanche (direction à crémaillère). Depuis Juillet 37.	11	1
441.574	Silentbloc AV de traverse AV, trous de fixat. 10 mm, long de la bague 71,5 mm, corps sans collerette, long. entre la face d'appui et l'extrémité du corps 16 mm (remplace silentbloc à trous de 8 mm). Réaléser la traverse et d.e.o. : 1.308.453 ; 2.936-S (R. III), 3.2613-S (R. III). (Direction à crémaillère).	7 et 11 L	2
441.575	Silentbloc AV de traverse, trous de 10 mm, long. de la bague 81 mm, corps sans collerette. Depuis Mai-Juin 36.	11	2
441.577	Silentbloc AR de traverse AV, trous de fixat. 10 mm, long. de la bague 71 mm, corps sans collerette, long. entre la face d'appui et l'extrémité du corps 24 mm. Depuis Mai-Juin 36.	7 et 11	2
611.003	Arrêtoir de 12,5 pour axe de 16 mm (R. III).	7 et 11	4
621.002	Vis TH de 8 × 32,5 de fixat. de traverse sous moteur (R. III). Jusque Février 54.	7 et 11	8

NUMÉRO	DÉSIGNATION	COEFF[t]
1.867	Rondelle plate de 8×15×2, de vis de fixat. de cardan (R. III).	8
2.551-S	Écrou H 8×125 de vis de fixat. de cardan sur plateau (R. III).	8
4.730-S	Graisseur droit de cardan (R. VI).	2
4.732-S	Graisseur d'équerre de cardan (R. VI). **11.**	2
4.735-S	Graisseur oblique de cardan (R. VI). **7 et 11 L.**	2
4.737-S	Graisseur de transmission (R. VI). Depuis Juillet 55.	2
117.281	Graisseur de 8×125 de cardan (R. VI).	2
380.464	Coussinet acier : diam. 26,99 mm, 21,51 mm, haut. 13,4 mm.	
	— de cardan de sortie de boîte.	8
	— de joint double à aiguilles.	16
380.465	Segment d'arrêt de coussinet : diam. 30 mm , 2 épais. 1,5 mm.	
	— de cardan de sortie de boîte.	8
	— de joint double à aiguilles.	16
380.469	Joint liège de 19,2×25,4×3 de croisillon (R. VI).	
	— de cardan de sortie de boîte.	8
	— de joint double à aiguilles.	16
380.470	Cuvette tôle de 17,7×26,6×4 de croisillon.	
	— de cardan de sortie de boîte.	8
	— de joint double à aiguilles.	16
380.472	Bride d'accouplement de cardan (4 trous de 8). Mai 34-Mars 50.	2
380.655	Chapeau tôle 40 pas de 100, haut. 16 mm, de feutre d'étanchéité.	2
380.670	Rotule à coulisse de joint à aiguilles (alés. 14,2 mm).	2
380.675	Ressort de rotule coulissante diam. 15 mm, long. 20 mm.	2
380.676	Rondelle liège de 14×21×3 de rotule coulissante (R. VI).	2
380.677	Rondelle tôle de 14,1×19,5×1 de rotule coulissante.	2
380.683	Aiguille de diam. 2,387 mm, long. 10,3 mm de coussinets de croisillon (380.868 et 441.313) (jeu de 50) (R. VI).	8
380.705	Rondelle feutre de 25,4×37×10 d'étanchéité de cardan.	2
380.706	Rondelle fendue (tôle) de 26×36×1 de feutre d'étanchéité 380.705.	4
380.868	Croisillon de joint double à aiguilles, diam. des tourillons 16,71 mm, long. 69,83 mm.	4
380.945	Mâchoire double de joint à aiguilles.	2
381.045	Mâchoire de cardan avec chambrage int. (cannelures 31,7 mm). Depuis Octobre 34.	2
381.046	Cardan complet (cannelures de 31,7) avec chambrage int. (*remplace* Modèle non chambré). Octobre 34-Mars 50.	2
381.071	Fusée droite (clavette de 6 mm de larg.) fixat. de moyeu par écrou goupillé, filetage pas à gauche, alés. pour rotule 14,1 mm.	1
381.072	Fusée gauche (clavette de 6 mm de larg.), fixat. du moyeu par écrou goupillé, filetage pas à droite, alés. pour rotule 14,1 mm.	1
381.073	Axe de rotule (diam. 14,1 mm), côté arbre de transmission.	2
381.075	Rotule creuse et son étanchéité (diam. 14,1 mm).	2
408.300	Vis de 8×28 de fixat. de cardan sur plateau (R. I).	8
441.304	Écrou H chanfreiné de 10×150, haut. 10 de vis de fixat. de cardan sur plateau (larg. sur plats) 14 mm). Depuis Mars 50.	8
441.305	Bride d'accouplement de cardan côté boîte (4 trous de 10 mm). Depuis Mars 50.	2
441.313	Croisillon de cardan, côté boîte, diam. des tourillons 16,71, long. 55,5, embase à collerette de 2,5. Remplace modèle précédent en demandant en outre 2 jeux d'aiguilles 380.683 (R. VI). Depuis Avril 49.	2
441.316	Cardan complet côté boîte (cannelures 31,7) avec bride d'accouplement 441.305. Depuis Mars 50.	2
441.353	Arrêtoir double de 11 mm entr'axes 48 mm des écrous de fixat. de cardan sur plateau. Depuis Mars 50.	4
441.369	Manchon tôle de 92×87 de protecteur de transmission. Depuis Juillet 55.	2
441.370	Protecteur caoutchouc de transmission diam. int. 30 et 90. Depuis Juillet 55.	2
441.436	Collier de serrage du protecteur de transmission. Long. 688 mm (R. VI). Depuis Juillet 55.	2
441.720	Ensemble de : 1 croisillon 380.868 avec ses coussinets, aiguilles, cuvettes, joints, segments.	4
441.721	Ensemble de : 1 croisillon 441.313 avec ses coussinets, aiguilles, cuvettes, joints, segments.	2
508.512	Vis TR épaulée de 10×31×5 (diam. de l'épaulement 10,6) d'accouplement de cardan côté boîte (R. I). Depuis Mars 50.	8

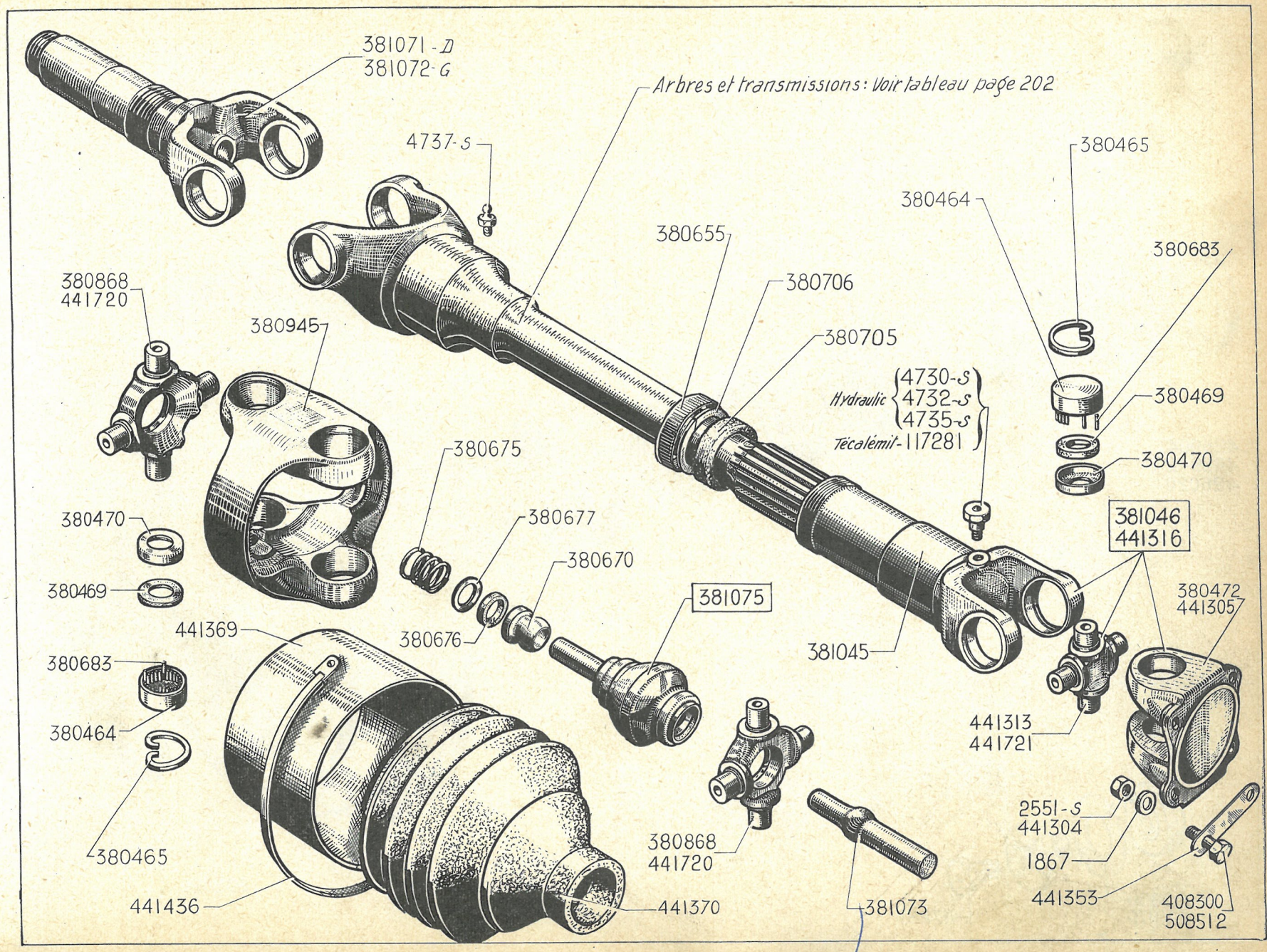
381071 - D
381072 - G
Arbres et transmissions : Voir tableau page 202
4737 - S
380465
380464
380655
380683
380706
380868
441720
380945
380705
Hydraulic 4730-S 4732-S 4735-S
Tecalémit - 117281
380469
380675
380470
380677
380670
381046
441316
380470
380469
380472
441305
381075
441369
380676
381045
380683
441313
441721
380464
2551 - S
441304
380465
380868
441720
1867
441353
408300
508512
441436
441370
381073

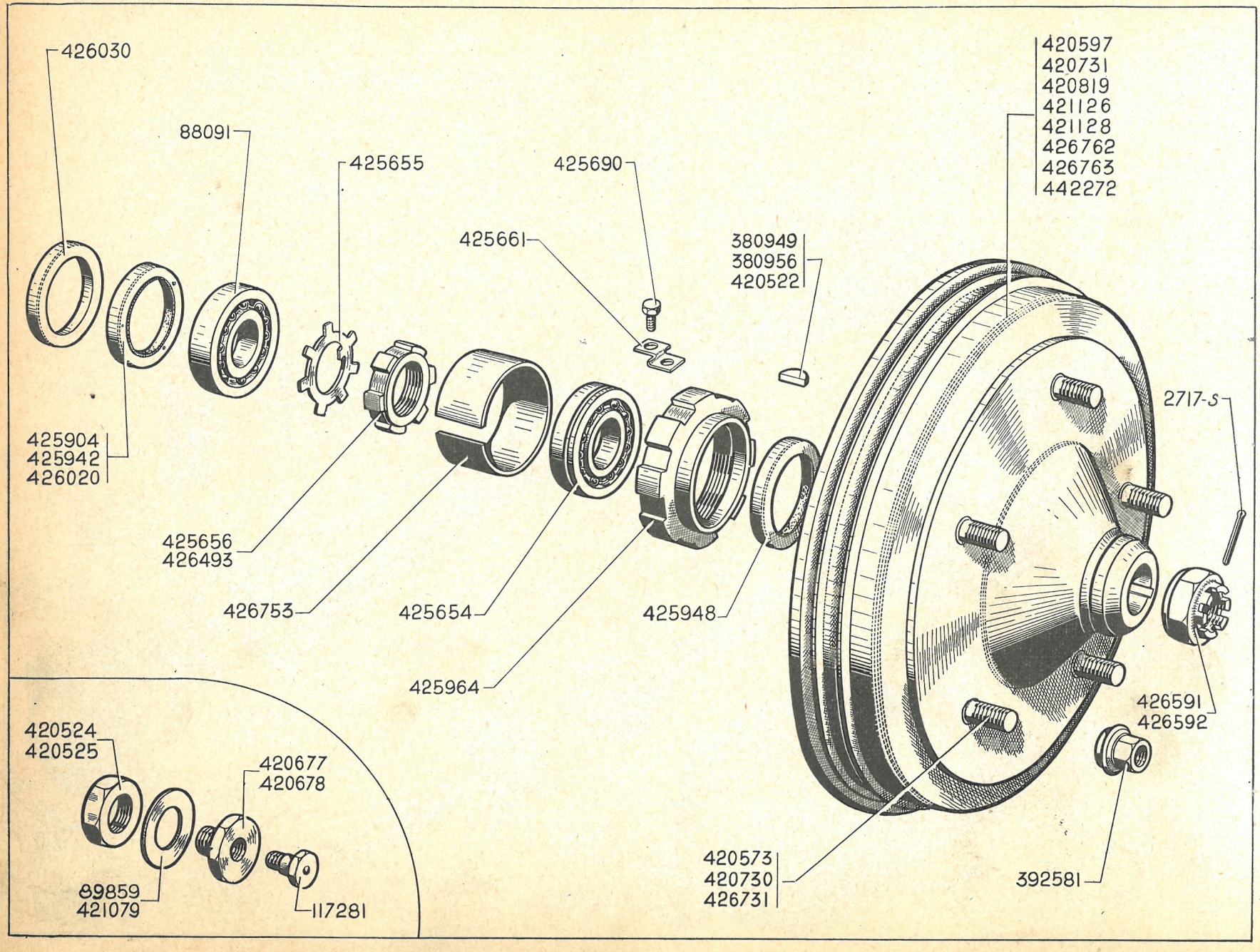
426030
88091
425655
425690
425661
380949
380956
420522
420597
420731
420819
421126
421128
426762
426763
442272
2717-S
425904
425942
426020
425656
426493
426753
425654
425964
425948
426591
426592
420573
420730
426731
392581
420524
420525
420677
420678
89859
421079
117281

NUMÉRO	DÉSIGNATION	TYPE	COEFF[t]
	7-11 L. - Jusque Décembre 37 **11. - Jusque Septembre 37**		
2.717-S	Goupille fendue de 3 × 60 d'écrou de blocage de moyeu (R. VI).	7 et 11	2
88.091	Roulement intérieur, à gorge profonde de fusée (35 × 72 × 17) (R. VI).	7 et 11	2
89.859	Rondelle arrêtoir de 16,5 × 52 × 1,5 d'écrou de blocage de moyeu.	7 et 11	2
117.281	Graisseur de 8 × 125, de fusée (R. VI).	7 et 11	2
380.949	*Clavette Woodruff, larg. 7 mm, de fixat. de moyeu-tambour sur fusée* (2e *montage*). *N.F.P.*	7 et 11	2
380.956	Clavette Woodruff, larg. 6 mm de fixat. de moyeu-tambour sur fusée (3e montage).	7 et 11	2
392.581	Écrou H de 12 × 125 avec embase ronde, de fixat. de roue « Pilote », haut. 18 mm, larg. sur plats 16 mm (sans calotte). Permet le montage de roue « Pilote » sur les essieux pour roues « B.M. » :		
	— Pour moyeu 5 tocs.	7 et 11	10
	— Pour moyeu 6 tocs.	11 L 11	12
420.522	*Clavette rectangulaire de 5,5 × 7 × 30 de fixat. de moyeu-tambour sur fusée* (1er *montage*). *N.F.P.*	7 et 11	2
420.524	*Écrou H de 26 × 150 de blocage de moyeu sur fusée droite* (*pas à gauche*), *haut. 15 mm. N.F.P.*	7 et 11	1
420.525	Écrou H de 26 × 150 de blocage de moyeu sur fusée gauche (pas à droite), haut. 15 mm.	7 et 11	1
420.573	Toc de roue (12 pas 125) (cas de moyeu à 5 tocs rivés), long. 24 mm.	7 et 11	10
420.597	*Moyeu-tambour 5 tocs* (*frein* de 10") *et fusée à clavette plate. R.p. Transformation T* 36 *pour transmissions à cannelures, diam. ext.* 31,7 *mm et par T* 37 *pour cannelures, diam. ext.* 26,9 *mm* (*voir tableau page* 203).	7	2
420.677	*Vis TH contre-écrou, pas à droite de blocage de moyeu* (14 *pas de* 150). *N.F.P.*	7 et 11	1
420.678	Vis TH contre-écrou, pas à gauche de blocage de moyeu (14 pas de 150).	7 et 11	1
420.730	Toc de roues (12 pas de 125, long. 28 mm) (cas du moyeu à 6 tocs rivés).	11 L, 11	12
420.731	*Moyeu-tambour 6 tocs* (*frein de* 12") *et fusée à clavette plate. R.p. Transformation* : — *T* 33 *pour transmissions avec cannelures, diam. ext.* 31,7 *mm*, 11 *L.* — *T* 35 *pour transmissions avec cannelures, diam. ext.* 26,9 *mm.* 11 *L.* — *T* 34 *pour transmissions avec cannelures, diam. ext.* 31,7 *mm.* 11. (*Voir tableau, page* 203).	11 L, 11	2
420.819	*Moyeu-tambour 5 tocs* (*frein de* 12") *et fusée à clavette plate. R.p. Transformation* : — *T* 33 *bis pour transmissions avec cannelures, diam. ext.* 31,7 *mm.* 11 *L.* — *T* 35 bis *pour transmissions avec cannelures, diam. ext.* 26,9 *mm.* 11 *L.* — *T* 34 bis *pour transmissions avec cannelures, diam. ext.* 31,7 *mm.* 11. (*Voir tableau, page* 203).	11 L, 11	2
421.079	*Rondelle pour blocage du moyeu sur fusée allongée de 4 mm* (*cône* 51 *au lieu de* 47) *N.F.P.*	7 et 11	2
421.126	*Moyeu-tambour 5 tocs* (*chambrage intérieur*) (*frein de* 10"), *long.* 117 *mm, diam.* 280 *mm R.p.* 426.762.	7	2
421.128	*Moyeu-tambour 6 tocs* (*chambrage intérieur*), *frein de* 12". *N.F.P.*	11 L, 11	2
425.654	*Roulement extérieur à gorge profonde de fusée* (32 × 72 × 17). *R.p.* 441.510 (*R. VI*). *d.e.o.* : 1-441.511. *Voir page* 229.	7 et 11	2
425.655	Arrêtoir à créneau, diam. int. 35,5 mm, d'écrou de serrage de roulement intérieur de fusée.	7 et 11	2
425.656	Écrou de serrage de roulement intérieur de fusée (35 × 150 pas à droite) : — 1er montage droit ou gauche. — 2e montage gauche.	7 et 11	 2 1

NUMÉRO	DÉSIGNATION	TYPE	COEFF[t]
425.661	Arrêtoir de 5,5 mm d'écrou de serrage de roulement ext.	7 et 11	2
425.690	Vis TH de 5 × 4 pas de 75, de l'arrêtoir d'écrou de serrage de roulement ext.	7 et 11	2
425.904	*Joint de 64 × 80 × 11 de pivot et de fusée (joint à noix et mortaise, emplacement du joint à l'intérieur du pivot) (R. VI). N.F.P.*	7 et 11 L	2
425.942	*Joint de 45 × 80 × 12,5 de pivot et de fusée (1re disposition de joint à billes, emplacement du joint à l'intérieur du pivot) (R. VI). N.F.P.*	7 et 11 L	2
425.948	Joint de 53 × 68 × 10,5 d'étanchéité de fusée (2e montage) (R. VI).	7 et 11	2
425.964	Écrou à encoches de serrage de roulement extér. de fusée (78 × 150).	7 et 11	2
426.020	Joint de 45 × 65 × 8 de pivot et de fusée (2e disposition de joint à billes et de joint double à aiguilles, le joint est placé dans l'alésage du pivot) (R. VI).	7 et 11	2
426.030	*Rondelle de 65 × 80 × 9 pour montage du joint double à aiguilles sur un pivot alésé à 80. N.F.P.*	7 et 11	2
426.493	Écrou de serrage de roulement int. de fusée droite (35 × 150) pas à gauche (2e montage).	7 et 11	1
426.591	Écrou H crénelé de 26 × 150, haut. 20 mm, pas à droite de blocage de moyeu AV sur fusée gauche.	7 et 11	1
426.592	Écrou H crénelé de 26 × 150, pas à gauche, haut. 20 mm, de blocage de moyeu AV sur fusée droite.	7 et 11	1
426.731	Toc de roue (12 pas de 125), long. 29 mm (cas de moyeu à 5 tocs).	7 et 11	10
426.753	Entretoise de roulements int. et ext. de fusée (montage sans graisseur sur pivot), long. 36 mm.	7 et 11	2
426.762	Moyeu-tambour 5 tocs, frein de 10″, long. 123 mm, diam. 280 mm.	7 et 11 L	2
426.763	Moyeu-tambour 5 tocs, frein de 12‴, long. 123 mm, diam. 345 mm.	11 L, 11	2
442.272	*Moyeu-tambour 5 tocs (chambrage intérieur). frein de 12‴, long. 117 mm, diam. 345 mm. R.p. 426.763.*	11 L, 11	2

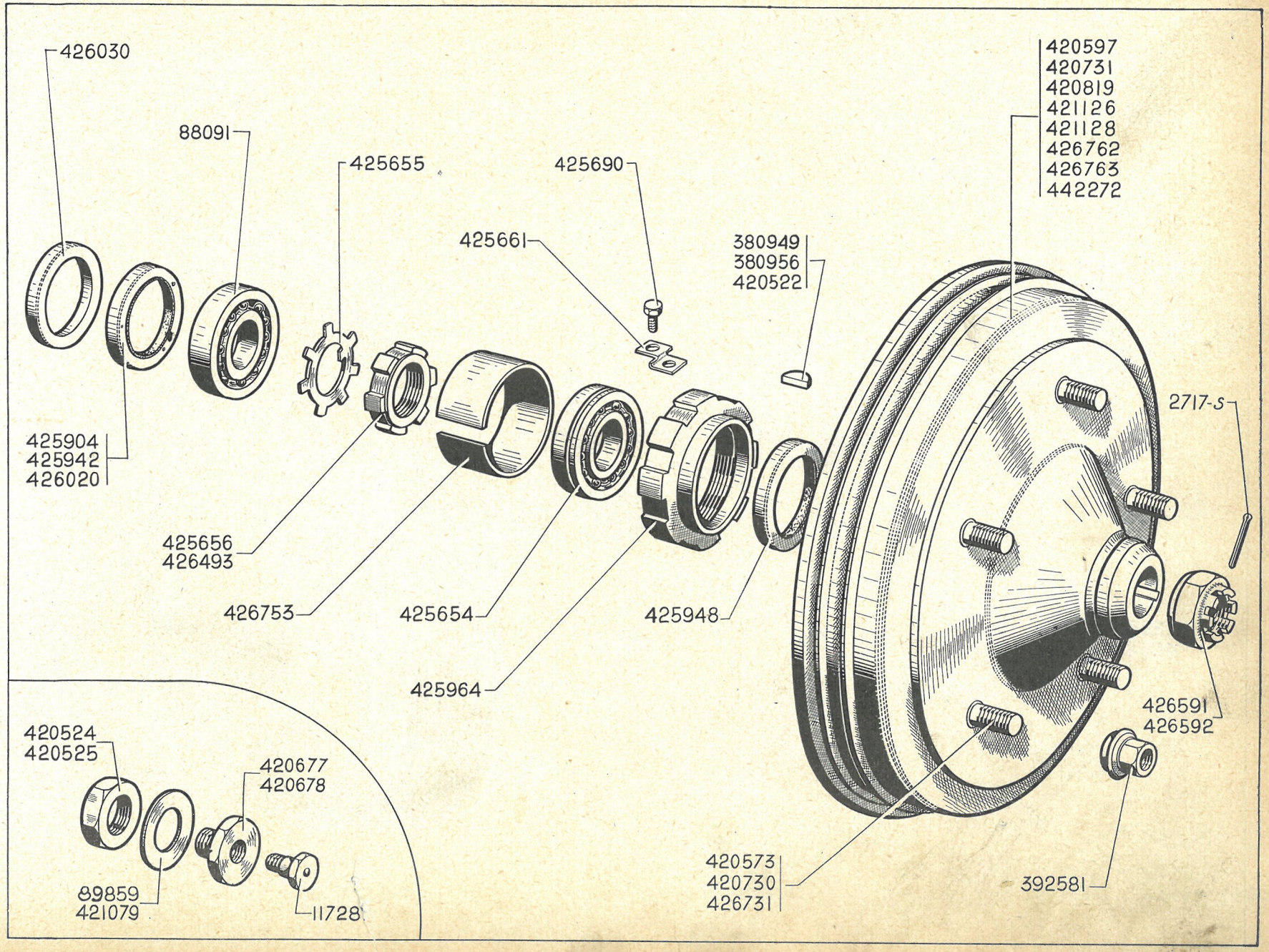
426030
88091
425655
425690
425661
380949
380956
420522
420597
420731
420819
421126
421128
426762
426763
442272
2717-S
425904
425942
426020
425656
426493
426753
425654
425948
425964
426591
426592
420573
420730
426731
392581
420524
420525
420677
420678
89859
421079
11728

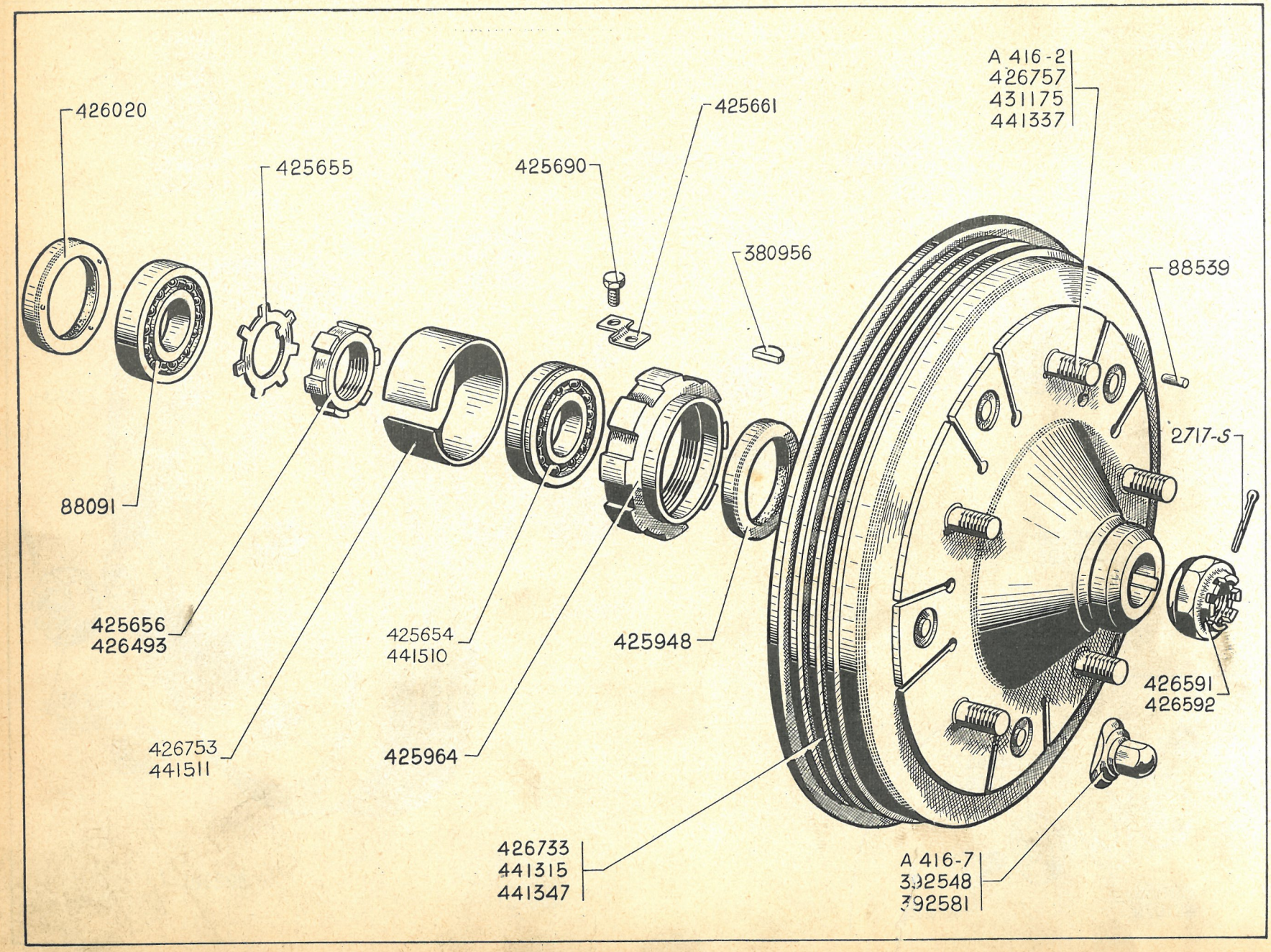
426020
425655
425690
425661
A 416-2
426757
431175
441337
380956
88539
2717-S
88091
425656
426493
425654
441510
425948
426591
426592
426753
441511
425964
426733
441315
441347
A 416-7
392548
392581

NUMÉRO	DÉSIGNATION	TYPE	COEFF[t]
	7-11 L. - Depuis Décembre 37 **11. - Depuis Septembre 37**		
A 416-2	Toc d'entraînement de roue B.M. pour moyeu fendu. Depuis Avril 50.	11 L, 11	10
A 416-7	Écrou H de 12 × 125 avec embase ovale de fixation de roue B.M. (larg. sur plats 19 mm) (R. VI). Depuis Octobre 50.	11 L, 11	10
2 717-S	Goupille fendue de 3 × 60 d'écrou de blocage de moyeu (R. VI).	7 et 11	2
88.091	Roulement intérieur, à gorge profonde de fusée (35 × 72 × 17). (R. VI).	7 et 11	2
88.539	Ergot de tocs de roue, diam. 3,5 mm, long. 4,5 mm.	7 et 11	10
380.956	Clavette Woodruff, larg. 6 mm, de fixat. du moyeu-tambour sur fusée.	7 et 11	2
392.548	Écrou cul d'œuf de 12 × 125 avec embase ovale, de fixation de roue B.M., larg. sur plats 16 mm (R. VI) : Novembre 46-Octobre 50. Mai 47-Octobre 50.	 11 L 11	10
392.581	Écrou H de 12 × 125 avec embase ronde de fixat. de roue « Pilote », haut. 18 mm, larg. sur plats 16 mm (sans calotte) permet le montage de roues « Pilote » sur les essieux pour roues « B.M. » : Pour moyeu 5 tocs. Pour moyeu 6 tocs. Jusque Novembre 46.	 7 et 11 11 L, 11	 10 12
425.654	*Roulement extérieur à gorge profonde de fusée* (32 × 72 × 17). *Jusque Juin* 53 *R.p.* 441.510 (*R. VI*) *d.e.o.* : 1-441.511.	7 et 11	2
425.655	Arrêtoir à créneau, diam. int. 35,5 mm d'écrou de serrage de roulement intér. de fusée.	7 et 11	2
425.656	Écrou de serrage de roulement intérieur de fusée, pas à droite (35 × 150) : côté gauche.	7 et 11	1
425.661	Arrêtoir (trous de 5,5) d'écrou de serrage de roulement extérieur.	7 et 11	2
425.690	Vis TH de 5 × 4 pas de 75 de l'arrêtoir d'écrou de serrage de roulement extérieur de fusée sur pivot.	7 et 11	2
425.948	Joint de 53 × 68 × 10,5 d'étanchéité de fusée (R. VI).	7 et 11	2
425.964	Écrou à encoches de serrage de roulements extérieurs de fusée sur pivot (78 × 150).	7 et 11	2
426.020	Joint de 45 × 65 × 8 de pivot et de fusée (R. VI).	7 et 11	2
426.493	Écrou de serrage de roulement int. de fusée, pas à gauche (35 × 150), côté droit.	7 et 11	1
426.591	Écrou H crénelé de blocage de moyeu sur fusée (côté gauche, pas à droite 26 × 150). haut. 20 mm.	7 et 11	1
426.592	Écrou H crénelé de blocage de moyeu sur fusée (côté droit, pas à gauche 26 × 150), haut. 20 mm.	7 et 11	1
426.733	*Moyeu-tambour 5 tocs (frein de 12″), long. 122 mm, diam. 345 mm (roue « Pilote »). Janvier 38- Novembre 46 R.p.* 441.315 ; *d.e.o.* : 5 *écrous* 392.581.	11 L, 11	2
426.753	Entretoise de roulements intérieur et extérieur de fusée, long. 36 mm. Jusque Juin 53.	7 et 11	2
426.757	Toc de roue (12 pas de 125), long. 31,5 mm. Septembre 37-Novembre 46.	11	10
431.175	Toc de roue (12 pas 125), long. 38,5 mm (centrage de roue entre filetage et embase pour roues B.M.) (R. VI). Novembre 46-Avril 50.	11 L, 11	10
441.315	Moyeu-tambour 5 tocs, frein de 12″, diam. 345 mm, long. 122 mm (moyeu fendu), roue B.M. Depuis Novembre 46.	11 L, 11	2
441.337	Toc de roue (12 × 125), long. 24,5 mm (moyeu fendu). (Roue « Pilote »). Janvier 38-Novembre 46.	11 L, 11	10
441.347	Moyeu-tambour 5 tocs (frein de 10″), long. 122 mm, diam. 255 mm. Moyeu fendu (roue « Pilote »). Janvier 38-Novembre 46.	7 et 11 L	2
441.510	Roulement extérieur à gorge de fusée (32 × 72 × 19) (R. VI). Depuis Juin 53.	11 L, 11	2
441.511	Entretoise de roulements intérieur et extérieur de fusée, long. 34 mm. Depuis Juin 53.	11 L, 11	2

Segments avec téton d'attache du ressort de rappel
Jusque Octobre 36

Nota. — Les pièces spéciales ne figurant pas dans le texte ci-dessous, ne sont plus fournies.

CLASSEMENT ALPHABÉTIQUE

NUMÉRO	DÉSIGNATION	COEFF[t]
438.318	**Axe** de came de réglage de segment, long. 57,5 mm (pour segment de frein non guidé).	4
438.508	**Axe** de came de réglage de segment, long. 21 mm (pour segment de frein guidé et montage tambour fonte).	8
438.317	**Ressort** de rappel de segment, long. 116 mm, diam. 10 mm.	2
438.320	**Rondelle** de 6,5 × 20 × 1,8 d'axe de came de réglage de segment.	4
	Segments *R.p. segments sans téton d'attache du ressort (par paire); d.e.o. :* 1 *ressort* 438.770.	

Segments sans téton d'attache du ressort de rappel
Depuis Octobre 36

NUMÉRO	DÉSIGNATION	COEFF[t]
302-S	Vis TH de 6 × 10 de fixat. de cylindre sur plateau (R. III).	4
2.080	Rondelle de 6,5 × 16 × 1,5 des colonnettes de guidage de segment de frein (R. III).	8
	Depuis Avril 54.	16
2.503-S	Écrou H de 7 × 100 des vis de fixat. de plateau (R. III).	12
2.551-S	Écrou H de 8 × 125 des colonnettes d'appui de segment (R. III).	8
39.143	Vis TH de 7 × 15 de fixat. de plateau (R. I).	12
438.248	Arrêtoir double de 7,5 mm, entr'axes 51 mm d'écrou de vis de fixat. de plateau.	6
438.307	Écrou H de 14 × 150, d'axe d'articulation de segments.	4
438.314	Bague bronze de 20 × 22 × 10,5 de segment (R. VI).	4
438.357	Joint de raccord de cylindre de roue (cuivre rouge), diam. 11,5 mm.	2
438.359	Raccord acier de connexion de cylindre de roue, montage sans raccord orientable.	2
438.510	Bague de 16 × 20 × 13,6 de réglage de segment sur axe d'articulation.	4
438.511	Plaquette entretoise d'axe d'articulation de segment.	4
438.516	Came de réglage de segment, trou de 10,5 mm sur 12 mm.	4
438.584	Plateau de frein, diam. 277 mm (tambour fonte). **7, 11 L.** Septembre 37-Mars 46.	2
438.585	Plateau de frein, diam. 327 mm (tambour fonte). **11** depuis Décembre 37. **11 L** depuis Mars 46.	2
438.586	Axe d'articulation de segment, long. 38,5 mm, partie lisse 19 mm (tambour fonte). Depuis Janvier 38.	4
438.593	Segment de frein de 10" (garniture, long. 227 mm. 5 :	
	AV D et AR G 7, décembre 36-février 39.	2
	AV D 7, février 39-mars 41.	1
438.594	Segment de frein de 10" (garniture long. 227,5 mm) :	
	AV G. et AR D. 7, Décembre 36-Février 39.	2
	AV G. 7, Février 39-Mars 41.	1
438.595	Segment de frein de 12" (garniture long. 287,6 mm) :	
	AV D. et AR G. **11 L, 11,** Janvier-37-Mars 46.	2
	AV D. **11.** Depuis Février 39.	1
	AV D. **11 L.** Depuis Mars 46.	1

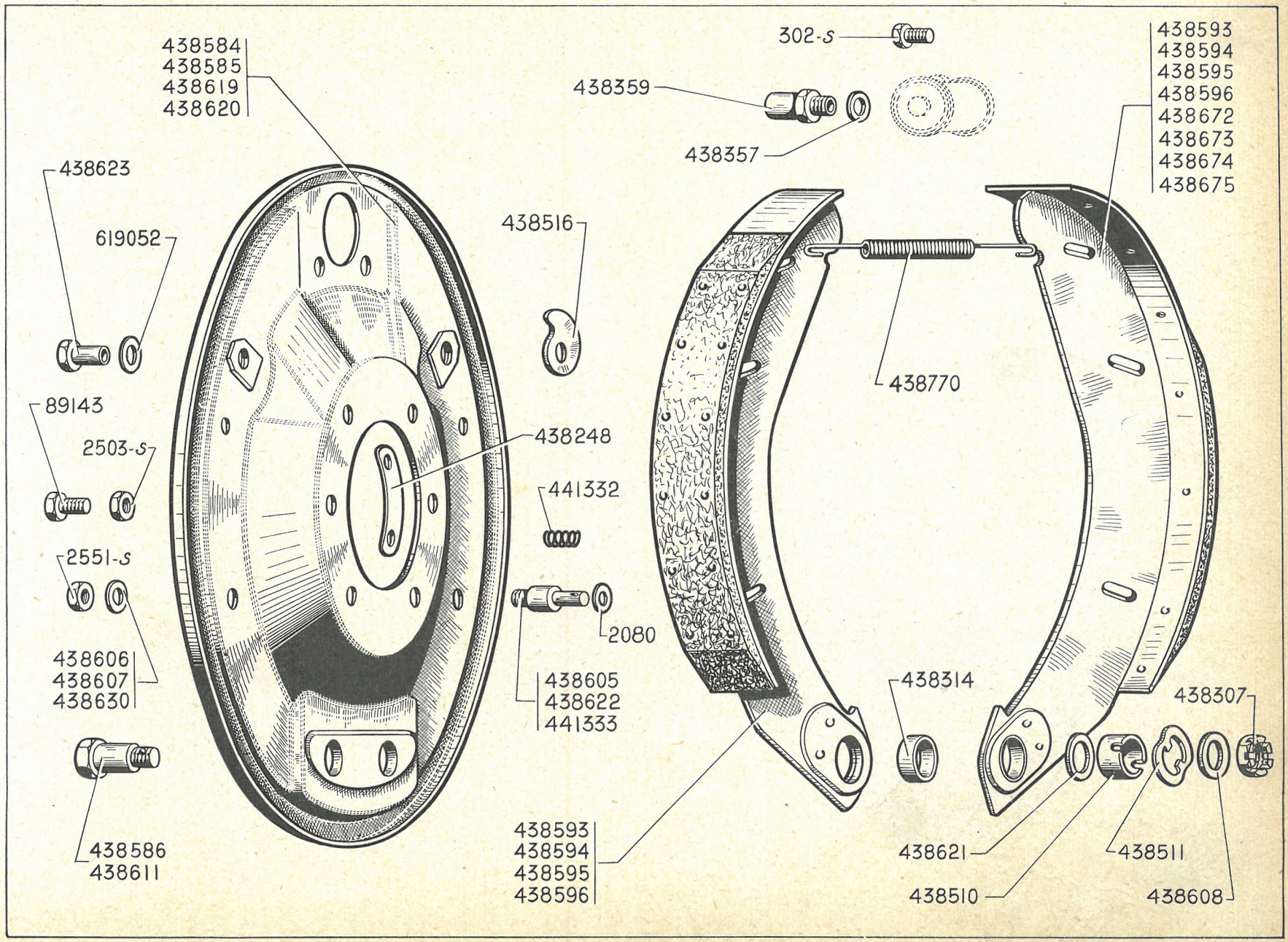
438584
438585
438619
438620
438623
619052
89143
2503-S
2551-S
438606
438607
438630
438586
438611
438516
438248
441332
2080
438605
438622
441333
438593
438594
438595
438596
302-S
438359
438357
438770
438593
438594
438595
438596
438672
438673
438674
438675
438314
438307
438621
438511
438510
438608

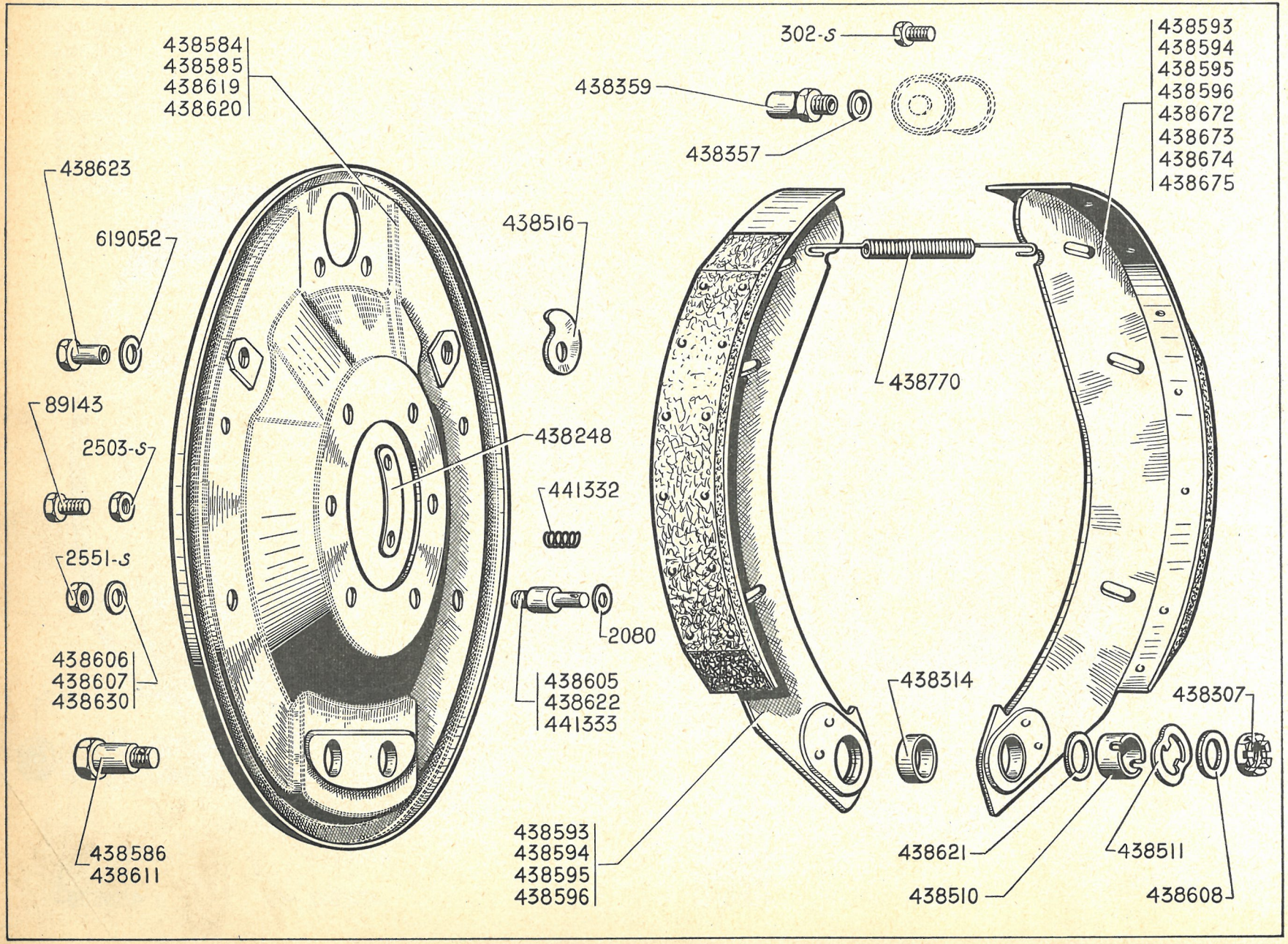
438584
438585
438619
438620
438623
619052
89143
2503-S
2551-S
438606
438607
438630
438586
438611
438516
438248
441332
2080
438605
438622
441333
438593
438594
438595
438596
302-S
438359
438357
438770
438593
438594
438595
438596
438672
438673
438674
438675
438314
438307
43862l
438510
438511
438608

NUMÉRO	DÉSIGNATION	COEFF^t
438.596	Segment de frein de 12" (garniture long. 287,6 mm) : AV G. et AR D., **11 L, 11.** Janvier 37-Mars 46.	2
	AV G. **11.** Depuis Février 39.	1
	AV G. **11 L.** Depuis Mars 46.	1
438.605	Colonnette d'appui de segment. long. 37,5 mm : tambour fonte. Janvier 38-Avril 54.	8
438.606	Rondelle de 8,5 × 18 × 0,5 de réglage des colonnettes de guidage des segments.	ALD
438.607	Rondelle de 8,5×18×0,2 de réglage des colonnettes de guidage des segments.	ALD
438.608	Rondelle de 14,5×24×1 de réglage d'axe d'articulation de frein.	ALD
438.611	Axe d'articulation de segment, long. 41 mm, partie lisse 23,5 mm (tambour tôle). Décembre 36-Janvier 38.	4
438.619	*Plateau de frein de* 10" *avec supports et plaque, diam.* 297 *mm, épais.* 36,5 *mm.* **7.** *Jusque Septembre* 37. *N.F.P.*	2
438.620	*Plateau de frein de* 12" *avec supports et plaque, diam.* 357 *mm, épais.* 37 *mm.* **11 L, 11.** *Jusque Décembre* 37. *N.F.P.*	2
438.621	*Rondelle de* 16×25×2,5 *d'axe d'articulation de frein. N.F.P.*	4
438.622	Colonnette de guidage de segment, long. 40 mm, diam. 13 mm, partie lisse 17,5 mm. Décembre 36-Janvier 38.	8
438.623	Axe de came de réglage de segment, long. 23,8 mm.	4
438.630	Rondelle de 8,5×18×1 de réglage des colonnettes de guidage de segment.	ALD
438.672	Segment de frein de 10" (garniture long. 142 mm) : AR D. **7**, Février 39-Mars 41.	1
438.673	Segment de frein de 10" (garniture long. 142 mm) : AR G. **7**, Février 39-Mars 41.	1
438.674	Segment de frein de 12" (garniture long. 170 mm) : AR D., **11.** Depuis Février 39. AR D., **11 L.** Depuis Mars 46.	1
438.675	Segment de fein de 12" (garniture long. 170 m) : AR G., **11.** Depuis Février 39. AR G., **11 L.** Depuis Mars 46.	1
438.770	Ressort de rappel de segments, long. 136 mm, diam. 10 mm.	2
441.332	Ressort de colonnette d'appui de segment. Depuis Avril 54.	8
441.333	Colonnette d'appui de segment, long. 47 mm. Depuis Avril 54.	8
619.052	Rondelle de 12×28 d'axe de came de réglage de segments (R. VI).	4

Nota. — La fourniture des pièces spéciales Lockheed est assurée par cette maison ou ses représentants.

NUMÉRO	DÉSIGNATION	COEFF[t]
	Jusque Avril-Mai 35	
944-S	Vis TH de 10×45 de serrage d'embout sur tube de barre d'accouplement (R. III).	2
2.611-S	Écrou H de 10×150 de vis de serrage d'embout sur tube de barre médiane (R. III).	2
2.674-S	Écrou H crénelé de 12×175, haut. 12 mm de rotules de barres médiane et latérale (R. III) :	4
88.279	Écrou H de 18×150 de l'axe de levier de relais (R. III).	1
88.983	*Graisseur de 8×125 des rotules (R. VI). N.F.P.*	6
420.926	*Rondelle de 29×41×7 sur axe de relai. N.F.P.*	1
441.317	Rotule de barres médiane et latérale (avec partie conique sous la boule), long. prise du plat de la boule à la limite d'emmanchement du cône de rotule 31,2 mm. Filetage 12×175 :	4
441.319	Rotule de barres médiane et latérale, long. prise du plat de la boule à la limite d'emmanchement du cône de rotule, 28,7 mm, filetage 12×175.	4
441.320	Rotule de barres médiane et latérale, long. prise du plat de la boule à la limite d'emmanchement du cône de rotule, 33,7 mm filetage 12×175.	4
441.321	Rotule de barres médiane et latérale, long. prise du plat de la boule à la limite d'emmanchement du cône de rotule, 36 mm, filetage 12×175.	4
601.046	Bouchon de l'axe du levier de relais, diam. 20,5 mm, épais. 8 mm.	1
601.052	*Écrou H de 18×150 du levier de relais. N.F.P.*	1
601.125	Noix sup. de rotule de barres médiane et altérale, diam. 32 mm, épais. 10 mm.	4
601.126	*Noix inf. de rotule de barres médiane et latérale, diam. 32 mm, épais. 6 mm. N.F.P.*	4
601.127	Rondelle alés. 8 pas de 125, diam. 31,8 mm, épais. 6 mm d'appui sur rondelle Belleville de rotule de barre d'accouplement.	4
601.131	*Rondelle Belleville de 15×30 de rotule de barre d'accouplement (R. VI). N.F.P.*	4
601.134	Segment de rotule de barre d'accouplement, diam. 36 mm.	4
601.161	*Bague de boîtier de relais, alés. 27 mm, 1er modèle (R. VI). N.F.P.*	2
601.162	Axe de levier de relais, filet. 18×150, petit diam. sur cannelures 26 mm, 2e modèle.	1
601.266	*Ressort du levier du relais, long. 21 mm, diam. 32 mm. N.F.P.*	1
601.267	*Rondelle de 28×40×1 d'appui du ressort du levier de relais. N.F.P.*	2
601.268	*Barre latérale nue, entr'axes des rotules : 358,5 mm. 7. N.F.P.*	2
601.326	Joint de 27×41×10 du levier de relais.	1
601.328	*Cage du joint du levier de relai, diam. 41 mm, 27 mm. N.F.P.*	1
601.533	Barre latérale entr'axes des rotules : 311 mm (2e disposition) long. tot. 355 mm.	2
601.535	*Noix de rotule de barre latérale (2e disp.), diam. 28 mm, épais. 16 mm. N.F.P.*	4
601.536	Ressort de barre latérale (2e dis.), long. 13 mm, diam. 20,5 mm.	2
601.537	*Cale de réglage de barre latérale diam. 28 mm (2e disposition), épais. 2/10e. N.F.P.*	ALD
601.542	*Bouchon de barre latérale (2e disposition), diam. filetage 30, pas 150. épais. 18 mm. N.F.P.*	2
601.580	*Embout de barre médiane gauche (2e disposition), long. 138 mm (cas du mont. d'un essieu AV avec porte-pivot).* **11 L.** *N.F.P.*	1
601.581	*Embout de barre médiane droit (2e disposition), long. 138 mm (cas du mont. d'un essieu AV avec porte-pivot).* **11 L.** *N.F.P.*	1
601.594	*Barre latérale, entr'axes des rotules : 304 mm (cas du montage d'un essieu AV avec porte-pivot).* **11 L.** *N.F.P.*	2
601.605	Embout de barre médiane gauche avec rotule (2e disposition).	1
601.606	*Barre médiane nue (2e disposition), long. 524 mm, diam. 26 mm, pas 150. N.F.P.*	1
601.608	Embout de barre médiane droit avec rotule (2e disposition).	1
601.703	Bague épaulée de boîtier de relai , alés. 25,5 mm. 2e modèle, montage avec axe et levier rivés (R. VI).	2
601.761	*Barre médiane nue (cas du montage d'un essieu AV avec porte-pivot), long. 592 mm, diam. 26 mm, pas 150.* **11 L.** *N.F.P.*	1
602.052	Rondelle de 16,5×31×0,5 de réglage de noix de barre d'accouplement.	ALD

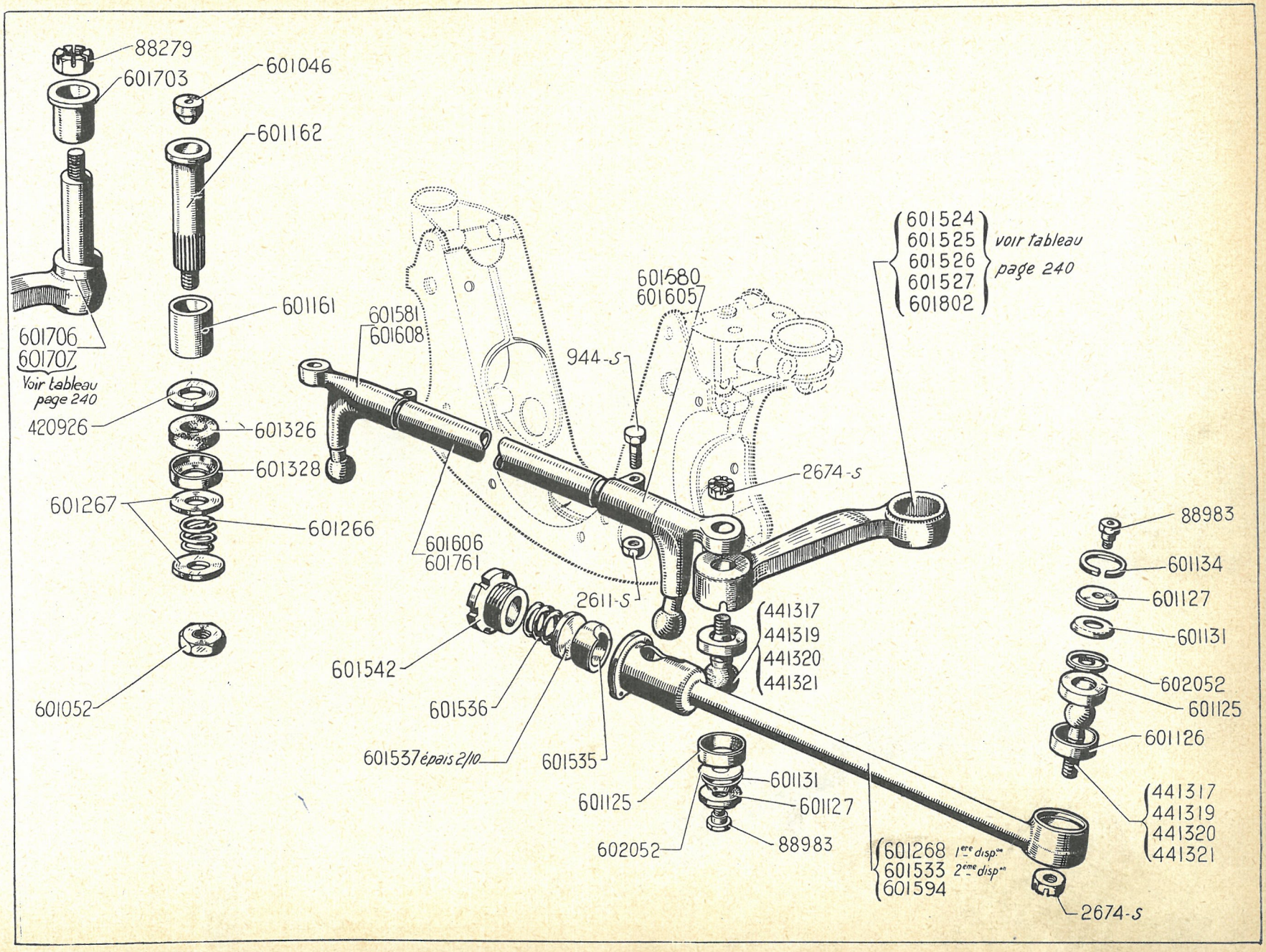
88279
601703
601046
601162
601161
601706
601707
Voir tableau page 240
420926
601326
601328
601267
601266
601052
601581
601608
601580
601605
944-S
601524
601525
601526
601527
601802
voir tableau page 240
2674-S
601606
601761
2611-S
601542
601536
601537 épais 2/10
601535
441317
441319
441320
441321
601125
601131
601127
88983
602052
601268 1ère disp.
601533 2ème disp.
601594
2674-S
88983
601134
601127
601131
602052
601125
601126
441317
441319
441320
441321

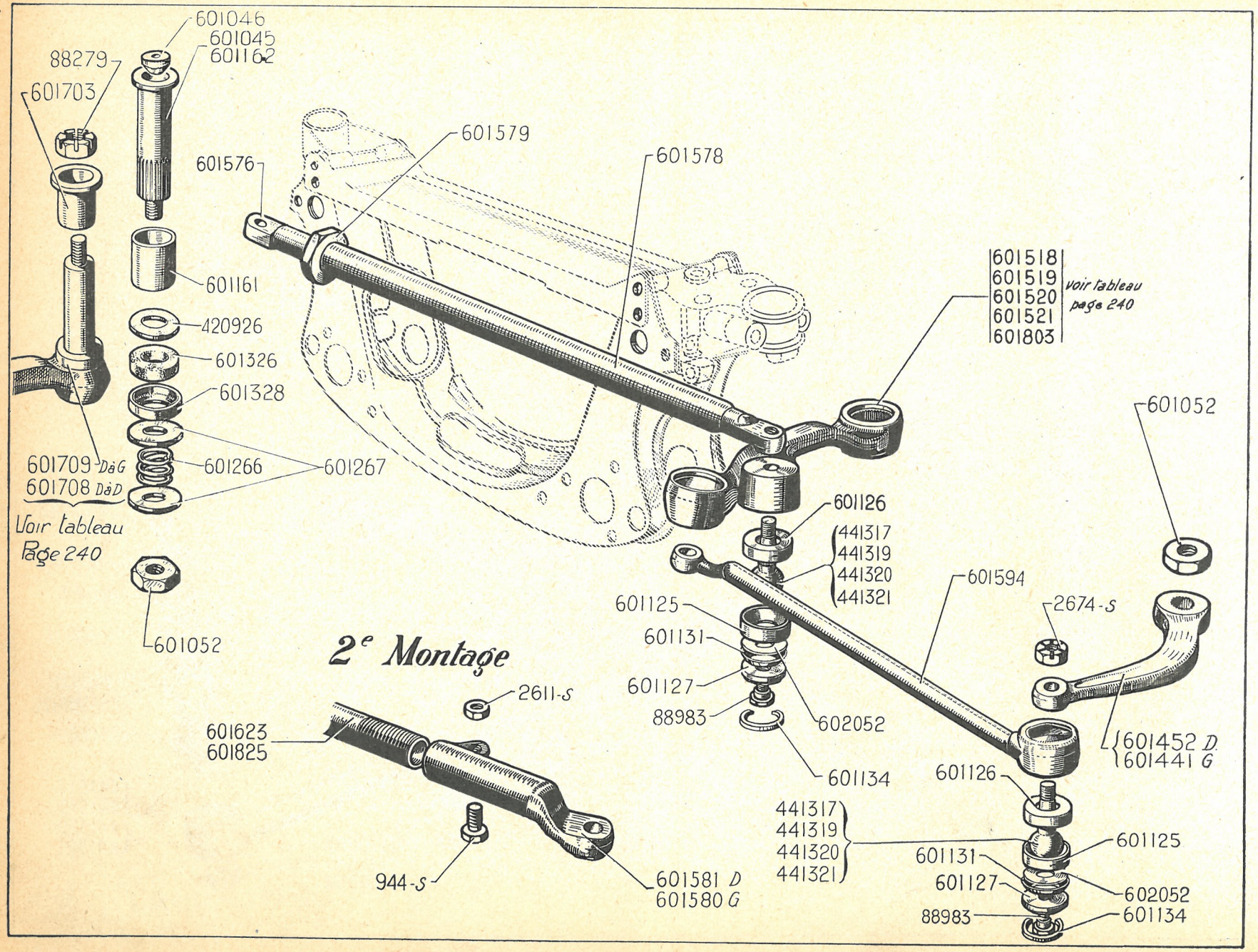
601046
601045
601162
88279
601703
601579
601576
601578
601161
420926
601326
601328
601709 D à G
601708 D à D
601266
601267
Voir tableau Page 240
601052
601518
601519
601520
601521
601803
voir tableau page 240
601126
441317
441319
441320
441321
601594
601125
601131
601127
88983
602052
601134
2674-S
601452 D
601441 G
2e Montage
2611-S
601623
601825
944-S
601581 D
601580 G

NUMÉRO	DÉSIGNATION	COEFF[t]
	Jusque Mai 35	
944-S	Vis TH de 10×45 de serrage d'embout (R. III).	2
2.611-S	Écrou H de 10×150 de vis de serrage d'embout sur tube de barre médiane (R. III).	2
2.674-S	Écrou H crénelé de 12×175, haut. 12 mm de rotules de barres médiane et latérale (R. III).	6
88.279	Écrou H de 18×150 de l'axe de levier de relais (R, III).	1
88.983	*Graisseur de 8×125 des rotules de barre de direction (R. VI). N.F.P.*	6
420.926	*Rondelle épais. 7 mm, diam. 41 mm, alés. 29 mm, sur axe de relais. N.F.P.*	1
441.317	Rotule de barres médiane et latérale (avec partie conique sous la boule). Long. prise du plat de la boule à la limite d'emmanchement du cône de rotule 31,2 mm. Fil. 12×175.	6
441.319	Rotule de barres médiane et latérale, long. prise du plat de la boule à la limite d'emmanchement du cône de rotule, 28,7 mm, filetage 12×175.	6
441.320	Rotule de barres médiane et latérale, long. prise du plat de la boule à la limite d'emmanchement du cône de rotule : 33,7 m, filetage 12×175.	6
441.321	Rotule de barre médiane et latérale, long. prise du plat de la boule à la limite d'emmanchement du cône de rotule : 36 mm, filetage 12×175.	6
601.045	*Axe de levier de relais (D. à D.), 1er modèle, fil. 16×150, petit diam. sur cannelures 22 mm. N.F.P.*	1
601.046	Bouchon de l'axe du levier de relais, diam. 20,5 mm, épais. 3 mm.	1
601.052	*Écrou H de 18×150, 2e modèle :* *— du levier de relais.* *— des leviers de braquage sur pivot. N.F.P.*	1 2
601.125	Noix sup. de rotule de barres médiane et latérale, diam. 32 mm, épais. 10 mm.	6
601.126	*Noix inf. de rotule de barres médiane et latérale, diam. 32 mm, épais. 6 mm. N.F.P.*	6
601.127	Rondelle, alés. 8 pas 125, diam. 31,8 mm, épais. 6 mm, d'appui sur rondelle Belleville de rotule de barre d'accouplement.	6
601.131	*Rondelle Belleville de 15×30 de rotule de barre d'accouplement (R. VI). N.F.P.*	6
601.134	Segment de rotule de barre d'accouplement, diam. 36 mm.	2
601.161	*Bague de boîtier de relais, alés. 27 mm, 1er modèle (R. VI). N.F.P.*	2
601.162	Axe de levier de relais, 2e modèle, filetage 18×150, petit diam. sur cannelures 26 mm.	1
601.266	*Ressort du levier de relais, long. 21 mm, diam. 35 mm. N.F.P.*	1
601.267	*Rondelle 28×40×1 d'appui du ressort du levier de relais. N.F.P.*	2
601.326	Joint feutre du levier de relais, diam. 41 mm, 27 mm, épais. 10 mm.	1
601.328	*Cage du joint du levier de relais, diam. 41 mm, 27 mm, haut. 4 mm. N.F.P.*	1
601.441	*Levier de braquage G sur pivot. N.F.P.*	1
601.452	*Levier de braquage droit sur pivot. N.F.P.*	1
601.576	*Embout réglable de barre médiane (1re disposition) (droit ou gauche, long. 174 mm). N.F.P.*	2
601.578	*Barre médiane avec embout soudé (1re disposition), long. sans l'embout fileté 730 mm. N.F.P.*	1
601.579	*Écrou H de 24×150 d'embout réglable de barre médiane (1re disposition). N.F.P.*	2
601.580	*Embout de barre médiane gauche (2e disposition), long. 138 mm. N.F.P.*	1
601.581	*Embout de barre médiane droit (2e disposition), long. 138 mm, N.F.P.*	1
601.594	*Barre latérale de direction, entr-axes des rotules 304 mm. N.F.P.*	2
601.623	*Barre médiane nue, long. 694 mm, diam. 26 mm, pas 150 (2e disposition). N.F.P.*	1
601.703	Bague épaulée de boîtier de relais, alés. 25,5 mm, 2e modèle, montage avec axe et levier rivés (R. VI).	2
601.825	*Barre médiane nue, long. 644 mm, diam. 26 mm, pas 150. N.F.P.*	1
602.052	Rondelle de 16,5×31×0,5 de réglage de noix de barre d'accouplement.	ALD

Stade 1, Avril-Mai 35/Juillet 35 (se caractérise par des axes de bras supérieurs de 12).

Stade 1 bis, Juillet 35/Mai-Juin 36 (se caractérise par des axes de bras supérieurs de 16).

NUMÉRO	DÉSIGNATION	COEFF
	Nota. — Pour les barres d'accouplement montées avec direction à crémaillère, voir page 244 à 249.	
133	*Rondelle de* 16,5 × 34 *de serrage de rotule N.P.F.*	6
944-S	Vis TH de 10 × 45 de serrage d'embout de barre d'accouplement (R. III).	2
2.611-S	Écrou H de 10 × 150 (R. III).	
	— de vis de serrage d'embout.	2
	— de vis de fixat. des supports.	4
2.674-S	Écrou H crénelé de 12 × 175, haut. 12 mm de rotule de barres médiane et latérale (R. III).	6
88.279	Écrou H crénelé de 18 × 150 de l'axe de levier de relais (R. III).	1
89.048	Ressort, long. 8 mm, diam. 28 mm. de barres médiane et latérale.	6
307.978	Vis TH de 10 × 162 de fixat. des supports de relais (stade 1).	4
308.091	Vis TH de 10 × 177 de fixat. des supports de relais (stade 1 *bis*).	4
441.317	Rotule de barres médiane et latérale (avec partie conique sous la boule). Long. prise du plat de la boule à la limite d'emmanchement du cône de rotule, 31,2 mm, filetage 12 × 175.	2
441.318	Rotule de barre médiane (avec partie cylindrique sous la boule) (montage sur leviers). Long. prise du plat de boule à la limite d'emmanchement du cône de rotule, 31 mm, 2 filetages 12 × 175.	2
441.319	Rotule de barres médiane et latérale. Long. prise du plat de la boule à la limite d'emmanchement du cône de rotule, 28,7 mm, fil. 12 × 175.	2
441.320	Rotule de barres médiane et latérale. Long. prise du plat de la boule à la limite d'emmanchement du cône de rotule, 33,7 mm, fil. 12 × 175.	2
441.321	Rotule de barres médiane et latérale. Long. prise du plat de la boule à la limite d'emmanchement du cône de la rotule, 36 mm, fil. 12 × 175.	2
601.066	Écrou H crénelé de 14 × 150 de rotule de barre latérale.	2
601.126	*Noix inf. de rotule de barres médiane et latérale, diam.* 32 *mm, épais.* 6 *mm. N.F.P.*	6
601.703	Bague épaulée de boîtier de relais, alés. 25,5 (R. VI).	2
601.711	Embout de barre médiane droit, long. 170 mm, 24 × 150 à gauche.	1
601.712	Embout de barre médiane gauche, long. 170 mm, 24 × 150, à droite.	1
601.716	*Barre latérale (D. ou G.), entr'axes des rotules :* 310 *mm, long. tot.* 342 *mm. N.F.P.*	2
601.718	*Rondelle Belleville de* 14 × 26 *des barres médianes et latérales. N.F.P.*	6
601.719	*Noix des rotules des barres latérale et médiane, diam.* 32 *mm, épais.* 12 *mm. N.F.P.*	6
601.720	Écrou de 34, pas 150 à encoches, épais. 13 mm de réglage des rotules.	6
601.721	*Rotule int. de barre latérale (côté châssis), long.* 86,5 *mm. N.F.P.*	2
601.723	Cache-poussière des rotules de barres latérales.	4
601.823	Rondelle de 18,5 × 38 × 3 d'axe de relais.	1
601.824	Cuir de protection de rotule sur leviers.	2
601.826	Barre médiane d'accouplement nue, long. 526 mm, diam. 26 mm, pas 150, **7 et 11 L.**	1
601.827	*Barre médiane d'accouplement nue, long.* 646 *mm, diam.* 26 *mm, pas* 150. **11.** *N.F.P.*	1
601.828	Pontet du frotteur, écart 136 mm, haut. 80 mm (stade 1) (R. VI).	1
601.829	*Frotteur avec Ferrodo sur essieu AV. N.F.P.*	1
601.894	*Pontet du frotteur, écart.* 136 *mm, haut,* 74 *mm (stade* 1 bis). **7.** *N.F.P.*	1
601.932	*Pontet du frotteur, écart.* 141 *mm, haut,* 74 *mm (stade* 1 bis) *(R. VI).* **11 L, 11.** *N.F.P.*	1
602.048	Joint caoutchouc de cache-poussière de barre latérale, diam. 33 mm, alés. 23 (R. VI).	4

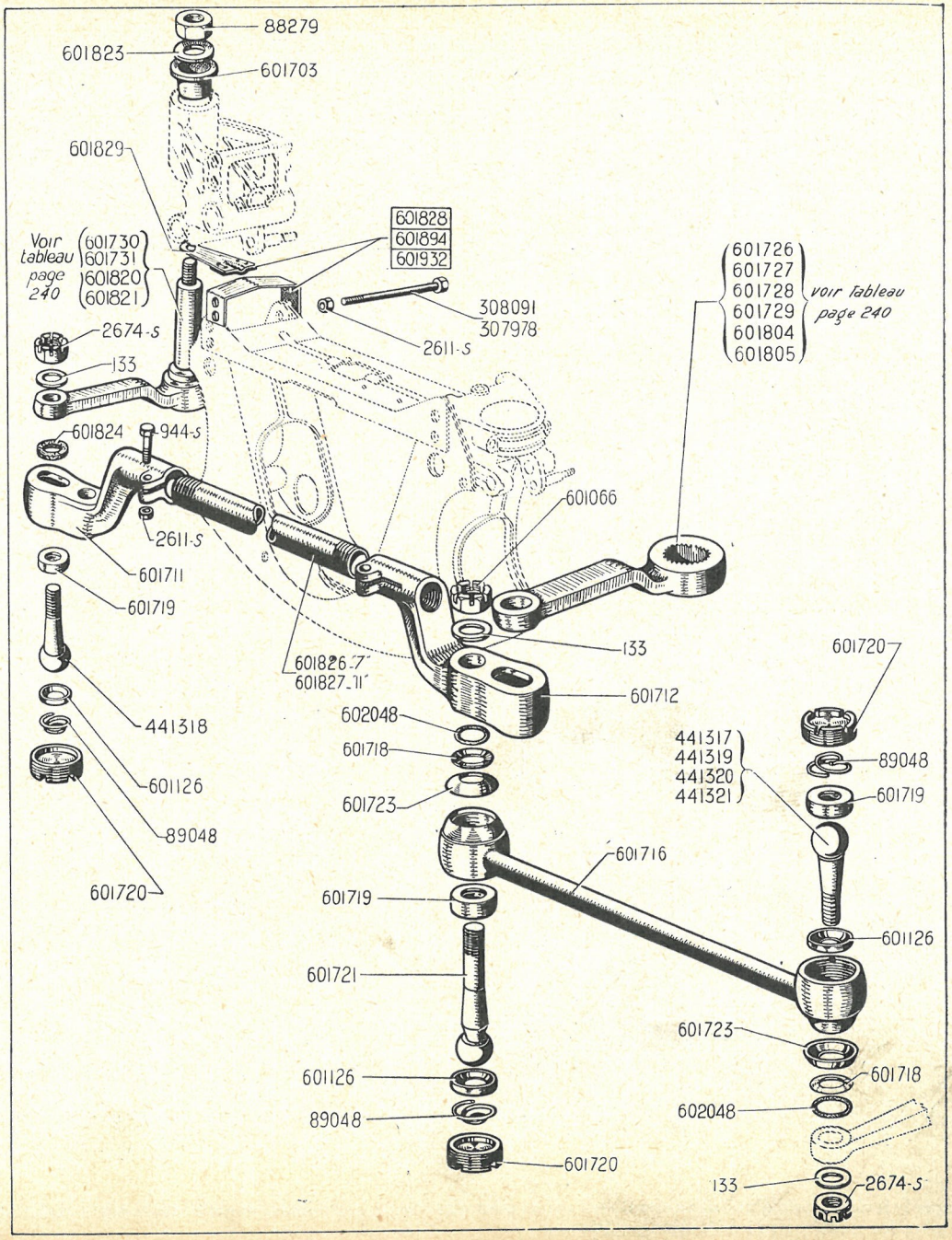
88279
601823
601703
601829
601828
601894
601932
Voir tableau page 240
601730
601731
601820
601821
308091
307978
2611-S
2674-S
133
601824
944-S
2611-S
601066
601726
601727
601728
601729
601804
601805
voir tableau page 240
601711
601719
601826-7
601827-11
133
601720
601712
441318
602048
601718
441317
441319
441320
441321
89048
601719
601126
601723
89048
601716
601720
601719
601126
601721
601723
601126
601718
89048
602048
601720
133
2674-S

TYPE	OBSERVATIONS	DIRECTION A GAUCHE					DIRECTION A DROITE						
		Levier de direction		Levier de relai			Levier de direction				Levier de relais		
		Grand diamètre cannelures : 26		Grand diamètre cannelures : 26		Axe et levier rivés	Grand diamètre cannelures : 22		Grand diamètre cannelures : 26		Grand diamètre cannel.: 22	Grand diamètre cannelures : 26	Axe et levier rivés
		2 trous de rotule	1 trou de rotule	2 trous de rotule	1 trou de rotule		2 trous de rotule	1 trou de rotule	2 trous de rotule	1 trou de rotule	2 trous de rotule	2 trous de rotule / 1 trou de rotule	
7 et 11 L jusque Avril-Mai 35	1re disposition	*601.163 *601.271-D		*601.164			*601.048				*601.051		
	2e disposition		*601.524 *601.526-D		601.525 *601.527-D			*601.802				*601.524 *601.526-D	
	3e disposition		*601.524 *601.526-D			*601.707				601.525 *601.527-D		*601.524 *601.526-D	
	4e disposition									601.525 *601.527-D			*601.706
11 jusque Mai 35	1re disposition	*601.518 601.520-D		*601.519 *601.521-D			*601.803						
	2e disposition	*601.518 601.520-D				601.709			*601.519 *601.521-D			*601.518 601.520-D	
	3e disposition								*601.519 *601.521-D			*601.518 601.520-D	*601.708
7 et 11 jusque Mai-Juin 36	Stade 1		*601.726 *601.727-D			*601.730				*601.728 *601.729-D			*601.731
	Stade 1 *bis*		*601.804			601.820				*601.805			*601.821

Nota. — La lettre D indique le levier décalé d'une demi-dent. — Leviers pour direction à crémaillère, modèle monté après Mai-Juin 36, voir pages 244 à 249
Ne fournissons plus les numéros précédés d'un astérisque.

NUMÉRO	DÉSIGNATION	COEFF[1]
	Jusque Mai-Juin 36	
	Nota. — Les pièces ne figurant pas dans le texte ci-dessous ne sont plus fournies.	
	CLASSEMENT ALPHABÉTIQUE	
602.042	Arbre secteur, avec axe et galet D. à G. (double paliers).	1
601.487	**Bague** bronze de 27 × 31,7 × 30 du carter de direction simple palier (R. VI).	2
602.017	**Bague** de 26,5 × 31,7 × 30 du cou) vercle de boîtier double paliers. Patte d'araignée débouchant des 2 côtés.	1
602.018	**Bague** de 26,5 × 31,7 × 30 du carter de boîtier double palier. Patte d'araignée débouchant d'un seul côté.	2
602.027	**Boîtier** complet à double paliers D. à G. Remplace modèles précédents à simple palier.	1
88.931	**Bouchon** de remplissage d'huile du carter, filetage 16 × 150, long. 10 mm (R. I).	1
88.067	**Butée** à 13 rouleaux de vis de direction (pas français) D à G. et à D. (R. VI).	2
88.066	**Cuvette** de butée AR, diam. 49,2 mm, de vis de direction D. à G. et à D. pour boîtier (pas français).	1
600.897	**Cuvette** de butée AV, diam. 50,5 mm, de vis de direction D. à G. et à D. pour boîtier (pas français).	1
88.300	**Ecrou** H de 14 × 150 de vis de réglage de l'arbre secteur (pas français). D à G. et à D.	1
601.326	**Joint** du levier.	1
601.566	**Joint** de couvercle de maintien de roulement AV (papier) Epais. 0,25 m (R.VI.)	ALD
	Rondelle de 27,5 × 40 de réglage de l'arbre secteur :	
601.485	— Épais. 0,75 mm.	ALD
601.486	— Épais. 0,25 mm.	ALD
602.022	— Épais. 2 mm.	ALD
602.023	— Épais. 3 mm.	ALD
600.374	**Vis** de 14 × 150 de réglage de l'arbre secteur, long. 25,5 mm.	1

NUMÉRO	DÉSIGNATION	COEFF[t]
	Jusque Mai-Juin 36	
	Nota. — Les pièces ne figurant pas dans le texte ci-dessous ne sont plus fournies.	
	CLASSEMENT ALPHABÉTIQUE	
601.344	**Accouplement** souple complet.	1
600.368	**Bague** caoutchouc du tube fixe (R. VI).	1
604.026	**Bouchon** de volant (tôle), diam. 73 mm.	1
601.313	**Carter** de renvoi (aluminium).	1
601.069	**Clavette** Woodruff de volant.	1
88.264	**Écrou** de 20 × 150 de blocage du volant ébonite.	1
604.016	**Écrou** H de 20 × 150 (2 trous filetés de 4 × 75) de blocage du volant acétate de cellulose.	1
601.070	**Rondelle** de 20,5 × 38 × 1 d'appui de l'écrou de blocage du volant.	1
10.482	**Roulement** des pignons de renvoi, 25 × 52 × 15 (R. VI).	2
330.097	**Vis** pointeau de 6 × 8 de fixat. du bouchon 330.135 sur volant (R. III).	3
602.062	**Volant** *ébonite. Diam.* 400 *mm*, 3 *branches* (*R. VI*). *R.p.* 604.098 ; *d.e.o. :* 1-604.097.	1

Pièces spéciales pour Direction à droite

Depuis Mai-Juin 36

CLASSEMENT ALPHABÉTIQUE

NUMÉRO	DÉSIGNATION	COEFF[1]
602.314/01	**Boîtier** complet. **7, 11 L.**	1
602.318/01	**Boîtier** *complet.* **11 F.** *N.F.P.*	1
602.420/01	**Boîtier** complet. **11.**	1
602.209	**Carter** avec tube et goujons, long. totale de la face du bouchon au bout du tube 600 m. **7, 11 L.**	1
602.210	**Carter** avec tube et goujons, long. totale de la face du bouchon au bout du tube 720 mm. **11.**	1
602.114	**Crémaillère** *avec tube, extrémité formant noix de rotule.* **1, 11 L.** *Jusque Juin* 37. *R.p.* 602.234 ; *d.e.o.* : 1-602.216, 1-601.849.	1
602.115	**Crémaillère** *avec tube, extrémité formant noix de rotule.* **11.** *Jusque Juin* 37. *R.p.* 602.235 ; *d.e.o.* : 1-602.216, 1-601.849.	1
602.234	**Crémaillère** avec tube, long. 553 mm. **7, 11 L.** Depuis Juin 37.	1
602.235	**Crémaillère** avec tube, long. 672,5 mm. **11.** Depuis Juin 37.	1

NUMÉRO	DÉSIGNATION	COEFF[t]
	Depuis Mai-Juin 36	
H 442.109	Cale de réglage de la tôle de fermeture, épais. 1 mm.	ALD
102-S	Vis TFB de 4×7,5 de fixat. du bouchon 604.026 (R. III).	2
216-S	Vis TR de 6×20 de fixat. des demi-supports (R. III).	2
487-S 30	Vis TH à pointe de 7×25 de fixat. des demi-supports (pédalier surélevé) (R. III).	2
785-S	Goujon de 8×36 de fixat. du bouchon gauche de butée (R. III).	3
814-S	Goujon de 8×29 de fixat. de la plaque de carter et de la tôle de fermeture (R. III).	6
944-S	Vis TH de 10×45×20 de pinçage des supports mobiles (R. III).	2
1.352	Rondelle de 20,5×30×1,5 de l'écrou du volant 2 bras (R. I). Depuis Septembre 50.	1
2.551-S	Écrou H de 8×125 (R. III) :	
	— de la vis de serrage des embouts de barre latérale.	4
	— du goujon de fixat. du bouchon gauche de la butée.	3
2.552-S	Écrou H de 8×125 des goujons de la plaque de carter (R. III).	2
2.613-S	Contre-écrou de 10×150 de la vis de butée de braquage (R. III).	1
2.674-S	Écrou H crénelé de 12×175 d'arrêt des rotules (R. III).	4
2.793-S	Écrou H crénelé de 16×200 de levier d'accouplement (R. III). Jusque Novembre 38.	2
4.730-S	Graisseur hydraulic droit de rotule de barre latérale (R. VI).	2
88.066	Cuvette de roulement inf. de pignon de crémaillère, diam. 49,2 mm, haut. 11,1 mm.	1
88.067	Butée à 13 rouleaux de pignon de commande de crémaillère (R.VI)	2
88.106	Clavette Woodruff tronquée de volant. Depuis Novembre 36.	1
88.107	Clavette Woodruff de levier d'accouplement (R. I).	2
88.264	Écrou H de 20×150 de blocage du volant. Jusque Décembre 41. Depuis Septembre 50.	1
89.048	Ressort des noix de barre latérale, long. 8 mm, diam. 28 mm.	2
118.031	Arrêtoir de 8,5 mm du boulon de fixat. du support mobile (R. III)	4
302.771	Collier de serrage de la bague d'étanchéité entre tube et carter (R. VI).	1
308.398	Vis TH de 8×30 à pointe de fixat. du support mobile.	4
330.097	*Vis pointeau de* 6×8 *de fixat. du bouchon* 330.135 *(R. III). N.F.P.*	3
330.135	*Bouchon pour volant ébonite, diam.* 91 *mm, haut.* 25 *mm (R. VI). Jusque Décembre* 41. *N.F.P.*	1
427.155	Écrou H crénelé de 18×200 de levier d'accouplement. Depuis Novembre 38.	2
427.189	Levier d'accouplement droit, cône de 28, filetage 18×200. Depuis Novembre 38.	1
427.190	Levier d'accouplement gauche, cône de 28, filetage 18×200. Depuis Novembre 38.	1
427.243	*Levier d'accouplement droit, cône de* 26, *filetage de* 16×200. *Jusque Novembre* 38. *N.F.P.*	1
427.244	*Levier d'accouplement gauche, cône de* 26, *filetage de* 16×200. *Jusque Novembre* 38. *N.F.P.*	1
515.384	Vis TH à ergot de 10×14,5 d'orientation de tube du carter (R.I). Jusque Novembre 37.	1
600.897	Cuvette de roulement sup. de pignon de commande de crémaillère, diam. 50,4 mm, haut. 16,7 mm.	1
601.069	Clavette Woodruff de volant. Jusque Novembre 36.	1
601.070	Rondelle de 20,5×38×1 d'appui de l'écrou de blocage du volant. Jusque Septembre 50.	1
601.836	Noix int. de rotule de crémaillère. diam. 27,5 mm, haut. 23,5 mm. **11 L.**	1
601.842	Tube fixe, long. 753 mm. **11 L, 11.**	1
601.843	Écrou à encoches de blocage du tube de maintien, filetage de 30×150, diam. 36,80 mm, long. 23,5 mm.	1
601.845	Plaquette obturatrice des rotules de barre de direction, long. 85 mm, larg. 28 mm. **7, 11 L.**	1
601.846	Rotule de barre latérale, long. 76 mm, diam. de la tête 25 mm.	2
601.847	Rotule de crémaillère long. 34 mm, diam. de la tête 25 mm.	2
601.848	Ressort de rattrapage de jeu de noix de rotule de crémaillère, long. 35 mm, diam. 21 mm. (Pour boîtier 602.419[01]/20[01]. **11.**	1 2
601.849	Noix ext. de rotule de crémaillère diam. 28 mm, haut. 11,5 mm.	2
601.850	Tube de maintien des noix de rotule de crémaillère, long. 176 mm, filetage 30×150.	1

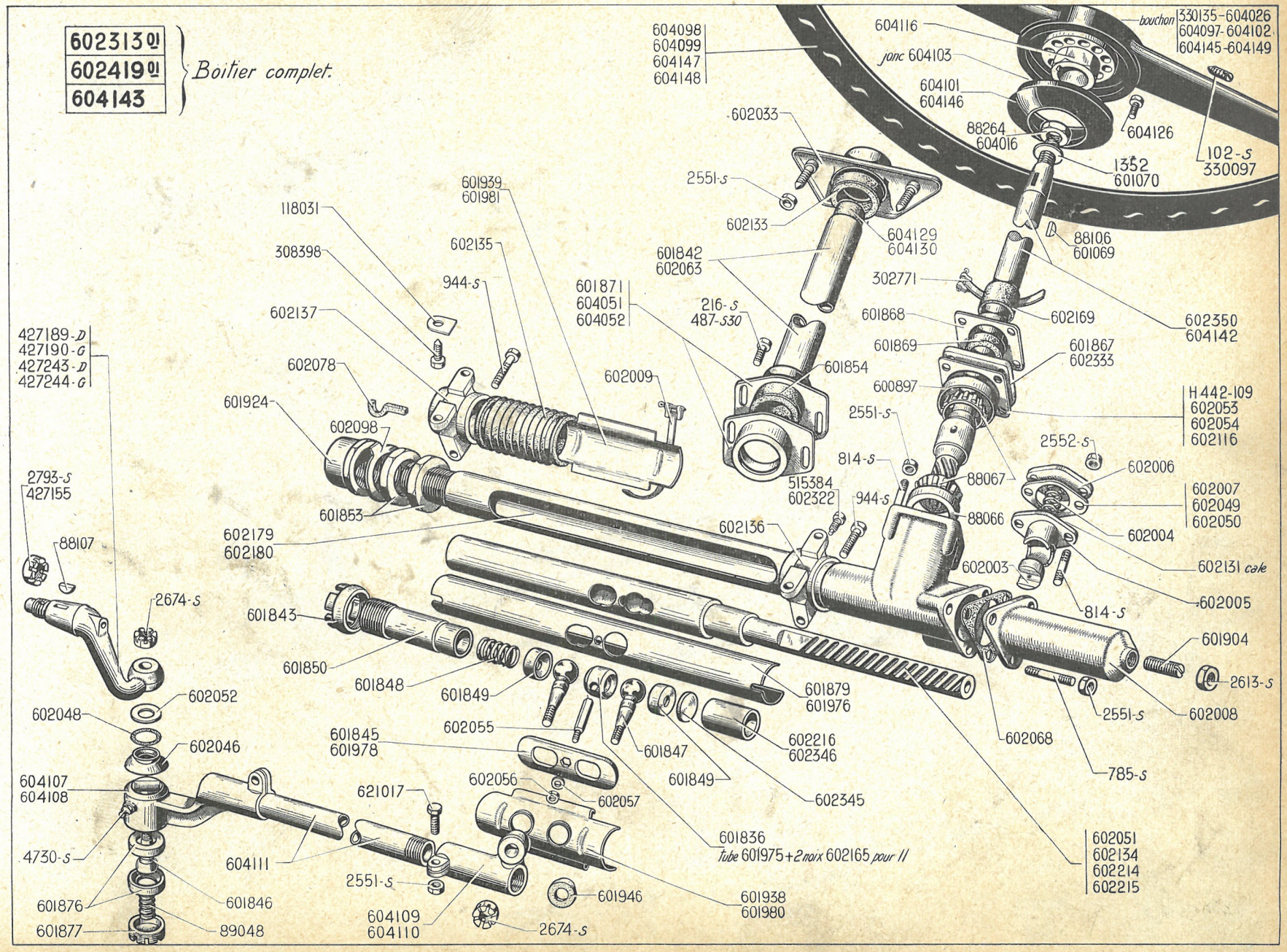
602313 01
602419 01
604143
Boitier complet.
604098
604099
604147
604148
604116
jonc 604103
604101
604146
88264
604016
604126
bouchon 330135-604026
604097-604102
604145-604149
102-s
330097
1352
601070
602033
2551-s
602133
604129
604130
88106
601069
601939
601981
118031
602135
308398
944-s
601842
602063
302771
601871
604051
604052
216-s
487-s30
601868
602169
602350
604142
602137
601869
601867
602333
427189-D
427190-G
427243-D
427244-G
602078
602009
601854
600897
H 442-109
602053
602054
602116
601924
2551-s
602098
2552-s
814-s
602006
2793-s
427155
515384
602322
944-s
88067
602007
602049
602050
601853
88066
602179
602180
602136
602004
88107
602131 cale
602003
2674-s
602005
601843
814-s
601904
601850
601848
601849
601879
601976
2613-s
602052
602048
602055
601845
601978
601847
602216
602346
2551-s
602008
602046
602068
785-s
604107
604108
602056
601849
621017
602057
602345
601836
tube 601975+2 noix 602165 pour 11
602051
602134
602214
602215
4730-s
604111
2551-s
601946
601938
601980
601876
601846
604109
604110
2674-s
601877
89048

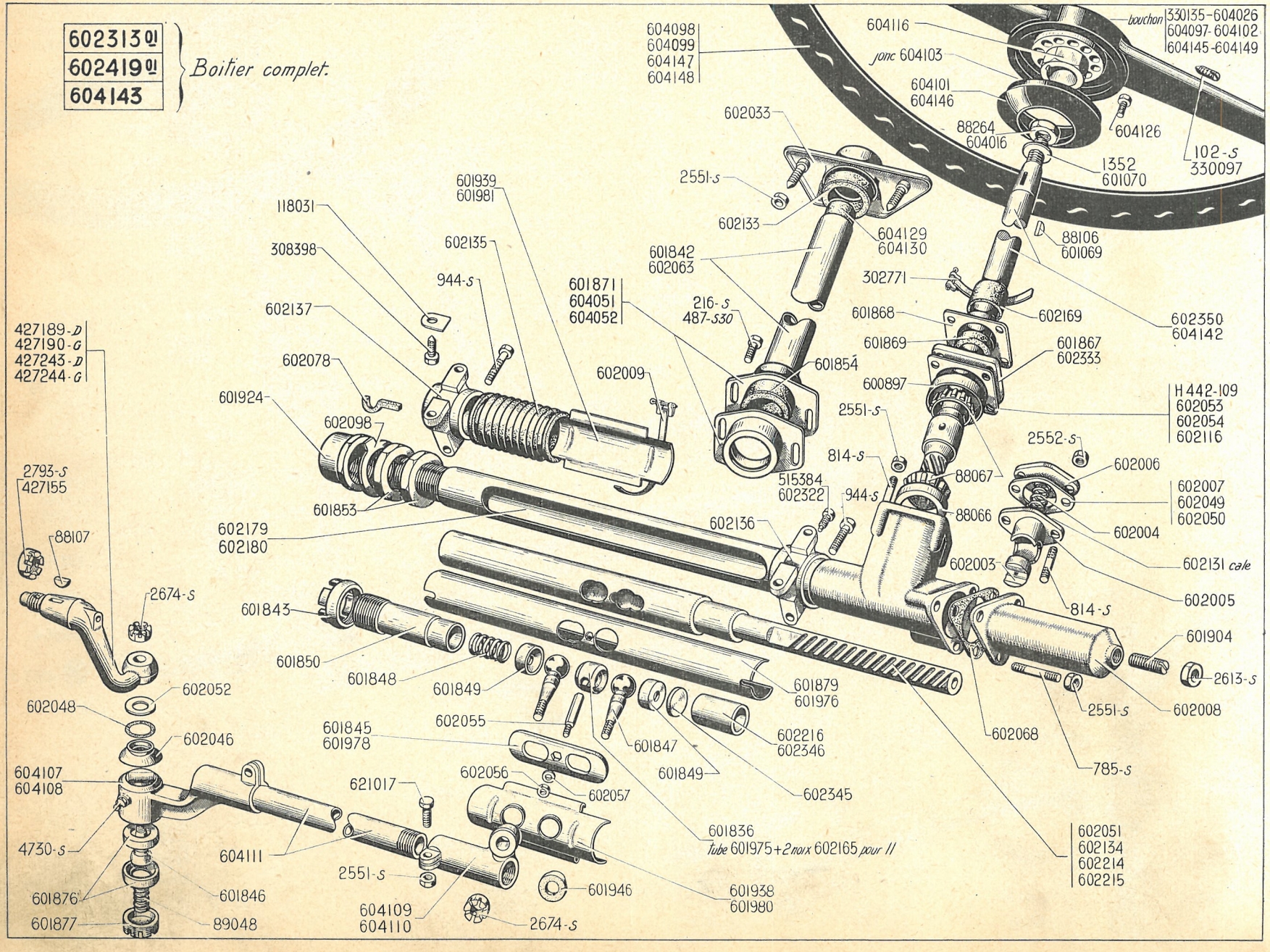
602313 01
602419 01
604143
Boitier complet.
604098
604099
604147
604148
604116
jonc 604103
604101
604146
88264
604016
604126
bouchon 330135-604026
604097-604102
604145-604149
102-s
330097
1352
601070
602033
2551-s
602133
604129
604130
88106
601069
602350
604142
302771
601868
602169
601869
601867
602333
600897
H 442-109
602053
602054
602116
2551-s
2552-s
602006
602007
602049
602050
602004
602131 cale
602005
814-s
601904
2613-s
602008
2551-s
785-s
602068
602051
602134
602214
602215
601842
602063
216-s
487-s30
601854
601871
604051
604052
602009
601939
601981
602135
944-s
118031
308398
602137
602078
601924
602098
601853
602179
602180
515384
602322
944-s
814-s
88067
88066
602136
602003
601879
601976
602216
602346
602345
601849
601847
601836
tube 601975+2 noix 602165 pour 11
601938
601980
601946
2674-s
604109
604110
2551-s
601845
601978
602055
602056
602057
621017
604111
601846
89048
601876
601877
4730-s
604107
604108
602046
602048
602052
2674-s
2793-s
427155
88107
427189-D
427190-G
427243-D
427244-G
601843
601850
601848
601849

NUMÉRO	DÉSIGNATION	COEFF.
601.853	Contre-écrou de 42 × 150 du bouchon de butée droite.	2
601.854	Bague caoutchouc de 37 × 47 × 40 de demi-supports du tube fixe.	1
601.867	Tôle de fermeture de carter.	1
601.868	Cage du feutre de carter.	1
601.869	Feutre d'étanchéité du carter.	1
601.871	Demi-support du tube fixe sur caisse. Jusque Avril 52.	2
601.876	Coussinet de rotule de barre latérale, diam. 32 mm. haut 9 mm.	4
601.877	Écrou de réglage de rotule extrême de barre latérale, haut. 10,5 mm diam. 34 × 150.	2
601.879	Tube coulissant d'étanchéité de crémaillère, long. 380 mm. **7, 11 L.**	1
601.904	Vis de butée de braquage, long. 35 mm, diam. 10 × 150.	1
601.924	Bouchon de butée droite, long. 41 mm, filetage 42 × 150.	1
601.938	Protecteur sup. des rotules de crémaillère, **7, 11 L.**	1
601.939	Protecteur inf. des rotules de crémaillère, **7, 11 L.**	1
601.946	Bague caoutchouc d'étanchéité sur rotule de crémaillère, diam. 32 mm, 16 mm.	2
601.975	Tube entretoise des noix de rotules de crémaillère, long. 120 mm. **11.**	1
601.976	Tube coulissant d'étanchéité de crémaillère, long. 500 mm. **11.**	1
601.978	Plaquette obturatrice des rotules de barre de direction, long. 205 mm, larg. 28 mm. **11.**	1
601.980	Protecteur sup. des rotules de crémaillère. **11.**	1
601.981	Protecteur inf. des rotules de crémaillère. **11.**	1
602.003	Guide crémaillère, long. 29 mm. diam. 26 mm.	1
602.004	Ressort de guide crémaillère, long. 22,8 mm, diam. 18 mm.	1
602.005	Fourrure de guide crémaillère. Jusque Juin 37.	1
602.006	Plaque de carter de direction.	1
602.007	Cale de réglage du guide de crémaillère, épais. 0,10 mm.	ALD
602.008	Bouchon gauche de butée, long. 120 mm.	1
602.009	Sangle de fixat. de l'accordéon sur le protecteur de crémaillère (R. VI).	4
602.033	Support de direction sur planche porte-appareils.	1
602.046	Cache-poussière assemblé de la rotule extrême de barre latérale.	2
602.048	Rondelle caoutchouc, diam. int. 23 mm, ext. 33 mm du cache-poussière de rotule extrême de barre latérale.	2
602.049	Cale de réglage du guide de crémaillère, épais. 0,05 mm.	ALD
602.050	Cale de réglage du guide de crémaillère, épais. 0,20 mm.	ALD
602.051	*Crémaillère avec tube, long. 552 mm extrémité formant noix de rotule. Jusque Juin 37. R.p. 602.214 ; d.e.o. :* 1-602.216, 1-601.849, **7, 11 L.**	1
602.052	Cale de 16,5 × 31 × 0,5 de réglage du cache-poussière de rotule extrême de barre latérale.	ALD
602.053	Cale de réglage de la tôle de fermeture, épais. 0,15 mm.	ALD
602.054	Épais. 0,25 mm.	ALD
602.055	Ergot du tube d'étanchéité de crémaillère, long. 35 mm.	1
602.056	Écrou H de 6 × 100 d'ergot du tube d'étanchéité de crémaillère.	1
602.057	Rondelle de 6,2 × 10 × 0,5 d'ergot du tube d'étanchéité de crémaillère.	1
602.063	Tube fixe, long. 728 mm. **11 F.**	1
602.068	Joint entre bouchon gauche de butée et carter (papier) (R. VI).	1
602.078	Joint liège d'étanchéité de support mobile (R. VI).	2
602.098	Arrêtoir du bouchon de butée droite.	1
602.116	Cale de réglage de la tôle de fermeture, épais. 0,05 mm.	ALD
602.131	Cale de réglage, diam. 18 mm, épais. 0,1 mm du ressort de guide de crémaillère. Jusque Juin 37.	ALD
602.133	Bague caoutchouc de 38 × 47 × 20 intérieur de support sur planche de bord.	1
602.134	*Crémaillère avec tube, long. 672,5 mm extrémité formant noix de rotule. Jusque Juin 37. R.p. 602.215 ; d.e.o. :* 1-602.216, 1-601.849. **11.**	1
602.135	Accordéon de crémaillère (R. VI).	2
602.136	Support mobile de direction (gauche).	1
602.137	Support mobile de direction (droit)	1
602.165	Noix int. de rotule de crémaillère diam. 27,5 mm, haut. 11,5 mm. **11.**	2

NUMÉRO	DÉSIGNATION	COEFF[t]
602.169	Bague caoutchouc de 25 × 43 × 32 d'étanchéité entre tube et carter.	1
602.179	Carter avec tube et goujons, long. totale de la face du bouchon au bout du tube 600 mm. **7, 11 L.**	1
602.180	Carter avec tube et goujons, long. totale de la face du bouchon au bout du tube 720 mm. **11.**	1
602.214	Crémaillère, long. 553 mm, **7, 11 L.** Depuis Juin 37.	1
602.215	Crémaillère, long. 673 mm, **11.** Depuis Juin 37.	1
602.216	Entretoise de noix de rotule de crémaillère, long. 62,8 mm, diam. 27,5 mm, **7, 11 L.**	1
602.313/01	Boîtier complet, **7, 11 L.**	1
602.322	Vis TH à ergot de 10 × 12 d'orientation du tube de carter. Depuis Novembre 37.	1
602.333	Plaquette de réglage pour interchangeabilité des arbres ancien modèle avec 602.350.	1
602.345	Rondelle de 21,5 × 3 sous ressort de rattrapage de jeu (pour boîtiers 602.419[01]/20[01]). **11.**	1
602.346	Entretoise de noix de rotule (côté crémaillère), long. 62 mm (pour boîtiers 602.419[01]/20[01]). **11.**	1
602.350	Arbre de commande et pignon assemblés, long. 1,366 m. **7** et **11**	1
602.419/01	Boîtier complet de direction. **11.**	1
604.016	Écrou H de 20 × 150 (2 trous filetés de 4 × 75) de blocage du volant acétate de cellulose et acier. Décembre 41-Septembre 50.	1
604.026	Bouchon tôle (diam. 73 mm) du volant acétate de cellulose et acier (3 branches). Décembre 41-Septembre 50.	1
604.051	Demi-support AV du tube fixe sur caisse (pédalier surélevé). Depuis Avril 52.	1
604.052	Demi-support AR du tube fixe sur caisse (pédalier surélevé). Depuis Avril 52.	1
604.097	Bouchon (noir) du volant 604.098, filetage 76 × 300 (R. VI). **11 F.**	1
604.098	Volant 3 bras (noir), diam. 425 mm filetage 76 × 300 (R. VI). **11 F.**	1
604.099	Volant complet 2 bras (noir) (diam. 450 mm) (R. VI). **11 L, 11.**	1
604.101	Bouchon (noir) inf. du volant 2 bras (haut, 34 mm, perçage diam. 47 mm) (R. VI).	1
604.102	Bouchon (noir) sup. du volant 2 bras (haut. 29 mm, fil. 87 × 300) (R. VI).	1
604.103	Jonc de fixat. du bouchon inf. de volant 2 bras (long. développée 250 mm) (R. VI).	1
604.107	Embout ext. réglable de barre latérale gauche. Long. totale 150 mm. Filetage 22 × 150 à droite. Depuis Juillet 51. Remplace modèles précédents *d.e.o.* : 1-604.111, 1-604.109.	1
604.108	Embout ext. réglable de barre latérale droite. Long. totale 150 mm. Filetage 22 × 150 à droite. Depuis Juillet 51. Remplace modèles précédents *d.e.o.* : 1-604.111, 1-604.110.	1
604.109	Embout int. de barre latérale. gauche. Filetage 22 × 150 à gauche. Depuis Octobre 53. Remplace modèles précédents, *d.e.o.* : 1-604.111 et 1-604.107 pour modèles montés avant Juillet 51.	1
604.110	Embout int. de barre latérale droite. Filetage 22 × 150 à gauche. Depuis Octobre 53. Remplace modèles précédents. *d.e.o.*: 1-604.111 et 1-604.108 pour modèles montés avant Juillet 51.	1
604.111	Barre latérale D. ou G. Long. 514 mm. Filetages 22 × 150 à droite et à gauche. Depuis Octobre 53. Remplace modèles précédents, *d.e.o.* : embouts filetage 22 × 150.	2
604.116	Moyeu de volant 2 bras. Diam. 69 mm. Largeur sur plats du 6 pans 35 mm. Grand diam. du cône 22,4 mm. 9 trous taraudés à 7 × 100 (R. VI).	1
604.126	Vis TH de 7 pas de 100. Long. 29 mm. Épaulement diam. 11,5 m, de fixat. du volant 2 bras.	3
604.129	Bague Rilsan de 22,5 × 26,6 × 25 de tube fixe (R. VI).	1
604.130	Bague caoutchouc de 25,1 × 36,7 × 21,5 de tube fixe.	1
604.142	Arbre de commande et pignon assemblés, long. 1,341 m. **11 F.**	1
604.143	Boîtier complet. **11 F.**	1
604.145	Bouchon (gris) sup. de volant 2 bras (R. VI).	1
604.146	Bouchon (gris) inf. de volant 2 bras (R. VI).	1
604.147	Volant complet 2 bras (gris). Diam. 450 mm (R. VI).	1
604.148	Volant 3 bras (gris). Diam. 425 mm (R. VI), **11 F.**	1
604.149	Bouchon (gris) du volant 3 bras (R. VI), **11 F.**	1
621.017	Vis TH de 8 × 40 de serrage des embouts sur tube de barre latérale.	4

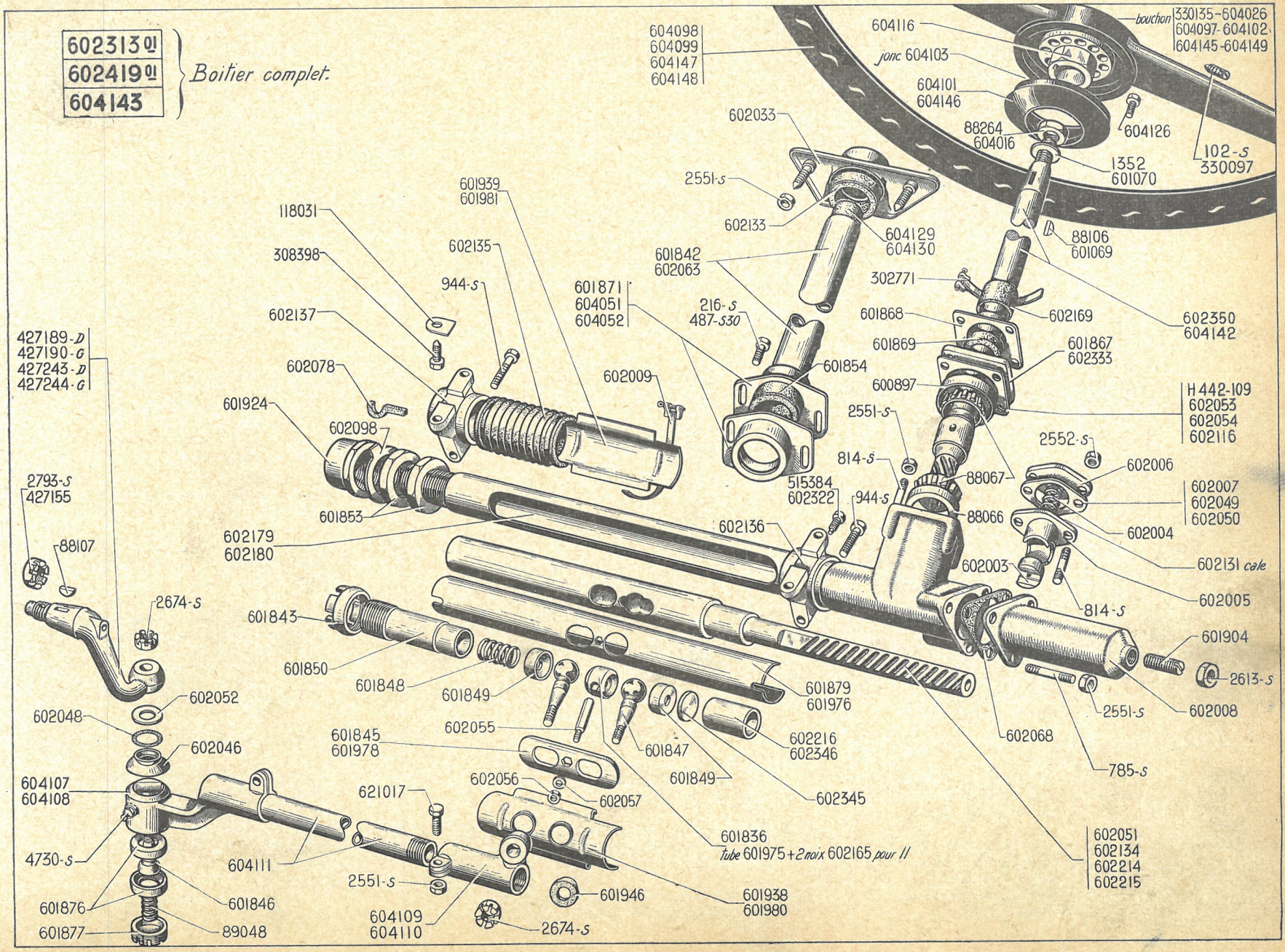
602313 01
602419 01
604143
Boitier complet.
604098
604099
604147
604148
604116
jonc 604103
604101
604146
bouchon 330135-604026
604097-604102
604145-604149
604126
102-s
330097
88264
604016
1352
601070
602033
2551-s
602133
604129
604130
88106
601069
601939
601981
118031
602135
308398
944-s
601842
602063
302771
601871
604051
604052
216-s
487-s30
601868
602169
602350
604142
602137
601869
601867
602333
427189-D
427190-G
427243-D
427244-G
602078
602009
601854
600897
H 442-109
602053
602054
602116
601924
602098
2551-s
2552-s
814-s
602006
88067
515384
602322
944-s
602007
602049
602050
2793-s
427155
601853
602136
88066
602004
602179
602180
602131 cale
88107
602003
602005
2674-s
814-s
601843
601904
601850
601848
601849
601879
601976
2613-s
602052
2551-s
602008
602048
602055
602216
602346
602068
601845
601978
601847
602046
601849
785-s
604107
604108
602056
602057
602345
621017
601836
tube 601975 + 2 noix 602165 pour //
602051
602134
602214
602215
4730-s
604111
2551-s
601946
601938
601980
601876
601846
604109
604110
2674-s
601877
89048

NUMÉRO	DÉSIGNATION	COEFF^t
	Pédalier jusque Juin 36	
	Les pièces ne sont plus fournies.	
	Mai-Juin 36-Avril 52	
483-S	Vis TH de 7×15 de fixat. de bride de gaine (R. III).	2
484-S	Vis TH de 7×17,5 de fixat. du support de pédalier (R. III).	5
485-S/30	Vis TH à pointe de 7×20 du support de maître cylindre sur support de pédales (R. III).	2
489-S	Vis TH de 7×30 de fixat. de bride guide de câble débrayage sur carter volant (R. III).	1
495-S/30	Vis TH de 7×45 à pointe de fixat. du levier de commande de maître-cylindre (R. III).	1
497-S	Vis TH de 7×50 de fixat. du support de maître-cylindre sur caisse (R. III).	2
582-S	Vis TH de 7×37,5 de butée des pédales (R. III).	2
2.491-S	Écrou H de 7, pas de 100, haut. 7 mm (R. III) de fixat. :	
	— de vis du levier de commande de maître-cylindre.	1
	— de vis du support de maître-cylindre sur caisse.	2
	— de vis du support de pédalier	5
	— de vis de bride de gaine.	2
	— du support de maître-cylindre	2
2.493-S	Écrou H de 7, pas de 100, haut. 5 mm (R. III) :	
	— de vis de butée des pédales.	2
	— de tendeur de câble de commande de débrayage.	1
2.541-S	Rondelle de 8×18×2 (R. III) :	
	— d'axe du levier de commande de maître-cylindre.	1
	— d'axe de câble sur pédale de débrayage.	1
88.908	*Axe, diam. 8 mm, long. sous tête 22,5 mm de fixat. de tige poussoir de maître-cylindre sur levier. N.F.P.*	1
540.510	*Levier de commande de maître-cylindre, entr'axes des trous : 47 mm, alés. central* 30,2. *Jusque Février* 52. *R.p.* 543.368.	1
540.545	Barillet de 14×25, alés. de 8 de câble de débrayage,	1
540.556	Écrou à douille de 7, pas de 100, long. 14 mm de tendeur de câble.	1
540.565	Écrou à douille de 7, pas de 100, du tendeur de câble sur barillet.	1
540.619	*Bride guide de gaine de câble de débrayage (côté embrayage). Jusque Novembre* 45. *N.F.P.*	1
540.730	Coupelle du ressort de rappel de câble de débrayage.	1
540.731	*Ressort de* 13×171 *de rappel de câble de commande de débrayage. Jusque Novembre* 45. *R.p.* 543.371 ; *d.e.o.* : 1-543.360.	1
540.909	*Bague de* 22×26×24 *(R. VI) :*	
	— *de pédale de débrayage, D. à G.*	2
	— *de pédale de frein, D. à G. et D. à D. N.F.P.*	2
540.961	*Support de pédalier, D. à G. N.F.P.*	1
540.964	Ressort de rappel de pédale de débrayage. diam. 34×40, 4 spires à gauche, D. à G.	1
540.965	Ressort de rappel de pédale de frein, diam. 34×40, 4 spires à droite D. à G.	1
540.966	Entretoise, diam. int. 8 mm. long. 32 mm du support de maître cylindre.	2
540.968	Axe fixe, diam. 22 mm, long. 220,6 mm des pédales, D. à G.	1
540.974	Vis TH de 18×15 de fixat. de l'axe fixe des pédales.	2
540.975	Arrêtoir de 18,5 de vis de fixat. de l'axe fixe (côté opposé du support du maître-cylindre).	1
540.976	Pédalier complet, direction à gauche sans garniture.	1
540.983	Garniture caoutchouc ces pédales.	2
540.987	Clavette Woodruff du levier de commande du maître-cylindre, long. 15,5 mm.	1
540.988	Axe, diam. 8 mm, long. sous tête 25,5 mm de fixat. de câble de débrayage sur pédale.	1
540.992	*Câble de commande de débrayage complet, long. tot.* 0,700 *m, direction à gauche.* **1, 11 L.** *Jusque Novembre* 45. *RP* 543.419 *(R. VI) d.e.o.* 1-543.265, 1-543.269.	1
540.997	Pédale de frein avec patin sans garniture (direction à gauche).	1
540.998	*Pédale de débrayage avec patin sans garniture, D. à G. R.p.* 540.976.	1
541.053	*Câble de commande de débrayage complet, long. tot.* 0,741 *m, direction à gauche.* **11.** *Jusque Novembre* 45. *R.p.* 543.420 *(R. VI); d.e.o.:* 1-543.265, 1-543.269.	1
541.079	*Support de pédalier D. à D. N.F.P.*	1
541.082	*Axe fixe des pédales, diam.* 22 *mm, long.* 181 *mm. D. à D. N.F.P.*	1
541.087	*Pédale de frein avec patin, sans garniture. D. à D. N.F.P.*	1
541.088	*Rondelle de* 22,5×32×5 *de butée d'axe de pédale de frein. D. à D. N.F.P.*	1

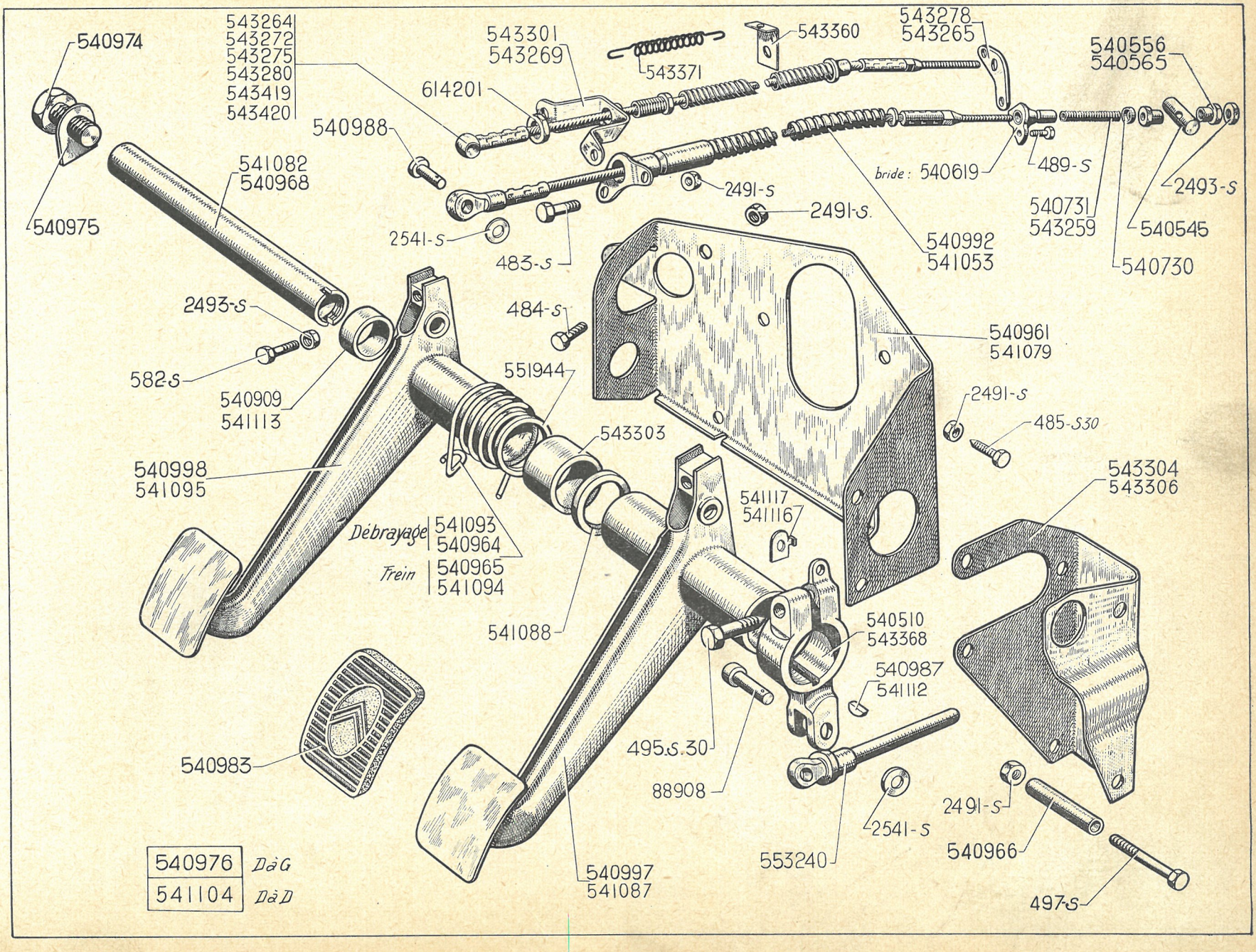
540974
543264
543272
543275
543280
543419
543420
543301
543269
543360
543278
543265
540556
540565
543371
614201
540988
541082
540968
540975
2491-S
2491-S.
bride : 540619
489-S
2493-S
540731
543259
540545
540730
2541-S
483-S
540992
541053
2493-S
484-S
540961
541079
582-S
540909
541113
551944
2491-S
485-S30
543303
540998
541095
543304
543306
541117
541116
Débrayage 541093 540964
Frein 540965 541094
541088
540510
543368
540987
541112
540983
495.S.30
88908
2491-S
2541-S
540966
553240
497-S
540997
541087
540976 D à G
541104 D à D

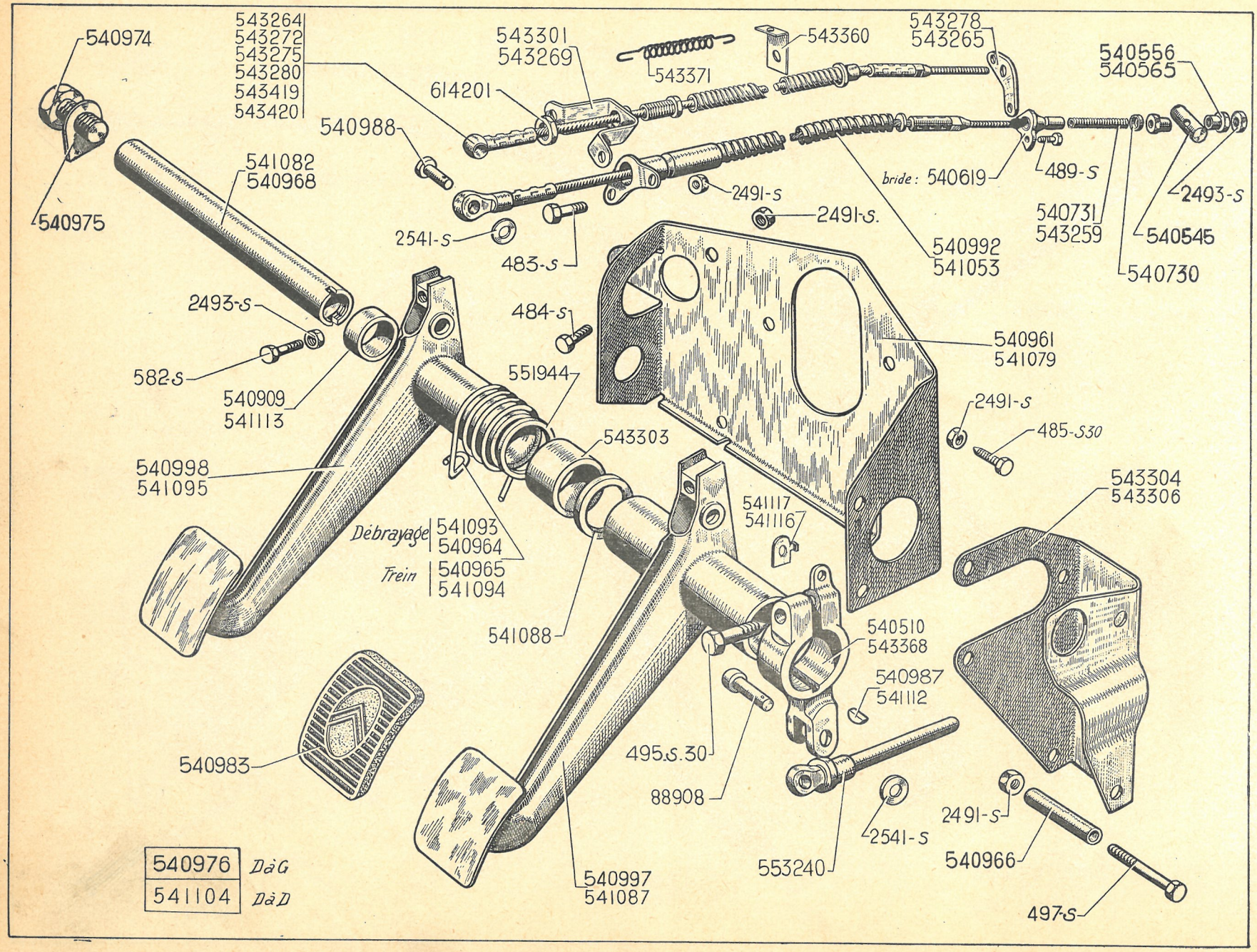
540974
543264
543272
543275
543280
543419
543420
543301
543269
543371
543360
543278
543265
540556
540565
614201
540988
541082
540968
540975
2491-S
2491-S.
bride : 540619
489-S
2493-S
540731
543259
540545
2541-S
483-S
540992
541053
540730
2493-S
484-S
540961
541079
582-S
551944
540909
541113
2491-S
485-S30
543303
540998
541095
543304
543306
541117
541116
Débrayage 541093 540964
Frein 540965 541094
541088
540510
543368
540987
541112
540983
495.S.30
88908
2491-S
2541-S
553240
540966
497-S
540997
541087
540976 DàG
541104 DàD

NUMÉRO	DÉSIGNATION	COEFF^t
541.093	Ressort de rappel de pédale de débrayage, diam. 40×46, 4 spires 1/2 à gauche. D. à D.	1
541.094	Ressort de rappel de pédale de frein, diam. 40×46, 4 spires 1/2 à droite. D. à D.	1
541.095	*Pédale de débrayage avec patin. sans garniture. D. à D. N.F.P.*	1
541.104	*Pédalier complet, sans garniture. D. à D. N.F.P.*	1
541.112	Clavette Woodruff du levier de commande du maître-cylindre. long. 22 mm.	1
541.113	*Bague de 34×40 de pédale de débrayage. D. à D. (R. VI). N.F.P.*	1
541.116	Arrêtoir de 18,5 de vis de fixat. de l'axe fixe (côté support de maître-cylindre). D. à D.	1
541.117	*Arrêtoir de 18,5 de vis de fixat. de l'axe fixe (côté support de maître-cylindre). D. à G. N.F.P.*	1
543.259	*Ressort de 9×13×143 de rappel de câble de débrayage.* **11 L, 11.** *Novembre 45-Septembre 50. R.p.* 543.371 *; d.e.o. :* 1-543.360.	1
543.264	*Câble de débrayage avec gaine, guide réglable fileté à 16×150 et guide fixe, long. 703 mm.* **11 L.** *D. à G. Depuis Novembre 45. R.p.* 543.419 *(R. VI).*	1
543.265	Bride de guide fixe, de câble de débrayage (trou de 13,5 mm), côté embrayage. **11 L, 11.** D. à G. Depuis Novembre 45.	1
543.269	Support de guide réglable de câble de débrayage (filetage 16×150) côté pédalier. **11 L, 11.** D. à G. Depuis Novembre 45.	1
543.272 /	Câble de débrayage avec gaine, guide réglable fileté à 16×150 et guide-fixe, long. 640 mm. **11 L.** D. à D. Depuis Juillet 46.	1
543.275 /	Câble de débrayage avec gaine, guide réglable fileté à 16×150 et guide fixe, long. 675 mm. **11.** D. à D. Depuis Juillet 46.	1
543.278	Bride de guide fixe de câble de débrayage (côté embrayage), trou de 13,5 mm. **11 L, 11.** D. à D. Depuis Juillet 46.	1
543.280	*Câble de débrayage avec gaine, guide réglable fileté à 16×150 et guide fixe, long. 725 mm.* **11.** *D. à G. Depuis Novembre 45. R.p.* 543.420 *(R. VI).*	1
543.301	*Support de guide réglable de câble de débrayage avec vis soudée (filetage 16×150) côté pédalier.* **11 L, 11.** *D. à D. Depuis Juillet 46. N.F.P.*	1
543.303	*Entretoise mobile des pédales, diam. 30,5×36, long. 35 mm. D. à D. N.F.P.*	1
543.304	Support de maître-cylindre avec vis de fixat. soudées. D. à G.	1
543.306	*Support de maître-cylindre avec vis de fixat. soudées, D. à D. N.F.P.*	1
543.360	Patte d'accrochage du ressort de débrayage **11 L, 11.** Depuis Septembre 50.	1
543.368	Levier de commande de maître-cylindre. Entr'axes des trous 47 mm. Alésage 29,7 mm. Depuis Février 52.	1
543.371	Ressort de rappel du levier de débrayage **11 L, 11.** Depuis Septembre 50.	1
543.419	Câble de débrayage à billes. Long. 705 mm. Repère (gaine rouge). **11 L.** D. à G. (R. VI).	1
543.420	Câble de débrayage à billes. Long. 740 mm. Repère (gaine bleue). **11.** D. à G. (R. VI).	1
551.944	*Rondelle de 30,5×40×2 de butée d'entretoise mobile. D. à D. N.F.P.*	1
553.240	Tige de poussoir de maître-cylindre avec embout assemblé, long. 119 mm, diam. 8,6 mm.	1
614.201	Contre-écrou H de 16×150, haut. 5 mm de guide réglable de câble **11 L, 11.**	1

NUMÉRO	DÉSIGNATION	COEFF^t
	Depuis Avril 52	
485-S 30	Vis TH à pointe de 7×20 (R. III) de fixation :	
	— de pédalier D. à G.	2
	— de guide réglable.	1
	— de pédalier et support guide réglable.	1
590-S	Vis TH de 7×65 de fixat. sup. du support de maître cylindre D. à G. (R. III).	1
592-S	Vis TH de 7×75 de fixat. inf. du support de maître cylindre (R. III) D. à G.	1
2.491-S	Écrou H de 7×100 (R. III) de clavette de vélo :	
	— de pédale de débrayage.	1
	— du levier de renvoi.	1
2.493-S	Écrou H de 7×100 de vis de butée de pédale (R. III).	2
2.503-S	Écrou de 7×100 de vis de fixat. du support de maître cylindre (R. III).	2
89.020	Ressort de 17,5×94 de rappel du câble de débrayage (R. I).	1
515.021	Axe de 8×30,5 de poussoir de maître-cylindre (R. I).	1
540.983	Garniture caoutchouc des pédales	2
543.314	Pédalier complet D. à G.	1
543.316	Support de pédalier bagué D. à G.	1
543.322	Bague de 18×22×17, du support de pédalier (R. VI).	2
543.324	Pédale de frein baguée, alésage 18 mm D. à G.	1
543.326	Bague de 18×22×29,5 de pédale de frein (R. VI).	1
543.327	Pédale de débrayage D. à G.	1
543.329	Entretoise fendue de 18,5×24,3×13 des ressorts de pédales D. à G.	1
543.331	Ressort de pédale de frein diam. int. 21 mm ; long. 66 mm diam. du fil 3,2 mm. 9 spires à droite.	1
543.332	Ressort de pédale de débrayage diam. int. 21 mm, long. 66 mm, diam. du fil 3,2 mm, 9 spires à gauche.	1
543.333	Axe des pédales diam. 18 mm, long. 208 mm entr'axes des clavettes 155 mm D. à G.	1
543.335	Clavette vélo filetage 7×100, long. 44 mm :	
	— de pédale de débrayage.	1
	— du levier de renvoi.	1
543.336	Poussoir de maître cylindre diam. 8,6 mm, long. 137 mm.	1
543.339	*Levier de renvoi de débrayage sur pédalier, alésages* 14 *mm*-18 *mm, larg.* 19 *mm. Entr'axes* 45 *mm. Jusque Novembre* 52. *R.p.* 543.394 ; *d.e.o.* : 1-543.397.	1
543.340	Barillet de 8×14×20 du levier de renvoi de débrayage.	1
543.341	Écrou à douille de 7×100 de réglage du câble de débrayage.	1
543.342	Support de guide réglable filetage 16×150. Haut. 58,5 mm. D. à G, Jusque Novembre 52.	1
543.347	Arrêtoir double de 7,5 mm entr' axes 42,5 mm de vis de fixat. du pédalier et support de guide réglable.	1
543.348	Câble de débrayage avec gaine, guide réglable fileté à 16×150, long. 665 mm (R. VI).	1
543.358	Support de guide fixe D. à G.	1
543.360	Patte d'accrochage du ressort de débrayage.	1
543.391	Vis sans tête de 7×25 de butée de pédales.	2
543.392	Axe de 8 mm long sous tête 22 mm de chape du câble de débrayage.	1
543.393	Pincette d'arrêt de 6,5 mm de l'axe de chape du câble de débrayage.	1
543.394	Levier de renvoi de débrayage sur pédalier, alésages 14 mm-18 mm. Larg. 19 mm. Entr'axes 52 mm. Depuis Novembre 52.	1
543.397	Support de guide réglable. Filetage 16×150. Haut. 63 mm. D. à G. Depuis Novembre 52.	1
553.206	Support de maître cylindre D. à G.	1
553.279	Arrêtoir de 7,5 mm de vis de fixat. inf. du support de maître cylindre.	1
553.280	Entretoise de 8×12×8,5 entre support de maître cylindre et demi-cloison AR.	1
614.201	Contre-écrou H de 16×150, haut. 5 mm, de guide réglable du câble de débrayage.	1

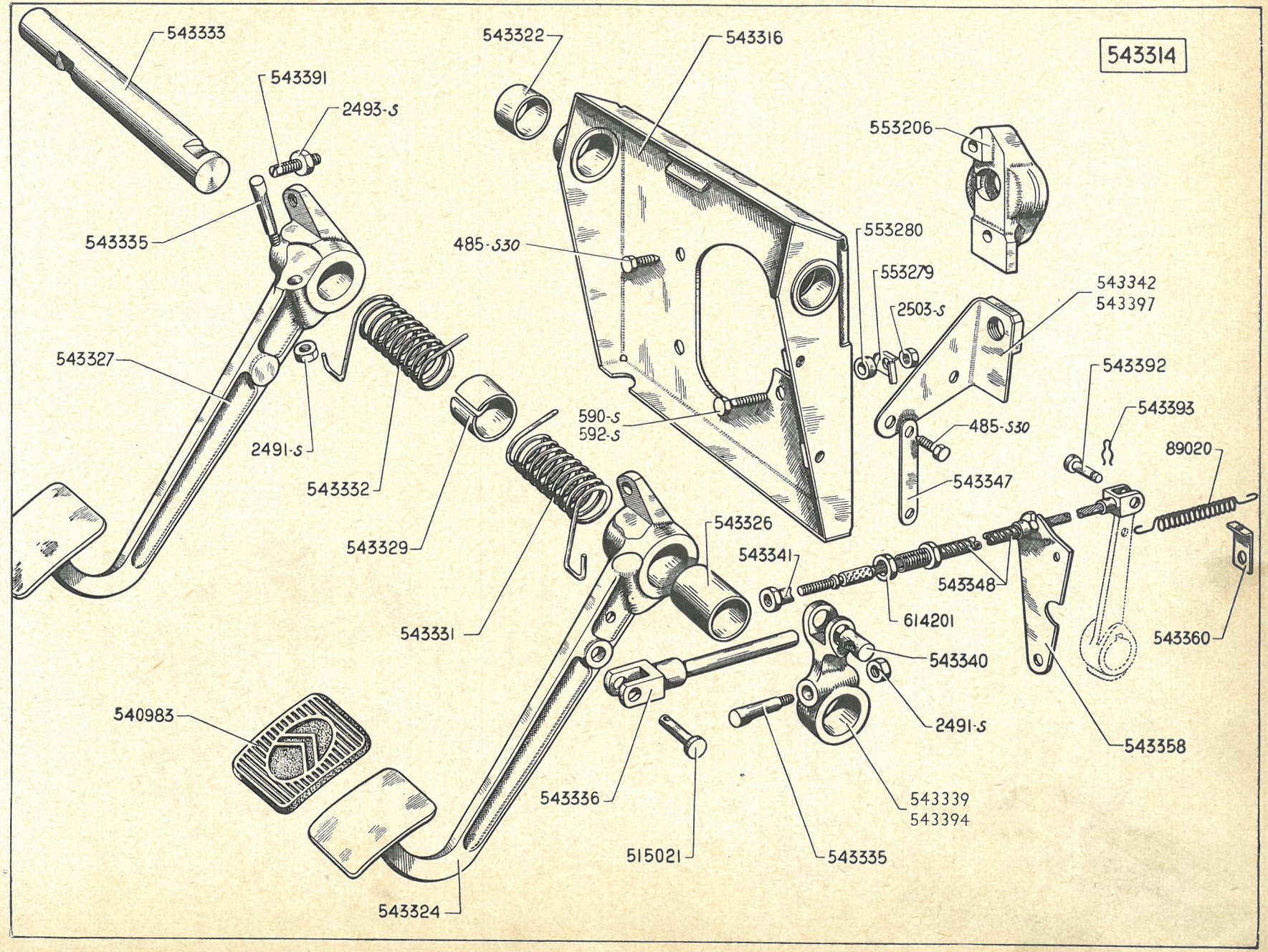
543314
543333
543391
2493-S
543335
543327
2491-S
543332
543329
543322
543316
485-S30
590-S
592-S
543331
543326
543324
540983
543336
515021
543335
543339
543394
2491-S
543340
543341
614201
543348
543358
553206
553280
553279
2503-S
543342
543397
543392
543393
485-S30
543347
89020
543360

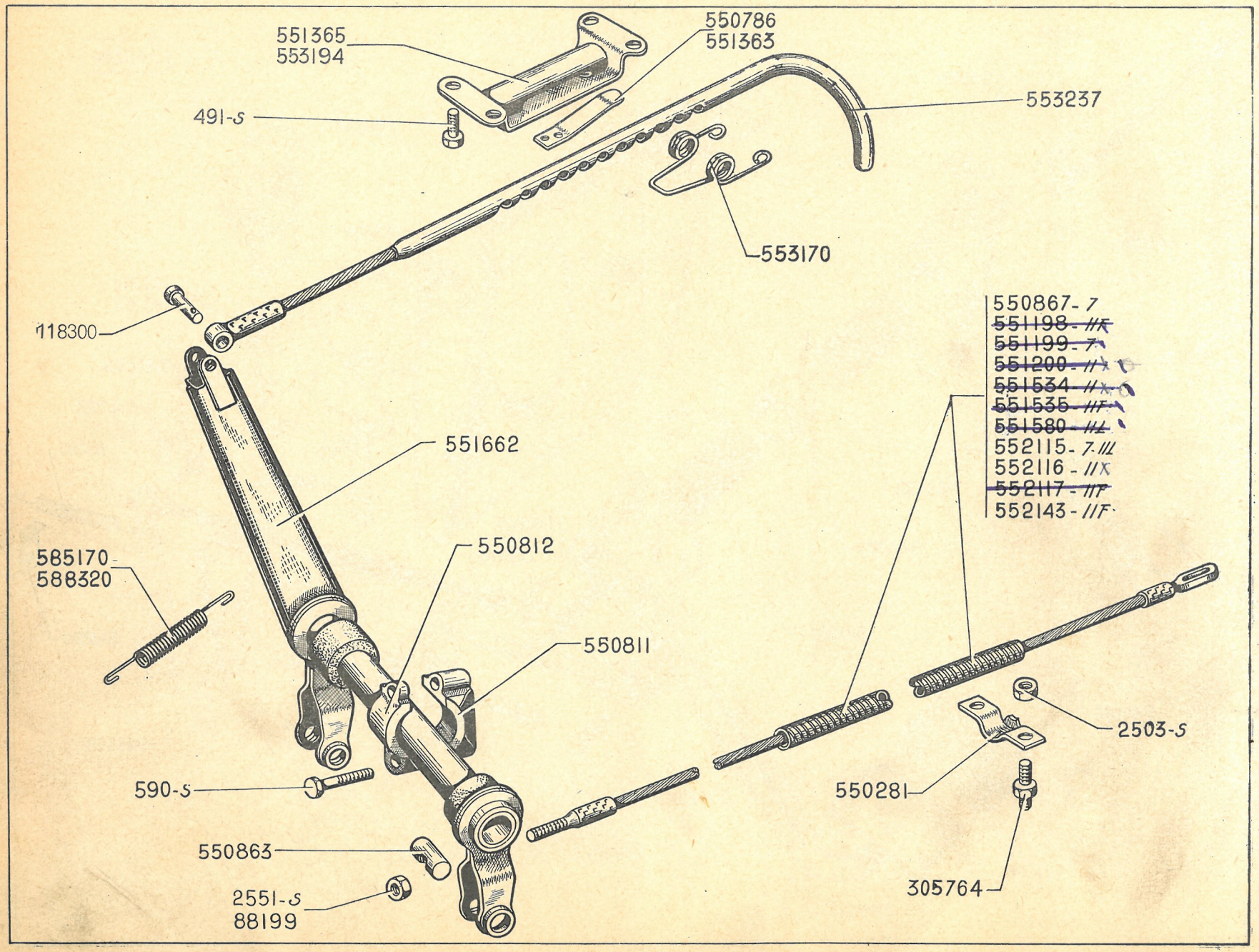
551365
553194
550786
551363
491-S
553237
553170
118300
550867-7
551198-IIK
551199-7
551200-II
551534-II
551535-IIF
551580-IIL
552115-7.III
552116-IIX
552117-IIF
552143-IIF
551662
585170
588320
550812
550811
590-S
550863
2551-S
88199
2503-S
550281
305764

NUMÉRO	DÉSIGNATION	TYPE	COEFF^t
491-S	Vis TH de 7×35 de fixat. du support de tirette (R. III).	7 et 11	4
590-S	Vis TH de 7×65 de fixat. du chapeau sur support d'arbre de renvoi (R. III).	7 et 11	4
2.503-S	Écrou H de 7×100 de la vis de fixat. de l'attache gaine de câble de frein (R. III).	7 et 11	4
2.551-S	Écrou H de 8×125 d'embout de câble de frein (R. III).	7 et 11	4
88.199	Écrou à douille de 8×125 de tendeur de câble de frein. Depuis Août 54.	11 F	2
118.300	Axe de 8×24 de chape de câble de tirette.	7 et 11	1
305.764	Axe de fixat. d'attache gaine, long. 38,5 mm, filetage 7×100.	7 et 11	4
550.281	Demi-support de fixat. de gaine de câble de frein.	7 et 11	4
550.786	Ressort de tirette de frein (1 trou de 7,5 mm). Jusque Février 36.	7 et 11	1
550.811	Support d'arbre de renvoi de frein.	7 et 11	2
550.812	Chapeau du support d'arbre de renvoi de frein.	7 et 11	2
550.863	Barillet de 13×25 de câble de frein.	7 et 11	2
550.867	Câble de frein complet, long. 2,530 m, gaine 0,765 m (R. VI). Jusque Octobre 34.	7	2
551.198	*Câble de frein complet, long. 2,965 m, gaine 0,965 m (R. VI). Jusque Mai-Juin 36. N.F.P.*	11 F	2
551.199	*Câble de frein complet, long. 2,550 m, gaine 1 m (R. VI). Octobre 34-Mai 35. N.F.P.*	7	2
551.200	*Câble de frein complet, long. 2,795 m, gaine 0,965 m (R. VI). Jusque Mai-Juin 36. N.F.P.*	11	2
551.363	*Ressort de tirette de frein pour support* 551.365 *(2 trous de 3,5 mm). Février 36-Avril 47. N.F.P.*	7 et 11	1
551.365	*Support de tirette de frein avec ressort. Février 36-Avril 47. N.F.P.*	7 et 11	1
551.534	*Câble de frein complet, long. 2,760 m, gaine 0,845 m (R. VI). Mai-Juin 36-Janvier 37. N.F.P.*	11	2
551.535	*Câble de frein complet, long. 2,945 m, gaine 0,845 m (R. VI). Mai-Juin 36-Janvier 37. N.F.P.*	11 F	2
551.580	*Câble de frein complet, long. 2,580 m, gaine 0,845 (R. VI). Mai-Juin 36-Janvier 37. N.F.P.*	11 L	2
551.662	Arbre de renvoi de frein avec leviers.	7 et 11	1
552.115	Câble de frein complet, long. 2,540 m, gaine 0,845 (R. VI). Depuis Mai 35. Depuis Janvier 37.	 7 11 L	2
552.116	Câble de frein complet, long. 2,750 m, gaine 0,875 m (R. VI). Depuis Janvier 37.	11	2
552.117	*Câble de frein complet, long. 2,935 m, gaine 0,875 m (R. VI). Janvier 37-Octobre 41. N.F.P.*	11 F	2
552.143	Câble de frein. Long. 2,970 m. Gaine 0,868 m (R. VI). Depuis Août 54.	11 F	2
553.170	Ressort de tirette de frein (fil d'acier), long. 72 mm. Depuis Avril 47.	11 L, 11	1
553.194	*Support de tirette de frein sans ressort. Depuis Avril 47. R.p.* 553.237.	11 L, 11	1
553.237	Tirette de frein avec câble et support (sans ressort).	7 et 11	1
585.170	*Ressort de rappel de levier de frein, diam. 17,5 mm, long. 175 mm (R. I). Jusque Janvier 39. N.F.P.*	7 et 11	1
588.320	Ressort de rappel de levier de frein, diam. 14,8 mm, long. 138 mm. Depuis Janvier 39.	7 et 11	1

NUMÉRO	LONG.	DIAM.	TYPE	OBSERVATIONS
				Tuyauterie :
				Entre flexible de Roue AV droite et Raccord (3 voies ou 4 voies)
550.938	1,300 m	4,35 × 6,35	7 et 11 L	*Jusque Mai-Juin* 36. *N.F.P.*
551.225	1,715 m	»	11	*Novembre* 34-*Mai-Juin* 36.*N.F.P.*
551.590	1,700 m	»	11 L, 11	Depuis Mai-Juin 36.
				Entre flexible de Roue AV gauche et raccord (3 voies ou 4 voies)
550.935	0,442 m	4,35 × 6,35	7 et 11 L	*Jusque Mai-Juin* 36. *R.p.* 551.029
551.224	0,620 m	»	11	Novembre 34-Mai-Juin 36.
551.537	0,770 m	»	11 L, 11	*Depuis Mai-Juin* 36.*R.p.* 551.655
				Entre maître cylindre et raccord 4 voies
553.216	0,255 m	4,35 × 6,35	11 L, 11	Depuis Avril 52.
				Entre réservoir et maître cylindre
551.511	0,405 m	6 × 8	7 et 11	Jusque Avril 52.
553.201	0,345 m	6 × 8	11 L, 11	Avril 52-Juin 57.
554.014	0,355 m	6 × 8	11 L, 11	Depuis Juin 57.
				Entre raccord AV et raccord AR
550.940	2,320 m	4,35 × 6,35	7 et 11 L	*Jusque Mai-Juin* 36. *N.F.P.*
551.226	2,820 m	»	11 F	*Jusque Mai-Juin* 36. *N.F.P.*
551.233	2,715 m	»	11	*Novembre* 34-*Mai-Juin* 36.*N.F.P.*
551.594	2,270 m	4,35 × 6,35	11	Mai-Juin 36-Avril 52.
551.595	2,580 m	»	11 F	*Mai-Juin* 36-*Octobre* 41. *N.F.P.*
551.653	2,055 m	»	7 et 11 L	Mai-Juin 36-Avril 52.
553.259	2,245 m	»	11 L	Depuis Avril 52.
553.260	2,420 m	»	11	Depuis Avril 52.
553.265	2,750 m	»	11 F	Depuis Septembre 53.
				Entre raccord AR 3 voies et flexible AR
550.945	0,425 m	4,35 × 6,35	7 et 11 L	*Côté D. ou G. jusque Mai-Juin* 36 *N.F.P.*
551.227	0,537 m	»	11	Côté D. ou G. Novembre 34-Mai-Juin 36.
551.600	0,850 m	»	11	Côté D. Mai-Juin 36-Avril 52.
551.655	0,795 m	»	7 et 11 L	Côté D. Mai-Juin 36-Avril 52.
551.598	0,245 m	»	11	Côté G. Mai-Juin 36-Avril 52.
551.657	0,185 m	»	7 et 11 L	Côté G. Mai-Juin 36-Avril 52.
				Entre flexibles AR et roues AR
551.029	0,440 m	4,35 × 6,35	7 et 11	Jusque Mai-Juin 36.
553.133	0,320 m	»	7 et 11	Depuis Mai-Juin 36.
				Entre roues AR
553.255	1,760 m	4,35 × 6,35	11	Depuis Avril 52.
553.256	1,580 m	»	11 L	Depuis Avril 52.
				Tube de rallonge AV
551.451	0,125 m	4,35 × 6,35	7 et 11	*Pour interchangeabilité. N.F.P.*

NUMÉRO	DÉSIGNATION	TYPE	COEFF^t
	CLASSEMENT ALPHABÉTIQUE		
550.887	**Bouchon** *de réservoir complet* (*R. VI*). *N.F.P.*	7 et 11	1
2.503-S	**Écrou** H de 7 × 100 (R. III) de la vis de fixat. :		
	— Du réservoir sur coque.	7 et 11	2
	— Du maître-cylindre.	7 et 11	2
550.881	**Écrou** H de 12,7 × 20 filets au pouce de raccord de départ de réservoir.	7 et 11	1
550.919	**Écrou** H de 11,11 × 20 filets au pouce de raccord de connexion :		
	— De roues AV.	7 et 11	2
	— De roues AR.	7 et 11	4
438.358	**Joint** de 13,3 × 21 × 0,9 :		
	— De raccord de départ du réservoir.	7 et 11	1
	— De raccord 3 voies. Jusque Avril 52.	7 et 11	1
	— De raccord 551.194.	11	1
	— De raccord d'arrivée au maître-cylindre. Depuis Avril 52.	11 L, 11	1
550.912	**Joint** de 15,3 × 21 × 0,8 :		
	— D2 raccord 551.194.	11	2
	— De raccord de départ de maître-cylindre.	7 et 11	1
550.909	**Joint** de 19,5 × 24 × 0,8 de raccord d'arrivée au maître-cylindre.	7 et 11	1
553.247	**Plaque** de fermeture du raccord 4 voies. Depuis Avril 52.	11 L, 11	1
551.452	**Raccord** *double pour rallonge tuyauterie* 551.451 (*R. VI*). *N.F.P.*	7 et 11	2
551.194	**Raccord** *vertical de maître-cylindre. Novembre* 34-*Mai-Juin* 36. *N.F.P.*	11	1
552.044	**Raccord** AR 3 voies. Jusque Avril 52.	7 et 11	1
551.922	**Raccord** du tube flexible AR (17,5 × 16 filets et 11,11 × 20 filets au pouce), long. 60 mm. Jusque Avril 52.	7 et 11	2
550.911	**Raccord** de sortie du maître-cylindre « 3 voies ». Jusque Avril 52.	7 et 11	1
553.200	**Raccord** de sortie du maître-cylindre, filetage 10 × 100. Depuis Avril 52.	11 L, 11	1
553.204	**Raccord** 4 voies filetage 10 × 100. Depuis Avril 52.	11 L, 11	1
550.917	**Raccord** de connexion de roues (1 filetage intérieur 17,5 × 16 filets au pouce et extérieur 11,11 × 20 filets au pouce).	7 et 11	6
550.908	**Raccord** d'arrivée au cylindre (2 filetages extérieurs de 19,5 × 16 filets au pouce et 12,7 × 20 filets au pouce).	7 et 11	1
550.879	**Raccord** de départ du réservoir (2 filetages extérieurs : 12,7 × 20 filets au pouce).	7 et 11	1
431.303	**Réccord** 2 voies de cylindre de roue AR. Filetage 10 × 100. Depuis Avril 52.	11 L, 11	1
550.878	**Réservoir** *d'huile complet* (*R. VI*). *N.F.P.*	7 et 11	1
550.880	**Rondelle** de 13 × 19 × 2,4 de raccord de départ du réservoir.	7 et 11	1
485-S	**Vis** TH de 7 × 20 (R. III) de fixat. :	7 et 11	
	— Du réservoir sur coque.		2
	— Du raccord AR 3 voies. Jusque Avril 52.		1
485-S 30	**Vis** TH à pointe de 7 × 20 (R. III) de fixat. :		
	— Du maître-cylindre. Jusque Avril 52.	7 et 11	2
	— Du raccord 4 voies. Depuis Avril 52.	11 L, 11	1
491-S	**Vis** TH de 7 × 35 de fixat. du raccord AR 3 voies. Jusque Avril 52.	7 et 11	1
550.910	**Vis** TH de 12,7 × 30 (20 filets au pouce) :		
	— Du raccord AV 3 voies. Jusque Avril 52.	7 et 11	1
	— Du raccord 551.194.	11	2
	— Du raccord 553.200. Depuis Avril 52.	11 L, 11	1

NUMÉRO	TYPE	NOMBRE DE TOCS	MOYEUX	AUTRES CARACTÉRISTIQUES	OBSERVATIONS
			« *Tubulaire* », *jusque Avril-Mai* 35.		
420.820	7	5	10″		*N.F.P.*
420.820/01	11 L	6	12″		*N.F.P.*
420.742	11	5	12″		*N.F.P.*
420.830	11	6	12″		*N.F.P.*
			« *Cruciforme* », *depuis Avril-Mai* 35.		
421.030	7	5	10″	Tambours tôle.	*N.F.P.*
421.035	11 L	6	12″	Tambours tôle.	*N.F.P.*
421.040	11	6	12″	Tambours tôle.	*N.F.P.*
421.040/01	11 F	6	12″	Tambours tôle.	*N.F.P.*
421.225	7, 11 L	5	10″	Tambours tôle.	*N.F.P.*
421.227	11	5	10″	Tambours tôle.	*N.F.P.*
421.228	11 F	5	10″	Tambours tôle.	*N.F.P.*
431.186	7, 11 L	5	10″	Tambours fonte.	*N.F.P.*
431.187	11	5	10″	Tambours fonte. — Pour roues Pilote.	*N.F.P.*
431.188	11 F	5	10″	Tambours fonte.	*N.F.P.*
431.191	11 L	5	10″	Tambours fonte.	*N.F.P.*
431.192	11	5	10″	Tambours fonte.	
431.321	11 L	5	10″	Tambours fonte. — Pour roues B.M.	*Montage avec tuyauterie de frein sur essieu cruciforme. N.F.P.*
431.322	11	5	10″	Tambours fonte.	
431.323	11 F	5	10″	Tambours fonte.	*Jusque Août* 54. *N.F.P.*
431.325	11 F	5	12″	Tambours fonte.	Depuis Août 54. *N.F.P.*

NUMÉRO	DÉSIGNATION	TYPE	COEFF[t]
	« Caisson » et « Tubulaire » Jusque Mai-Avril 35		
	Nota. — Repère des barres de torsion : droite : 1 cercle de peinture blanche ; gauche : 2 cercles de peinture blanche.		
482-S	Vis TH de 7×12,5 de fixation de butée d'essieu sous caisse (R. III).	7 et 11	4
485-S	Vis TH de 7×20 d'assemblage de levier d'accouplement sur bras (R. III).	7 et 11	4
590-S	Vis TH de 7×65 d'assemblage de levier d'accouplement sur bras AR (R. III).	7 et 11	4
671-S	Vis TH de 8×35 de fixat. du collier de serrage du tube d'essieu (R. III).	7 et 11	4
936-S	Vis TH de 10×25 de fixat. de chape double sur support milieu (R. III).	7 et 11	2
2.360	*Rivet TR de 8×26 de fixat. de chape sur bras (R. III). N.F.P.*	7 et 11	4
2.491-S	Écrou H de 7×100 des vis de fixat. de levier d'accouplement sur bras (R. III).	7 et 11	4
2.503-S	Écrou H de 7×100 des vis de fixat. de bras au manchon (R. III).	7 et 11	14
2.551-S	Écrou H de 8×125 de la vis de serrage du collier sur tube d'essieu (R. III).	7 et 11	4
2.552-S	Contre-écrou H de 8×125 de la vis de serrage du collier sur tube d'essieu (R. III).	7 et 11	4
30.155	*Arrêtoir de 14,5 d'axe de chape de tirants. N.F.P.*	7 et 11	2
88.294	Écrou H de 12×150 de réglage de sphère d'appui (traverse caisson).	7 et 11 L	2
88.300	Écrou H de 14×150 :		
	— de réglage de sphère d'appui (traverse tubulaire).	7 et 11	2
	— d'axe de chape de tirants.	7 et 11	2
221.449	*Butée d'essieu (caoutchouc moulé sur tôle), fixat. sous caisse (R. III). N.F.P.*	7 et 11	2
304.527	*Axe de fixat. extrême d'essieu AR sur traverse, longueur totale 148 mm, diamètre 19,5 mm, filetage 16×150 (1 plat sur tête) (caisson). N.F.P.*	7 et 11 L	8
304.528	Axe de fixat. milieu d'essieu sur traverse longueur totale 159 mm, diamètre 19,5 mm filetage 16×150 (tête cylindrique) (caisson).	7 et 11 L	3
352.822-D	*Barre de torsion droite, longueur 461 mm, diamètre du corps 25,4 mm, diamètre des cannelures 32 mm. N.F.P.*	7 et 11 L	1
352.822-G	Barre de torsion gauche, longueur 461 mm diamètre du corps 25,4 mm, diamètre des cannelures 32 mm.	7 et 11 L	1
352.824	*Levier de réglage gauche sur barre de torsion (traverse caisson), cannelures 32, épaisseur 22 mm, filetage 12×150. N.F.P.*	7 et 11 L	1
352.825	*Levier de réglage droit sur barre de torsion (traverse caisson), cannelures 32, épaisseur 22 mm, filetage 12×150. N.F.P.*	7 et 11 L	1
352.828	Sphère d'appui de levier de réglage (montage caisson), longueur totale 65 mm, diamètre sphérique 14 mm, queue 12×150.	7 et 11 L	2
352.829	*Palet à rotule de sphère d'appui de levier de réglage, 1er montage avec traverse caisson, diamètre de l'embase 22 mm, hauteur 13,5 mm, diamètre sphérique, 14 mm. N.F.P,*	7 et 11 L	2
353-318-D	*Barre de torsion droite, longueur 509 mm, diamètre du corps 25 mm, diamètre des cannelures 32 mm. N.F.P.*	11	1
353.318-G	*Barre de torsion gauche, longueur 509 mm, diamètre du corps 25 mm, diamètre des cannelures 32 mm. N.F.P.*	11	1
353.441	Levier d'accouplement sur barre de torsion.	7 et 11	2
353.667-D	Barre de torsion droite, longueur 461 mm, diamètre du corps, 25 mm, diamètre des cannelures 32 et 37 mm.	7 et 11 L	1
353.667-G	*Barre de torsion gauche, longueur 461 mm, diamètre du corps, 25 mm, diamètre des cannelures 32 et 37 mm. N.F.P.*	7 et 11 L	1
353.668-D	Barre de torsion droite, longueur 509 mm, diamètre du corps 25 mm, diamètre des cannelures 32 mm et 37 mm.	11	1
353.668-G	*Barre de torsion gauche, longueur 509 mm, diamètre du corps 25 mm, diamètre des cannelures 32 mm et 37 mm. N.F.P.*	11	1
420.486	*Tube d'essieu (1re disposition), longueur 1,154 m. N.F.P.*	7	1
420.490	Joint intérieur du tube d'essieu (tresse graphitée), diamètres 66 mm, 62 mm, hauteur 8 mm (R. VI).	7 et 11	2
420.496	Vis de 7, pas de 100, longueur 20 mm, de fixat. de bras AR au manchon.	7 et 11	14
420.497	*Support des bras sur traverse (caisson). N.F.P.*	7 et 11 L	4
420.501	*Axe d'articulation extrême de bras (traverse caisson). N.F.P.*	7 et 11 L	2
420.549	Support milieu du triangle sur traverse (caisson).	7 et 11 L	1
420.586	*Rondelle 22,5 mm×36×4 de support de bras « Férodo » (caisson) (R. VI). N.F.P.*	7 et 11 L	4
420.605	Bras gauche avec silentbloc et axe (caisson).	7 et 11 L	1
420.606	*Bras droit (caisson). N.F.P.*	7 et 11 L	1
420.607	*Chape de fixat. de tirants sur bras. N.F.P.*	7 et 11	2
420.611	Tube de tirants avec chapes (entr'axes : 625 mm).	7 et 11 L	2

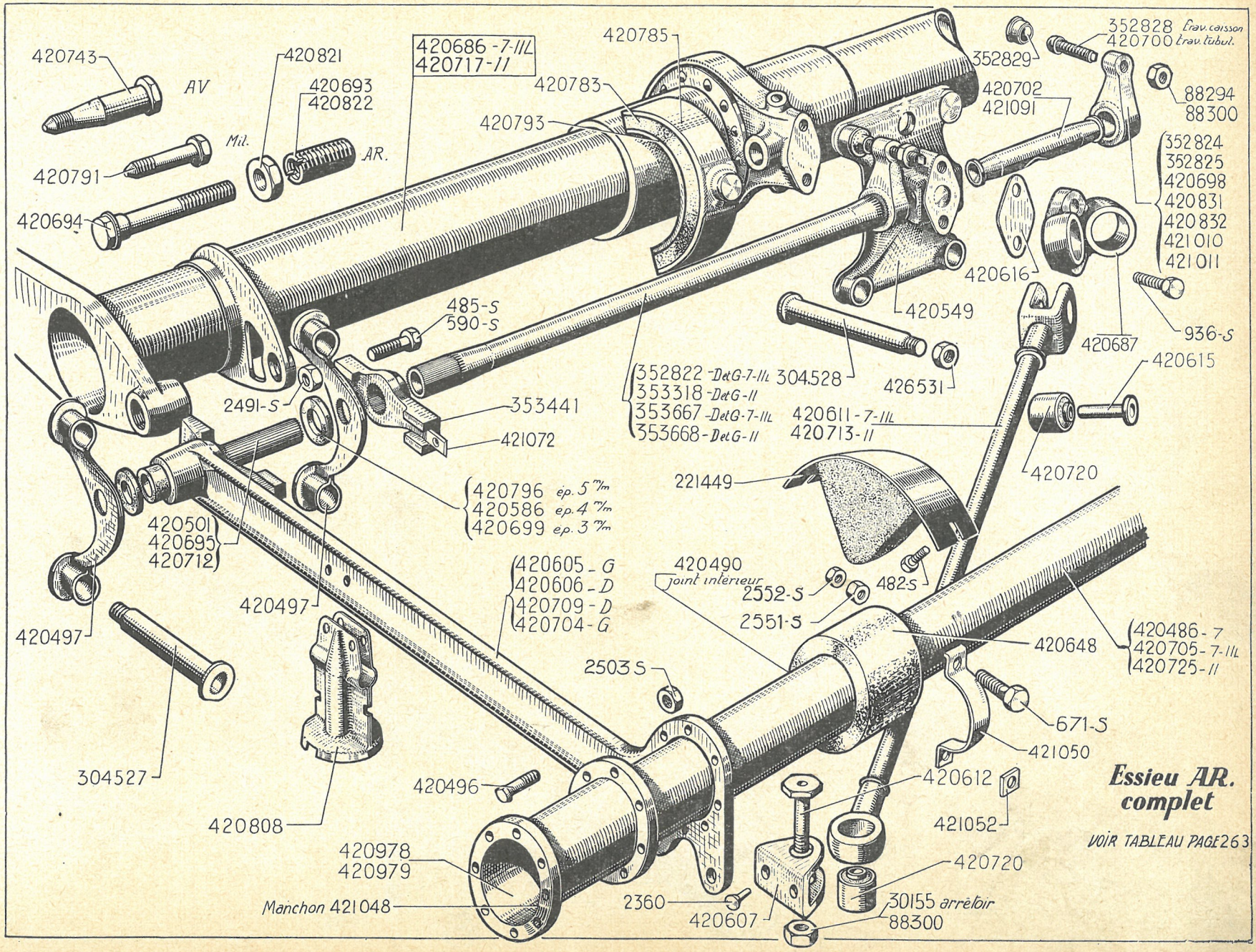
420743
AV
420821
420693
420822
Mil.
AR.
420686 -7-IIL
420717-II
420785
420783
420793
352828 Trav. caisson
420700 Trav. tubul.
352829
420702
421091
88294
88300
352824
352825
420698
420831
420832
421010
421011
420791
420694
485-S
590-S
420549
420616
420687
936-S
420615
352822 -DetG-7-IIL 304.528
353318 -DetG-II
353667 -DetG-7-IIL
353668 -DetG-II
426531
420611-7-IIL
420713-II
2491-S
353441
421072
420720
221449
420796 ep. 5 m/m
420586 ep. 4 m/m
420699 ep. 3 m/m
420501
420695
420712
420605 - G
420606 - D
420709 - D
420704 - G
420490
joint intérieur
2552-S
482-S
2551-S
420497
420497
420648
420486-7
420705-7-IIL
420725-II
2503 S
671-S
421050
304527
420496
420612
421052
420808
420978
420979
Manchon 421048
2360
420607
420720
30155 arrêtoir
88300
Essieu AR. complet
VOIR TABLEAU PAGE 263

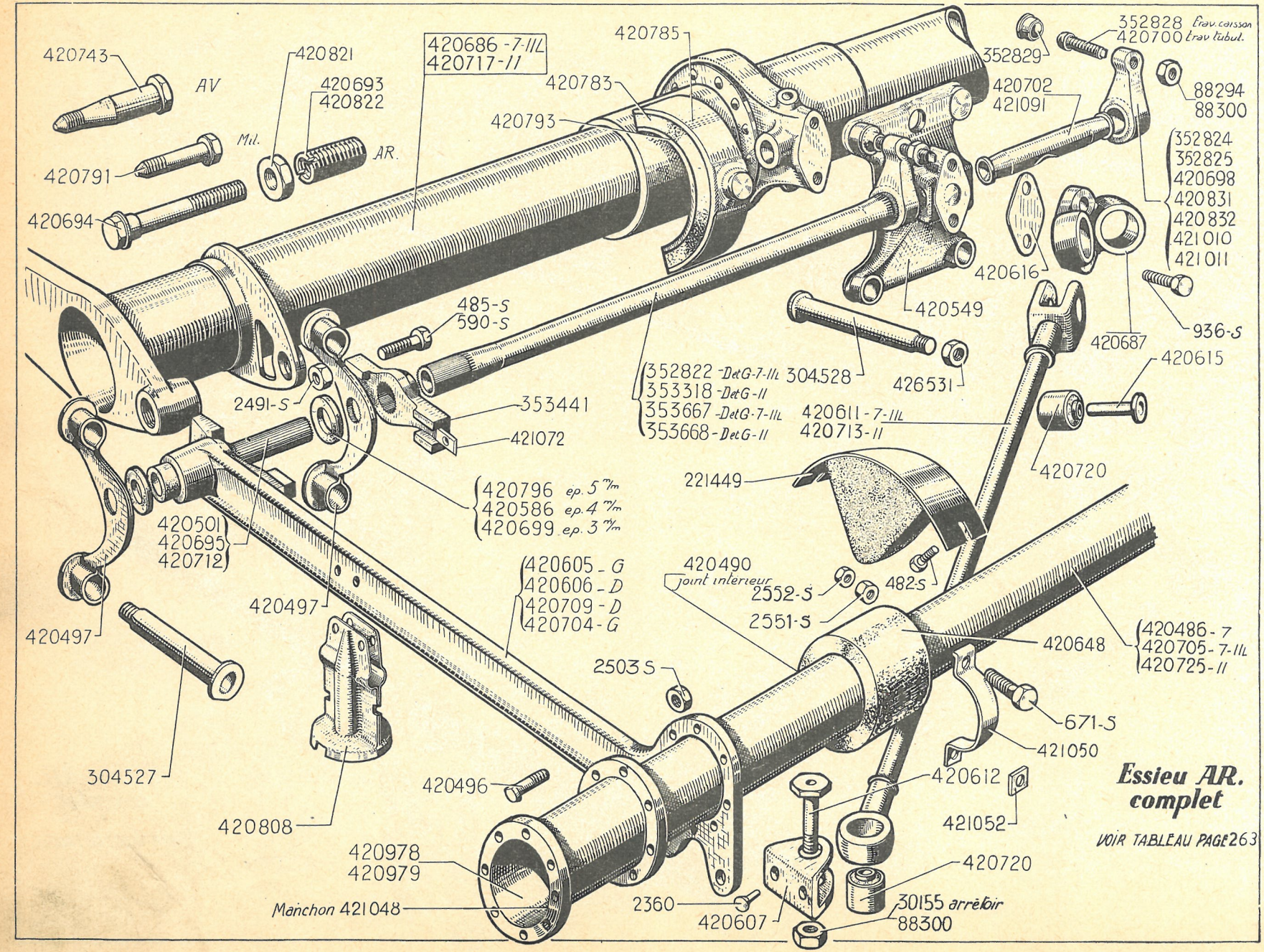
420743
AV
420821
420693
420822
Mil.
AR.
420791
420694
420686 -7-IIL
420717-II
420785
420783
420793
352829
352828 trav. carsson
420700 trav tubul.
420702
421091
88294
88300
352824
352825
420698
420831
420832
421010
421011
420616
420549
936-S
420687
420615
485-S
590-S
352822 -Det G-7-IIL
353318 -Det G-II
353667 -Det G-7-IIL
353668 -Det G-II
304.528
426531
420611-7-IIL
420713-II
2491-S
353441
421072
420720
221449
420796 ep. 5 m/m
420586 ep. 4 m/m
420699 ep. 3 m/m
420501
420695
420712
420605 - G
420606 - D
420709 - D
420704 - G
420490
joint interieur
482-S
2552-S
2551-S
420497
420497
420648
420486-7
420705-7-IIL
420725-II
2503 S
671-S
421050
304527
420496
420612
421052
420808
420978
420979
Manchon 421048
2360
420607
30155 arrêtoir
88300
420720
Essieu AR. complet
VOIR TABLEAU PAGE 263

NUMÉRO	DÉSIGNATION	TYPE	COEFFt
	« Caisson » et « tubulaire » (suite)		
420.612	Axe de 14×150, longueur totale 54 mm de tirant.	7 et 11	2
420.615	Axe d'articulation de chape, diamètre 14 mm. longueur totale 42,2 mm.	7 et 11	2
420.616	*Cale de réglage (tôle) de chape double de tirants. N.F.P.*	7 et 11	ALD
420.648	Joint caoutchouc de 60×74×45 de tube d'embout sur tube d'essieu.	7 et 11	2
420.686	*Traverse tubulaire, longueur totale* 1,241 *m. N.F.P.*	7 et 11 L	1
420.687	*Chape double de tirants sur support milieu (acier coulé). N.F.P.*	7 et 11	1
420.693	*Bague acier de fixat. AR du support extrême de traverse tubulaire, alésage* 17 *mm, TH diam.* 25 *mm, fileté à* 25, *pas* 150 *sur* 20 *mm, long.* 63 *mm. N.F.P.*	7 et 11	2
420.694	*Vis TH de* 12 *pas de* 150, *long. totale* 105 *mm, collerette sous tête diam.* 16 *mm, d'arrêt de l'axe de fixat. AR de support extrême de traverse tubulaire. N.F.P.*	7 et 11	2
420.695	*Axe d'articulation extrême de bras (traverse tubulaire), long.* 101 *mm. N.F.P.*	7 et 11 L	2
420.698	*Levier de réglage gauche ou droit sur barre de torsion (traverse tubulaire), cannelure* 32, *épaisseur* 22 *mm, filetage* 14×150. *N.F.P.*	7 et 11	2
420.699	*Rondelle* 22,5×36×3, *entretoise extérieure de bras » Férodo » (traverse tubulaire) (R. VI). N.F.P.*	7 et 11	2
420.700	Sphère d'appui de levier de réglage (montage avec traverse tubulaire), long. 61,5 mm, diam. sphérique 14 mm, queue 14×150.	7 et 11	2
420.702	*Axe du support milieu de triangle, long.* 106 *mm, diam.* 22 *mm. N.F.P.*	7 et 11	1
420.704	*Bras gauche avec silentbloc (tubulaire). N.F.P.*	7 et 11	1
420.705	*Tube d'essieu nu, long.* 1,140 *m, N.F.P.*	7 et 11 L	1
420.709	*Bras droit avec silentbloc (tubulaire). N.F.P.*	7 et 11	1
420.712	Axe d'articulation extrême de bras, long. 113 mm.	11	2
420.713	*Tube de tirants avec chapes (entr'axes* 663 *mm). N.F.P.*	11	2
420.717	*Traverse tubulaire complète, long.* 1,360 *m. N.F.P.*	11	1
420.720	Silentbloc de 14×26×23×28 de chape double de tirants sur support milieu (R. VI)	7 et 11	4
420.725	*Tube d'essieu nu, long.* 1,236 *m. N.F.P.*	11	1
420.743	*Axe de fixat. AV de support extrême de traverse, long. totale* 97 *mm. N.F.P.*	7 et 11	2
420.783	*Caoutchouc entre plaquette extérieure et intérieure de palet à rotule (traverse tubulaire). N.F.P.*	7 et 11	2
420.785	*Plaquette extérieure de palet à rotule avec palet soudé (traverse tubulaire). N.F.P.*	7 et 11	2
420.791	*Vis TH à pointe de* 12×93 *de fixat. milieu du support extrême de traverse tubulaire. N.F.P.*	7 et 11	2
420.793	*Plaquette intérieure avec ergot de palet à rotule (traverse tubulaire). N.F.P.*	7 et 11	2
420.796	*Rondelle* 22,5 *mm*×36×5 *entretoise intérieure de bras (traverse tubulaire). N.F.P.*	7 et 11	2
420.808	Support de cuvette de centrage et cric sur bras traverse tubulaire.	7 et 11	2
420.821	Écrou H de 25×150, haut. 12 mm de la douille 420.822 du support extrême de traverse tubulaire.	7 et 11	2
420.822	*Douille de fixat. AR du support extrême de traverse tubulaire, long.* 70 *mm, filetée* 25, *pas* 150, *alésage diam.* 17 *mm. N.F.P.*	7 et 11	2
420.831	*Levier de réglage gauche sur barre de torsion, cannelure* 32, *épais.* 32 *mm, filetage* 14×150. *N.F.P.*	7 et 11	1
420.832	*Levier de réglage droit sur barre de torsion, cannelure* 32, *épais.* 32 *mm, filetage* 14×150. *N.F.P.*	7 et 11	1
420.978	*Tube d'embout d'essieu gauche avec manchon, long. totale* 380 *mm. N.F.P.*	7 et 11	1
420.979	*Tube d'embout d'essieu droit, avec manchon, long. totale* 380 *mm. N.F.P.*	7 et 11	1
421.010	Levier de réglage gauche sur barre de torsion cannelure 37, épais. 32 mm, filetage 14×150.	7 et 11	1
421.011	Levier de réglage droit sur barre de torsion, cannelure 37, épais. 32 mm, filetage 14×150.	7 et 11	1
421.048	*Manchon en bois avec plaquette. N.F.P.*	7 et 11	2
421.050	*Demi-collier de serrage du tube d'essieu. N.F.P.*	7 et 11	4
421.052	*Plaquette des boulons des demi-colliers, long.* 20 *mm, larg.* 17 *mm, épais.* 3 *mm, trou de* 8 *mm. N.F.P.*	7 et 11	8
421.072	*Plaquette, épais.* 2 *mm, pour levier, accouplement* 353.441, *profondeur mortaise* 8 *mm. N.F.P.*	7 et 11	2
421.091	*Axe d'articulation du support milieu de triangle, long.* 106 *mm, diam.* 22,5 *mm. N.F.P.*	7 et 11	1
426.531	Écrou H de 16×150 de fixat. de triangulation sur traverse (caisson).	7 et 11 L	3

NUMÉRO	DÉSIGNATION	TYPE	COEFF[t]
	« Cruciforme » **Depuis Avril-Mai 35**		
	Nota. — Repère des barres de torsion : droite : 1 cercle de peinture blanche ; gauche : 2 cercles de peinture blanche :		
64-S	Vis TH de 4×12,5 de la patte de fixat. du tube de liaison sur essieu (R. III).	11 L et 11	1
483/S-30	Vis TH de 7×15 à pointe de fixat. (R. III) :		
	— de la butée de débattement.	11	4
	— de cale de butée de débattement **(P.O.).**	11 L et 11	8
661-S	Vis TH de 8×10 de fixat. des attaches de tuyau flexible sur supports (R. III).	7 et 11	
	Jusque Avril 52.		4
	Depuis Avril 52.		2
771-S	Vis TH de 8×70 des plaquettes d'arrêt de barre de torsion (R. III).	7 et 11	1
815-S	Goujon de 8×32, filetage 12 et 16 de fixat. de plateau de frein (R. III).	7 et 11	16
940-S/30	Vis TH de 10×35 à pointe de fixat. des supports de palier élastique (R. III).	7 et 11	8
1.533	Goupille en C de 14, corde à piano de 2,5 d'arrêt des écrous de palier de suspension.	7 et 11	4
2.271-S	Écrou H de 4×75 de la patte de fixat. du tube de liaison sur essieu (R. III).	11 L et 11	1
2.551-S	Écrou H de 8×125 (R. III) de fixat. :		
	— des plaquettes d'arrêt de barre de torsion.	7 et 11	1
	— du goujon de plateau de frein.	7 et 11	16
2.674-S	Écrou H crénelé de 12×175 de l'axe de triangulation (chape de tirant) (R. III).	7 et 11	1
2.825-S	Rondelle crantée de 18 d'arrêt des écrous de tirants (centre) (R. VI).	7 et 11	2
40.138	Arrêtoir double de 8,5 mm, entr'axes 34 mm de vis d'attache de tuyau flexible (R. I).	7 et 11	
	Jusque Avril 52.		2
	Depuis Avril 52.		1
88.270	Écrou de 18×150 de tirant (centre).	7 et 11	2
89.894	*Rondelle de 25, de douille AR de fixat. de traverse (R. VI). Jusque Mars 46. N.F.P.*	7 et 11	2
112.815	Arrêtoir de 7 mm de vis de fixat. de la butée de débattement (R. III).	11	4
353.635	Rondelle de 12,5×1,5 de l'axe de triangulation (R. III).	7 et 11	1
411.032	Corps d'essieu, fusée de 30 (butées caoutchouc surélevées de 25 mm). Long. 1,492 m **(P.O.).**	11 L	1
411.033	Corps d'essieu, fusée de 35 (butées caoutchouc surélevées de 25 mm). Long. 1,642 m **(P.O.).**	11	1
420.821	Écrou H de 25×150, haut. 12 mm de la douille AR de fixat. de traverse. Jusque Mars 46.	7 et 11	2
420.903	*Moyeu de bras de suspension, long. 120 mm. Jusque Juillet 37. N.F.P.*	7 et 11	2
420.912	Rondelle de 42,2×62×3 de fixat. du moyeu.	7 et 11	4
402.913	Support ext. de palier élastique, sans trous taraudés.	7 et 11	2
420.915-D	*Barre de torsion droite, long. 550 mm, diam. corps 25 mm, diam. cannelures 31,9 mm. Jusque Septembre 37. N.F.P.*	7 et 11 L	1
420.915-G	Barre de torsion gauche, long. 550 mm, diam. corps 25 mm, diam. cannelures 31,9 mm. Jusque Septembre 37.	7 et 11 L	1
420.916-D	*Barre de torsion droite, long. 610 mm, diam. du corps 26 mm, diam. des cannelures 31,9 mm. Jusque Septembre 37. N.F.P.*	11	1
420.916-G	*Barre de torsion gauche. Jusque Septembre 37. N.F.P.*	11	1
420.918	Levier de réglage des bras.	7 et 11	4
420.919	Axe des leviers de réglage, long. 50 mm.	7 et 11	2
420.920	Bielle de réglage des bras.	7 et 11	2
420.921	Axe de bielle de bras, long. 31 mm.	7 et 11	2
420.931	Caoutchouc de tirant (centre).	7 et 11	2
420.932	Entretoise de 18×20×40 des caoutchoucs de tirant (centre).	7 et 11	1
420.933	Cuvette de caoutchouc de tirant (centre), diam. intér. 44 mm, trou de 18,5 mm. haut. 9 mm.	7 et 11	2
420.936	Boulon TH de fixation, milieu de traverse long. sous tête 68 mm, corps diam. 10,80 mm fileté 12 pas 175 sur 30 mm à l'extrémité.	7 et 11	2
420.937	Axe de fixation AV de traverse longueur totale 77 mm fileté à 16×150.	7 et 11	2
429.939	Écrou rond de 24×150, diam. 40 mm à douille diam. 32 (pour interchangeabilité de traverse, note technique 453).	7 et 11	2
420.953	Segment d'arrêt de l'axe de bielle de bras, diam. 18 mm, 13,2 mm, épaisseur 2,4 mm.	7 et 11	4
420.967	Écrou de 42×150, hauteur 12 mm, blocage des paliers.	7 et 11	4
420.990	*Attache droite de tuyau flexible. Jusque Avril 52. N.F.P.*	7 et 11	1

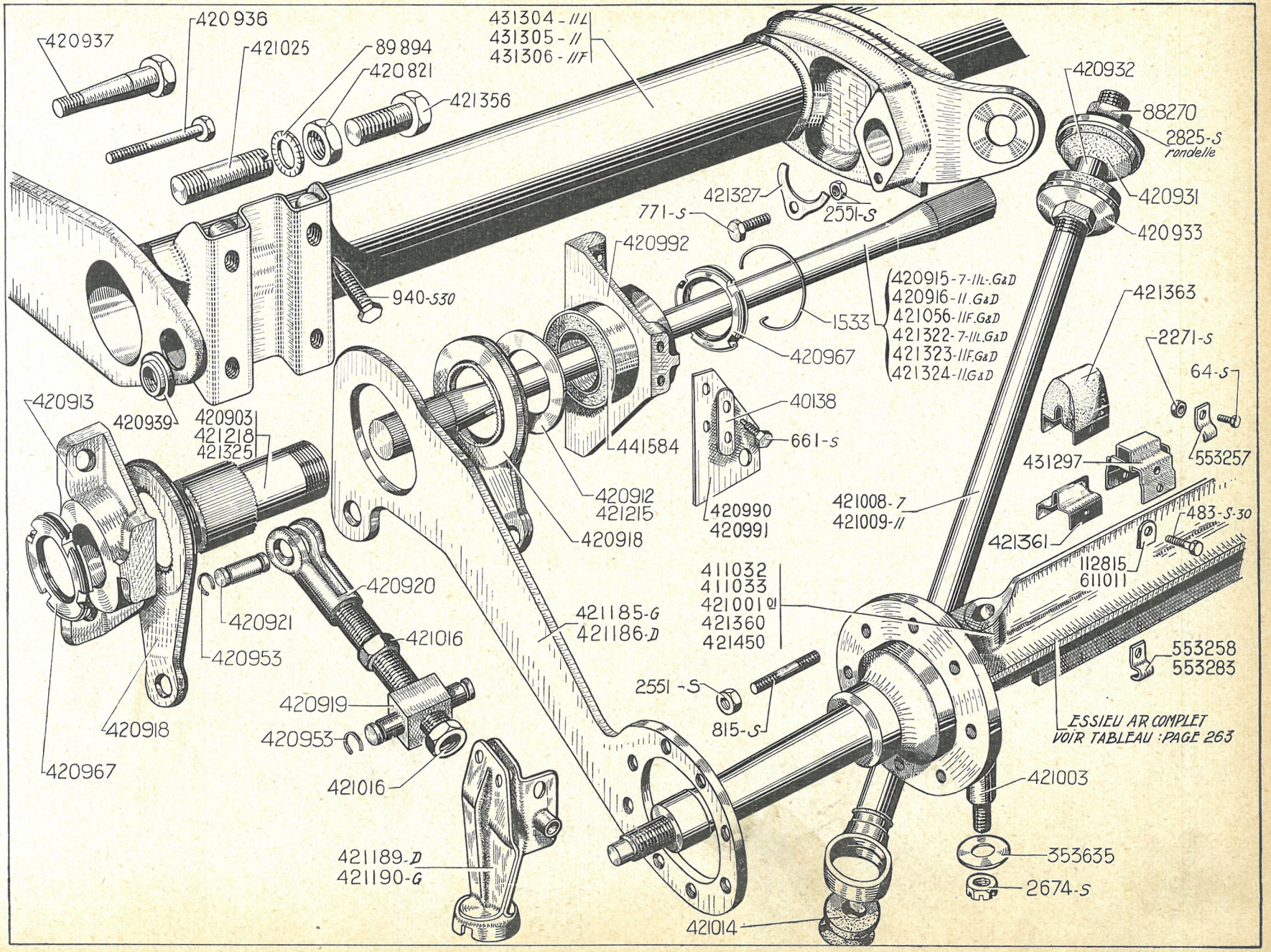
420937
420936
421025
89894
420821
421356
431304 - III
431305 - II
431306 - IIF
420932
88270
2825-S rondelle
420931
420933
421327
771-S
2551-S
420992
940-S30
1533
420915 - 7 - IIL - G&D
420916 - II . G&D
421056 - IIF . G&D
421322 - 7 - IIL . G&D
421323 - IIF . G&D
421324 - II . G&D
420967
421363
2271-S
64-S
553257
420913
420939
420903
421218
421325
40138
661-S
441584
431297
420912
421215
420990
420991
421008 - 7
421009 - II
420918
421361
483-S-30
112815
611011
411032
411033
421001 01
421360
421450
421185-G
421186-D
420920
420921
421016
420953
553258
553283
2551-S
815-S
420919
420953
420918
420967
421016
ESSIEU AR COMPLET
VOIR TABLEAU : PAGE 263
421003
421189-D
421190-G
353635
2674-S
421014

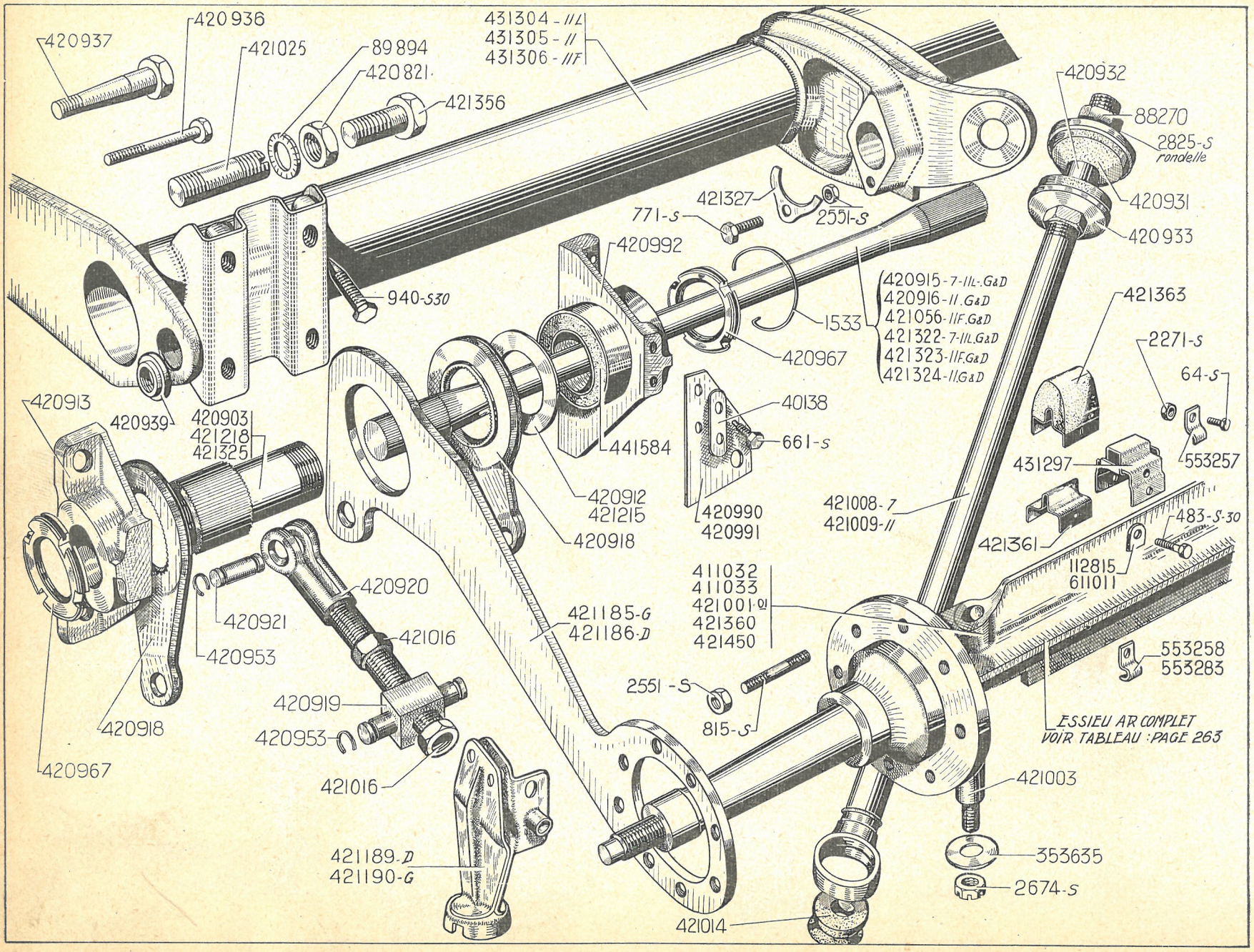
420937
420936
421025
89894
420821
421356
431304 - III
431305 - II
431306 - IIF
420932
88270
2825-S rondelle
420931
420933
421327
771-S
2551-S
420992
940-S30
1533
420915 - 7-IIL-G&D
420916 - II.G&D
421056 - IIF.G&D
421322 - 7-IIL.G&D
421323 - IIF.G&D
421324 - II.G&D
421363
2271-S
64-S
553257
420913
420939
420903
421218
421325
441584
40138
661-S
431297
420912
421215
420918
420990
420991
421008 - 7
421009 - II
421361
483-S-30
112815
611011
420920
420921
420953
421016
421185-G
421186-D
411032
411033
421001-9
421360
421450
553258
553283
2551-S
815-S
420919
420953
420918
420967
421016
ESSIEU AR COMPLET
VOIR TABLEAU : PAGE 263
421003
353635
2674-S
421189-D
421190-G
421014

NUMÉRO	DÉSIGNATION	TYPE	COEFFt
	« Cruciforme » (suite)		
420.991	Attache gauche de tuyau flexible.	7 et 11	1
420.992	Support int. de palier élastique, trous taraudés 8 × 125.	7 et 11	2
421.001/01	Corps d'essieu avec fusées, axes d'amortisseurs et axe de triangulation, fusée de 35, long. 1,522 m, 6 tocs, frein de 12". 5 tocs (frein de 12"). Jusque Janvier 37.	11 L	1
421.003	Axe de triangulation, long. 116,2 mm.	7 et 11	1
421.008	Tube de tirants avec chapes, longueur de l'extrémité à l'axe 765 mm.	7 et 11 L	1
421.009	Tube de tirants avec chapes, longueur de l'extrémité à l'axe 814 mm.	11	1
421.014	Bague double caoutchouc de chape de tirant alésage 16,3 mm, long. 30 mm, extérieur biconique, diam. 30,5 mm, 26,6 mm.	7 et 11	1
421.016	Écrou H de 16 × 150, haut. 15 mm, de réglage de suspension.	7 et 11	4
421.025	Douille AR de fixat. de traverse, long. 70 mm, filetée à 25 × 150 sur 25 mm et 15 mm. Jusque Mars 46.	7 et 11	2
421.056-D	Barre de torsion droite, long. 610 mm, diam. corps 26,8 mm, diam. cannelures 31,9 mm. Jusque Septembre 37.	11 F	1
421.056-G	*Barre de torsion gauche, long.* 610 *mm, diam. corps* 26,8 *mm, diam. cannelures*, 31,9 *mm. Jusque Septembre* 37. *N.F.P.*	11 F	1
421.185	Bras gauche, avec support de cric.	7 et 11	1
421.186	Bras droit, avec support de cric.	7 et 11	1
421.189	Support de cric droit.	7 et 11	1
421.190	Support de cric gauche.	7 et 11	1
421.215	Rondelle de 42,2 × 62 × 5 de friction du moyeu de suspension.	7 et 11	4
421.218	*Moyeu de bras de suspension, long.* 128 *mm, cannelures intérieures au centre. Juillet* 37-*Septembre* 37. *N.F.P.*	7 et 11	2
X 421.322-D	Barre de torsion droite, long. 575 mm, diam. corps 23,9 mm, diam. cannelures 31,9 mm. Depuis Septembre 37.	7 et 11 L	1
X 421.322-G	Barre de torsion gauche, long. 575 mm, diam. corps 23,9 mm, diam. cannelures 31,9 mm. Depuis Septembre 37.	7 et 11 L	1
X 421.323-D	Barre de torsion droite, long. 624,5 mm, diam. corps 26,8 mm, diam. cannelures 31,9 mm. Depuis Septembre 37.	11 F	1
X 421.323-G	Barre de torsion gauche, long 624,5 mm, diam. corps 26,8 mm, diam. cannelures 31,9 mm. Depuis Septembre 37.	11 F	1
X 421.324-D	Barre de torsion droite, long. 624,5 mm, diam. corps 25,8 mm, diam. cannelures 31,9 mm. Depuis Septembre 37.	11	1
X 421.324-G	Barre de torsion gauche, long. 624,5 mm, diam. corps 25,8 mm, diam. cannelures 31,9 mm. Depuis Septembre 37.	11	1
421.325	Moyeu de bras de suspension, long. 128 mm, cannelures intérieures à l'extrémité. Depuis Septembre 37.	7 et 11	2
421.327	Plaquette d'arrêt de barre de torsion, trou de 8 mm.	7 et 11	2
421.356	Axe TH de 25 × 56 de fixat. AR de traverse. Depuis Mars 46.	7 et 11	2
421.360	Corps d'essieu avec fusées, axes d'amortisseurs et axe de triangulation et butée caoutchouc, fusée de 35, longueur 1,642 m.	11	1
421.361	Support de la butée de débattement.	7 et 11	2
421.363	Butée caoutchouc de débattement (R. VI).	7 et 11	2
421.450	Corps d'essieu avec fusées, axe d'amortisseur, axe de triangulation et butée caoutchouc, (fusée de 30). Long. 1,492 m. Depuis Janvier 37.	11 L	1
431.297	Cale de butée de débattement. Haut. 69 mm, larg. 55 mm. **(P.O.).**	11 L et 11	2
431.304	Traverse tubulaire, long. totale 1,240 m, larg. du support milieu à l'emmanchement des barres 54 mm. Trou de fixat. AR non fileté (sans colonnette de fixat. du raccord 3 voies).	11 L	1
431.305	Traverse tubulaire, long. totale 1, 360m, trou de fixat. AR non fileté (sans colonnette de fixat. du raccord 3 voies).	11	1
431.306	Traverse tubulaire, long. totale 1,360 m, perçage du pontet support de câble de frein perpendiculiare à la traverse.	11 F	1
441.584	Silentbloc des paliers, long. 34 mm.	7 et 11	4
553.257	Patte de fixat. du tube de liaison sur corps d'essieu, larg. 12 mm. Depuis Avril 52.	11 L et 11	1
553.258	Patte de fixat. du tube de liaison sur corps d'essieu, larg. 15 mm, haut. 11 mm. Avril 52-Novembre 52.	11 L et 11	2
553.283	Patte de fixat. du tube de liaison sur corps d'essieu, larg. 15 mm, haut. 9 mm. Depuis Novembre 52.	11 L et 11	2
611.011	Arrêtoir double de 7,5 mm, entr'axes 25 mm, de butée de débattement. **(P.O.).**	11 L et 11	4

NUMÉRO	DÉSIGNATION	TYPE	COEFF[t]
	« Caisson » et « Tubulaire » Jusque Avril-Mai 35		
485-S	Vis TH de 7×20 de fixat. du chapeau de roulement sur manchon (R. III).	7 et 11	12
2.503-S	Écrou H de 7, pas de 100 (R. III) de vis de fixat. de chapeau de roulement.	7 et 11	12
88.090	Roulement de 30×62×16 intér. de moyeu (R. VI).	7 et 11	2
88.985	*Graisseur Técalémit de* 11, *pas de* 75, *de fusée (montage du moyeu sans vis contre-écrou) (R. VI). N.F.P.*	7	2
89.461	Roulement simple de 30×62×11 intér. de moyeu (2 pièces par fusée).	7 et 11	4
89.859	*Rondelle de* 16,5×52×1,5, *arrêtoir d'écrou de blocage de moyeu. N.F.P.*	7 et 11	2
117.281	Graisseur de 8, pas de 125 (R. VI).	7 et 11	2
392.581	Écrou H de 12×125 de toc de fixat. de roue sur moyeu (sans calotte) :		
	— pour moyeu 5 tocs.	7 et 11	10
	— pour moyeu 6 tocs.	11 L, 11	12
420.470	Fusée gauche (1re disposition), longueur 168 mm, filetage 26×150 à droite.	7	1
420.471	*Fusée droite* (1re *disposition*), *longueur* 168 *mm, filetage* 26×150 *à gauche. N.F.P.*	7	1
420.472	Rondelle pare-huile de 32×51×1 d'étanchéité de fusée.	7 et 11	2
420.473	*Entretoise entre roulement extérieur et intérieur de moyeu, longueur* 68 *mm* (1re *disposition, montage avec* 1 *roulement intérieur à double rangée de billes). N.F.P.*	7 et 11	2
420.476	*Entretoise extrême de* 56,5×61,5×13 *de roulement de moyeu* (1re *et* 2e *disp.). N.F.P.*	7 et 11	2
420.479	*Ressort de rappel bagué, étoile d'entretoise de roulement intérieur. N.F.P.*	7 et 11	2
420.482	Cuvette tôle de 40×66×4 du feutre d'étanchéité de moyeu.	7 et 11	2
420.483	Feutre de 38×52×6 d'étanchéité de moyeu.	7 et 11	2
420.524	*Écrou H de* 26×150 *de blocage de moyeu AR (pas à gauche pour fusée droite). N.F.P.*	7 et 11	1
420.525	Écrou H de 26×150 de blocage de moyeu AR sur fusée (pas à droite pour fusée gauche).	7 et 11	1
420.562	Roulement de 30×70×16 ext. de moyeu.	7 et 11	2
420.563	*Cale de* 71×114×1 *de réglage de chapeau de roulement (R. VI). N.F.P.*	7 et 11	2
420.564	*Chapeau de roulement. N.F.P.*	7 et 11	2
420.573	Toc de roue (12 pas de 125), longueur 24 mm (cas de moyeu à 5 tocs).	7 et 11	10
420.598	*Rondelle de* 30×61×1 *d'appui de ressort de rappel d'entretoise de roulement intérieur. N.F.P.*	7 et 11	2
420.643	*Écrou H de* 30×150 *de serrage de roulement intérieur (pas à droite). N.F.P.*	7 et 11	1
420.644	*Écrou H de* 30×150 *de serrage de roulement intérieur (pas à gauche). N.F.P.*	7 et 11	1
420.645	Arrêtoir à talon plat de 30,5×50 des écrous de serrage de roulement.	7 et 11	2
420.677	*Vis contre-écrou, pas à droite, de blocage de moyeu* (14, *pas de* 150), *avec trou taraudé pour graisseur pour fusée droite. N.F.P.*	7 et 11	1
420.678	Vis contre-écrou, pas à gauche, de blocage de moyeu (14, pas de 150), avec trou taraudé pour graisseur pour fusée gauche.	7 et 11	1
420.730	Toc de roue (12 pas de 125), longueur 28 mm (cas de moyeu à 6 tocs).	11 L, 11	12
420.772	Fusée gauche (2e disposition), longueur 187 mm, filetage 26×150 à droite.	7 et 11	1
420.773	Fusée droite (2e disposition), longueur 187 mm, filetage 26×150 à gauche.	7 et 11	1
420.794	*Roulement à double rangées de billes de* 30×62×20 *intér. de moyeu. R.p.* 2-89.461, *d.e.o. :* 1-420.806 *et raccourcir l'entretoise.*	7 et 11	2
420.802	*Entretoise de* 142×230×3 *entre tambour et roue. N.F.P.*	11	2
420.805	*Entretoise entre roulement ext. int. et de moyeu, long.* 60 *mm* (2e *disp., montage avec* 2 *roulements intér. simples). N.F.P.*	7 et 11	2
420.806	Rondelle de 31×38×1,3 intermédiaire des roulements (2e disposition montage avec 2 roulements simples).	7 et 11	2
420.962	Roulements Timken 30×62×17 de fusée (3e disposition) (R. VI).	7 et 11	4
421.077	*Vis contre-écrou, pas à droite, de blocage de moyeu* (14, *pas de* 150) *sans trou taraudé pour graisseur, pour fusée droite. N.F.P.*	7 et 11	1
421.078	*Vis contre-écrou* 14×150 *à gauche, de blocage de moyeu sans trou taraudé, pour fusée gauche. N.F.P.*	7 et 11	1
421.128	*Moyeu-tambour* 6 *tocs* (*frein de* 12''). *N.F.P.*	11 L, 11	2
422.030	*Cage de roulement Timken. N.F.P.*	7 et 11	2
422.031	*Cale de* 54×61×0,2 *de réglage des roulements Timken. N.F.P.*	7 et 11	2
422.032	*Entretoise intérieure de* 31×37×65 *de roulement Timken. N.F.P.*	7 et 11	2
422.033	*Entretoise extérieure de* 53×62×57 *de roulement Timken. N.F.P.*	7 et 11	2
426.762	Moyeu-tambour 5 tocs (frein de 10''). (Remplace tous les modèles précédents.)	7	2
426.763	Moyeu-tambour 5 tocs (frein de 12''). (Remplace tous les modèles précédents.)	11 L, 11	2

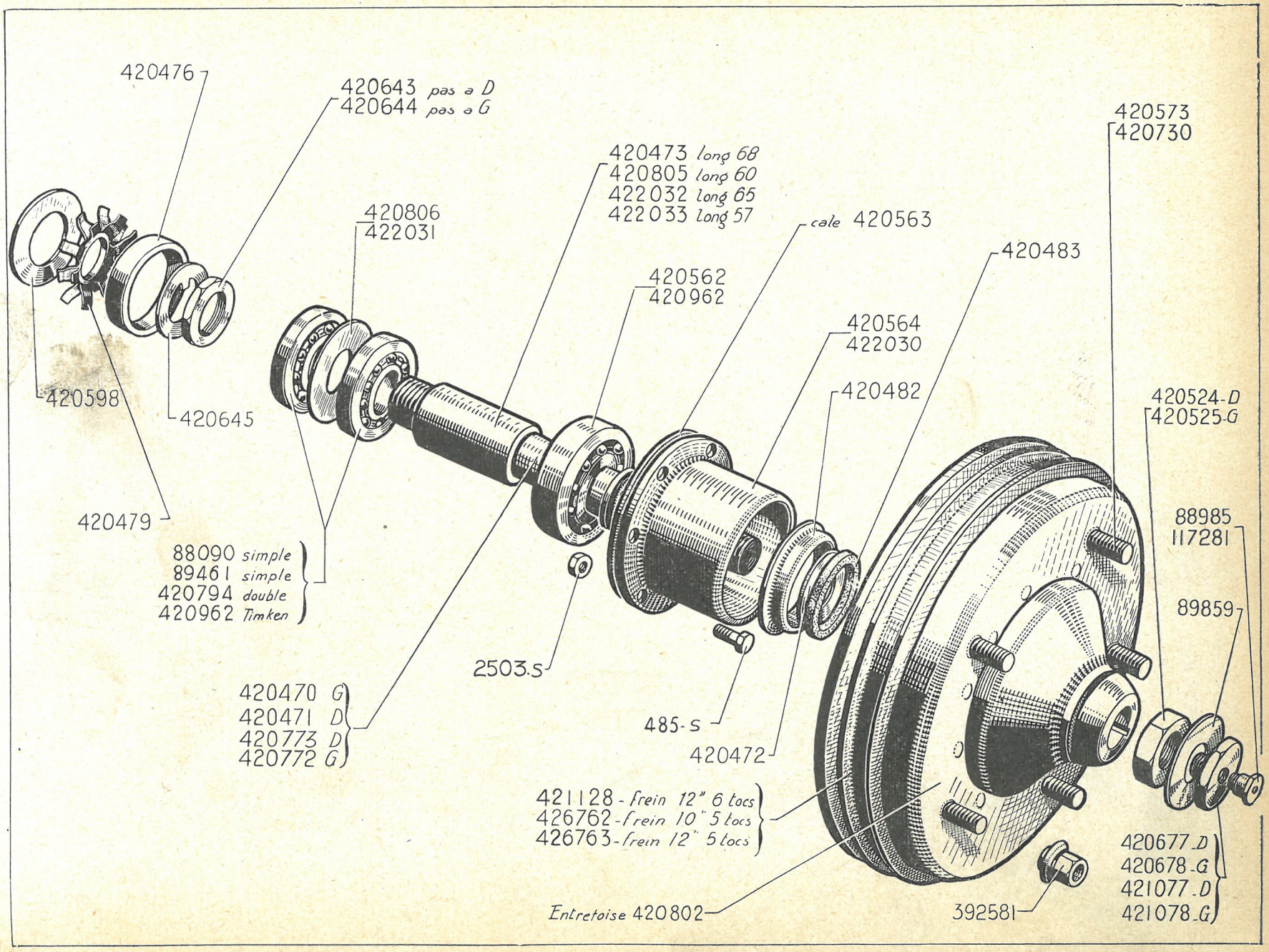
420476
420643 pas a D
420644 pas a G
420473 long 68
420805 long 60
422032 long 65
422033 long 57
420806
422031
cale 420563
420573
420730
420562
420962
420564
422030
420483
420482
420524-D
420525-G
420598
420645
420479
88985
117281
89859
88090 simple
89461 simple
420794 double
420962 Timken
2503-S
420470 G
420471 D
420773 D
420772 G
485-S
420472
421128 - frein 12" 6 tocs
426762 - frein 10" 5 tocs
426763 - frein 12" 5 tocs
420677-D
420678-G
421077-D
421078-G
Entretoise 420802
392581

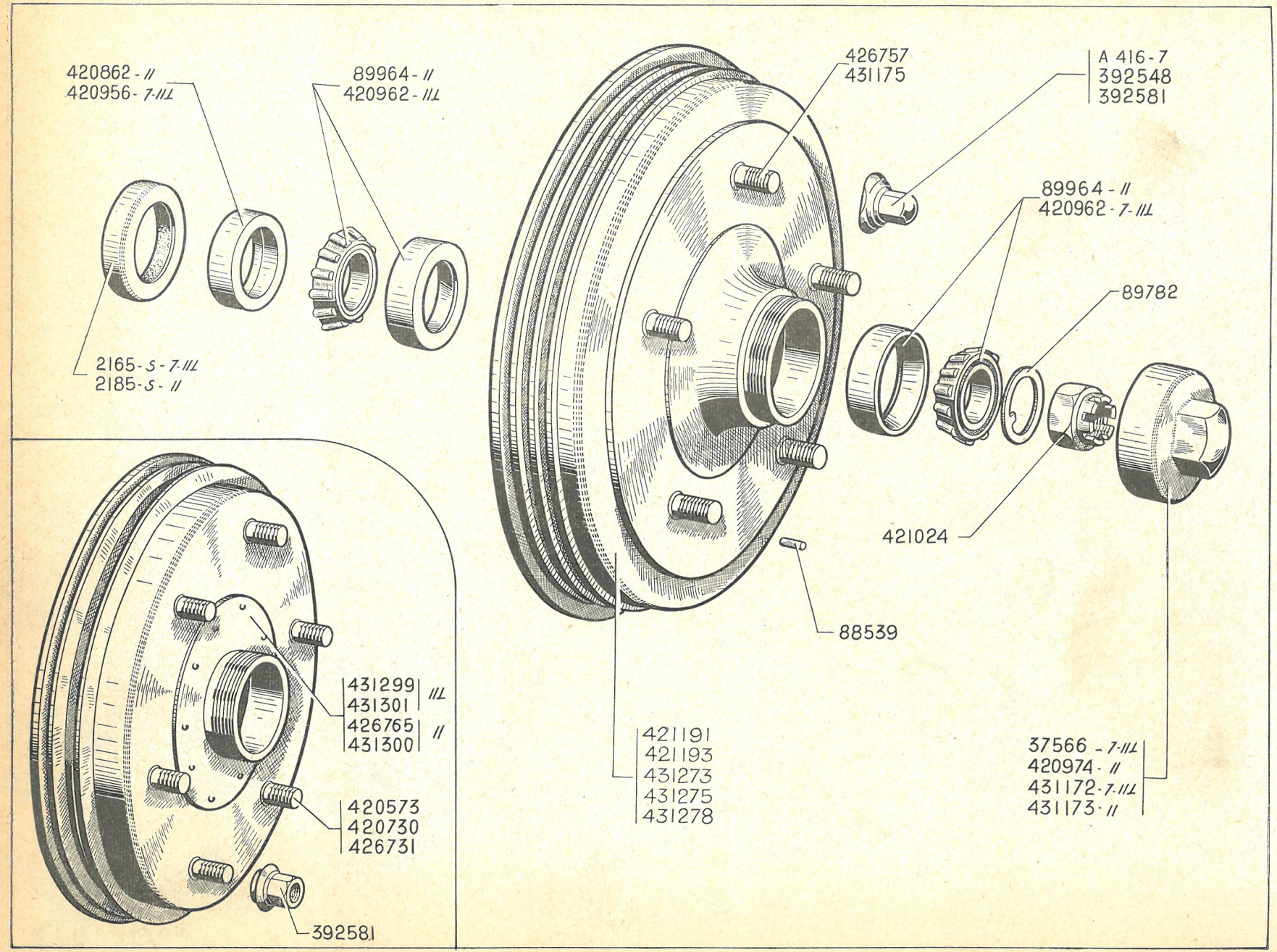
420862 - //
420956 - 7-III
89964 - //
420962 - III
2165 - S - 7-III
2185 - S - //
426757
431175
A 416-7
392548
392581
89964 - //
420962 - 7-III
89782
421024
88539
431299
431301
III
426765
431300
//
420573
420730
426731
392581
421191
421193
431273
431275
431278
37566 - 7-III
420974 - //
431172 - 7-III
431173 - //

NUMÉRO	DÉSIGNATION	TYPE	COEFF[t]
	« Cruciforme » Depuis Avril-Mai 35		
A416-7	Écrou de 12×125 (embase ovale) de fixat. de roue BM, larg. sur plats 19 mm (R. VI). Depuis Octobre 50.	11 L, 11	10
2.165-S	Joint SPI de fusée 45×62×10 (R. VI).	7, 11 L	2
2.185-S	Joint SPI de fusée 50×72×10 (R. VI).	11 L, 11	2
37.566	Chapeau de moyeu fileté intérieur 74×150. Jusque Novembre 46.	7, 11 L	2
88.539	Ergot d'arrêt des tocs de roue, diamètre 3,5 mm, longueur 4,5 mm (tambour fonte). Depuis Janvier 38.	7 et 11	10
89.782	Arrêtoir à talon plat de 20,5×51 de blocage de moyeu.	7 et 11	2
89.964	Roulement Timken 35×72×17 de fusée moyeu 5 et 6 tocs (R. VI).	11 L, 11	4
392.548	Écrou cul d'œuf de 12×125 à embase ovale de fixat. de roue BM, larg. sur plats 16 mm (R. VI). Novembre 46-Octobre 50, Mai 47-Octobre 50.	11 L 11	10
392.581	Écrou H de 12×125 de fixat. de roue sur moyeu (sans calotte), larg. sur plats 16 mm : (Permet le montage de roues « Pilote » sur les essieux pour roues « BM ») — pour moyeu 5 tocs. — pour moyeu 6 tocs. Jusque Novembre 46.	 7 et 11 11 L, 11	 10 12
420.573	Toc de roue (12 pas de 125), longueur 24 mm (pour moyeu 5 tocs 431.299). Jusque Février 37.	7	10
420.730	Toc de roue (12 pas de 125), longueur 28 mm (cas de moyeu à 6 tocs). Jusque Février 37.	11 L, 11	12
420.862	Bague de 35×50×15 de butée de fusée.	11 L, 11	2
420.956	Bague de 30×45×14 de butée de fusée.	7, 11 L	2
420.962	Roulement Timken 30×62×16 de fusée (moyeu 5 tocs) (R. VI).	7, 11 L	4
420.974	Chapeau de moyeu fileté extérieur 76×150 Jusque Mai 47.	11 L, 11	2
421.024	Écrou H crénelé de 20×150 de moyeu.	7 et 11	2
421.191	*Moyeu tambour, 5 tocs, frein de 10″ (tambour fonte), alésage 62 mm (Montage roue Pilote).* Janvier 38-Novembre 46. *R.p.* 431.273 *d.e.o. : 5 écrous* 392.581 *à monter obligatoirement.*	7 et 11 L	2
421.193	*Moyeu tambour, 5 tocs, frein de 10″ (tambour fonte), alésage 72 mm (Montage roue Pilote).* Janvier 38-Mai 47. *R.p.* 431.275, *d.e.o. : 5 écrous* 392.581 *à monter obligatoirement.*	11	2
426.731	Toc de roue (12 pas de 125), longueur 29 mm (cas de moyeu à 5 tocs). Février 37-Septembre 37.	7 et 11	10
426.757	Toc de roue (tambour fonte), long. 31,5 mm. Septembre 37-Novembre 46.	7 et 11	10
426.765	Moyeu tambour, tôle 5 tocs, frein de 10″, long. totale 120,5 mm, diam. 280 mm, alés. 72 mm. Février-37 Janvier 38.	11	2
431.172	Chapeau de moyeu, haut. 40 mm fileté intérieur 74×150 (Montage roue BM). Depuis Novembre 46.	11 L	2
431.173	Chapeau de moyeu, haut. 40 mm fileté extérieur 76×150 (Montage roue BM). Depuis Mai 47.	11	2
431.175	Toc de roue (12×125), long. 38,5 mm, centrage de roue entre filetage et embase (montage roue BM) (R. VI). Depuis Novembre 46.	11 L, 11	10
431.273	Moyeu-tambour avec roulements, 5 tocs, frein de 10″ (tambour fonte), alés. 62 (Montage roue BM). Depuis Novembre 46.	11 L	2
431.275	Moyeu-tambour avec roulements, 5 tocs, frein de 10″ (tambour-fonte), alés. 72 (Montage roue BM). Depuis Mai 47.	11	2
431.278	Moyeu-tambour avec roulements, 5 tocs, frein de 12″. Diam. 305 mm, alés. 72 mm. Pour roues » BM ». Depuis Août 54.	11 F	2
431.299	Moyeu tambour avec roulements, tôle, 5 tocs, frein de 10″, long. totale 102,5 mm, diam. 280 mm, alés. 62 mm. Jusque Février 37.	7	2
431.300	*Moyeu tambour avec roulements, tôle, 6 tocs, frein de 12″, long. totale 119 mm, diam. 345 mm, alés. 72 mm. Jusque Février 37. N.F.P.*	11 L, 11	2
431.301	*Moyeu tambour avec roulement, tôle, 5 tocs, frein de 10″, long. totale 113 mm, diam. 280 mm, alés. 62 mm. Février 37-Janvier 38. N.F.P.*	7 et 11 L	2

NUMÉRO	DÉSIGNATION	TYPE	COEFF^t
	Montage jusque Octobre 36		
	Les pièces ne sont plus fournies.		
	Segments sans téton d'attache du ressort de rappel Depuis Octobre 36		
	Familiale-Commerciale Depuis Août 54		
302-S	Vis TH de 6 × 10 de fixat. du cylindre sur plateau (R. III).	7 et 11	4
303-S	Vis TH de 6 × 12,5 de fixat. de cylindre de roue (R. III).	11 F	4
661-S	Vis TH de 8 × 10 de fixat. d'arrêt de gaine de câble (R. III).	7 et 11	4
664-S	Vis TH de 8 × 17 de fixat. d'arrêt de gaine (R. III).	11 F	4
815-S	Goujon de 8 × 34, filetage 14 mm et 14 mm de fixat. de plateaux (R. III).	7 et 11	16
1.867	Rondelle de 8,5 × 15 × 2 d'axe inf. de levier de frein à main (R. III). Jusque Août 51.	7 et 11	2
2.080	Rondelle de 6,5 × 16 × 1,5 de colonnettes de guidage (R. III). Jusque Avril 54.	7 et 11	8
	Depuis Avril 54.		16
	Depuis Juin 55.	11 F	16
2.363-S	Rondelle de 6 × 14 × 1,5 (R. III) :	11 F	
	— De réglage des segments. Jusque Juin 55.		ALD
	— De téton supérieur.		2
2.434-S	Écrou H crénelé de 6 × 100 d'axe supérieur de levier de commande (R. III).	7 et 11	2
2.530	Rondelle de 12,5 × 24 × 1 de téton inf. de levier de commande (R. I).	11 F	2
2.551-S	Écrou H de 8 × 125 (R. III) de fixat. :		
	— de plateau de frein.	7 et 11	16
	— des colonnettes d'appui de segments.	7 et 11	8
2.552-S	Écrou H de 8 × 125 (haut. 6 mm) de fixat. des colonnettes d'appui (R. III).	11 F	8
88.629	Rondelle de 12,5 × 20 × 1 d'axe inf. de levier de frein à main (R. I). Depuis Août 51.	11 L, 11	2
411.012	Segment garni (garniture long. 320) AV gauche.	11 F	1
411.013	Segment garni (garniture long. 320) AV droit.	11 F	1
411.016	Axe TH (partie lisse long. 17,8. Diam. 12) de came.	11 F	4
411.017	Entretoise de 12,5 × 20 × 8,5 d'axe de came.	11 F	4
415.525	*Contreplaque intérieure d'arrêt de gaine de câble de frein sur plateau, entr'axes* 36,5 *mm. N.F.P.*	7 et 11	2
415.756	Plateau de frein de 10", gauche, diam. 277 mm. Depuis Septembre 37.	7 et 11	1
415.757	Plateau de frein de 10", droit, diam. 277 mm. Depuis Septembre 37.	7 et 11	1
415.762	Levier gauche de frein à main (frein 10" et moyeu 5 tocs).	7 et 11	1
415.763	Levier droit de frein à main (frein 10" et moyeu 5 tocs).	7 et 11	1
415.766	Bielle de frein à main (côté opposé au levier, larg. 18 mm).	7 et 11	2
418.219	Segment de frein de 10", garniture long. 227,5 mm. Remplace même numéro garniture, long. 257,5 mm. Par jeu :		
	— AV D. et AR G. Jusque Février 39.	7 et 11	2
	— AV D. Depuis Février 39.	7 et 11	1
418.220	Segment de frein de 10", garniture, long. 227,5 mm. Remplace même numéro garniture, long. 257,5 mm. Par jeu :		
	— AV G. et AR D. Jusque Février 39.	7 et 11	2
	— AV G. Depuis Février 39.	7 et 11	1
418.245	Levier gauche de commande de frein à main avec tétons rivés.	11 F	1
418.246	Levier droit de commande de frein à main avec tétons rivés.	11 F	1
418.252	Plateau de frein gauche (diam. 324).	11 F	1
418.253	Plateau de frein droit (diam. 324).	11 F	1

Nota. — La fourniture des pièces spéciales Lockheed est assurée directement par cette maison ou ses représentants.

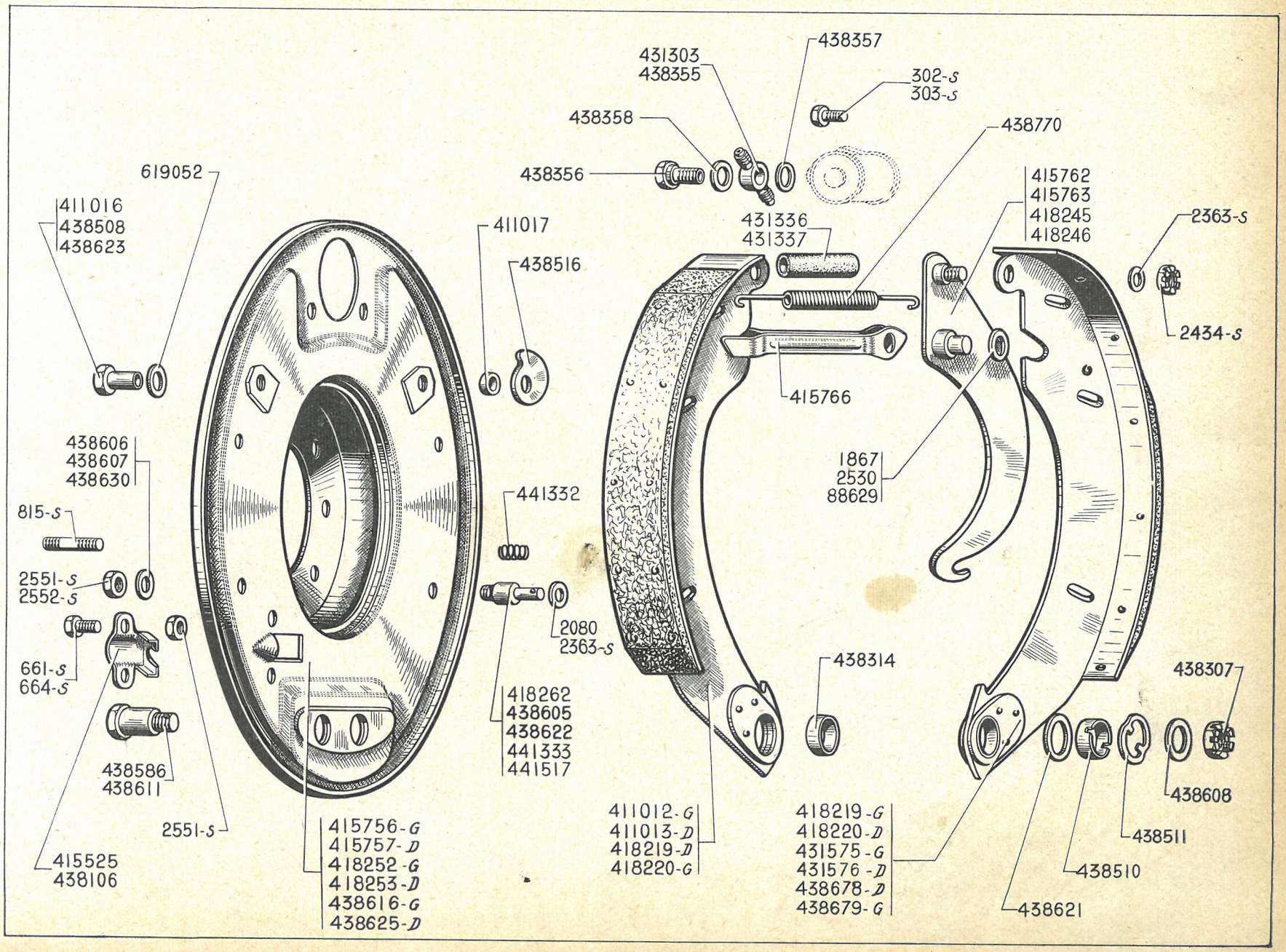
619052
411016
438508
438623
438606
438607
438630
815-S
2551-S
2552-S
661-S
664-S
438586
438611
2551-S
415525
438106
415756-G
415757-D
418252-G
418253-D
438616-G
438625-D
411017
438516
441332
2080
2363-S
418262
438605
438622
441333
441517
431303
438355
438357
302-S
303-S
438358
438356
438770
431336
431337
415766
411012-G
411013-D
418219-D
418220-G
415762
415763
418245
418246
2363-S
2434-S
1867
2530
88629
438314
418219-G
418220-D
431575-G
431576-D
438678-D
438679-G
438307
438608
438511
438510
438621

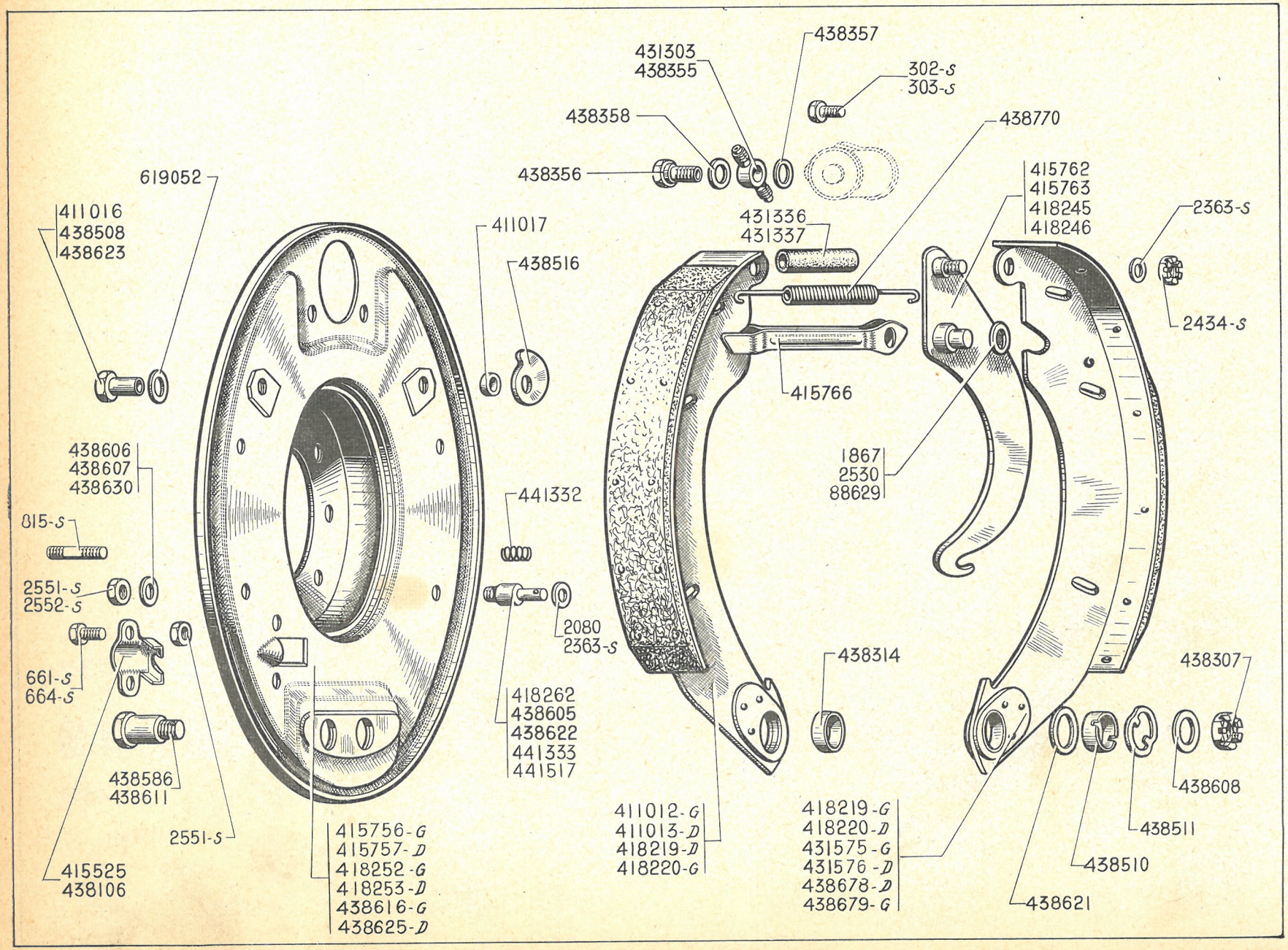
438357
431303
438355
302-S
303-S
438358
438770
438356
619052
415762
415763
418245
418246
411016
438508
438623
411017
431336
431337
2363-S
438516
2434-S
415766
438606
438607
438630
1867
2530
88629
441332
815-S
2551-S
2552-S
2080
2363-S
661-S
664-S
438314
438307
418262
438605
438622
441333
441517
438586
438611
438608
438511
2551-S
411012-G
411013-D
418219-G
418220-G
418219-G
418220-D
431575-G
431576-D
438678-D
438679-G
438510
438621
415525
438106
415756-G
415757-D
418252-G
418253-D
438616-G
438625-D

NUMÉRO	DÉSIGNATION	TYPE	COEFF.
418.262	Colonnette d'appui du segment (long. totale 47). Jusque juin 55.	11 F	8
431.303	Raccord 2 voies de cylindre de roue. Filetage 10×100. Depuis Avril 52.	11 L, 11	1
431.336	Butée caoutchouc antibruit sur ressort de rappel des segments (8,5×24×25).	11 F	2
431.337	Butée caoutchouc antibruit sur ressort de rappel (8,5×17×25).	11 L, 11	2
431.575	Segment garni (garniture long. 320) AR gauche .	11 F	1
431.576	Segment garni (garniture long. 320) AR droit.	11 F	1
438.106	Support de fixation du conduit au plateau.	7 et 11	2
438.307	Écrou H de 14×150 d'axe d'articulation.	7 et 11	4
438.314	Bague bronze de 20×22×10 de segment de frein (R. VI).	7 et 11	4
438.355	Raccord orientable de cylindre de roue. Jusque Avril 52. Depuis Avril 52.	7 et 11	 2 1
438.356	Vis TH de 11,11×23 (20 filets au pouce) de raccord orientable de cylindre.	7 et 11	2
438.357	Joint du raccord de cylindre de roue (cuivre rouge), diam. 11,5 mm.	7 et 11	2
438.358	Joint du raccord de cylindre de roue (cuivre rouge), diam. 13,5 mm.	7 et 11	2
438.508	Axe de came de réglage de segment, long. 21 mm. Depuis Janvier 38.	7 et 11	4
438.510	Bague de 16×20×13,6 de réglage de segment.	7 et 11	4
438.511	Plaquette entretoise d'axe d'articulation de segment.	7 et 11	4
438.516	Came de réglage de segment, trou de 10,5×12	7 et 11	4
438.586	Axe d'articulation de segment, long. 38,5 mm, partie lisse 19 mm. Depuis Septembre 37.	7 et 11	4
438.605	Colonnette d'appui des segments, long. 37,5 mm. Septembre 37-Avril 54.	7 et 11	8
438.606	Rondelle de 8,5×18×0,5 de réglage des colonnettes de guidage de segment.	7 et 11	ALD
438.607	Rondelle de 8,5×18×0,2 de réglage des colonnettes de guidage de segment.	7 et 11	ALD
438.608	Rondelle de 14,5×24×1 de réglage d'axe d'articulation de frein.	7 et 11	ALD
438.611	Axe d'articulation, long. 41 mm, partie lisse 23,5 mm. Jusque Septembre 37.	7 et 11	4
438.616	*Plateau de frein de* 10", *gauche, avec supports et plaque, diam.* 297 *mm, épais.* 53,5 *mm. Jusque Septembre* 37. *N.F.P.*	7 et 11	1
438.621	*Rondelle de* 16×25×2,5 *d'axe d'articulation de frein. N.F.P.*	7 et 11	4
438.622	Colonnette de guidage de segment, long. 40 mm, diam. 13 mm, partie lisse 17,5 mm. Jusque Septembre 37.	7 et 11	8
438.623	Axe de came de réglage de segment, long. 23,8 mm. Jusque Janvier 38.	7 et 11	4
438.625	*Plateau de frein de* 10", *droit, avec supports et plaque, diam.* 297 *mm, épais.* 53,5 *mm. Jusque Septembre* 37. *N.F.P.*	7 et 11	1
438.630	Rondelle de 8,5×18×1 de réglage des colonnettes de guidage de segment.	7 et 11	ALD
438.678	Segment de frein de 10" (garniture, long. 142 mm) AR D. Depuis Février 39.	7 et 11	1
438.679	Segment de frein de 10" (garniture, long. 142 mm) AR G. Depuis Février 39.	7 et 11	1
438.770	Ressort de rappel, long. 136 mm, diam. 10 mm.	7 et 11	2
441.332	Ressort de colonnette d'appui de segment. Depuis Avril 54. Depuis Juin 55.	11 L, 11 11 F	8 8
441.333	Colonnette d'appui de segment, long. 47 mm. Depuis Avril 54.	11 L, 11	8
441.517	Colonnette d'appui des segments, long. 56,5 mm. Depuis Juin 55.	11 F	8
619.052	Rondelle Belleville de 12×28 d'axe de came (R. VI).	7 et 11	4

NUMÉRO	DÉSIGNATION	TYPE	COEFFt
	Jusque Avril-Mai 35		
	Nota. — Les pièces ne figurant pas dans le texte ci-dessous ne sont plus fournies.		
	CLASSEMENT ALPHABÉTIQUE		
30.853	**Arrêtoir** de 12,5 mm d'axe d'articulation 353.440.	7 et 11	2
353.440	**Axe** de 12 mm, long. totale 59 mm, d'articulation inf. pour biellette forgée.	7 et 11	2
88.298	**Écrou** H de 14×150 de fixat. de levier sur amortisseur (R. III).	7 et 11	2
353.121	**Silentbloc** de 10×22×19 inf. pour biellette tôle (1re disposition).	7, 11 L	2

NUMÉRO	DÉSIGNATION	TYPE	COEFFt
	Depuis Avril 35		
2.614-S	Écrou H crénelé de 10×150 pour axe de 12 mm (R. III).	7 et 11	4
2.674-S	Écrou H crénelé de 12×175 pour axe de 16 mm (R. III).	7 et 11	4
2.731-S	Écrou H de 14×200 de blocage de l'axe 353.832 sur support (R. III).	7 et 11	
6.258	Rondelle ext. de 10,5×28×2 pour axe de 12 mm (R. IV).	7 et 11	4
88.584	Rondelle de 12,5×28×1,5 : — ext. pour axe de 16 mm. — int. pour axe de 12 mm.	7 et 11	 4 2
89.761	Rondelle int. de 16,5×27×1,5 pour axe de 16 mm (R. III).	7 et 11	2
353.464	*Axe supérieur ou inférieur, diam.* 12 *mm, long.* 56 *mm* (*Montage axe rivé* (*solution réparation*). *Jusque Mai* 35. *N.F.P.*	7 et 11	4
353.471	*Amortisseur pour axe de* 12 *mm. Jusque Mai* 35. *N.F.P.*	7 et 11	2
353.640	Axe inférieur, diam. 16 mm, long. 68 mm (montage axe rivé). Mai 35-Janvier 39.	7 et 11 L	2
353.665	*Axe inférieur, diam.* 16 *mm, long.* 88 *mm* (*montage axe rivé*). *Mai* 35-*Avril* 36.*N.F.P.*	11	2
353.675	Bague caoutchouc double de chape d'amortisseur pour axe de 12 mm, long. 23 mm. Jusque Mai 35.	7 et 11	4
353.676	*Attache supérieure avec axe de* 12 *mm. Jusque Mai* 35. *N.F.P.*	7 et 11	2
353.677	*Attache inférieure droite avec axe de* 12 *mm. Jusque Mai* 35. *N.F.P.*	7 et 11	1
353.678	Attache inférieure gauche avec axe de 21 mm. Jusque Mai 35.	7 et 11	1

NUMÉRO	DÉSIGNATION	TYPE	COEFF[t]
353.724 X	*Amortisseur pour axe de 16 mm modifié, à chapes fraisées pour adaptation sur axe de 12 mm. Depuis Juin 35. N.F.P.*	7 et 11	2
353.725	*Douille, alés. 12 mm. diam. 16 mm. long. 23 mm pour remplacement amortisseur à axe de 12 mm par celui de 16 mm. N.F.P.*	7 et 11	2
353.798	*Rondelle entretoise supérieure ou inférieure sur axe de 16 mm, diam. intérieur 12,5 mm extérieur 28 mm, épais. totale 3,5 mm, épaulement 2 mm. N.F.P.*	7 et 11	2
353.831	Axe inférieur, diam. 16 mm, long. 90 mm (montage axe vissé) (direction à crémaillère). Depuis Avril 36.	11	2
353.832	Axe supérieur, diam. 16 mm, long. 84,5 mm (montage axe vissé) (direction à crémaillère). Depuis Avril 36.	7 et 11	2
353.874	Attache supérieure avec axe de 16 mm (direction à crémaillère). Depuis Avril 36.	7 et 11	2
354.358	Axe inférieur, diam. 16 mm, long. 81 mm (montage axe vissé). Depuis Janvier 39.	7 et 11 L	2
354.397	Amortisseur pour axe de 16 mm, marqué P. Depuis Mai 35.	7 et 11	2
354.398	Amortisseur (marqué N) repère peinture jaune **(P.O.)**.	11 L, 11	2
354.400	Amortisseur (marqué S).	11 C	2
421.014	Bague caoutchouc double de chape d'amortisseur pour axe de 16 mm, long. 30 mm. Depuis Mai 35.	7 et 11	4
421.022	*Axe supérieur ou inférieur, diam. 12 mm, long. 75 mm (montage axe vissé). Jusque Mai 35. N.F.P.*	11	4
421.023	*Axe supérieur ou inférieur, diam. 12 mm, long. 56 mm (montage axe vissé). Jusque Mai 35. N.F.P.*	7 et 11 L	4

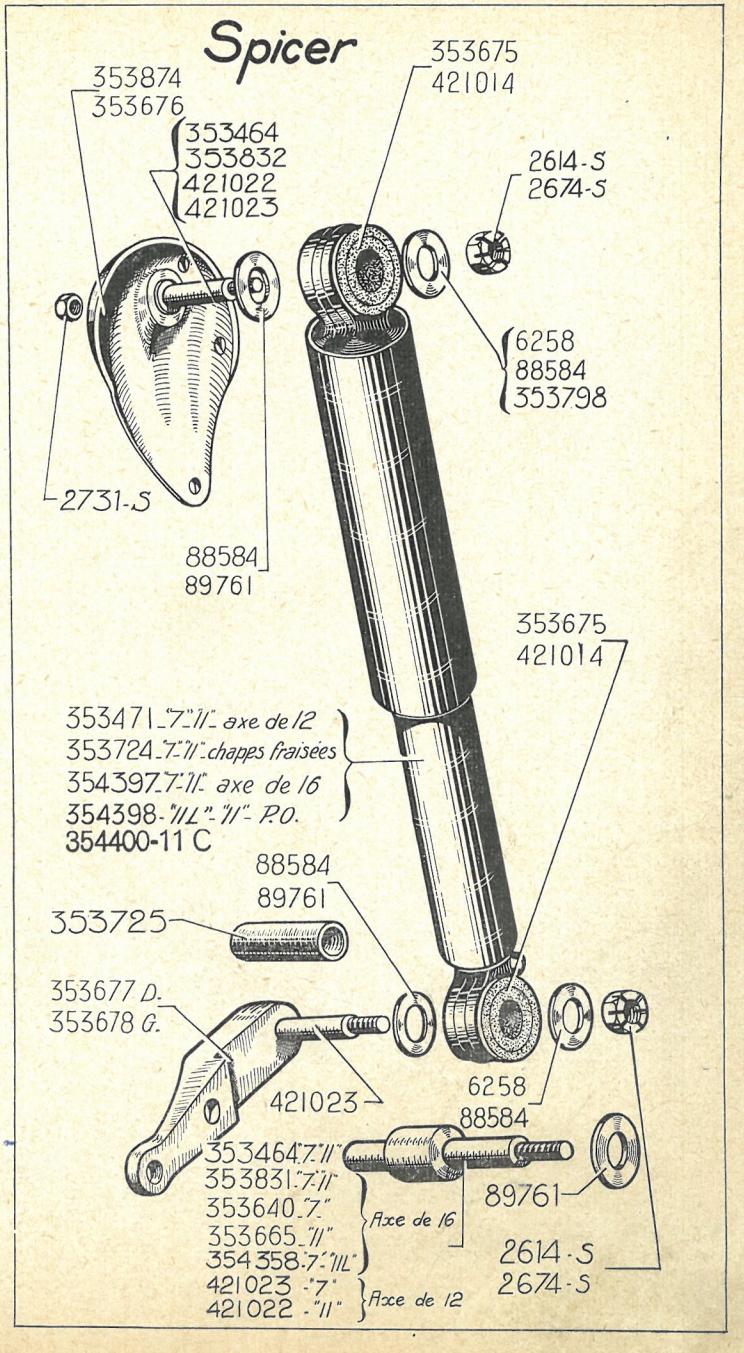

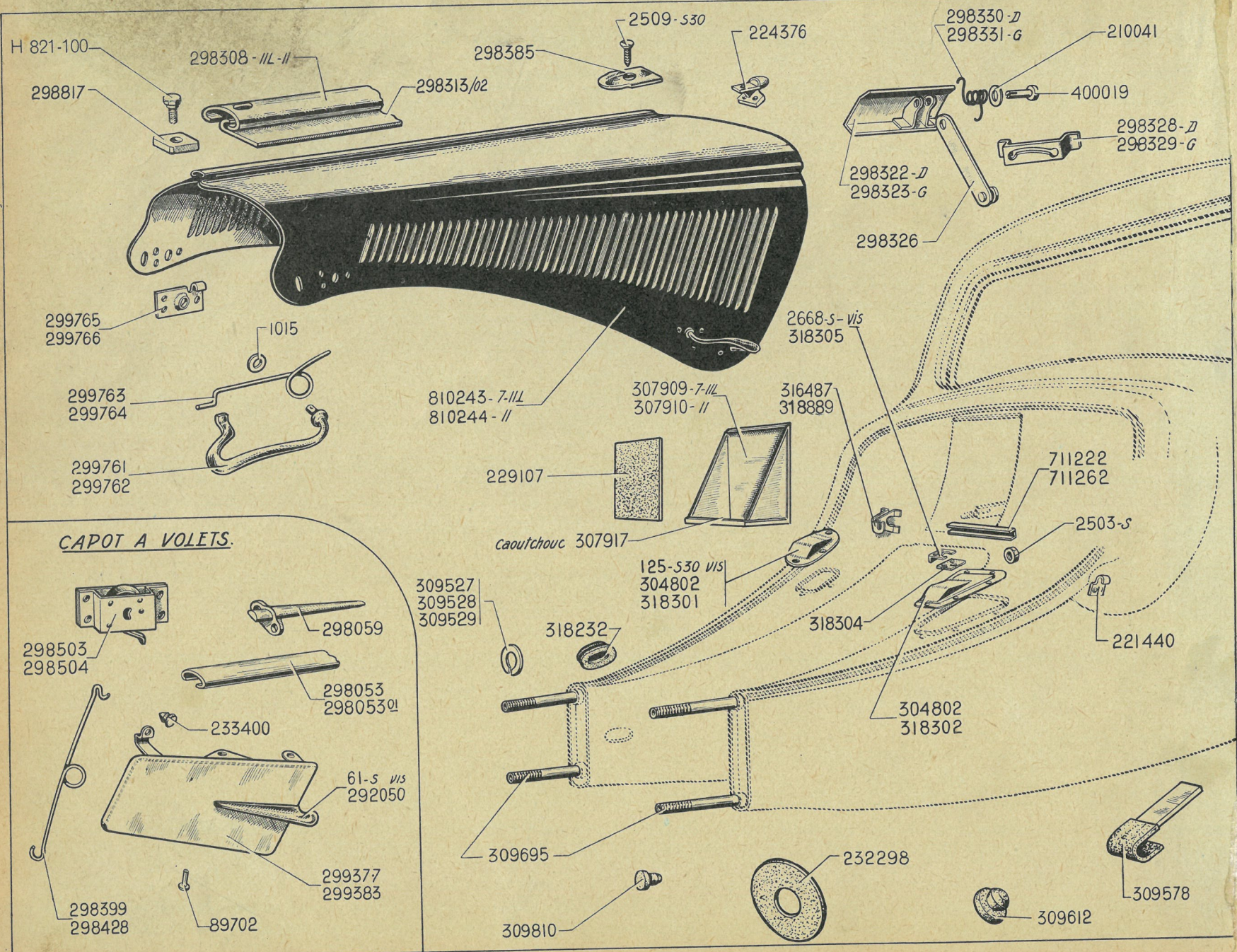
H 821-100
298817
298308 - III L - II
298313/02
2509 - S30
298385
224376
298330 - D
298331 - G
210041
400019
298328 - D
298329 - G
298322 - D
298323 - G
298326
299765
299766
1015
299763
299764
299761
299762
810243 - 7 - III L
810244 - II
307909 - 7 - III L
307910 - II
316487
318889
2668 - S - VIS
318305
229107
caoutchouc 307917
711222
711262
2503 - S
125 - S30 VIS
304802
318301
309527
309528
309529
318232
318304
221440
304802
318302
309695
309810
232298
309612
309578
CAPOT A VOLETS.
298503
298504
298059
298053
298053 01
233400
61 - S VIS
292050
299377
299383
298399
298428
89702

NUMÉRO	DÉSIGNATION	COEFF.
	AV de caisse (Pièce de détail)	
125-S/30	Vis TR de 5×15 à pointe de fixat. des tampons sur jambonneau. **11 L, 11.** Depuis Avril 52.	6
2.503-S	Écrou H de 7×100 de serrage de la bride d'accus.	2
2.668-S	Vis TR Parker de 3,5×10 de fixat. de la tôle de passage du tube Lockheed sur jambonneau (R. VI). **11 L, 11.** Depuis Avril 52.	2
229.107	Plaque d'amiante de 205×230×4 de protection de batterie (R. VI)	1
232 298	Rondelle d'étanchéité pour tube de direction (R. IV).	1
304.802	Tampon de fermeture de jambonneau. Jusque Avril 52.	2
307.909	Bac à accus, long. 238 mm (R. VI) **7 et 11 L.**	1
307.910	Bac à accus, long. 272 mm (R. VI) **11.**	1
307.917	Caoutchouc de 280×240×10 de bac à accus (R. VI).	1
309.527	Rondelle de 29,5×45×0,5 de la traverse AV.	4
309.528	Rondelle de 29,5×45×1 de la traverse AV.	4
309.529	Rondelle de 29,5×45×2 de la traverse AV.	4
309.578	*Support de câble de frein à main. N.F.P.*	1
309.612	Pastille caoutchouc sur jambonneau.	2
309.695	Axe de fixat. d'essieu AV, long. totale 759 mm.	4
309.810	Obturateur caoutchouc des axes de fixat. d'essieu AV (R. IV).	2
316.487	Support sur tablier de la commande d'accélérateur pour montage avec carburateur inversé **11 L, 11.** Février 39-Juin 55.	1
318-232	Bouchon ovale caoutchouc sur jambonneau (65×45×19). **11 L, 11.** Depuis Octobre 49.	2
318.301	Tampon rectangulaire côté droit sans encoche, de fermeture de jambonneau, **11 L, 11.** D. à G. Depuis Avril 52.	1
318.302	Tampon triangulaire côté gauche avec encoche, de fermeture de jambonneau. **11 L, 11.** D. à G. Depuis Avril 52.	1
318.304	Plaque caoutchouc de 44×34×2 de passage du tube Lockheed sur jambonneau gauche. **11L, 11.** Depuis Avril 52.	1
318.305	Tôle de 44×36×0,95 de maintien de la plaque caoutchouc de passage du tube Lockheed sur jambonneau gauche. **11 L, 11.** Depuis Avril 52.	1
711.222	Bride de serrage des accus entr'axe 240 mm, long. totale 260 mm. **7 et 11 L.**	1
711.262	Bride de serrage des accus, entr'axe 280 mm, long. totale 300 mm **11.**	1
318.889	Support sur tablier de la commande d'accélérateur **11 L, 11.** Depuis Juin 55.	1
	Capot	
	— à volets. Jusque mai 46.	
	— à crevés. Depuis mai 46.	
H821-100	Vis TH de 5×14 à 2 plats de blocage de charnière de capot.	2
1.015	Rondelle de 10,5×20×1,5 des poignées de capot (R. II).	4
2.509-S/30	Vis TFB de 5×25 (fente cruciforme) de fixat. du couvre-joint (R. VI).	1
210.041	Rondelle élastique de 8 mm de l'axe d'articulation d'arrêt de capot (R. IV).	2
221.440	Patte de maintien, d'attache-capot.	2
224.376	Cavalier de charnière, pour 1 volet central, long. 53 mm (R. IV) Depuis Juillet 36.	1
298.308	Bande chromée percée d'une boutonnière à chaque bout, long. 1,044 m, **11 L et 11.** Depuis Juillet 36.	1
298.313/02	Charnière mâle (par paire), longueur 945 mm.	1
298.322	Chape d'articulation, côté droit du dispositif d'arrêt.	1
298.323	Chape d'articulation, côté G du dispositif d'arrêt.	1
298.326	Bras de blocage de dispositif d'arrêt.	2
298.328	Glissière droite du dispositif d'arrêt.	1
298.329	Glissière gauche du dispositif d'arrêt.	1
298.330	Ressort de rappel droit du dispositif d'arrêt.	1
298.331	Ressort de rappel gauche du dispositif d'arrêt.	1

ALOGUE P.D. n° 420. — 12

NUMÉRO	DÉSIGNATION	COEFF[t]
298.385	Couvre-joint de la charnière centrale.	1
298.817	Plaquette rectangulaire de 16×12×4 (trou central de 6,5) d'arrêt de charnière de capot.	2
299.761	Poignée seule d'attache capot AV droit et AR gauche.	2
299.762	Poignée seule d'attache capot AV gauche et AR droit.	2
299.763	Ressort AV droit et AR gauche de rappel de la poignée d'attache capot, long. 157 mm.	2
299.764	Ressort AV gauche et AR droit de rappel de la poignée d'attache capot, long. 157 mm.	2
299.765	Support des poignées de capot AV droit et AR gauche (R. VI).	2
299.766	Support des poignées de capot AV gauche et AR droit (R. VI).	2
400.019	Axe bifurqué de 5×20 d'articulation sur chape du dispositif d'arrêt (R. II).	2
810.243	Capot complet à crevés. **7** et **11 L** Remplace capot à volets.	1
810.244	Capot complet à crevés. **11.** Remplace capot à volets.	1

Capot à volets
(Pièces spéciales)

Nota. — Les pièces ne figurant pas dans le texte ci-dessous ne sont plus fournies.

61-S	Vis TR de 4×5 de fixat. de la poignée de volet.	4
89.702	*Rivet fendu de 5×15 formant axe de volet (R. VI). N.F.P.*	8
233.400	Butée de volet de capot, longueur 19 mm (R. IV).	12
292.050	Poignée de volet de capot.	4
298.053	*Bande chromée percée d'une boutonnière sur un bout, longueur* 1,046 *m.* **7** et **11 L.** *N.F.P. Octobre* 34-*Juillet* 36.	1
298.053/01	Bande chromée sans boutonnière longueur 1,060 m. Jusque Octobre 34.	1
298.059	Cavalier de charnière, longueur 94 mm (R. IV). Jusque Juillet 36.	1
298.399	Ressort forme cor de chasse de rappel de volet AV droit et AR gauche, long. totale 157 mm.	2
298.428	Ressort forme cor de chasse de rappel de volet AR droit et AV gauche, long. totale 155 mm.	2
298.503	*Boîtier avec ressort d'attache capot AV gauche et AR droit (R. VI). R.p.* 299.766 ; *d.e.o. :* 1-299.762. *(R. III);* 1-299.764 *(R. III);* 1-1.015 *(R. II).*	2
298.504	*Boîtier avec ressort d'attache capot AV droit et AR gauche (R. VI). R.p.* 299.765 ; *d.e.o. :* 1-299.761. *(R. III);* 1-299.763 *(R. III);* 1-1.015 *(R. II).*	2
299.377	*Volet AV droit. N.F.P.*	1
299.383	*Volet AR droit. N.F.P.*	1

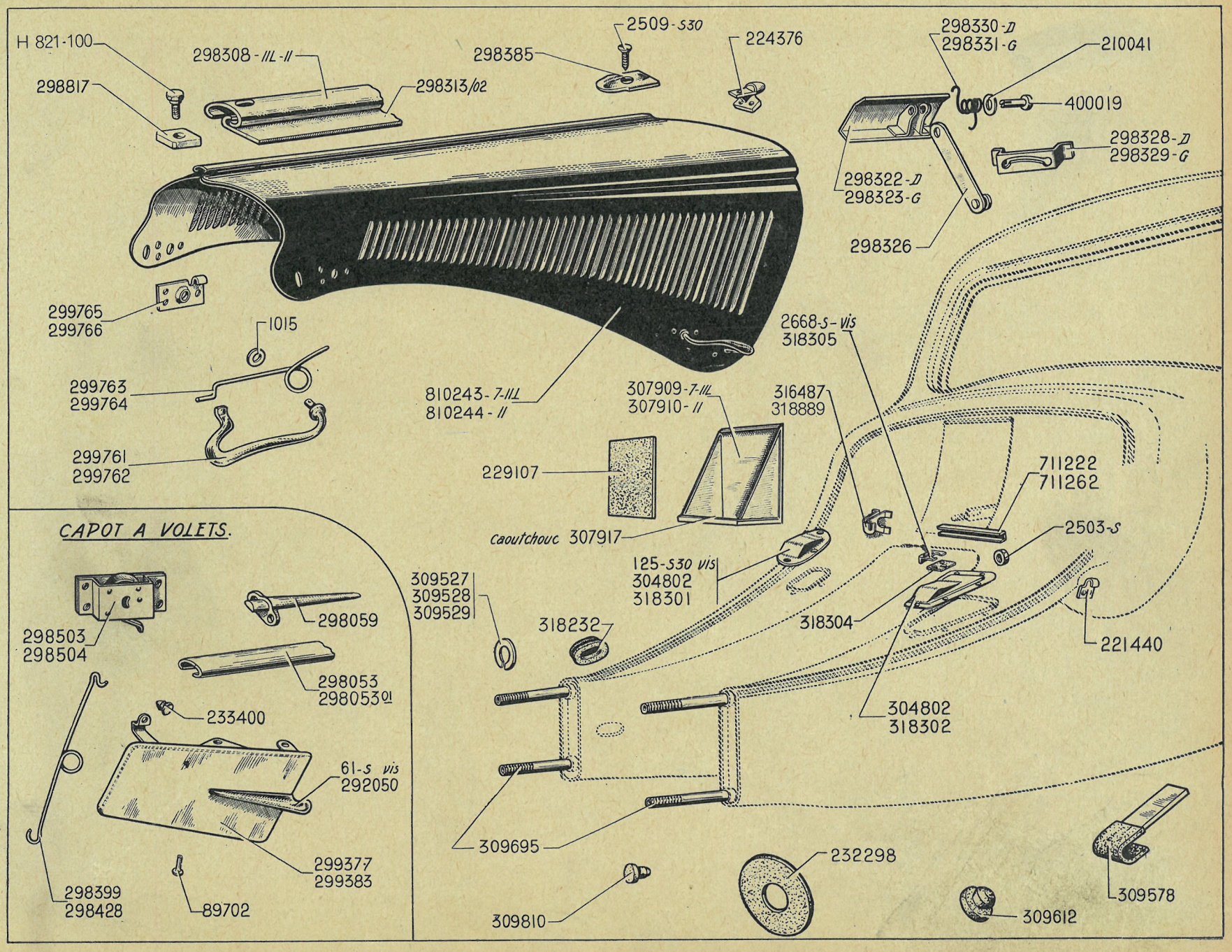
H 821-100
298817
298308 - III-L - II
298313/02
2509 - S30
298385
224376
298330 - D
298331 - G
210041
400019
298328 - D
298329 - G
298322 - D
298323 - G
298326
299765
299766
1015
299763
299764
299761
299762
810243 - 7 - III
810244 - II
307909 - 7 - III
307910 - II
316487
318889
2668 - S - vis
318305
229107
caoutchouc 307917
711222
711262
2503 - S
125 - S30 vis
304802
318301
309527
309528
309529
318232
318304
221440
304802
318302
309695
309810
232298
309612
309578
CAPOT A VOLETS.
298503
298504
298059
298053
298053 01
233400
61 - S vis
292050
299377
299383
298399
298428
89702

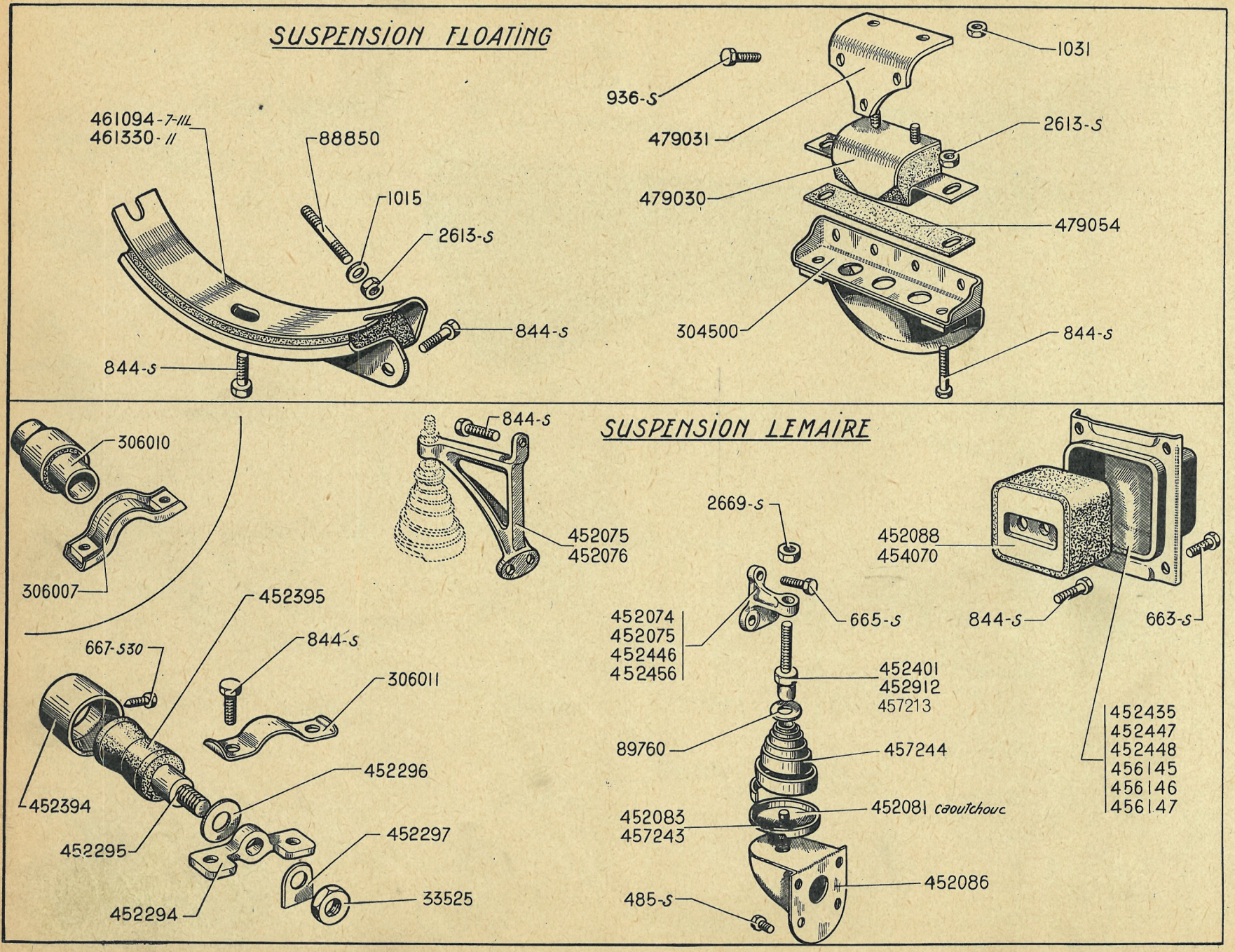
SUSPENSION FLOATING
461094-7-III
461330-II
88850
1015
2613-S
844-S
844-S
936-S
1031
479031
2613-S
479030
479054
304500
844-S
SUSPENSION LEMAIRE
306010
306007
844-S
452075
452076
452395
667-S30
844-S
306011
452394
452296
452295
452297
452294
33525
2669-S
452088
454070
844-S
663-S
452074
452075
452446
452456
665-S
452401
452912
457213
89760
457244
452435
452447
452448
456145
456146
456147
452083
457243
452081 caoutchouc
452086
485-S

NUMÉRO	DÉSIGNATION	COEFF^t
	Suspension Floating Jusque Novembre 34	
844-S	Vis TH de 10 × 20 de fixat. :	
	— du support AR.	2
	— du support AV.	3
936-S	Vis TH de 10 × 25 de fixat. du support AR sur caisse.	4
1.015	Rondelle de 10,5 × 20 du support AV sur carter volant (R. II).	3
1.031	Écrou H de 8 × 100 de vis du support AR (R. II).	2
2.613-S	Écrou H de 10 × 150 des goujons du support AV.	2
88.850	*Goujon 10 × 29, filetage 10 et 16 de fixat. du support AV sur carter volant. N.F.P.*	2
304.500	*Renfort de fixat. AR. N.F.P.*	1
461.094	*Support élastique AV, écartement des trous de fixat. à 200 mm.* **7, 11 L.** *N.F.P.*	1
461.330	*Support élastique AV, écartement des trous de fixat. à 220 mm.* **11.** *N.F.P.*	1
479.030	Support élastique AR.	1
479.031	*Support AR. N.F.P.*	1
479.054	*Cale du support élastique AR. N.F.P.*	1
	Suspension Lemaire	
	Support élastique à l'AV Novembre 34-Décembre 35	
	Bague conique en caoutchouc à l'AV Depuis Décembre 35	
485-S	Vis TH de 7 × 20 de fixat. du support latéral sur caisse.	4
663-S	Vis TH de 8 × 15 de fixat. de la boîte de butée AR.	4
665-S	Vis TH de 8 × 20 de fixat. du bras support moteur gauche. **7, 11 L.**	2
667-S/30	Vis TH de 8 × 25, de maintien de la bague 452.394.	1
844-S	Vis TH de 10 × 20 de fixat :	
	— de la butée AR.	2
	— de l'étrier du support AV.	4
	— des bras support moteur :	
	7, 11 L.	4
	11.	6

NUMÉRO	DÉSIGNATION	COEFF^t
2.669-S	Écrou H de 12 × 175 de la vis de réglage latéral.	2
33.525	Écrou H de 14 × 200 de l'axe d'articulation.	2
89.760	Rondelle de 15,5 × 28 × 2,4 de ressort de maintien.	2
306.007	*Etrier de support AV. Novembre 34-Décembre 35. N.F.P.*	2
306.010	*Support élastique AV. Novembre 34-Décembre 35. R.p.* 1-452.394, 1-452.395, 1-452.295, 2-452.297, 2-452.294, 2-33.525, 2-452.296, 1-667.S-30.	1
306.011	Arrêtoir double, entr'axes : 55 mm des vis de fixat. du support AV.	2
452.074	*Bras support moteur côté G (forme droite sans déport), long. tot. 50 mm.* **7, 11 L.** *Jusque Mai-Juin 36. N.F.P.*	1
452.075	Bras support (forme droite sans déport), long. totale 107 mm.	
	— côté D. **7, 11 L.**	1
	— côté G. **11.**	1
	Jusque Mai-Juin 36.	
452.076	Bras support côté D (forme droite sans déport), long. totale 188 mm. **11.**	1
452.081	Caoutchouc de coupelle latérale	2
452.083	Coupelle de ressort latéral (tôle), diam. ext. 69 mm, épais. tot. 21,5 mm. Jusque Septembre 53.	2
452.086	Support latéral sur caisse.	2
452.088	Butée AR, épais. 45 mm. (R. VI) Jusque Août 45.	1
452.294	Collier de fixat., entr'axes des trous : 55 mm. Depuis Décembre 35.	2
452.295	Axe d'articulation, diam. 20 mm, filetage 14 mm, long. totale 89 mm. Depuis Décembre 35.	1
452.296	Rondelle d'appui de 16 × 40. Depuis Décembre 35.	2
452.297	Arrêtoir des écrous de l'axe d'articulation. Depuis Décembre 35.	2
452.394	*Bague intermédiaire (aluminium). diam. ext. 50 mm, long. 36 mm. Jusque Décembre 35. N.F.P.*	1

NUMÉRO	DÉSIGNATION	COEFF^t
452.395	Bague conique (caoutchouc), diam. ext. 38 mm, long. 48 mm. Depuis Décembre 35.	1
452.401	Vis spéciale de réglage de ressort latéral, long. totale 66 mm.	1
452.435	*Boîte de butée AR avec collerette soudée à 8 mm du bord. Jusque Août 45. R.p.* 456.145, *d.e.o.;* 1-454.070.	ALD
452.446	Bras support côté G (forme coudée déportée de 10 mm), long. tot. 50 mm, spécial pour direction à crémaillère. **7, 11 L.** Depuis Mai-Juin 36.	1
452.447	*Boîte de butée AR avec collerette soudée à 12 mm du bord. Jusque Août 45. R.p.* 456.146. *d.e.o. :* 1-454.070.	ALD
452.448	*Boîte de butée AR avec collerette soudée, à 16 mm du bord. Jusque Août 45. R.p.* 456-147. *D.e.o. :* 1-454.070.	ALD
452.456	Bras support côté G (forme coudée déportée de 10 mm), long. tot. 107 mm, spécial pour direction à crémaillère. **11.** Depuis Mai-Juin 36.	1
452.912	*Vis spéciale de réglage des ressorts latéraux, long. tot. 96 mm. R.p.* 452.401.	2
454.070	Butée AR, épais. 30 mm. (R. VI). Depuis Août 45. Boîte de butée AR. Depuis Août 45.	1
456.145	— collerette soudée à 8 mm du bord.	ALD
456.146	— collerette soudée à 12 mm du bord.	ALD
456.147	— collerette soudée à 16 mm du bord.	ALD
457.213	Vis spéciale de réglage de ressort latéral côté gauche.	1
457.243	Coupelle de ressort latéral (tôle) diam. ext. 65 mm, épais. totale 21,5 mm. **11 L, 11.** Depuis Septembre 53.	2
457.244	Ressort de maintien droit et gauche. diam. inférieur 60 mm **11 L, 11.** Remplace par paire ressort diam. inférieur 65 mm, *d.e o. :* 2-457.243.	2

NUMÉRO	DÉSIGNATION	COEFF[t]
	Echappement à l'Avant 7-A Jusque Mai 34	
	Ne fournissons plus.	
	Echappement à l'Arrière Mai 34-Mai-Juin 36	
	Nota. — Les pièces ne figurant pas dans le texte ci-dessous ne sont plus fournies.	
	CLASSEMENT ALPHABÉTIQUE	
308.430	**Bride** de tube sous caisse, entr'axe des trous : 70 mm, spécial pour remplacement du pot 305.382 par 321.121. **7.**	1
307.588	**Caoutchouc** sur traverse tubulaire, diam. ext. 42 mm, haut. 24 mm.	4
305.282	**Collier** de fixat. du tube de sortie, diam. int. 30 mm, entr'axe des trous : 120 mm. **7.**	1
305.400	**Collier** de fixat. du tube de sortie, diam. int. 38 mm.	1
317.738	**Collier** de serrage du flexible 308.529, diam. 50 mm.	1
329.609	**Écrou** H bronze de 8 × 125, haut. 18 mm, des goujons de bride.	3
420.650	**Équerre** support de tube de sortie.	1
451.481	**Joint** des brides entre tube vertical et tube sous caisse, diam. 41 mm, entr'axes des trous 60 mm (R. VI). **7.**	1
308.431	**Joint** du tube sous caisse, entr'axe des trous : 70 mm, pour le remplacement du pot 305.382. **7** (R. VI).	1
305.910	**Joint** des brides d'échappement, 3 trous de 9, entr'axe de 2 trous 65 mm, diam. int. 53 mm (R. VI).	1
305.382	**Pot** *d'échappement assemblé avec tube AV et tube de sortie, entrée diam.* 38 *mm, sortie diam.* 30 *mm. R.p.* 321.121. *D.e.o. : une bride* 308.430 : 1 *joint* 308.431 *(R. VI) et* 1 *tube* 321.120.	1
321.121	**Pot** d'échappement avec tube AV sans tube de sortie, ni bracelet calorifuge, longueur du corps du pot 550 mm. Remplace modèle avec bracelet calorifuge ; *d.e.o. :* 1 bague 305.723, 1 tôle 305.724 et 1 tube 321.120.	1
305.114	**Rondelle** de 7,5 × 28 × 1 de fixat. du tube de sortie et du tube sous caisse.	2
305.115	**Tampon** (caoutchouc) supérieur de fixat. du tube de sortie et du tube sous caisse, haut. totale 19 mm, perçages 7,5 × 16.	4
305.116	**Tampon** (caoutchouc) inférieur de fixat. du tube de sortie et du tube sous caisse, haut. totale 14 mm, perçage 7,5.	4
321.120	**Tube** de sortie des gaz, diam. ext. 38 mm, long. 925 mm, cote prise de l'axe du coude à l'extrémité du tube. Depuis Juillet 34. Remplace modèles précédents, *d.e.o. :* 1 collier 305.400.	1
308.529	**Tube** flexible du tube sous coque, diam. int. 50 mm (R. VI).	1

NUMÉRO	DÉSIGNATION	COEFF.
	Depuis Mai-Juin 36	
483-S	Vis TH de 7×15 de fixat. de l'équerre 309.293 sur le pontet 309.291.	2
667-S	Vis TH de 8×25 de tirant du tube vertical.	2
940-S	Vis TH de 10×35 de serrage des brides du tube sous caisse.	4
1.000-S	Goujon de 10×50, filetages 20 et 15, de fixat. : — de la bride sur tubulure. 3 — d'écran de dynamo. 1 Jusque Avril 53.	
2.491-S	Écrou H de 7×100 de fixat. des colliers et plaquettes.	12
2.541-S	Rondelle plate de 8,5×18 de fixat. de tirant du tube vertical.	2
2.551-S	Écrou H de 8×125 de fixat. de tirant.	2
2.611-S	Écrou H de 10×150 des brides du tube sous caisse.	4
12.476	Arrêtoir simple de 10,5, long. totale 22 mm des écrous de la bride sup.	3
88.613	Rondelle de 7,5×30×2,4 de serrage des plaquettes élastiques sur colliers.	8
308.324	Joint métalloplastique de la bride sup. du tube vertical, 3 trous de 11, entr'axe de deux trous : 65 mm (R. VI).	1
308.328	Tube sous/caisse, long. totale 1,890 m. **7, 11 L.**	1
308.329	Tube sous/caisse, long. totale 2,073 m. **11, Berline.**	1
308.330	Tube sous/caisse, long. totale 2,25 m, avec cintre pour passage des caves de strapontins. **11 F.**	1
308.334	*Ecran cintré protecteur de dynamo sur bride de tubulure, long. 165 mm, larg. 80 mm. Jusque Avril 53. R.p.* 321.257 ; *d.e.o. :* 1-321.261. 1-452.565 (*R. I*). 1-89.840 (*R. II*).	1
308.431	Joint métalloplastique des brides du tube sous caisse, entr'axe des trous : 70 (R. VI).	2
308.553	Tube vertical avec ses brides, diam. ext. 54 mm, long. 490 mm d'axe en axe, long. de la partie droite côté de la bride 3 trous : 75 mm. **7, 11 L.**	1
308.698	Tube vertical avec ses brides, diam. ext. 54 mm, long. 490 mm d'axe en axe, long. de la partie droite, côté de la bride 3 trous : 135 mm. **11.**	1
309.173	Collier sup. de fixat. du tube de sortie, écart. des vis à 66 mm, avec cale soudée.	1
309.176	Collier inf. de fixat. du tube de sortie, long. 110 mm, une cale soudée au passage du tube, larg. 38 mm, haut. 46 mm. Jusque Juillet 52.	1
309.178	Plaquette élastique de 64×38×9 de fixat. du tube de sortie. Jusque Juillet 52.	2
309.183	Équerre assemblée de fixat. du tube de sortie, 4 vis soudées, long. totale 197 mm, écart. des vis à 160 mm.	1
309.185	Plaquette caoutchouc de 38×32×6 de fixat. du tube de sortie, 1 trou central.	2
309.187	Collier sup. de fixat. du tube sous, caisse, écart. des vis à 66 mm.	1
309.189	Collier inf. de fixat. du tube sous, caisse, long. 110 mm.	1
309.278	Écrou H acier de 10×150, long. 20 mm, de la bride sup. du tube vertical.	3
309.291	Pontet de fixat. sur traverse tubulaire, long. totale 70 mm, écart. des trous à 50 mm.	1
309.293	Équerre assemblée de fixat. du tube sous/caisse sur traverse long. 110 mm, écart des trous de fixat. sur traverse 50 mm.	1
309.824	Tube sous/caisse, long. totale 2,25 m (droit). **11 conduite.**	1
310.174	Entretoise de maintien du tube vertical, long. totale 553 mm **7, 11 L.** *Jusque Septembre* 55.	1
310.175	Entretoise de maintien du tube vertical, long. totale 608 mm. **11.** *Jusque Septembre* 55.	1
316.471	Tube de sortie, diam. ext. 38 mm, long. 895 mm. **11 L, 11 (P.O.).** Depuis Juin 53.	1
321.078	Plaquette élastique de 96×38×10 de fixat. du tube sous/caisse.	2
321.120	Tube de sortie, diam. ext. 38 mm, long. 925 mm, coude hauteur 72 mm.	1
321.121	Pot d'échappement avec tube AV sans tube de sortie, long. du corps du pot 550 mm.	1
321.195	Plaquette caoutchouc de 105×30×5 de fixat. du tube de sortie (montage malle AR) **11.** Depuis Juillet 52.	4
321.214	Collier inférieur de fixat. du tube de sortie, long. 110 mm, larg. 38 mm, haut. 27,5 mm (montage malle AR) **11 L, 11.** Depuis Juillet 52.	1
321.216	Plaquette caoutchouc de 95×30×5 de fixat. du tube de sortie (montage malle AR) **11 L.** Depuis Juillet 52.	4
321.257	Écran plat protecteur de dynamo sur bride de tubulure, long. 128 mm, larg. 125 mm, **11 L, 11** depuis Avril 53.	1
321.261	Goujon de 8×77 de fixat. d'écran de dynamo. **11 L, 11.** Depuis Avril 53.	1
321.296	Tube de sortie des gaz, diam. ext. 38 mm, long. 925 mm coude hauteur 85 mm **11 F.** Depuis Septembre 53.	1
321.366	Entretoise avec plaquette soudée de maintien du tube vertical, long. totale 550 mm **11 L.** Depuis Septembre 55.	1
321.367	Entretoise avec plaquette soudée de maintien du tube vertical, long. totale 605 mm. **11.** Depuis Septembre 55.	1

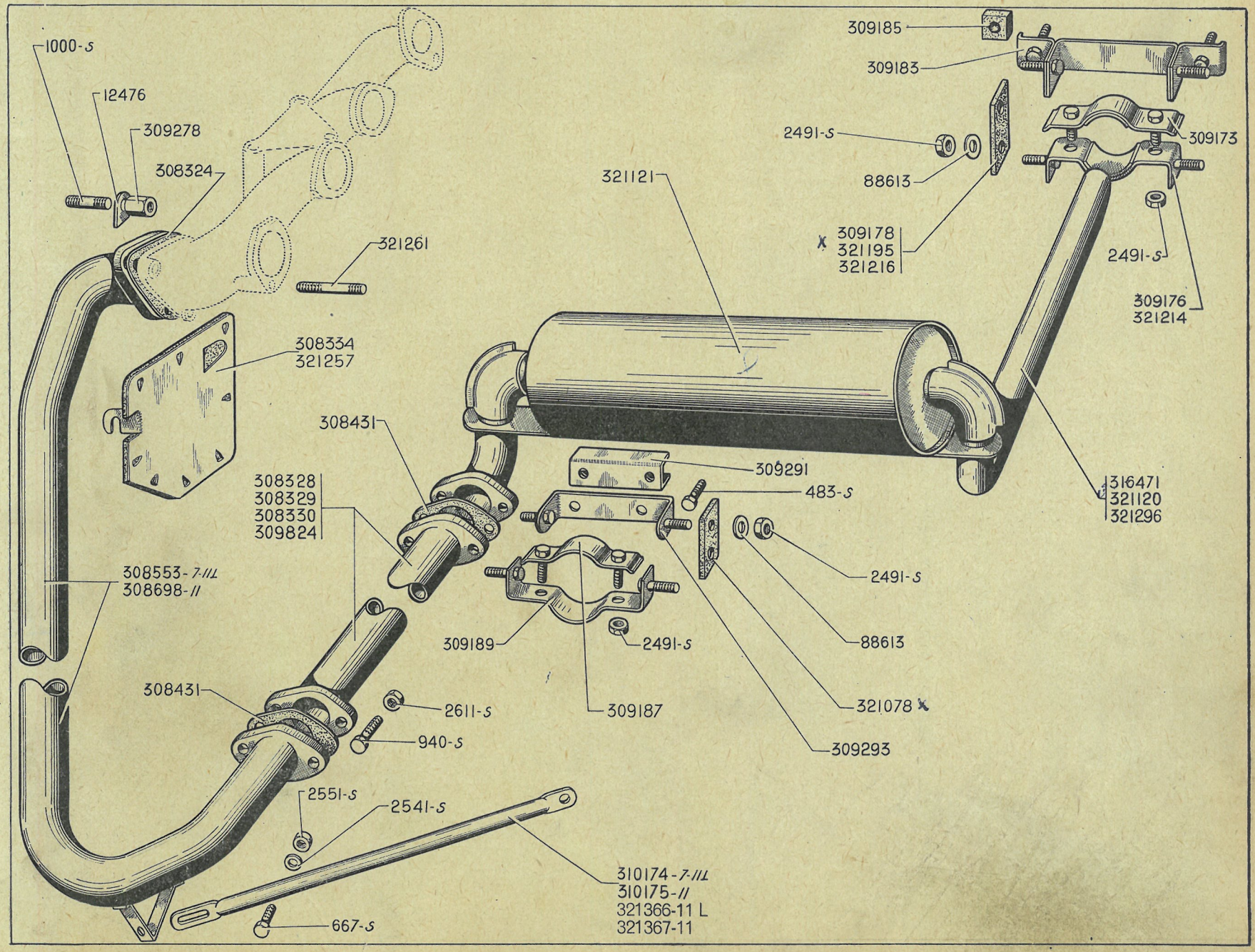
1000-S
12476
309278
308324
321261
308334
321257
308431
308328
308329
308330
309824
308553-7-III
308698-II
308431
2611-S
940-S
2551-S
2541-S
667-S
309189
309187
309291
483-S
2491-S
88613
321078 X
309293
321121
309185
309183
2491-S
88613
X 309178
321195
321216
309173
2491-S
309176
321214
316471
321120
321296
310174-7-III
310175-II
321366-11 L
321367-11

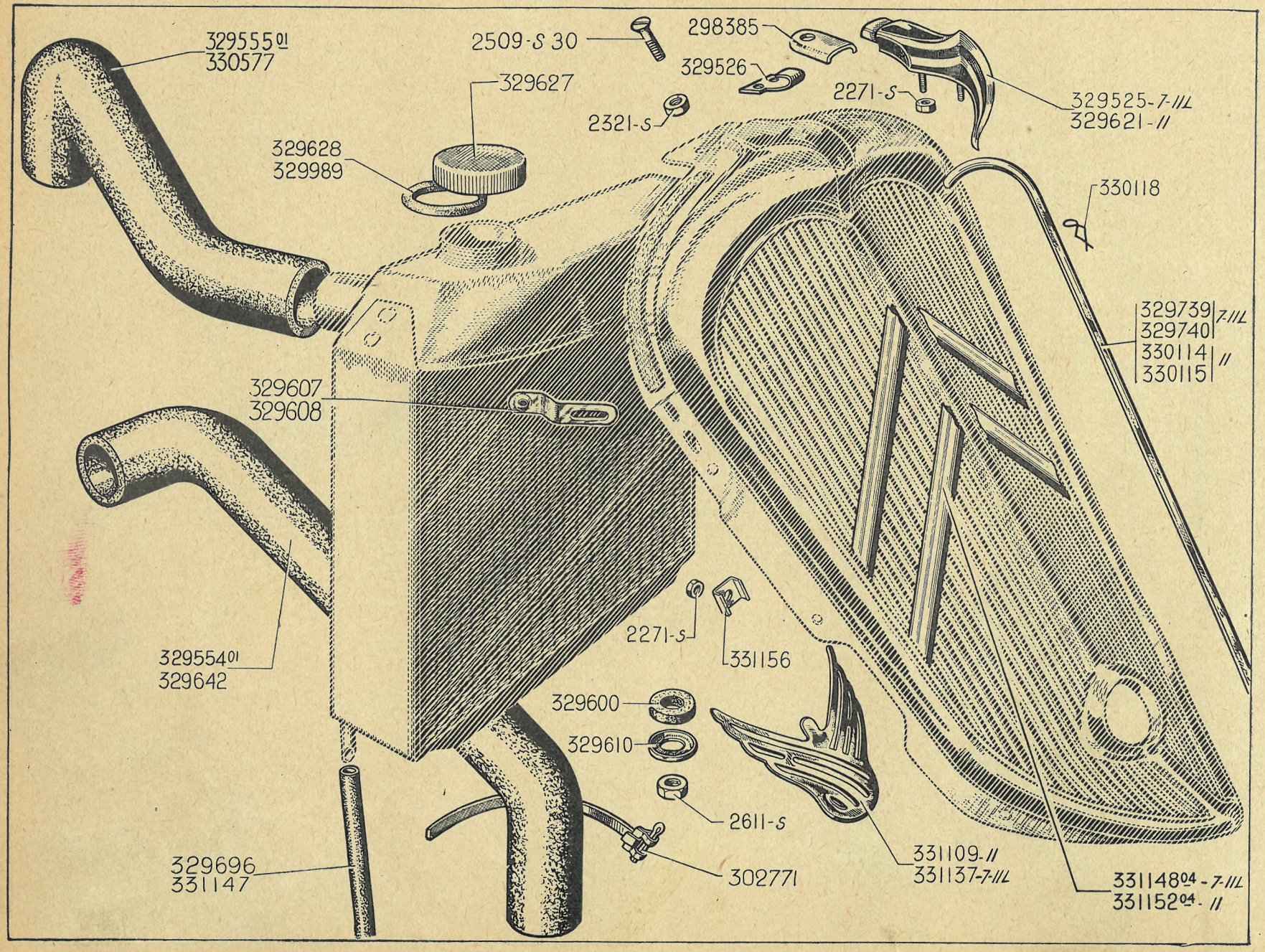
329555 01
330577
2509-S 30
298385
329526
329627
2271-S
2321-S
329525-7-III L
329621-II
329628
329989
330118
329739 7-III L
329740
330114 II
330115
329607
329608
329554 01
329642
2271-S
331156
329600
329610
2611-S
331109-II
331137-7-III L
331148 04 - 7-III L
331152 04 - II
329696
331147
302771

NUMÉRO	DÉSIGNATION	COEFF^t
2.271-S	Écrou H de 4×75 de fixat. du motif.	2
2.321-S	Écrou H de 5×75 du cavalier de capot.	1
2.509-S 30	Vis TFB de 5×25 à pointe (fente cruciforme) de fixat. du cavalier et du couvre-joint.	3
2.611-S	Écrou H de 10×150 de fixat. du radiateur.	2
298.385	Couvre-joint de motif sur calandre.	1
302.771	Collier de serrage des durits (R. VI).	8
329.525	Motif sur calandre avec embase d'appui, **7, 11 L.**	1
329.526	Cavalier (tôle) de charnière de capot sur la calandre, forme en U, 1 trou central taraudé à 5×75. Jusque Avril 39.	1
329.554/01	*Durit d'entrée d'eau, caoutchouc de 37×48, disposition avec la pompe ayant l'entrée et la sortie d'eau horizontales.* **7, 11 L.** *Jusque Novembre 34. N.F.P.*	1
329.555/01	*Durit de sortie d'eau, caoutchouc de 37×48, disposition avec la pompe ayant l'entrée et la sortie d'eau horizontales.* **7, 11 L.** *Jusque Novembre 34. N.F.P.*	1
329.600	Rondelle caoutchouc de 25×12 de fixat. du radiateur.	2
329.607	Patte de liaison du faisceau et calandre, long. 110 mm, larg. 25 mm, **7, 11 L.**	2
329.608	Patte de liaison du faisceau et calandre, long. 125 mm, larg. 25 mm. **11.**	2
329.610	Cuvette de fixat. du radiateur, diam. 34 mm, 1 trou de 10 mm.	2
329.621	Motif sur calandre avec embase d'appui. **11.**	1
329.627	Bouchon fileté à 60×200 de remplissage du radiateur (R. VI).	1
329.628	Joint de 44×59×3 du bouchon de remplissage fileté (R. VI).	1
329.642	Durit inférieure d'entrée d'eau, coudée, caoutchouc de 40×50, disposition avec la pompe ayant la sortie d'eau verticale. Depuis Novembre 34.	1
329.696	Tube caoutchouc de trop plein long. 320 mm. Jusque Décembre 50.	1
329.739	Jonc de calandre, côté droit (R. VI). **7, 11 L.**	1
329.740	Jonc de calandre, côté gauche (R. VI). **7, 11 L.**	1
329.989	Joint de 49×66×3 du bouchon de remplissage non fileté (R. VI).	1
330.114	Jonc de calandre, côté droit (R. VI). **11.**	1
330.115	Jonc de calandre, côté gauche (R. VI). **11.**	1
330.118	Agrafe de fixation de jonc (R. VI).	16
330.577	Durit supérieure de sortie d'eau, coudée, caoutchouc de 40×50, disposition avec la pompe ayant la sortie d'eau verticale. Depuis Novembre 34.	1
331.109	Cache entrée de manivelle ovale (R. VI). **11.**	1
331.137	Cache entrée de manivelle (formant aile) (R. VI). **7, 11 L.**	1
331.147	Tube caoutchouc de trop-plein long. 485 mm. **11 L, 11.** Depuis Décembre 50.	1
331.148/04	Chevron supérieur et inférieur avec étrier, plaquette boulon et écrou (par jeu) (R. VI). **7, 11 L.**	1
331.152/04	Chevron supérieur et inférieur avec étrier, plaquette boulon et écrou (par jeu) (R. VI). **11.**	1
331.156	Étrier de fixat. de chevron, long. 17 mm, larg. 15 mm ; un trou central de 5 mm (R. VI).	4

NUMÉRO	DÉSIGNATION	COEFF[t]
	Depuis Novembre 38	
2.493-S	Écrou H de 7 × 100 de fixat. de la prise d'air.	2
2.513-S	Rondelle grower de 7.	2
302.771	Collier de serrage des durits(R.VI).	4
329.875	Durit inf. côté tablier.	1
329.878	Buse d'arrivée d'air sur caisse. Jusque Juin 52.	1
329.880	Obturateur d'air. Jusque Juin 52.	1
329.885	Joint caoutchouc de 48 × 78 × 5 de l'obturateur. Jusque Juin 52.	1
329.906	*Ecran de radiateur* (*long.* 385 *mm*) **7** et **11 L.** *N.F.P.*	1
329.907	*Ecran de radiateur* (*long.* 445 *mm*). **11.** *N.F.P.*	1
329.916	Contreplaque d'attache de la prise d'air avec vis (R. VI).	1
329.917	Prise d'air complète.	1
329.922	Tube de chauffage.	1
331.180	Buse d'arrivée d'air sur caisse, une patte soudée pour fixat. du ressort de clapet. **11 L, 11.** Depuis Juin 52.	1
331.184	Douille de 7 × 9 × 12 × 24 sur planche de bord, du bouton de commande. **11 L, 11.** Depuis Juin 52.	1
331.186	Bouton avec axe de commande de chauffage sur planche de bord (R. VI). **11 L, 11.** Depuis Juin 52.	1
331.190	Clapet, caoutchouc diam. 84 mm épais. 3 mm, d'obturation du tube d'arrivée d'air chaud. **11 L, 11.** Depuis Juin 52.	1
331.245	Ressort avec agrafe (fil de 2,7) long. non développée 430 mm, du clapet de chauffage. **11 L, 11.** Depuis Juin 52.	1
331.352	Durit supérieur côté radiateur.	1

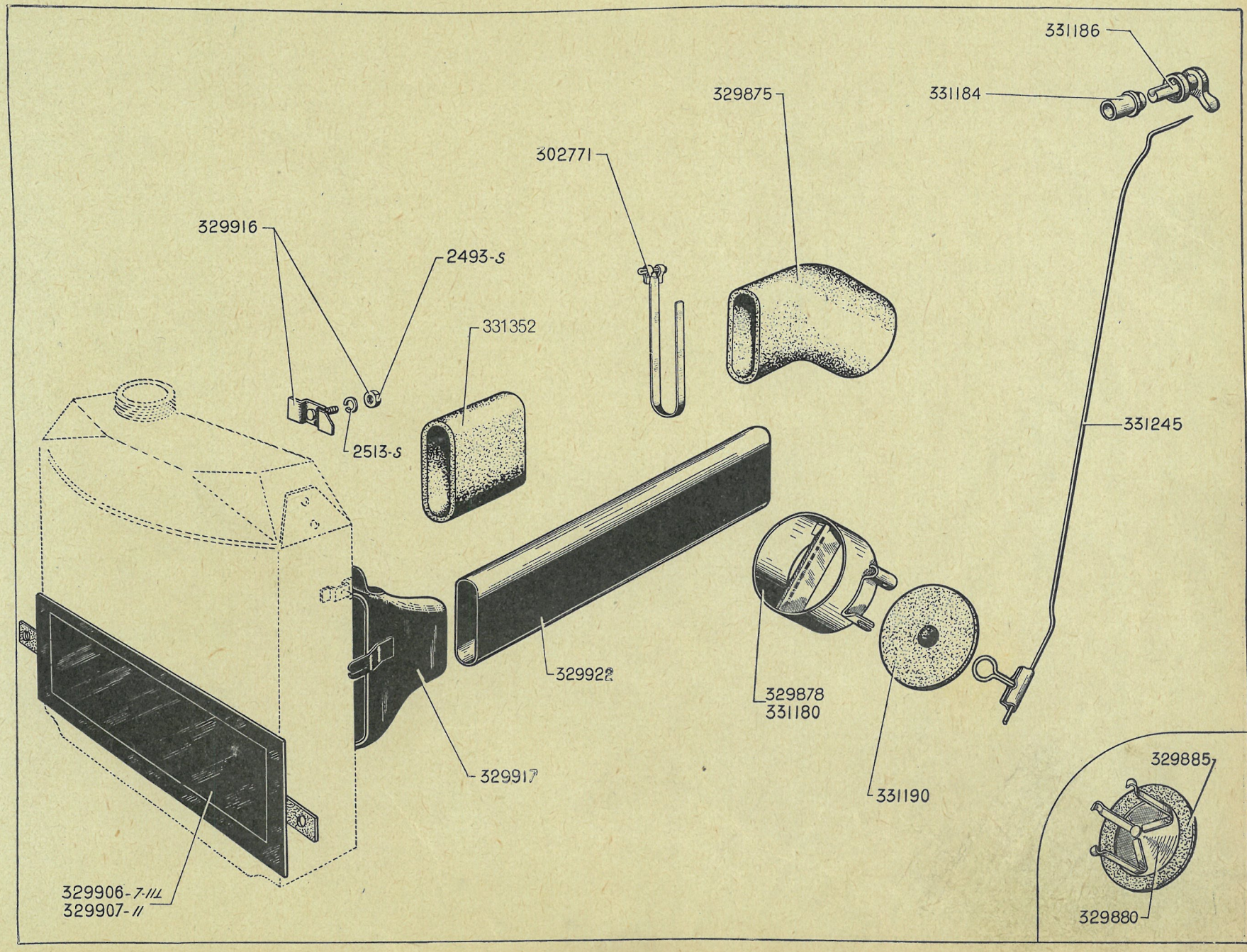
331186
331184
329875
302771
329916
2493-S
331352
2513-S
331245
329922
329878
331180
329917
331190
329885
329880
329906-7-111
329907-11

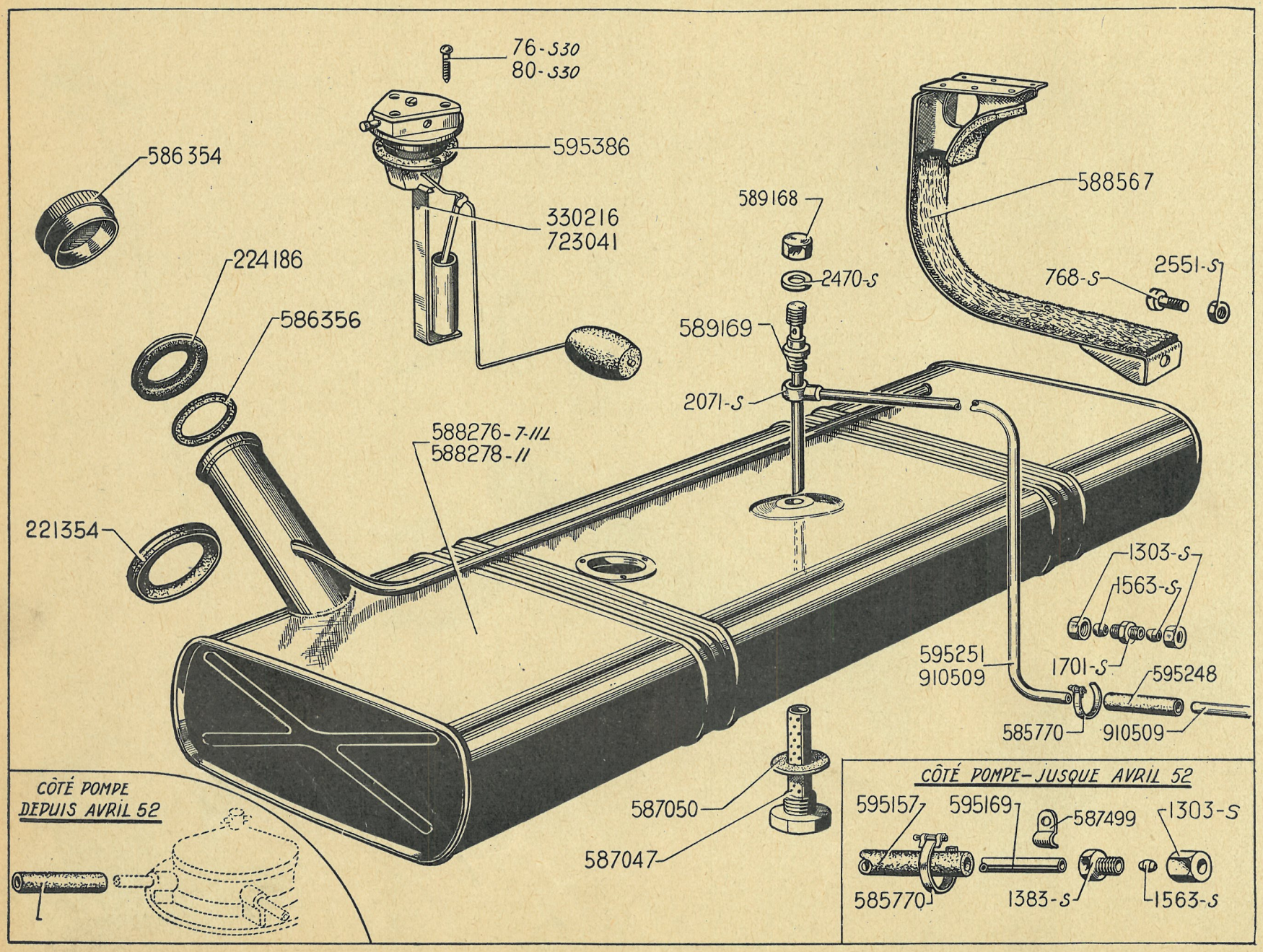
76-S30
80-S30
595386
586354
330216
723041
224186
586356
589168
2470-S
589169
2071-S
588567
768-S
2551-S
588276-7-11L
588278-11
221354
1303-S
1563-S
595251
910509
1701-S
595248
585770
910509
587050
587047
CÔTÉ POMPE DEPUIS AVRIL 52
CÔTÉ POMPE-JUSQUE AVRIL 52
595157
595169
587499
1303-S
585770
1383-S
1563-S

NUMÉRO	DÉSIGNATION	COEFF.
	Réservoirs à deux tubulures Jusque Septembre 35	
	Ne fournissons plus.	
	Réservoir à une tubulure Septembre 35-Juillet 52	
76-S 30	Vis TR de 4 × 30 à pointe de fixat. du rhéostat 723.041.	3
80-S 30	Vis TR de 4 × 15 à pointe de fixat. de rhéostat.	3
768-S	Vis TH de 8 × 55 de serrage des sangles.	2
1.303-S	Écrou H raccord de 12 × 100 pour bicône.	2
1.383-S	Vis TH de 12 × 100 pour bicône.	1
1.563-S	Bicône de 8.	2
1.701-S	Raccord double, filetage 12 × 100 de jonction des tuyauteries. Jusque Mars 49.	1
2.071-S	Raccord orientable pour vis de 12.	1
2.470-S	Joint métalloplastique de 12,2 × 17 × 2 sur plongeur (R. VI).	2
2.551-S	Écrou H de 8 × 125 de serrage des sangles.	2
221.354	Collerette caoutchouc de 45 × 88 × 18 de tubulure (R. IV).	1
224.186	Collerette caoutchouc de 50 × 95 × 10 de tubulure (R. IV).	1
330.216	Rhéostat de jauge 6 volts OS, longueur du bras d'axe à axe 165 mm (R. VI). **7, 11 L.**	1
585.770	Collier de serrage du flexible caoutchouc (R. VI).	2
586.354	Bouchon de remplissage du réservoir (R. VI).	1
586.356	Joint 44 × 65 du bouchon de remplissage (R. VI).	1
587.047	Bouchon de vidange avec filtre (fileté à 20 pas de 150) (R. VI).	1
587.050	Joint de 20 × 35 de bouchon 587.047 (R. VI).	1
587.499	Patte simple de fixat. de tuyauteries, long. 32 mm, larg. 15 mm.	10
588.276	*Réservoir d'essence de* 45 *litres, long.* 960 *mm, larg.* 315 *mm, haut.* 170 *mm, cas de la porte de coffre sur panneau AR (R. VI).* **7, 11 L.** *R.p.* 595.360 ; *d.e.o. :* 1-595.371 (*R. III*), 1-595.368, 1-595.370 (*R. III*), 1-595.376 (*R. III*), 1-595.386, 1-723-321, 6-*A* 174-84, 3-64-*S* 30 (*R. III*) (*Voir page* 318).	1
588.278	*Réservoir d'essence de* 50 *litres, long.* 1,060 *m, larg.* 315 *mm, haut.* 170 *mm, cas de la porte de coffre sur panneau AR (R. VI).* **11.** *R.p.* 595.361 ; *d.e.o. :* 1-595.371 (*R. III*), 1-595.368, 1-595.370 (*R. III*), 1-595.376 (*R. III*), 1.595.386, 1-723.321, 6-*A* 174.84, 3-64-*S*-30 (*R. III*). (*Voir page* 318).	1
588.567	Sangle de réservoir complète. long. 320 mm.	4
589.168	Écrou H, borgne de 12 × 125 supérieur du plongeur.	1
589.169	Plongeur de prise d'essence (écrou supérieur amovible) du réservoir, long. totale 205 mm.	1
595.157	Flexible caoutchouc de 7 × 16 des tuyaux d'arrivée à la pompe, long. 0.190 m (R. VI). Jusque Avril 52.	1
595.169	Tuyau d'alimentation du flexible à la pompe, long. 0,210 m. Jusque Avril 52.	1
595.248	Flexible caoutchouc de 7 × 16 de jonction des tuyaux, long. 570 mm. **11 L, 11.** Depuis Mars 49.	1
595.251	Tuyau d'alimentation du réservoir au flexible, long. 1,865 m. **11 L, 11.** Remplace montages précédents ; *d.e.o. :* 1-595.248 (R. VI), 1-595.169, 3 mètres 910.509 (R. VI).	1
595.345	Flexible caoutchouc de 7 × 16 du tuyau d'arrivée à la pompe, long. 730 mm (R. VI), **11 L, 11.** Depuis avril 52.	1
595.386	Joint de 36 × 55 × 2 du rhéostat (3 trous de 4,5) (R. VI).	1
723.041	Rhéostat de jauge Jaeger 6 volts, à frein, long. du bras 170 mm (R. VI).	1
910.509	Tube de 6 × 8 vendu au mètre (R. VI).	ALD

NUMÉRO	DÉSIGNATION	COEFF[t]
	Depuis Juillet 52	
A 174-84	Joint fibre de 4,5 × 8 × 0,5 (R. VI) des vis :	
	— du plongeur.	3
	— du rhéostat de jauge.	3
64-S-30	Vis TR de 4 × 12,5 à pointe de fixat. du plongeur.	3
76-S-30	Vis TR de 4 × 30 à pointe de fixat. du rhéostat.	3
768-S	Vis TH de 8 × 55 de serrage des sangles.	2
771-S	Vis TH de 8 × 70 de serrage des sangles du réservoir avec tôle de protection. **(P.O.).** Depuis Octobre 54.	4
2.464-S	Joint de 12,2 × 17 × 1 du bouchon de vidange.	1
2.551-S	Écrou H de 8 × 125 de serrage des sangles.	2
224.186	Collerette caoutchouc de 50 × 95 × 10 de tubulure (R. IV), Juillet 52 (quelques voitures).	1
586.354	Bouchon de réservoir diam. intérieur 65 mm, extérieur 67,5 (R. VI). Juillet 52 (quelques voitures).	1
586.356	Joint de 44 × 65 du bouchon 586.354 (R. VI). Juillet 52 (quelques voitures).	1
595-248	Flexible caoutchouc de 7 × 16 de jonction des tuyaux, long. 570 mm.	1
595.345	Flexible caoutchouc de 7 × 16, long. 730 mm du tuyau d'arrivée à la pompe (montage sans bicônes).	1
595.360	Réservoir d'essence de 50 litres, diamètre de la tubulure 60 mm, trou du plongeur diam. 36 mm (R. VI) **11 L.** (Quelques voitures).	1
595.361	Réservoir d'essence de 50 litres, diam. de la tubulure 60 mm, trou du plongeur diam. 36 mm (R. VI), **11.** (Quelques voitures.)	1
595.362	Bouchon de vidange de 12 pas de 100, 21 mm sur plats (R. VI).	1
595.368	Bloc filtrant Zénith, haut. 35 mm du plongeur (R. VI).	1
595.370	Écrou spécial inférieur de serrage du bloc filtrant Zénith (filetage 5 × 75) diam. int. 28 mm, ext. 35 mm.	1
595.371	Plongeur de prise d'essence sans filtre Zénith, long. entre collerettes 152 mm.	1
595.376	Flexible caoutchouc coudé de 7 × 16 de jonction du tuyau sur plongeur.	1
595.386	Joint caoutchouc de 36 × 55 × 2 (3 trous de 4,5) du rhéostat et du plongeur (R. VI).	2
595.396	Sangle AV complète avec contre-plaque, de fixat. du réservoir, long. 330 mm.	2
595.399	Tôle de protection de réservoir. **(P.O.).** Depuis Octobre 54.	1
595.423	Sangle AR complète sans contre-plaque, de fixat. du réservoir, long. 330 mm.	2
723.321	Rhéostat de jauge » Jaeger » 6 volts, à frein, longueur du bras 178 mm (R. VI).	1
803.630	Collerette sup. de 34 × 84 × 15 de tubulure de remplissage de réservoir (R. IV).	1
803.684	Réservoir d'essence de 50 litres, diam. de la tubulure 46 mm **L**= 145 mm, trou du plongeur diam. 36 mm (montage avec malle AR) (R. VI), **11 L.**	1
803.685	Réservoir d'essence de 50 litres, diam. de la tubulure 46 mm **L**= 85 mm, trou du plongeur diam. 36 mm (montage avec malle AR) (R. VI). **11.**	1
803.884	Bouchon de réservoir, diam. int. 55,5 ext. 59,5 (R. VI).	1
807.103	Collerette sup. de 34 × 84 × 15 (grise) de tubulure de remplissage de réservoir (R. VI).	1
910.509	Tube de 6 × 8 vendu au mètre (R. VI).	ALD

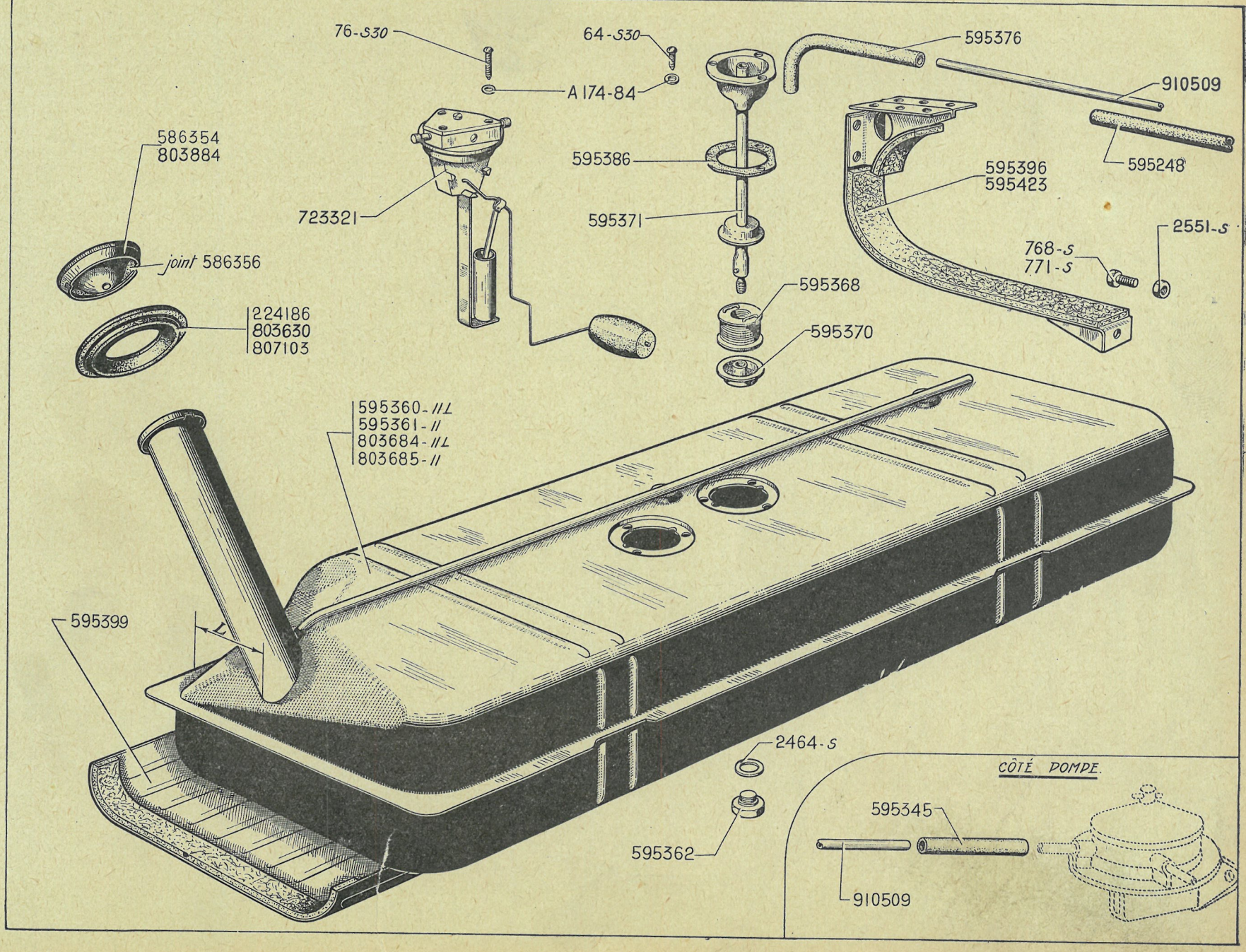
76-S30
64-S30
A 174-84
595376
910509
595248
586354
803884
joint 586356
723321
595386
595371
595396
595423
2551-S
768-S
771-S
595368
595370
224186
803630
807103
595360-11L
595361-11
803684-11L
803685-11
595399
L
2464-S
595362
CÔTÉ POMPE.
595345
910509

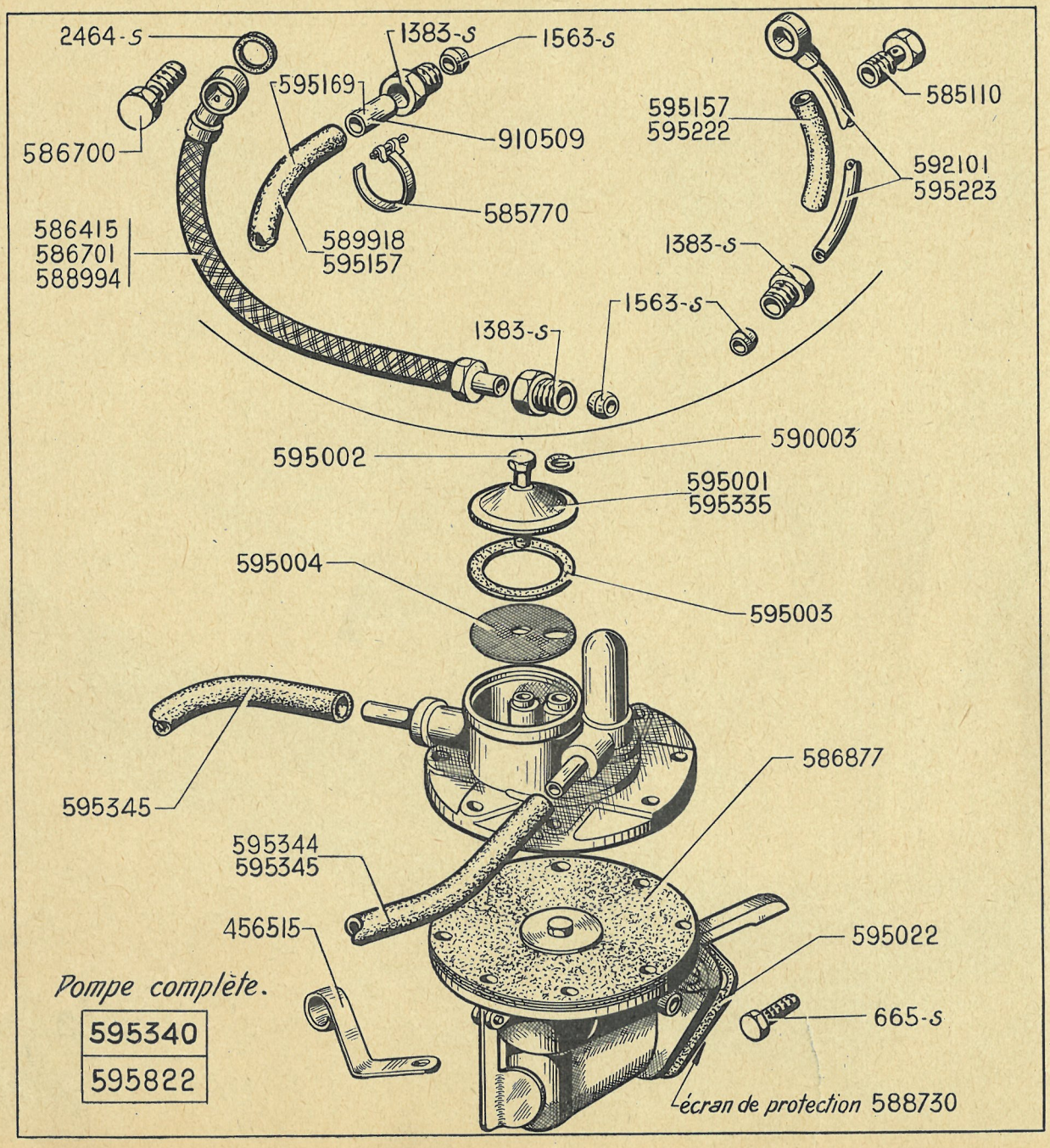

Pompe complète.

595340
595822

NUMÉRO	DÉSIGNATION	COEFF^t
	Pompes avec bicônes Jusque Avril 52	
	Pompes sans bicônes Depuis Avril 52	
665-S	Vis TH 8×20 de fixat. de la pompe sur moteur.	2
1.383-S	Vis TH de 12×100 pour bicône sur pompe.	2
1.563-S	Bicône de 8.	2
2.464-S	Joint de 12,2×17×1 de la vis de raccord orientable.	1
456.515	Patte d'attache du flexible entre pompe et carburateur sur pompe à eau. Depuis juin 55.	1
585.110	*Vis TH raccord de 12×22 sur carburateur horizontal. N.F.P.*	1
585.770	Collier de serrage de tube caoutchouc d'arrivée à la pompe (R. VI).	1
586.415	*Tube flexible d'arrivée à la pompe, long. 370 mm, 2 raccords droits* (R. VI). Jusque Mars 37. *N.F.P.*	1
586.700	Vis TH raccord de 12×18 de raccord orientable sur pompe.	1
586.701	*Tube flexible d'arrivée à la pompe, long. 417 mm, 1 raccord droit, 1 raccord orientable (R. VI). Jusque Mars 37. N.F.P.*	1
586.877	Membrane (par jeu de 4), diam. 91 mm (R. VI).	1
588.730	Écran de protection.	1
588.994	*Tube flexible d'arrivée à la pompe long. 232 mm, 1 raccord droit et 1 bout fileté (R. VI). Mars 37-Février 39. N.F.P.*	1
589.918	Tube caoutchouc d'arrivée à la pompe, long. 232 mm, 1 raccord droit, 1 bout fileté. Février 39-Octobre 45.	1
590.003	Joint de 6×12 de la vis centrale de la pompe (R. VI).	1
592.101	Tube rigide, entre pompe et carburateur horizontal, 1 raccord orientable de 12 de hauteur, long. 0,800 m. Jusque Février 39.	1
595.001	Coupelle en tôle (R. VI). Depuis Janvier 56.	1
595.002	Vis TH de 6×19×19 de serrage de la coupelle en tôle, de la pompe (R. VI). Depuis Janvier 56.	1
595.003	Joint de 36×44 coupelle de la pompe (R. VI). Depuis Janvier 56.	1
595.004	Filtre tamis de la pompe (R. VI).	1
595.022	Joint entre pompe et cylindre, entr'axe des trous : 66 mm (R. VI).	1
595.157	Tube caoutchouc de 7×16, long. : 190 mm (R. VI)	
	— d'arrivée à la pompe. Octobre 45-Avril 52.	1
	— de jonction du tube sur carburateur de 32. Avril 50-Avril 52.	1
595.169	Tube rigide avec caoutchouc d'arrivée à la pompe, long. 210 mm. Octobre 45-Avril 52.	1
595.222	Tube caoutchouc de 8,5×12, long. 760 mm d'isolement du tube rigide entre pompe et carburateur **11 L, 11.** Février 39-Avril 50.	1
595.223	Tube rigide entre pompe et carburateur, avec caoutchouc d'isolement, long. 0,810 m (1 raccord orientable de 19,5 de hauteur). **11 L, 11.** Février 39-Avril 50.	1
595.335	Cuve en verre avec vis et joint diam. extérieur 45 mm (trou central) (R. VI). Jusque Janvier 56.	1
595.340	Pompe complète (montage sans bicônes) (R. VI). **11 L, 11.** Remplace modèles précédents montés jusque Avril 52 ; *d.e.o. :* 1-595.248, 1-585.657 (R. III).	1
595.344	Flexible caoutchouc de 7×16 long. 850 mm de sortie de la pompe (montage sans bicônes). **11 L, 11.** Jusque Juin 55.	1
595.345	Flexible caoutchouc de 7×16 long. 730 mm (montage sans bicônes) **11 L, 11.**	
	— d'arrivée à la pompe	1
	— de sortie de pompe	1
	Depuis Juin 55.	
595.822	Pompe complète (montage avec carburateur Zénith de 36 ou Solex de 33 (R. VI) **11 L, 11.** Depuis Novembre 55.	1
910.509	Tuyau de 6×8, vendu au mètre (R. VI).	ALD

Pompes avec bicônes Jusque Juin 40

Nota. — Les pièces ne figurant pas dans le texte ci-dessous ne sont plus fournies.

CLASSEMENT ALPHABÉTIQUE

NUMÉRO	DÉSIGNATION	COEFF[t]
585.770	**Collier** de serrage de tube caoutchouc d'arrivée à la pompe (R. VI).	1
588.459	**Cuve** de décantation en tôle (R. VI).	1
588.730	**Écran** de protection.	1
588.460	**Étrier** de la cuve en tôle, haut. 44 mm (R. VI).	1
586.861	**Joint** de 40×54 de la cuve de décantation (R. VI).	1
595.022	**Joint** entre moteur et pompe, entr'axe des trous : 66 mm (R. VI).	1
589.599	**Levier** de commande de la pompe (tôle emboutie) (R. VI).	1
589.531	**Pompe** *complète* (*R. VI*). *R.p.* 595.340 *ou* 595.336. (*Voir pages* 321 *et* 324.)	1
586.890	**Ressort** de soupape, diam. 6,3 mm (R. VI).	1
589.918	**Tube** caoutchouc d'arrivée à la pompe, long. 232 mm (1 raccord droit, 1 bout fileté).	1
592.101	**Tube** rigide entre pompe et carburateur horizontal, 1 raccord orientable de 12 de haut., long. 0,800 m.	1
595.157	**Tube** caoutchouc de 7×16 d'arrivée à la pompe, long. 190 mm (sans raccord) (R. VI).	1
595.169	**Tube** rigide avec caoutchouc d'arrivée à la pompe.	1
595.222	**Tube** caoutchouc de 8,5×12 long. 760 mm d'isolement du tube rigide entre pompe et carburateur.	1
595.223	**Tube** rigide entre pompe et carburateur inversé (1 raccord orientable de 19,5 de haut), long. 0,810 m (avec caoutchouc d'isolement).	1
910.509	**Tuyau** de 6×8, vendu au mètre (R. VI).	ALD
586.700	**Vis** TH raccord de 12×18 de raccord orientable sur pompe.	1
665-S	**Vis** TH de 8×20 de fixat. de la pompe sur moteur.	2

Pompes avec bicônes
Jusque Octobre 34

Nota. — Les pièces ne figurant pas dans le texte ci-dessous ne sont plus fournies.

CLASSEMENT ALPHABÉTIQUE

NUMÉRO	DÉSIGNATION	COEFF[t]
585.770	**Collier** de serrage de tube caoutchouc d'arrivée à la pompe (R. VI).	1
588.730	**Écran** de protection.	1
586.859	**Filtre** de cuve, diam. 9 mm, long. 43 mm (R. VI).	1
595.022	**Joint** entre pompe et cylindre, entr'axe des trous 66 mm (R. VI).	1
587.391	**Levier** d'amorçage, fil d'acier 30/10, long. 60 mm (R. VI).	1
586.849	**Membrane** par jeu de 4, diam. 82 mm (R. VI).	1
592.101	**Tube** rigide entre pompe et carburateur horizontal (1 raccord orientable de 12 de hauteur).	1
589.918	**Tube** caoutchouc d'arrivée à la pompe, long. 232 mm (1 raccord droit, 1 bout fileté).	1
595.157	**Tube** caoutchouc de 7 × 16 d'arrivée à la pompe, long. 190 mm (sans raccord) (R. VI).	1
595.169	**Tube** rigide avec caoutchouc d'arrivée à la pompe.	1
595.222	**Tube** caoutchouc de 8,5 × 12, long. 760 mm d'isolement du tube rigide entre pompe et carburateur.	1
595.223	**Tube** rigide de la pompe au carburateur inverse avec caoutchouc d'isolement, long. 0,810 m (1 raccord orientable de 19,5 de haut.).	1
910.509	**Tuyau** de 6 × 8, vendu au mètre (R. VI).	ALD
586.700	**Vis** TH raccord de 12 × 18 de raccord orientable sur pompe.	1
665-S	**Vis** TH de 8 × 20 de fixat. de la pompe sur moteur.	2

NUMÉRO	DÉSIGNATION	COEFF.
	Pompes avec bicônes Jusque Avril 52	
	Pompe sans bicônes Depuis Avril 52	
665-S	Vis TH de 8×20 de fixat. de la pompe sur cylindre.	2
1.383-S	Vis TH de 12×100 pour bicône.	2
1.563-S	Bicône de 8 mm.	2
2.464-S	Joint de 12×17 du raccord orientable sur pompe.	4
456.515	Patte d'attache du flexible entre pompe et carburateur sur pompe à eau. Depuis Juin 55.	1
585.110	*Vis TH raccord de* 12×22 *sur carburateur horizontal. N.F.P.*	1
585.770	Collier de serrage de tube caoutchouc d'arrivée à la pompe (R. VI).	2
586.415	*Tube flexible d'arrivée à la pompe* (2 *raccords droits*), *long.* 370 *mm* (*R. VI*). *Jusque Mars* 37. *N.F.P.*	1
586.700	Vis TH raccord de 12×18 de raccord orientable sur pompe.	1
586.701	*Tube flexible d'arrivée à la pompe* (1 *raccord droit et* 1 *orientable*), *long.* 417 *mm* (*R. VI*). *Jusque Mars* 37. *N.F.P.*	1
587.773	Tube rigide entre pompe et carburateur (2 raccords orientables). Jusque Janvier 37.	1
587.777	Levier de commande (R. VI).	1
587.796	Filtre de cuve, diam. 67 mm (R. VI).	1
587.797	Joint de cuve, diam. ext. 73 mm (R. VI).	1
587.798	Joint de plaque de maintien des ressorts de soupapes (R. VI).	1
587.801	Membrane par jeu de 5, diam. 102 mm (R. VI).	1
587.806	Ressort de soupape, diam. 9 mm (R. VI).	1
587.807	Soupape, diam. 14 mm (R. VI).	1
587.809	*Vis TF de* 4×12 *de fixat. de la plaque de maintien des ressorts de soupapes* (*R. VI*). *N.F.P.*	2
588.730	Écran de protection.	1
588.994	*Tube flexible d'arrivée à la pompe, long.* 232 *mm* (1 *raccord droit et* 1 *bout fileté*) (*R. VI*). *Mars* 37-*Février* 39. *N.F.P.*	1
589.918	Tube caoutchouc d'arrivée à la pompe, long. 232 mm (1 raccord droit et 1 bout fileté). Février 39-Octobre 45.	1
590.001	Coupelle en tôle (R. VI). Depuis Janvier 56.	1
590.002	Vis TH de 6×25×25 de serrage de la cuve en tôle (R. VI). Depuis Janvier 56.	1
590.003	Joint de 6×12 de la vis de serrage de la cuve en tôle (R. VI). Depuis Janvier 56.	1
592.101	Tube rigide entre pompe et carburateur horizontal (1 raccord orientable de 12 de hauteur). Janvier 37-Février 39.	1
595.022	Joint entre pompe et cylindre, entr'axe des trous : 66 mm (R. VI).	1
595.157	Tube caoutchouc de 7×16, long. 190 mm (sans raccords) (R. VI) :	
	— d'arrivée à la pompe. Octobre 45-Avril 52.	1
	— de jonction du tube sur carburateur de 32. Avril 50-Avril 52.	1
595.169	Tube rigide, long. 210 mm avec caoutchouc d'arrivée à la pompe. Octobre 45-Avril 52.	1
595.222	Tube caoutchouc de 8,5×12, long. 760 mm d'isolement du tube rigide entre pompe et carburateur. Février 39-Avril 50.	1
595.223	Tube rigide entre pompe et carburateur inversé (1 raccord orientable de 19,5 de hauteur), long. 810 mm (avec caoutchouc d'isolement). Février 39-Avril 50.	1
595.326	Cuve en verre seule diam. ext. 73 mm (trou central) (R. VI). **11 L, 11.** Jusque Janvier 56.	1
595.329	Cuve en verre avec vis et joint, diam. ext. 73 mm (trou central) (R. VI), **11 L, 11.** Jusque Janvier 56.	1
595.336	Pompe complète (montage sans bicônes) (R. VI). **11 L, 11.** Remplace modèles précédents montés jusque Avril 52 ; *d.e.o.* ; 1-595.248, 1-585.657 (R. III).	1
595.339	Pompe complète (montage sans bicônes) (R. VI), **11 L, 11 (P.O.).** Remplace modèles précédents montés jusque Avril 52 ; *d.e.o.* : 1-595.248, 1.585.657 (R. III).	1
595.344	Flexible caoutchouc de 7×16 long. 850 mm de sortie de la pompe (montage sans bicônes) **11 L,, 11.** Jusque Juin 55.	1
595.345	Flexible caoutchouc de 7×16 long. 730 mm (montage sans bicônes) **11 L, 11.**	
	— d'arrivée à la pompe	1
	— de sortie de pompe Depuis Juin 55.	1
595.821	Pompe complète (montage avec carburateur Zenith de 36 ou Solex de 33) (R. VI) **11 L, 11.** Depuis Novembre 55.	1
910.509	Tube de 6×8 vendu au mètre.	ALD

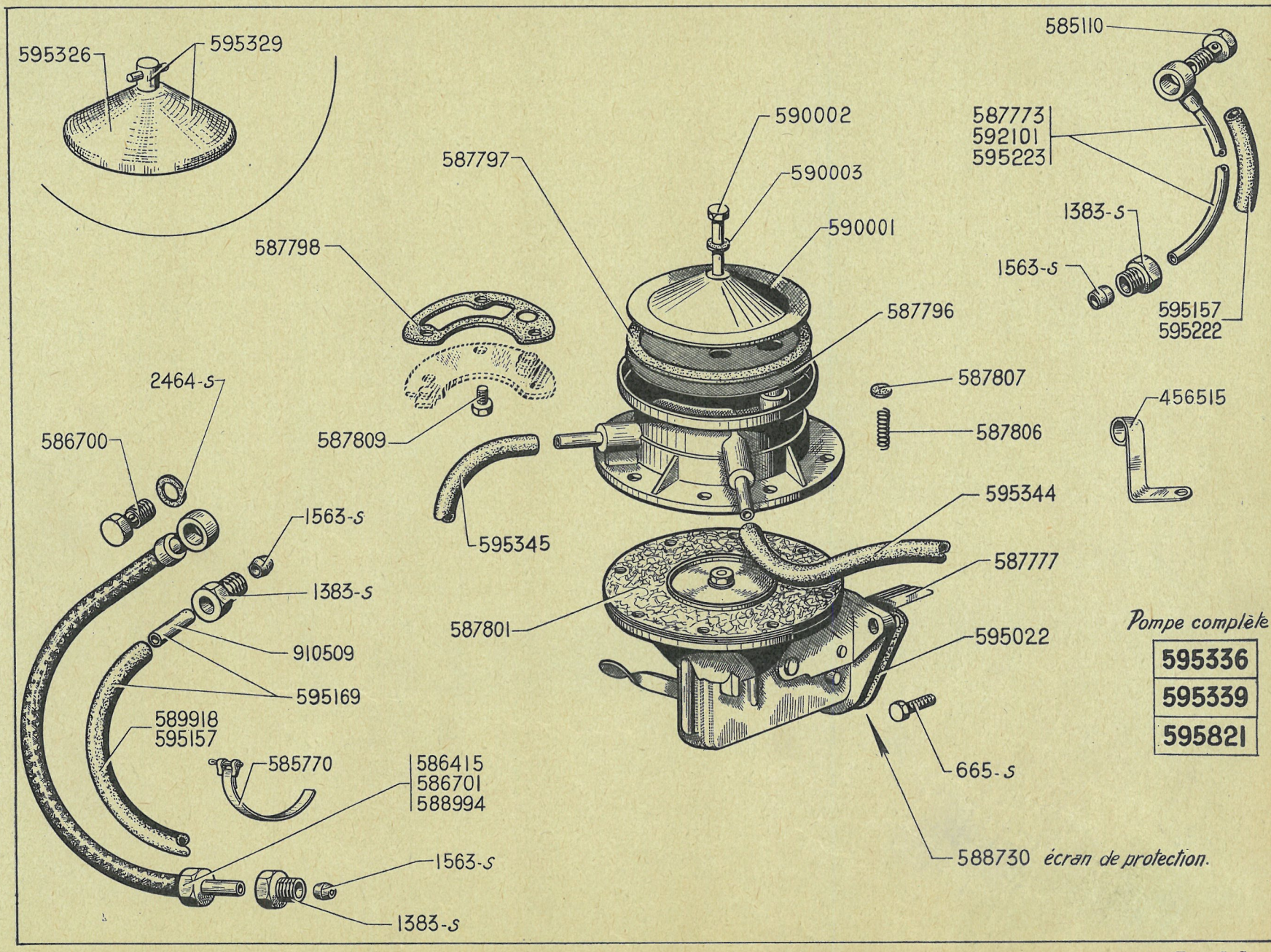
595326
595329
585110
590002
590003
590001
587797
587773
592101
595223
1383-S
1563-S
595157
595222
587798
587796
587807
587806
456515
2464-S
586700
587809
595345
595344
587777
587801
595022
1563-S
1383-S
910509
595169
589918
595157
585770
586415
586701
588994
1563-S
1383-S
665-S
588730 écran de protection.
Pompe complète.
595336
595339
595821

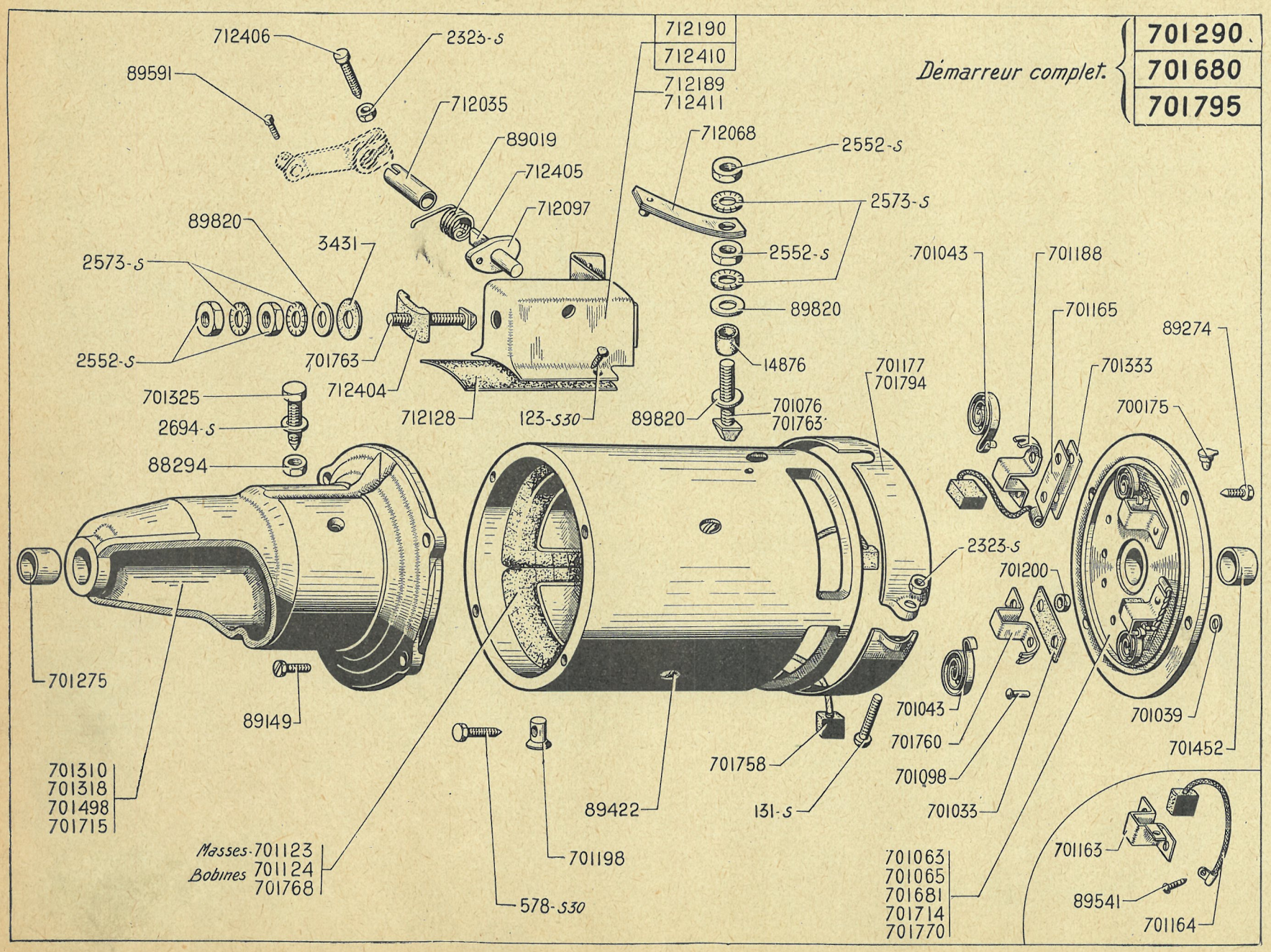
712406
2323-S
89591
712035
89019
712405
712097
89820
3431
2573-S
2552-S
701763
712404
712128
123-S30
701325
2694-S
88294
701275
89149
701310
701318
701498
701715
Masses 701123
Bobines 701124
701768
578-S30
701198
89422
701758
131-S
712190
712410
712189
712411
712068
2552-S
2573-S
2552-S
89820
14876
89820
701076
701763
701177
701794
Démarreur complet.
701290
701680
701795
701043
701188
701165
89274
701333
700175
2323-S
701200
701043
701760
701098
701033
701039
701452
701063
701065
701681
701714
701770
701163
89541
701164

NUMÉRO	DÉSIGNATION	COEFF^t
	Jusque Septembre 53	
123-S-30	Vis TR de 5×9 de fixat. de contacteur sur démarreur.	2
131-S	Vis TR de 5×30 de serrage de la bride de fermeture.	1
578-S-30	Vis TH à pointe de 7×27,5 de fixat. des paliers de démarreur.	4
2.323-S	Écrou H de 5×75 de serrage de bride et levier de contacteur.	1
2.552-S	Écrou H de 8×125 de borne de démarreur.	2
2.573-S	Rondelle crantée de 8,5×14 de serrage de bornes (R. VI).	4
2.694-S	Rondelle crantée de 12,5×22 de la vis de fixat. de démarreur (R. VI).	1
3.431	Rondelle isolante de 11×20×2 de borne sur interrupteur.	1
14.876	Tube isolant de bornes d'interrupteur et démarreur (R. VI).	2
88.294	Écrou H de 12×150 de la vis de fixat. du démarreur sur moteur (R. II).	1
89.019	Ressort de maintien de came.	1
89.149	Vis TH de 5×18×13 fente sur tête de fixation du palier de démarreur **11 L, 11.**	4
89.274	Vis TH de 5×13×13 fente sur tête de fixation du palier côté collecteur **11 L, 11.**	4
89.422	Vis TFB de 8×12 de fixat. de la masse polaire.	4
89.541	Vis TR de 4×9 de connexion de balai.	4
89.591	Vis TC de 4×8 de serrage du câble sur levier de contacteur.	1
89.820	Rondelle de 8×17×5/10 de serrage de bornes.	3
700.175	Graisseur (R. VI).	1
701.033	Plaquette isolante de porte-balai positif (R. VI).	2
701.039	Rondelle de 4×10×1 du rivet de porte-balai (R. VI).	4
701.043	Ressort de balai.	4
701.063	*Palier côté collecteur nu fixat. par 2 vis de 7 mm. Jusque Novembre* 46. *R.P.* 701.065.	1
701.065	Palier côté collecteur monté fixat. par 2 vis de 7 mm. Jusque Novembre 46.	1
701.076	Borne nue tête cylindrique fentée, de démarreur (filetage 8×125), long. sous tête 30 mm. Jusque Mai 51.	1
701.098	Rivet de 3,8×12,5 de fixat. des porte-balais (R. VI).	8
701.123	Masse polaire.	4
701.124	*Bobine inductrice (jeu de* 4). *Jusque Mai* 51. *R.p.* 701.768 ; *d.e.o. :* 1-701.763.	1
701.163	Porte-balai positif des balais 701.164. Jusque Mai 51.	2
701.164	Balai positif, cosse à 1 trou (R. VI). Jusque Mai 51.	2
701.165	Balai négatif, cosse à 2 trous (R. VI).	2
701.177	Bride de fermeture de démarreur.	1
701.188	Porte-balai négatif.	2
701.198	Écrou spécial de 7×10 de fixat. des paliers. Jusque Novembre 46.	4
701.200	Canon isolant de 4×6×5,5 de rivet de porte-balai (R. VI).	8
701.275	Coussinet de palier de fixat. 14×17×18 (R. VI).	1
701.290	Démarreur (palier non excentré) **7.** Jusque Avril 34.	1
701.310	Palier de démarreur, non excentré **7.** Jusque Avril 34.	1
701.318	Palier de démarreur excentré, long. 152 mm. Avril 34-Novembre 38.	1
701.325	Vis TH à pointe, de 12×42 de fixat. du démarreur sur moteur.	1
701.333	Cale de porte-balai négatif.	2
701.452	Coussinet du palier côté collecteur (15×18×22) (R. VI).	1
701.498	Palier de démarreur excentré, long. 158 mm, fixat. par 2 vis de 7 mm. (R. VI). Novembre 38-Novembre 46.	1
701.680	*Démarreur complet (palier excentré). Depuis Avril* 34. *Remplace modèle précédent. R.p.* 701.812 (*R. VI*) *ou* 701.813 (*R. VI*). *Voir pages* 331 *et* 332.	1
701.681	Palier côté collecteur monté fixat. par 4 vis de 5 mm **11 L, 11.** Novembre 46-Mai 51.	1

NUMÉRO	DÉSIGNATION	COEFF^t
701.714	Palier côté collecteur nu, fixation par 4 vis de 5 mm **11 L, 11.** Depuis Novembre 46.	1
701.715	Palier de démarreur excentré long. 158 mm, fixat. par 4 vis de 5 mm **11 L, 11.** (R. VI). Depuis Novembre 46.	1
701.758	Balai positif sans cosse, long. du câble 53 mm (R. VI). Depuis Mai 51.	2
701.760	Porte-balai positif des balais 701.758. Depuis Mai 51.	2
701.763	Borne nue, tête carrée de démarreur, filetage 8 × 125, long. sous tête 30 mm. Depuis Mai 51.	1
701.768	Bobines inductrices (jeu de 4) avec balais positifs (R. VI). Depuis Mai 51.	1
701.770	Palier côté collecteur monté avec balais négatifs (sans balais positifs). Depuis Mai 51.	1
701.794	*Bride de fermeture avec feutre* **11 L, 11 (P.O.).** Depuis Mars 51. *R.p.* 701.177.	1
701.795	*Démarreur complet,* **11 L, 11 (P.O.)** *Depuis Mars* 51. *R.p.* 701.812 *(R. VI) ou* 701.813 *(R. VI). Voir pages* 331 *et* 332.	1
712.035	*Tube de maintien de came. N.F.P.*	1
712.068	Lame de contact avec grain serti.	1
712.097	Came nue (R. VI).	1
712.128	Cale de contacteur (R. VI).	1
712.189	*Boîtier d'interrupteur avec son support (D. à D.).*	1
	— *D. à G. Jusque Novembre* 46. *R.p.* 712.190.	1
712.190	Contacteur de démarreur, support à gauche (D. à D.).	1
	— D. à G. Jusque Novembre 46.	1
712.404	Isolant de borne sur interrupteur (R. VI).	1
712.405	Axe de came de contacteur.	1
712.406	Vis TR de 5 × 24,5 × 15 de serrage du levier de contacteur sur axe.	1
712.410	Contacteur de démarreur, support à droite (D. à G.). **11 L, 11.** Depuis Novembre 46.	1
712.411	*Boîtier d'interrupteur avec son support (D. à G.).* **11 L, 11.** Depuis Novembre 46. *R.p.* 712.410.	1

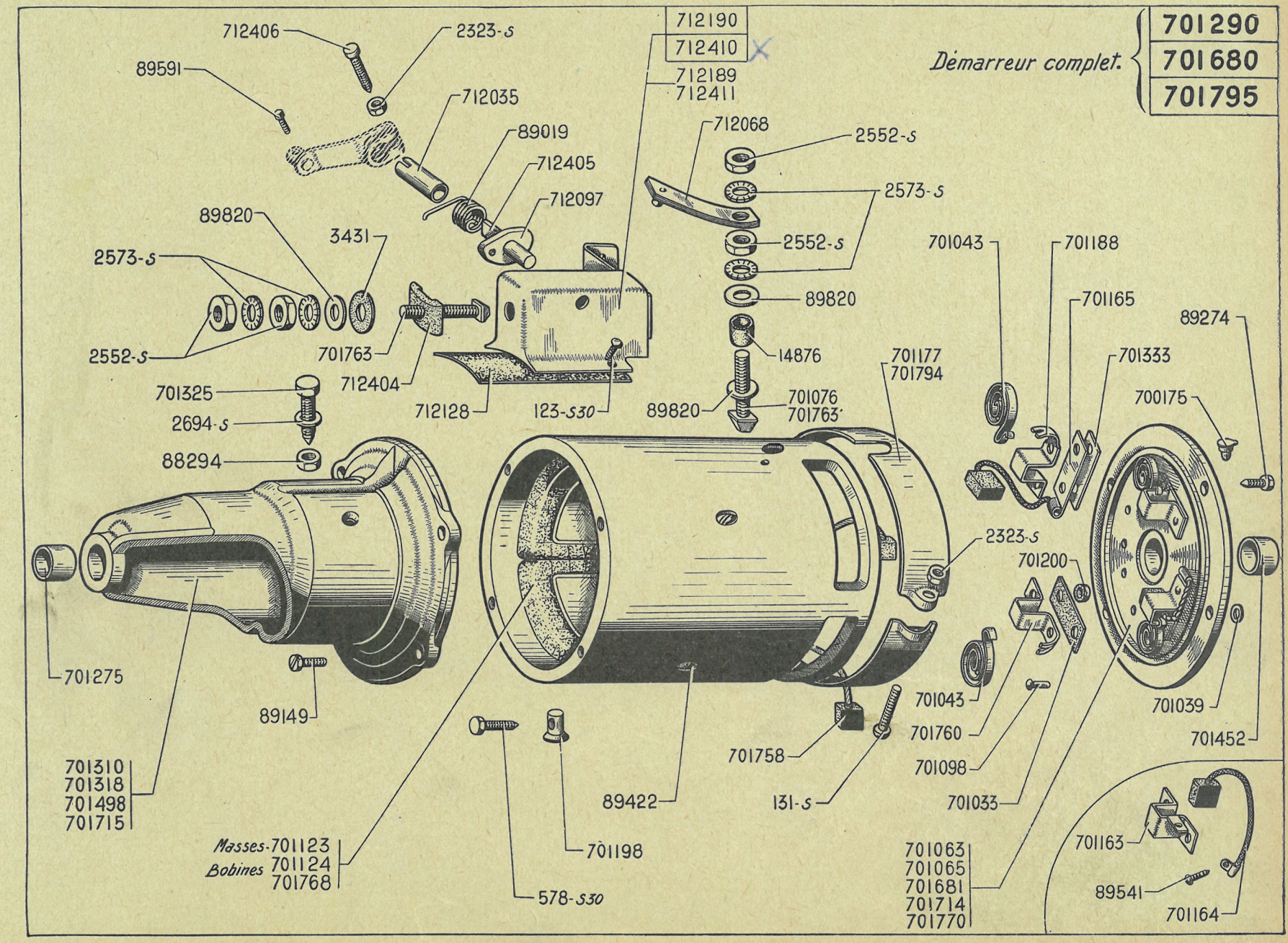
712406
2323-S
89591
712035
712190
712410
712189
712411
89019
712405
712097
712068
2552-S
2573-S
89820
3431
2573-S
2552-S
701763
712404
712128
123-S30
89820
14876
701325
2694-S
88294
701275
89149
701310
701318
701498
701715
Masses-701123
Bobines 701124
701768
578-S30
701198
89422
701758
131-S
701177
701794
701076
701763
701043
701188
701165
89274
701333
700175
2323-S
701200
701043
701760
701098
701033
701039
701452
701063
701065
701681
701714
701770
701163
89541
701164
Démarreur complet.
701290
701680
701795

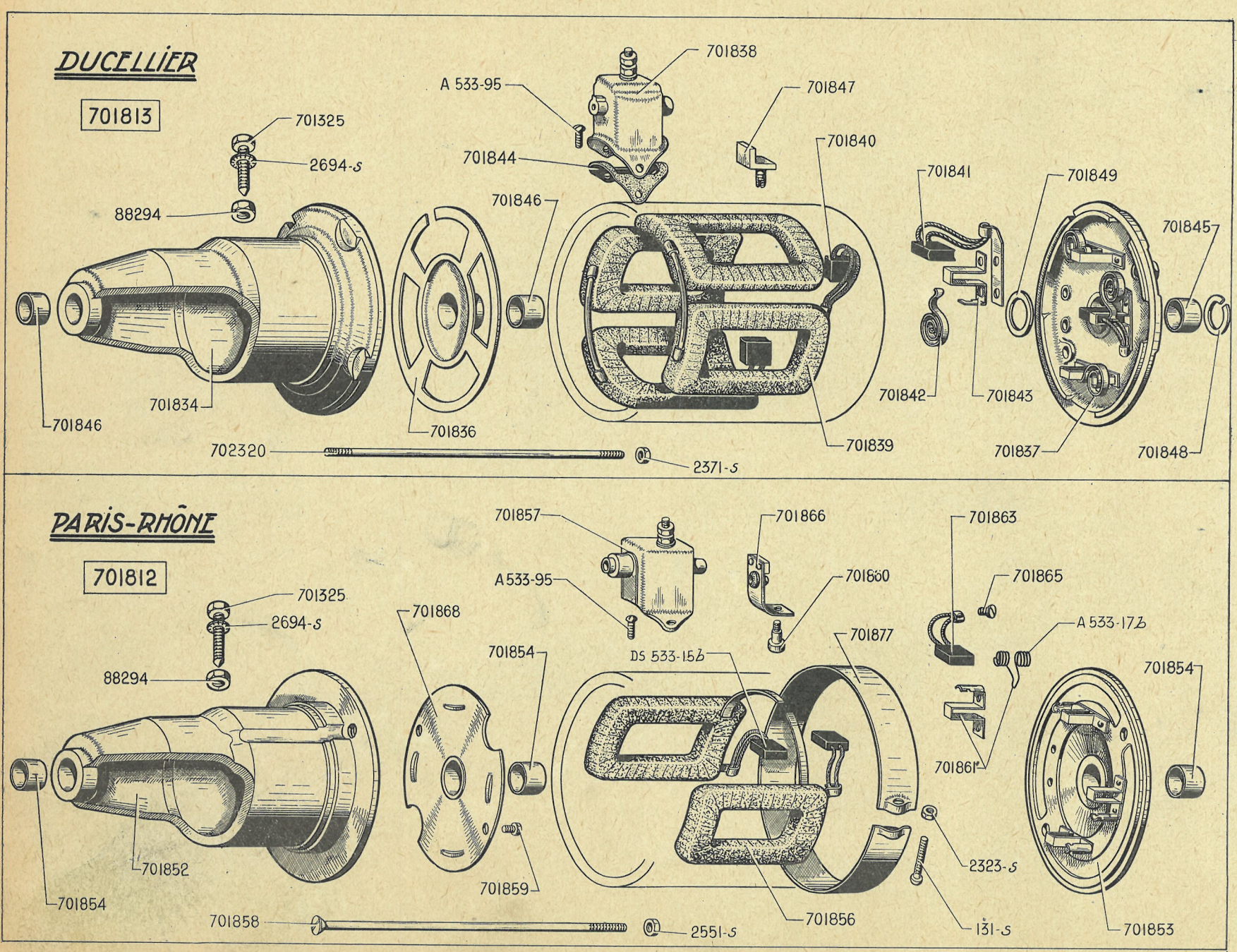
DUCELLIER
701813
701325
2694-s
88294
701834
701846
701836
702320
2371-s
A 533-95
701838
701844
701846
701847
701840
701839
701841
701842
701843
701849
701845
701837
701848
PARIS-RHÔNE
701812
701325
2694-s
88294
701852
701854
701868
701854
701859
701858
2551-s
701857
A533-95
DS 533-15b
701866
701860
701877
701856
701863
701865
A 533-17b
701861
2323-s
131-s
701854
701853

NUMÉRO	DÉSIGNATION	COEFF[t]
	Ducellier **Depuis Septembre 53**	
A 533-95	Vis TR de 5×10 (pas de 90) de fixat. du contacteur (R. VI).	2
2.371-S	Écrou H de 6×100 de serrage des paliers.	2
2.694-S	Rondelle crantée de 12,5×22 de l'écrou de serrage du démarreur sur moteur (R. VI).	1
88.294	Écrou H de 12×150 de fixat. du démarreur sur moteur (R. II).	1
701.325	Vis TH à pointe de 12×150 de fixat. du démarreur sur moteur, long. sous tête 42 mm.	1
701.813	Démarreur complet (R. VI).	1
701.834	Palier de fixat. de démarreur, côté entraînement (R. VI).	1
701.836	Palier intermédiaire (R. VI).	1
701.837	Palier côté collecteur complet (sans balai) (R. VI).	1
701.838	Contacteur complet (R. VI).	1
701.839	Bobines inductrices (jeu de 4) avec balais positifs (R. VI).	1
701.840	Balai positif (R. VI).	2
701.841	Balai négatif (R. VI).	2
701.842	Ressort de porte-balai (R. VI).	4
701.843	Porte-balai (R. VI).	4
701.844	Joint de contacteur (R. VI).	1
701.845	Bague de 16,2×19×15 du palier côté collecteur (R. VI).	1
701.846	Bague de 16×19×14 des paliers côté entraînement et intermédiaire (R. VI).	2
701.847	Borne de contacteur sur carcasse (R. VI).	1
701.848	Jonc d'arrêt (R. VI).	1
701.849	Rondelle de butée côté collecteur (R. VI).	ALD
702.320	Tige de 6×170 d'assemblage des paliers (R. VI).	2

NUMÉRO	DÉSIGNATION	COEFF^t
	Paris-Rhône **Depuis Octobre 53**	
A 533-17b	Ressort de balai (R. VI).	4
A 533-95	Vis TR de 5×10 (pas de 90) de fixat. du contacteur (R. VI).	2
DS 533-15b	Balai positif (R. VI).	2
131-S	Vis TR de 5×30 de serrage de la sangle.	1
2.323-S	Écrou H de 5×75 de serrage de la sangle.	1
2.551-S	Écrou H de 8×125 de serrage des paliers.	2
2.694-S	Rondelle crantée de 12,5×22 de l'écrou de serrage du démarreur sur moteur (R. VI).	1
88.294	Écrou H de 12×150 de fixat. du démarreur sur moteur (R. II).	1
701.325	Vis TH à pointe de 12×150 de fixat. du démarreur sur moteur. long. sous tête 42 mm.	1
701.812	Démarreur complet (R. VI).	1
701.852	Palier de fixat. de démarreur. côté entraînement (R. VI).	1
701.853	Palier côté collecteur avec porte-balais et ressorts (sans balai) (R. VI).	1
701.854	Bague des paliers (R. VI).	3
701.856	Bobines inductrices (jeu de 2) (R. VI).	1
701.857	Contacteur complet (R. VI).	1
701.858	Tige de 8×175 d'assemblage des paliers (R. VI).	2
701.859	Vis TH de fixat. du palier intermédiaire (R. VI).	2
701.860	Borne de contacteur sur carcasse (R. VI).	1
701.861	Porte-balai avec ressort (R. VI)	4
701.863	Balai négatif (R. VI).	2
701.865	Vis TF de 5×12 (pas de 90) de fixat. des balais négatifs (R. VI).	2
701.866	Lamelle de contacteur (R. VI).	1
701.868	Palier intermédiaire (R. VI).	1
701.877	Sangle de fermeture (R. VI).	1

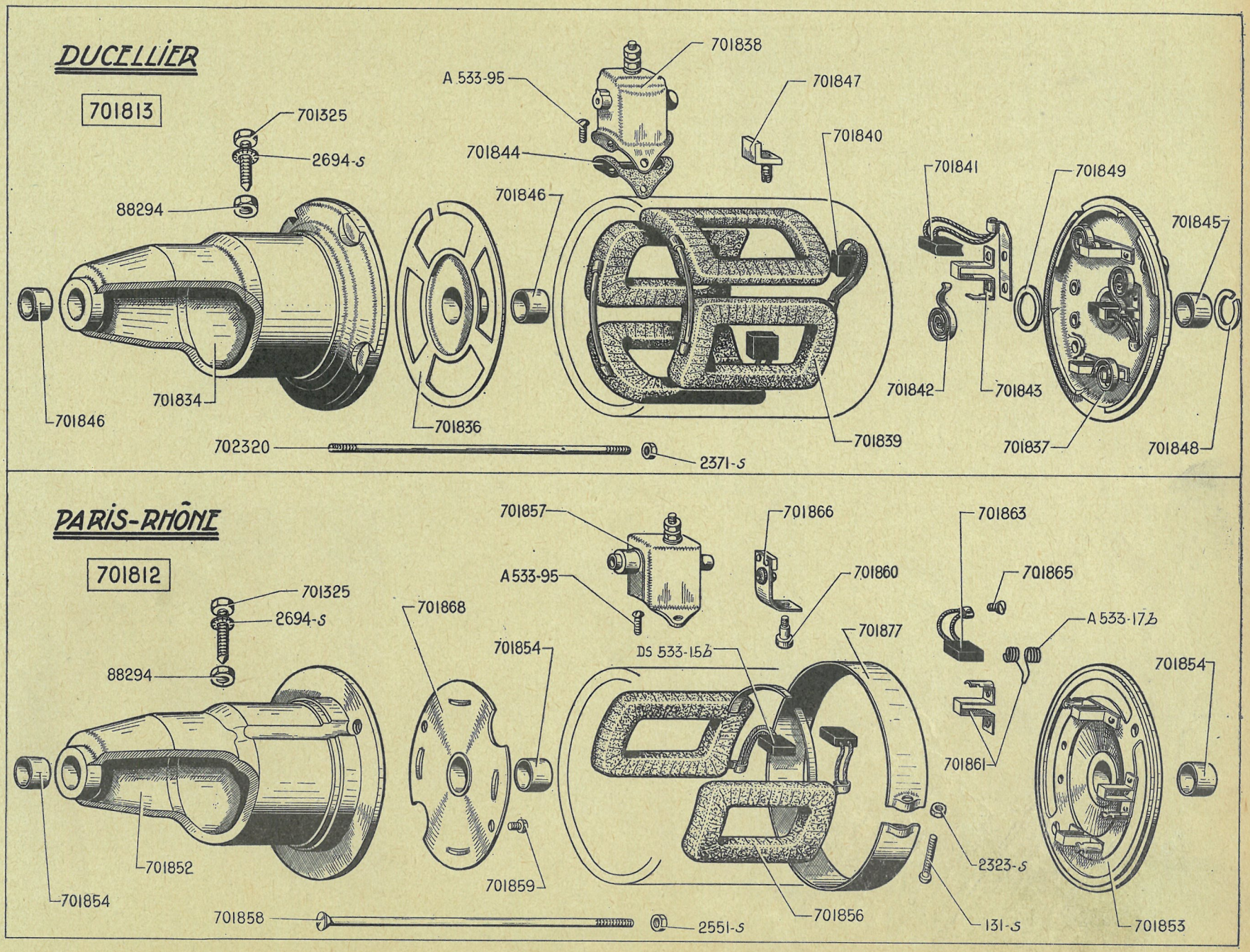
DUCELLIER
701813
701325
2694-s
88294
701834
701846
701836
A 533-95
701838
701844
701846
701847
701840
701841
701849
701845
701842
701843
701839
701837
701848
702320
2371-s
PARIS-RHÔNE
701812
701325
2694-s
88294
701852
701854
701868
701854
701859
701857
A533-95
701866
701860
701877
DS 533-15b
701863
701865
A 533-17b
701861
701854
2323-s
131-s
701856
701853
701858
2551-s

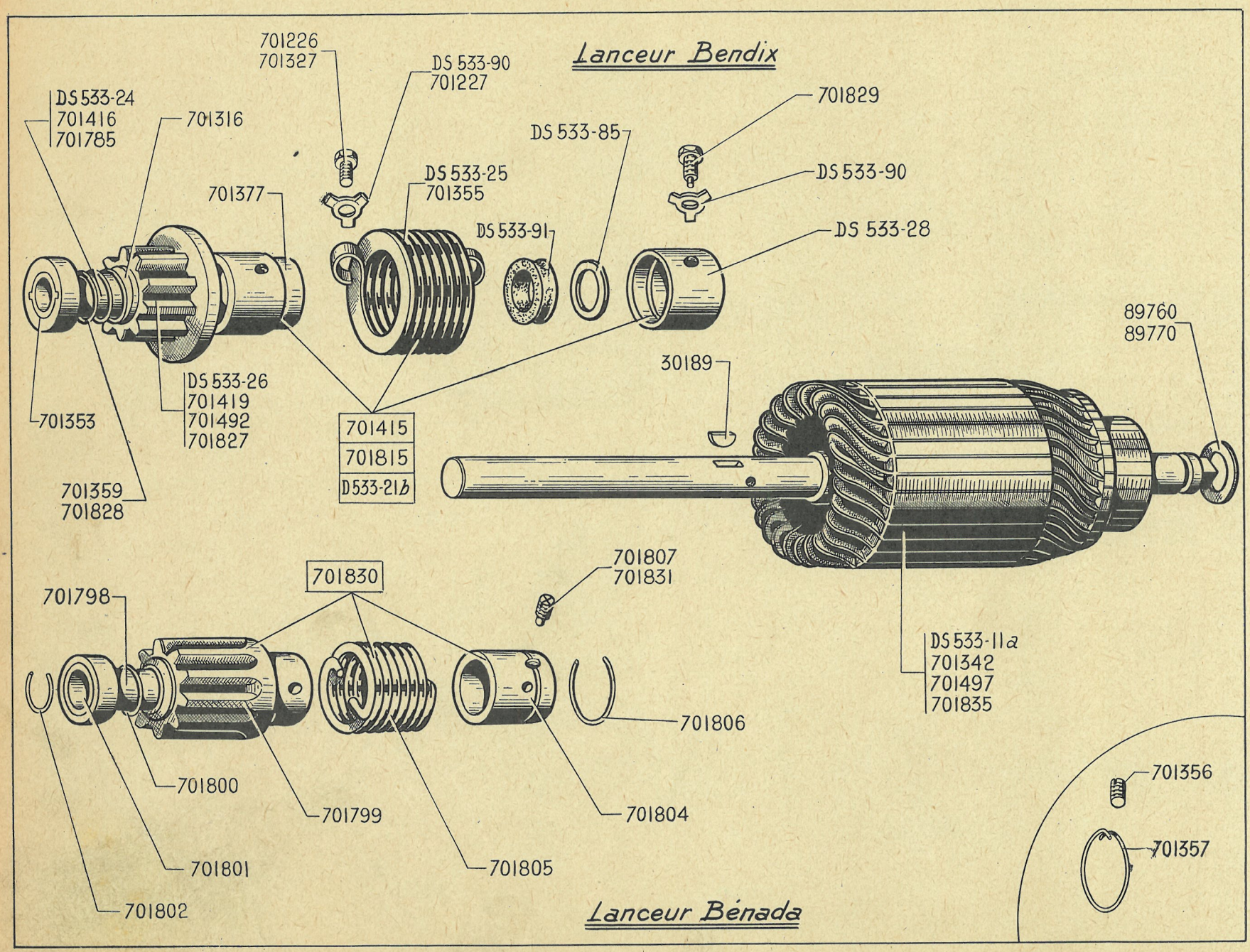
Lanceur Bendix
701226
701327
DS 533-90
701227
DS 533-24
701416
701785
701316
701377
DS 533-25
701355
DS 533-85
701829
DS 533-90
DS 533-91
DS 533-28
89760
89770
30189
DS 533-26
701419
701492
701827
701353
701359
701828
701415
701815
D533-21b
701807
701831
701830
701798
DS 533-11a
701342
701497
701835
701806
701800
701799
701804
701801
701805
701802
701356
701357
Lanceur Bénada

NUMÉRO	DÉSIGNATION	COEFF.
	Lanceur Roux-Clémencet Jusque Novembre 34	
	Nota. — Les pièces ne figurant pas dans le texte ci-dessous ne sont plus fournies.	
	CLASSEMENT ALPHABÉTIQUE	
701.361	**Arrêtoir** simple de 8 de vis d'arrêt de la douille d'entraînement 701.354 (R. VI).	1
701.030	**Arrêtoir** *simple de* 8,5 *de vis d'arrêt de la douille du lanceur* (*R. VI*). *N.F.P.*	1
701.233	**Bague** *de butée* (*R. VI*). *N.F.P.*	1
701.239	**Bonhomme** d'*arrêt* (*R. VI*). *N.F.P.*	1
701.354	**Douille** d'entraînement percée et filetée, 2 vis et clavetage de 3 mm (spécial pour remplacement du lanceur Roux-Clémencet) (R. VI).	1
701.342	**Induit** complet, long. 323 mm. Remplace induit pour lanceur Roux-Clémencet. *D.e.o.* : 1-701.415 (R. VI).	1
701.241	**Jonc** *de vis d'arrêt* (*R. VI*). *N.F.P.*	1
701.458	**Lanceur** *Bendix monté avec douille d'entraînement* 701.354 (*spécial pour le remplacement du lanceur Roux-Clémencet* (*R. VI*). *N.F.P.*	1
701.297	**Ressort** de renvoi du lanceur (R. VI).	1
701.234	**Vis** *sans tête de* 5 × 6,5 *d'arrêt de l'écrou de butée du lanceur* (*R. VI*). *N.F.P.*	1
701.360	**Vis** TH de 8 mm long. 12 mm (avec téton de 4 mm de la douille 701.354 (spécial pour le remplacement du lanceur Roux-Clémencet) (R. VI).	1
	Lanceur Bendix Novembre 34-Février 57	
30.189	Clavette Woodruff de 4 mm.	1
89.760	Rondelle de 15,2 × 28 × 2,4 de butée côté collecteur.	1
89.770	Rondelle de 14,5 × 25 × 1,5 de butée côté pignon (R. II).	1
701.224	Douille d'entraînement pour clavetage de 4 mm (R. VI).	1
701.227	Arrêtoir simple de 10 de vis d'arrêt de la douille d'entraînement et douille filetée (R. VI).	2
701.228	Vis TH de 9,5 × 20 (avec téton de 4 mm) de la douille d'entraînement (R. VI). Jusque Décembre 53.	1
701.316	Bague entretoise (R. VI).	1
701.327	Vis TH de 9,5 × 17 (sans téton) de la douille filetée (tête 6 pans) (R. VI). Depuis Novembre 38.	1
701.342	*Induit complet, long.* 323 *mm. Jusque Novembre* 38. *N.F.P.*	1
701.353	*Écrou rond de butée du lanceur* 701.415 (*R. VI*). *N.F.P. Jusque Novembre* 38.	1
701.355	Ressort d'entraînement (R. VI).	1
701.356	Vis sans tête de 9,5 × 16 de la douille filetée avec fente pour jonc d'arrêt (R. VI). Jusque Novembre 38.	1
701.357	Jonc d'arrêt de la douille filetée (R. VI). Jusque Novembre 38.	1
701.359	Ressort du pignon (R. VI). Jusque Mars 53.	1
701.377	Douille mobile (R. VI).	1
701.415	Lanceur Bendix (3 filets) avec pignon balourdé 10 dents pour montage avec l'induit de 323 mm de long (R. VI). Jusque Novembre 38.	1
701.416	*Douille filetée seule* (3 *filets*) *pour pignon balourdé du lanceur Bendix, long. totale* 103 *mm* (*R. VI*). *Jusque Novembre* 38. *N.F.P.*	1
701.419	*Pignon balourdé* (3 *filets*) 10 *dents pour montage avec l'induit de* 323 *mm de long* (*R. VI*). *Jusque Novembre* 38. *N.F.P.*	1
701.492	Pignon balourdé (3 filets) 10 dents pour montage avec induit de 330 mm de long (R. VI). Novembre 38-Février 50.	1
701.497	Induit complet, long. 330 mm (R. VI). Novembre 38-Septembre 53.	1
701.785	Douille filetée (4 filets) assemblée avec pignon à pas rapide (R. VI). **11 L, 11.** Depuis Février 50.	1
DS 533-11a	Induit Paris-Rhône (R. VI). Depuis Septembre 53.	1
701.815	*Lanceur Bendix à pas rapide* (4 *filets*) *avec pignon sans balourd*, 10 *dents pour montage avec l'induit de* 330 *mm de long. Vis de la douille d'entraînement avec téton de* 6 *mm* (*R. VI*). **11 L, 11.** *Depuis Novembre* 38. *Remplace modèles précédents d.e.o. :* 1-701.228. *R.p. D* 533-21b.	1
701.827	Pignon à pas rapide (4 filets) sans balourd, 10 dents pour montage avec l'induit de 330 mm de long (R. VI). **11 L, 11.** Depuis Février 50. Remplace pignon balourdé ; *d.e.o. :* 1-701.828.	1
701.828	Ressort du pignon sans balourd (R. VI). Depuis Mars 53.	1

NUMÉRO	DÉSIGNATION	COEFF[t]
	Lanceur Bendix **Novembre 54 - Février 57** **(Suite)**	
701.829	Vis TH de 9,5 × 20 (téton de 6 mm) de la douille d'entraînement (R. VI). Depuis Décembre 53.	1
701.835	Induit Ducellier (R. VI). Depuis Septembre 53.	1
	Lanceur Benada **Depuis Juillet 52**	
DS 533-11a	Induit Paris-Rhône (R. VI).	1
701.798	Douille filetée nue (R. VI).	1
701.799	Pignon (R. VI).	1
701.800	Ressort du pignon (R. VI).	1
701.801	Bague de butée du pignon (R. VI).	1
701.802	Jonc de bague de butée (R. VI).	1
701.804	Douille d'entraînement (R. VI).	1
701.805	Ressort d'entraînement (R. VI).	1
701.806	Jonc d'arrêt de la douille d'entraînement (R. VI).	1
701.807	Vis à téton de 4 mm d'arrêt de la douille d'entraînement (R. VI) Jusque Décembre 53.	1
701.830	Lanceur complet, vis de la douille d'entraînement avec téton de 6 mm (R. VI). Remplace lanceur avec vis à téton de 4 mm ; *d.e.o.* : 1-701.807.	1
701.831	Vis à téton de 6 mm d'arrêt de la douille d'entraînement (R. VI) Depuis Décembre 53.	1
701.835	Induit Ducellier (R. VI).	1
	Lanceur Bendix **à amortisseur** **Depuis Février 57**	
D 533-21b	Lanceur complet (R. VI).	1
DS 533-24	Douille filetée nue (R. VI).	1
DS 533-25	Ressort d'entraînement (R. VI).	1
DS 533-26	Pignon (R. VI).	1
DS 533-28	Douille d'entraînement (R. VI).	1
DS 533-85	Rondelle de 16 × 21 × 0,3 de la bague amortisseur (R. VI).	1
DS 533-90	Frein des vis de douille d'entraînement et de douille (R. VI).	2
DS 533-91	Bague caoutchouc de 16 × 26, 5 × 10,5 amortisseur (R. VI).	1
701.226	Vis TH de 9,5 × 16 de la douille filetée (R. VI).	1
701.316	Bague entretoise (R. VI).	1
701.828	Ressort du pignon (R. VI).	1
701.829	Vis TH de 9,5 × 20 téton de 6 mm de la douille d'entraînement (R. VI).	1

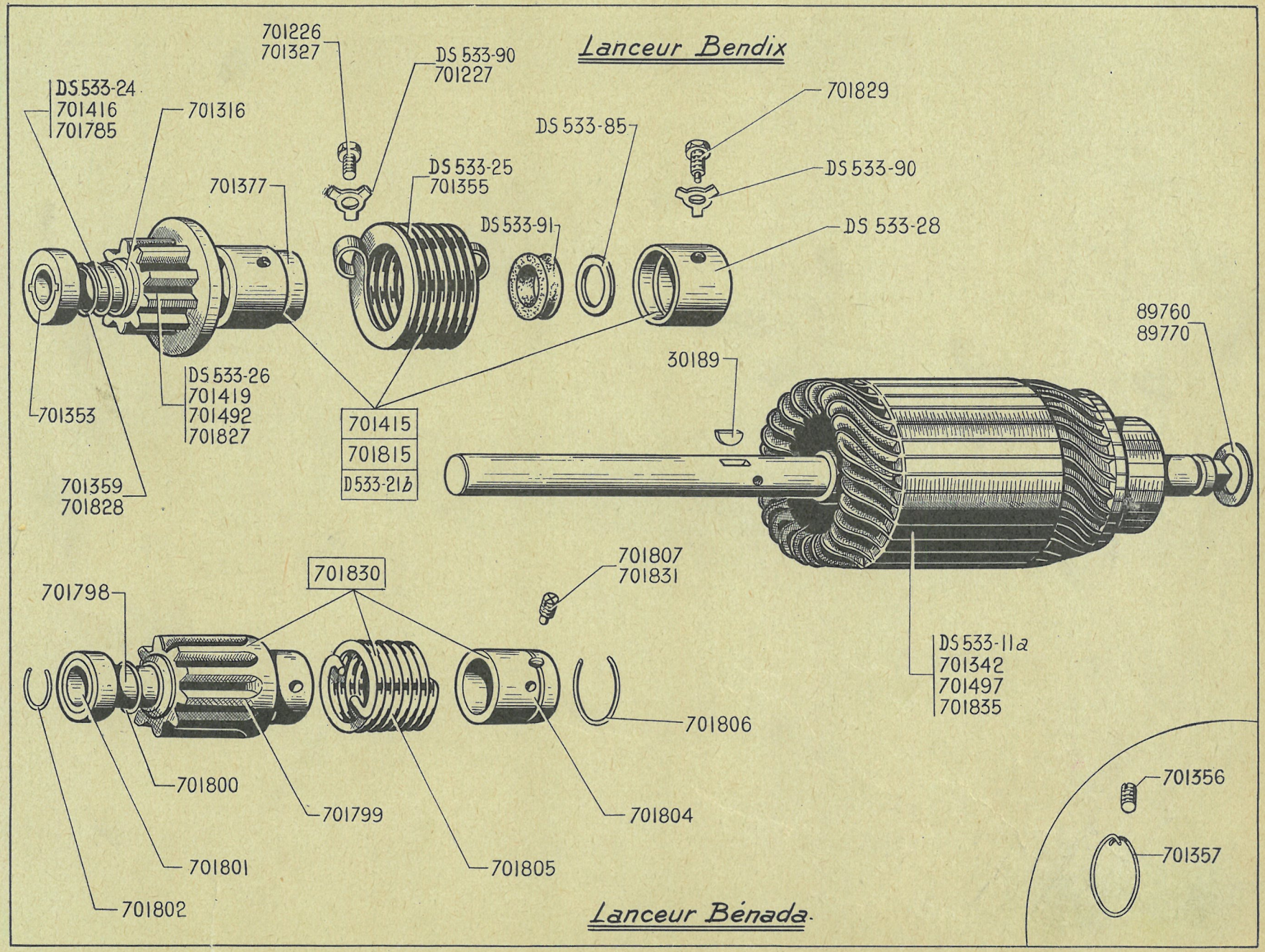
Lanceur Bendix
701226
701327
DS 533-90
701227
DS 533-24
701416
701785
701316
701377
DS 533-25
701355
DS 533-85
701829
DS 533-90
DS 533-91
DS 533-28
89760
89770
30189
DS 533-26
701419
701492
701827
701353
701359
701828
701415
701815
D533-21b
701807
701831
701830
701798
DS 533-11a
701342
701497
701835
701806
701800
701799
701804
701801
701805
701802
701356
701357
Lanceur Bénada

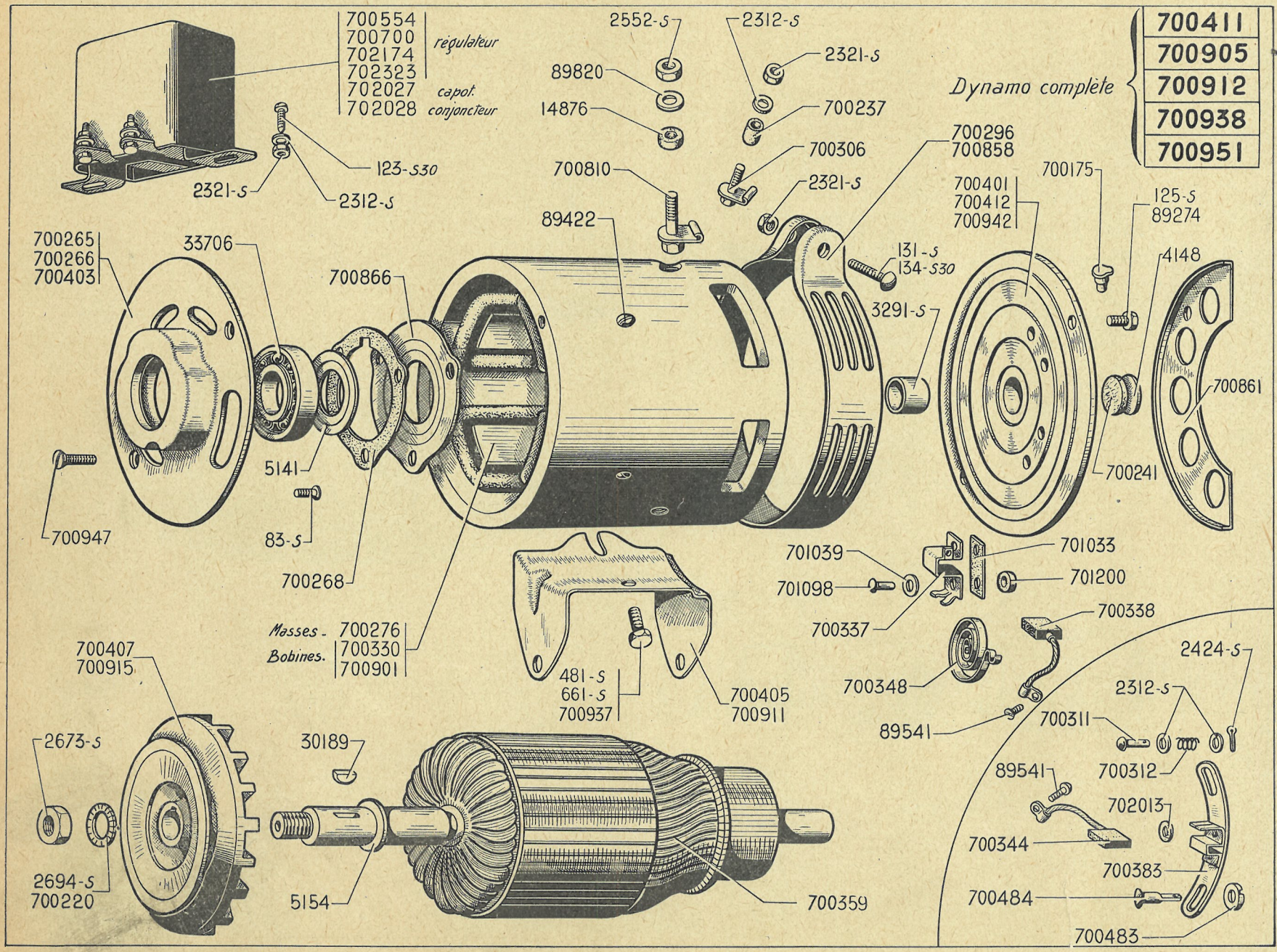
700554
700700
702174
702323
702027
702028
régulateur
capot conjoncteur
2321-S
123-S30
2312-S
2552-S
89820
14876
2312-S
2321-S
700237
700306
2321-S
700810
89422
700296
700858
Dynamo complète
700411
700905
700912
700938
700951
700401
700412
700942
700175
125-S
89274
4148
700861
700241
131-S
134-S30
3291-S
700265
700266
700403
33706
700866
5141
83-S
700947
700268
Masses - 700276
Bobines. 700330
700901
481-S
661-S
700937
700405
700911
701039
701098
701033
701200
700337
700338
700348
89541
2424-S
2312-S
700311
700312
89541
702013
700344
700383
700484
700483
700407
700915
2673-S
2694-S
700220
30189
5154
700359

NUMÉRO	DÉSIGNATION	TYPE	COEFF^t
	Dynamo Compound Jusque Septembre 34		
	Dynamo avec régulateur Septembre 34/Septembre 45		
	Dynamo à régulateur sur tablier Septembre 45/Juin 53		
83-S	Vis TF de 4 × 10 de fixat. de la plaquette de fermeture.	7 et 11	3
123-S-30	Vis TR de 5 × 10 à pointe de fixat. du conjoncteur et du régulateur.	7 et 11	2
125-S	Vis TR de 5 × 15 de fixat. du palier AR.	7 et 11	2
131-S	Vis TR de 5 × 30 de serrage de la bride.	7 et 11	1
134-S-30	Vis TR à pointe de 5 × 37,5 de serrage de la bride avec feutre **(P.O.)**.	11 L, 11	1
481-S	Vis TH de 7 × 10 de fixat. du support.	7 et 11	2
661-S	Vis TH de 8 × 10 de fixat. du support.	7 et 11	2
2.312-S	Rondelle de 5 × 12 × 1 :		
	— de serrage de porte-balai d'excitation.	7 et 11 L	2
	— de borne de disjoncteur.	7 et 11 L	1
2.321-S	Écrou H de 5 × 75 de la vis de serrage de la bride de fermeture.	7 et 11	1
2.424-S	Goupille fendue de 1,5 × 15 d'axe de réglage du balai d'excitation (R. VI).	7 et 11 L	2
2.673-S	Écrou H de 12 × 175 de poulie.	7 et 11	1
2.694-S	Rondelle crantée de 12,5 × 22 d'écrou de la poulie (R. VI).	7 et 11	1
4.148	Rondelle de fond, diam. 25 mm, du palier côté collecteur.	7 et 11	1
3.291-S	Bague de 16 × 20 × 22 de palier côté collecteur (R. VI).	7 et 11	1
5.141	Rondelle de 17 × 32 × 0,5 pare-huile entre roulement et collecteur.	7 et 11	1
5.154	Bague de butée.	7 et 11	1
14.876	Canon isolant de 8,5 × 11 × 5 de borne positive (R. VI).	11 L, 11	1
30.189	Clavette Woodruff de 4 mm de la poulie.	7 et 11	1
33.706	Roulement de 17 × 47 × 14 (R. VI).	7 et 11	1
89.274	Vis TH de 5 × 13 fente sur tête de fixat. du palier côté collecteur.	11 L, 11	3
89.422	Vis TF de 8 × 12 de fixat. des masses polaires.	7 et 11	4
89.541	Vis TR de 4 × 9 de connexion des balais.	7 et 11	3
89.820	Rondelle de 8,5 × 17 × 0,5 de borne positive.	11 L, 11	2
700.175	Graisseur, hauteur 15 mm (R. VI).	7 et 11	1
700.220	Arrêtoir simple de 12 d'écrou de la poulie.	7 et 11	1
700.237	Canon isolant de 5 × 8 × 8 de la borne (R. VI).	11 L, 11	2
700.241	Rondelle feutre côté palier collecteur (R. VI).	7 et 11	1
700.265	Palier monté côté entraînement, sans patte Depuis Février 53.	11 L, 11	1
700.266	*Palier nu côté entraînement, sans patte. Depuis Février* 53. *R.P.* 700.265.	11 L, 11	1
700.268	Joint de la plaquette de fermeture (R. VI).	7 et 11	1
700.276	Masse polaire.	7 et 11	4
700.296	Bride de fermeture.	7 et 11	1
700.306	Borne d'excitation (filet. 5 × 75, long. 24).	11 L, 11	1
700.311	Axe de 5 × 18, 1 trou pour goupille de serrage du porte-balai d'excitation	7 et 11 L	1
700.312	Ressort de serrage du porte-balai d'excitation.	7 et 11 L	1
700.330	*Bobines inductrices (par jeu de* 4), *régulateur sur dynamo. (R. VI). N.F.P.*	11 L, 11	1
700.337	Porte-balai + ou —.	7 et 11	2
700.338	Balai principal, épaisseur 6 mm (R. VI).	7 et 11	2
700.344	Balai d'excitation, épaisseur 4 mm (R. VI).	7 et 11 L	1
700.348	Ressort de balai.	7 et 11	2
700.359	Induit complet (R. VI).	7 et 11	1

NUMÉRO	DÉSIGNATION	TYPE	COEFF'
700.383	Porte-balai d'excitation complet pour dynamo Compound.	7 et 11 L	1
700.401	Palier côté collecteur monté pour dynamo Compound (3 balais).	7 et 11 L	1
700.403	Palier côté entraînement monté, avec patte pour fixat. sur carter. Jusque Février 53.	7 et 11	1
700.405	Support de dynamo, avec une patte pour fixat. sur carter. Jusque Février 53.	7 et 11	1
700.407	Poulie de ventilation de la dynamo (R. VI). Jusque Février 53.	7 et 11	1
700.411	*Dynamo 6 volts avec régulateur. R.p.* 702.267 (*R. VI*) *ou* 702.268 (*R. VI*); *d.e.o. :* 1-700.914 (*R. I*) (*Voir MR* 4040-20).	7 et 11	1
700.412	Palier côté collecteur monté pour dynamo à régulateur (2 balais).	11 L, 11	1
700.483	Bouton de réglage à main du porte-balai d'excitation.	7 et 11 L	1
700.484	Axe de 5 × 18, 1 trou pour goupille et encoche sur tête du bouton 700.483 pour réglage d'excitation.	7 et 11 L	1
700.554	*Régulateur 6 volts* (*SP* 1) (*sur dynamo*) (*R. VI*). *N.F.P.*	11 L, 11	1
700.700	Régulateur 6 volts Ducellier (SP 5) (R. VI). Montage sur tablier.	11 L, 11	1
700.810	*Borne positive* (*filet.* 8 × 125, *long.* 27). *N.F.P.*	11 L, 11	1
700.858	*Bride de fermeture avec feutre* **(P.O.).** *Depuis Mars* 51. *R.p.* 700.296.	11 L, 11	1
700.861	*Tôle avec feutre côté palier collecteur* **(P.O.).** *Depuis Mars* 51. *N.F.P.*	11 L, 11	1
700.866	Plaquette de fermeture.	7 et 11	1
700.901	Bobines inductrices (par jeu de 4), régulateur sur tablier. (R. VI).	11 L, 11	1
700.905	*Dynamo 6 volts* (*régulateur sur tablier*). *Jusque Février* 53. *R.p.* 702.267 *R.* (*VI*) *ou* 702.268 (*R. VI*); *d.e.o. :* 1-700.914 (*R. I*) (*Voir pages* 343 *et* 344).	11 L, 11	1
700.911	Support de dynamo, 2 pattes pour fixat. sur carter, entr'axe 110 mm. Depuis Février 53.	11 L, 11	1
700.912	*Dynamo 6 volts, support avec 2 pattes* (*régulateur sur tablier*). *Depuis Février* 53. *R.p.* 702.267 (*R. VI*) *ou* 702.268 (*R. VI*) (*Voir pages* 343 *et* 344).	11 L, 11	1
700.915	Poulie de ventilation de la dynamo (R. VI). Depuis Février 53.	11 L, 11	1
700.937	Vis TH de 12 × 13,5 de fixat. du support sur dynamo. Depuis Février 53.	11 L, 11	2
700.938	*Dynamo 6 volts* (*régulateur sur tablier* **(P.O.).** *Mars* 51-*Février* 53. *R.p.* 702.307 (*R. VI*) *ou* 702.308 (*R. VI*); *d.e.o. :* 1-700.914 (*R. I*) (*Voir pages* 343 *et* 344).	11 L, 11	1
700.942	*Palier côté collecteur monté* (*5 trous d'aération*) **(P.O.).** *Depuis Mars* 51. *R.p.* 700.412.	11 L, 11	1
700.947	Vis TFB de 5 × 12 de fixat. du palier côté entraînement de la dynamo. Depuis Février 53.	11 L, 11	2
700.951	*Dynamo 6 volts, support avec 2 pattes* (*régulateur sur tablier*). **(P.O.).** *Depuis Février* 53. *R.p.* 702.307 (*R. VI*) *ou* 702.308 (*R. VI*) (*Voir pages* 343 *et* 344).	11 L, 11	1
701.033	Plaquette isolante pour porte-balai (R. VI).	7 et 11	1
701.039	Rondelle fibre de 5 × 10 de porte-balai (R. VI).	7 et 11	2
701.098	Rivet de 3,8 × 12,5 de fixat. des porte-balais (R. VI).	7 et 11	4
701.200	Canon isolant de 4 × 6 × 5,5 (R. VI).	7 et 11	2
702.013	Canon isolant de 4,2 × 6,5 × 1 (R. VI).	7 et 11	2
702.027	*Capot complet de conjoncteur. N.F.P.*	7 et 11 L	1
702.028	*Conjoncteur-disjoncteur complet* (*R. VI*). *N.F.P.*	7 et 11 L	1
702.174	*Régulateur 6 volts Cibié* (*montage sur tablier*) (*R. VI*). *Depuis Février* 52. *R.p.* 700.700.	11 L, 11	1
702.323	*Régulateur 6 volts* (*SNA*) (*ED* 2 *S*1) (*R. VI*) *Montage sur tablier. R.p.* 700.700.	11 L, 11	1

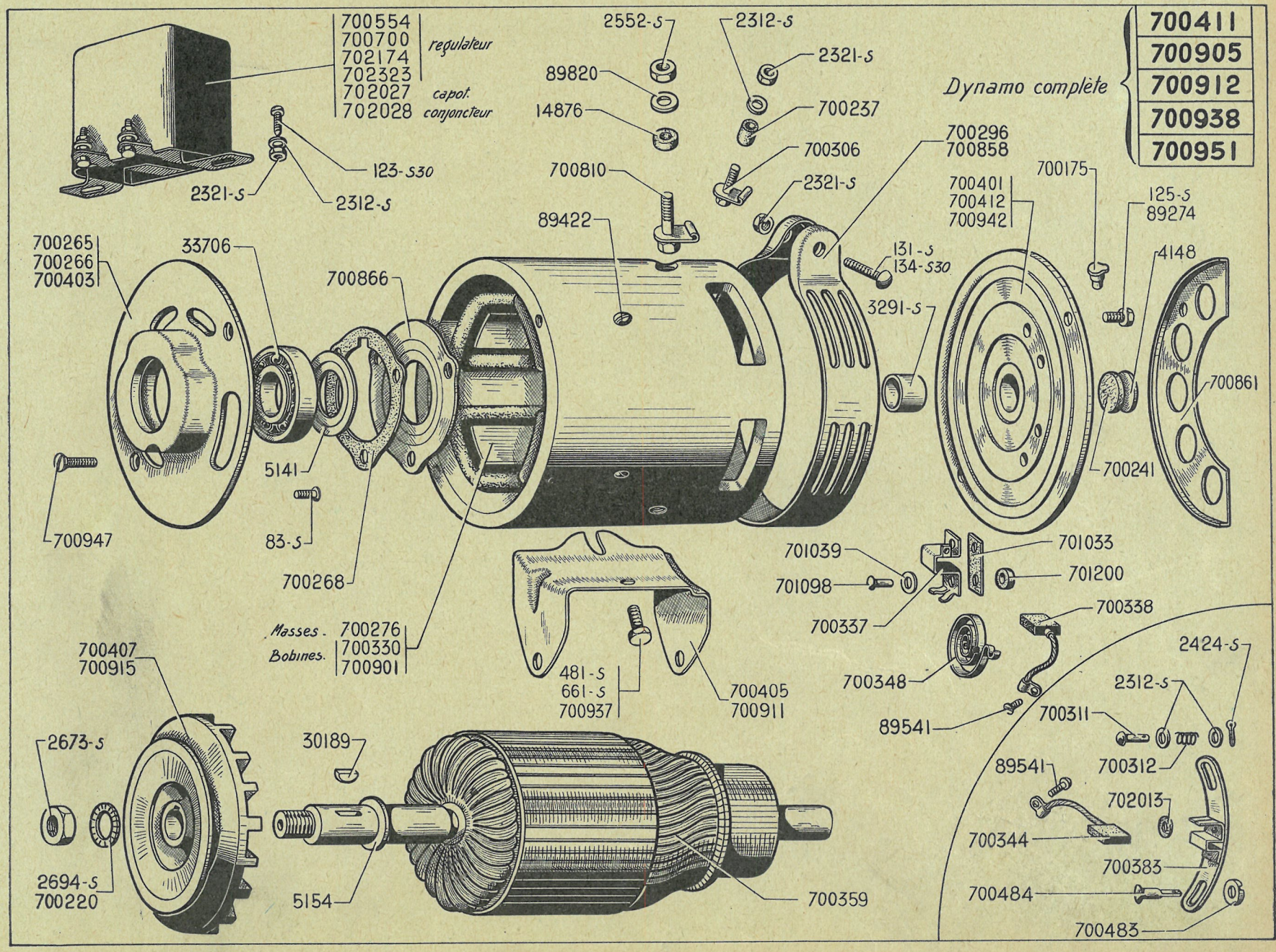
700554
700700
702174
702323
702027
702028
régulateur
capot conjoncteur
123-S30
2321-S
2312-S
2552-S
89820
14876
700810
89422
2312-S
2321-S
700237
700306
2321-S
700296
700858
700401
700412
700942
700175
125-S
89274
4148
700861
700241
131-S
134-S30
3291-S
Dynamo complète
700411
700905
700912
700938
700951
700265
700266
700403
33706
700866
5141
83-S
700947
700268
Masses. 700276
Bobines. 700330
700901
481-S
661-S
700937
700405
700911
701039
701098
701033
701200
700337
700338
700348
89541
2424-S
2312-S
700311
700312
89541
702013
700344
700383
700484
700483
700407
700915
2673-S
2694-S
700220
30189
5154
700359

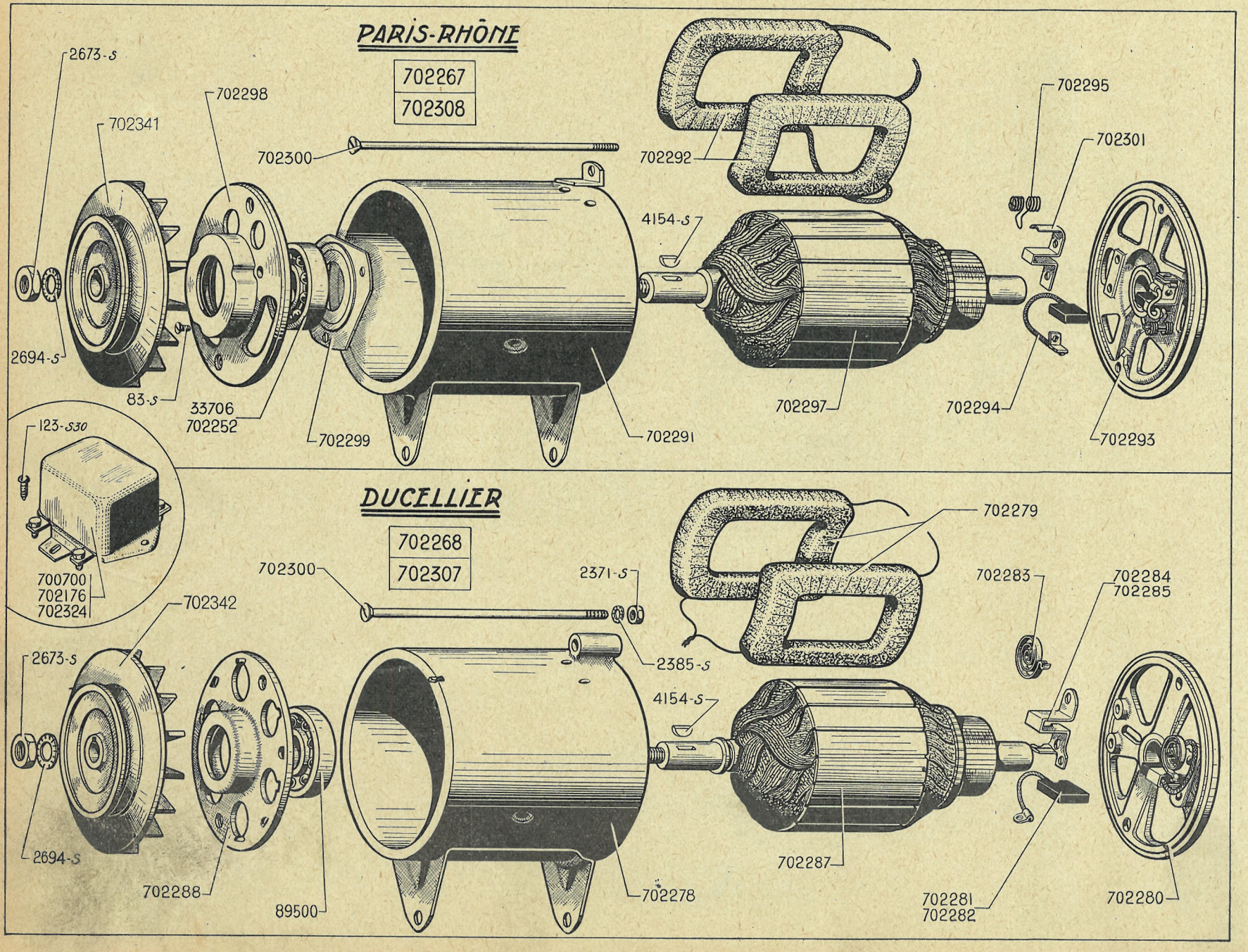
PARIS-RHÔNE
702267
702308
2673-S
702341
702298
702300
702292
702295
702301
4154-S
2694-S
83-S
33706
702252
702299
702291
702297
702294
702293
123-S30
700700
702176
702324
DUCELLIER
702268
702307
702279
2371-S
702283
702284
702285
702342
2673-S
2385-S
4154-S
2694-S
702288
89500
702278
702287
702281
702282
702280

NUMÉRO	DÉSIGNATION	COEFF[t]
	Paris-Rhône	
	Depuis Avril 53	
83-S	Vis TF de 4×10 de fixat. de plaquette sur palier.	3
123-S-30	Vis TR de 5×10 de fixat. du régulateur.	2
2.673-S	Écrou H de 12×175 de serrage de la poulie.	1
2.694-S	Rondelle crantée de 12,5×22 d'écrou de la poulie (R. VI).	1
4.154-S	Clavette Woodruff de 4×6,5×16 de la poulie.	1
33.706	Roulement de 17×47×14 (R. VI).	1
700.700	Régulateur 6 volts Ducellier (sur tablier) (SP5) (R. VI).	1
702.176	Régulateur 6 volts Cibié (sur tablier) (H12) (R. VI).	1
702.252	Roulement de 17×47×14 avec cage de protection (R. VI) **(P.O.)**	1
702.267	Dynamo 6 volts complète (R. VI).	1
702.291	Carcasse nue avec support et écrou de fixat. du tendeur (R. VI).	1
702.292	Bobines inductrices (jeu de 2) (R. VI).	1
702.293	Palier côté collecteur complet (R. VI).	1
702.294	Balai prise ou masse (R. VI).	2
702.295	Ressort de balai (R. VI).	2
702.297	Induit complet (R. VI).	1
702.298	Palier nu côté entraînement (R. VI).	1
702.299	Plaquette de fixat. du roulement sur palier (R. VI).	1
702.300	Vis TF de 6×155 de blocage des paliers (R. VI).	2
702.301	Porte-balai prise ou masse (R. VI).	2
702.308	Dynamo 6 volts complète (R. VI) **(P.O.)**.	1
702.324	Régulateur 6 volts SNA (sur tablier) (ED2 S10) (R. VI).	1
702.341	Poulie (R. VI).	1

NUMÉRO	DÉSIGNATION	COEFF^t
	Ducellier	
	Depuis Juin 53	
123-S-30	Vis TR de 5 × 10 de fixat. du régulateur.	2
2.371-S	Écrou H de 6 × 100 des vis de serrage des paliers.	2
2.385-S	Rondelle crantée de 6,3 × 11 des écrous de serrage des paliers (R. VI).	2
2.673-S	Écrou H de 12 × 175 de serrage de la poulie.	1
2.694-S	Rondelle crantée de 12,5 × 22 d'écrou de la poulie (R. VI).	1
4.154-S	Clavette Woodruff de 4 × 6,5 × 16 de la poulie.	1
89.500	Roulement de 17 × 40 × 12 (R. VI).	1
700.700	Régulateur 6 volts Ducellier (sur tablier) (SP5) (R. VI).	1
702.176	Régulateur 6 volts Cibié (sur tablier) (H 12) (R. VI).	1
702.268	Dynamo 6 volts complète (R. VI).	1
702.278	Carcasse nue, avec support et écrou de fixat. du tendeur (R. VI).	1
702.279	Bobines inductrices (jeu de 2) (R. VI).	1
702.280	Palier côté collecteur complet sans balai (R. VI).	1
702.281	Balai prise, câble isolé (R. VI).	1
702.282	Balai masse (R. VI).	1
702.283	Ressort de balai (R. VI).	2
702.284	Porte-balai prise (R. VI).	1
702.285	Porte-balai masse (R. VI).	1
702.287	Induit complet (R. VI).	1
702.288	Palier côté entraînement, monté avec roulement (R. VI).	1
702.300	Vis TF de 6 × 155 de blocage des paliers (R. VI).	2
702.307	Dynamo 6 volts complète (R. VI) **(P.O.).**	**1**
702.324	Régulateur 6 volts SNA (sur tablier) (ED2 S10) (R. VI).	**1**
702.342	Poulie (R. VI).	**1**

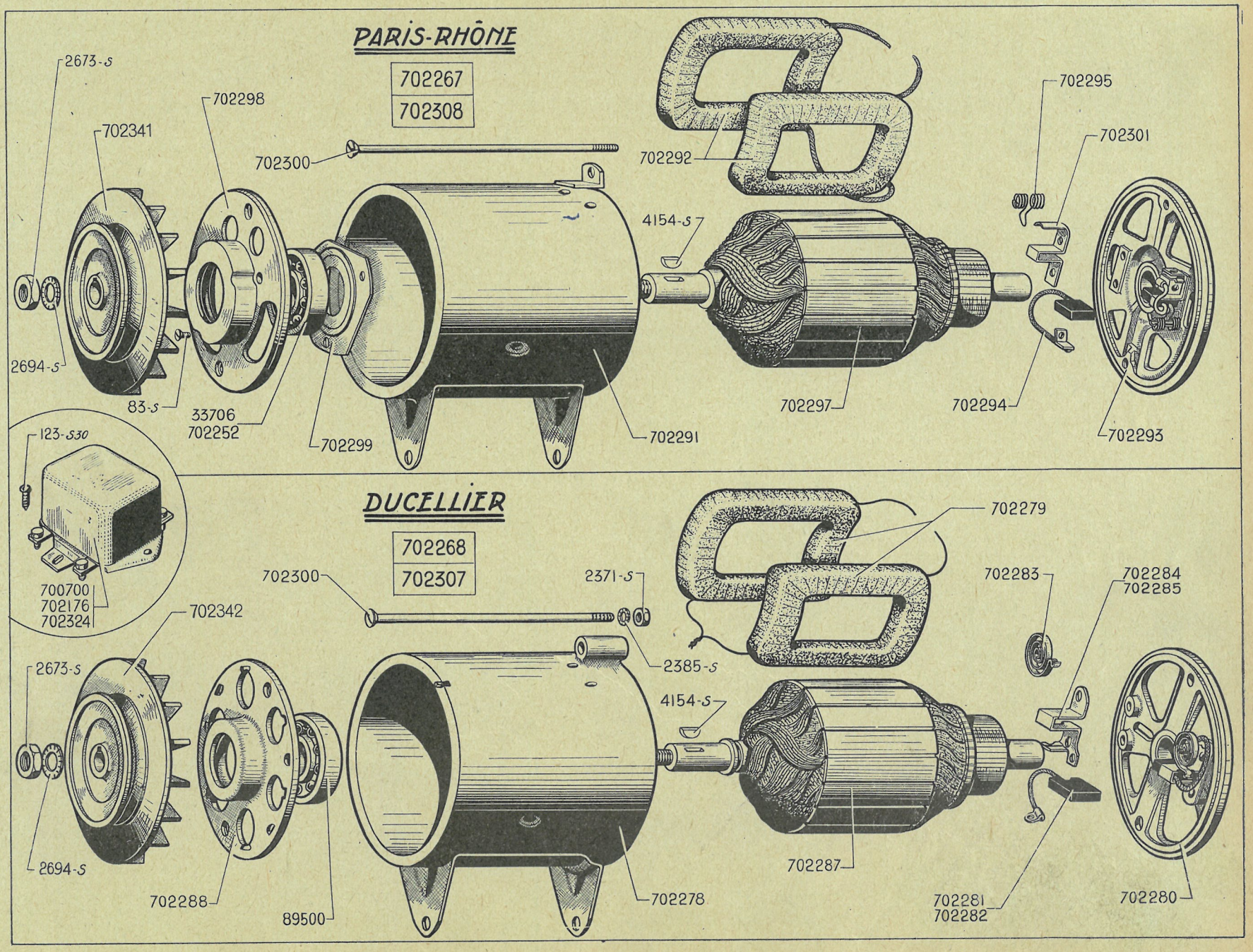
PARIS-RHÔNE
702267
702308
2673-S
702341
702298
702300
702292
4154-S
702295
702301
2694-S
83-S
33706
702252
702299
702291
702297
702294
702293
123-S30
700700
702176
702324
DUCELLIER
702268
702307
702279
702300
2371-S
702283
702284
702285
702342
2673-S
2385-S
4154-S
2694-S
702288
89500
702278
702287
702281
702282
702280

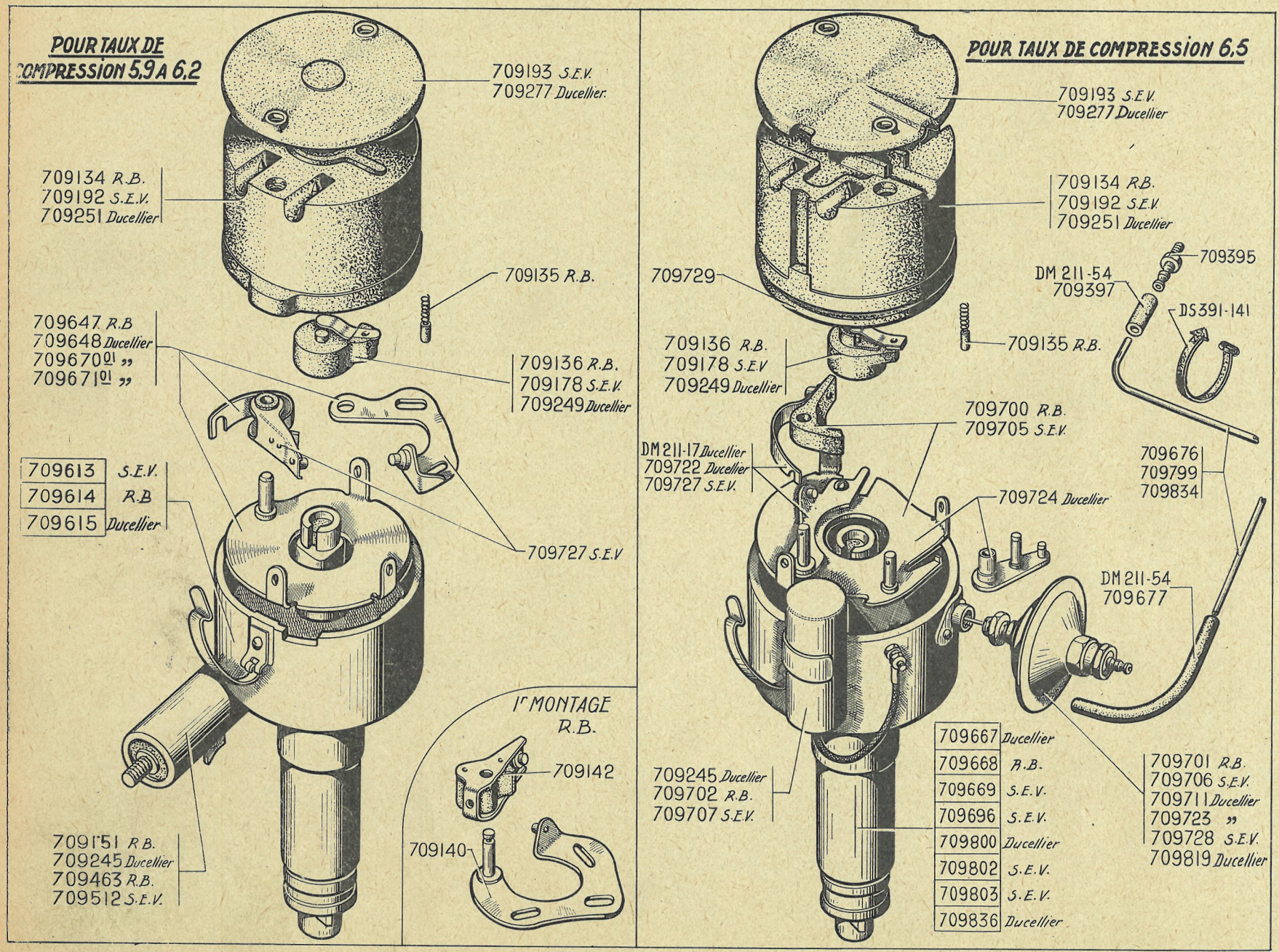
POUR TAUX DE COMPRESSION 5,9 A 6,2
709193 S.E.V.
709277 Ducellier
709134 R.B.
709192 S.E.V.
709251 Ducellier
709135 R.B.
709647 R.B
709648 Ducellier
709670 01 „
709671 01 „
709136 R.B.
709178 S.E.V.
709249 Ducellier
709613 S.E.V.
709614 R.B
709615 Ducellier
709727 S.E.V
709151 R.B.
709245 Ducellier
709463 R.B.
709512 S.E.V.
1r MONTAGE
R.B.
709142
709140
POUR TAUX DE COMPRESSION 6,5
709193 S.E.V.
709277 Ducellier
709134 R.B.
709192 S.E.V.
709251 Ducellier
709729
709395
DM 211-54
709397
DS 391-141
709135 R.B.
709136 R.B.
709178 S.E.V.
709249 Ducellier
709700 R.B.
709705 S.E.V.
DM 211-17 Ducellier
709722 Ducellier
709727 S.E.V.
709676
709799
709834
709724 Ducellier
DM 211-54
709677
709245 Ducellier
709702 R.B.
709707 S.E.V.
709667 Ducellier
709668 R.B.
709669 S.E.V.
709696 S.E.V.
709800 Ducellier
709802 S.E.V.
709803 S.E.V.
709836 Ducellier
709701 R.B.
709706 S.E.V.
709711 Ducellier
709723 „
709728 S.E.V.
709819 Ducellier

NUMÉRO	DÉSIGNATION	COEFF^t
	Moteur taux de 6,5 **Depuis Février 50** **R.B.**	
709.134	Tête de distributeur (R. VI).	1
709.135	Charbon (R. VI).	1
709.136	Rotor (R. VI).	1
709.140	*Support de linguet avec pointe de contact pour type G (R. VI). Jusque Mai* 39. *N.F.P.*	1
709.142	*Linguet pour type G (R. VI,. Jusque Mai* 39. *N.F.P.*	
709.151	*Condensateur, long.* 52 *mm pour type G (R. VI). Jusque Mai* 39. *N.F.P.*	1
709.463	Condensateur, long. 62 mm pour types GU4-GU6 (R. VI).	1
709.614	*Distributeur complet (cas de capsule à dépression (R. VI). R.p.* 709.615.	1
709.647	Rupteur pour type GU4-GU6, boîtier avec condensateur traversant à l'intérieur (R. VI).	1
709.668	*Distributeur à correcteur par dépression (R. VI) (repère* 11c2). *Remplace distributeur repère* 11c4. **11 L, 11.** *R.p.* 709.667.	1
709.700	Rupteur complet (R. VI). **11 L, 11.**	1
709.701	Capsule à dépression (R. VI). **11 L, 11.**	1
709.702	Condensateur (R. VI). **11 L, 11.**	1

NUMÉRO	DÉSIGNATION	COEFF^t
	DUCELLIER	
DM 211-17	Rupteur complet (R. VI). Depuis Juillet 55.	1
709.245	Condensateur (R. VI).	1
709.249	Rotor (R. VI).	1
709.251	Tête de distributeur (R. VI).	1
709.277	Couvercle de tête (R. VI).	1
709.615	Distributeur complet (cas de capsule à dépression) (R. VI).	1
709.648	Rupteur complet, plaque ronde (R. VI). Jusque Juillet 48.	1
709.667	Distributeur à correcteur par dépression (R. VI) (repère 11c2). Remplace distributeur repère 11c4. **11 L, 11.** Jusque Juillet 55.	1
709.670-01	Rupteur complet, sans plaque rectangulaire, ressort avec boutonnière (R. VI).	1
709.671-01	Rupteur complet, sans plaque rectangulaire, ressort avec encoche (R. VI).	1

NUMÉRO	DÉSIGNATION	COEFF^t
709.711	*Capsule à dépression à tirette fil d'acier (R. VI).* **11 L, 11.** *R.p.* 709.723 ; *d.e.o. :* 1-709.724. Jusque Novembre 50.	1
709.722	Linguet avec support de contact (sans plaque) du distributeur 709.667 (R. VI). **11 L, 11.** Jusque Juillet 55.	1
709.723	Capsule à dépression à tirette découpée (R. VI). **11 L, 11.** Jusque Juillet 55.	1
709.724	Plaque porte contact avec support de maneton du distributeur 709.667 (Ensemble, pour remplacement de la capsule 709.711 à tirette fil d'acier par la capsule 709.723 à tirette découpée) (R. VI). **11 L, 11.**	1
709.800	Distribution complet à dépression (repère 11 D) (R. VI). — 11 L. Depuis juillet 55. — 11 juillet 55-janvier 57.	1
709.819	Capsule à dépression (R. VI). Depuis juillet 55.	1
709.836	Distribution complet à dépression (repère 11 D 7 E 2 A) (R. VI). 11. Depuis janvier 57.	

NUMÉRO	DÉSIGNATION	COEFF^t
	S.E.V.	
709.178	Rotor (R. VI).	1
709.192	Tête de distributeur (R. VI).	1
709.193	Couvercle de tête (R. VI).	1
709.512	Condensateur (R. VI).	1
709.613	Distributeur complet (cas de capsule à dépression) (R. VI).	1
709.669	Distributeur à correcteur par dépression (R. VI) (repère 11 c2). Remplace distributeur repère 11 c4. **11 L. 11.** Jusque Juillet 55.	1
709.696	Distributeur complet (sans correcteur par dépression) (R. VI). **11 L. 11 (P.O.).** Mars 51-Juillet 55.	1
709.705	Rupteur complet (R. VI) **11 L, 11.**	1
709.706	Capsule à dépression (R. VI) **11 L, 11.** Jusque Avril 51.	1
709.707	Condensateur (R. VI). **11 L, 11.**	1
709.727	Linguet avec support de contact (sans plaque) (R. VI).	1
709.728	Capsule à dépression avec support embouti (R. VI). **11 L, 11.** Depuis Avril 51.	1
709.729	Plaque ronde isolante intérieure du distributeur 709.696 (R. VI). **11 L, 11 (P.O.).** Depuis Mars 51.	1
709.802	Distributeur complet à dépression (repère 11 D) (R. VI). **11 L.** Depuis Juillet 55. **11.** Juillet 55. Janvier 57.	1
709.803	Distributeur complet sans dépression (repère **11 D**) (R. VI) **11 L, 11 P.O.** Depuis Juillet 55.	1
	PIÈCES DIVERSES (toutes marques)	
DM-211-54	Raccord de 3,8 × 11 × 38 de jonction du tube de dépression sur carburateur et sur distributeur. **11.** Depuis Janvier 1957.	2
DS 391-141	Collier caoutchouc de fixat. du tube de dépression, long. 77 mm, **11.** Depuis Janvier 1957.	1
709.395	Embout de prise de dépression sur carburateur de 35. **11 L, 11.** Jusque Avril 50.	1
709.397	Raccord caoutchouc de 4 × 11, long. 28 mm de raccordement du tube de dépression côté carburateur. **11 L. 11.**	1
709.676	Tube de dépression de 3 × 4,5. **11 L, 11.**	1
709.677	Raccord caoutchouc de 4 × 11, long. 210 mm de raccordement du tube de dépression côté distributeur (R. VI). **11 L. 11.**	1
709.799	Tube de dépression de 3 × 4,5 pour carburateur zenith de 36. **11 L, 11.** Jusque Janvier 57.	1
709.834	Tube de dépression de 3 × 4 (rilsan) longueur 1,180 m (R. VI) **11.** Depuis Janvier 57.	1

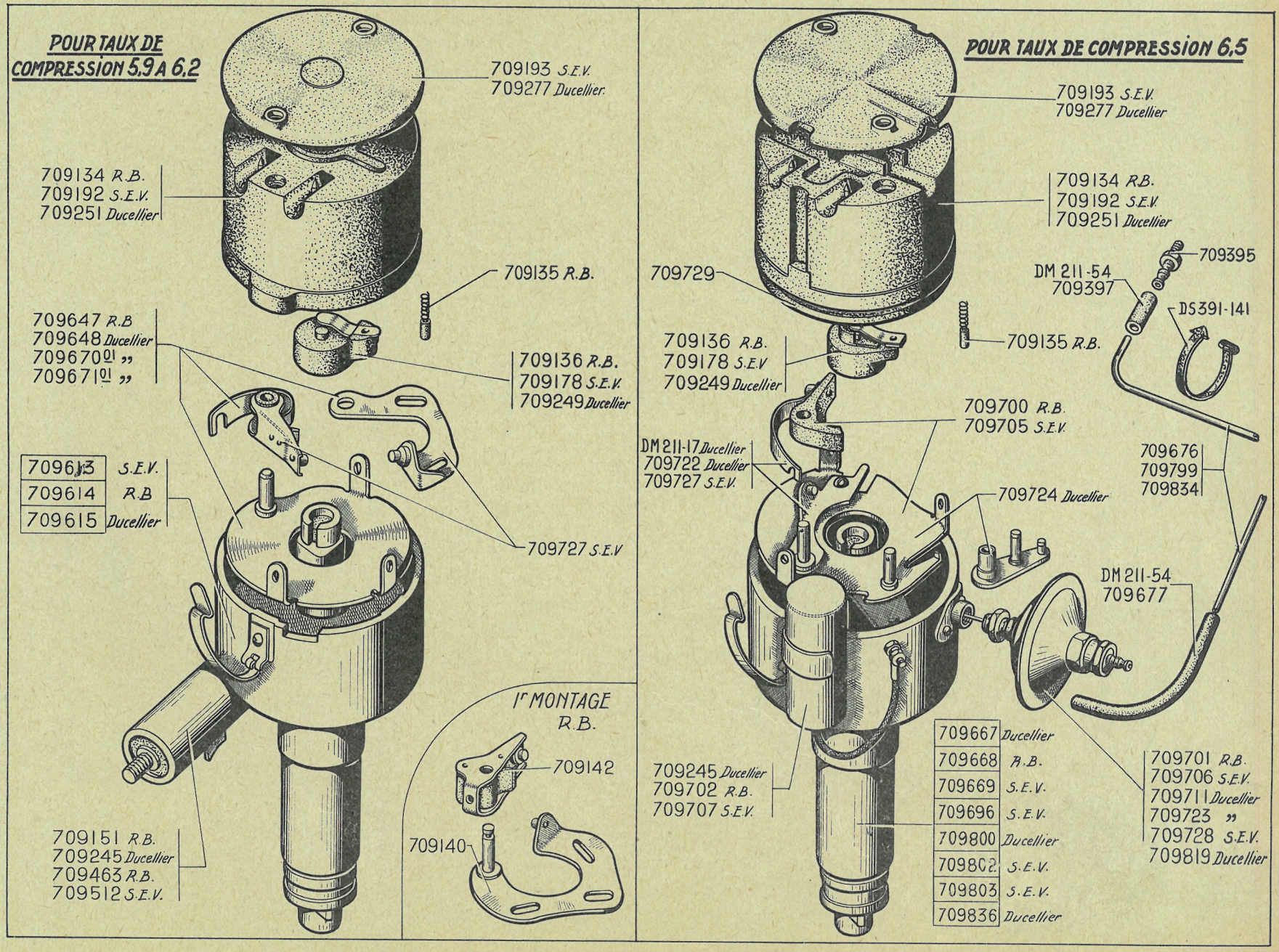
POUR TAUX DE COMPRESSION 5,9 A 6,2
709193 S.E.V.
709277 Ducellier
709134 R.B.
709192 S.E.V.
709251 Ducellier
709135 R.B.
709647 R.B
709648 Ducellier
709670 01 „
709671 01 „
709136 R.B.
709178 S.E.V.
709249 Ducellier
709613 S.E.V.
709614 R.B
709615 Ducellier
709727 S.E.V
1r MONTAGE R.B.
709142
709140
709151 R.B.
709245 Ducellier
709463 R.B.
709512 S.E.V.
POUR TAUX DE COMPRESSION 6,5
709193 S.E.V.
709277 Ducellier
709134 R.B.
709192 S.E.V.
709251 Ducellier
709729
709395
DM 211-54
709397
DS 391-141
709135 R.B.
709136 R.B.
709178 S.E.V.
709249 Ducellier
709700 R.B.
709705 S.E.V.
DM 211-17 Ducellier
709722 Ducellier
709727 S.E.V.
709676
709799
709834
709724 Ducellier
DM 211-54
709677
709667 Ducellier
709668 R.B.
709669 S.E.V.
709696 S.E.V.
709800 Ducellier
709802 S.E.V.
709803 S.E.V.
709836 Ducellier
709245 Ducellier
709702 R.B.
709707 S.E.V.
709701 R.B.
709706 S.E.V.
709711 Ducellier
709723 „
709728 S.E.V.
709819 Ducellier

NUMÉRO	DÉSIGNATION	COEFF.
	Jusque Février 50	
H 211-97	Ressort de blocage du levier (montage avec commande à main).	1
404-S	Vis TH de 6×40×15 de serrage du levier de commande de distributeur.	1
483-S	Vis TH de 7×15 de fixat. de remboîtage.	2
665-S	Vis TH de 8×15 de fixat. du levier.	1
1.561-S	Bicône pour tube de 4,5.	1
2.323-S	Écrou H de 5×75 de serrage de gaine.	1
2.371-S	Écrou H de 6×100 de la vis de serrage du levier.	1
2.541-S	Rondelle 8×18×2 de vis de fixat. du levier.	1
2.608-S	Goupille fendue de 2×35 (R. VI).	1
88.974	Vis raccord de 10×100 pour bicône sur tubulure d'admission.	1
89.274	Vis TH de 5×13 de serrage de la gaine de tirette de commande à main.	1
89.591	Vis TC de 4×8 de serrage de câble de tirette de commande à main.	1
330.277	Tirette de starter, bouton ovale, long. 0,970 m (R. VI). **11 L, 11.** Mai 49-Février 50.	1
451.916	*Rondelle feutre d'étanchéité du distributeur (R. I). N.F.P.*	1
452.073	Tôle de fixat. du remboîtage de distributeur (montage avec commande à main, comporte une patte pour fixat. de la tirette). Jusque Mai 35.	1
452.284	Levier de fixat. du distributeur (cas de l'avance automatique sans tirette). Mai 35-Février 39.	1
452.286	*Tôle de fixat. du remboîtage de distributeur à (montage avec distributeur fixe ou a commande par dépression, mais sans capsule). Mars* 35-*Février* 39. *R.p,* 452.073.	1
453.108	Levier de commande du distributeur, long. totale 60 mm (montage avec capsule à dépression).	1
453.172	Tôle de fixat. du remboîtage de distributeur (montage avec capsule à dépression).	1
453.173	Remboîtage du distributeur, petit diam. 35 mm, sans plat.	1
453.189	Levier de commande du distributeur avec barillet serre-câble, long. totale 80 mm. Jusque Mai 35.	1
481.196	Tirette de starter bouton rond, long. 1,080 m (R. VI). Jusque Mai 49.	1
585.698	Collier de serrage de la gaine (montage avec commande à main). Jusque Mai 35.	1
585.719	*Demi-collier support de gaine. N.F.P.*	1
586.477	Barillet pour levier.	1
586.478	Goujon fileté à 8×125 de guidage du levier (montage avec commande à main).	1
586.479	Rondelle supérieure de 9,5×16×1,5 de réglage (montage avec commande à main).	1
586.480	*Rondelle inférieure de réglage (6 pans, diam. ext.* 18 *mm, avec nervure d'appui, montage avec commande à main). N.F.P.*	1
587.060	*Tirette de commande à main d'avance tournante, long.* 1,030 *m (R. VI). Jusque Mai* 35. *N.F.P.*	1
709.395	Embout de prise de dépression.	1
709.397	Raccord caoutchouc pour fixat. du tube de dépression sur carburateur et sur capsule à dépression.	2
709.424	Tube de dépression pour montage avec capsule à dépression.	1
709.454	Capsule à dépression (R. VI).	1
716.945	Tirette de démarreur, bouton rond, long. 1,200 m (R. VI). Jusque Mai 49.	1
723.067	Tirette de démarreur, bouton ovale, long. 0,875 m (R. VI). **11 L, 11.** Mai 49-Février 50.	1
910.504	Tube de 3×4,5 vendu au mètre, pour commande de capsule à dépression (R. VI).	ALD

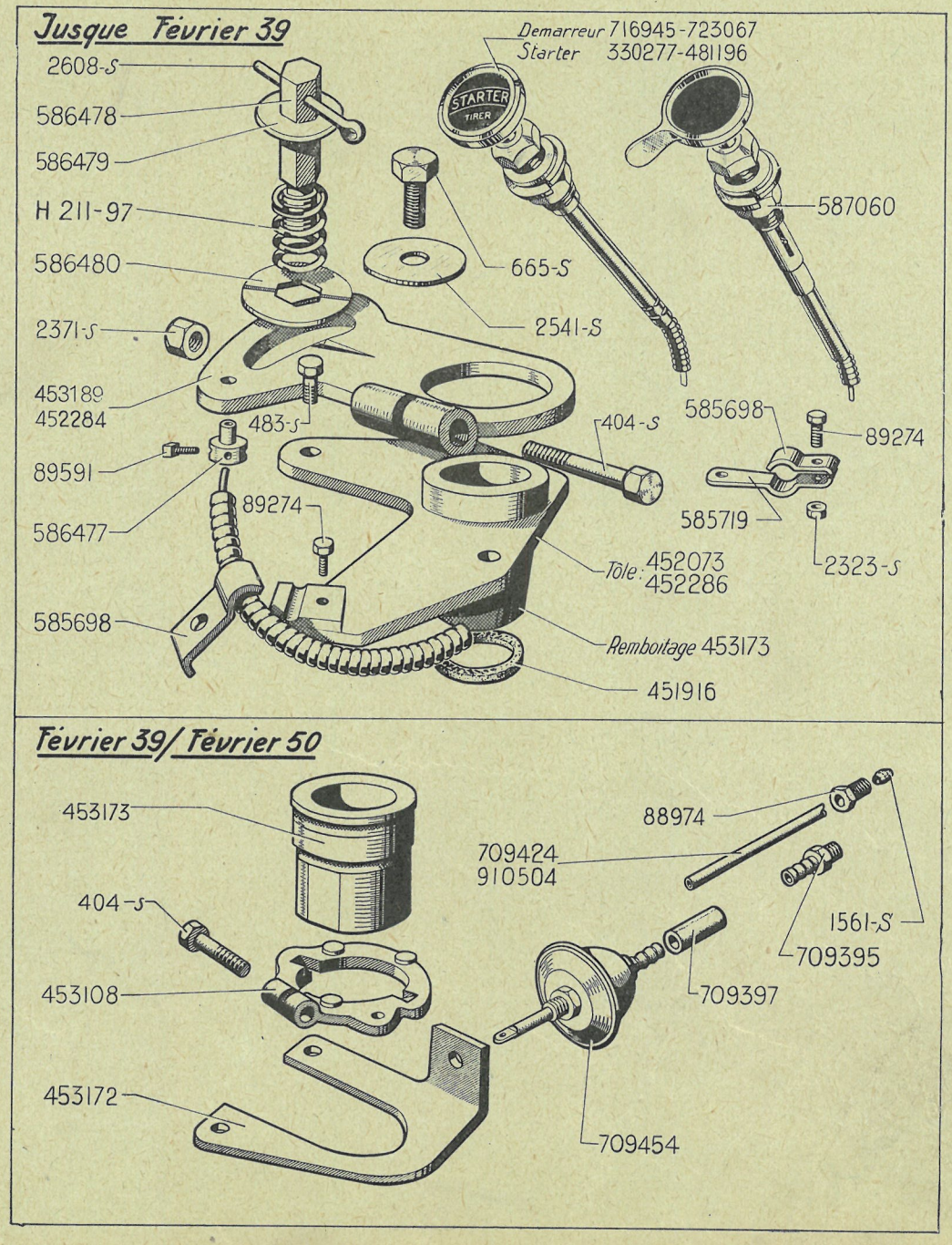
Jusque Février 39
Demarreur 716945-723067
Starter 330277-481196
2608-S
586478
586479
H 211-97
586480
2371-S
453189
452284
483-S
89591
586477
89274
585698
665-S
2541-S
404-S
585698
89274
585719
2323-S
587060
Tôle: 452073
452286
Remboitage 453173
451916
Février 39/ Février 50
453173
404-S
453108
453172
709424
910504
88974
1561-S
709395
709397
709454

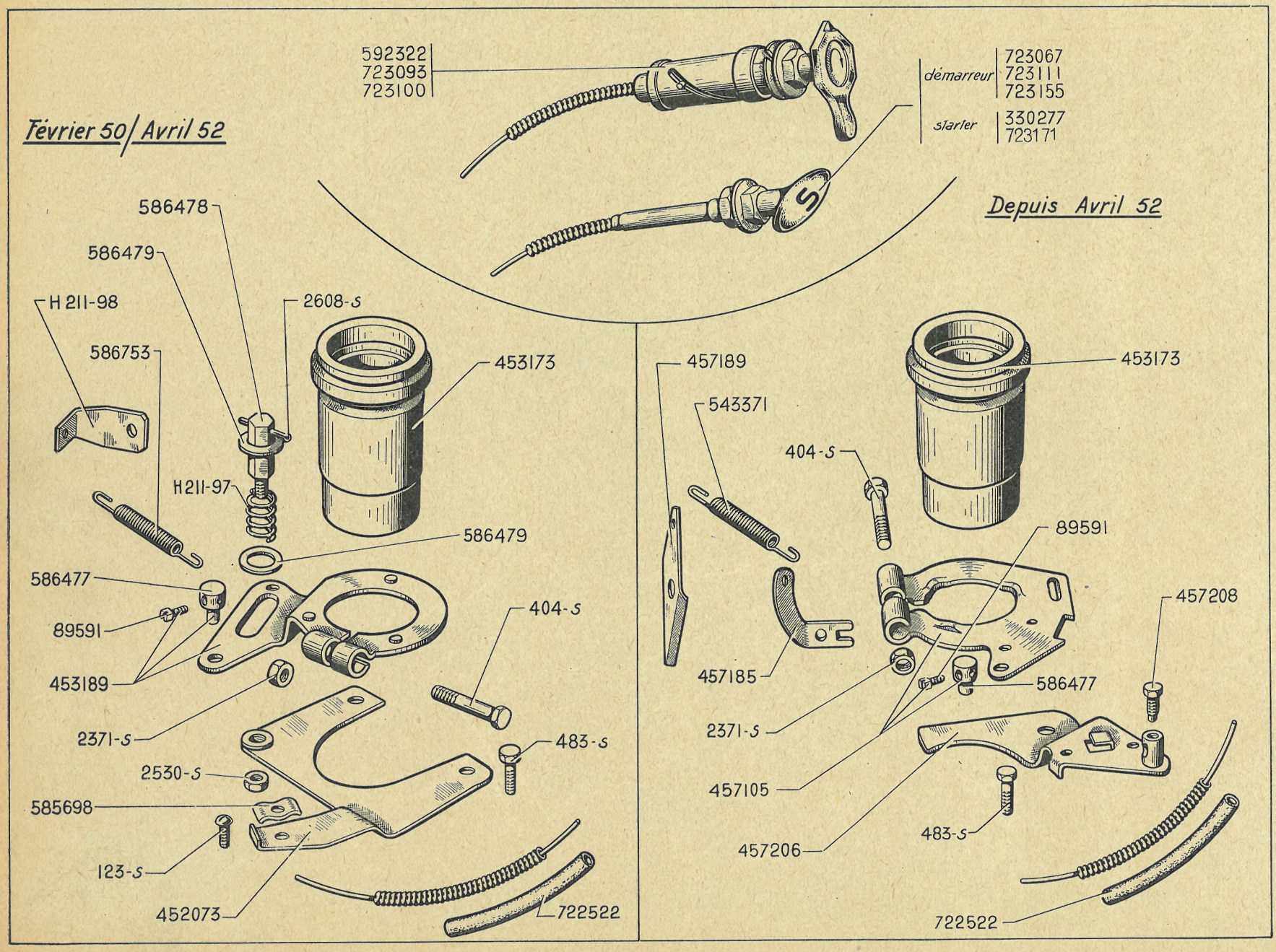
592322
723093
723100
démarreur 723067 723111 723155
starter 330277 723171
Février 50/ Avril 52
Depuis Avril 52
586478
586479
H 211-98
2608-S
586753
453173
H211-97
586479
586477
89591
453189
404-S
2371-S
2530-S
483-S
585698
123-S
452073
722522
457189
543371
453173
404-S
89591
457208
457185
586477
2371-S
457105
457206
483-S
722522

NUMÉRO	DÉSIGNATION	COEFF[t]
	Moteur	
	taux de compression 6,5	
	Depuis Février 50	
H 211-97	Ressort de 11×12,6×17 de blocage de levier du distributeur.	1
H 211-98	Patte d'attache du ressort de rappel du levier de commande du distributeur.	1
123-S	Vis TR de 5×10 de serrage de la gaine.	1
404-S	Vis TH de 6×40×16 de serrage du levier de commande du distributeur.	1
483-S	Vis TH de 7×15 de fixat. de la tôle de remboîtage.	2
2.371-S	Écrou H de 6×100 de la vis de serrage du levier.	1
2.530-S	Écrou H de 8×125 du goujon de guidage du levier.	1
2.608-S	Goupille fendue de 2×35 (R. VI).	1
89.591	Vis TC de 4×8 de serrage du câble.	1
330.277	Tirette de starter, bouton ovale, (fixation verticale), long. 0,970 m (R. VI). Jusque Juin 52.	1
452.073	Tôle de fixat. du remboîtage.	1
453.173	Remboîtage du distributeur, haut. 62 mm.	1
453.189	Levier de commande avec barillet.	1
457.105	Levier plat avec barillet de commande du distributeur.	1
457.185	Patte d'attache sur levier de commande du ressort de rappel du distributeur.	1
457.189	Patte d'attache sur pompe à essence du ressort de rappel du distributeur.	1
457.206	Tôle avec barillet de fixat. de remboîtage, fixat. de la tôle sur cylindre par une vis.	1
457.208	Vis TH fentée de 5×7,5 d'arrêt de gaine de commande d'avance.	1
543.371	Ressort de rappel du levier de commande du distributeur diam. 11 mm (R. II).	1
585.698	Collier de serrage de la gaine.	1
586.477	Barillet pour levier.	1
586.478	Goujon fileté à 8×125 de guidage du levier.	1
586.479	Rondelle de 9,5×16×1,5 de réglage.	2
586.753	Ressort de rappel du levier de commande du distributeur, diam. 8,5, long. totale 65 mm. (R. I).	1
592.322	Commande d'avance, course de 26 mm, long. 0,630 m (R. VI). (D. à G.). Jusque avril 52.	1
722.522	Gaine souple de 6,5 de passage de commande d'avance sur tablier.	1
723.067	Tirette de démarreur, bouton ovale (fixat. verticale) long. 0,875 m (R. VI). Jusque Juin 52.	1
723.093	Commande d'avance, long. 0,800 m (R. VI). (D. à D.).	1
723.100	Commande d'avance, long. 0,630 m (course de 12 mm) (R. VI). Depuis Avril 52.	1
723.111	Tirette de démarreur, bouton ovale (fixat. horizontale), long. 0,875 m (R. VI). Juin 52/Septembre 53.	1
723.155	Tirette de démarreur, bouton ovale (fixat. horizontale) long. 0,855 m (R. VI). Depuis Septembre 53.	1
723.171	Tirette de starter, bouton ovale (fixat. horizontale), long. 0,810 m (R. VII). Depuis Juin 52.	1

NUMÉRO	DÉSIGNATION	COEFF[t]
	CLASSEMENT ALPHABÉTIQUE	
	Fixation sur pare-chocs Jusque Décembre 35	
703.296	**Avertisseur** Klaxon son grave, 6 volts. (R. VI).	1
703.297	**Avertisseur** Klaxon son aigu, 6 volts (R. VI).	1
	Fixation sous l'aile sur support de pare-chocs Décembre 35-Mai 37	
703.296	**Avertisseur** Klaxon, son grave, (R. VI).	1
703.297	**Avertisseur** Klaxon, son aigu, (R. VI).	1
298.789	**Support** *côté D assemblé avec ses équerres* (*R. IV*). *N.F.P.*	1
298.790	**Support** *côté G assemblé avec ses équerres* (*R. IV*). *N.F.P.*	1
	Fixation sur boîte de vitesses Depuis Mai 37	
703.296	**Avertisseur** Klaxon son grave, 6 volts (R. VI). Jusque Mars 56.	1
703.297	**Avertisseur** Klaxon son aigu, 6 volts (R. VI). Jusque Mars 56.	1
703.311	**Avertisseur** Ferson son grave, 6 volts (R. VI). Jusque Mars 56.	1
703.312	**Avertisseur** Ferson son aigu, 6 volts (R. VI). Jusque Mars 56.	1
703.343	Avertisseur de route Ferson, 6 volts (R. VI). Depuis Mars 56.	1
703.379	Avertisseur de ville Ferson 6 volts (R. VI). Depuis Mars 56.	1
703.203	**Entretoise** de 8 × 12 × 24 de fixat. du support sur boîte.	2
798-S	**Goujon** de 8 × 71, filetages 18 × 16, de fixat. du support sur boîte.	2
703.200	**Support** assemblé d'avertisseur.	1
	Commutateur	
717.271	Faisceau de câble du commutateur à deux leviers (R. VI). Jusque Octobre 37.	1
A 522-02	Commutateur complet sans fils, à un levier (R. VI). Depuis Octobre 57.	1

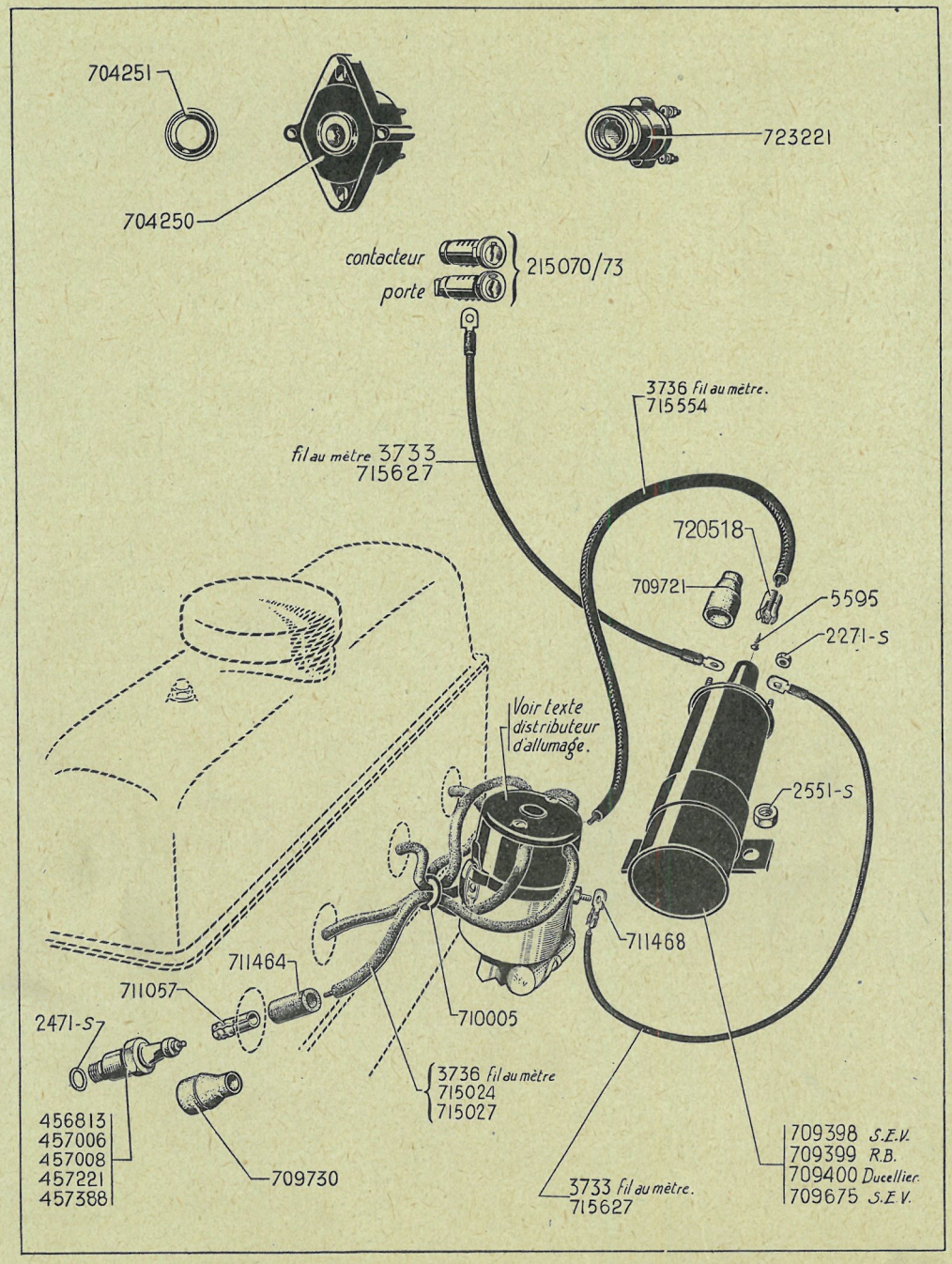

NUMÉRO	DÉSIGNATION	COEFFt
2.271-S	Écrou H de 4×75 pour fil de basse tension.	4
2.471-S	Joint de bougie de 14 (R. VI).	4
2.551-S	Écrou H de 8×125 de fixat. de la bobine.	4
3.733	Fil de 12/10e, 1 conducteur (R. VI).	au mèt.
3.736	Fil de 7 mm de bougie (R. VI).	
5.595	*Vis TR de 2×13 de fixat. de l'embout (R. VI). N.F.P.*	4
215 070/73	Jeu de barillets du commutateur et de la poignée de porte (R. VI).	1
456.813	Bougie Marchal de 14 mm (C.R. 36) (R. VI).	4
457.006	Bougie Marchal de 14 mm (C.R. 35-36) (R. VI).	4
457.008	*Bougie AC de 14 mm (44 L) (R. VI). N.F.P.*	4
457.221	Bougie Gergovia de 14 mm (614 X) (R. VI).	4
457.388	Bougie Eyquem de 14 mm (112) (R. VI).	4
704.250	Commutateur d'allumage sans barillet, fixat. par deux vis (R. VI). Jusque Juin 52.	1
704.251	Jonc du commutateur 704.250 (R. VI). Jusque Juin 52.	1
709.398	Bobine SEV, 6 volts (R. VI).	1
709.399	*Bobine R.B., 6 volts (R. VI). R.p.* 709.400.	1
709.400	Bobine Ducellier, 6 volts (R. VI).	1
709.675	*Bobine SEV 6 volts (R. VI).* **(P.O.).** *R.p.* 709.398.	1
709.721	Manchon sur bobine diam. intér. 16 mm haut. 24 mm (R. VI).	1
709.730	Protège-bougie, diam. int. 11 mm et 31,6 long. totale 54 mm (R. VI). **(P.O.)**	4
710.005	Anneau de groupement des fils de bougies.	3
711.057	Cosse ou embout pour fil de bougie.	4
711.464	Protecteur d'embout de fil de bougie (durite 7×12), long. 40 mm.	4
711.468	Cosse de 5 pour fil de bobine à distributeur.	2
715.024	Fil de bougie, long. 360 mm.	2
715.027	Fil de bougie, long. 180 mm.	2
715.554	Fil de bobine à allum. (HT), long 580 mm.	1
715.627	Fil de bobine à allum. (BT), long. 630 mm.	1
720.518	Embout de câble HT. (R. VI).	1
723.221	Commutateur d'allumage sans barillet, fixat. par un écrou central (R. VI). Depuis Juin 52.	1

NUMÉRO	DÉSIGNATION
	Batteries d'accus
	(s'adresser directement aux maisons DININ, TEM, TUDOR et FULMEN).
	Gaines au mètre (R. VI)
922.256	**Gaine** de 5 mm.
915.083	**Gaine** jaune de 6,5.
	Câbles au mètre (R. VI)
3.732	**Câble** de 20/10e, 1 conducteur.
3.733	**Câble** de 12/10e, 1 conducteur.
3.736	**Câble** de 7 mm pour fil de bougies.
921.552	**Câble** de batterie de 40 mm².
	Câbles de batterie
714.543	**Câble** de batterie borne + à démarreur, 40 mm², long. 1,550 m (1er montage). **7.**
X 714.550/01	**Câble** de batterie borne — à masse, 40 mm², long. 0,500 m. Jusque Avril 50.
722.551	**Câble** de batterie borne + à démarreur, 40 mm², long. 0,880 m. **7 11 L.**
722.650 X	**Câble** de batterie borne + à démarreur, long. 0,910 m. **11.**
722.552 X	**Câble** de batterie borne — à masse, long. 0,370 m (une cosse percée d'un trou de 10,5) **11 L, 11.** Depuis Avril 50.

NUMÉRO	DÉSIGNATION
	Faisceaux de câbles Régulateur sur dynamo Jusque Septembre 45
717.422	**Câblerie** AV. **7, 11 L.**
717.446	**Câblerie** AV. **11.**
717.457	**Câblerie** phares.
717.537	**Câblerie** AR. **7, 11 L.**
717.549	**Câblerie** *AR.* **11 Familiale.** *Jusque Octobre* 41. *N.F.P.*
722.485	**Câblerie** *AR.* **11 Berline.** *N.F.P.*
	Régulateur sur tablier Septembre 45-Juillet 52
722.437	**Câblerie** AV. **11 L.**
722.484	**Câblerie** AV. **11.**
722.477	**Câblerie** *AV.* **11 L,** *direction à droite. N.F.P.*
722.676	**Câblerie** de la dynamo aux régulateurs Ducellier ou S.N.A. **11 L, 11.**
722.677	**Câblerie** de la dynamo au régulateur Cibié. **11 L, 11.** Depuis Février 52.
717.457	**Câblerie** phares.
717.537	**Câblerie** AR. **11 L.**
722.485	**Câblerie** AR. **11.**
722.478	**Câblerie** *AR.* **11 L,** *direction à droite. N.F.P.*

NUMÉRO	DÉSIGNATION
	Régulateur sur tablier Feux indicateurs, essuie-glace sur auvent, malle AR Depuis Juillet 52
722.718	**Câblerie** AV. **11 L.**
722.719	**Câblerie** AV. **11.**
722.676	**Câblerie** de la dynamo aux régulateurs Ducellier ou SNA. **11 L, 11.** Jusque Avril 54.
722.677	**Câblerie** de la dynamo au régulateur Cibié. **11 L, 11.** Jusque Avril 54.
722.792	**Câblerie** de la dynamo au régulateur Cibié sur tablier (montage sans barrette) **11 L, 11.** Depuis Avril 54.
722.794	**Câblerie** de la dynamo aux régulateurs Ducellier ou SNA (montage sans barrette) **11 L, 11.** Depuis Avril 54.
722.673	**Câblerie** phares et feux indicateurs AV. **11 L, 11.**
722.721	**Câblerie** AR. **11 L.**
722.722	**Câblerie** AR. **11** BERLINE.
722.672	**Câblerie** AR de malle et feux. **11 L, 11.**
722.749	**Câblerie** AR. **11** FAMILIALE.
722.346	**Câblerie** AR. **11** COMMERCIALE.
722.847	**Câblerie** AR de coffre. **11** COMMERCIALE.

NUMÉRO	DÉSIGNATION
	CLASSEMENT ALPHABÉTIQUE
3.684	**Attache** câble Bowden.
722.516	**Barrette** 2 bornes.
710.161	**Barrette** 3 bornes.
719.901	**Barrette** 4 bornes.
710.170	**Barrette** 5 bornes.
719.902	**Barrette** 7 bornes.
722.682	**Barrette** 10 bornes (montage avec feux indicateurs de direction AV et AR.)
710.122	**Capot** *de protection de barrette, sur côté de caisse. N.F.P.*
704.217	**Collier** de guidage du faisceau de câbles diam. 38 mm (R. VI).
710.086	**Collier** pour fixat. de câble de 10 mm.
722.592	**Collier** positif Axo avec vis, de batterie pour câble de 40 mm², perçage pour câble diam. 10 mm (R. VI).
722.593	**Collier** négatif Axo avec vis, de batterie pour câble de 40 mm², perçage pour câble diam. 10 mm (R. VI).
711.057	**Cosse** pour fil de bougie, diam. 21 mm, long. 30 mm.
711.467	**Cosse** pour câble de phare (percée d'un trou de 5,5 mm).
711.468	**Cosse** pour câble de 12 et 20/10e (percée d'un trou de 5,5 mm).
711.470	**Cosse** pour câble de 20/10e (percée d'un trou de 8,5 mm).
711.472	**Cosse** pour câble de 40 mm² (percée d'un trou de 8,5 mm).
711.637	**Cosse** pour câble de 10/10e (percée d'un trou de 4,5 mm).
711.716	**Cosse** pour câblerie (percée d'un trou de 6,5 mm).
711.473	**Cosse** pour câble de batterie de 40 mm² percée d'un trou de 10,5.
711.310	**Douille** pour prise de baladeuse (R. VI)
710.022	**Écrou** spécial de 5 × 75 de borne en ébonite (R. VI).
2.371-S	**Écrou** H de 6 × 100 de la vis 719.924 des colliers de batterie.
1.061-S	**Œillet** caoutchouc de 8 × 18 × 4 pour trou de 12 mm.
1.062-S	**Œillet** caoutchouc de 12 × 21 × 5 pour trou de 16 mm.
1.063-S	**Œillet** caoutchouc de 14 × 26 × 6 pour trou de 20 mm.
1.064-S	**Œillet** caoutchouc de 16 × 32 × 7 pour trou de 25 mm.
1.065-S	**Œillet** caoutchouc de 22 × 38 × 8 pour trou de 30 mm.
2.524-S	**Patte** simple de fixat. de la câblerie AV sur jambonneau. **11 L, 11.** Depuis Avril 52.
722.529	**Plaque** de fixat. de la câblerie AV sur jambonneau, long. 94 mm, larg. 76 mm. **11 L, 11.** Depuis Avril 52.
710.134	**Protecteur** de faisceau de câbles sur AV de caisse. Jusque Avril 52.
113.980	**Rondelle** caoutchouc, diam. 26 mm de passage de fil de jauge sur tôle de logement de réservoir. **11 L, 11.**
722.429	**Rondelle** feutre de 16 × 40 × 3 de borne de batterie.

MARQUE DES PHARES	DIAMÈTRE EXTÉRIEUR des phares	FORME DES GLACES	DIAMÈTRE DES GLACES	NUMÉROS DES PHARES	NUMÉROS DES GLACES	NUMÉROS DES PORTES	TYPES DE VOITURES	OBSERVATIONS
Cibié	200	Bombée	190	706.367 *R.P.* 706.625	*706.559	706.554	7 et 11	Jusque Avril 55.
Cibié	200	Bombée	190	706.625	706.630	706.630	11 L, 11	Depuis Avril 55 (la glace et la porte ne sont pas fournies séparément).
Cibié	220	Bombée	205	706.370	706.560	*706.555	11 L, 11	Jusque Août 41.
Ducellier	200	Bombée	190	706.368	706.561	706.556	7 et 11	
Marchal	200	Bombée	190	*706.366	*706.558	*706.553	7 et 11	Jusque Mars 51.
Marchal (Equilux)	200	Bombée	170	706.551 *R.P.* 706.598	706.557	*706.552	11 L, 11	Mars 51/Avril 53.
Marchal (Equilux)	200	Bombée	170	706.598	*706.603	706.602	11 L, 11	Depuis Avril 53.
Marchal	220	Bombée	205	*706.513	*N.F.P.*	*N.F.P.*	11 L, 11	Jusque Août 41.

NOTA. — Ne fournissons plus les numéros précédés d'un astérisque..

NUMÉRO	DÉSIGNATION	COEFF^t
	CLASSEMENT ALPHABÉTIQUE	
723.072	**Bouton** d'interrupteur de plafonnier, sur planche de bord (R. VI) **11 L, 11.** Depuis Juin 52.	1
2.669-S	**Écrou H** de 12×175 de fixat. des phares.	4
706.329	**Entretoise** de fixat. des phares, haut. 13.	2
706.330	**Entretoise** de fixat. des phares, haut. 6.	2
706.529	**Entretoise** sphérique de fixat. des phares, haut. 5,5 diam. int. 12,5.	2
723.117	**Interrupteur** de plafonnier (sans bouton) sur planche de bord (R. VI). **11 L, 11.** Depuis Juin 52	1
706.422	**Lampe** jaune 6 volts, 60 bougies (R. VI). Jusque Octobre 56.	2
5.220	**Lampe** de plafonnier, 6 volts, 4,5 bougies, ballon de 19 (R. VI).	1
707.193	**Lampe** 2 pointes, 6 volts, 3 bougies (R. VI). :	
	— des phares.	2
	— des plafonniers.	1
706.670	**Lampe** 6 volts, 4,5 watts (R. VI). Depuis Octobre 56.	2
706.544	**Plafonnier** rond à interrupteur, sans lampe (R. VI). Jusque Juin 52.	1
721.209	**Plafonnier** rond sans interrupteur ni lampe (R. VI). **11 L, 11.** Depuis Juin 52.	1
706.332	**Rondelle** Belleville de 12,5×28×1.5 des écrous de serrage des phares (R. VI).	2
711.199/01	**Verre** rond de plafonnier 706.544, diam. 85 (R. VI). Jusque Juin 52.	1

NUMÉRO	DÉSIGNATION	COEFF[t]
	CLASSEMENT ALPHABÉTIQUE	
	1° Essuie-glace à dépression Jusque Octobre 34	
	Nota. — Nous ne fournissons plus les essuie-glace pour cette disposition.	
	2° Essuie-glace électrique Octobre 34-Juin 52	
721.005	**Essuie-glace** 6 *volts*, *S.E.V.*, *avec commande à main*, *complet* (*R. VI*). **11.** *R.p.* 721.089 ; *d.e.o. :* 1-721.008.	1
721.007	**Essuie-glace** 6 *volts*, *S.E.V.*, *avec commande à main*, *complet* (*R. VI*). **7** et **11 L.** *R.p.* 721.089 ; *d.e.o. :* 1-721.009.	1
721.076	**Essuie-glace** 6 *volts*, *S.E.V.*, *avec commande à main*, *complet* (*R. VI*). **11 L,** *direction à droite.* *R.p.* 721.107 ; *d.e.o. :* 1-721.009 *pour* **11 L** *ou* 721.008 *pour* **11.**	1
721.089	**Moteur** d'essuie-glace S.E.V., 6 volts (R. VI).	1
721.090	**Moteur** *d'essuie-glace Volix* 6 *volts* (*R. VI*). *N.F.P.*	1
721.107	**Moteur** *d'essuie-glace S.E.V.*, 6 *volts* (*R. VI*). **11 L, 11,** *direction à droite. N.F.P.*	1
721.009	**Tringlerie** de 200 mm avec axes, commande à main et balais, d'essuie-glace S.E.V. (R. VI). **7, 11 L.**	1
721.008	**Tringlerie** de 260 mm avec axes, commande à main et balais, d'essuie-glace S.E.V.(R. VI). **11.**	1
713.462	**Tringlerie** de 260 mm avec axes, commande à main et balais d'essuie-glace Volix (R. VI). **11.**	1
721.088	**Tringlerie** *de 200 mm avec axes, commande à main et balais d'essuie-glace Volix* (*R. VI*). **11 L.** *N.F.P.*	1
	3° Balai et pièces diverses pour essuie-glace électrique	
804.011	**Bague** caoutchouc d'étanchéité de $8 \times 12{,}5 \times 20 \times 11$ d'essuie-glace (R. VI).	2
A 565-2a	**Balai** complet pour essuie-glace S.E.V. (R. VI).	2
721.012	**Balai** *complet pour essuie-glace Volix* (*R. VI*). *N.F.P.*	2
721.081	**Protecteur** caoutchouc d'étanchéité sur support d'axe de balai d'essuie-glace (R. VI).	2
A 565-1a	**Raclette** d'essuie-glace S.E.V., long. 210 mm (R. VI).	2

NUMÉRO	DÉSIGNATION	COEFF[t]
	Depuis Juin 52	
842-S	Vis TH de 10×15 de fixat. du moteur sur support.	1
2.613-S	Écrou H de 10×150 de la vis de fixat. du moteur sur support.	1
4.814-S	Bouton de commande à main sur planche de bord (R. VI).	1
4.815-S	Rondelle d'appui de 8×15×1,1 (méplat 6) du bouton.	1
721.081	Protecteur caoutchouc d'étanchéité sur axe de balai (R. VI).	2
721.113	Raclette de 210 mm (R. VI).	2
721.125	Bielle de commande côté conducteur, entr'axe 188 mm, une partie droite, long. 155 mm (R. VI). **11 L.**	1
721.126	Bielle coudée de commande, côté passager, entr'axe 188 mm, une partie droite, long. 80 mm (R. VI). **11 L.**	1
721.130	Bielle de commande, côté conducteur, entr'axe 233 mm (R. VI). **11.**	1
721.131	Bielle coudée de commande, côté passager, entr'axe 233 mm, une partie droite, long. 74 mm (R. VI). **11.**	1
721.138	Ressort d'axe de commande à main, diam. ext. 22 mm, long. 25 mm (R. VI).	1
721.139	Rondelle de 8,1×24×1 sous ressort de commande à main (R. VI).	1
721.140	Moteur seul 6 volts (R. VI).	1
721.147	Jonc d'arrêt sur axe de balai (R. VI).	2
721.148	*Balai complet côté conducteur (R. VI). R.p.* 807.105.	1
721.149	*Balai complet côté passager (R. VI). R.p.* 807.106.	1
721.170	*Essuie-glace avec moteur, support et tringlerie assemblés avec balais (sans tirette, ni bouton de commande à main), entr'axe du support aux axes de balais 320 mm.* **11 L.** *N.F.P.*	1
721.171	Essuie-glace avec moteur, support et tringlerie assemblés avec balais (sans tirette, ni bouton de commande à main), entr'axe du support aux axes de balais 420 mm. **11.**	1
721.178	Rondelle de 8,1×15×1 de friction côté levier, sur axe de commande à main (R. VI).	1
721.182	Écrou H de 12×100, haut 6 mm de coussinet de commande à main (R. VI).	2
721.184	Plaque support moteur sans caoutchouc de passage des vis de fixat. du moteur (R. VI).	1
721.185	Butée caoutchouc cylindrique de 10×6, un téton de 3 mm, entre moteur et plaque (R. VI).	2
721.186	Rondelle plate de 4,1×15×1 des vis de fixat. du moteur sur plaque (R. VI).	2
721.187	Bague caoutchouc de 6,5×15×11 sur plaque support moteur (R. VI).	2
721.188	Rondelle cuvette de 4,2×15×1 des vis de fixat. de moteur sur plaque (R. VI).	2
721.189	Entretoise de 4,2×6,2×7,5 des vis de fixat. du moteur sur plaque (R. VI).	2
721.190	Vis TFB de 4×18 de fixat. du moteur sur plaque (R. VI).	2
721.191	Écrou H de 8×75, haut. 5 mm de coussinet d'axe de balai (R. VI).	2
721.192	Écrou H de 8×75, haut. 3 mm de coussinet d'axe de balai (R. VI).	2
721.193	Bague caoutchouc de 2,8×7×5,5 anti-bruit sur axe de balai et de commande à main (R. VI).	4
721.194	*Canon caoutchouc épaulé de* 8,1 × 18×12,5×6 *de centrage de coussinet d'axe de balai sur auvent (R. VI). R.p.* 721.207.	2
721.195	Rondelle caoutchouc de 12,5×18 ×3 du canon de centrage de coussinet d'axe de balai sur auvent (R. VI).	2
721.196	Rondelle de 8,2×18×1 de blocage d'axe de balai sur support (R. VI).	2
721.197	Rondelle cuvette de 8,2×18×2,5 (R. VI) :	
	— d'écrou d'axe de balai,	2
	— d'écrou d'axe de commande à main.	1
721.199	Bague caoutchouc de 8×12×17 ×47 de vis de fixat. de commande d'essuie-glace sur planche de bord (R. VI).	1

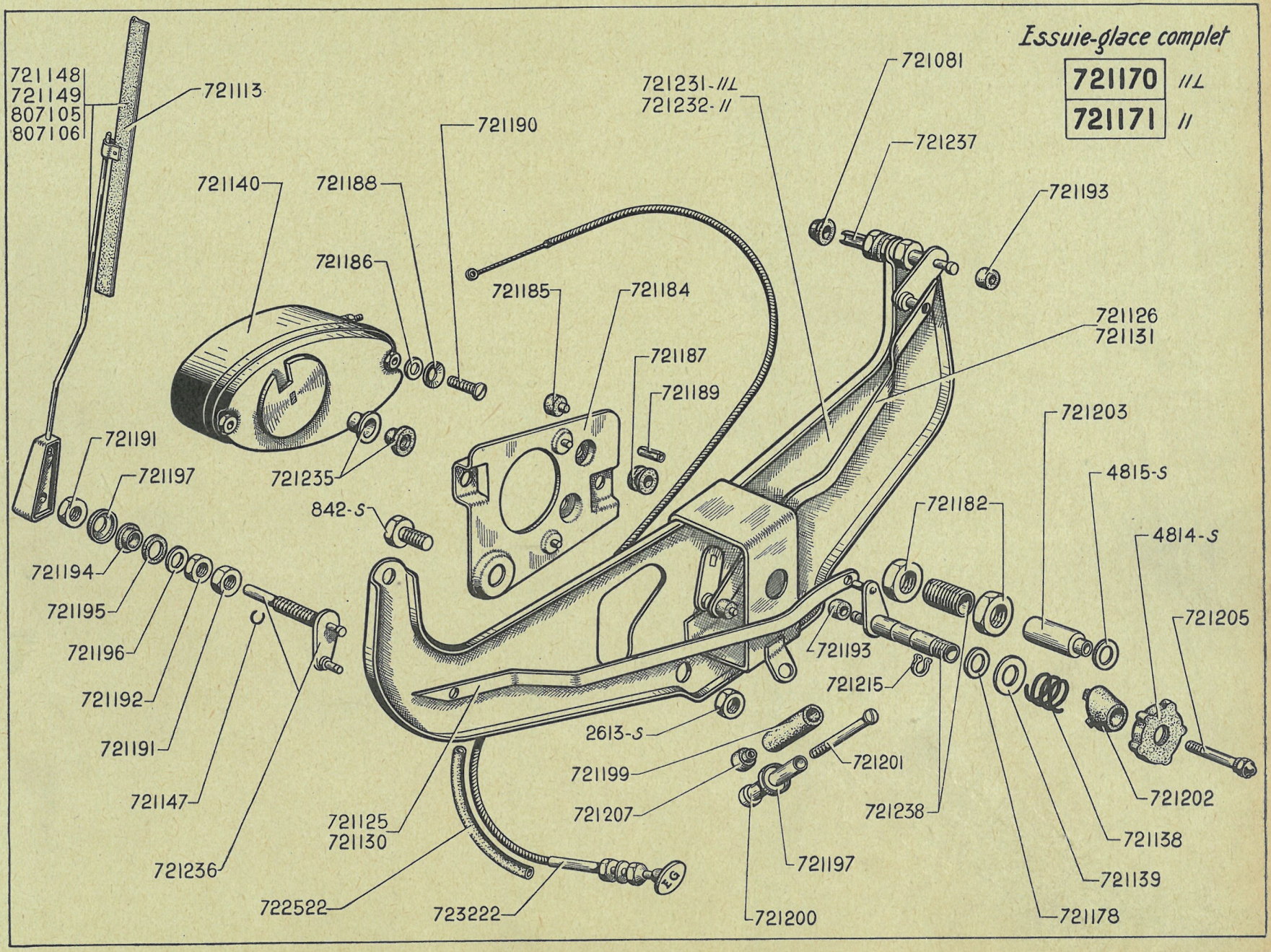
Essuie-glace complet
721170 11L
721171 11
721148
721149
807105
807106
721113
721140
721188
721190
721231-11L
721232-11
721081
721237
721193
721186
721185
721184
721187
721189
721126
721131
721191
721197
721235
842-S
721203
4815-S
721182
4814-S
721194
721195
721196
721192
721191
721147
721236
721125
721130
722522
723222
2613-S
721199
721207
721201
721197
721200
721193
721215
721238
721205
721202
721138
721139
721178

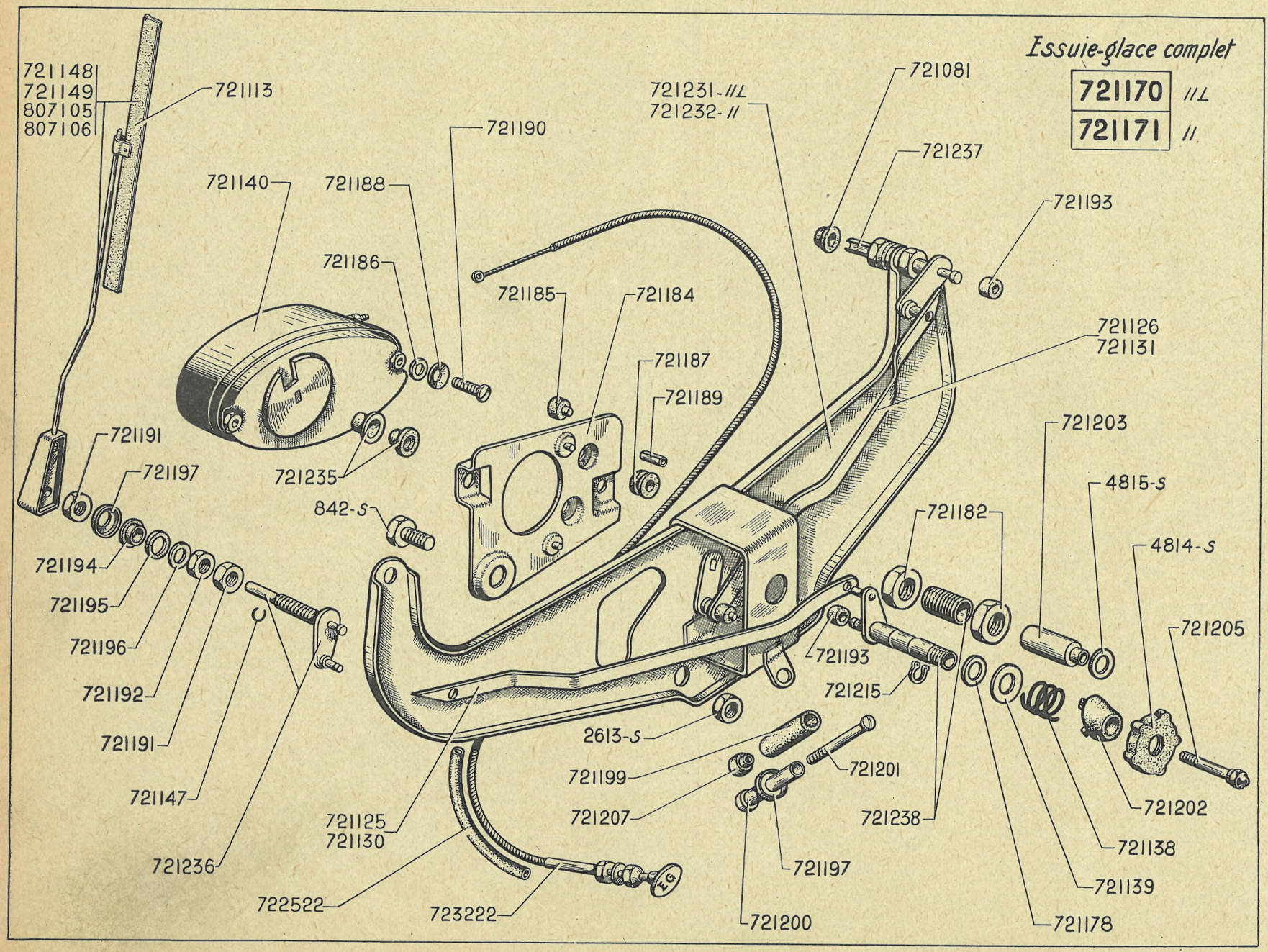
Essuie-glace complet
721170 11L
721171 11
721148
721149
807105
807106
721113
721190
721231-11L
721232-11
721081
721237
721193
721140
721188
721186
721185
721184
721187
721189
721126
721131
721191
721197
721235
842-S
721203
4815-S
721182
4814-S
721205
721194
721195
721196
721192
721191
721147
721236
721125
721130
722522
723222
2613-S
721199
721207
721201
721193
721215
721238
721202
721138
721139
721178
721197
721200

NUMÉRO	DÉSIGNATION	COEFF[t]
721.200	Écrou spécial de 5 × 75, long. 35 mm, de la vis de fixat. de commande d'essuie-glace sur planche de bord.	1
721.201	Vis TR de 5 × 30 de fixat. de commande d'essuie-glace sur planche de bord.	1
721.202	Bossette sur planche de bord, de passage de la commande à main (R. VI).	1
721.203	Rallonge de commande à main	1
721.205	Vis de 4 × 75, long. sous tête 42 mm de fixat. du bouton de commande.	1
721.207	Canon caoutchouc de 8 × 12 × 17 × 9 de centrage de la vis de fixat. de commande sur planche de bord (R. VI).	1
721.215	Circlips pour axe de 8 mm de commande à main (R. VI).	1
721.231	Support de mécanisme avec bras de manivelle de commande des bielles emmanché, entr'axe des balais 320 mm. **11 L.**	1
721.232	Support de mécanisme avec bras de manivelle de commande des bielles emmanché, entr'axe des balais 420 mm. **11.**	1
721.235	Canon caoutchouc épaulé avec bague tôle d'entraînement des bielles (2,5 × 10 × 14 × 6) (R. VI).	1
721.236	Axe de balai et levier côté conducteur avec coussinet et écrous (R. VI).	1
721.237	Axe de balai et levier côté passager avec coussinet et écrous (R. VI).	1
721.238	Axe de commande à main avec coussinet et écrous (R. VI).	1
722.522	Gaine souple sur tirette, long. 480 mm.	1
723.222	Tirette de commande d'essuie-glace, long. 500 mm sur planche de bord (R. VI).	1
807.105	Balai complet côté conducteur (support chromé) (R. VI).	1
807.106	Balai complet côté passager (support chromé).	1

NUMÉRO	DÉSIGNATION	COEFF.
	Nota. — Les pièces ne figurant pas dans le texte ci-dessous ne sont plus fournies.	
	CLASSEMENT ALPHABÉTIQUE	
	Plaque de Police AR Jusque Juillet 52	
2.321-S	**Écrou** H de 5×75, haut. 5 mm de fixat. de plaque de police sur aile AR.	3
2.493-S	**Écrou** H de 7×100 de fixat. de la plaque de police.	3
707.226	**Jonc** extérieur de maintien du verre de la lanterne 706.540 (R. VI).	1
707.046	**Lampe** 2 pointes, 6 volts, 4,5 bougies (R. VI).	2
706.540	**Lanterne** verre rouge bombé, voyant jaune, sans lampe, diam. 90 mm (R. VI).	1
810.284	**Plaque** de police sans la lanterne, larg. 345 mm (montage sur aile AR). Janvier 38-Juillet 52.	1
811.004	**Plaque** de police sans la lanterne, (montage sur aile AR) (direction à droite).	1
706.539	**Verre** rouge, voyant jaune, diam. 90 mm de lanterne 706.540 (R. VI).	1
707.222	**Verre** rouge et jaune, diam. 76 mm de la lanterne 707.210 (R. VI).	1
707.225	**Verre** rouge et jaune, diam. 90 mm de la lanterne 707.223 (R. VI).	1
127-S	**Vis** TR de 5×20 de fixat. de plaque de police sur aile AR.	3
	Stop	
712.389	**Contacteur** de stop (R. VI). **11 L, 11** (direction à droite).	1
712.192	**Contacteur** de stop complet, plaque de fixat. droite, levier de commande avec barillet (R. VI). Octobre 34-Décembre 37.	1
712.376	**Contacteur** de stop, monture en ébonite, lame flexible formant levier de commande, patte de fixat. avec 2 trous de 5,5 à 50 mm d'entr'axe (R. VI). Décembre 37-Avril 52.	1
712.418	**Contacteur** de stop, patte de fixat. avec 2 boutonnières de 5,5 à 20 mm d'entr'axe (R. VI) (pédalier surélevé). **11 L, 11.** Depuis Avril 52.	1
2.271-S	**Écrou** H de 4×75 de la tige de contacteur de stop.	1
712.387	**Tige** de commande de stop, long. 255 mm. Décembre 37-Novembre 49.	1
712.421	**Tige** de commande de stop, long. 215 mm, montage avec contacteur reculé de 50 mm vers l'arrière. **11 L, 11.** Novembre 49-Avril 52.	1
712.426	**Tige** de commande de stop, long. 120 mm (pédalier surélevé). **11 L, 11.** Depuis Avril 52.	1
89.118	**Vis** TH de 4×13 de fixat. du contacteur de stop.	2
2.665-S	**Vis** TR Parker de 5×16 de fixat. du contacteur (R. VI).	2

NUMÉRO	DÉSIGNATION	COEFF.
	CLASSEMENT ALPHABÉTIQUE	
	Feux indicateurs de direction et de position Depuis Juin 52	
723.405	**Commutateur** à minuterie « Scintex » (CTXM) 6 volts sur planche de bord, pour feux indicateurs de direction AV et AR (R. VI).	1
803.877	**Couvercle** de feu indicateur « Axo » AV gauche (noir et blanc) (R. VI)	1
803.878	**Couvercle** de feu indicateur « Axo » AV droit (noir et blanc) (R. VI).	1
803.879	**Couvercle** de feu indicateur « Axo » AR droit et gauche (R. VI).	2
807.067	**Couvercle** de feu indicateur «Axo» AV gauche (gris et blanc) (R. VI)	1
807.068	**Couvercle** de feu indicateur « Axo » AV droit (gris et blanc) (R. VI).	1
807.069	**Couvercle** de feu indicateur «Axo » AV gauche (bleu et blanc) (R. VI).	1
807.070	**Couvercle** de feu indicateur « Axo » AV droit (bleu et blanc) (R. VI).	1
721.119	**Feu** de position « Torrix » droit et gauche sur pied milieu (R. VI).	2
803.729	**Feu** indicateur de direction AV « Axo » voyant noir et blanc sur aile AV droite (sans lampe) (R. VI).	1
803.730	**Feu** indicateur de direction AR « Axo » voyant rouge, sur panneau de côté droit et gauche (sans lampe) (R. VI).	2
803.808	**Feu** indicateur de direction AV « Axo » voyant noir et blanc sur aile AV gauche (sans lampe) (R. VI).	1
807.113	**Feu** indicateur de direction AV « Axo » voyant gris et blanc sur aile AV gauche (sans lampe) (R. VI).	1
807.114	**Feu** indicateur de direction AV « Axo » voyant gris et blanc sur aile AV droite (sans lampe) (R. VI).	1
807.116	**Feu** indicateur de direction AV « Axo » voyant bleu et blanc sur aile AV gauche (sans lampe) (R. VI).	1
807.117	**Feu** indicateur de direction AV « Axo » voyant bleu et blanc sur aile AV droite (sans lampe) (R. VI).	1
711.616	**Interrupteur** à 2 directions pour feu de position (R. VI).	1
803.852	**Joint** d'étanchéité des feux indicateurs de direction (R. VI).	4
807.064	Joint d'étanchéité des feux indicateurs de direction AV D et G (gris) (R. VI).	2
807.066	**Joint** d'étanchéité des feux indicateurs de direction AV D et G (bleu) (R. VI).	2
706.542	**Lampe** 2 pointes, 6 volts, 2 bougies, des feux de position et du commutateur « Scintex » (R. VI)	3
706.570	**Lampe** ballon 6 volts, 15 bougies (culot ba.onnette de 15) des feux indicateurs de direction (R. VI).	4
	Lanterne AR Depuis Juillet 52	
706.588	**Couvercle** seul de lanterne AR « Neuhaus » (R. VI).	1
706.589	**Couvercle** avec catadioptre monté (sans support de lampe) de lanterne AR « Neuhaus » (R.VI)	1
706.593	**Couvercle** avec catadioptre monté (sans support de lampe) de la lanterne AR droite «S.E.I.M.A.» (R. VI).	1
706.594	**Couvercle** avec catadioptre monté (sans support de lampe) de lanterne AR gauche « S.E.I.M.A. » (R. VI).	1
706.595	**Joint** d'étanchéité de la lanterne AR gauche « S.E.I.M.A. » (R. VI).	1
706.596	**Joint** d'étanchéité de la lanterne AR droite « S.E.I.M.A. » (R. VI).	1
706.591	**Joint** liège du catadioptre de lanterne AR « Neuhaus » (R. VI).	1
706.572	**Joint** d'étanchéité de lanterne sur malle AR (R. VI).	1
706.569	**Joint** d'étanchéité de lanterne « Neuhaus » sur aile AR gauche (R. VI).	1
706.542	**Lampe** 2 pointes, 6 volts, 2 bougies de lanterne d'éclairage de plaque de police (R. VI).	2
707.046	**Lampe** 2 pointes, 6 volts, 4,5 bougies de lanterne AR stop sur aile (R. VI).	4
706.611	**Lanterne** AR stop et catadioptre « S.E.I.M.A. » (sans lampe) sur aile AR droite (R. VI).	1
706.592	**Lanterne** AR stop et catadioptre « S.E.I.M.A. » sur aile AR gauche (R. VI).	1
706.568	**Lanterne** *AR stop et catadioptre* « *Neuhaus* » (*sans lampe*) *sur aile AR gauche* (*R. VI*). *R.p.* 706.592.	1
706.571	**Lanterne** « Cabanes » d'éclairage de plaque de police sur malle AR (R. VI).	1
706.601	**Lanterne** « Sopem » d'éclairage de plaque de police sur malle AR (R. VI).	1
706.597	**Verre** du catadioptre de lanterne Ar « S.E.I.M.A. » (R. VI).	2

NUMÉRO	DÉSIGNATION	TYPE	COEFF[1]
	CLASSEMENT ALPHABÉTIQUE		
	Jusque Janvier 38		
390.166	**Cache-moyeu** assemblé, diam. ext. 274 mm, diam., du centrage 230 mm. Jusque Juin 35.	7	5
390.193	**Cache-moyeu** *assemblé, diam. ext.* 310 *mm, diam. du centrage* 276 *mm. N.F.P. Jusque Juin* 35.	11 L, 11	5
390.210	**Cache-moyeu** assemblé, diam. ext. 310 mm, diam. du centrage 200 mm (roue à 6 tocs). Juin 35/Janvier 38.	11 L, 11	5
390.233	**Cache-moyeu** assemblé, diam. ext. 274 mm, diam. du centrage 154 mm (roues à 5 tocs). Juin 35/Janvier 38.	7 et 11	5
390.170	**Calotte** chromée non percée.	7 et 11	5
390.189	**Couronne** d'appui de cache-moyeu 390.193. Jusque Juin 35.	11 L, 11	5
	Roue pilote Janvier 38/Novembre 46		
	Roue BM Depuis Novembre 46		
299.797	**Branche** élastique de fixat. de cache-moyeu sur roue pilote.	7 et 11	4
299.793	**Cache-moyeu,** calotte chromée (r. pilote).	7 et 11	4
810.315	**Cache-moyeu** de roue BM, diam. ext. 256 mm, sans vis ni jonc ni calotte.	11 L, 11	4
392.588	**Cache-moyeu** *à 2 nervures, diam. du centrage* 225 *mm,* 3 *ressorts de fixat. sur roue sortant à l'extérieur du centrage (R. VI). Mai* 50 *(quelques voitures). N.F.P.*	11 L, 11	4
392.590	**Cache-moyeu** *peint, avec vis* 621.031 *et jonc* 619.771, *diam. ext.* 274 *mm (R. VI). Mai* 50 *(quelques voitures). N.F.P.*	11 L, 11	4
392.595	**Cache-moyeu** *à une nervure, diam. ext.* 250 *mm (R. VI). Mai* 50 *(quelques voitures). N.F.P.*	11 L, 11	4
298.701	**Calotte** chromée, percée au centre pour roue pilote et BM.	7 et 11	4
392.545	**Étrier** sur roue de fixat. de cache-moyeu sur roue BM, haut. 30 mm.	11 L, 11	4
392.592	**Étrier** *de fixat. sur roue, du cache-moyeu* 392.590, *haut.* 75 *mm (R. VI). Mai* 50 *(quelques voitures) N.F.P.*	11 L, 11	4
619.771	**Jonc** d'arrêt diam. 12 mm de la vis de fixat. du cache-moyeu pour roue BM.	11 L, 11	4
392.562	**Ressort** de fixat. de masse d'équilibrage de roue BM.	11 L, 11	ALD
392.563	**Masse** d'équilibrage de roue BM, diam. 12 mm, long. 28 mm.	11 L, 11	ALD
392.564	**Masse** d'équilibrage de roue BM, diam. 12 mm, long. 42 mm.	11 L, 11	ALD
392.565	**Masse** d'équilibrage de roue BM, diam. 12 mm, long. 57 mm.	11 L, 11	ALD
299.796	**Rondelle** arrêtoir de 10×150 de la vis de fixat. du cache-moyeu (roue pilote).	7 et 11	4
299.795	**Vis** TH spéciale de 10×28 de fixat. du cache-moyeu pour roue pilote.	7 et 11	4
621.031	**Vis** TH spéciale de 14×17, larg. sur plats 16 mm, de fixat. du cache-moyeu (roue BM). Jusque Septembre 50.	11 L, 11	4
810.417	**Vis** TH spéciale de 14×17, larg. sur plats 19 mm, de fixat. du cache-moyeu (roue BM). Depuis Septembre 50.	11 L, 11	4

NUMÉRO	DÉSIGNATION	COEFF[t]
	Nota. — Les pièces ne figurant pas dans le texte ci-dessous ne sont plus fournies.	
	CLASSEMENT ALPHABÉTIQUE	
	Tableau au centre de la planche de bord Jusque Mai 36	
330.067	**Ampèremètre** fond noir, lettres blanches (R. VI).	1
330.250	**Bague** caoutchouc forme conique, diam. int. 10 mm, ext. 18 mm et 25 mm, d'arrêt du flexible de compteur.	1
330.278	**Flexible** de commande de compteur, long. 1,625 m (R. VI).	1
5.220	**Lampe** 6 volts, 4,5 bougies (R. VI).	2
61-S	**Vis** TR de 4×5 de fixat. des appareils.	8
	Tableau dans l'axe de la direction montre séparée Mai 36-Novembre 37	
330.230	**Ampèremètre** (R. VI).	1
330.250	**Bague** caoutchouc forme conique, diam. int. 10 mm, ext. 18 mm et 25 mm d'arrêt du flexible de compteur.	1
330.206	**Douille** mobile de lampe (R. VI).	2
2.271-S	**Écrou** H de 4×75 de fixat. de la montre sur planche de bord et du support 330.198/01.	2
330.278	**Flexible** de commande de compteur, long. 1,625 m (R. VI).	1
330.344	**Flexible** de commande de compteur, long. 1,950 m (R. VI) (D. à D.). **11 L.**	1
712.289	**Interrupteur** à poussoir sur planche de bord (R. VI).	1
330.233	**Indicateur** d'essence sans le cadran (R. VI).	1
330.195	**Jonc** ou cadre chromé (R. VI).	1
5.220	**Lampe** 6 volts, 4,5 bougies (R. VI)	2
3.234-S	**Rondelle** cuvette de 6 pour fixat. du tableau.	4
330.225/01	**Tableau** *complet* (*R. VI*). **7, 11 L.** *R.p.* 723.059. *Voir page* 366.	1
330.226/01	**Tableau** *complet* (*R. VI*). **11.** *R.p.* 723.059. *Voir page* 366.	1
330.193	**Verre** de protection des appareils (R. VI).	1
205-S-30	**Vis** TFB de 5×15 de fixat. du tableau.	4

NUMÉRO	DÉSIGNATION	COEFF[t]
	Tableau dans l'axe de la direction, avec montre Fond noir, Novembre 37-Juillet 49 Fond clair, Juillet 49-Juillet 52 Fond gris, Depuis Juillet 52	
205-S/30	Vis TFB de 5×15 de fixat. du tableau à fond noir.	4
2.321-S	Écrou H de 5×75 de fixat. du tableau fond gris. **11 L, 11.**	2
3.234-S	Rondelle cuvette de 6 mm des vis de fixat. du tableau à fond noir.	4
5.220	Lampe 6 volts, 4,5 bougies (R. VI)	2
18.372	Vis TC de 5×12,5 à pointe de fixat. du tableau à fond clair (2e montage).	4
330.193	Verre de protection des appareils (R. VI).	1
330.195	Jonc ou cadre chromé (R. VI).	1
330.206	Douille mobile de lampe (R. VI).	2
330.230	Ampèremètre (fond noir) (R. VI).	1
330.233	Indicateur d'essence (fond noir) (R. VI).	1
330.250	Bague caoutchouc forme conique, diam. int. 10 mm ext. 18 mm et 25 mm, d'arrêt du flexible de compteur.	1
330.252	*Compteur kilométrique (fond noir) pour tableau gradué à 130 km. (R. VI). N.F.P.*	1
330.265	*Flexible de compteur, long. 2,100 m, direction à droite (R. VI).* **11.** *N.F.P.*	1
330.275	*Montre électrique (fond noir) (R. VI). N.F.P.*	1
330.278	Flexible de commande de compteur, long. 1.,625 m (R. VI), **7, 11 L.**	1
330.286	*Compteur kilométrique (fond noir) pour tableau gradué à 150 km, long. de la commande de mise à zéro 85 mm (R. VI). N.F.P.*	1
330.344	Flexible de commande de compteur, long. 1,950 m, direction à droite (R. VI). **11 L.**	1
712.289	Interrupteur à poussoir sur planche de bord (R. VI). Jusque Novembre 50.	1
723.045	Flexible de commande de compteur, long. 1,685 m (R. VI). **11.**	1
723.051	*Montre électrique (fond clair)* (R. VI), **11 L, 11.** *N.F.P.*	1
723.054	*Tableau complet (fond clair) gradué en miles (R. VI),* **11 L.** *Remplace tableau fond noir. N.F.P.*	1
723.059	*Tableau complet (fond clair) gradué à 150 km et en quart de réservoir (R. VI). Remplace tableau fond noir. N.F.P.*	1
723.060	Compteur kilométrique (fond clair) (R. VI). **11 L, 11.**	1
723.063	Indicateur d'essence (fond clair) (R. VI), **11 L, 11.**	1
723.070	*Compteur kilométrique (fond noir) pour tableau gradué en miles (R. VI).* **11 L,** *N.F.P.*	1
723.071	*Indicateur d'essence (fond noir) inscription Petrol, pour tableau gradué en miles (R. VI).* **11 L,** *N.F.P.*	1
723.072	Bouton ovale d'interrupteur à tirette sur planche de bord (taraudé à 4×75) (R. VI). **11 L, 11.** Novembre 50-Mai 52.	1
723.073	*Interrupteur à tirette sur planche de bord, filetage 4×75 (sans bouton) (R. VI).* **11 L, 11.** *R.p.* 723.116. *Novembre* 50-*Mai* 52.	1
723.074	*Patte de fixat. du tableau à fond clair (R. VI). R.p.* 723-094; *d.e.o. :* 1-723.209, 1-18.372 *(R. III).*	4
723.076	*Vis TR de 5×5, diam. de la tête 9 mm de fixat. du tableau à fond clair (R. VI). R.p.* 18.372, *d.e.o. :* 1.723.209.	4
723.085	*Vis TR de 5×5, diam. de la tête 7 mm de fixat. du tableau à fond clair (R. VI). R.p.* 18.372 *(R. III), d.e.o. :* 1-723.209.	4
723.094	Patte de fixat. du tableau à fond clair, un trou taraudé à 5×75 (2e montage) (R. VI), **11 L, 11.**	4
723.103	Tableau de bord complet (fond gris) gradué à 50 litres (sans montre), pattes de fixat. soudées (R. VI). **11 L, 11.**	1
723.116	Interrupteur rhéostat sur planche de bord d'éclairage du tableau (R. VI). **11 L, 11.** Depuis Mai 52.	1
723.205	Ampèremètre (fond clair) (R. VI). **11 L, 11.**	1
723.208	*Compteur (fond clair) pour tableau gradué en miles (R. VI).* **11 L, 11.** *N.F.P.*	1
723.209	Patte élastique de fixat. du tableau à fond clair, long. 20,8, larg. 15 mm, un trou de 5,2 (2e montage) (R. VI). **11 L, 11.**	4
723.210	*Ampèremètre (fond clair) inscription « Battery » pour tableau gradué en miles (R. VI).* **11 L, 11.** *N.F.P.*	1
723.211	*Indicateur d'essence (fond clair), inscription « Petrol » pour tableau gradué en miles (R. VI).* **11 L, 11.** *N.F.P.*	1
723.213	Compteur kilométrique fond noir pour tableau fond gris, long. de la commande de mise à zéro 98 mm (R. VI). **11 L, 11.**	1
723.217	Ampèremètre fond noir (sans inscription) pour tableau fond gris (R. VI). **11 L, 11.**	1
723.308	Indicateur d'essence, fond noir (sans inscription) pour tableau fond gris (R. VI). **11 L, 11.**	1

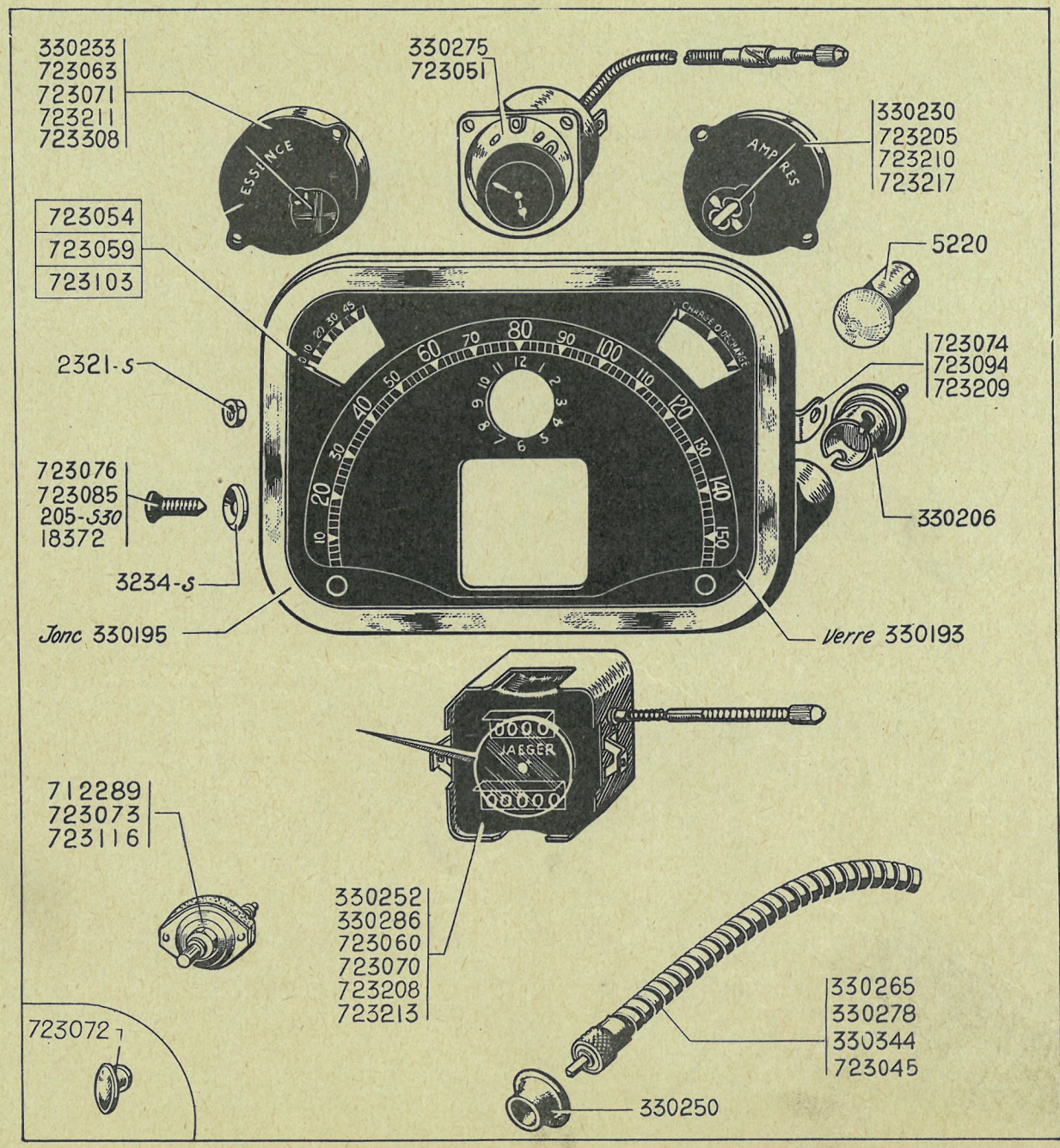
330233
723063
723071
723211
723308
330275
723051
330230
723205
723210
723217
723054
723059
723103
5220
723074
723094
723209
2321-S
723076
723085
205-S30
18372
3234-S
330206
Jonc 330195
Verre 330193
712289
723073
723116
330252
330286
723060
723070
723208
723213
330265
330278
330344
723045
723072
330250

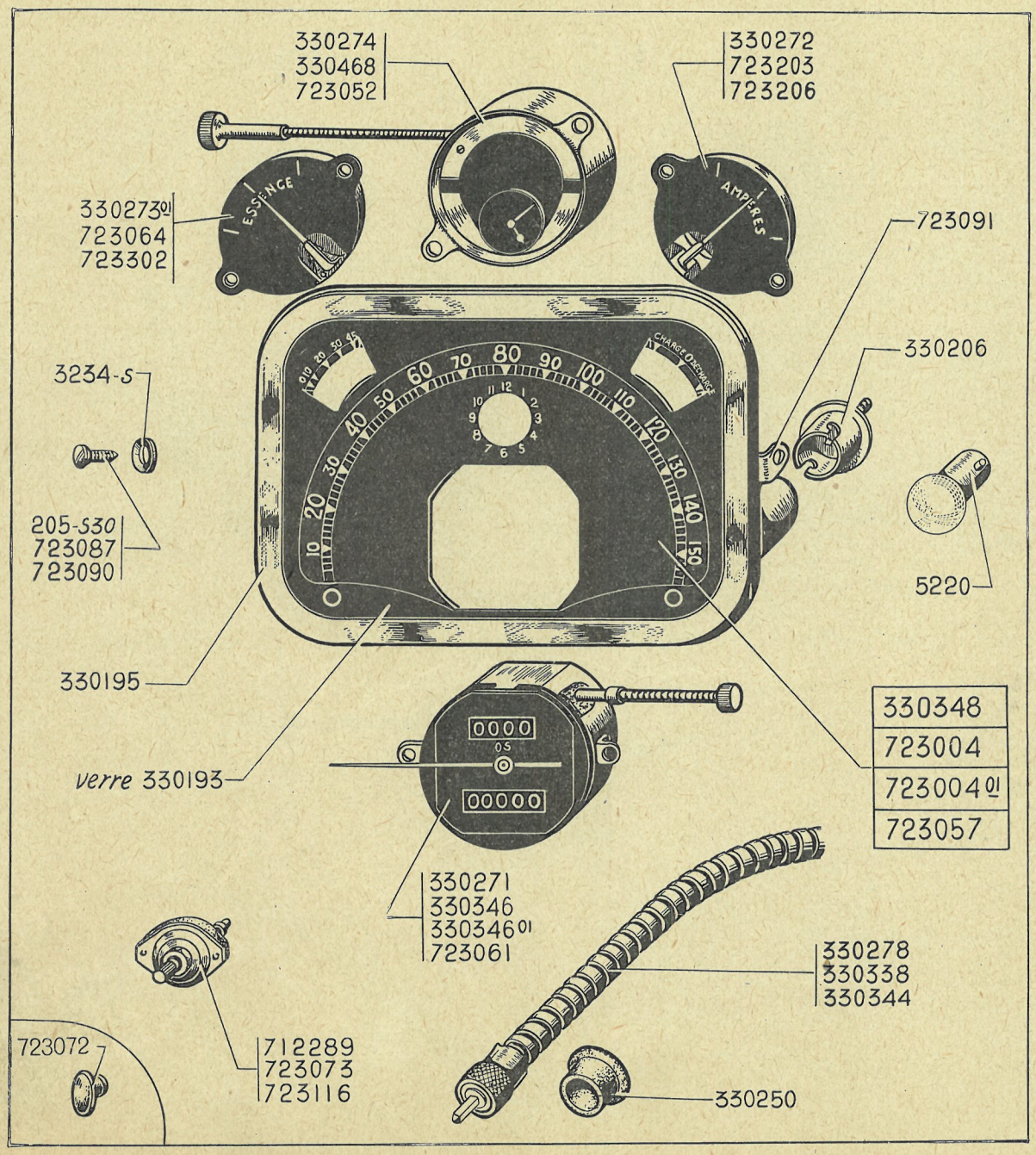
330274
330468
723052
330272
723203
723206
ESSENCE
AMPÈRES
330273 01
723064
723302
723091
330206
3234-S
205-S30
723087
723090
5220
330195
verre 330193
330348
723004
723004 01
723057
0000
OS
00000
330271
330346
330346 01
723061
330278
330338
330344
723072
712289
723073
723116
330250

NUMÉRO	DÉSIGNATION	COEFF[t]
	Tableau dans l'axe de la direction, montre séparée Mai 36-Novembre 37 *Ne fournissons plus.*	
	Tableau dans l'axe de la direction avec montre Fond noir, Novembre 37-Juillet 49 Fond clair, Juillet 49-Juillet 52	
330.271	*Compteur kilométrique (fond noir) pour tableau gradué à 130 km (R. VI). N.F.P.*	1
330.272	*Ampèremètre (fond noir) forme ovale (R. VI). N.F.P.*	1
330.273	*Indicateur d'essence (fond noir) forme ovale (R. VI). N.F.P.*	1
330.274	*Montre mécanique (fond noir) (R. VI). N.F.P.*	1
330.346	*Compteur kilométrique (fond noir) à un plat pour tableau gradué à 150 km (R. VI). N.F.P.*	1
330.346/01	Compteur kilométrique (fond noir) à deux plats pour tableau avec montre électrique (R. VI).	1
330.348	*Tableau complet (fond noir) gradué à 150 km et 50 litres. Remplace tableau gradué à 130 km (R. VI).* **11.** *R.p.* 723.059, *voir page* 366. *d.e.o. :* 1-723.041 *(R. VI).*	1
330.468	*Montre électrique (fond noir) (R. VI). N.F.P.*	1
723.004	*Tableau complet (fond noir) gradué à 150 km et 45 litres. Remplace tableau gradué à 130 km. (R. VI)* **7, 11 L.** *R.p.* 723.004/01), *d.e.o.:* 1.330.468.	1
723.004/01	Tableau (sans montre) (fond noir) gradué à 150 km et 45 litres (R. VI). **7, 11 L.**	1
723.052	*Montre électrique (fond clair) (R. VI).* **11 L.** *N.F.P.*	1
723.057	Tableau de bord complet (fond clair) gradué à 150 km et 45 litres (R. VI). **11 L.**	1
723.061	*Compteur kilométrique (fond clair) (R. VI).* **11 L.** *N.F.P.*	1
723.064	*Indicateur d'essence (fond clair) (R. VI).* **11 L.** *N.F.P.*	1
723.072	Bouton ovale d'interrupteur à tirette sur planche de bord (taraudé à 4×75) (R. VI). **11 L.** Novembre 50/Mai 52.	1
723.073	*Interrupteur à tirette sur planche de bord, filetage 4×75 (sans bouton) (R. VI).* **11 L.** *R.p.* 723.116. *Novembre* 50/*Mai* 52.	1
723.087	*Vis TR de 5×5 de fixat. du tableau à fond clair (R. VI).* **11 L.** *N.F.P.*	4
723.090	Vis TR de 5×6 diam. de la tête 8 mm de fixat. du tableau à fond clair (R. VI). **11 L.**	4
723.091	*Patte avec vis de fixat. du tableau à fond clair (R. VI).* **11 L.** *N.F.P*	4
723.116	Interrupteur rhéostat sur planche de bord d'éclairage du tableau (R. VI). Depuis Mai 52.	1
723.203	Ampèremètre (fond noir) avec inscription (R. VI).	1
723.206	*Ampèremètre (fond clair) (R. VI).* **11 L.** *N.F.P.*	1
723.302	*Indicateur d'essence (fond noir) gradué à 45 litres (R. VI).* **7, 11 L.** *N.F.P.*	1
	Pièces communes	
205-S/30	Vis TFB de 5×15 à pointe de fixat. du tableau fond noir.	4
3.234-S	Rondelle cuvette de 6 pour fixat. du tableau fond noir.	4
5.220	Lampe 6 volts 4,5 bougies (R. VI).	2
330.193	Verre de protection (R. VI).	1
330.195	Jonc ou cadre chromé (R. VI).	1
330.206	Douille mobile de lampe (R. VI).	1
330.250	Bague caoutchouc forme conique, diam. int. 10 mm ext. 18 mm et 25 mm d'arrêt du flexible.	1
330.278	Flexible de commande de compteur, long. 1,625 m (R. VI)	1
330.338	Flexible de commande de compteur, long. 2,200 m, direction à droite (R. VI).	1
330.344	Flexible de commande de compteur, long. 1,950 m, direction à droite (R. VI).	1
712.289	Interrupteur à poussoir, sur planche de bord (R. VI). Jusque Novembre 50.	1

NUMÉRO	DÉSIGNATION	COEFF.
	CLASSEMENT ALPHABÉTIQUE	
648.136	**Clé** à molette de 22 (R. VI).	1
648.137	**Clé** à molette de 15 (R. VI).	1
650.133	**Clé** pour bougie de 14 mm, long. 75 mm.	1
648.466	**Clé** plate de serrage des phares pour support ajouré.	1
650.139	**Clé** de 21 (fermée 12 pans) de serrage des phares et bouchons de vidange (R. VI).	1
650.165	**Cric** complet avec manivelle à 16 mm sur plats (R. VI). **7, 11 L.** Jusque Septembre 50.	1
650.166	**Cric** complet avec manivelle à 16 mm sur plats (R. VI). **11.** Jusque Septembre 50.	1
441.342	**Cric** complet avec manivelle à 19 mm sur plats (R. VI). **11 L.** Depuis Septembre 50.	1
441.343	**Cric** complet avec manivelle à 19 mm sur plats (R. VI). **11.** Depuis Septembre 50.	1
648.189/02	**Démonte-pneus** (jeu de 2).	1
298.768	**Index** d'accrochage du bidon d'huile.	1
648.294	**Manivelle** *de mise en marche avec support à ressort.* *Jusque Janvier* 35. *R.p.* 648.424, *d.e.o. :* 1-298.553 (R. IV).	1
648.538	**Manivelle** de cric à 16 mm sur plats (R. VI). Jusque Septembre 50.	1
441.344	**Manivelle** de cric à 19 mm sur plats (R. VI). **11 L, 11.** Depuis Septembre 50.	1
648.424	**Manivelle** de mise en marche, longueur totale du guide 160 mm. Janvier 35/Juillet 52.	1
650.178	**Manivelle** de mise en marche, long. totale du guide 103 mm. **11 L, 11.** Depuis Juillet 52.	1
648.522	**Pince** universelle (R. VI).	1
298.769	**Ressort** d'accrochage du bidon d'huile.	1
650.137	**Tournevis** (R. VI).	1
648.286	**Vilebrequin** démonte-roue pour écrou de 16 mm sur plats (R. VI). Jusque Septembre 50.	1
441.338	**Vilebrequin** démonte-roue pour écrou de 19 mm sur plats (R.VI). **11 L, 11.** Depuis Septembre 50.	1

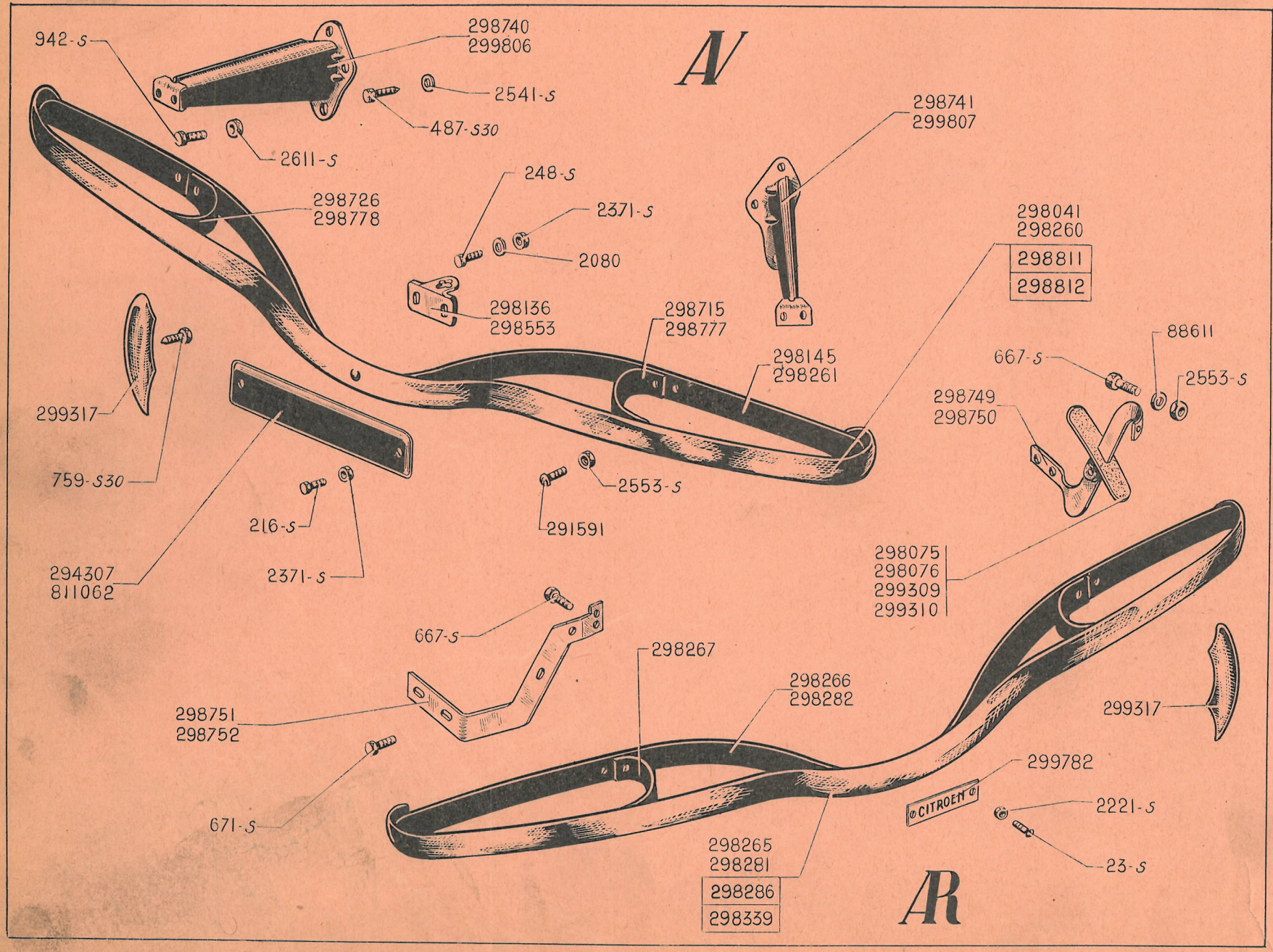
AV
942-S
298740
299806
2541-S
487-S30
2611-S
298741
299807
248-S
2371-S
2080
298726
298778
298041
298260
298811
298812
298136
298553
298715
298777
298145
298261
88611
667-S
2553-S
298749
298750
299317
759-S30
2553-S
291591
216-S
2371-S
294307
811062
298075
298076
299309
299310
667-S
298267
298266
298282
298751
298752
299317
299782
671-S
CITROEN
2221-S
23-S
298265
298281
298286
298339
AR

NUMÉRO	DÉSIGNATION	COEFF.
	Jusque Juillet 52	
23-S	Vis TF de 3 × 10 de fixat. de la plaque gravée « Citroën » sur pare-chocs AR (R. III).	2
216-S	Vis TR de 6 × 20 de fixat. de la plaque de police (R. III).	2
248-S	Vis TF de 6 × 25 de fixat. du support manivelle (R. III).	2
487-S-30	Vis TH à pointe de 7 × 25 de fixat. des supports de pare-chocs AV sur traverse (R. III).	4
667-S	Vis TH de 8 × 25 de fixat. du pare-chocs AR sur supports (R. III).	4
671-S	Vis TH de 8 × 35 de fixat. des supports AR sur caisse (R. III).	4
759-S-30	Vis TH à pointe de 8 × 30 de fixat. des tampons sur pare-chocs (R. III).	4
942-S	Vis TH de 10 × 40 de fixat. du pare-chocs AV sur supports (R. III).	4
2.080	Rondelle plate de 6,5 × 16 × 1,5 pour fixat. du support manivelle (R. III).	2
2.221-S	Écrou H de 3 × 60 de fixat. de la plaque gravée « Citroën » sur pare-chocs AR (R. III).	2
2.371-S	Écrou H de 6 × 100 (R. III) de fixat. : Du support manivelle : 2 De la plaque de police. 2	
2.541-S	Rondelle plate de 8,5 × 18 × 2 pour fixat. des supports AV sur traverse (R. III).	4
2.553-S	Écrou H de 8 × 125 de fixat. des lames entre elles et des supports de pare-chocs sur caisse (R. III).	20
2.611-S	Écrou H de 10 × 150 de fixat. du pare-chocs AV sur supports (R. III).	4
88.611	Rondelle plate de 8 × 24 pour fixat. des supports AR (R. III).	14
291.591	Vis TR de 8 × 25 d'assemblage des lames AV et AR, partie moletée de 8,5 mm.	4
294.307	*Plaque de police AV.* *Jusque Décembre* 51. *R.p.* 811.062.	1
298.041	Lame extérieure (chromée) de pare-chocs AV. **7, 11 L.**	1
298.075	Joint caoutchouc d'étanchéité de support de pare-chocs AR droit (R. VI).	1
298.076	Joint caoutchouc d'étanchéité de support de pare-chocs AR gauche (R. VI).	1
298.136	*Support de manivelle de mise en marche (sur pare-chocs AV), pour guide à griffe.* *Jusque Janvier* 35. *N.F.P.*	1
298.145	Lame intérieure de pare-chocs AV. **7, 11 L.**	1
298.260	Lame extérieure (chromée) de pare-chocs AV. **11.**	1
298.261	Lame intérieure de pare-chocs AV. **11.**	1
298.265	Lame extérieure (chromée) de pare-chocs AR. **11.**	1
298.266	Lame intérieure de pare-chocs AR. **11.**	1
298.267	Contre-lame de pare-chocs AR. **11 L, 11.**	2
298.281	Lame extérieure (chromée) de pare-chocs AR. **7, 11 L.**	1
298.282	Lame intérieure de pare-chocs AR. **7, 11 L.**	1
298.286	*Pare-chocs AR.* **7, 11 L.** *R.p.* 298.281.	1
298.339	*Pare-chocs AR.* **11.** *R.p.* 298.265.	1
298.553	Support de manivelle de mise en marche. Depuis Janvier 35.	1
298.715	Contre-lame droite de pare-chocs AV. **11.**	1
298.726	Contre-lame gauche de pare-chocs AV. **7, 11 L.**	1
298.740	Support de pare-chocs AV, avec encoche emboutie, côté droit. Jusque Juillet 45. Remplace par paire supports avec vis centrale.	1
298.741	Support de pare-chocs AV, avec encoche emboutie, côté gauche. Jusque Juillet 45. Remplace par paire supports avec vis centrale.	1
298.749	*Support de pare-chocs AR, côté droit.* **7, 11 L.** *N.F.P.*	1
298.750	*Support de pare-chocs AR, côté gauche.* **7, 11 L.** *N.F.P.*	1
298.751	*Support de pare-chocs AR, côté droit.* **11.** *N.F.P.*	1
298.752	*Support de pare-chocs AR, côté gauche.* **11.** *N.F.P.*	1
298.777	Contre-lame droite de pare-chocs AV. **7, 11 L.**	1
298.778	Contre-lame gauche de pare-chocs AV. **11.**	1
298.811	*Pare-chocs AV.* **7, 11 L.** *R.p.* 298.041.	1
298.812	*Pare-chocs AV.* **11.** *R.p.* 298.260.	1
299.309	Joint d'étanchéité entre aile et tôle d'habillage, côté droit. **11 C.** Octobre 38-Septembre 41.	1
299.310	Joint d'étanchéité entre aile et tôle d'habillage, côté gauche. **11 C.** Octobre 38-Septembre 41.	1
299.317	Tampon sur pare-chocs AV et AR.	4
299.782	Plaque gravée « Citroën » sur pare-chocs AR (R. VI).	1
299.806	Support de pare-chocs AV droit sans encoche emboutie à la partie supérieure. Depuis Juillet 45	1
299.807	Support de pare-chocs AV gauche, sans encoche emboutie à la partie supérieure. Depuis Juillet 45.	1
811.062	Plaque de police AV rectangulaire, long. 445 mm, larg. 100 mm, 2 trous de 8,5 mm.	1

NUMÉRO	DÉSIGNATION	COEFF.
	Depuis Juillet 52	
216-S	Vis TR de 6 × 20 de fixat. de la plaque de police (R. III).	2
248-S	Vis TF de 6 × 25 de fixat. du support manivelle (R. III).	2
487-S-30	Vis TH à pointe de 7 × 25 de fixat. des supports de pare-chocs AV sur traverse (R. III).	4
759-S-30	Vis TH à pointe de 8 × 30 de fixat. des tampons sur pare-chocs (R. III).	4
762-S	Vis TH de 8 × 37,5 de fixat. des contre-lames de pare-chocs AR (R. III).	2
942-S	Vis TH de 10 × 40 de fixat. du pare-chocs AV sur supports (R. III).	4
2.080	Rondelle plate de 6,5 × 16 × 1,5 pour fixat. du support manivelle (R. III).	2
2.371-S	Écrou H de 6 × 100 (R. III) de fixat. :	
	Du support manivelle ;	2
	De la plaque de police.	2
2.541-S	Rondelle plate de 8,5 × 18 × 2 pour fixat. des supports AV sur traverse (R. III).	4
2.611-S	Écrou H de 10 × 150 de fixat. du pare-chocs AV sur supports (R. III).	4
88.611	Rondelle plate de 8 × 24 pour fixat. des supports AR (R. III).	14
291.591	Vis TR de 8 × 25 d'assemblage des lames AV et AR, partie moletée de 8,5 mm.	4
298.553	Support de manivelle de mise en marche.	1
299.317	Tampon sur pare-chocs AV et AR.	4
299.806	Support de pare-chocs AV droit (2 trous pour fixat. de pare-chocs), sans encoche emboutie à la partie supérieure.	1
299.807	Support de pare-chocs AV gauche (2 trous pour fixat. de pare-chocs), sans encoche emboutie à la partie supérieure.	1
621.002	Vis TH à pointe de 8 × 32,5 de fixat. des supports AR sur caisse (R. III).	4
811.062	Plaque de police AV rectangulaire, long. 445 mm, larg. 100 mm, 2 trous de 8,5 mm.	1
811.069	Lame extérieure (chromé) de pare-chocs AV, long. 1,460 m. **11 L.**	1
811.070	Lame extérieure (chromé) de pare-chocs AR, long. 1,460 m. **11 L.**	1
811.071	Lame extérieure (chromé) de pare-chocs AV, long. 1,580. **11.**	1
811.072	Lame extérieure (chromé) de pare-chocs AR, long. 1,580 m. **11.**	1
811.073	Lame intérieure de pare-chocs AV. **11 L.**	1
811.074	Lame intérieure de pare-chocs AV. **11.**	1
811.075	Contre-lame de pare-chocs AV. **11 L.**	2
811.076	Contre-lame de pare-chocs. AV **11.**	2
811.077	Contre-lame intermédiaire de pare-chocs AR, long. 272 mm.	2
811.078	Contre-lame centrale de pare-chocs AR (entr'axes intérieur 928 mm)	1
811.079	Contre-lame latérale gauche de pare-chocs AR (entr'axes de fixat. 241 mm). **11 L .**	1
811.080	Contre-lame latérale droite de pare-chocs AR (entr'axes de fixat. 241 mm). **11 L.**	1
811.081	Contre-lame latérale gauche de pare-chocs AR (entr'axes de fixat. 300 mm). **11.**	1
811.082	Contre-lame latérale droite de pare-chocs AR (entr'axes de fixat. 300 mm). **11.**	1
811.095	Vis TR de 6 × 100 de fixat. de plaque de police.	2
811.105	*Pare-chocs AR, sans tampons.* **11 L.** *R.p.* 811.070.	1
811.106	*Pare-chocs AR, sans tampons,* **11.** *R.p.* 811.072.	1
811.108	*Pare-chocs AV, sans tampons,* **11 L.** *R.p.* 811.069.	1
811.109	*Pare-chocs AV, sans tampons,* **11.** *R.p.* 811.071.	1

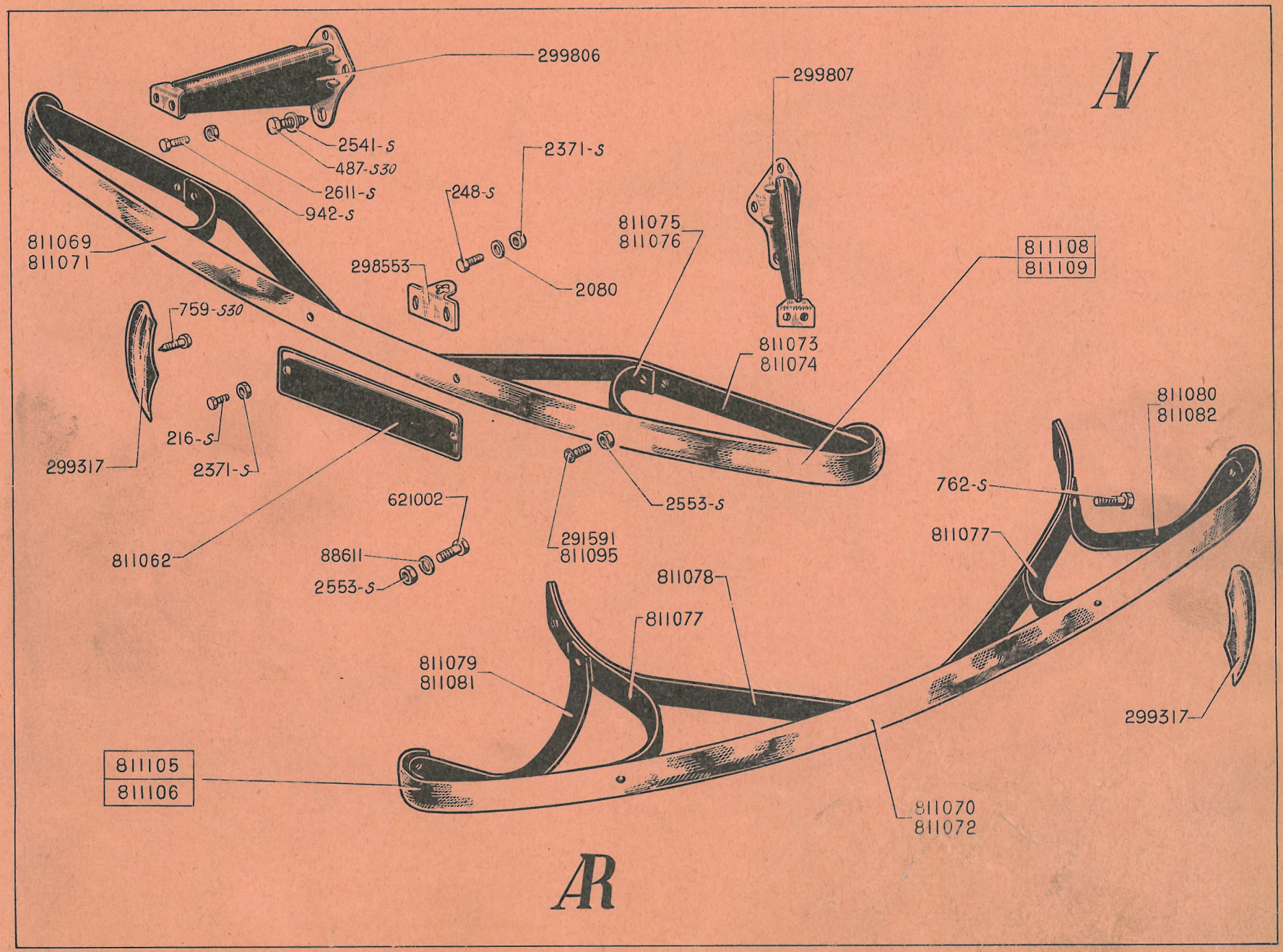
AV
299806
299807
2541-S
487-S30
2611-S
942-S
2371-S
248-S
2080
298553
811069
811071
811075
811076
811073
811074
811108
811109
759-S30
216-S
2371-S
299317
811062
621002
88611
2553-S
291591
811095
2553-S
811080
811082
762-S
811077
811078
811077
811079
811081
811105
811106
299317
811070
811072
AR

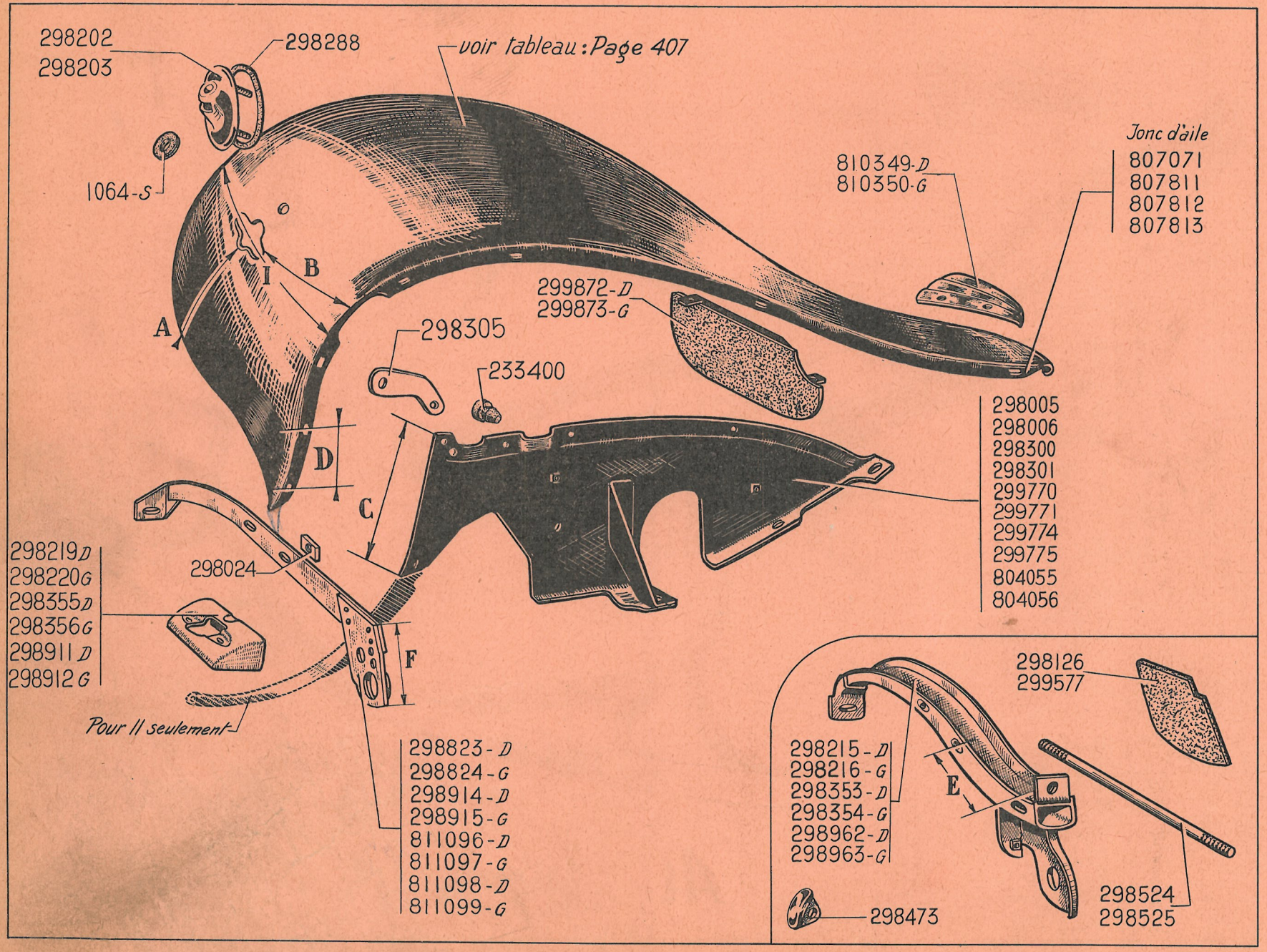
298202
298203
298288
voir tableau : Page 407
1064-S
A
I
B
D
C
F
298305
233400
299872-D
299873-G
810349-D
810350-G
Jonc d'aile
807071
807811
807812
807813
298005
298006
298300
298301
299770
299771
299774
299775
804055
804056
298219D
298220G
298355D
298356G
298911D
298912G
298024
Pour II seulement
298823-D
298824-G
298914-D
298915-G
811096-D
811097-G
811098-D
811099-G
298126
299577
298215-D
298216-G
298353-D
298354-G
298962-D
298963-G
E
298473
298524
298525

Tableau des ailes

COTÉ	NUMÉRO	TYPE	DIMENSION	AUTRES CARACTÉRISTIQUES
D	803.789	11 L	A = 0,325 m B = 0,160 m D = 0,105 m I = 0,710 m	Ailes avec perçage pour feux de direction (montage avec bavette inclinée). Remplace modèles précédents (Roues Pilote et BM) pour montage avec bavette droite.
G	803.790			
D	810.392	11 L	D = 0,105 m I = 0,710 m	Ailes sans trous pour support de phares. Remplace ailes à largeur I = 0,680 m.
G	810.393			
D	803.791	11	A = 0,325 m B = 0,160 m D = 0,125 m I = 0,710 m	Ailes avec perçage pour feux de direction (montage avec bavette inclinée). Remplace modèles précédents (Roue Pilote et BM) pour montage avec bavette droite.
G	803.792			
D	810.394	11	D = 0,125 m I = 0,710 m	Ailes sans trous pour support de Phares. Remplace ailes à largeur I = 0,690 m.
G	810.395			

Nota. — Les dimensions A, B, D, I, correspondent à : A : distance du bord du trou de phare au bord AV.
B : distance du bord du trou de phare au bord intérieur.
D : entr'axes des boutonnières à la pointe de l'aile.
I : largeur développée de l'aile selon axe passant par le trou de phare.

NUMÉRO	DÉSIGNATION	TYPE	COEFF^t	NUMÉRO	DÉSIGNATION	TYPE	COEFF^t
1.064-S	Œillet caoutchouc de 16 × 32 × 7 de passage de fil dans l'aile (R. III).	7 et 11	2	298.288	Joint caoutchouc de support de phare.	7 et 11	2
233.400	Butée anti-bruit (fixat. sur joue d'aile.	7 et 11	6	298.300	*Joue d'aile, côté droit. La joue se prolonge à l'AV le long de la calandre, sans patte soudée. Jusque Mai 36. N.F.P.*	11	1
298.005	*Joue d'aile, côté droit, avec bossage pour passage du relai de direction sans patte soudée. Jusque Mai 36. N.F.P.*	7 et 11 L	1	298.301	*Joue d'aile, côté gauche. La joue se prolonge à l'AV le long de la calandre, sans patte soudée. Jusque Mai 36. N.F.P.*	11	1
298.006	*Joue d'aile, côté gauche, avec bossage pour passage du relai de direction sans patte soudée. Jusque Mai 36. N.F.P.*	7 et 11 L	1	298.305	Patte d'accrochage AV du capot.	7 et 11	2
298.024	Plaquette taraudée sur support d'aile (fixat. de la contreplaque du support de phare).	7 et 11	2	298.353	*Support d'aile D., long. E = 230 mm. Jusque Octobre 45. N.F.P.*	11	1
298.126	Bavette pare-boue, haut. 255 mm, larg. 250 mm. Jusque Janvier 38.	7 et 11	2	298.354	*Support d'aile G., long. E = 230 mm. Jusque Octobre 45. N.F.P.*	11	1
298.202	Support de phare, côté droit.	7 et 11	1	298.355	*Contreplaque de support de phare, côté droit, Jusque Octobre 45. N F.P.*	11	1
298.203	Support de phare, côté gauche.	7 et 11	1	298.356	*Contreplaque de support de phare, côté gauche. Jusque Octobre 45. N.F.P.*	11	1
298.215	Support d'aile D., se monte avec 298.524, long. E = 230 mm. Jusque Mars 37.	7 et 11	1	298.473	*Couvre-joint des joues d'ailes AV. Jusque Mars 51. N.F.P.*	11	1
298.216	Support d'aile G., se monte avec 298.524, long. E = 230 mm. Jusque Mars 37.	7 et 11	1	298.524	*Tendeur entretoise de support d'aile (tige de 12 × 370). Jusque Octobre 45. N.F.P.*	7 et 11 L	1
298.219	Contreplaque de support de phare, côté droit. Jusque Octobre 45.	7 et 11 L	1	298.525	*Tendeur entretoise de support d'aile (tige) de 12 × 525). Jusque Octobre 45. N.F.P.*	11	1
298.220	Contreplaque de support de phare, côté gauche. Jusque Octobre 45.	7 et 11 L	1				

NUMÉRO	DÉSIGNATION	TYPE	COEFF[1]
298.823	Support d'aile, côté droit, long. F = 205 mm. Depuis Octobre 45.	11	1
298.824	Support d'aile côté gauche. Long. F = 205 mm. Depuis Octobre 45.	11	1
298.911	Contreplaque de support de phare, côté droit. Depuis Octobre 45.	11 L, 11	1
298.912	Contreplaque de support de phare, côté gauche. Depuis Octobre 45.	11 L, 11	1
298.914	Support d'aile D., long. F = 180 mm. Depuis Octobre 45.	11 L	1
298.915	Support d'aile G., long. F = 180 mm. Depuis Octobre 45.	11 L	1
298.962	Support d'aile D., se monte avec 298.524, long. E = 245 mm. Mars 37-Octobre 45.	7 et 11 L	1
298.963	*Support d'aile G., se monte avec* 298.524, *long. E = 245 mm. Mars 37-Octobre 45. N.F.P.*	7 et 11 L	1
299.577	*Bavette pare-boue, haut. 235 mm, larg. 260 mm. Janvier 38-Octobre 45. N.F.P.*	7 et 11	2
299.770	Joue d'aile, côté droit. La patte de fixat. sur caisse est pliée vers l'AR (C = long. à la partie AV 255 mm). Depuis Mai 36.	7 et 11 L	1
299.771	Joue d'aile, côté gauche. La patte de fixat. sur caisse est pliée vers l'AR (C = long. à la partie AV 255 mm). Depuis Mai 36.	7 et 11 L	1
299.774	Joue d'aile, côté droit. La joue se prolonge à l'AV le long de la calandre, la patte de fixat. sur caisse est pliée vers l'AR. Mai 36-Mars 51.	11	1
299.775	Joue d'aile, côté gauche. La joue se prolonge à l'AV le long de la calandre, la patte de fixat. sur caisse est pliée vers l'AR. Mai 36-Mars 51.	11	1
299.872	Bavette pare-boue inclinée, côté droit, larg. 545 mm. Depuis Octobre 45.	11 L, 11	1
299.873	Bavette pare-boue inclinée, côté gauche, larg. 545 mm. Depuis Octobre 45.	11 L, 11	1
804.055	Joue d'aile côté gauche. La joue étant raccourcie s'arrête à la pointe de l'aile (C = long. à la partie AV 530 mm). Depuis Mars 51.	11	1
804.056	Joue d'aile côté droit. La joue étant raccourcie s'arrête à la pointe de l'aile (C = long. à la partie AV 530 mm). Depuis Mars 51.	11	1
807.071	Jonc (gris) entre aile AV et caisse, long. 2,015 m environ (R. VI).	11 L	2
807.811	Jonc d'aile (noir) au mètre (R. VI).	7 et 11	ALD
807.812	Jonc d'aile (gris clair) au mètre (R. VI).	11 L, 11	ALD
807.813	Jonc d'aile (gris bleu) au mètre (R. VI).	11 L, 11	ALD
810.349	Sabot d'aile AV, côté droit (strié) (R. VI).	7 et 11	1
810.350	Sabot d'aile AV, côté gauche (strié) (R. VI).	7 et 11	1
811.096	Support d'aile D., avec bord rabattu à la partie extérieure. Long. F = 180 mm **(P.O.)**. Depuis Juillet 52.	11 L	1
811.097	Support d'aile G., avec bord rabattu à la partie extérieure. Long. F = 180 mm **(P.O.)**. Depuis Juillet 52.	11 L	1
811.098	Support d'aile D., avec bord rabattu à la partie extérieure. Long. F = 205 mm **(P.O.)**. Depuis Juillet 52.	11	1
811.099	Support d'aile G., avec bord rabattu à la partie extérieure. Long. F = 205 mm. **(P.O.)**. Depuis Juillet 52.	11	1

Boulonnerie de fixation

CLASSEMENT ALPHABÉTIQUE

2.271-S	Écrou H de 4×75 de fixat. des pattes d'accrochage AV de capot (R. III).	7 et 11	4
2.371-S	Écrou H de 6×100 de fixat. des joues d'ailes à calandre (R. III).	7 et 11	2
2.503-S	Écrou H de 7×100 de fixat. des bavettes sur ailes (R. III).	7 et 11	4
2.551-S	Écrou H de 8×125 (R. III) de fixat. :		
	Des joues d'ailes à calandre et couvre-joint ;	11	7
	D'ailes sur caisse, sur joue d'ailes, sur supports d'ailes, sur calandre ;	7 et 11	12
	Des contreplaques aux supports de phares.	7 et 11	4
2.669-S	Écrou H de 12×175 de tendeur (R. III).	7 et 11	4
246-S-10	Vis TF de 6×20 de fixat. des joues d'ailes à calandre (R. III).	7 et 11	2
484-S	Vis TH de 7×17,5 de fixat. des bavettes sur ailes (R. III).	7 et 11	4
667-S	Vis TH de 8×25 (R. III) de fixat. :	7 et 11	
	D'ailes sur supports ;		2
	Des contreplaques aux supports d'ailes.		4
759-S-30	Vis TH à pointe de 8×30 (R. III) de fixat. :		
	D'ailes sur caisse, sur joues d'ailes, sur calandre ;	7 et 11 L	16
		11	22
	Des joues d'ailes à calandre et couvre-joint.	11	5
2.508-S	Vis TFP de 4,85×16 (fente cruciforme) (R. VI) de fixat. :		
	— Des bavettes sur caisse.	11 L, 11	2
	— Des sabots d'ailes.	11 L, 11	6
89.118	Vis TH de 4×13 de fixat. des pattes d'accrochage AV de capot (R. III).	7 et 11	4

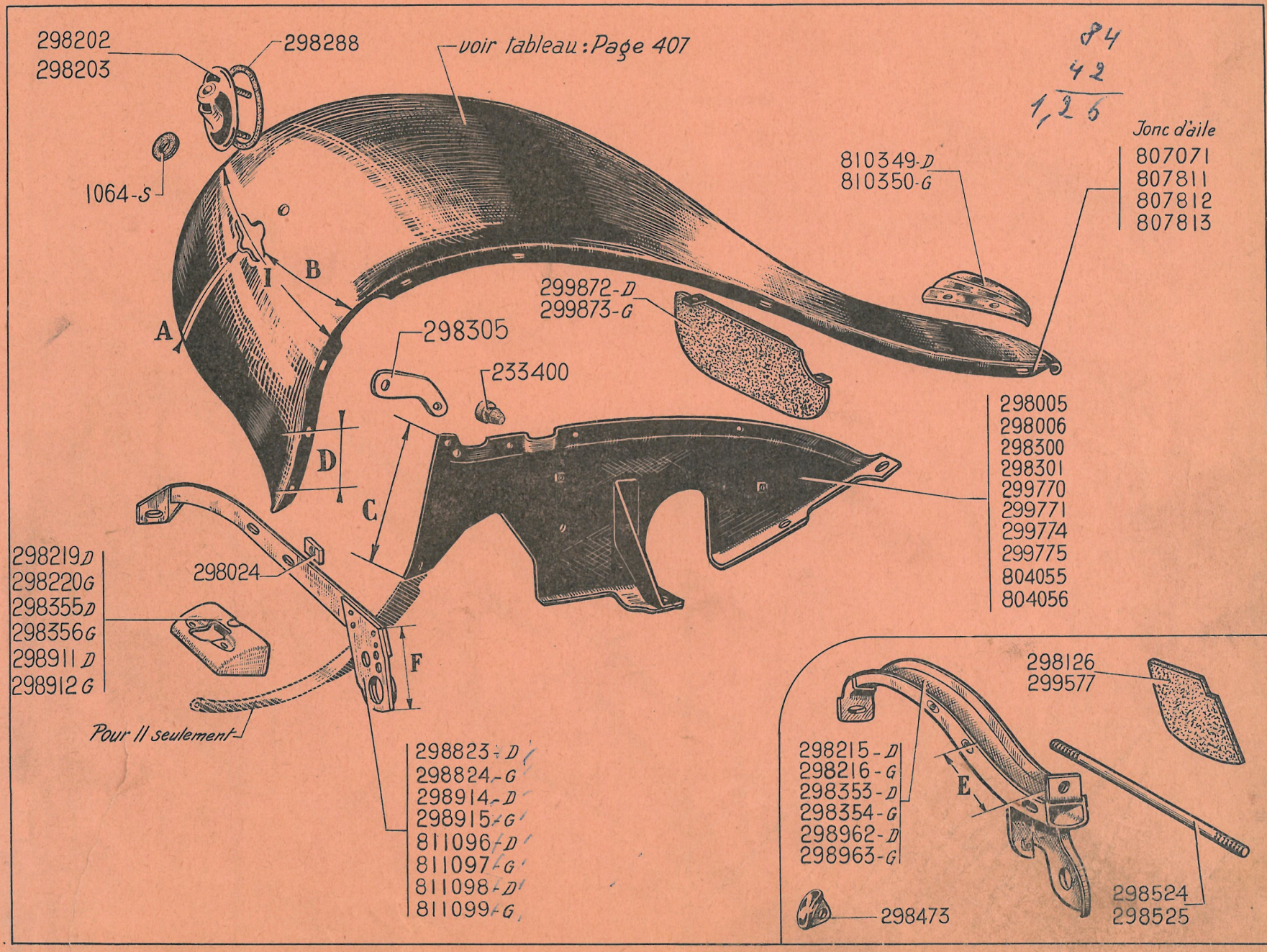
298202
298203
298288
voir tableau : Page 407
1064-S
A
I
B
D
C
F
299872-D
299873-G
298305
233400
810349-D
810350-G
Jonc d'aile
807071
807811
807812
807813
298005
298006
298300
298301
299770
299771
299774
299775
804055
804056
298219D
298220G
298355D
298356G
298911 D
298912 G
298024
Pour II seulement
298823-D
298824-G
298914-D
298915-G
811096-D
811097-G
811098-D
811099-G
298126
299577
298215-D
298216-G
298353-D
298354-G
298962-D
298963-G
E
298473
298524
298525

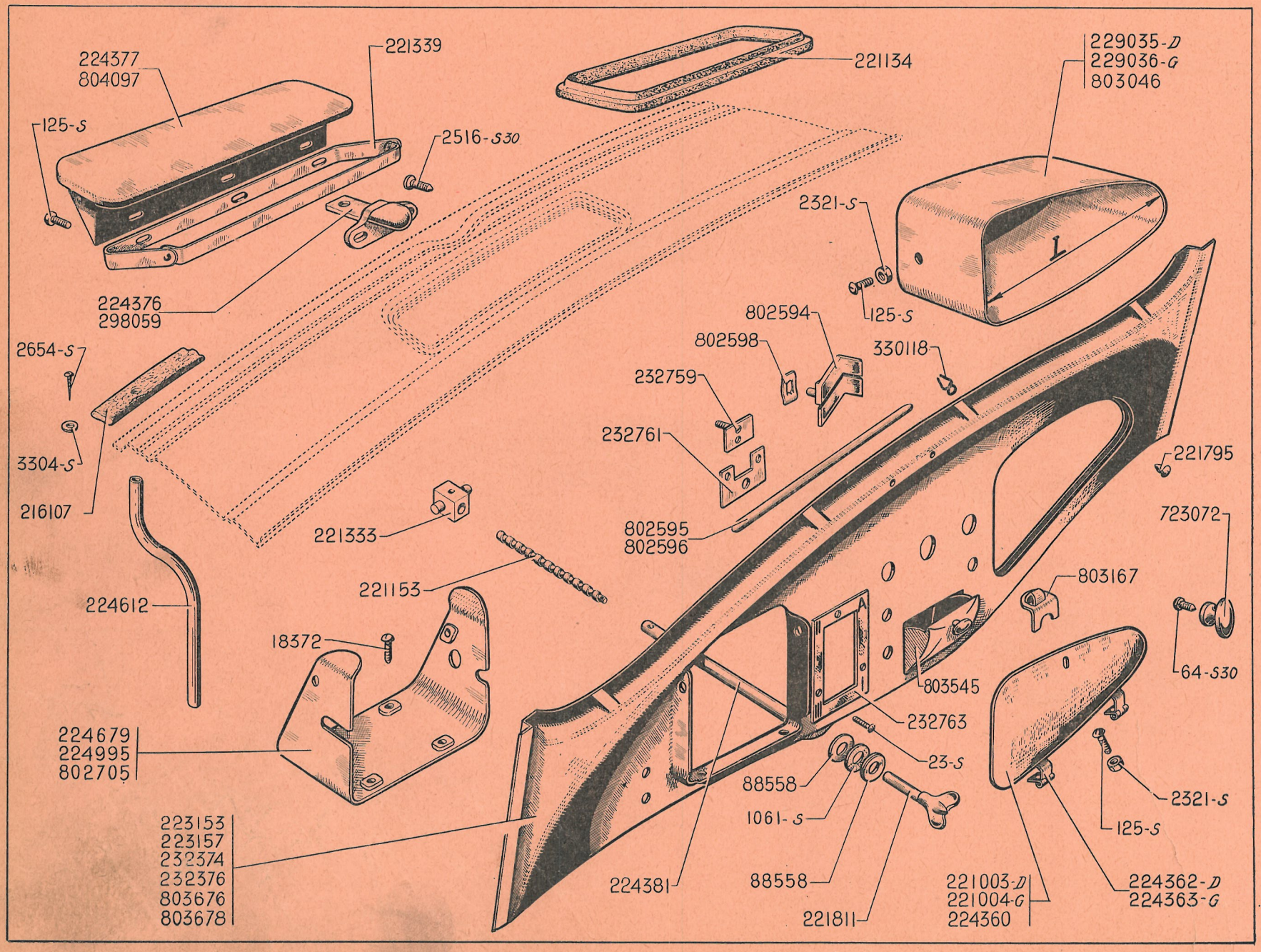
224377
804097
221339
125-S
2516-S30
224376
298059
221134
229035-D
229036-G
803046
2321-S
125-S
802594
802598
330118
232759
232761
2654-S
3304-S
216107
221333
802595
802596
221795
723072
64-S30
803167
224612
221153
18372
224679
224995
802705
803545
232763
23-S
88558
1061-S
88558
224381
221811
221003-D
221004-G
224360
224362-D
224363-G
2321-S
125-S
223153
223157
232374
232376
803676
803678

NUMÉRO	DÉSIGNATION	TYPE	COEFF[t]
23-S	Vis TF de 3×10 de fixat. de plaquette indicatrice des vitesses (R. III).	7 et 11	4
64-S/30	Vis TR de 4×12,5 à pointe du bouton de volet de boîte à gants (R. III).	11 L, 11	1
125-S	Vis TR de 5×15 (R. III) de fixat. :	7 et 11	
	Des charnières de volet de boîte à gants ;		2
	De boîte à gants ;		1
	Du volet d'aérateur.		3
1.061-S	Œillet caoutchouc de 8×14×4 antibruit de commande d'aérateur (R. III).	11 L, 11	1
2.321-S	Écrou H de 5×75 (R. III) de fixat. :	7 et 11	
	Des charnières de volet de boîte à gants ;		2
	De boîte à gants.		1
2.516-S-30	Vis TFB de 5×16 (fente cruciforme) de fixat. de cavalier AR de capot (R. VI).	11 L, 11	2
2.654-S	Vis Parker de 5×25 de fixat. de tresse de capot (R. VI).	7 et 11	8
3.304-S	Rondelle cuvette de 5,5 mm pour fixat. de tresse de capot (R. VI).	7 et 11	8
18.372	Vis TR de 5×12,5 à pointe de fixat. du boîtier porte-appareils (R. III).	7 et 11	6
88.558	Rondelle fibre de 8,5×18×1 de butée de commande d'aérateur.	7 et 11	2
216.107	Tresse de repos de capot sur auvent, long. 1.680 m (R. VI).	7 et 11	1
221.003	*Volet de boîte à gants, côté droit, larg. 245 mm. Jusque Mai 36. N.F.P.*	7 et 11	1
221.004	*Volet de boîte à gants, côté gauche, larg. 245 mm. Jusque Mai 36. N.F.P.*	7 et 11	1
221.134	Joint de volet d'aérateur d'auvent (caoutchouc moulé).	7 et 11	1
221.153	Vis de commande de volet d'aérateur.	7 et 11	1
221.333	Écrou de commande de volet d'aérateur.	7 et 11	1
221.339	Charnière de volet d'aérateur central.	7 et 11	1
221.795	Butée caoutchouc de volet de boîte à gants.	7 et 11	3
221.811	Bouton de commande de volet d'aérateur	7 et 11	1
223.153	*Planche porte-appareils nue (tableau au centre), direction à gauche. Jusque Mai 36. N.F.P.*	11 L	1
223.157	*Planche porte-appareils nue (tableau au centre). Direction à gauche. Jusque Mai 36. N.F.P.*	11	1
224.360	Volet de boîte à gants, larg. 345 mm. Depuis Mai 36.	7 et 11	1
224.362	Charnière droite de volet de boîte à gants.	7 et 11	1
224.363	Charnière gauche de volet de boîte à gants.	7 et 11	1
224.376	Cavalier AR de charnière de capot, long. 53 mm. Depuis Juillet 36.	7 et 11	1
224.377	*Volet central d'aérateur d'auvent, larg. 290 mm, haut. du pivot 53 mm. Jusque Juin 52. R.p. 804.097.*	7 et 11	1
224.381	Tube de tige de commande de volet, long. 145 mm.	7 et 11	1
224.612	Tube caoutchouc d'évacuation d'eau sur baie de pare-brise.	11 L, 11	2
224.679	*Boîtier porte-appareils pour tableau dans l'axe de direction (direction à droite). N.F.P.*	7 et 11	1
224.995	Boîtier porte-appareils rectangulaire de 178×134 pour tableau dans l'axe de direction (direction à gauche). Jusque Juin 52.	7 et 11	1
229.035	*Boîte à gants complète, côté droit, confectionné, larg. 255 mm. Jusque Mai 36. N.F.P.*	7 et 11	1
229.036	*Boîte à gants complète, côté gauche, confectionnée, larg. 255 mm. Jusque Mai 36. N.F.P.*	7 et 11	1

NUMÉRO	DÉSIGNATION	TYPE	COEFF[t]
232.374	Planche porte-appareils nue, tableau dans l'axe de la direction, montre dans le tableau. Direction à gauche. Mai 36-Juin 52	7 et 11 L	1
232.376	Planche porte-appareils nue, tableau dans l'axe de la direction, montre dans le tableau. Direction à gauche. Mai 36-Juin 52.	11	1
232.759	Plaquette supérieure avec vis de fixat. du sélecteur de vitesses.	7 et 11	1
232.761	Plaquette inférieure avec vis de fixat. du sélecteur de vitesses.	7 et 11	1
232.763	Plaquette indicatrice de vitesses (forme rectangulaire) haut. 80 mm, long. 50 mm. Depuis Janvier 39.	7 et 11	1
298.059	Cavalier AR de charnière de capot, avec charnière sans couvre-joint, long. 94 mm. Jusque Juillet 36.	7 et 11	1
330.118	Agrafe de fixat. des moulures de planche de bord (R. VI). Juillet 50-Juin 52.	11 L, 11	8
723.072	Bouton forme ovale de volet de boîte à gants (taraudé 4 × 75) (R. VI).	7 et 11	1
802.594	*Motif central double chevrons sur planche de bord (R. VI). Juillet 50-Juin 52. N.F.P.*	11 L, 11	1
802.595	Moulure de planche de bord (long. 182 mm) (R. VI). Juillet 50-Juin 52.	11 L	4
802.596	Moulure de planche de bord (long. 215 mm) (R. VI). Juillet 50-Juin 52.	11	4
802.598	*Écrou à lamelle de fixat. du motif central de planche de bord (R. VI). Juillet 50-Juin 52. N.F.P.*	11 L, 11	2
802.705	Boîtier porte-appareils pour tableau dans l'axe de direction avec plaquettes écrous soudés (larg. 180 mm). (D. à G.). Depuis Juin 52.	11 L, 11	1
803.046	*Boîte à gants confectionnés, côté droit, larg. 325 mm. Depuis Mai 36. N.F.P.*	7 et 11	1
803.167	Verrou de fermeture de volet de boîte à gants (R. VI).	11 L, 11	1
803.545	*Cendrier complet. N.F.P.*	11 L, 11	1
803.676	Planche porte-appareils nue, tableau dans l'axe de la direction, se monte avec l'encadrement de baie de pare-brise à section bombée, long. 1,020 m. Direction à gauche. Depuis Juin 52.	11 L	1
803.678	Planche porte-appareils nue, tableau dans l'axe de la direction, se monte avec l'encadrement de baie de pare-brise à section bombée, long. 1,140 m. Direction à gauche. Depuis Juin 52.	11	1
804.097	Volet central d'aérateur d'auvent, larg. 290 mm, haut. du pivot 38 mm. Depuis Juin 52.	11 L, 11	1

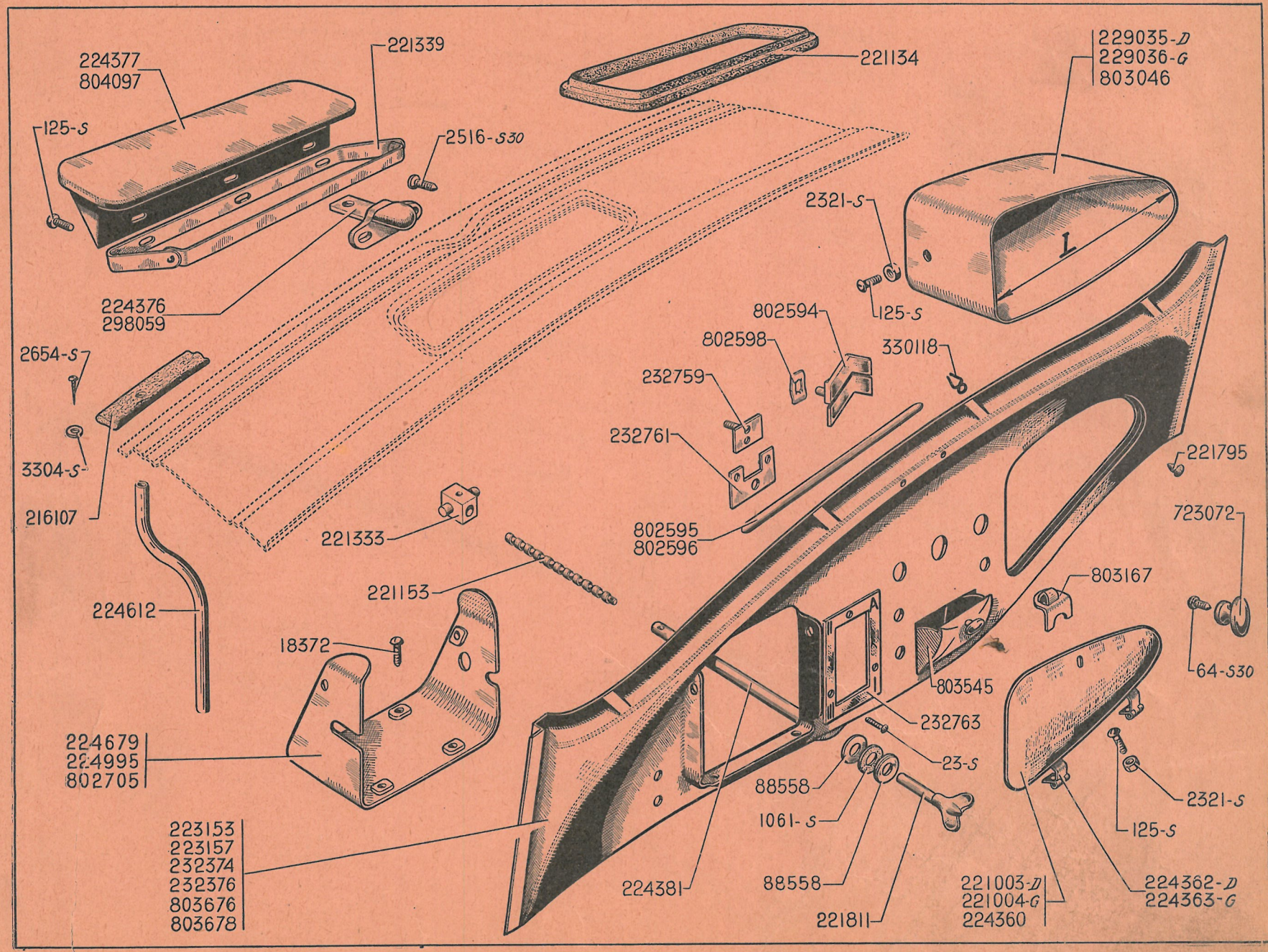
224377
804097
221339
125-S
2516-S30
221134
229035-D
229036-G
803046
2321-S
224376
298059
802594
802598
125-S
330118
2654-S
232759
232761
221795
3304-S
216107
802595
802596
221333
723072
803167
221153
224612
18372
64-S30
803545
232763
224679
224995
802705
23-S
88558
1061-S
2321-S
125-S
223153
223157
232374
232376
803676
803678
224381
88558
221811
221003-D
221004-G
224360
224362-D
224363-G

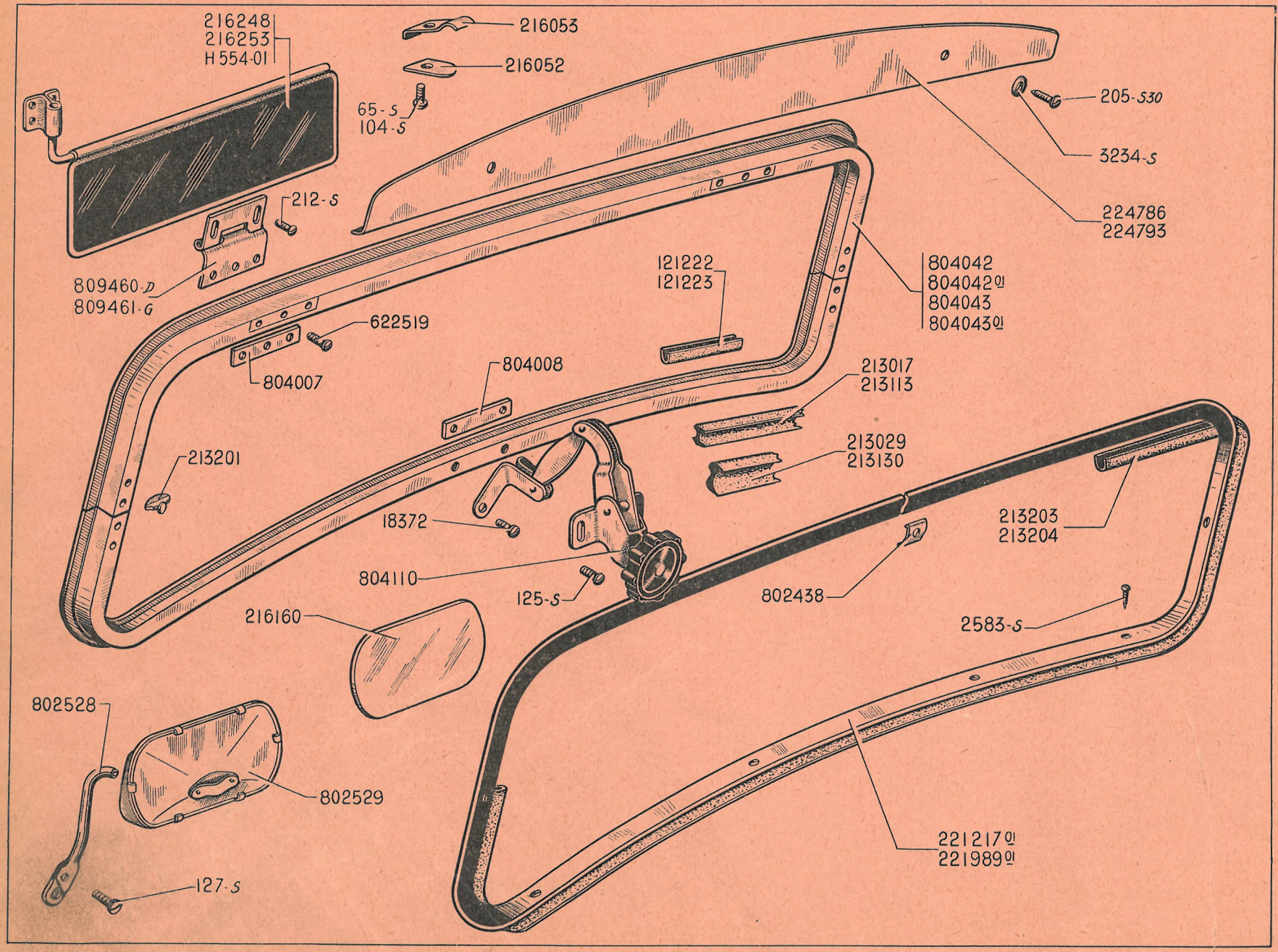
216248
216253
H 554-01
216053
216052
65-S
104-S
205-S30
3234-S
224786
224793
212-S
809460-D
809461-G
622519
804007
121222
121223
804042
804042 01
804043
804043 01
804008
213017
213113
213029
213130
213201
18372
804110
125-S
216160
213203
213204
802438
2583-S
802528
802529
127-S
221217 01
221989 01

NUMÉRO	DÉSIGNATION	COEFF^t
	Jusque Juin 52	
H-554-01	Pare-soleil avec axe et support.	1
65-S	Vis TR de 4 × 15 de fixat. de support de pare-soleil (R. III).	4
104-S	Vis TFB de 4 × 12,5 de fixat. des pattes d'articulation de pare-soleil (R. III).	2
125-S	Vis TR de 5 × 15 de fixat. de commande de pare-brise sur planche de bord (R. III).	2
127-S	Vis TR de 5 × 20 de fixat. du support de rétroviseur sur commande de pare-brise (R. III).	1
205-S-30	Vis TFB à pointe de 5 × 15 de fixat. de frise d'essuie-glace (R. III).	2
212-S	Vis TR de 6 × 10 de fixat. de charnières sur tête d'auvent (R. III).	4
2.583-S	Vis Parker de 3,5 × 20 de fixat. de moulure de baie (R. VI).	12
3.234-S	Rondelle cuvette de 6 mm pour fixat. de frise d'essuie-glace (R. III).	2
18.372	Vis TC de 5 × 12,5 de fixat. de commande de pare-brise sur cadre (R. III).	2
121.222	Profilé caoutchouc pour scellement de glace, épais. 1,6 mm, long. 3 m.	1
121.223	Profilé caoutchouc pour scellement de glace, épais. 1,9 m, long. 3 m.	1
213.017	Joint de cadre de pare-brise (caoutchouc moulé et fermé). **11 L.**	1
213.029	*Joint de cadre de pare-brise (caoutchouc à bavette large).* **11 L.** *R.p.* 213.130.	1
213.113	Joint de cadre de pare-brise (caoutchouc moulé et fermé). **11.**	1
213.130	Joint de cadre de pare-brise (caoutchouc à bavette large). **11.**	1
213.201	Couvre-joint d'assemblage des cadres.	2
213.203	Profilé d'étanchéité de pare-brise formant cavalier sur baie AV, long. 2,500 m pour étanchéité sur baie d'auvent seulement. **11 L.**	1
213.204	Profilé d'étanchéité de pare-brise formant cavalier sur baie AV, long. 2,740 m, pour étanchéité sur baie d'auvent seulement. **11.**	1
216.052	Patte inférieure d'articulation de pare-soleil.	4
216.053	Patte supérieure d'articulation de pare-soleil.	4
216.160	Glace de rétroviseur de 125 × 54 (R. VI).	1
216.248	*Pare-soleil gris (axe déporté).* **11.** *R.p. H* 554-01 ; *d.e.o.* : 4-65-S *(R. III).*	2
216.253	*Pare-soleil gris (axe déporté).* **11 L.** *R.p. H* 554-01 ; *d.e.o.* : 4-65-S *(R. III).*	1
221.217/01	Moulure intérieure de finition de baie AV (ouverte). **11 L.**	1
221.989/01	Moulure intérieure de finition de baie AV (ouverte). **11.**	1
224.786	Frise d'essuie-glace, long. 0,990 m. **11 L.**	1
224.793	*Frise d'essuie-glace, long.* 1,120 *m.* **11.** *N.F.P.*	1
622.519	Vis TC de 5 × 9,5 de fixat. de charnière sur cadre de pare-brise.	6
802.438	*Couvre-joint de moulure de baie AV. N.F.P.*	1
802.528	Support de rétroviseur (montage sur boutonnière gauche de commande de pare-brise (R. VI).	1
802.529	Monture à rotule de la glace de rétroviseur (montage avec support 802.528) (R. VI).	1
804.007	Renfort latéral de fixat. de charnière (pour pare-brise en Duralinox).	2
804.008	Renfort central de fixat. de commande pare-brise en Duralinox.	1
804.042	Pare-brise en Duralinox non glacé (cadre assemblé) sans renforts, ni charnières. **11 L.**	1
804.042/01	*Pare-brise en Duralinox non glacé (cadre assemblé avec renforts et charnières.* **11 L.** *Remplace modèle précédent, voir note technique n°* 507. *R.p.* 804.042.	1
804.043	Pare-brise en Duralinox non glacé (cadre assemblé) sans renforts ni charnières. **11.**	1
804.043/01	*Pare-brise en Duralinox non glacé (cadre assemblé) avec renforts et charnières.* **11.** *Remplace modèle précédent, voir note technique n°* 507. *R.p.* 804.043.	1
804.110	Commande centrale de pare-brise (ouverture réduite) (R. VI).	1
809.460	Charnière de pare-brise, côté droit.	1
809.461	Charnière de pare-brise, côté gauche.	1

NUMÉRO	DÉSIGNATION	COEFF^t
	Depuis Juin 52	
102-S	Vis TFB de 4×7,5 d'assemblage des cadres (R. III).	8
123-S	Vis TR de 5×10 (R. III) de fixat. : — du support de pare-soleil. — du support de commande sur planche de bord.	6 2
212-S	Vis TR de 6×10 de fixat. de charnière sur tête d'auvent (R. III).	4
2.516-S-30	Vis TFB de 5×16, fente cruciforme, de fixat. du support de pare-soleil sur renfort (R. VI).	6
2.548-S-30	Vis TR, fente cruciforme, de 5×16 de fixat. du couvre-joint inf. (R. VI).	1
2.581-S	Vis Parker de 3,5×10 de fixat. des demi-encadrements (R. VI).	2
2.668-S	Vis Parker TR de 3,5×9,5 de fixat. du support de commande (R. VI).	2
121.222	Profilé caoutchouc pour scellement de glace, épais. 2,6 mm, long. 3 m.	1
121.223	Profilé caoutchouc pour scellement de glace, épais. 1,9 mm, long. 3 m.	1
213.017	Joint de cadre de pare-brise (caoutchouc moulé et fermé). **11 L.**	1
213.029	Joint de cadre de pare-brise (caoutchouc à bavette large). **11 L.** *R.p.* 213.130.	1
213.113	Joint de cadre de pare-brise (caoutchouc moulé et fermé). **11.**	1
213.130	Joint de cadre de pare-brise, caoutchouc à bavette large. **11.**	1
213.201	Couvre-joint d'assemblage des cadres.	2
213.203	Profilé d'étanchéité de pare-brise formant cavalier sur baie AV, long. 2,5 m, pour étanchéité sur baie d'auvent seulement. **11 L.**	1
213.204	Profilé d'étanchéité de pare-brise formant cavalier sur baie AV, long. 2,74 m, pour étanchéité sur baie d'auvent seulement. **11.**	1
216.160	Glace de rétroviseur de 125×54 (R. VI).	1
619.762	Agrafe Raymond de fixat. des demi-encadrements (R. VI).	6
622.519	Vis TFB de 5×12,5 de fixat. de charnières sur cadre.	6
802.529	Monture à rotule de la glace de rétroviseur (R. VI).	1
802.713	Demi-encadrement côté droit. **11.**	1
802.714	Demi-encadrement côté droit. **11 L**	1
802.715	Demi-encadrement côté gauche. **11.**	1
802.716	Demi-encadrement côté gauche. **11 L.**	1
803.501	Support (tôle) de fixat. de pare-soleil sur tête d'auvent, côté gauche (montage avec support 808.852). Jusque Mai 53.	1
803.502	Support (tôle) de fixat. de pare-soleil sur tête d'auvent, côté droit (montage avec support 808.853). Jusque Mai 53.	1
803.521	Couvre-joint sup. d'assemblage des demi-encadrements.	1
803.555	*Axe de pare-soleil, long*, 223 *mm, diam.* 8 *mm* (*R. VI*). *Jusque Mai* 53. *R.p.* 803.555/01 ; *d.e.o.* : 1-803.839/01 *pour* **11 L** *ou* 1-803.813/01 *pour* **11.**	2
803.555/01	Axe de pare-soleil, long. 223 mm diam. 7 mm. Depuis Mai 53.	2
803.556	Ressort d'axe de pare-soleil (R. VI)	2
803.652	Couvre-joint inf. d'assemblage des demi-encadrements de baie avec axe support de rétroviseur.	1
803.807	Bouchon creux caoutchouc de maintien de pare-soleil (R. VI).	2
803.813	*Écran de pare-soleil, long.* 457 *mm, diam. de la charnière* 8 *mm.* **11.** *Jusque Mai* 53. *R.p.* 803.813/01, *d.e.o.* : 1-803.555.01	2
803.813/01	Écran de pare-soleil, long. 457 mm, diam. de la charnière 7 mm. **11.** Depuis Mai 53.	2
803.815	Support de fixat. d'axe de pare-soleil, (fixat. décalée), côté gauche. Depuis Mai 53.	1
803.821	Support de fixat. d'axe de pare-soleil (fixat. décalée), côté droit. Depuis Mai 53.	1
803.839	*Écran de pare-soleil, long.* 377 *mm, diam. de la charnière* 8 *mm.* **11 L.** *Jusque Mai* 53. *R.p.* 803.839.01, *d.e.o.* : 1-803.555.01	1
803.839/01	Écran de pare-soleil, long. 377 mm, diam. de la charnière 7 mm. **11 L.** Depuis Mai 53.	1
803.990	Support (tôle) de fixat. de pare-soleil sur tête d'auvent (fixat. décalée), côté gauche. Depuis Mai 53.	1

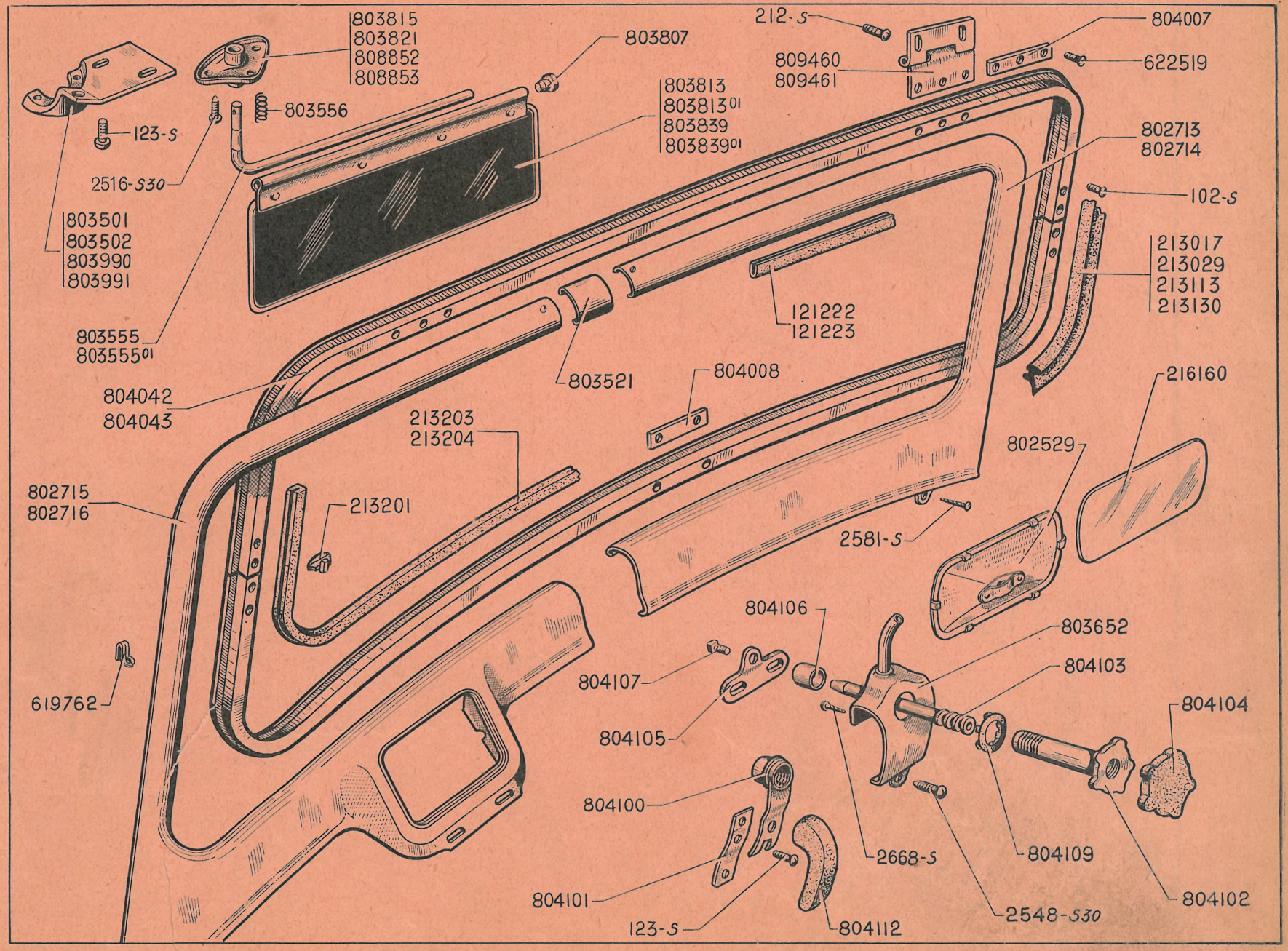
803815
803821
808852
808853
803807
212-S
809460
809461
804007
622519
803556
803813
803813 01
803839
803839 01
802713
802714
123-S
2516-S30
102-S
803501
803502
803990
803991
213017
213029
213113
213130
121222
121223
803555
803555 01
803521
804008
216160
804042
804043
213203
213204
802529
802715
802716
213201
2581-S
804106
803652
804107
804103
804104
804105
619762
804100
2668-S
804109
804101
123-S
804112
2548-S30
804102

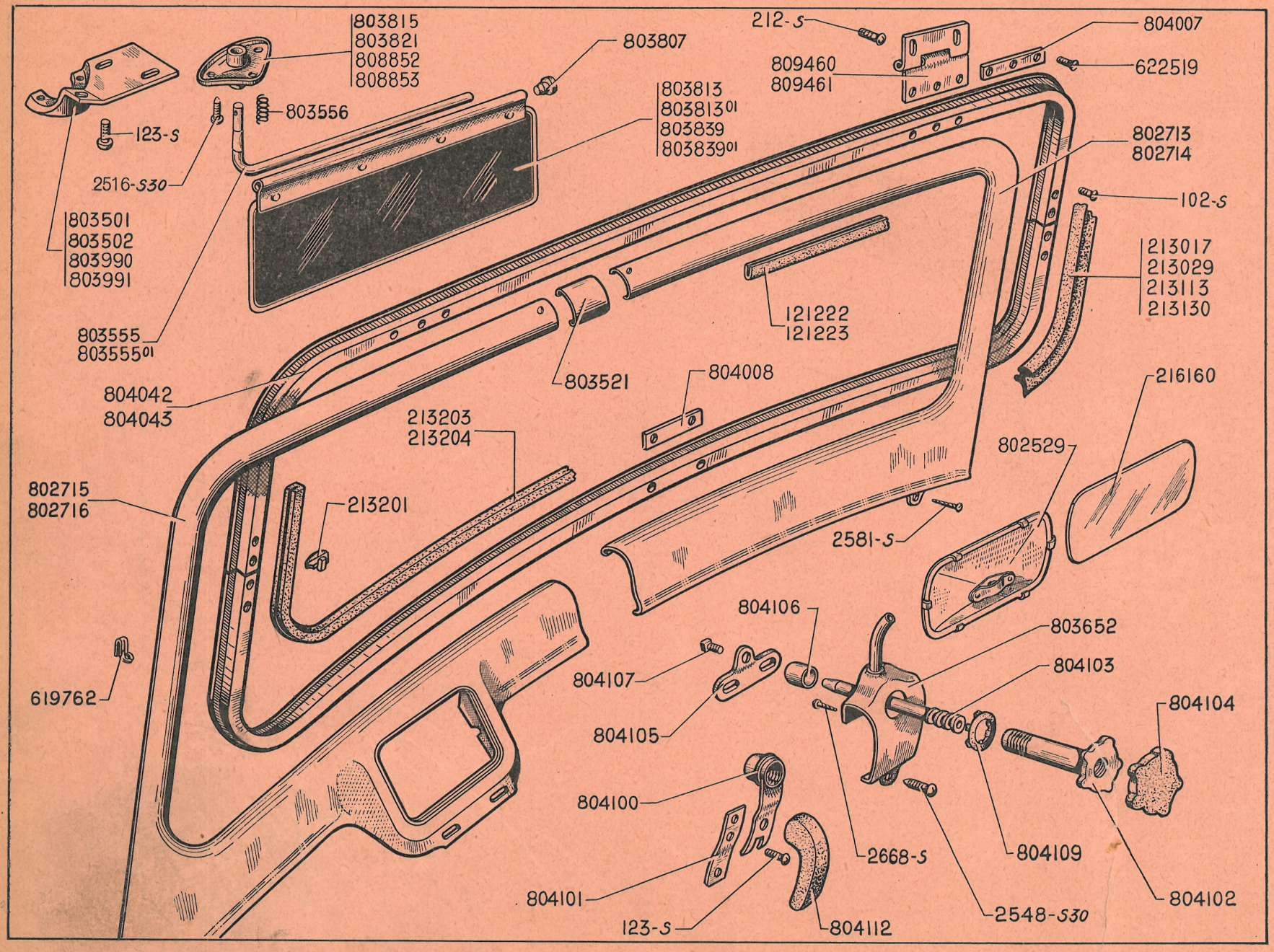
803815
803821
808852
808853
803807
212-S
809460
809461
804007
622519
803556
123-S
803813
803813 01
803839
803839 01
802713
802714
2516-S30
102-S
803501
803502
803990
803991
213017
213029
213113
213130
121222
121223
803555
803555 01
803521
804008
216160
804042
804043
213203
213204
802529
802715
802716
213201
2581-S
804106
803652
804107
804103
804104
804105
804100
2668-S
804109
804101
804102
123-S
804112
2548-S30
619762

NUMÉRO	DÉSIGNATION	COEFF^t
803.991	Support (tôle) de fixat. de pare-soleil sur tête d'auvent (fixat. décalée), côté droit. Depuis Mai 53.	1
804.007	Renfort latéral de fixat. de charnière de pare-brise.	2
804.008	Renfort central de fixat. de commande de pare-brise.	1
804.042	Pare-brise non glacé (cadre assemblé). **11 L.**	1
804.043	Pare-brise non glacé (cadre assemblé). **11.**	1
804.100	Support avec douille de commande de pare-brise.	1
804.101	Contreplaque taraudée de support de commande de pare-brise.	1
804.102	Tube écrou de commande de pare-brise, long. 71,5 mm.	1
804.103	Vis centrale de commande de pare-brise, long. 86 mm.	1
804.104	Bouton caoutchouc de commande de pare-brise.	1
804.105	Patte triangulaire de fixat. de vis centrale de commande de pare-brise.	1
804.106	Entretoise butée de 7,5 × 9,5 × 12,5 de vis de commande de pare-brise.	1
804.107	Vis TH de 5 × 9 de fixat. de patte triangulaire.	3
804.109	Collerette de couvre-joint inf. de commande de pare-brise (R. VI).	1
804.112	Entretoise caoutchouc de butée de commande entre encadrement et planche de bord.	2
808.852	*Support de fixat. d'axe de pare-soleil, côté gauche* (*R. VI*). *Jusque Mai* 53. *R.p.* 803.815 (*R. IV*), *d.e.o.* 1-803.990 (*R. IV*).	1
808.853	*Support de fixat. d'axe de pare-soleil, côté droit* (*R. VI*). *Jusque Mai* 53. *R.p.* 803.821 (*R. IV*); *d.e.o.* : 1-803.991 (*R. IV*).	1
809.460	Charnière de pare-brise, côté droit.	1
809.461	Charnière de pare-brise, côté gauche.	1

NUMÉRO	DÉSIGNATION	COEFFt	NUMÉRO	DÉSIGNATION	COEFFt	NUMÉRO	DÉSIGNATION	COEFFt
	Jusque Septembre 39		216.160	**Glace** de rétroviseur de 125×54 (R. VI).	1	213.032	**Pare-brise** non glacé (cadre assemblé). **7** et **11 L.**	1
	Nota. — Les pièces ne figurant pas dans le texte ci-dessous ne sont plus fournies.		213.038	**Joint** sup. de cadre, long. 1 m environ. **7** et **11 L.**	1	121.222	**Profilé** caoutchouc pour scellement de glace, épais. 1,5 mm, long. 3 m.	1
	CLASSEMENT ALPHABÉTIQUE		213.039	**Joint** latéral de cadre, long. 330 mm.	1			
2.669-S	**Écrou** H de 12×175 de fixat. des embouts de colonnes (R. III).	4	213.122	**Joint** sup. de cadre, long. 1,175 m. **11.**	1	83-S	**Vis** TF de 4×10 d'assemblage des cadres (R. III).	16
140.381/01	**Écrou** rond de 5 mm de fixat. de cadre de pare-brise sur traverse de liaison et sur colonnes.	12	222.925	**Joint** (feuille anglaise) de pare-brise, 780×28×2.	2	184-S	**Vis** TFB de 5×12 de fixat. de cadre de pare-brise sur traverse de liaison et sur colonnes (R. III)	12

GLACES

NUMÉRO	TYPE	ENCOMBREMENT			SYMBOLE DE CARROSSERIE	COEFFICIENT
		LONGUEUR	HAUTEUR totale	HAUTEUR au centre		
					Glace de pare-brise (R. VI)	
807.129	7 et 11 L	1,110 m	0,325 m	0,282 m	BERLINE	1
807.130	11	1,143 m	0,271 m	0,259 m	BERLINE - COMMERCIALE - FAMILIALE	1
					Glace de portes (R. VI)	
71.593	7 et 11	0,658 m	0,398 m		Portes AV BERLINE - COMMERCIALE - FAMILIALE	2
71.594	7 et 11	0,669 m	0,401 m		Portes AR BERLINE - COMMERCIALE - FAMILIALE	2
71.597	7 et 11	0,777 m	0,383 m		*CABRIOLET N.F.P.*	2
					Glace de custodes (R. VI)	
71.606	11	0,596 m	0,385 m		COMMERCIALE - FAMILIALE	2
					Glace de lunette AR (R. VI)	
71.600	7 et 11 L	0,506 m	0,101 m		*ROADSTER N.F.P.*	1
71.648	7 et 11	0,768 m	0,210 m		BERLINE - COMMERCIALE - FAMILIALE	1

COTÉ	NUMÉRO	TYPE	LARGEUR AU CENTRE	AUTRES CARACTÉRISTIQUES
				Tableau des Ailes
D	299.602	7 et 11	0,300 m	*Sans trou, ni bossage avec renfort à la partie AR (Roues Pilote et B.M.). Jusque Juin* 54 *R.p.* 803.742.
G	299.603	7 et 11	0,300 m	Avec bossage, avec renforts à la partie AR et de plaque de police (Roues Pilote et B.M.). Jusque Juillet 52.
G	299.813	11 L, 11	0,300 m	Sans bossage (Roues Pilote et B.M.). D. à D.
G	803.741 X	11	0,300 m	Sans découpe à la partie AR (Roues B.M.), 2 trous de 5,5 mm à 65 mm d'entr'axes, pour fixat. de lanterne AR. Depuis Juillet 52.
D	803.742 X	11	0,300 m	Sans découpe à la partie AR (Roues B.M.), 2 trous de 5,5 mm à 65 mm d'entr'axes, pour fixat. de lanterne AR. Depuis Juin 54.
G X	811.141	11 L	0,300 m	*Avec découpe à la partie AR (Roues B.M.), 2 trous de* 5,5 *mm à* 65 *mm d'entr'axes, pour fixat. de lanterne AR. Depuis Juillet* 52. *R.p.* 803.741.
D	811.142	11 L	0,300 m	*Avec découpe à la partie AR (Roues B.M.), 2 trous de* 5,5 *mm à* 65 *mm d'entr'axes, pour fixat. de lanterne AR. Depuis Juin* 54. *R.p.* 803.742.

NUMÉRO	DÉSIGNATION	COEFF[t]
	Housse de roue Tôle d'habillage AR Jusque Juillet 52	
	Nota. — Les pièces ne figurant pas dans le texte ci-dessous ne sont plus fournies.	
298.701	**Calotte** centrale chromée de housse (R. III).	1
221.354	**Collerette** inférieure de tubulure de réservoir d'essence (caoutchouc moulé).	1
224.186	**Collerette** supérieure de tubulure de remplissage de réservoir d'essence (caoutchouc moulé).	1
A 416-7	**Ecrou** cul d'œuf de 12×125 avec embase ovale de fixat. de roue BM (largeur sur plat 19 mm) (R. VI). Depuis Octobre 50.	3
298.931	**Ecrou** papillon de vis centrale de fixat. de housse.	1
392.548	**Ecrou** de 12×125 (embase ovale) de fixat. de roue de secours, roue BM (R. VI). Novembre 46-Octobre 50.	3
392.556	**Ecrou** de 12×125 de fixat. de roue de secours (pour remplacement de la porte de coffre AR « Roue pilote » par porte de coffre AR « Roue BM ». Jusque Novembre 46.	3
299.784	**Housse** métallique pour roues pilote et BM 165×400, haut. totale 159 mm. **11 L. 11.** BERLINE. Depuis Janvier 38.	1
299.785	**Housse** métallique pour roue pilote de 185×400, haut. totale 173 mm. FAMILIALE. Jusque Septembre 41.	1
298.075	**Joint** caoutchouc d'étanchéité de fixat. de pare-chocs AR droit (R. VI).	1
298.076	**Joint** caoutchouc d'étanchéité de fixat. de pare-chocs AR gauche (R. VI).	1
807.075	**Jonc** (gris) d'aile AR, côté gauche (long. 1,825 m) (R. VI).	1
807.076	**Jonc** (gris) d'aile AR, côté droit (long. 1,825 m) (R. VI).	1
807.811	**Jonc** d'aile (noir) au mètre (R. VI)	1
810.351	**Sabot** d'aile AR, côté droit (strié) (R. VI).	1
810.352	**Sabot** d'aile AR, côté gauche (strié) (R. VI).	1
298.590	**Tôle** d'habillage AR (cas de porte de coffre AR ouvrant) sans découpe à la partie supérieure, long. 0,910 m. **11 L.**	1
298.591	**Tôle** d'habillage AR (cas de porte de coffre AR ouvrant) sans découpe à la partie supérieure, long. 1,010 m. **11.**	1
299.860	Vis tête ronde bombée de fixat. centrale de housse, long. sous tête 125 mm.	1

NUMÉRO	DÉSIGNATION	COEFFt
83-S	Vis TF de 4×10 de fixat. des boîtes de cale-portes (R. III).	16
127-S	Vis TR de 5×20 de fixat. des tirants de portes (R. III).	4
159-S	Vis TF de 5×25 de fixat. des butées de cale-portes (R. III)	16
244-S-10	Vis TF crantée de 6×15 de fixat. des lève-glaces (R. III).	16
2.312-S	Rondelle plate de 5,5×12 pour fixat. des tirants de portes (R. III).	8
2.323-S	Écrou H de 5×75 de fixat. des tirants de portes (R. III).	4
2.431-S	Rivet bifurqué formant axe des tirants de portes (R. VI).	4
2.610-S	Vis Parker (cruciforme) de 3,5×15 de fixat. des encadrements de portes (R. VI).	40
2.611-S	Écrou H de 10×150 de fixat. des charnières sur caisse (R. III).	4
89.303	Vis TFB de 7×12 de fixat. des charnières (R. III).	12
89.411	Vis TFB de 7×20 de fixat. des charnières (R. III).	12
89.847	Rondelle élastique pour fixat. des charnières, diam. 19 mm (R. VI).	24
132.808	Embase des manivelles de lève-glaces de portes AV et AR droites et gauches, diam. 45 mm (avec 4 griffes).	4
132.820	Bouton corne des manivelles de lève-glaces (R. VI).	4
132.821	Vis de 6×25 de fixat. des boutons, corne, de manivelles de lève-glaces.	4
133.838	Manivelle des lève-glaces.	4
133.841	Ressort d'embases des manivelles de lève-glaces, diam. 38 mm.	4
216.013	Boîte de cale-portes.	8
216.016	Cheminée de butée de cale-porte.	16
216.018	*Tirant de portes (nu). Jusque Mai* 38. *R.p.* 232.772.	4
216.019	Butée d'arrêt des tirants de portes (rivée sur renfort de charnière), épais. 6 mm, haut. 35 mm. Jusque Mai 38.	4
216.021	*Butée de réglage des tirants de portes (caoutchouc moulé). Jusque Mai* 38. *N.F.P.*	4
216.022	Rondelle cavalier de réglage des butées de tirants de portes, diam. 22 mm. Jusque Mai 38.	4
216.082	*Profilé de scellement des glaces de portes (caoutchouc moulé), long.* 0,765 *m. R.p.* 216.179.	4
216.145	Coulisse des glaces (profilé caoutchouc noir), feutre armé, long. 2,080 m (R. VI) : — De portes AV. **7, 11 L.** — De portes AV et AR. **11.**	 2 4
216.146	Agrafe des coulisses de glaces.	24
216.149	Coulisse des glaces (profilé caoutchouc noir), feutre armé, long. 1,520 m, de portes AR (R. VI). **7, 11 L.**	2
216.170	Bas de glace de porte AV droite, long. 630 mm, long. du profilé de guidage 170 mm. **7** et **11.**	1
216.171	Bas de glace de porte AV gauche, long. 630 mm, long. du profilé de guidage 170 mm. **7** et **11.**	1
216.174	Bas de glace de porte AR droite, long. 638 mm, long. du profilé de guidage 105 mm. **7, 11 L.**	1
216.175	Bas de glace de porte AR gauche, long. 638 mm, long. du profilé de guidage 105 mm. **7, 11 L.**	1
216.179	Profilé de scellement des glaces de portes (long. 0,645 m.	4
216.180	Bas de glace de porte AR droite, long. 638 mm, long. du profilé de guidage 170 mm. **11.**	1
216.181	Bas de glace de porte AR gauche, long. 638 mm, long. du profilé guidage 170 mm. **11.**	1
216.183	Butée de cale-portes (caoutchouc).	8
216.235	Butée de tirants de portes, forme ronde (caoutchouc), diam. 26 mm, épais. 16 mm. Depuis Mai 38.	4
221.069	*Encadrement de glace de porte AV, côté droit. Jusque Juillet* 52. *Rp.* 802.642.	1
221.070	*Encadrement de glace de porte AV, côté gauche. Jusque Juillet* 52. *R.p.* 802.641.	1
221.112	Encadrement de glace de porte AR, côté droit. Jusque Juillet 52.	1
221.113	Encadrement de glace de porte AR, côté gauche. Jusque Juillet 52.	1
221.336	Contreplaque de réglage des charnières.	ALD
221.413	Profilé tôle de maintien de caoutchouc de haut de porte AV droite long. 1,440 m environ.	1
221.414	Profilé tôle de maintien de caoutchouc de haut de porte AV gauche, long. 1,440 m environ.	1
222.314	Butée des tirants de portes 232.772 (caoutchouc), épais. 6 mm.	4
222.740	Joint d'étanchéité de haut de portes AV (caoutchouc moulé), long. 1,380 m environ.	2
222.741	Joint d'étanchéité de haut de portes AR (caoutchouc moulé), long. 1,100 m environ.	2

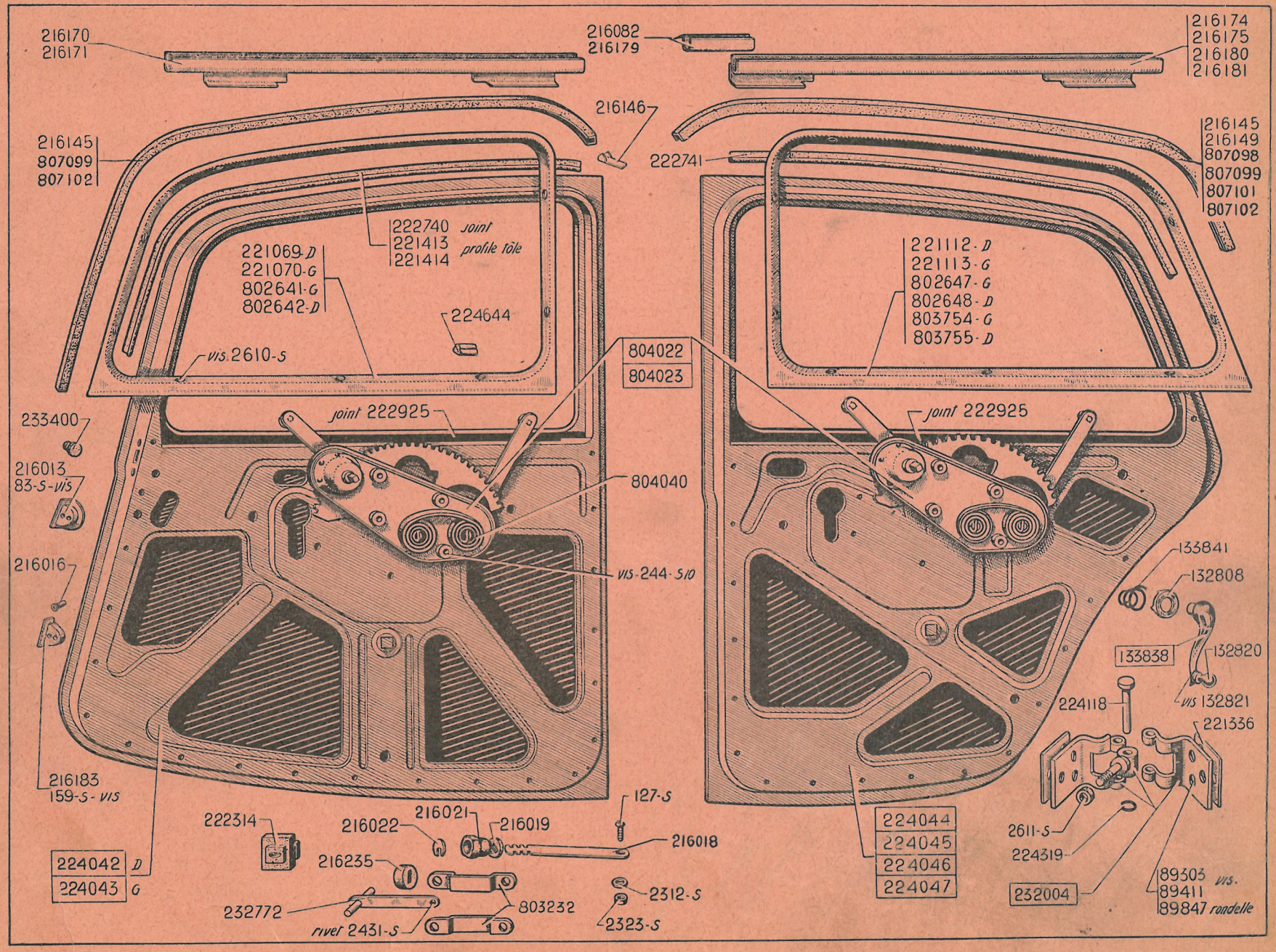
216170
216171
216082
216179
216174
216175
216180
216181
216146
216145
807099
807102
222741
216145
216149
807098
807099
807101
807102
222740 joint
221413 profile tôle
221414
221069-D
221070-G
802641-G
802642-D
224644
vis 2610-S
221112-D
221113-G
802647-G
802648-D
803754-G
803755-D
804022
804023
joint 222925
joint 222925
233400
216013
83-S-vis
804040
vis 244-S10
216016
133841
132808
133838
132820
vis 132821
224118
221336
216183
159-S-vis
127-S
222314
216022
216021
216019
216018
224042 D
224043 G
216235
232772
rivet 2431-S
803232
2312-S
2323-S
224044
224045
224046
224047
2611-S
224319
232004
89303 vis.
89411
89847 rondelle

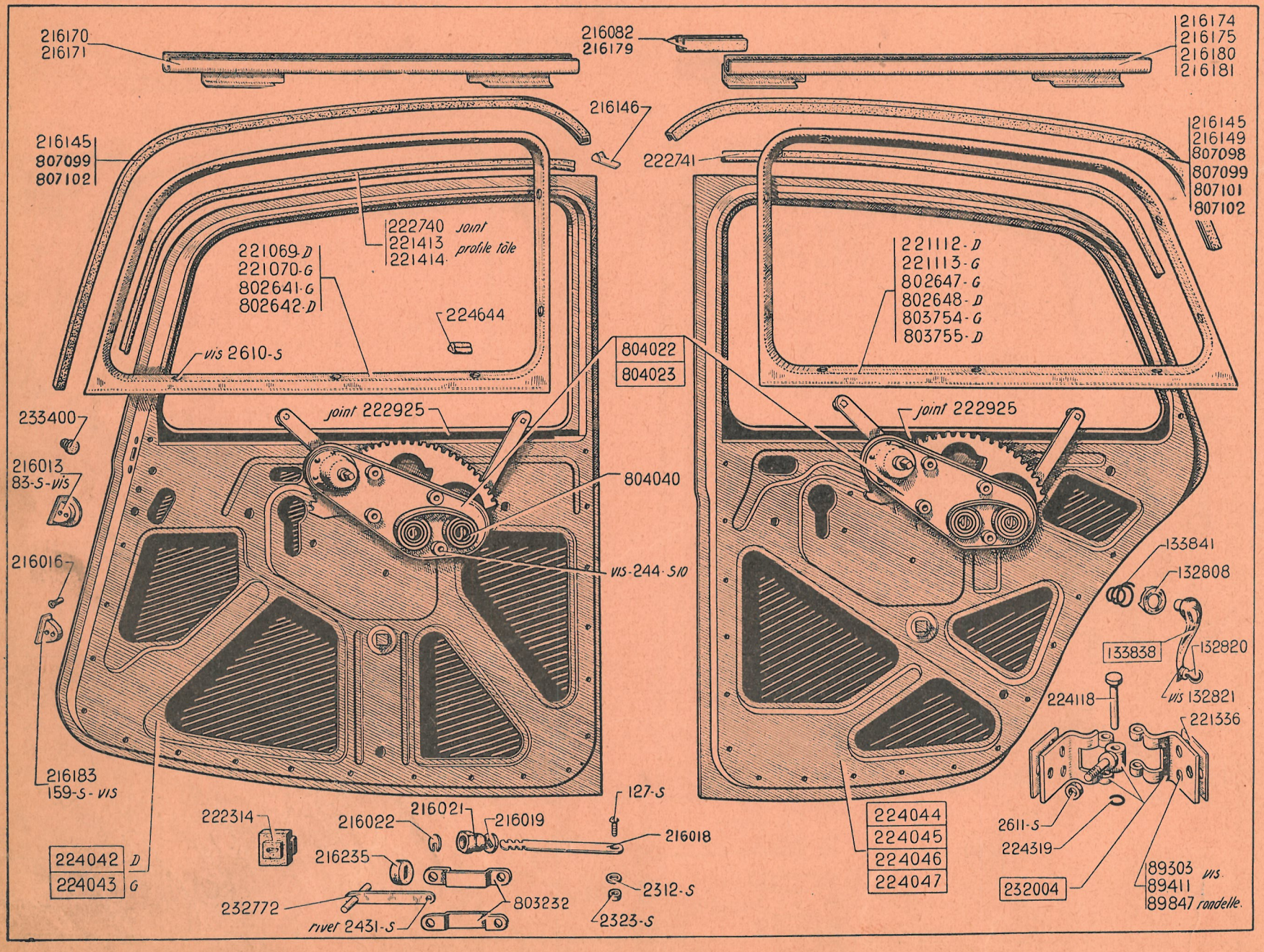
216170
216171
216082
216179
216174
216175
216180
216181
216146
222741
216145
807099
807102
216145
216149
807098
807099
807101
807102
222740 joint
221413 profile tôle
221414
221069-D
221070-G
802641-G
802642-D
224644
vis 2610-S
221112-D
221113-G
802647-G
802648-D
803754-G
803755-D
804022
804023
joint 222925
joint 222925
233400
216013
83-S-vis
804040
216016
vis-244-S10
133841
132808
133838
132820
vis 132821
224118
221336
216183
159-S-vis
127-S
222314
216022
216021
216019
216018
224044
224045
224046
224047
224042 D
224043 G
216235
2312-S
232772
803232
rivet 2431-S
2323-S
2611-S
224319
232004
89303 vis
89411
89847 rondelle

NUMÉRO	DÉSIGNATION	COEFF[t]
222.925	Joint caoutchouc d'étanchéité des glaces de portes, feuille anglaise de 780 × 28 × 2.	4
224.042	Porte AV droite sans charnières, ni serrure, ni lève-glace.	1
224.043	Porte AV gauche sans charnières, ni serrure, ni lève-glace.	1
224.044	Porte AR droite avec découpe pour passage de roue, sans charnières, ni serrure, ni lève-glace. **7** et **11 L.**	1
224.045	Porte AR gauche avec découpe pour passage de roue, sans charnières, ni serrure, ni lève-glace, **7** et **11 L.**	1
224.046 X	Porte AR droite avec découpe pour passage de roue, sans charnières, ni serrure, ni lève-glace. **11.**	1
224.047	Porte AR gauche avec découpe pour passage de roue, sans charnières, ni serrure, ni lève-glace. **11.**	1
224.118	Axe de 7 × 60 de charnières.	4
224.319	Jonc d'arrêt des axes de charnières.	4
224.644	Butée guide-glace de portes (caoutchouc), long. 19 mm, larg. 8 mm, épais. 6 mm.	4
232.004	Charnière double de portes (R. VI).	4
232.772	Tirant de portes avec goupille d'arrêt. Depuis Mai 38.	4
233.400	Butée antibruit forme ronde (caoutchouc).	20
802.641	Encadrement à section bombée de glace de porte AV gauche, (long. à la partie inf. 715 mm). Depuis Juillet 52. **11 L 11.**	1
802.642	Encadrement à section bombée de glace de porte AV droite (long. à la partie inf. 715 mm). Depuis Juillet 52. **11 L, 11.**	1
802.647	Encadrement à section bombée de glace de porte AR gauche (long. à la partie inf. 728 mm). Depuis Juillet 52, **11.**	1
802.648	Encadrement à section bombée de glace de porte AR droite (long. à la partie inf. 728 mm). Depuis Juillet 52. **11.**	1
803.232	Support des tirants de portes.	2
803.754	*Encadrement à section bombée de glace de porte AR gauche (long. à la partie inf.* 723 *mm). Depuis Juillet* 52. **11 L.** *R.p.* 802.647.	1
803.755	*Encadrement à section bombée de glace de porte AR droite (long. à la partie inf.* 723 *mm). Depuis Juillet* 52. **11 L.** *R.p.* 802.648.	1
804.022	Lève-glace double bras, côté droit (R VI).	2
804.023	Lève - glace double bras, côté gauche (R. VI).	2
804.040	Ressort double de rappel des bras de lève-glaces R VI).	4
807.098	Coulisse des glaces (profilé caoutchouc gris) feutre armé, long. 1,520 m de portes AR. **11 L** (R. VI).	1
807.099	Coulisse des glaces (profilé, caoutchouc gris) feutre armé, long. 2,080 m (R. VI).	
	— De portes AV. **11 L.**	2
	— De portes AV et AR. **11.**	4
807.101	Coulisse des glaces (profilé caoutchouc bleu) feutre armé, long. 1,520 m de portes AR. **11 L** (R. VI).	2
807.102	*Coulisse des glaces (profilé caoutchouc bleu) feutre armé, long.* 2,080 *m (R. VI)* : NFP	
	— *De portes AV.* **11 L.**	2
	— *De portes AV et AR.* **11.**	4

NUMÉRO	DÉSIGNATION	COEFF^t
	Depuis Mai 35	
AU. 861-13	Jeu complet de barillets, comprenant : 2 barillets 215.073 de porte AV D. et de porte de malle, 1 barillet 215.070 de commutateur (R. VI). Depuis Juillet 52.	1
244-S-10	Vis TF crantée de 6×15 de fixat. des serrures (R. III).	24
2.516-S-30	Vis TFB cruciforme à pointe de 5×15 de fixat. des poignées (R. VI).	8
89.303	Vis TFB de 7×12 de fixat. des gaches (R. III).	8
89.320	Vis TFB de 7×16 de fixat. des gaches.	8
132.232	Ressort de rappel des commandes à distance.	4
132.513	Poignée intérieure des portes.	4
132.690	Cuvette de centrage des ressorts d'entrées de poignees.	4
132.691	Ressort d'entrées des poignées extérieures.	4
132.741	Rondelle de 15,2×21×2,4 d'entrée de poignées.	4
132.808	Embase des poignées intérieures, diam. 45 mm, avec 4 griffes.	4
133.841	Ressort d'embases des poignées intérieures.	4
210.003	Serrure de porte AV droite.	1
210.004	Serrure de porte AV gauche.	1
210.018	Ressort de rappel des pênes de serrures, diam. 11 mm, long. 56 mm.	4
210.029	Serrure de porte AR droite, face d'appui arrondie. **7, 11 L.**	1
210.030	Serrure de porte AR gauche, face d'appui arrondie. **7, 11 L.**	1
210.036	Commande à distance des serrures de portes AV et AR droite, sans biellette.	2
210.037	Commande à distance des serrures de portes AV et AR gauche, sans biellette.	2
210.045	Serrure de porte AR droite, face d'appui droite. **11.**	1
210.046	Serrure de porte AR gauche, face d'appui droite. **11.**	1
215.001	Poignée extérieure AV gauche et AR droite, sans condamnation.	2
215.002	Poignée extérieure AR gauehe, sans condamnation.	1
215.009	Entrée des poignées de portes, entr'axes des trous 40 mm.	4
215.013	Broche de poignée à condamnation (R. VI).	1
215.054	Jonc d'arrêt du barillet 215.073 sur broche de poignée AV droite (R. VI).	1
215.071/01	Poignée extérieure de porte AV droite, sans barillet.	1
215.073	Barillet avec clés à double sens de poignée à condamnation de porte AV D. (R. VI).	1
216.182	Gâche fixe réglable des serrures.	4
802.942	Motif de portes AV et AR, alu. poli, larg. 10 mm, long. 795 mm (R. VI).	4
802.943	Agrafe de fixat. des motifs de portes (R. VI).	20
803.123	Jeu complet de barillets, comprenant : 1 jeu de barillets A 861-13 pour poignée AV droite et contacteur, et 2 barillets 215.075 pour poignées de porte de coffre (R. VI). Jusque Juillet 52.	1

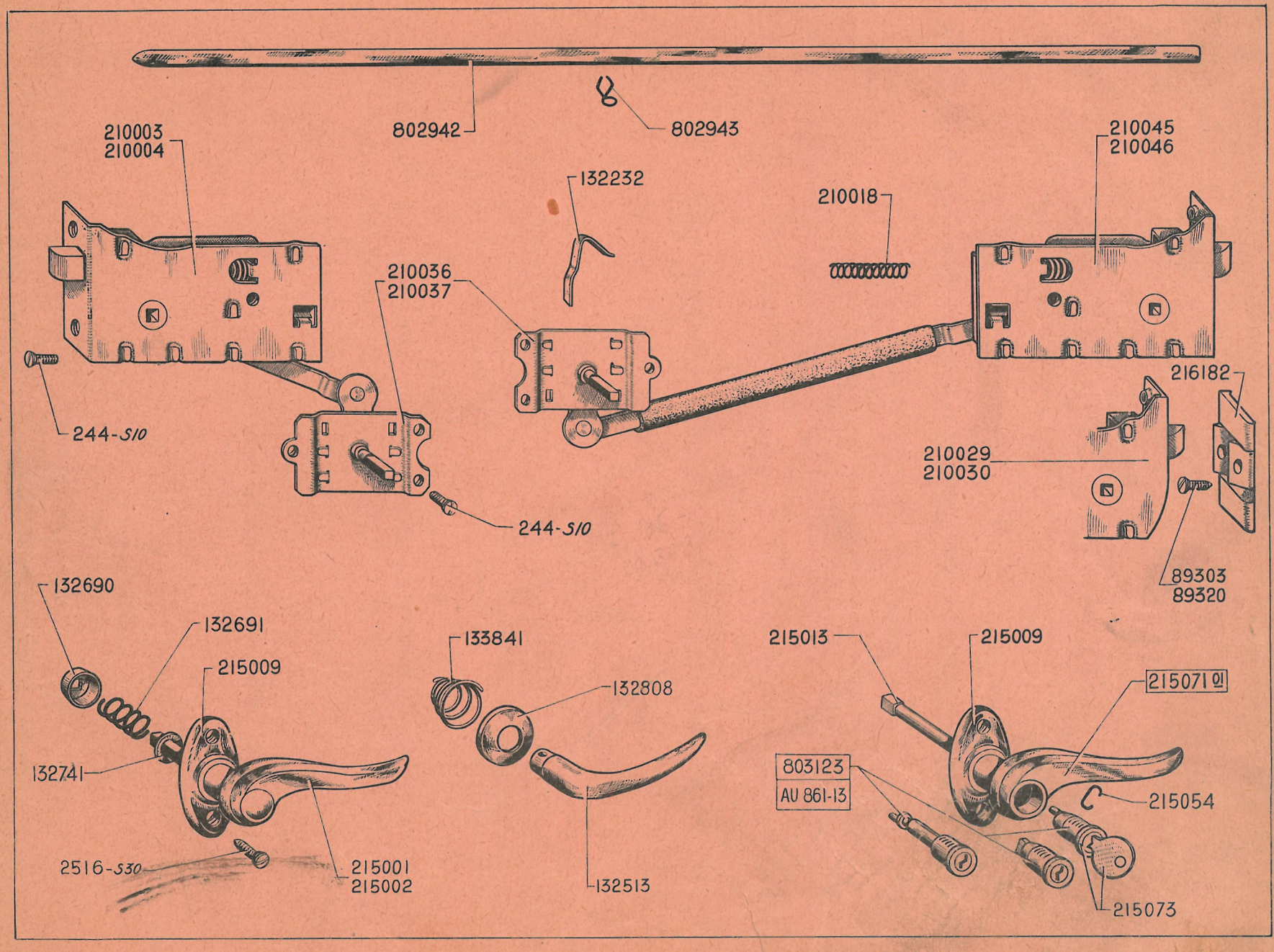
802942
802943
210003
210004
132232
210018
210045
210046
210036
210037
244-S10
244-S10
216182
210029
210030
89303
89320
132690
132691
215009
132741
2516-S30
215001
215002
133841
132808
132513
215013
215009
215071 인
803123
AU 861-13
215054
215073

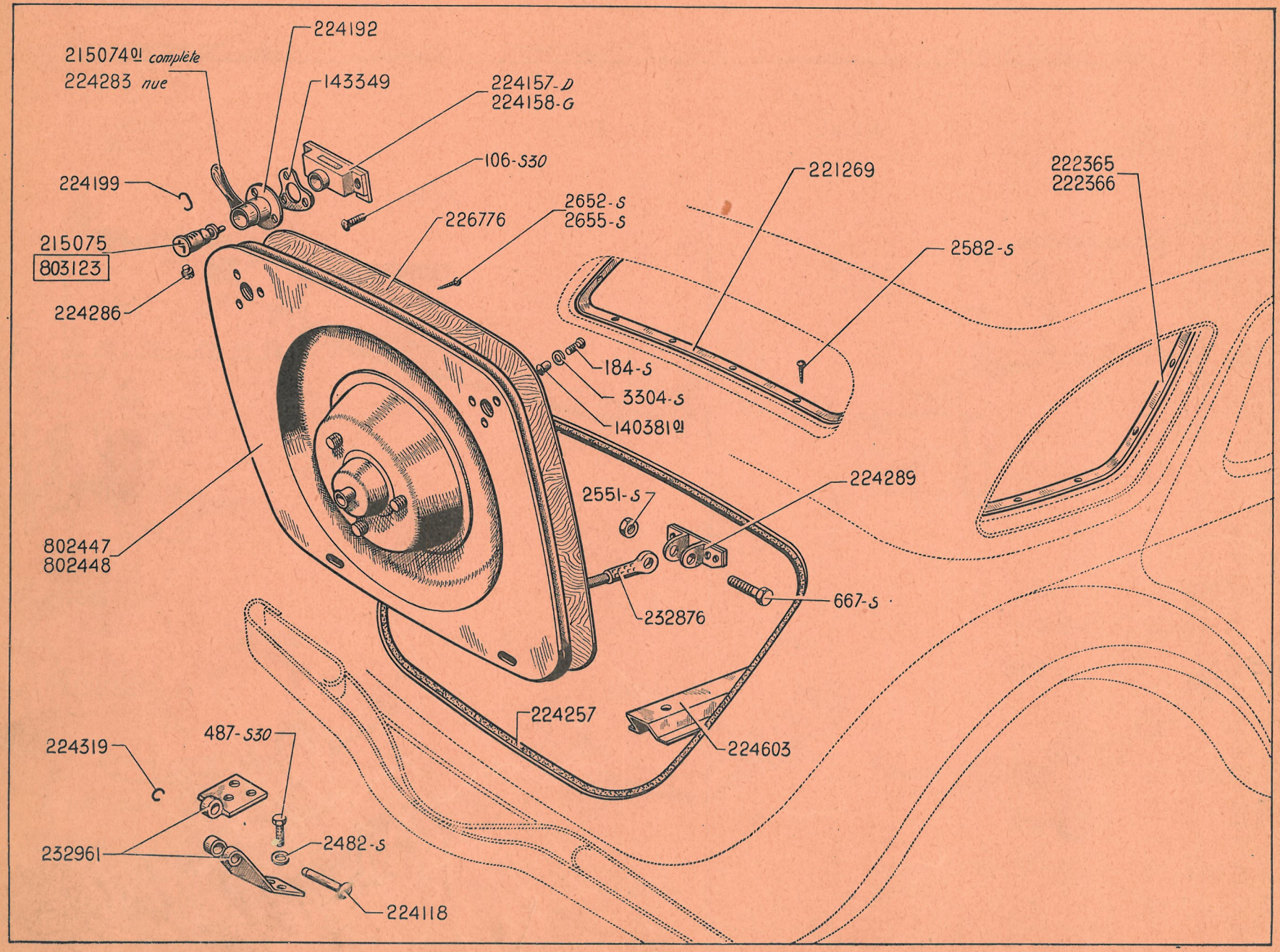
224192
215074 01 complète
224283 nue
143349
224157-D
224158-G
106-S30
224199
221269
222365
222366
2652-S
2655-S
226776
215075
803123
2582-S
224286
184-S
3304-S
1403810
224289
2551-S
802447
802448
667-S
232876
224257
224603
224319
487-S30
232961
2482-S
224118

NUMÉRO	DÉSIGNATION	COEFF^t
	Berline Septembre 35-Juillet 52 Conduite familiale Septembre 35-Septembre 41	
106-S-30	Vis TFB à pointe de 4×17 de fixat. des poignées (R. III).	6
184-S	Vis TFB de 5×12 de fixat. du contreplaqué (R. III).	4
487-S-30	Vis TH à pointe de 7×25 de fixat. des charnières sur caisse (R. III).	6
667-S	Vis TH de 8×25 de maintien du câble (R. III).	2
2.482-S	Rondelle plate de 7,5×14 pour fixat. des charnières sur caisse (R. III).	6
2.551-S	Écrou H de 8×125 de fixat. du câble (R. III).	2
2.582-S	Vis Parker de 3,5×15 de fixat. des encadrements de lunette AR et custodes (R. VI).	30
2.652-S	Vis Parker de 5×15 de fixat. du contreplaqué (R. VI).	2
2.655-S	Vis Parker de 5×30 de fixat. du contreplaqué (R. VI).	4
3.304-S	Rondelle cuvette de 5,5 mm pour fixat. du contreplaqué (R. VI).	10
140.381/01	Écrou rond de 5 mm de fixat. du contreplaqué.	4
143.349	Contreplaque de fixat. des poignées de porte.	2
215.074/01	Poignée de porte sans barillet.	2
215.075	Barillet avec clés à double sens des poignées de porte (R. VI).	2
221.269	*Encadrement de glace de lunette AR. R.p.* 802.668.	1
222.365	*Encadrement de glace de custode, côté droit. CONDUITE FAMILIALE. N.F.P.*	1
222.366	*Encadrement de glace de custode côté gauche. CONDUITE FAMILIALE. N.F.P.*	1
224.118	Axe de 7×60 des charnières de porte.	2
224.157	*Loqueteau droit de porte, sans ressort (remplace modèle avec ressort). N.F.P.*	1
224.158	Loqueteau gauche de porte, sans ressort (remplace modèle avec ressort).	1
224.192	Embase des poignées de porte.	2
224.199	Jonc d'arrêt des embases de poignées de porte, diam. 19 mm.	2
224.257	Caoutchouc d'étanchéité de porte, long. 2,400 m.	1
224.283	Poignée nue de porte sans embase, ni jonc d'arrêt, ni barillet.	2
224.286	Vis d'arrêt des barillets de poignées, diam. 4 mm, long. 5 mm (R. VI).	2
224.289	Attache-câble de retenue de porte.	1
224.319	Jonc d'arrêt des axes de charnières	2
224.603	*Cale support de valises sur fond de coffre. N.F.P.*	3
226.776	*Contreplaqué de porte. N.F.P.*	1
232.876	Câble de retenue de porte, long. d'axe en axe des embouts 0,220 m (R. VI).	1
232.961	Charnière de porte (R. VI).	2
802.447	Porte de coffre sans écrous, avec charnières (roue 5 tocs pilote ou B.M.). BERLINE et CONDUITE.	1
802.448	Porte de coffre, sans écrous, avec charnières (roues 5 tocs pilotes). FAMILIALE.	1
803.123	Jeu complet de barillets, comprenant : 1 jeu de barillets A 861-13 pour poignée AV D. et commutateur, et 2 barillets 215.075 pour poignées de porte de coffre (R. VI).	1

NUMÉRO	DÉSIGNATION	COEFF.
	Depuis Juillet 52	
A 852.108	Crochet d'arrêt de béquille femelle.	1
A 852.109	Ressort de crochet d'arrêt de béquille femelle.	1
AU 861-13	Jeu complet de barillets, comprenant : 2 barillets 215.073 de porte AV D. et de porte de malle, 1 barillet 215.070 de commutateur (R. VI).	1
123-S	Vis TR de 5 × 10 de fixat. de tôle d'habillage AR de malle (R. III).	8
205-S-30	Vis TFB de 5 × 15 (R. III) de fixat. :	
	— de gâche.	2
	— d'entrée de porte.	2
481-S	Vis TH de 7 × 10 de fixat. de butée sup. (R. III).	2
483-S	Vis TH de 7 × 15 de fixat. de charnière femelle (R. III).	2
2.312-S	Rondelle plate de 5,5 × 12 de fixat. de tôle d'habillage AR de malle (R. III).	8
2.321-S	Écrou H de 5 × 75 de fixat. de tôle d'habillage AR de malle (R. III).	8
2.482-S	Rondelle de 7,5 × 16 pour fixat. de charnière mâle (R. III).	2
2.491-S	Écrou H de 7 × 100 (R. III) de fixat. :	
	— de charnière mâle.	2
	— de broche.	1
2.541-S	Rondelle de 8,5 × 18 × 2 pour fixat. d'axe inf. et sup. de béquille (R. III).	2
2.612-S	Vis Parker TFB cruciforme de 3,5 × 20 de fixat. d'encadrement de lunette AR à section bombée (R. VI).	8
88.589	Rondelle de 8,5 × 24 × 1 pour fixat. d'axe inf. et sup. de béquille.	2
88.613	Rondelle de 7,5 × 30 × 2,4 pour fixat. des charnières (R. III).	2
89.274	Vis TH de 5 × 13 de fixat. de serrure (R. III).	3
132.690	Cuvette de centrage de ressort d'entrée de poignée.	1
132.691	Ressort d'entrée de poignée de porte.	1
132.741	Rondelle de 15,2 × 21,5 × 2 d'entrée de poignée de porte.	1
210.041	Rondelle élastique pour fixat. d'axe inf. et sup. de béquille.	2
215.009	Entrée de poignée de porte (entr'axes des trous (40 mm).	1
215.054	Jonc d'arrêt de barillet sur broche (R. VI).	1
215.073	Barillet avec clés de poignée (R. VI).	1
232.505	Tôle de logement de réservoir **11 L.**	1
232.506	Tôle de logement de réservoir **11.**	1
290.290	Axe de fixat. de crochet de béquille (R. VI).	1
802.668	Encadrement de lunette AR à section bombée.	1
802.676	Profilé caoutchouc (noir) de panneau AR de caisse (long. 1 m environ) (R. VI).	1
802.683	Semelle caoutchouc (ronde) de 7 × 25 × 2,5 avec épaulement de fixat. de charnière mâle.	2
802.698	Agrafe de maintien de profilé d'étanchéité de porte (R. VI).	8
802.711	Tôle nue de fond de malle (partie AR).	1
802.757	Béquille femelle de porte, long. 340 mm.	1
802.758	Béquille mâle de porte, long. 328 mm.	1
802.763	Béquille complète.	1
802.779	Profilé caoutchouc (noir) d'étanchéité de porte.	1
802.790	Renfort en y de malle.	1
802.797	Tôle d'appui assemblée de roue de secours, long. 985 mm, larg. 120 mm. **11 L.**	1
802.798	Tôle d'appui assemblée de roue de secours, long. 1 m, larg. 170 mm. **11.**	1
803.276	Charnière assemblée, côté droit.	1
803.277	Charnière assemblée, côté gauche.	1
803.301	Encadrement de glace de custode, côté droit. FAMILIALE. Depuis Septembre 53.	1
803.302	Encadrement de glace de custode, côté gauche. FAMILIALE. Depuis Septembre 53.	1
803.511	Butée sup. d'appui de roue de secours sur porte.	1
803.515	Butée caoutchouc avec douille sur tôle d'appui de roue de secours.	3
803.522	Tôle d'habillage AR de fermeture de malle.	1
803.548	Porte de malle, sans béquille, ni charnières, ni serrure.	1
803.568	Corps de poignée.	1
803.630	Collerette sup. (noire) de 34 × 84 × 15 de tubulure de remplissage de réservoir.	1
803.638	Vis TR (fentée) de 7 × 35 de fixat. de butée sur tôle d'appui de roue de secours.	3

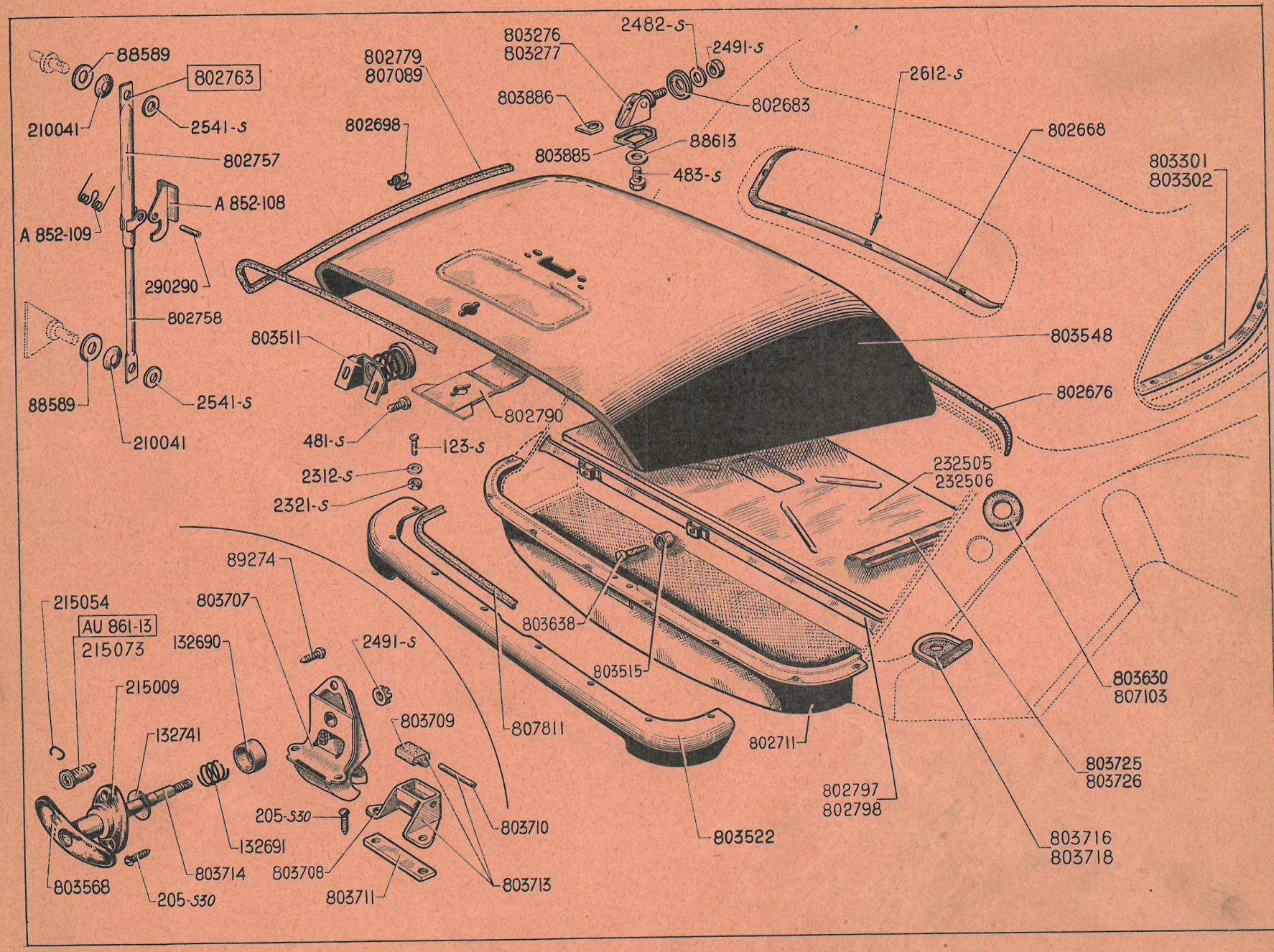
88589
802763
210041
2541-S
802757
A 852-108
A 852-109
290290
802758
88589
2541-S
210041
802779
807089
802698
803276
803277
2482-S
2491-S
803886
802683
803885
88613
483-S
2612-S
802668
803301
803302
803548
802676
803511
802790
481-S
123-S
2312-S
2321-S
232505
232506
89274
215054
AU 861-13
215073
803707
132690
2491-S
215009
132741
803709
803638
803515
807811
802711
803630
807103
803725
803726
802797
802798
803716
803718
803522
205-S30
803710
132691
803714
803708
803568
205-S30
803711
803713

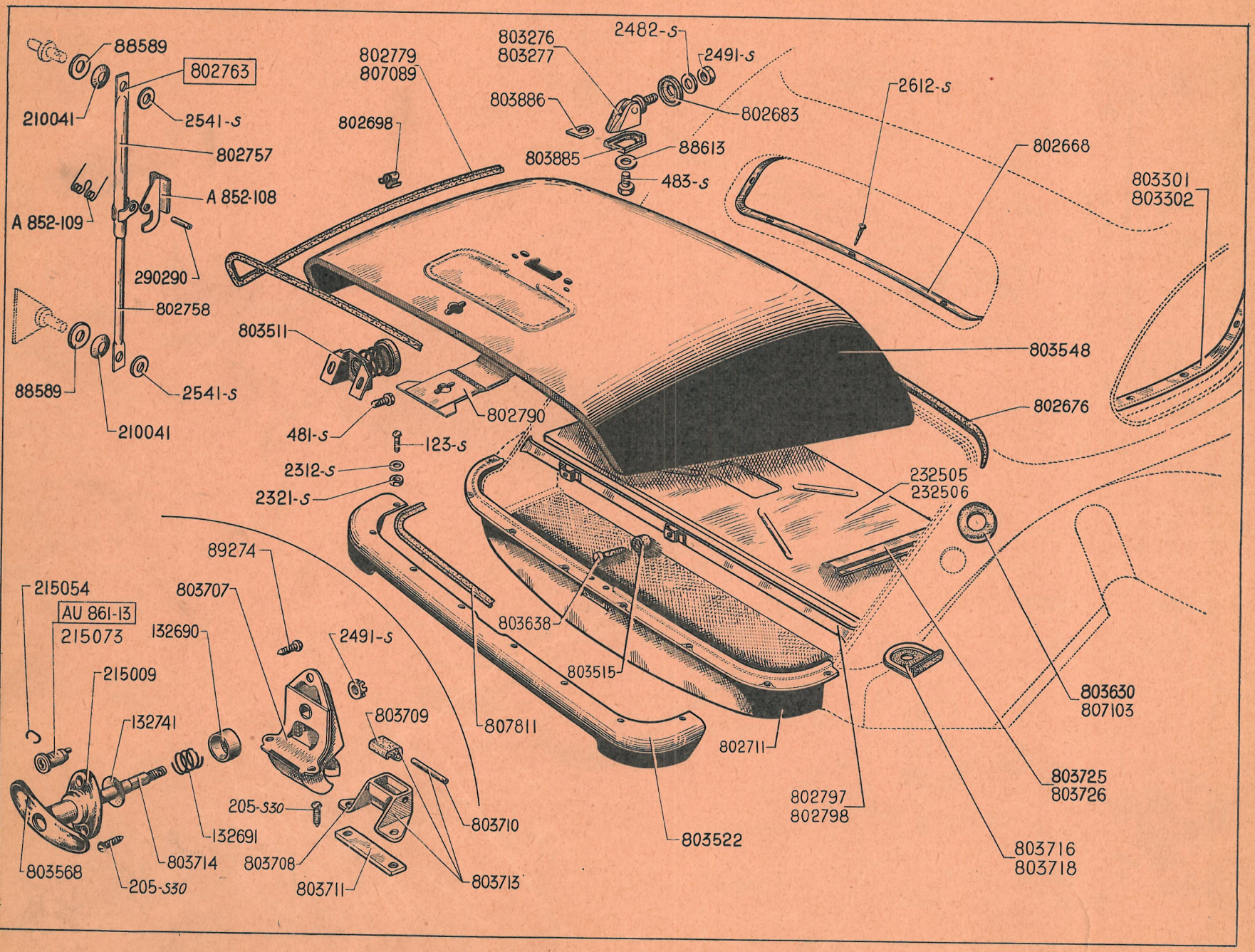
88589
802763
210041
2541-s
802757
A 852-108
A 852-109
290290
802758
88589
2541-s
210041
802779
807089
802698
803276
803277
2482-s
2491-s
803886
802683
803885
88613
483-s
2612-s
802668
803301
803302
803511
803548
802790
802676
481-s
123-s
2312-s
2321-s
232505
232506
89274
215054
803707
AU 861-13
215073
132690
2491-s
215009
132741
803709
803638
803515
807811
802711
803630
807103
803725
803726
205-s30
803710
132691
803714
803708
803711
803713
803568
205-s30
803522
802797
802798
803716
803718

NUMÉRO	DÉSIGNATION	COEFF.
803.707	Serrure de porte.	1
803.708	Gâche nue de fermeture de malle.	1
803.709	Butée caoutchouc de gâche.	1
803.710	Axe de 3 × 36 de fixat. de butée de gâche.	1
803.711	Plaquette taraudée de 15 × 76 × 5 de fixat. de gâche.	1
803.713	*Gâche assemblée. R.p.* 803.708 ; *d.e.o.* : 1.803.709, 1.803.710.	1
803.714	Broche sans barillet de poignée (R. VI).	1
803.716	Joint caoutchouc de 126 × 128 de tôle d'étanchéité de logement du réservoir.	1
803.718	Tôle d'étanchéité avec joint caoutchouc de tôle de logement du réservoir.	1
803.725	Cale support de valise (long. 459 mm). **11 L.**	2
803.726	Cale support de valise (long. 518 mm). **11.**	2
803.885	Semelle caoutchouc de 38,5 × 25 avec épaulement de fixat. de charnière femelle.	2
803.886	Renfort de charnière femelle.	2
807.089	Profilé caoutchouc (gris), d'étanchéité de porte (R. VI).	1
807.103	Collerette sup. (grise) de 34 × 84 × 15 de tubulure de remplissage de réservoir (R. VI).	1
807.811	Joint simili de tôle d'habillage AR de fermeture de malle (au mètre).	ALD

NUMÉRO	DÉSIGNATION	COEFF.
	Jusque Septembre 41	
	Les pièces ne sont plus fournies.	
	Depuis Mars 54	
	CLASSEMENT ALPHABÉTIQUE	
802.698	**Agrafe** de maintien de profilé d'étanchéité de porte (R. VI).	8
803.710	**Axe** de 3 × 36 de fixat. de butée de gâche.	1
215.073	**Barillet** avec clés de poignée (R. VI).	1
804.331	**Béquille** complète (R. VI).	1
803.714	**Broche** sans barillet de poignée (R. VI).	1
803.709	**Butée** caoutchouc de gâche.	1
803.511	**Butée** sup. d'appui de roue de secours sur porte.	1
803.515	**Butée** caoutchouc avec douille sur tôle d'appui de roue de secours.	3
804.311	**Charnière** sup. de porte AR, côté gauche (R. VI).	1
804.312	**Charnière** sup. de porte AR, côté droit (R. VI).	1
803.568	**Corps** de poignée.	1
803.630	**Collerette** sup. de 34 × 84 × 15 de tubulure de remplissage de réservoir.	1
132.690	**Cuvette** de centrage de ressort d'entrée de poignée.	1
803.301	**Encadrement** de custode, côté droit.	1
803.302	**Encadrement** de custode, côté gauche.	1
802.668	**Encadrement** de lunette AR à section bombée.	1
215.009	**Entrée** de poignée de porte (entr'axes des trous 40 mm).	1
803.708	**Gâche** de porte AR.	1
AU 861-13	**Jeu** complet de barillets, comprenant : 2 barillets 215.073 de porte AV D. et de porte de malle, 1 barillet 215.070 de commutateur (R. VI).	1
803.716	**Joint** caoutchouc de 126 × 128 de tôle d'étanchéité de logement du réservoir.	1
803.719	**Joint** caoutchouc de tôle d'habillage AR.	2
215.054	**Jonc** d'arrêt de barillet sur broche (R. VI).	1
803.711	**Plaquette** taraudée de 15 × 76 × 5 de fixat. de gâche.	1
804.336	**Porte** AR.	1
H 842-62	**Profilé** caoutchouc sup. de porte AR.	1
802.779	**Profilé** caoutchouc inf. de porte AR.	1
802.790	**Renfort** en y de porte.	1
803.485	**Profilé** d'étanchéité (caoutchouc mousse) de gouttière de porte AR.	1
132.691	**Ressort** d'entrée de poignée de porte.	1
804.471	**Ressort** d'articulation de béquille de porte AR (R. VI).	1
132.741	**Rondelle** de 15,2 × 21,5 × 2 d'entrée de poignée de porte.	1
804.225	**Semelle** caoutchouc de charnière sur pavillon (R. VI).	2
804.226	**Semelle** caoutchouc de charnière sur porte (R. VI).	2
803.707	**Serrure** de porte.	1
804.327	**Support** avec axe de fixat. de dossier AR, côté gauche.	1
804.328	**Support** avec axe de fixat. de dossier AR, côté droit.	1
804.460	**Support** avec axe de béquille sur porte AR.	1
803.522	**Tôle** d'habillage AR de fermeture de malle.	1
802.711	**Tôle** nue de fond de malle (partie AR).	1
803.718	**Tôle** d'étanchéité avec joint caoutchouc de tôle de logement du réservoir.	1
803.638	**Vis** TR (fentée) de 7 × 35 de fixat. de butée sur tôle d'appui de roue de secours.	3

DÉSIGNATION	TYPE	ARMATURE	CARCASSE NUE DE DOSSIER	CARCASSE NUE DE COUSSIN	OBSERVATION
Armature de siège AV droit ou gauche (barre supérieure chromée et visible). BERLINE. Juillet 36-Décembre 49	11 L	808.814			Le grillage de coussin et de dossier sont fixés sur l'armature.
Armature de siège AV droit ou gauche (barre supérieure chromée et visible). BERLINE. Juillet 36-Décembre 49	11	808.815			Le grillage de coussin et de dossier sont fixés sur l'armature.
Armature de siège AV avec téton de centrage, droit ou gauche (barre supérieure non visible). BERLINE. Décembre 49-Septembre 54	11 L	802.993 *R.p.* 803.289 *d.e.o.* : 2-803.286	809.333	809.332	
Armature de siège AV avec téton de centrage, droit ou gauche (barre supérieure non visible). BERLINE-COMMERCIALE. Décembre 49-Septembre 54	11	802.995 *R. p.* 803.290 ; *d.e.o.* : 2-803.286	808.986 (R. VI)	809.667 (R. VI)	
Armature de siège AV sans téton de centrage, droit ou gauche (barre supérieure non visible). BERLINE. Depuis Septembre 54	11 L	803.289	809.333	809.332	
Armature de siège AV sans téton de centrage, droit ou gauche (barre supérieure non visible). BERLINE-COMMERCIALE. Depuis Septembre 54	11	803.290	808.986 (R. VI)	809.667 (R. VI)	
Armature de siège AV droit ou gauche. FAMILIALE. Septembre 53-Février 54	11	807.354 *N.F.P.*	807.531 (R. VI) *N.F.P.*	809.667 (R. VI)	
Armature de siège avec treillis de dossier. FAMILIALE Depuis Février 54	11	807.602 *N.F.P.*		807.631 (R. VI) *N.F.P.*	Montage avec le caoutchouc « Dunlopillo ».

NOTA. — Sièges complets, coussins AV garnis. Ne fournissons plus.

NUMÉRO	DÉSIGNATION	COEFF^t	NUMÉRO	DÉSIGNATION	COEFF^t	NUMÉRO	DÉSIGNATION	COEFF^t
150.479	Axe d'articulation de dossier de strapontin. FAMILIALE.	6	222.287	Axe d'articulation extérieure de strapontin, long. 42 mm, long. sous tête 34 mm. FAMILIALE.	2	807.186	Treillis métallique de dossier de siège AV (R. VI). FAMILIALE	2
222.285	Chape extérieure de fixation de strapontin, côté droit. FAMILIALE.	1	222.728	Chape centrale de fixation de strapontin. FAMILIALE.	2	807.603	Garniture de dossier de siège AV « Dunlopillo ». FAMILIALE.	2
222.286	Chape extérieure de fixation de strapontin, côté gauche. FAMILIALE.	1	222.731	Axe central d'articulation de strapontin, long. 45 mm, long. sous tête 40 mm, diam. 14 mm. FAMILIALE.	2	808.132	*Strapontin garni, côté droit. N.F.P.*	1
			803.286	Téton de centrage de coussin AV.	4	808.135	*Strapontin garni, milieu. N.F.P.*	1
						808.138	*Strapontin garni, côté gauche. N.F.P.*	1

NUMÉRO	DÉSIGNATION	COEFFt
	Jusque Juillet 50	
	Nota. — Les pièces ne figurant pas dans le texte ci-dessous ne sont plus fournies.	
	CLASSEMENT ALPHABÉTIQUE	
224.429	Écrou à oreilles de réglage AR.	4
224.415	Ressort de maintien de chapes AR, long. 185 mm.	4
224.411	Support de galets AV.	4
	Depuis Juillet 50	
407-S	Vis TH de 6 × 47,5 formant axe de support de chape 802.987.	8
485-S-30	Vis TH à pointe de 7 × 20 de fixat. des ressorts de chapes et supports de sièges (R. III).	20
2.371-S	Écrou H de 6 × 100 (R. III) de fixation :	
	— des galets caoutchouc.	8
	— des poignées de commande sur armature.	2
2.482-S	Rondelle plate de 7,5 × 16 pour fixat. des ressorts de chapes et supports de sièges (R. III).	20
224.411	Support de galets AV. BERLINE.	4
	— **11 L.** Depuis Juillet 50.	
	— **11.** Juillet 50-Mai 53.	
224.413	Support de galets AV. FAMILIALE. Depuis Septembre 53.	4
224.415	Galet AV inférieur, métallique, sur supports AV.	4
232.792	Axe de 6 × 32 (cylindrique) de galets caoutchouc supérieurs de supports AV.	4
232.793	Arrêtoir des axes de galets caoutchouc supérieurs.	4
232.888	Rondelle à 2 méplats de poignée côté poignée de commande, diam. 40 mm.	2
233.163	Galet (caoutchouc) de supports AV et de chapes, galets AR.	8
298.748	Entretoise de 9 × 28 d'assemblage des tubes et de chapes des galets AR.	8
612.001	Axe de 6 × 36 des galets inférieurs de supports AV et AR.	8
802.483	Ressort de rappel de la poignée de commande, long. 140 mm.	2
802.486	*Poignée de commande, côté droit. Jusque Septembre* 53. *N.F.P.*	1
802.487	Poignée de commande, côté gauche.	
	— Jusque Septembre 53.	1
	— Depuis Septembre 53.	2
802.987	Support complet des chapes AR comprenant support de chape et galet caoutchouc (montage réglage AR fixe.	4
	— **11 L.** Depuis Juillet 50.	
	— **11.** Juillet 50-Mai 53.	
	— FAMILIALE.	
	Depuis Septembre 53.	
803.256	Support de galet AV, décalé de 25 mm vers la partie AR, pour siège reculé. **11.** Depuis Mai 53.	4
803.257	Support de galet AR, décalé de 25 mm vers la partie AR, pour siège reculé. **11.** Depuis Mai 53.	4

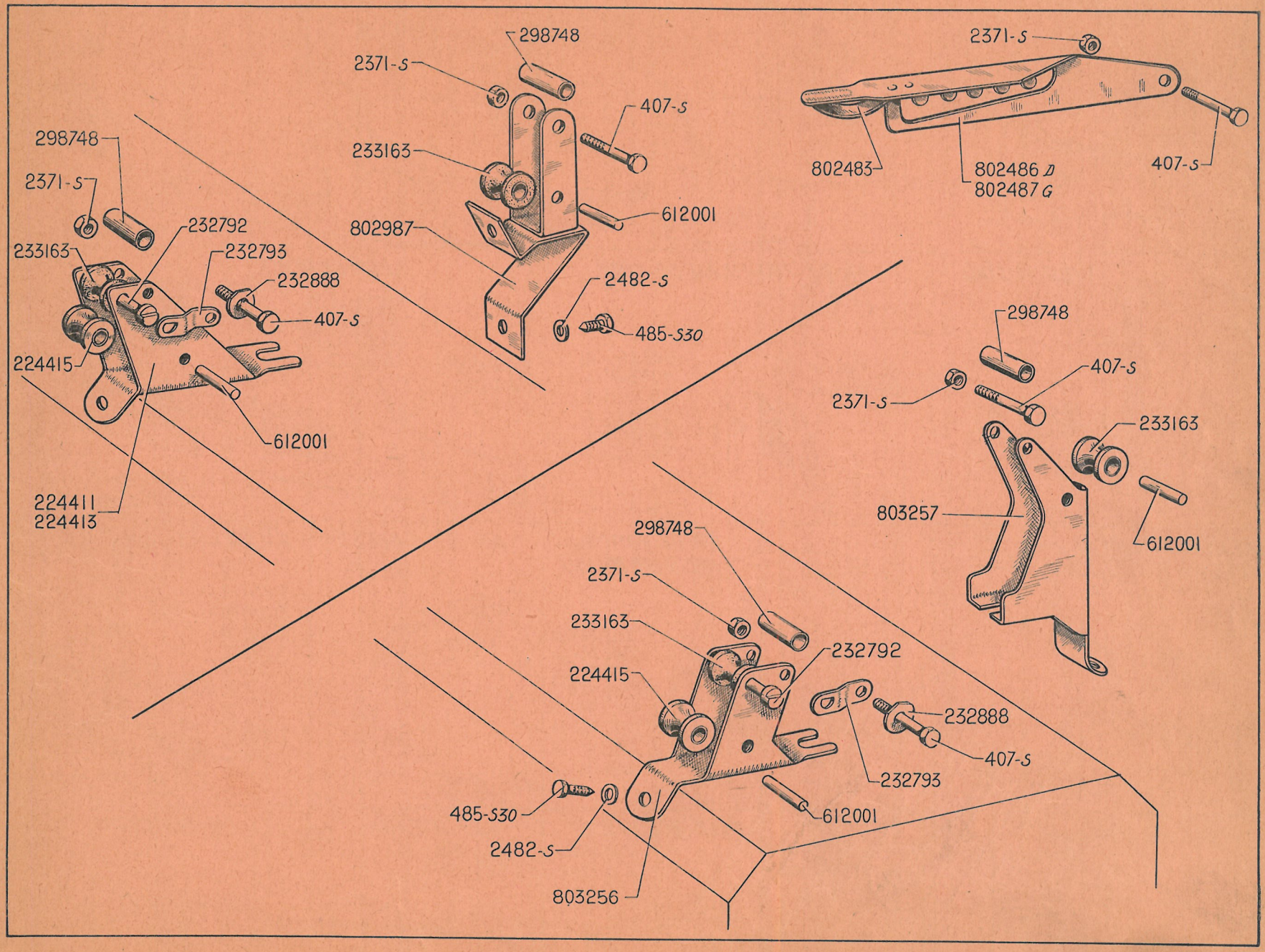
298748
2371-S
233163
407-S
802987
612001
2482-S
485-S30
298748
2371-S
232792
233163
232793
232888
407-S
224415
612001
224411
224413
2371-S
802483
802486 D
802487 G
407-S
298748
407-S
2371-S
233163
803257
612001
298748
2371-S
233163
232792
224415
232888
407-S
232793
612001
485-S30
2482-S
803256

EXTENSION AV.

232406-D
232407-G
802418-D
802419-G

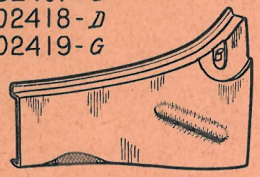

AV DE PANNEAU DE COTÉ

803957-D
803958-G

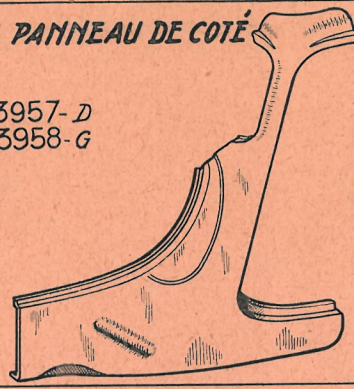

PANNEAU DE COTÉ

232452[01]-D | 803938-D
232453[01]-G | 803939-G
803574 -G
803575 -D
803576 -G
803577 -D

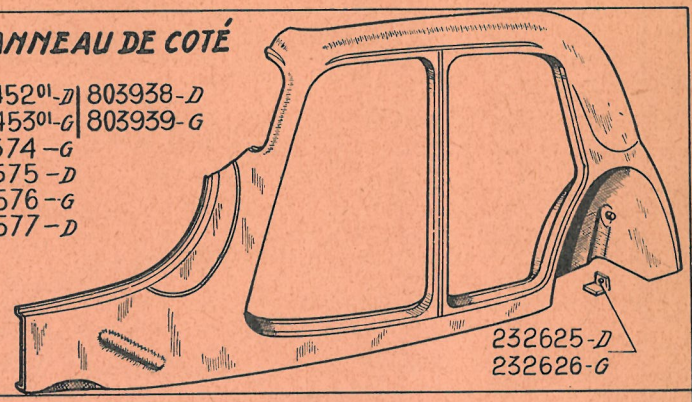

232625-D
232626-G

PIED MILIEU

803959-G
803960-D



AR DE PANNEAU DE COTÉ

232542-D
232543-G

803367-G
803368-D
803961-G
803962-D
803963-G
803964-D

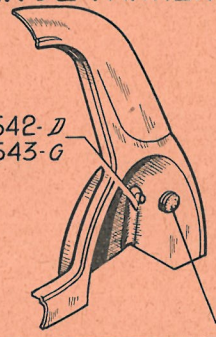

232932

LONGERONS.

309500-D
309501-G
309712-G
309713-D

309505-D
309506-G
309700-D
309701-G

309496-G
309497-D

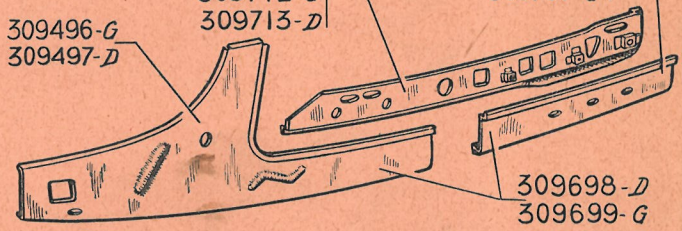

309698-D
309699-G

AV. DE PANNEAU DE COTÉ AVEC PIED MILIEU

803969-G
803970-D

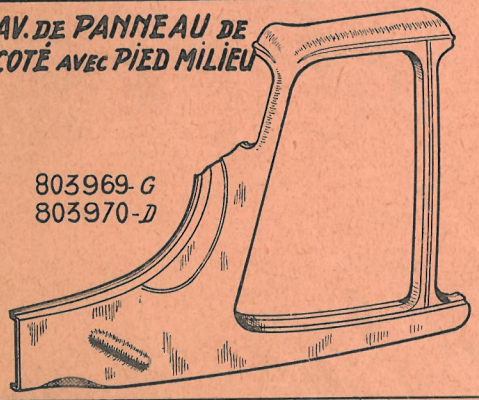

AR DE PANNEAU AVEC PIED MILIEU

232743-G
232744-D
803369 G
803370-D
803965-G
803966-D
803967-G
803968-D

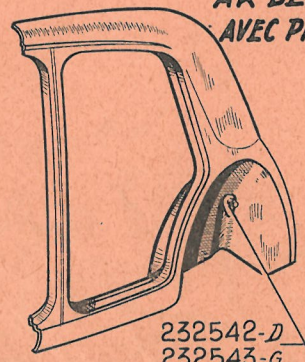

232542-D
232543-G

AR DE CAISSE

803533

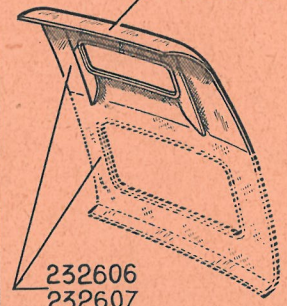

232606
232607

AV DE CAISSE.

310414
310416
318204
318206

308748
308749

A

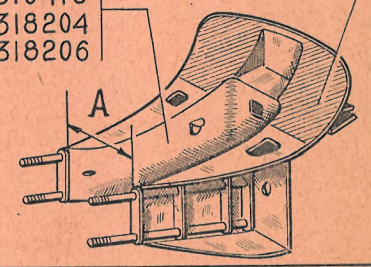

TÔLE DE PAVILLON

221804
221968
803956



DÔME D'AUVENT

224435 | 803265
224436 | 803266



TÊTE D'AUVENT

803635
803636

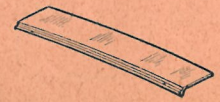

JET D'EAU

223147
223148



JAMBONNEAU

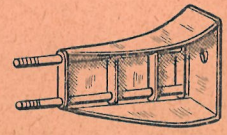

318269-G
318270-D
318344-G
318345-D

NUMÉRO	DÉSIGNATION	TYPE	COEFF[t]
221.804	Tôle de pavillon.	7 et 11 L	1
221.968	Tôle de pavillon. BERLINE.	11	1
223.147	Jet d'eau, côté droit, long. 1,465 m.	7 et 11	1
223.148	Jet d'eau, côté gauche, long. 1,465 m.	7 et 11	1
224.435	Dôme d'auvent, sans bossettes. Jusque Juin 52.	7 et 11 L	1
224.436	Dôme d'auvent, sans bossettes. Jusque Juin 52.	11	1
232.406	Extension AV droite (D. à G.).	7 et 11	1
232.407	Extension AV gauche (D. à G.).	7 et 11	1
232.452/01	*Panneau de côté droit, sans extension CONDUITE et FAMILIALE. Jusque Septembre 41. N.F.P.*	11	1
232.453/01	*Panneau de côté gauche, sans extension CONDUITE et FAMILIALE. Jusque Septembre 41. N.F.P.*	11	1
232.542	Gousset de fond de passage de roue, côté droit.	7 et 11	1
232.543	Gousset de fond de passage de roue, côté gauche.	7 et 11	1
232.606	Arrière de caisse avec ouverture pour coffre. Jusque Juillet 52.	11 L	1
232.607	Arrière de caisse avec ouverture pour coffre. Jusque Juillet 52. BERLINE.	11	1
232.625	*Plaque de butée d'essieu AR, côté droit. N.F.P.*	7 et 11	1
232.626	*Plaque de butée d'essieu AR, côté gauche. N.F.P.*	7 et 11	1
232.743	*Arrière de panneau de côté, avec pied milieu gauche. CONDUITE et FAMILIALE. Jusque Septembre 41. N.F.P.*	11	1
232.744	*Arrière de panneau de côté, avec pied milieu droit. CONDUITE et FAMILIALE. Jusque Septembre 41. N.F.P.*	11	1
232.932	Œillet (caoutchouc) obturateur de trou sur passage de roue.	11 L, 11	2
308.748	Tôle de fermeture de caisse, côté droit.	7 et 11 L	1
308.749	*Tôle de fermeture de caisse, côté gauche. N.F.P.*	7 et 11 L	1
309.496	Avant de longeron gauche.	7 et 11	1
309.497	Avant de longeron droit.	7 et 11	1
309.500	*Renfort de traverse AR, côté droit, long. 1,630 m. BERLINE. N.F.P.*	11	1
309.501	Renfort de traverse AR, côté gauche, long. 1,630 m. BERLINE.	11	1
309.505	Longeron, partie AR, côté droit, long. 955 mm. BERLINE.	11	1
309.506	Longeron, partie AR, côté gauche, long. 955 mm. BERLINE.	11	1
309.698	Longeron avec renfort de traverse AR soudée, côté droit.	11 L	1
309.699	Longeron avec renfort de traverse AR soudé, côté gauche.	11 L	1
309.700	Longeron partie AR, côté droit, long. 1,150 m. FAMILIALE.	11	1
309.701	Longeron partie AR, côté gauche, long. 1,150 m. FAMILIALE.	11	1
309.712	*Renfort de traverse AR, côté gauche, long. 2,110 m. FAMILIALE. N.F.P.*	11	1
309.713	*Renfort de traverse AR, côté droit long. 2,110 m FAMILIALE. N.F.P.*	11	1
310.414	*Avant de caisse complet (D. à D.) (bac à accus 6 volts). A = entr'axes 390 mm. N.F.P.*	11 L	1
310.416	*Avant de caisse complet (D. à D.) (bac à accus 6 volts). A = entr'axes 510 mm. N.F.P.*	11	1
318.204	Avant de caisse complet (D. à G.). Montage avec pédalier surélevé. A = entr'axes 390 mm. Remplace modèle précédent monté de Décembre 35 à Avril 52 (voir MR 3.959).	11 L	1
318.206	Avant de caisse complet (D. à G.). Montage avec pédalier surélevé. A = entr'axes 510 mm. Remplace modèle précédent monté de Décembre 35 à Avril 52 (voir MR 3.959).	11	1

NUMÉRO	DÉSIGNATION	TYPE	COEFF.
318.269	*Jambonneau côté gauche (D. à D.). N.F.P.*	11 L, 11	1
318.270	*Jambonneau côté droit (D. à D.). N.F.P.*	11 L, 11	1
318.344	Jambonneau côté gauche (D. à G.).	11 L, 11	1
318.345	Jambonneau côté droit (D. à G.).	11 L, 11	1
802.418	Extension AV droite (D. à D.).	11 L, 11	1
802.419	Extension AV gauche (D. à D.).	11 L, 11	1
803.265	Dôme d'auvent avec bossettes, pour essuie-glace sur auvent. Depuis Juin 52.	11 L	1
803.266	Dôme d'auvent avec bossettes, pour essuie-glace sur auvent. Depuis Juin 52.	11	1
803.367	Arrière de panneau sans pied milieu, gauche. FAMILIALE. Depuis Septembre 53.	11	1
803.368	Arrière de panneau sans pied milieu, droit. FAMILIALE. Depuis Septembre 53.	11	1
803.369	*Arrière de panneau avec pied milieu, gauche. FAMILIALE. Depuis Septembre 53. N.F.P.*	11	1
803.370	*Arrière de panneau avec pied milieu, droit. FAMILIALE. Depuis Septembre 53. N.F.P.*	11	1
803.533	Arrière de caisse. Depuis Juillet 52. BERLINE et FAMILIALE.	11 L, 11	1
803.574	Panneau de côté gauche avec extension.	11 L	1
803.575	Panneau de côté droit avec extension.	11 L	1
803.576	Panneau de côté gauche avec extension. BERLINE.	11	1
803.577	Panneau de côté droit avec extension. BERLINE.	11	1
803.635	Tête d'auvent sans bossettes, pour le passage d'essuie-glace.	11 L	1
803.636	Tête d'auvent sans bossettes, pour le passage d'essuie-glace.	11	1
803.938	Panneau de côté droit, avec extension. FAMILIALE. Depuis Septembre 53.	11	1
803.939	Panneau de côté gauche, avec extension. FAMILIALE. Depuis Septembre 53.	11	1
803.956	Tôle de pavillon. FAMILIALE. Depuis Septembre 53.	11	1
803.957	*Avant de panneau sans pied milieu avec extension, côté droit. R.p.* 803.970.	11 L, 11	1
803.958	*Avant de panneau sans pied milieu avec extension, côté gauche. R.p.* 803.969.	11 L, 11	1
803.959	*Pied milieu gauche, avec trou de fixat. de feu de position. N.F.P.*	11 L, 11	1
803.960	Pied milieu droit, avec trou de fixat. de feu de position.	11 L, 11	1
803.961	Arrière de panneau sans pied milieu, côté gauche.	11 L	1
803.962	Arrière de panneau sans pied milieu, côté droit.	11 L	1
803.963	Arrière de panneau sans pied milieu, côté gauche. BERLINE.	11	1
803.964	Arrière de panneau sans pied milieu, côté droit. BERLINE.	11	1
803.965	Arrière de panneau avec pied milieu, côté gauche.	11 L	1
803.966	Arrière de panneau avec pied milieu, côté droit.	11 L	1
803.967	Arrière de panneau avec pied milieu, côté gauche. BERLINE.	11	1
803.968	Arrière de panneau avec pied milieu, côté droit. BERLINE.	11	1
803.969	Avant de panneau avec pied milieu, côté gauche.	11 L, 11	1
803.970	Avant de panneau avec pied milieu, côté droit.	11 L, 11	1

EXTENSION AV.

232406-D
232407-G
802418-D
802419-G

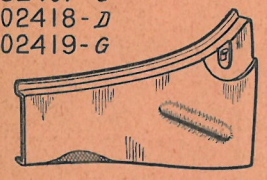

AV DE PANNEAU DE COTÉ

803957-D
803958-G



PANNEAU DE COTÉ

232452[01]-D | 803938-D
232453[01]-G | 803939-G
803574 -G
803575 -D
803576 -G
803577 -D

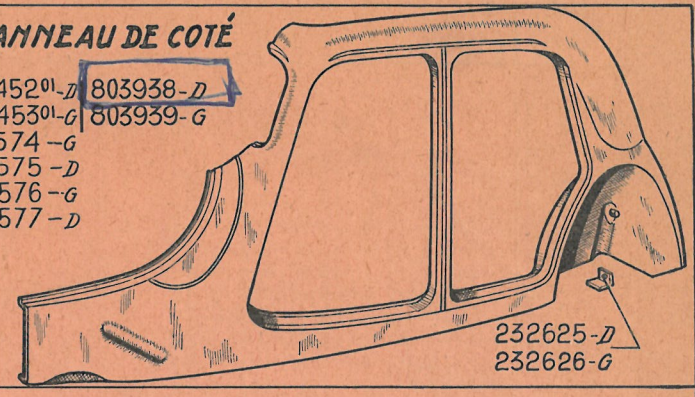

232625-D
232626-G

PIED MILIEU

803959-G
803960-D



AR DE PANNEAU DE COTÉ

232542-D
232543-G

803367-G
803368-D
803961-G
803962-D
803963-G
803964-D

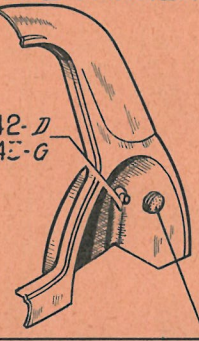

232932

LONGERONS.

309500-D
309501-G
309712-G
309713-D

309505-D
309506-G
309700-D
309701-G

309496-G
309497-D

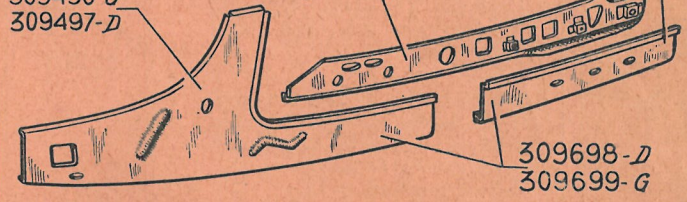

309698-D
309699-G

AV. DE PANNEAU DE COTÉ AVEC PIED MILIEU

803969-G
803970-D

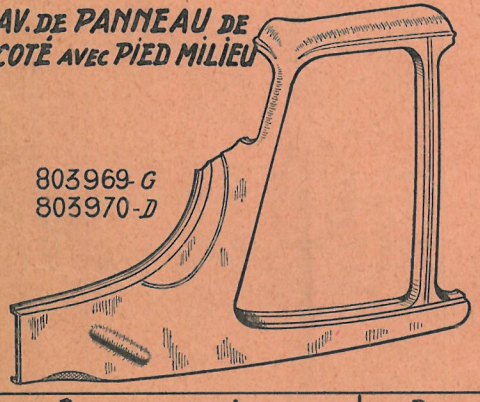

AR DE PANNEAU AVEC PIED MILIEU

232743-G
232744-D
803369 G
803370-D
803965-G
803966-D
803967-G
803968-D

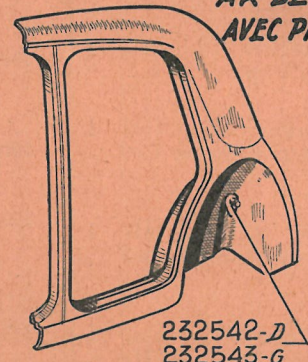

232542-D
232543-G

AR DE CAISSE

803533

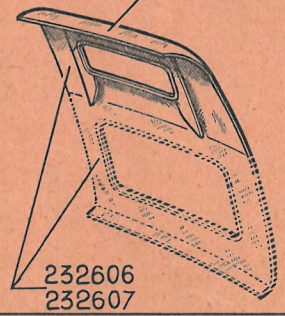

232606
232607

AV DE CAISSE.

310414
310416
318204
318206

308748
308749

A

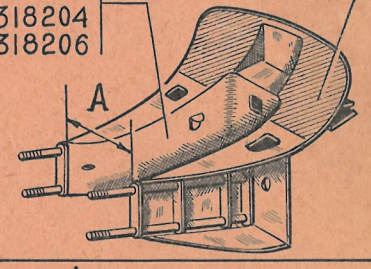

TÔLE DE PAVILLON

221804
221968
803956



DÔME D'AUVENT

224435 | 803265
224436 | 803266



TÊTE D'AUVENT

803635
803636

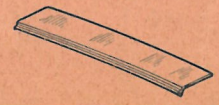

JET D'EAU

223147
223148



JAMBONNEAU

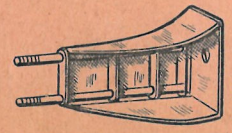

318269-G
318270-D
318344-G
318345-D

NUMÉRO	DÉSIGNATION	COEFF[t]
	Caisse	
233.337	**Caisse** *nue tôlée, ferrée, sans portières latérales, avec porte de coffre AR, montée avec traverse tubulaire. Mai* 36-*Juillet* 52. **7** *et* **11 L.** BERLINE. *R.p.* 803.606 ; *d.e.o. :* 1-318.301 (*R. III*), 1.318.302 (*R. III*) (*voir MR* 3.959-3.977).	1
233.338	**Caisse** *nue tôlée, ferrée, sans portières latérales, avec porte de coffre AR, montée avec traverse tubulaire. Mai* 36-*Juillet* 52. **11.** BERLINE. *R.p.* 803.608 ; *d.e.o. :* 1-318.301 (*R. III*), 1-318.302 (*R. III*) (*voir MR* 3.959-3.977).	1
803.327	**Caisse** nue tôlée, ferrée, sans portières latérales, sans béquille, avec porte de malle AR, montée avec traverse tubulaire. Depuis Septembre 53. FAMILIALE.	1
803.468	**Caisse** nue tôlée, ferrée, sans portières latérales, sans béquille, avec porte AR, montée avec traverse tubulaire. Depuis Mars 54. COMMERCIALE.	1
803.606	**Caisse** nue tôlée, ferrée, sans portières latérales, sans béquille, avec porte de malle AR, montée avec traverse tubulaire. Depuis Juillet 52. **11 L.** BERLINE.	1
803.608	**Caisse** nue tôlée, ferrée, sans portières latérales, sans béquille, avec porte de malle AR, montée avec traverse tubulaire. Depuis Juillet 52. **11.** BERLINE.	1

NUMÉRO	DÉSIGNATION	COEFF[t]
	Bas de marche	
221.706	**Bas** *de marche de porte droite, profilé alu., long.* 1,050 *m. CABRIOLET et ROADSTER. Jusque Septembre* 39. *N.F.P.*	1
221.707	**Bas** *de marche de porte gauche, profilé, alu., long.* 1,050 *m. CABRIOLET et ROADSTER. Jusque Septembre* 39. *N.F.P.*	1
222.346	**Bas** de marche de porte AR droite, profilé alu., long. 0,794 m (pour porte sans découpe). **11.** CONDUITE et FAMILIALE. Jusque Juin 35.	1
222.347	**Bas** de marche de porte AR gauche, profilé alu., long. 0,794 m (pour porte sans découpe). **11.** CONDUITE et FAMILIALE. Jusque Juin 35.	1
804.046	**Bas** de marche de porte AV gauche, profilé alu., long. 0,780 m.	1
804.047	**Bas** de marche de porte AV droite, profilé alu., 0,780 m.	1
804.048	**Bas** de marche de porte AR gauche, profilé alu., long. 0,440 m. **7** et **11 L.**	1
804.049	**Bas** de marche de porte AR droite, profilé alu., long. 0,440 m. **7** et **11 L.**	1
804.050	**Bas** de marche de porte AR gauche, profilé alu., long. 0,594 m. **11.**	1
804.051	**Bas** de marche de porte AR droite, profilé alu., long. 0,594 m. **11.**	1
2.582-S	**Vis** Parker de 3,5 × 15 de fixat. des bas de marche (R. VI).	ALD

NUMÉRO	DÉSIGNATION	COEFF[t]
	Jets d'eau	
	Voir planches « Éléments de carrosserie », pages 443 et 444.	
223.147	**Jet** d'eau, côté droit, long. 1,465 m.	1
223.148	**Jet** d'eau, côté gauche, long. 1,465 m.	1
223.206	**Joint** caoutchouc de jets d'eau, feuille anglaise, 1,500 × 10 × 1.	2
2.581-S	**Vis** Parker de 3,5 × 10 de fixat. de jets d'eau (R. VI).	ALD
	Plancher	
232.494	**Fond** *de caisse AR, de l'AV de passage de roue à l'AR de fond de coffre.* **7** *et* **11 L,** *Septembre* 35-*Juillet* 52. *N.F.P.*	1
232.495	**Fond** de caisse AR, de l'AV de passage de roue à l'AR de fond de coffre. **11.** Septembre 35-Juillet 52.	1
309.661	**Fond** de caisse AV, de l'AV de caisse à l'AV de passage de roue. **7** et **11 L.**	1
309.489	**Fond** de caisse AV, de l'AV de caisse à l'AV de passage de roue. **11.**	1
803.317	**Fond** *de caisse AR, de l'AV de passage de roue à l'AR de fond de malle. Depuis Septembre* 53. *FAMILIALE. N.F.P.*	1
803.562	**Fond** *de caisse AR, de l'AV de passage de roue à l'AR de fond de malle.* **11 L.** *Depuis Juillet* 52. *N.F.P.*	1
803.563	**Fond** *de caisse AR, de l'AV de passage de roue à l'AR de fond de malle.* **11.** *Depuis Juillet* 52. *BERLINE. N.F.P.*	1

NUMÉRO	DÉSIGNATION	COEFF[t]
	CLASSEMENT ALPHABÉTIQUE	
	Appuis-tête	
	Depuis Mai 52	
808.606/607	**Appuis-tête** confectionnés (simili teinte claire) côté droit et gauche. **11.**	1
808.704/705	**Appuis-tête** confectionnés (simili teinte claire) côté droit et gauche. **11 L.**	1
	Coussin et dossier garnis	
	Jusque Décembre 49	
	Ne fournissons plus.	
	Carcasse de coussin et dossier	
	Décembre 49-Mai 52	
809.526	**Carcasse** matelassée de dossier AR. **11 L.** BERLINE.	1
809.527	**Carcasse** matelassée de coussin AR. **11 L.** BERLINE.	1
809.496	**Carcasse** *matelassée de dossier AR.* **11.** BERLINE. *R.p.* 808.271.	1
809.529	**Carcasse** matelassée de coussin AR. **11.** BERLINE. *N.F.P.*	1
	Depuis Mai 52	
808.270	**Carcasse** nue de dossier AR. **11 L.** BERLINE.	1
808.271	**Carcasse** nue de dossier AR. **11.** BERLINE. FAMILIALE.	1
809.527	**Carcasse** matelassée de coussin AR. **11 L.** BERLINE.	1
809.529	**Carcasse** *matelassée de coussin AR.* **11.** BERLINE. *N.F.P.*	1
803.532	**Patte** d'accrochage de dossier AR.	2
804.407	**Carcasse** *matelassée de dossier AR.* COMMERCIALE. *N.F.P.*	1
807.417	**Carcasse** *matelassée de coussin AR.* FAMILIALE COMMERCIALE. *N.F.P.*	1
	Garniture de porte	
	Jusque Septembre 52	
	Remplace modèles précédents.	
619.762	**Agrafe** « Raymond » de fixat. de carton de portes (R. VI).	ALD
809.466	**Bavette** caoutchouc de bas de portes AV, long. 0,857 m.	2
809.467	**Bavette** caoutchouc de bas de portes AR, long. 0,520 m. **11 L.**	2
809.468	**Bavette** caoutchouc de bas de portes AR, long. 0,712 m. **11.**	2
809.294	**Carton** de porte AV droite.	1
809.295	**Carton** de porte AV gauche.	1
809.300	**Carton** de porte AR droite. **11 L.**	1
809.301	**Carton** de porte AR gauche. **11 L.**	1
809.299	**Carton** de porte AR droite. **11.**	1
809.302	**Carton** de porte AR gauche.**11.**	1
229.927	**Jonc** *de tour de portes AV et AR, confectionné (teinte foncée).* *N.F.P.*	4
804.084	**Profilé** d'encadrement de carton de portes AV et AR (long. 2,100 m).	4
	Depuis Septembre 52	
619.762	**Agrafe** « Raymond » de fixat. de carton de portes (R. VI).	ALD
809.466	**Bavette** caoutchouc de bas de portes AV (long. 0,857 m).	2
809.467	**Bavette** caoutchouc de bas de portes AR (long. 0,520 m). **11 L.**	2
809.468	**Bavette** caoutchouc de bas de portes AR (long. 0,712 m). **11.**	2
808.001	**Carton** pour garniture de porte AR droite. **11 L.**	1
808.002	**Carton** pour garniture de porte AR gauche. **11 L.**	1
808.004	**Carton** pour garniture de porte AR droite. **11.**	1
808.005	**Carton** pour garniture de porte AR gauche. **11.**	1
808.010	**Carton** pour garniture de porte AV droite.	1
808.011	**Carton** pour garniture de porte AV gauche.	1
808.941	**Jonc** *de tour de portes AV et AR, confectionné (teinte claire).* BERLINE. FAMILIALE. *N.F.P.*	4
804.352	**Jonc** de tour de portes AV et AR. COMMERCIALE.	4
	Tapis	
229.247	**Tapis** AR, confectionné moquette. BERLINE. **11.**	1
229.260	**Tapis** AV, caoutchouc moulé. **11.**	1
229.273	**Tapis** AV, caoutchouc moulé. **7** et **11 L.**	1
229.386	**Tapis** AR, confectionné moquette BERLINE. **7. 11 L.**	1
804.426	**Tapis** *AR.* COMMERCIALE. *N.F.P.*	1
808.991	**Tapis** AR, confectionné moquette. FAMILIALE.	1

NUMÉRO	DÉSIGNATION	COEFF[t]
	CLASSEMENT ALPHABÉTIQUE	
	Pavillon agrafé **Depuis Mai 52**	
803.592	**Barre** de fixat. de garniture de custode, côté gauche. **11 L.**	1
803.593	**Barre** de fixat. de garniture de custode, côté droit. **11 L.**	1
803.594	**Barre** de fixat. de garniture de custode, côté gauche. **11.**	1
803.595	**Barre** de fixat. de garniture de custode, côté droit. **11.**	1
808.684	**Carton** tendeur de drap de pavillon de panneau de custode, côté droit. **11 L.**	1
808.685	**Carton** tendeur de drap de pavillon de panneau de custode, côté gauche. **11 L.**	1
809.948	**Carton** *tendeur de drap de pavillon sur custode, côté gauche.* **11.** *N.F.P.*	1
809.949	**Carton** tendeur de drap de pavillon sur custode, côté droit. **11.**	1
62.306	**Clou** Parker de 23 × 2 de fixat. de corde en papier (R. VI).	ALD
121.178	**Corde** en papier de fixat. des garnitures (au mètre).	ALD
808.308	**Drap** *de pavillon confectionné avec tringles.* **11 L.** *N.F.P.*	1
808.335	**Drap** *de pavillon confectionné avec tringles.* **11.** BERLINE. *N.F.P.*	1
804.398	**Drap** de pavillon confectionné avec tringles. COMMERCIALE.	1
808.161	**Drap** *de pavillon confectionné avec tringles.* FAMILIALE. *N.F.P.*	1
232.873	**Feuillard** AR milieu (entre lunette AR et pavillon). **11 L.**	1
232.874	**Feuillard** AR (entre lunette AR et pavillon) côté gauche. **11 L.**	1
232.875	**Feuillard** AR (entre lunette AR et pavillon) côté droit. **11 L.**	1
803.641	**Feuillard** latéral AV de pavillon, côté gauche.	1
803.642	**Feuillard** latéral AV de pavillon, côté droit.	1
803.643	**Feuillard** latéral milieu de pavillon, côté gauche.	1
803.644	Feuillard latéral milieu de pavillon, côté droit.	1
803.645	**Feuillard** latéral AR de pavillon côté droit ou gauche. BERLINE.	2
803.646	**Feuillard** inférieur AR côté droit ou gauche. BERLINE.	2
808.337	**Feuillard** AR milieu (entre lunette AR et pavillon). **11.**	1
808.340	**Feuillard** AR (entre lunette AR et pavillon) côté droit. **11.**	1
808.341	**Feuillard** AR (entre lunette AR et pavillon) côté gauche. **11.**	1
803.355	**Feuillard** AR sup. de pavillon avec feuillard AV de custode, côté gauche. FAMILIALE.	1
803.356	**Feuillard** AR sup. de pavillon avec feuillard AV de custode côté droit. FAMILIALE.	1
803.357	**Feuillard** AR sup. de pavillon avec feuillard AR de custode, côté gauche. FAMILIALE.	1
803.358	**Feuillard** AR sup. de pavillon avec feuillard AR de custode côté. droit. FAMILIALE.	1
803.647	**Tendeur** AV de garniture de pavillon (long. 1,032 m). **11 L.**	1
803.648	**Tendeur** AV de garniture de pavillon (long. 1,152 m). **11.**	1
2.508-S	**Vis** TFB Parker de 4,85 × 16 de fixat. des feuillards (R. VI).	12
2.746-S	**Vis** TR Parker de 4,85 × 16 de fixat. des feuillards (R. VI).	23
	Pilastre **Depuis Juillet 52**	
619.762	**Agrafe** « Raymond » de fixat. de pilastres inf. et sup. (R. VI).	8
802.657	**Ensemble** pilastre sup. (tôle).	2
802.658	**Ensemble** pilastre inf. (tôle).	2
802.661	**Ensemble** (contreplaqué) de remplissage.	2
2.654-S	**Vis** Parker de 5 × 25 de fixat. de contreplaqué (R. VI).	6

IMPRIMERIE DES USINES CITROEN