CITROËN

Reservedelskatalog

for

den 4-cylindrede forhjulsdrevne personvogn

årgang 1936—1950

AUTOMOBILES CITROËN A/S
KØBENHAVN
Februar 1950

CITROËN

Reservedelskatalog

for

den 4-cylindrede forhjulsdrevne personvogn

årgang 1936–1950

AUTOMOBILES CITROËN A/S
KØBENHAVN
Februar 1950

INDHOLDSFORTEGNELSE

RAYON I

(Gule blade)

		SIDE NR.
KARDANAKSLER	(Se RAYON II)	
GEARKASSE	Komplet gearkasse	37
	Gearkassehus	38—41
	Dæksel	38—41
	Differentiale	50—51
	Gearskiftestang	42—45
	Tandhjul og skruer i gearkassen, for speedometer	37
	Tandhjul, aksler og gafler	46—49
KOBLING		32—35
HÅNDBREMSE	Håndbremsestang (se RAYON II)	

		SIDE NR.
MOTOR	Knastaksel	20—21
	Plejlstænger	3
	Karburator	28—31
	Foringer	2
	Drivarme til speeder	28—31
	Topstykke	4
	Vippearme	10—17
	Motorblok	6—9
	Kraftoverførsel	20—21
	Komplet motor	1
	Stempelringe — stempelpinde	5
	Vandpumpe og ventilator	26—27
	Oliepumpe og olieomløb	22—25
	Ventiler	4
	Motorophæng	(se RAYON III)
	Indsugnings- og udblæsningsforgreningsrør	10—17
	Krumtap	18—19

NB. Husk altid at opgive chassis nr. og model.

INDHOLDSFORTEGNELSE (fortsat)

RAYON II

(Hvide blade)

		SIDE NR.
STYRETØJ	Tandstangsstyretøj	20—25
FORTØJ	SPICER — støddæmpere	10—11
	Kardanaksler	2
	Styrestænger til tandstangsstyretøj	20—25
	Torsionsstænger	8—9
	Triangler og bærearme	4—7
	Komplet fortøj	1
	Spindler	12—13
	Styrearme til svingstykker (tandstangsstyretøj)	20—25
	Nav med bremsetromler	14—15
	Svingstykke og forbro	4—7
	Komplet kardanaksel	2
	Forbro	4—7

		SIDE NR.
BREMSER	Håndbremseaksel	28—31
	Håndbremsearm og håndbremsekabler	28—31
	Forreste bremseplader og bremsebakker	16—19
	Bageste bremseplader og bremsebakker	40—43
	Forreste bremsetromler med nav	14—15
	Bageste bremsetromler med nav	38—39
	Rørsystem for LOCKHEED-bremser	28—31
PEDALER		26—27
BAGTØJ	SPICER — støddæmpere	44—45
	Torsionsstænger	32—37
	Komplet bagtøj	32—37
	Nav med bremsetromler	38—39
	Rørtravers	32—37
	Triangelophængning	32—37

NB. Husk altid at opgive chassis nr. og model.

INDHOLDSFORTEGNELSE (fortsat)

RAYON III

(Grønne blade)

		SIDE NR.
CHASSIS	Benzintilførsel:	
	Beholder, rørsystem	14—15
	Benzinpumpe	16—23
	Vand-kanalsystemet	10—11
	Motorhjælm	2—3
	Varmluftsopvarmning	12—13
	Udblæsningen	6—9
	Batterikurv	2—3
	Motorophængning	4—5
ELEKTRISK ANLÆG	Horn	47
	Batteri	40
	Kabler og forskelligt udstyr	40—41
	Tændingsstrømmens kredsløb	36—37
	Lys- og hornkontakt	42—45

		SIDE NR.
ELEKTRISK ANLÆG (fortsat)	Træk til startmotor og choker	38—39
	Træk til indstillelig tænding	38—39
	Startmotor	24—27
	Strømfordeler R. B.	32—33
	Strømfordeler S. E. V.	30—31
	Strømfordeler DUCELLIER	34—35
	Dynamo	28—29
	Vindspejlsvisker	50
	Stop- og baglygte, nummerplade	49
	Forlygter og loftsbelysning	48
VÆRKTØJ OG TILBEHØR TIL HJUL		58—59
INSTRUMENTTAVLE		52—57

NB. Husk altid at opgive chassis nr. og model.

NR.	TYPE	UDBORING	ANDRE KENDETEGN	BEMÆRKNINGER
458.514	11 SP. 11	78 × 100	Med vandpumpe, kobling og koblingsnav, men uden strømfordeler, tændspole, tændrør, dynamo, startmotor, karburator, benzinpumpe og ventilatorrem. For faldstrømskarburator. Kobling med 9 fjedre.	

MOTORBLOK (med støttebolte. Uden foringer)

NR.	TYPE	UDBORING	Højde fra forringens ansats til motorblokkens overflade	Diameter i motorblokkens bund for montering af forringen	RILLE I LEJEPANDE	ANDRE KENDETEGN	BEMÆRKNINGER
453.250	7-11 SP. 11	78 × 100	125	84	8 × 8	med hul til topstykkets centrertap	

2 — FORINGER

NR. PÅ FORING MED STEMPEL	TYPE	MOTOR	TOTAL-HØJDE	Højde fra foringens ansats til overfladen	Diameter i motorblokkens bund for montering af foringer	ANDRE KENDETEGN	BEMÆRKNINGER
452.288	7	72 × 100	180	124,6	84	For motorblok 453 250 med stempler med buet top.	
456.433	7	72 × 100	180	124,6	84	For motorblok 453.250 med stempler med flad top.	
452.289	11 Sp. 11	78 × 100	185	124,6	84	For motorblok 453.250 med stempler med buet top.	
456.434	11 Sp. 11	78 × 100	185	124,6	84	For motorblok 453.250 med stempler med flad top.	

NB. Foringerne sælges ikke enkeltvis. Skal bestilles sætvis under deres respektive katalognummer efterfulgt af mærket /04.

UDBORING	AKSEL-AFSTAND	BREDDE	Plejlstangens bredde målt i mm under plejlstangshovedet parallelt m. krumtappen	NR.	TYPE	ANDRE KENDETEGN	BEMÆRKNINGER
47	190	35,7	14	461.773/04	7 { 72 × 100 11 { 78 × 100	Monteret med tungt svinghjul.	Erstattet af 461.986/04
47	190	33,7	13	461.986/04	7 { 72 × 100 11 { 78 × 100	Monteret med tungt svinghjul.	
47,5	190	35,5	14	461.771/04	7 { 72 × 100 11 { 78 × 100		
47,5	190	33,5	13	461.983/04	7 { 72 × 100 11 { 78 × 100	Monteret med tungt svinghjul.	
48	190	35	14	461.312/04	7 { 72 × 100 11 { 78 × 100		
48	190	33	14	461.927/04	7 { 72 × 100 11 { 78 × 100	Monteret med tungt svinghjul.	
48	190	33	13	461.933/04	7 { 72 × 100 11 { 78 × 100	Monteret med tungt svinghjul.	

NB. Plejlstængerne sælges ikke enkeltvis. De må bestilles sammenparret under deres respektive numre, efterfulgt af mærket /04.

NR.	TYPE	MOTOR	TOTAL LÆNGDE	HØJDE	KAMMERETS RUMFANG	KOMPRESSIONS-TRYKKET	ANDRE KENDETEGN	BEMÆRKNINGER
451.976	7	72×100	454	85	71×73	5,9		
451.960	11 SP. 11	78×100	454	85	78×80	5,9	Til montering med indsugningsventil med diameter 37 og udstødningsventil med diameter 33,8.	
453.024	11 SP. 11	78×100	454	85	84×86	6,2	Med hul til centrertap (for montering med faldstrømskarburator).	
453.149	11 SP. 11	78×100	454	85	84×86	6,2	Med hul til centrertap. Monteret med komplet vippearmsaksel, ventiler, indsugnings- og udblæsningsforgreningsrør (for montering med faldstrømskarburator).	

VENTILER

NR.	TYPE	VENTIL-HOVEDETS DIAMETER	LÆNGDE	Indsugningsv. (A) Udblæsningsv. (E)	ANDRE KENDETEGN	BEMÆRKNINGER
461.716	7	34	112,75	A		
461.718	7	30,5	114,25	E		
461.715	11 SP.-11	37	112,75	A	For montering med topstykke 451.960	
461.717	11 SP.-11	33,8	114,25	E	For montering med topstykke 451.960	
461.846	11 SP.-11	37	101,5	A	For montering med topstykke 453.024	
461.847	11 SP.-11	33,8	103	E		

NR.	BESKRIVELSE	TYPE	ANTAL	BEMÆRKNINGER
461.309	Stempelring, 72 × 2,5	7	2	
461.386	Stempelring, 72,5 × 2,5	7	2	
461.222	Stempelring, 78 × 2,5	11 Sp. og 11	2	
461.374	Stempelring, 78,5 × 2,5	11 Sp. og 11	2	
461.310	Skrabering, 72 × 3	7	1	Fra 1946 — 0
461.387	Skrabering, 72,5 × 3	7	1	Fra 1946 — 0
461.223	Skrabering, 78 × 3	11 Sp. og 11	1	Fra 1946 — 0
461.375	Skrabering, 78,5 × 3	11 Sp. og 11	1	Fra 1946 — 0
461.311	Oliering, 72 × 4	7	1	Fra 1946 — 2
461.388	Oliering, 72,5 × 4	7	1	Fra 1946 — 2
461.224	Oliering, 78 × 4	11 Sp. og 11	1	Fra 1946 — 2
461.376	Oliering, 78,5 × 4	11 Sp. og 11	1	Fra 1946 — 2
461.219	Stempelpind, LEVERES IKKE MERE	11 Sp. og 11	1	

Nr.	BESKRIVELSE	Antal
483-S	6-kantet skrue, 7×15 (R. III) til fastspænding af:	
	— knastaksels flange	2
	— olieskjold	6
	— ånderør på motorblok	2
486-S 30	6-kantet skrue, 7×22,5 til fastspænding af bundkarret (R. III).	14
588-S	6-kantet skrue, 7×55, til fastspænding af kædedæksel (R. III).	12
816-S	Gevindtap på 8×34,5 (gevindlængder 12 og 18), til fastspænding af benzinpumpen (R. III).	2
830	Metalpakning, 31,5×40×2, til bundkarrets aftapningsprop (R. VI).	1
936-S	6 kantet skrue, 10×25, til fastspænding af konsoller 452.375/376 på motorblok (R. III).	4
944-S	6-kantet skrue, 10×45, til fastspænding af konsoller på svinghjulshus (R. III).	2
1.014-S	Gevindtap, 10×115 (gevindlængder 15 og 30), til fastspænding af topstykke (R. III).	13
2.454-S	Metalpakning, 16×22×2, til olieprop på motorblok (R. VI).	2
2.470-S	Pakning, 12,2×17×2, ved vandaftapningsprop på motorblok (R. VI).	1
2.493-S	7 mm 6-kantet kontramøtrik, gevindstigning 1 mm, til fordelerkædens smørerør (R. III).	1

Nr.	BESKRIVELSE	Antal
2.551-S	8 mm 6-kantet møtrik, gevindstigning 1,25 mm, til fastspænding af benzinpumpen (R. III).	2
2.611-S	10 mm 6 kantet møtrik, gevindstigning 1,5 mm (højde 10 mm), til skruer til fastspænding af konsoller på svinghjulshus (R. III).	4
88.523	Stopring til svinghjulshusets centrertappe på motorblok.	2
88.688	Dobbelt lås, hul på 13, hulafstand 84 mm, til hovedlejernes fastspændingstappe.	3
88.795	Enkelt lås, hul på 8,5, til skruer til fastspænding af knastakslens flange.	2
88.800	Enkelt lås, hul på 7,5, til skruer til fastspænding af olieskjold.	6
88.931	16 mm skrueprop, gevindstigning 1,5 mm, til olieomløbet.	2
88.940	Tap til centrering af svinghjulshus på motorblok.	2
117.290	12 mm skrueprop, gevindstigning 1,75 mm, på motorblok, forvandaftapning.	1
450.016	31 mm skrueprop, gevindstigning 1,5 mm, til tømning af bundkar.	1
451.335	Bundkarpakning (R. VI).	2
451.374	Pakning ved forkammerdæksel (R. VI).	1

Nr.	BESKRIVELSE	Antal
451.378	Gevindtap 12×76 (gevindlængder 18 og 30) til fastspænding af lejedæksler.	6
451.379	Smørerør for fordelerkæden.	1
451.392/435	Øverste og underste olieskjold (højregående-gevind). *Erstattet af* 456.634/635, *bestil endvidere pakning* 456.638 *(R. VI) og* 456.639 *(R. VI).*	1
451.651	Strålerør til olieomløbet (i lejet på svinghjulssiden).	1
451.660	Forstærkerplade, højre, til bundkar 452.367.	1
451.661	Forstærkerplade, venstre, til bundkar 452.367.	1
451.790	Pakning til underste olieskjold (R. VI) (til montering på olieskjold 451.392/435).	1
451.791	Pakning til øverste olieskjold (R. VI) (til montering på olieskjold 451.392/435).	1
451.827	Perforeret plade mellem ånderør og motorblok (1. montering med rør 470.456). *Erstattet af* 452.280.	1
451.835	Enkelt lås, hul 12,5 mm, til hovedlejets fastspændingsmøtrik.	2
451.854	Pakning til lejepandedæksel (på svinghjulssiden) tykkelse 8×8 mm (R. VI).	1

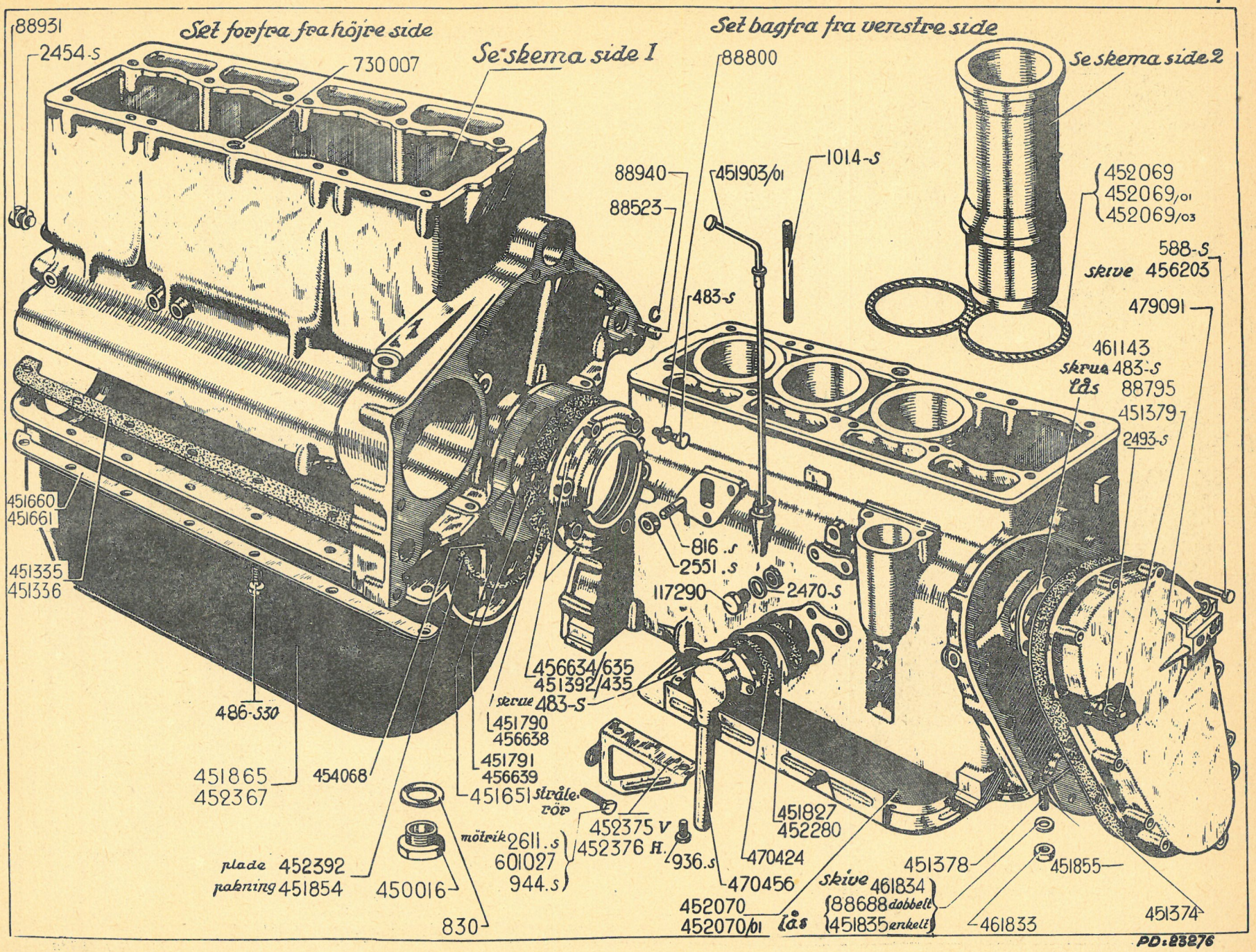
Set forfra fra höjre side
Se skema side 1
Set bagfra fra venstre side
Se skema side 2
88931
2454-S
730 007
88800
88940
88523
451903/01
1014-S
452069
452069/01
452069/03
588-S
skive 456203
479091
483-S
461143
skrue 483-S
lås 88795
451379
2493-S
451660
451661
451335
451336
816 .S
2551 .S
117290
2470-S
456634/635
451392/435
skrue 483-S
451790
456638
451791
456639
451651
486-S30
451865
452367
454068
stråle-rör
452375 V
452376 H.
936.S
451827
452280
470424
470456
452070
452070/01
lås
skive 461834
88688 dobbelt
451835 enkelt
461833
451378
451855
451374
mötrik 2611 .S
601027
944.S
plade 452392
pakning 451854
450016
830
PD:23276

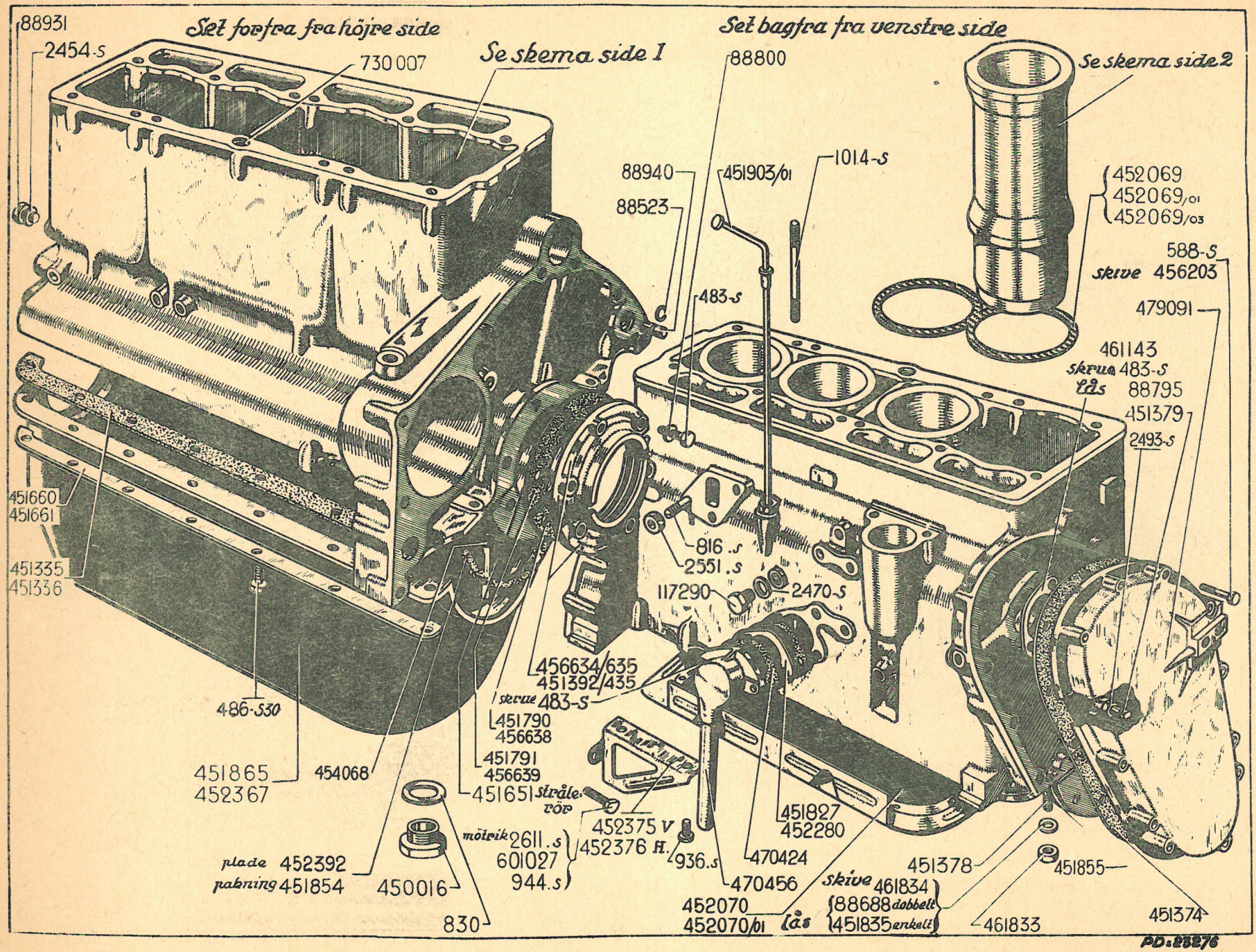
Set forfra fra höjre side
Set bagfra fra venstre side
Se skema side 1
Se skema side 2
88931
2454-S
730 007
88800
88940
88523
451903/01
1014-S
452069
452069/01
452069/03
588-S
skive 456203
479091
483-S
461143
skrue 483-S
lås 88795
451379
2493-S
451660
451661
451335
451336
816 .S
2551 .S
117290
2470-S
456634/635
451392/435
skrue 483-S
451790
456638
451791
456639
451651
486-530
451865
452367
454068
stråle-rör
452375 V
452376 H.
mötrik 2611 .S
601027
944.S
plade 452392
pakning 451854
450016
830
936.S
470424
470456
451827
452280
452070
452070/01
lås
skive 461834
88688 dobbelt
451835 enkelt
451378
451855
461833
451374
PD:23276

Nr.	BESKRIVELSE	Antal
451.855	Pakning til lejepandedæksel (på forkammersiden) (tykkelse 8×8 mm (R. VI).	1
451.865	Bundkar (med skarpe kanter for- og bagtil). *Erstattet af* 452.367, *bestil endvidere filter* 452.070.	1
451.903/01	Oliestandsmåler, komplet, (afstanden mellem målerens hvilestilling og mærket »maksimum« er 285 mm). *Erstatter alle tidligere modeller.*	1
452.069	Dobbelt pakning mellem motorblok og foringer (motor 72×100, 78×100), tykkelse 0,51 mm til 0,53 mm (R. VI).	2
452.069/01	Dobbelt pakning mellem motorblok og foringer (motor 72×100, 78×100), tykkelse 0,54 mm til 0,55 mm (R. VI).	2
452.069/03	Dobbelt pakning mellem motorblok og foringer (motor 72×100, 78×100), tykkelse 0,56 mm til 0,58 mm (R. VI).	2
452.070	Oliefilter i bundkar (rundt fortil) (2. konstruktion for bundkar 451.865).	1
452.070/01	*Oliefilter i bundkar (rektangulær form) (1. konstruktion for bundkar* 451.865) *LEVERES IKKE MERE.*	1
452.280	Olieskærm (1 midterhul) mellem ånderør og motorblok (2. montering med rør 470.456).	1
452.367	Bundkar (montering uden filter).	1
452.375	Konsol mellem motorblok og svinghjulshus (venstre side).	1
452.376	Konsol mellem motorblok og svinghjulshus (højre side).	1
452.392	Tætningsplade ved lejedækslet (tykkelse 0,5 mm til bundkar 451.865 og 452.367).	1
454.068	Rør til lejedæksel på svinghjulssiden, diameter 8×12, længde 104, gevind i rørenden.	1
456.203	Spændeskive 8,5×17×0,18 til forkammerdækslets fastspændingsskruer.	12
456.634/635	Øverste og underste olieskjold.	1
456.638	Pakning til underste olieskjold (R. VI) (til montering med 456.634/635).	1
456.639	Pakning til øverste olieskjold (R. VI) (til montering med 456.634/635).	1
461.143	Afstandsplade til knastaksel.	1
461.833	12 mm 6-kantet møtrik, gevindstigning 1,5 mm, højde 12 mm, til lejedækslernes gevindtappe.	6
461.834	Spændeskive 12,25×20×2 til lejedækslernes fastspændingsmøtriker.	6
470.424	Pakning til ånderør på motorblok (R. VI).	2
470.456	Ånderør på motorblok. Påfyldning foregår fra topstykkets dæksel.	1
479.091	Forkammerdæksel.	1
601.027	Rundhovedet skrue, 10×38, til fastspænding af konsoller på svinghjulshus (R. II).	2
730.007	Centrertap til topstykke 453.024 (ydre diameter 16 mm, højde 7,5 mm). »11 SPORT, 11«.	1

Nr.	BESKRIVELSE	Type	Antal
501-S	6-kantet skrue, 7×70, til fastspænding af vippearmsaksels konsoller (R. III).	7 og 11	8
817-S	Gevindtap, 8×37 (gevindlængder 12 og 18) (R. III), til fastspænding af karburator.	7 og 11	2
827-S	Gevindtap, 8×62 (Gevindlængder 12 og 18), til fastspænding af udblæsningsforgreningsrør på topstykke (R. III).	7 og 11	2
999-S	Gevindtap, 10×47,5 (gevindlængder 15 og 20), til fastspænding af udblæsningsrør på forgreningsrør — (tandstangsstyretøj) (R. III).	7 og 11	3
2.491-S	7 mm 6-kantet møtrik (højde 7 mm), gevindstign. 1 mm, til gevindtap til fastspænding af konsoller til vippearmsaksel og til topdæksel (R. III).	7 og 11	2
33.531	6-kantet lukket 10 mm møtrik, stign. 1,5 mm, til fastspænding af topstykke (R. III).	7 og 11	13
33.653	6-kantet lukket 7 mm. møtrik, stign. 1 mm, til fastspænding af topdæksel.	7 og 11	2
88.311	Gevindtap, 6×30 (gevindlængder 7 og 10), til fastspænding af termostarter.	7 og 11	2
88.314	Gevindtap, 8×43 (gevindlængder 10 og 14), til fastspænding af karburator.	7	2
88.372	Gevindtap, 8×48 (gevindlængder 10 og 28), til fastspænding af: — forgreningsrør på topstykke. — udblæsningsrør.	7 og 11	 4 3
88.625	Underlagsskive, 7,5×20×1,5, til møtriker til fastspænding af topdæksel.	7 og 11	2
88.974	Gevindprop for afprøvning af vacuum, 10 mm gevind (2. montering) (R. III).	7 og 11	1

Nr.	BESKRIVELSE	Type	Antal
89.852	Spændeskive til vippearmsaksel.	7 og 11	2
114.221	6-kantet skrue, 8×55, til samling af forgreningsrør (R. III).	7 og 11	3
118.065	Underlagsskive, 10,5×20×1, til topstykkets fastspændingsmøtriker.	7 og 11	13
451.320	Ventilstyr (ydre diameter: 13 mm).	7 og 11	8
451.321	Rør til vandafgang fra topstykke.	7 og 11	1
451.323	Pakning til topdæksel (R. VI).	7 og 11	1
451.331	Spændestykke til fastspænding af forforgreningsrør.	7 og 11	4
451.397/02	Ventillås.	7 og 11	8
451.402	Dobbelt lås, hul på 7,5 mm (hulafstand 28 mm), til skruer og møtriker til fastspænding af vippearmsaksels konsoller.	7 og 11	5
451.504	Frostprop (diameter 30 mm).	7 og 11	4
451.505	Frostprop (diameter 25 mm).	7 og 11	3
451.511	Sæde til udstødningsventil, ydre diameter 32 mm.	7	4
451.555	Indsugningsrør (afstanden mellem udboringerne i flangen til samling af forgreningsrørene: 59 mm og 74 mm. Lufttilgangshullet er 30 mm i diameter).	11 Sp. og 11	1
451.626	Toppakning (R. VI).	11 Sp. og 11	1
451.637	Metalpakning mellem forgreningsrør og topstykke (2 huller på 34 mm og 1 hul på 32 mm) (R. VI).	11 Sp. og 11	2
451.638	Trekantet pakning mellem forgreningsrør (hulafstand 59 mm og 74 mm) (motorer 72×100 og 78×100) (R. VI).	7 og 11	1
451.812	Toppakning (R. VI).	7	1

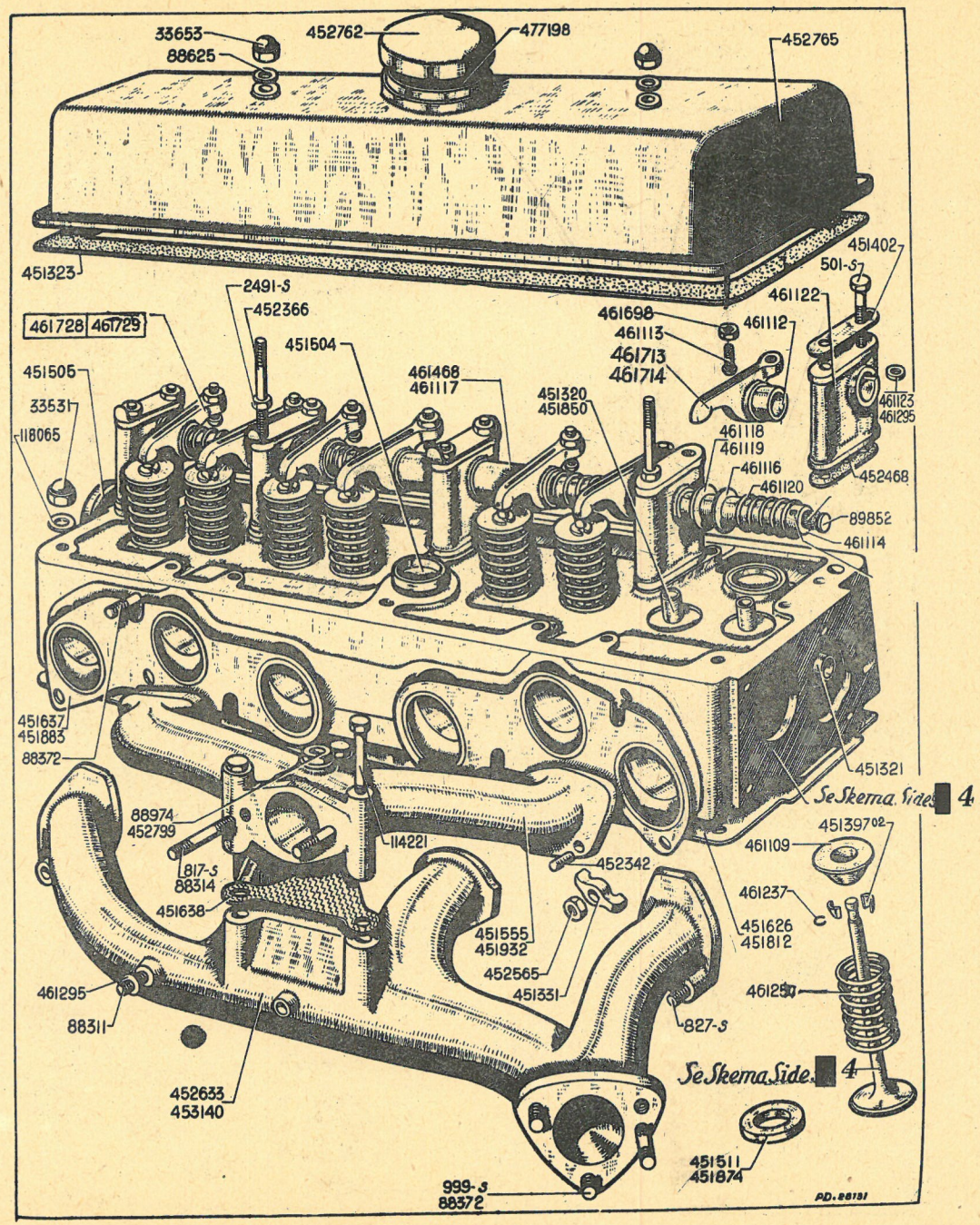
33653
88625
452762
477198
452765
451323
2491-S
452366
461728 461729
451504
451505
3353
118065
461468
461117
451320
451850
461698
461113
461713
461714
461112
461122
451402
501-S
461123
461295
452468
461118
461119
461116
461120
89852
461114
451637
451883
88372
451321
Se Skema Side 4
88974
452799
114221
817-S
88314
451638
452342
461109
451397 02
461237
451626
451812
451555
451932
452565
451331
461295
88311
827-S
461250
Se Skema Side 4
452633
453140
451511
451874
999-S
88372
PD.88131

TOPSTYKKE - FORGRENINGSRØR - KOMPLET VIPPEARMSAKSEL 7 og 11

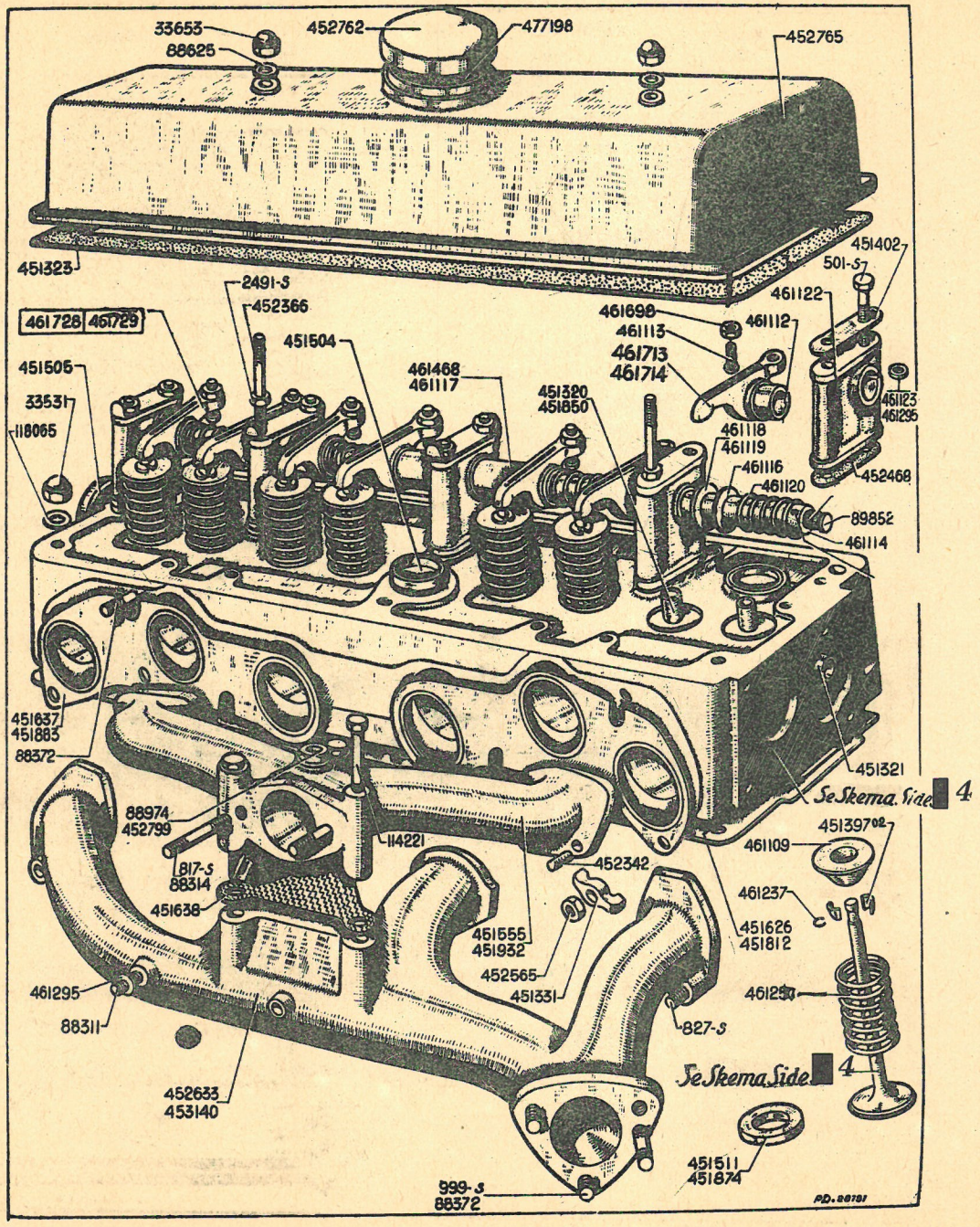

Nr.	BESKRIVELSE	Type	Antal
451.850	Ventilstyr (ydre diameter 13,5 mm).	7 og 11	8
451.874	Sæde for udblæsningsventil, ydre diameter 35 mm (til topstykke 451.960).	11 Sp. og 11	4
451.883	Metalpakning mellem forgreningsrør og topstykke (2 huller på 34 mm og 1 på 28 mm) (R. VI).	7	2
451.932	Indsugningsforgreningsrør (afstanden mellem samleflangens huller: 59 mm og 74 mm. Lufttilgangshullets diameter: 28 mm).	7	1
452.342	Tap, 6×10, til centrering af indsugningsrør på topstykke.	7 og 11	2
452.366	Gevindtap på 7×110 (gevindlængder 10 og 45) til fastspænding af konsoller for vippearmsaksel og topdæksel.	7 og 11	2
452.468	Pakning til konsoller for vippearmsaksel (hulafstand: 28 mm) (R. VI).	7 og 11	5
452.565	8 mm 6-kantet stålmøtrik til fastspænding af forgreningsrør på topstykke.	7 og 11	6
452.633	Udblæsningsforgreningsrør. Afstanden mellem udboringerne i flangen til samling med indsugningsrør: 59 mm og 74 mm og imellem hullerne i flangen til fastspænding af udblæsningsrøret: 65 mm. *Erstattet af* 453.140, *bestil endvidere 1 skrueprop 117.230 (R. VI) og 1 pakning* 2.458-S (R. VI).	7 og 11	1
452.762	Olie-påfyldningsdæksel (R. VI).	7 og 11	1
452.765	Komplet topdæksel (med filter).	7 og 11	1
452.799	Lukkeprop på 10 mm for vacuum.	7 og 11	1
453.140	Udblæsningsrør med gevindhul for afgang af varm luft.	7	1
461.109	Ventilskål.	7 og 11	8
461.112	Bøsninger for vippearme (udboring 14 mm) (R. VI).	7 og 11	8
461.113	Kuglebolt for vippearme.	7 og 11	8
461.114	Vippearmsaksel.	7 og 11	1
461.116	Skive på 14,5×20×1 til vippearme.	7	8
—	— — — —	11	10
461.117	Afstandsbøsninger til vippearme — (længde 21,5 mm).	7	2
461.118	Afstandsskiver til vippearme (tykkelse 3,5 mm).	7	2
—	— — — —	11	4
461.119	Afstandsskiver til vippearme (tykkelse 5,5 mm).	7	4
461.120	Fjeder mellem vippearme.	7 og 11	4
461.122	Konsol for vippearmsaksel, højde 59,5 mm.	7 og 11	5
461.123	Stopring til vippearmsaksel.	7 og 11	1
461.237	Tilbageholderring til ventiler.	7 og 11	8
461.250	Ventilfjeder.	7 og 11	8
461.295	Stopring, 7,5×12×2,8 til:	7 og 11	
	— konsol for vippearme.		4
	— mellem termostarter og udblæsningsrør.		2
461.468	Afstandsbøsning til vippearme (længde 18,5 mm).	11 Sp. og 11	2
461.698	7 mm 6-kantet kontramøtrik, stigning 1 mm, til kuglebolt .	7 og 11	8
461.713	Vippearm uden bøsning, højre, højde fra vippearm til ventil: 14 mm (erstatter model med bøsning).	7 og 11	4
461.714	Vippearm uden bøsning, venstre, højde fra vippearm til ventil: 14 mm. (Erstatter model med bøsning).	7 og 11	4
461.728	Komplet vippearmsaksel (konsollernes højde: 59,5 mm). Afstand mellem midterste vippearme: 80 mm.	7	1
461.729	Komplet vippearmsaksel (konsollernes højde: 59,5 mm). Afstand mellem midterste vippearme: 74 mm).	11 Sp. og 11	1
477.198	Oliefilter på topdæksel.	7 og 11	1

Nr.	BESKRIVELSE	Antal
589-S	6-kantet skrue, 7×60, til fastspænding af vippearmsaksels konsoller (R. III).	8
649-S	Gevindtap, 7×70 (gevindlængder 10,5 og 17), til fastspænding af konsoller til vippearmsaksel (R. III).	8
763-S	6-kantet skrue, 8×40, til samling af forgreningsrør (R. III).	1
770-S	6-kantet skrue, 8×65, til samling af forgreningsrør (R. III).	2
818-S	Gevindtap, 8×39 (gevindlængder 12 og 18) til fastspænding af udblæsningsforgreningsrør på topstykke (R. III).	1
820-S	Gevindtap, 8×44 (gevindlængder 12 og 18) til fastspænding af forgreningsrør på topstykke (R. III).	4
828-S	Gevindtap, 8×67 (gevindlængder 12 og 18) til fastspænding af udblæsningsforgreningsrør på topstykke (R. III).	2
999-S	Gevindtap, 10×47,5 (gevindlængder 15 og 20) til fastspænding af (R. III):	
	— udblæsningsrør på forgreningsrør.	3
	— karburator.	2
1.381-S	10 mm forbindelsesskrue, længde 12 mm, til fastspænding af benzinafløbsrøret 453.112 på forgreningsrør (R. III).	1
1.561-S	Dobbelt kegleforbindelse, hul på 4,5 mm, til benzinafløbsrør 453.112 (R. III).	1
2.457-S	Pakning på 10×15×1 til benzinafløbsrør 480.128 (R. III).	2
33.531	10 mm 6-kantet lukkemøtrik, stigning 1,5 mm, til fastspænding af topstykke (R. III).	13
33.653	7 mm 6-kantet lukkemøtrik, stigning 1 mm, til fastspænding af topdæksel.	2
88.345	Gevindtap, 7×112 (gevindlængder 12 og 55), til fastspænding af konsoller til vippearmsaksel og til fastspænding af topdæksel.	2
88.625	Skive, 7,5×20×1,5, til møtriker til fastspænding af topdæksel.	2
88.963	10 mm 6-kantet forbindelsesskrue, længde 18 mm, til fastspænding af benzinafløbsrør 480.128 på forgreningsrør.	1
89.852	Tætningsskive på 10 mm til vippearmaksel.	2
118.065	Skive på 10,5×20×1 til møtriker til fastspænding af topstykke.	13
451.321	Rør til vandafløb fra topstykke.	1
451.323	Pakning til topdæksel (R. VI).	1
451.331	Spændestykke til fastspænding af indsugnings- og udblæsningsforgreningsrør (længde 28 mm).	4
451.397/02	Lås til ventilskål (2 dele).	8
451.504	Frostprop på topstykket (diameter 30 mm).	4
451.505	Frostprop på topstykket (diameter 25 mm).	3
451.626	Toppakning (uden hul til centrertap) (R. VI).	1
451.874	Sæde for udblæsningsventil, 35 mm i diameter.	4
452.342	Tap på 6×10 til centrering af indsugningsforgreningsrør på topstykke.	2
452.565	8 mm 6-kantet møtrik, stigning 1,25 mm (højde 8 mm), til fastspænding af forgreningsrør på topstykket.	7
452.762	Dæksel for oliepåfyldning (R. VI).	1
452.908	Midterste spændestykke til fastspænding af udblæsningsforgreningsrør (længde 42 mm).	1
452.914	Ydre ventilfjeder.	8
452.996	Metalpakning mellem forgreningsrør og topstykke (3 huller på 32 mm) (R. VI).	2
453.033	Ventilstyr (længde 55 mm).	8
453.083	Indsugningsforgreningsrør med gevindhul til fastspænding af konsoller til luftfilter (hul til benzinafløbet: gevind 10 mm). *Erstattes af* 453.155. *Bestil endvidere:* 1 *rør* 453.112, 1 *dobbelt kegleforbindelse* 1.561-S (R. III) og 1 *10 mm forbindelsesskrue* 1.381-S (R. III).	1

TOPSTYKKE - FORGRENINGSRØR - KOMPLET VIPPEARMSAKSEL 11 SPORT og 11 (FALDSTRØMSKARBURATOR)

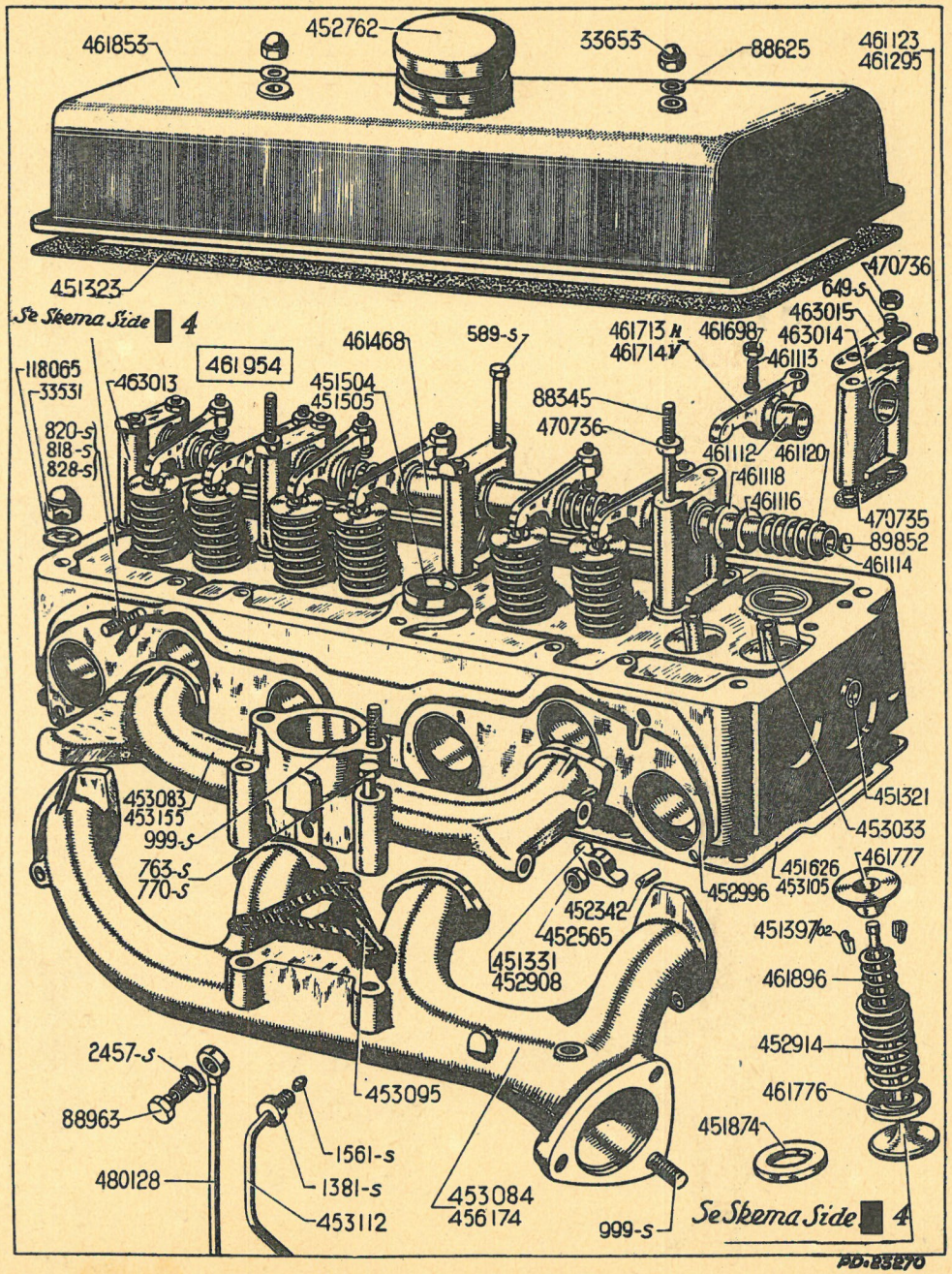

TOPSTYKKE - FORGRENINGSRØR - KOMPLET VIPPEARMSAKSEL 11 SPORT og 11 (FALDSTRØMSKARBURATOR)

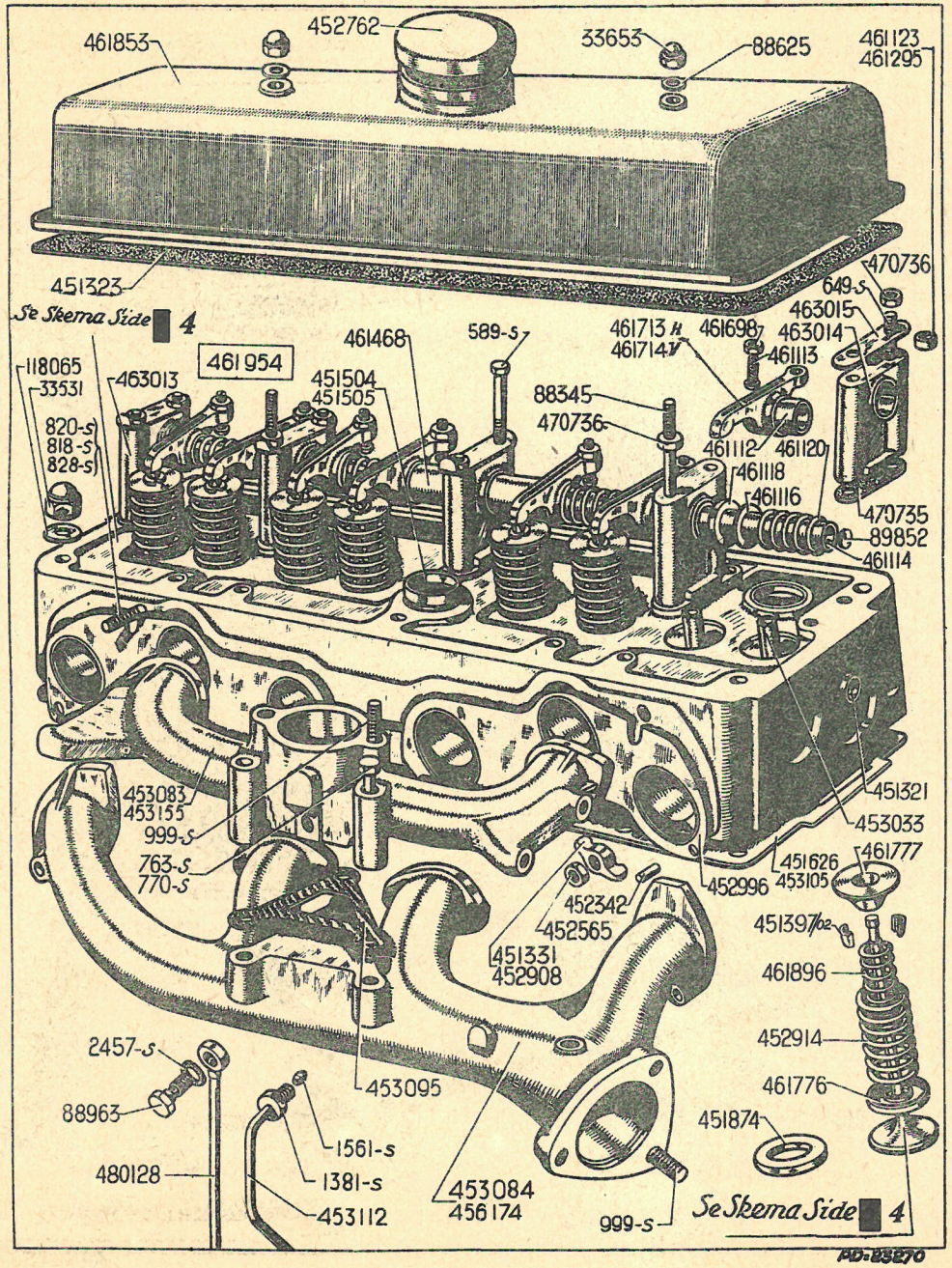

Nr.	BESKRIVELSE	Antal
453.084	Udblæsningsforgreningsrør med gevindhul for afgang af varm luft.	1
453.095	Trekantet pakning mellem indsugnings- og udblæsningsforgreningsrør (hulafstand: 58 og 74 mm) (R. VI).	1
453.105	Toppakning (med hul til centrertap) (R. VI).	1
453.112	Benzinafløbsrør (uden rørforbindelse) (til montering med forgreningsrør 453.155).	1
453.155	Indsugningsforgreningsrør med gevindhul til fastspænding af konsoller for luftfilter (10 mm hul til benzinafløbet).	1
456.174	Udblæsningsforgreningsrør (uden hul til afgang af varm luft).	1
461.112	Bøsning til vippearme (udboring 14 mm) (R. VI).	8
461.113	Kuglebolt til vippearm.	8
461.114	Vippearmsaksel.	1
461.116	Skive på 14,5×20×1 til vippearm.	10
461.118	Afstandsskive til vippearm (tykkelse 3,5 mm).	4
461.120	Fjeder mellem vippearme.	4
461.123	Stopring ved vippearmsaksel.	1
461.295	Afstandsbøsning ved konsoller ved vippearmsaksel, 7,5×12×2,8.	4
461.468	Afstandsbøsning ved vippearme (længde 18,5 mm).	2
461.698	7 mm kontramøtrik til kuglebolt ved vippearme.	8
461.713	Vippearm, uden bøsning, (højre), erstatter model med bøsning.	4
461.714	Vippearm, uden bøsning, (venstre), erstatter model med bøsning.	4
461.776	Skål til ventilfjeder.	8
461.777	Ventilskål.	8
461.853	Topdæksel.	1
461.896	Inderste ventilfjeder.	8
461.954	Komplet vippearmsaksel (højde på konsoller: 47,5 mm).	1
463.013	Konsol til vippearmsaksel (med smørehul). Afstand mellem fastspændingshullerne: 26 mm, højde: 47,5 mm.	1
463.014	Konsol til vippearmsaksel (uden smørehul). Afstand mellem fastspændingshullerne: 26 mm, højde: 47,5 mm.	4
463.015	Dobbelt lås, huller på 7,5 mm (hulafstand 26 mm) til møtriker til fastspænding af konsoller ved vippearmsaksel.	5
470.735	Pakninger til konsoller ved vippearmsaksel (hulafst. 26 mm) (R. VI).	5
470.736	7 mm 6-kantet møtrik (højde 7 mm) til gevindtap til fastspænding af konsoller ved vippearmsaksel og til fastspænding af topdæksel.	10
480.128	Rør med indstillelig forbindelsesprop til benzinafløbet (til montering med indsugningsforgreningsrør 453.083).	1

Nr.	BESKRIVELSE	Antal
946-S	6-kantet skrue, 10×50, til fastspænding af balanceklodser (R. III).	8
33.642	9 mm 6-kantet møtrik til plejlstangsbolt, stigning 1,25 mm.	8
88.105	Not til tandhjul på krumtap (R. II).	1
88.148	8 mm 6-kantet møtrik (højde 7 mm) til bolte til fastspænding af svinghjul.	6
88.667	Dobbelt lås med huller på 11 mm, hulafstand 40 mm, til skruer til fastspænding af balanceklodser.	4
88.745	Lås med hul på 9 mm til møtriker til fastspænding af svinghjul.	6
88.791	Lås med hul på 9 mm til plejlstangsbolte.	8
89.500	Forreste kugleleje til krumtap (17×40×12).	1
450.116	Tap med ansats, 5×3,5 og 6×4,5, til låsning af hovedlejer.	6
451.389/02	Hovedleje på 50 mm mod koblingen.	1
451.390/02	Hovedleje på 50 mm på midten.	1
451.391/02	Hovedleje på 50 mm mod forkammer.	1
452.408/02	Hovedleje på 49,5 mm mod koblingen.	1
452.409/02	Hovedleje på 49,5 mm på midten.	1
452.410/02	Hovedleje på 49,5 mm mod forkammer.	1
453.038	Rundhovedet skrue, 8×24, til fastspænding af tungt svinghjul.	6
456.452	Plejlstangsbøsning (diameter 24,2 mm).	4
456.665/02	Hovedleje på 49 mm mod koblingen.	1
456.666/02	Hovedleje på 49 mm på midten.	1
456.667/02	Hovedleje på 49 mm mod forkammer.	1
460.411/ 33.642	Plejlstangsbolt med møtrik, 9×52,5×15,5, monteret med plejlstænger på 35 i bredde.	8
460.638	Plejlstangsbøsning (diameter 24 mm).	4
460.644	Lås for stempelpind.	8
460.702	Balanceklods for krumtap.	4
461.016	Plejlstangsbøsning (diameter 24,4 mm).	4
461.036	Rundhovedet skrue, 8×24, til fastspænding af svinghjul.	6
461.125	Skive, 38,5×44,5×0,05, til justering af krumtaps sideslør.	7
461.126	Trykskive, 38×65×5, til krumtap.	1
461.128	Kronmøtrik, 36×150, til fastholdelse af krumtappens tandhjul. Erstattes af 461.494. Bestil endvidere 1 lås 461.740.	1
461.178	Tandhjul på krumtap (19 tænder).	1
461.181	Stempelpind (20×62) for stempel (72 mm).	4
461.184	Lås med tunge, hul på 36,5 mm til møtrik ved tandhjul på krumtap (montering med kronmøtrik).	1
461.217	Låseplade ved krumtappens forreste kugleleje (rund).	1
461.258	Tandkrans (93 tænder).	1
461.259	Krumtap med balanceklodser (72×100) (78×100). Bredde på plejlstængers bæreflade: 35 mm. *Erstattet af* 461.938. *Bestil endvidere* 1 *sæt plejlstænger* 461.933/04 *og* 6 *låse* 88.745.	1
461.294	Stjerneformet låseplade ved krumtappens kugleleje og ved møtriker til fastspænding af svinghjul (montering med tungt svinghjul).	1
461.342	Svinghjul med startkrans, 93 tænder, tykkelse 29,5 mm. (»11«).	1
461.494	36 mm 6-kantet møtrik, stigning 1,5 mm, til fastspænding af krumtappens tandhjul.	1
461.495	Rund lås, hul på 36,5 mm, til møtrik for tandhjulet ved krumtap (montering med 6-kantet møtrik).	1
461.740	Lås med tunge, hul på 36,5 mm, til møtrik til fastspænding af krumtappens tandhjul (montering med 6-kantet møtrik).	1
461.781	Svinghjul med tandkrans, 93 tænder (»7«).	1
461.901	Tungt svinghjul med tandkrans, 93 tænder, tykkelse 48,5 mm (»11«).	1
461.931	Tungt svinghjul med tandkrans, 93 tænder (»7«).	1
461.938	Krumtap med balanceklodser (72×100) (78×100). Bredde på plejlstængernes bæreflader: 33 mm (montering med tungt svinghjul).	1
461.950/ 33.642	Plejlstangsbolt med møtrik (9×54,5×18,5). Montering med plejlstænger m. 33 mm bredde.	8
525.098	Tredobbelt lås med huller på 10,5 mm til møtriker til fastspænding af svinghjul.	2

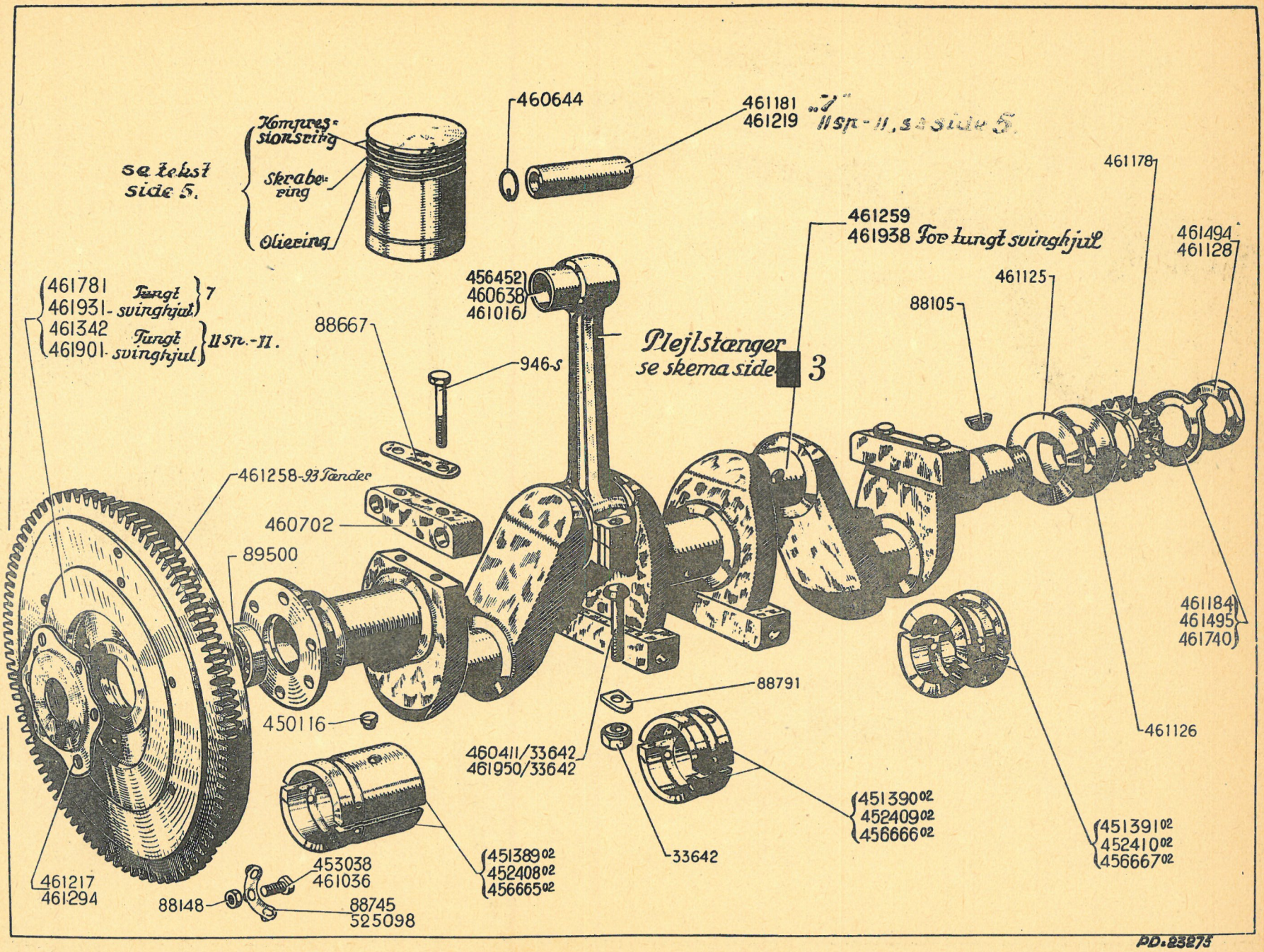
se tekst side 5.
Kompressionsring
Skrabering
Oliering
460644
461181 „7"
461219 11sp-11, se side 5.
461178
461259
461938 For tungt svinghjul
461494
461128
461125
88105
456452
460638
461016
Plejlstænger
se skema side 3
88667
946-s
461781
461931 Tungt svinghjul 7
461342
461901 Tungt svinghjul 11sp.-11.
461258-93 Tænder
460702
89500
461184
461495
461740
88791
450116
461126
460411/33642
461950/33642
451390 02
452409 02
456666 02
451391 02
452410 02
456667 02
33642
451389 02
452408 02
456665 02
453038
461036
461217
461294
88148
88745
525098
PD.83275

KNASTAKSEL OG FORBINDELSER

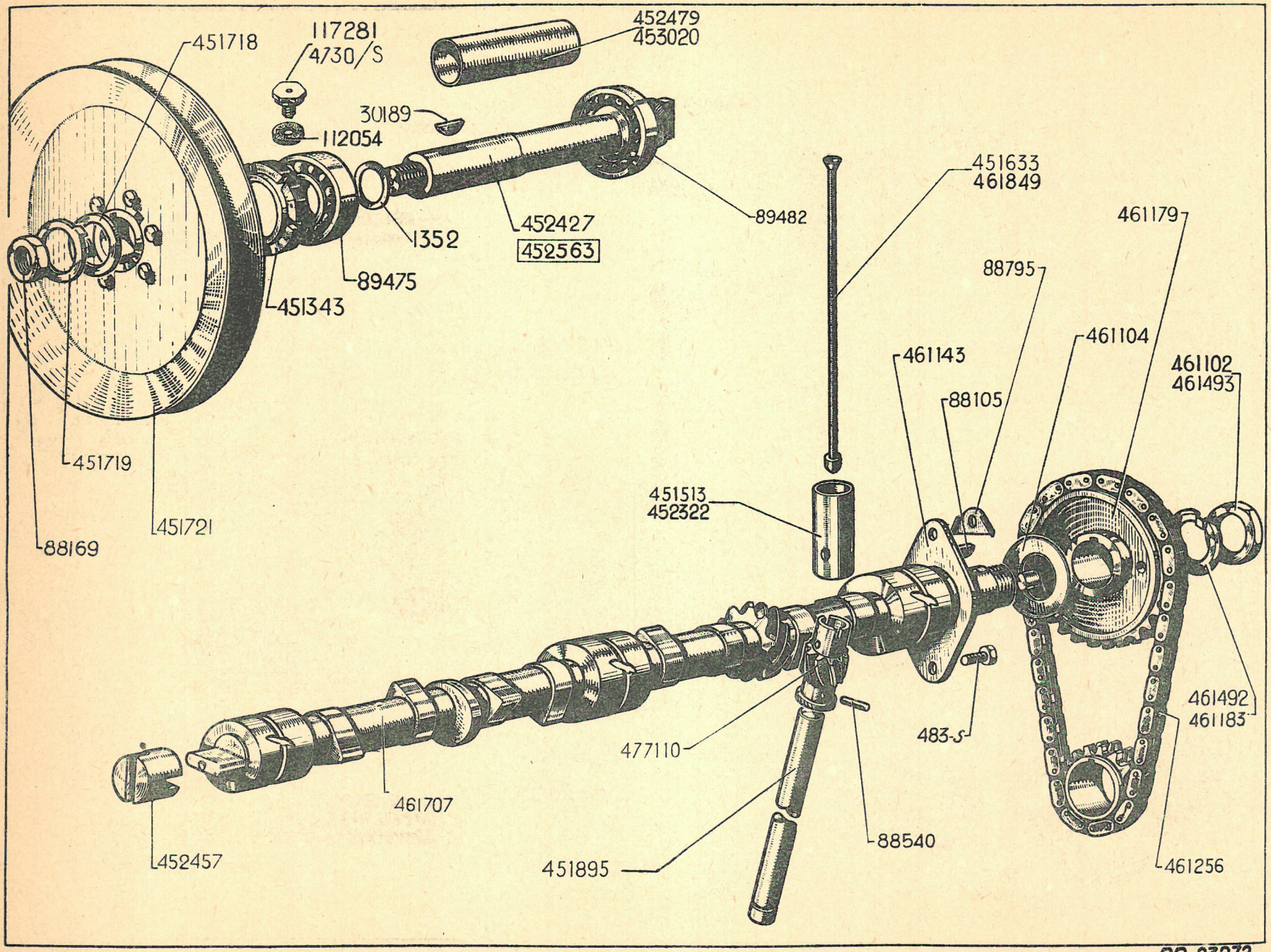

PD.23272

Nr.	BESKRIVELSE	Antal
483-S	7 mm 6-kantet skrue til fastspænding af knastakslens flange (R. III).	2
1.352	Skive på 20×30×1,5 ved kuglelejet på vandpumpens drivaksel.	2
4.730-S	Hydraulisk smørekop ved drivaksel for ventilator (R. VI).	1
30.189	Not (tykkelse 4 mm) til ventilator-remskive (R. III).	1
88.105	Not (tykkelse 4,8 mm) ved knastakslens tandhjul (R. II).	1
88.169	14 mm 6-kantet møtrik til blokering af drivremskive for vandpumpe og dynamo (R. II).	1
88.540	Cylindrisk stift på 3,5×29 til tandhjul ved oliepumpe og ved aksel for strømfordeler.	2
88.795	Lås til fastspændingsskruer ved knastaksels flange.	2
89.475	Forreste kugleleje, 20×47×14, ved drivaksel for vandpumpe og dynamo.	1
89.482	Bageste kugleleje, 20×42×10, ved drivaksel for vandpumpe og dynamo.	1
112.054	Pakning på 8×14×1 ved Técalémit-smørekop ved ventilators drivaksel.	1
117.281	Técalémit-smørekop ved ventilators drivaksel (R. VI).	1
451.343	Bøsning for olietilbageløb på drivaksel for vandpumpe og dynamo (udvendige diameter 50 mm).	1
451.513	Ventilløfter (diameter 26 mm).	8
451.633	Ventilløfterstang (totallængde 252 mm) (72×100) (78×100).	8
451.718	Skive på 14,5×27×2 til møtrik ved remskive for vandpumpens og dynamoens drivaksel.	1
451.719	Lås, hul 14,5, til møtrik ved remskive for vandpumpens og dynamoens drivaksel.	1
451.721	Remskive for vandpumpens og dynamoens drivaksel (på akslen for enden af knastakslen).	1
451.895	Drivaksel for oliepumpe og strømfordeler (2. konstruktion, længde 294 mm).	1
452.322	Ventilløfter (diameter 27 mm).	8
452.427	Medbringeraksel for vandpumpe og dynamo.	1
452.457	Klokobling ved medbringeraksel for vandpumpe og dynamo. (Diameter 25 mm, længde 21,5 mm. *Erstatter* alle tidligere modeller).	1
452.479	Afstandsbøsning på medbringeraksel. *Erstattet af* 453.020.	1
452.563	Medbringeraksel for vandpumpe og dynamo, monteret med bageste kugleleje.	1
453.020	Afstandsbøsning på medbringeraksel for vandpumpe og dynamo, længde 88,5 mm.	1
461.102	24 mm kronmøtrik til blokering af knastakslens tandhjul. *Erstattet af* 461.493; *bestil endvidere 1 lås* 461.492.	1
461.104	Olieskive på 25×48 ved tandhjul for knastaksel.	1
461.143	Flange på knastaksel.	1
461.179	Tandhjul på knastaksel (38 tænder).	1
461.183	Lås med tunge, hul på 24,5 mm, til stopmøtrik ved medbringeraksels tandhjul (montering med kronmøtrik).	1
461.256	Fordelerkæde (R. VI).	1
461.492	Rund lås, hul på 24,5 mm, til møtrik ved knastaksels tandhjul (montering med 6-kantet møtrik).	1
461.493	24 mm 6-kantet møtrik til fastspænding af knastakslens tandhjul.	1
461.707	Knastaksel (bæreflader med smørekanaler).	1
461.849	Ventilløfterstand (totallængde 240 mm). (Hvor der er dobbelte ventilfjedre). (»11 Sport« og »11«).	8
477.110	Tandhjul til oliepumpe og strømfordeler (10 tænder, venstregående).	1

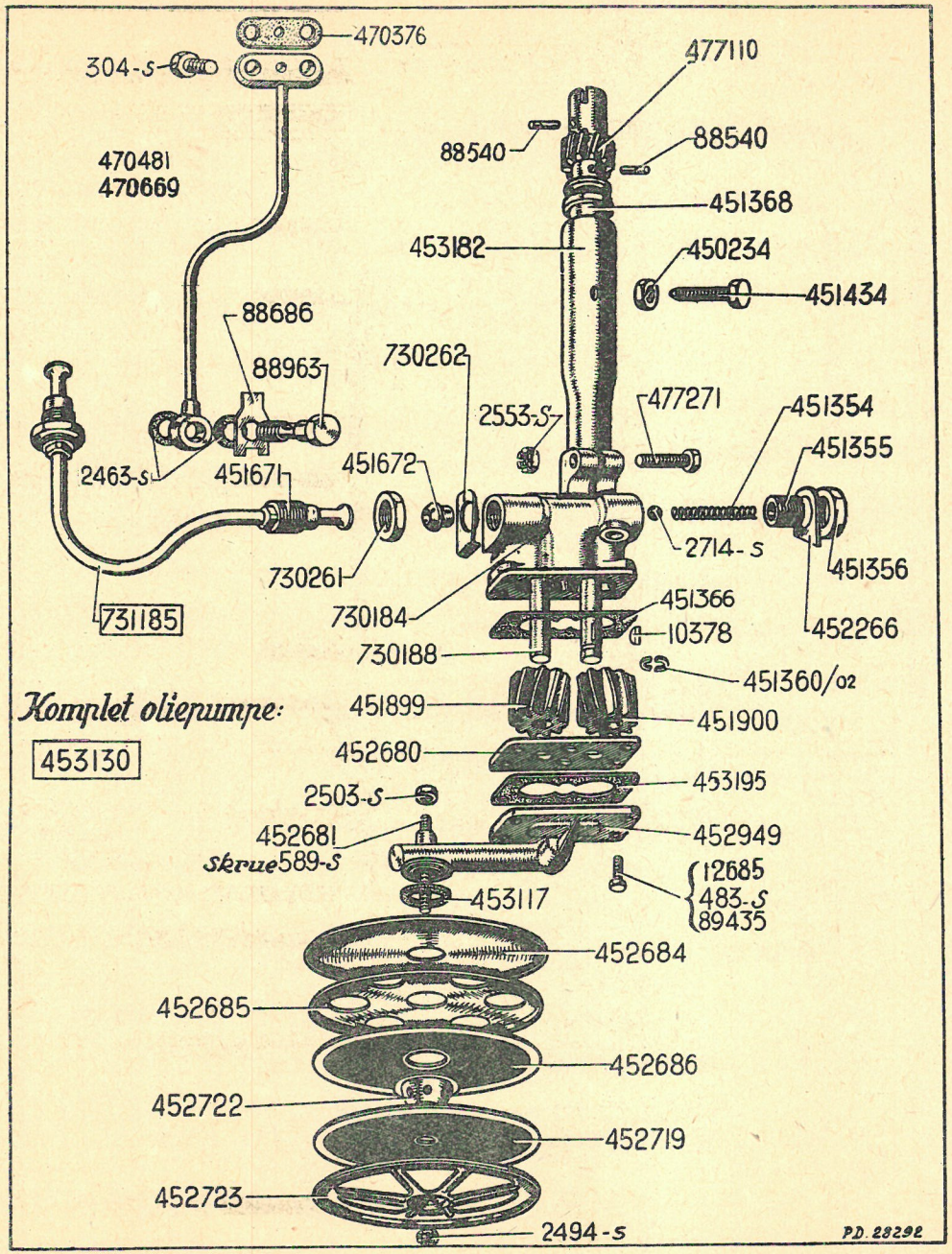
470376
304-S
470481
470669
88686
88963
2463-S
451671
731185
730261
451672
730262
2553-S
730184
730188
88540
88540
477110
451368
453182
450234
451434
477271
451354
451355
2714-S
451356
451366
10378
452266
451360/02
451899
451900
452680
453195
2503-S
452681
Skrue 589-S
452949
12685
483-S
89435
453117
452684
452685
452686
452722
452719
452723
2494-S
Komplet oliepumpe:
453130
P.D. 28292

Konstruktion med oliefilter og sugerør i bunden af oliepumpen.

Nr.	BESKRIVELSE	Antal
304-S	6 mm 6-kantet skrue til flange ved vippearmenes smørerør (R. III).	2
483-S	7 mm 6-kantet skrue til fastspænding af bunden på pumpehuset (R. III).	3
589-S	7 mm 6-kantet skrue til fastspænding af filtrene på pumpen (R. III).	1
2.463-S	Pakning på 10,2×15×1 for vippearmenes smørerør (R. VI).	2
2.494-S	7 mm 6-kantet kronmøtrik, stigning 1 mm, til fastspænding af filtrene på pumpen (R. III) (montering med gevindtap 452.681).	1
2.503-S	7 mm 6-kantet møtrik (højde 6 mm) til fastspænding af filtre på pumpebunden (R. III).	1
2.553-S	8 mm 6-kantet kronmøtrik, stigning 1,25 mm, til skruen til fastspænding af akselhuset på pumpen (R. III).	1
2.714-S	Kugle på 9,52 til stigeventil (R. VI).	1
10.378	Not til det faste tandhjul (tykkelse 2,5 mm).	1
12.685	Undersænket skrue, 7×15, til fastspænding af bunden på pumpehuset.	1
88.540	Stift på 3,5×29 til fastholdelse af tandhjul for pumpe og strømfordeler.	2
88.686	Lås, hul 11 mm, til forbindelsesskrue for vippearmenes smørerør.	1
88.963	6-kantet forbindelsesskrue på 10×18 ved vippearmenes smørerør.	1
89.435.	Undersænket skrue på 7×15 til fastspænding af bunden på pumpehuset. *Erstattet af 12.685.*	1
450.234	10 mm 6-kantet kontramøtrik, stigning 1 mm (højde 4,5 mm) til skrue 451.434 til fastspænding af akselhuset.	1
451.354	Fjeder til stigeventil.	1
451.355	16 mm skrueprop, stigning 1,5 mm til justering af stigeventil.	1
451.356	16 mm 6-kantet kontramøtrik til stigeventil.	1
451.360/02	Låsering til det faste tandhjul (2 dele).	1
451.366	Pakning mellem metalplade og pumpehus (R. VI).	1
451.368	Støttering for drivaksel for strømfordeler og pumpe.	1
451.434	10 mm 6-kantet skrue med spids til fastspænding af akselhus.	1
451.671	20 mm forbindelsesskrue, stigning 1,5 mm, til rør mellem pumpen og motorblokken.	2
451.672	Konus ved olieomløbet i i pumpen og motorblokken.	1
451.899	Frie tandhjul ved pumpen (10 tænder).	1
451.900	Faste tandhjul ved pumpen (10 tænder).	1
452.266	Lås, hul 17,5 mm til møtrik på stigeventil.	1
452.680	Rektangulær metalplade i pumpebunden.	1
452.681	Gevindtap, 7×67, (gevindlængder 17 og 17) til fastspænding af filtre på pumpen.	1
452.684	Øverste skål til beskyttelse af filtrene.	1
452.685	Pumpefiltrenes øverste plade (6 huller på 30 mm).	1
452.686	Øverste pumpefilter (hullets diameter 30 mm).	1
452.719	Underste pumpefilter (hullets diameter 11 mm).	1
452.722	Afstandsstykke mellem filtrene.	1
452.723	Pumpefiltrets underste plade (6 trekantede huller).	1
452.949	Pumpebund, der danner støtte for filtrene.	1
453.117	Pakning på 29×42 mellem pumpebund og øverste beskyttelsesplade for filtrene (R. VI).	1
453.130	Komplet pumpe med filtre.	1
453.182	Akselhus.	1
453.195	Pakning mellem pumpebund og metalplade (R. VI).	1
470.376	Pakning mellem vippearmenes smørerør og topstykket (R. VI).	1
470.481	Vippearmenes smørerør.	1
470.669	Vippearmenes smørerør.	1
477.110	Drivtandhjul for pumpe og strømfordeler (10 tænder, venstregående).	1
477.271	6-kantet skrue, 8×43, med hul til split ,til fastspænding af akselhus på pumpehus.	1
730.184	Pumpehus (højde 74 mm).	1
730.188	Aksel til det frie tandhjul (længde 49 mm).	1
730.261	20 mm 6-kantet kontramøtrik, stigning 1,5 mm, til fastspænding af rør 731.185.	2
730.262	Enkelt lås, hul 20 mm, til møtrik til fastspænding af rør 731.185.	2
731.185	Rør mellem pumpe og motorblok.	1

Nr.	BESKRIVELSE	Antal
	Vandpumpe til motor 72×100 eller 78×100	
392-S	6-kantet skrue, 6×10, til fastspænding af ventilator på remskiven (R III).	4
485-S	6-kantet skrue, 7×20, til fastspænding af pumpen på dækslet (R. III).	1
487-S	6-kantet skrue, 7×25, til fastspænding af pumpen på dækslet (R III).	2
580-S	6-kantet skrue, 7×32,5, til fastspænding af pumpen på dækslet (R. III).	1
638-S	Gevindtap, 7×38, (gevindlængder 10,5 og 17) til fastspænding af pumpedæksel og kølerbardun (R. III).	1
858-S	6-kantet skrue, 10×60, til fastspænding af pumpen på topstykket (R. III).	1
940-S	6-kantet skrue, 10×35, til fastspænding af pumpe 451.975 på topstykket (R. III).	2
947-S	6-kantet skrue, 10×55, til fastspænding af pumpen på topstykket (R. III).	1
1.848-S	Skive, 10,5×18×2,5 til møtrik ved pumperemskive (R. III).	1
2.503-S	7 mm 6-kantet møtrik (højde 6 mm) til gevindtappe til fastspænding af pumpedæksel og af kølerbardun (R. III).	1
2.614-S	10 mm 6-kantet kronmøtrik, stigning 1,5 mm ,til fastspænding af remskiven på akslen (R. III).	1
4.730-S	Hydraulisk smørekop til kugleleje ved pumpen (R. VI).	1
4.734-S	Hydraulisk smørekop med dobbent ventil ved bøsningen (R. VI).	1
18.108	6 mm 6-kant. kontramøtrik, stigning 1 mm, på skruen, der låser møtriken ved tætningspakningen.	1

Nr.	BESKRIVELSE	Antal
30.189	Not til ventilatorremskive (R. III).	1
88.537	Stift på 5×40 til fastspænding af turbinen.	1
88.982	Dobbelt TECALEMIT-smørekop til vandpumpebøsning (R. VI).	1
88.983	TECALEMIT-smørekop til pumpens kugleleje (R. VI).	1
89.951	Kugleleje 15×42×13 på pumpeaksel.	1
89.269	6-kantet stopskrue på 6×26 til møtrik ved tætningspakningen.	1
112.054	Pakning, 8×14×1, til pumpens TECALEMIT-smørekop.	2
451.405	Bøsning for vandpumpe (gevind 28 mm, stigning 1,5 mm).	1
451.406	Turbine.	1
451.408	Tætningspakning (R. VI)	1
451.409	Bøsning ved pumpens tætningspakning.	1
451.410	Møtrik til sammenpresning af tætningspakning (gevind 28 mm, stigning 1,5 mm).	1
451.411	*Skive på 15,5×28×1 ved pumpens bøsning. Leveres ikke mere.*	1
451.412	Skål til fastholdelse af halvlåse ved pumpens kugleleje.	1
451.413/02	Halv-låse ved pumpeakslens kugleleje (2 dele).	1
451.415	Kronmøtrik, 45 mm, udvendig gevind, til fastholdelse af kuglelejet.	
451.546	Remskive til pumpen.	1
451.599	Skive på 15,5×28×7 til støtte for turbinen.	
451.838	Pumpeaksel (længde 205 mm).	1
451.845	Ventilatorrem til pumpe og dynamo (R. VI).	1
451.847	Bardunstrammer til dynamorem, længde 230 mm.	1
451.969	Pumpedæksel (afstand mellem de to underste huller til fastspænding på topstykket: 93 mm).	1

Nr.	BESKRIVELSE	Antal
451.972	Pakning mell. pumpedæksel og topstykke (afstand mellem hullerne til fastspænding :75 mm og 93 mm) (R. VI).	1
451.973	Pakning mellem pumpe og dæksel (afstand mellem de to underste huller til fastspænding på topstykket: 93 mm) (R. VI).	1
451.975	Komplet pumpe (afstand mell. de to underste huller til fastspænding på topstykke: 93 mm).	1
452.292	Ventilator med 6 vinger (diameter 330 mm). *Erstattet af 453.217. Bestil endvidere 4 afstandsringe 453.218 og undlad ved monteringen skiverne 461.836 og 461.838.*	1
452.942	Drivaksel for vandpumpen, med turbine på 70 mm.	1
453.217	Ventilator med 6 vinger (diameter 330 mm) uden påsvejset skiver.	1
453.218	Afstandsring på 8,5×15×9 til ventilator 453.217.	4
452.372	Ventilator med 6 vinger (diameter 315 mm).	1
456.294	Pumpehus med bøsning (afstanden mellem de to huller til fastspænding på topstykke: 93 mm).	1
461.835	6-kantet skrue, 6×25, med ansats, til fastspænding af ventilator på remskive (med gummiskive).	4
461.836	Stålskive på 25×52 (4 huller på 8,5 mm) til fastspænding af ventilatorremskive monteret med gummiskive.	1
461.837	Speciallås (4 huller på 8,5 mm, 4 tunger) til skruer til fastspænding af ventilator på remskive.	1
461.838	Gummiskive på 25×52 (4 huller på 8,5 mm til fastspænding af ventilator).	2
585.003	Afstandsskive på 6,5×14×4 til remskiven.	4

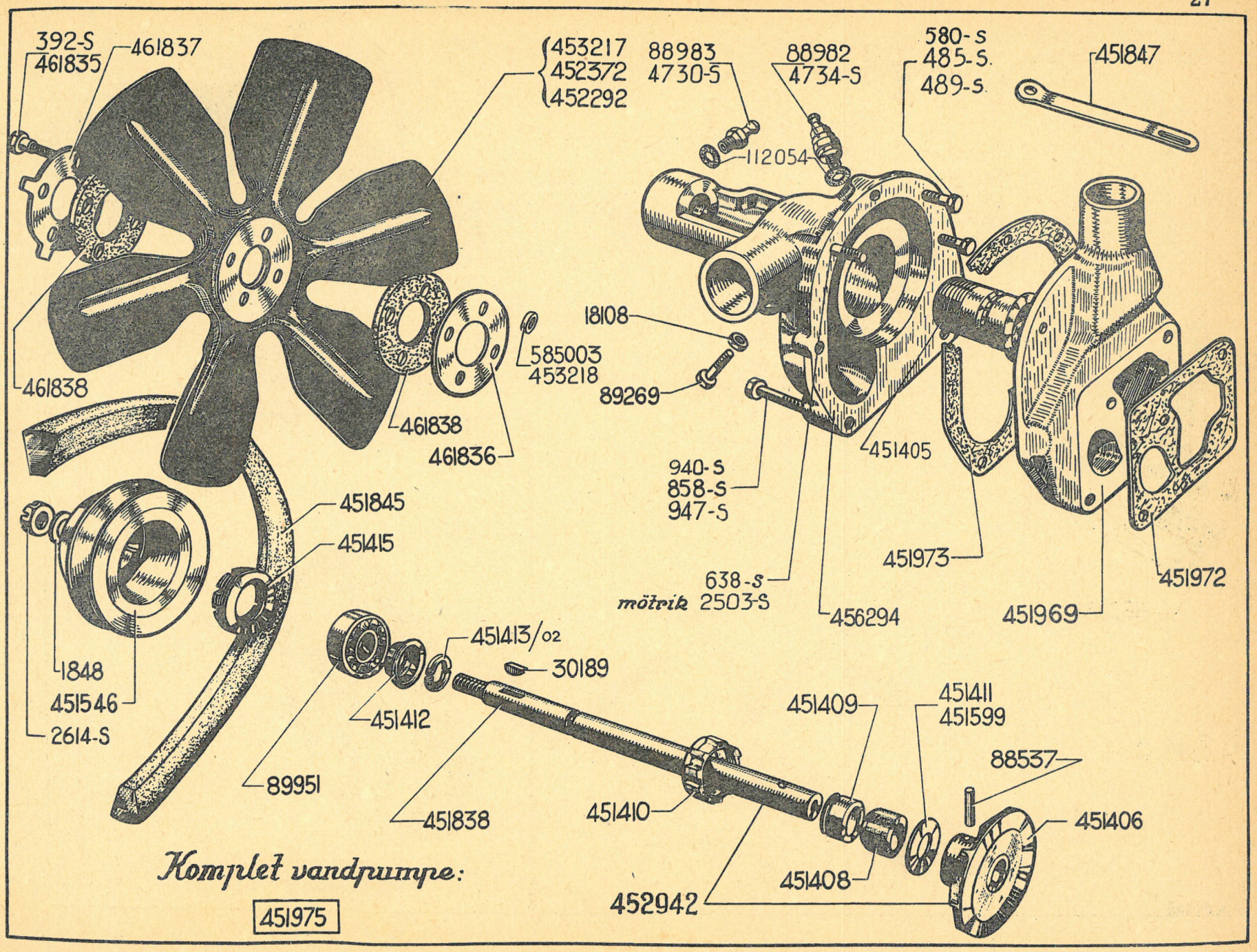
392-S
461835
461837
461838
453217
452372
452292
88983
4730-S
88982
4734-S
580-S
485-S.
489-S.
451847
112054
18108
585003
453218
89269
461838
461836
451405
940-S
858-S
947-S
451845
451415
638-S
mötrik 2503-S
451973
451972
456294
451969
1848
451546
2614-S
451413/02
30189
451412
89951
451838
451409
451411
451599
88537
451410
451406
451408
452942
Komplet vandpumpe:
451975

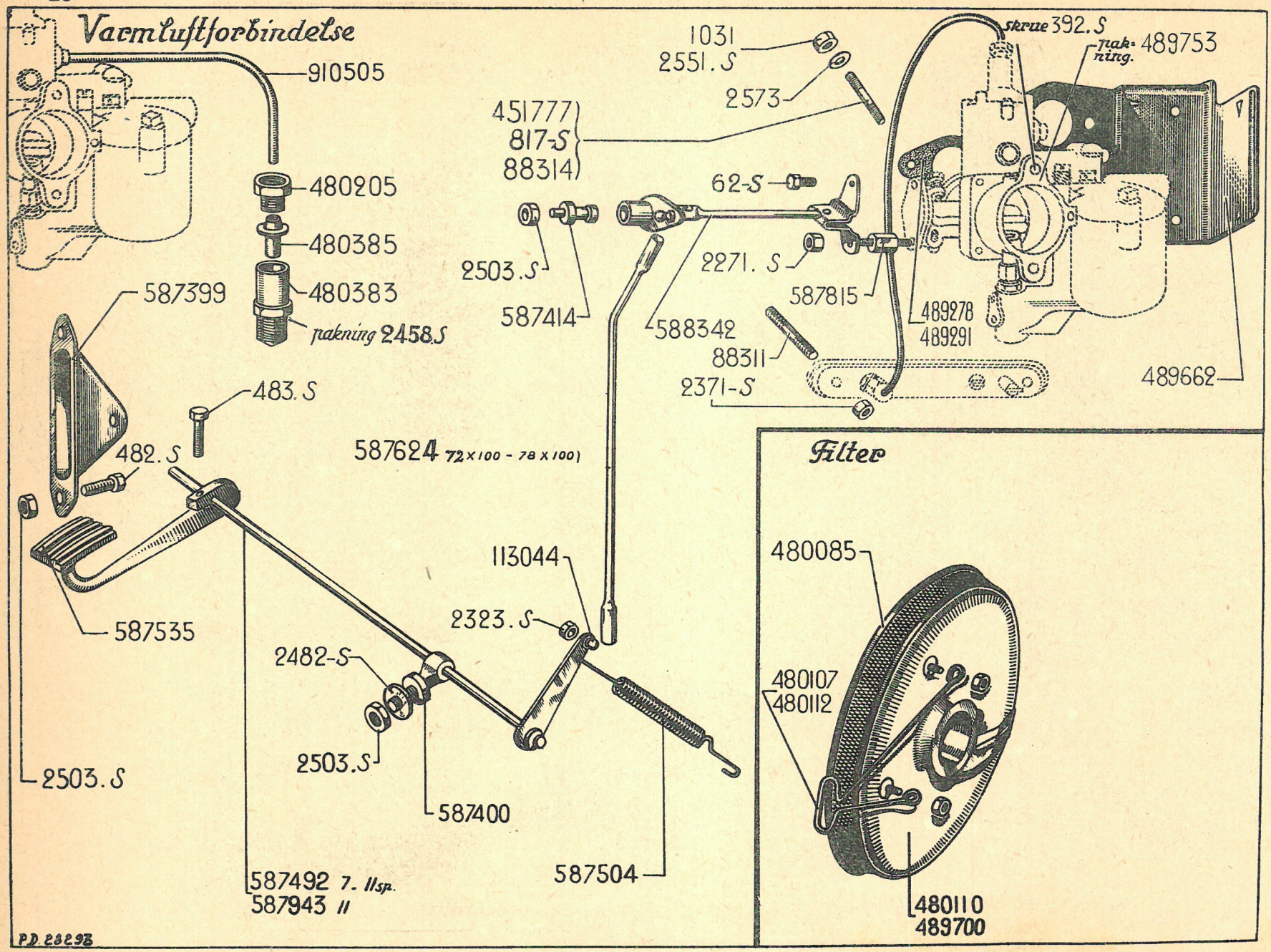
Varmluftforbindelse
910505
480205
480385
480383
pakning 2458.S
587399
483.S
482.S
587535
2503.S
587492 7. 11sp.
587943 11
2482-S
2503.S
587400
587624 72x100 - 78x100)
113044
2323.S
587504
451777
817-S
88314
2503.S
587414
62-S
2271.S
588342
88311
2371-S
1031
2551.S
2573
skrue 392.S
pakning 489753
587815
489278
489291
489662
Filter
480085
480107
480112
480110
489700
P.D. 28298

Nr.	BESKRIVELSE	Type	Antal
	Karburator		
392-S	6-kantet skrue, 6×10, til fastspænding af filter (R. III).	7 og 11	2
817-S	Gevindtap, 8×37 (gevindlængder 18 og 12), til fastspænding af karburator (R. III).	7 og 11	2
1.031-S	*8 mm 6-kantet møtrik, stigning 1 mm, højde 8 mm, til gevindtappe til fastspænding af karburator (R. II). Leveres ikke mere.*	7	2
2.371-S	6 mm 6-kantet møtrik, stigning 1 mm, til gevindtap til fastspænding af termostarter (R. III).	7 og 11	2
2.458-S	Pakning, 12×17×1, ved rør for varm luft fra udblæsningsforgreningsrør (R. III).	7	1
2.551-S	8 mm 6-kantet møtrik, stigning 1,25 mm, højde 8 mm, til gevindtap til fastspænding af karburator (R. III).	7 og 11	2
2.573	Skive, 8×14, til møtriker til fastspænding af karburator (R. VI).	7 og 11	2
88.311	Gevindtap, 6×30 (gevindlængder 7 og 10) til fastspænding af termostarter.	7 og 11	2
88.314	Gevindtap, 8×43 (gevindlængder 10 og 14), til fastspænding af karburator.	7	2
451.777	Gevindtap 8×32 (stigning 1 mm) til fastspænding af karburator.	7	2
480.085	Dæksel til filter på karburator, diameter 230 mm.	7 og 11	1
480.107	Bøjle for filter, rundt (R. VI).	7	1
480.110	*Filter, rundt. Leveres ikke mere.*	7 og 11	1
480.112	Bøjle for filter, rundt (R. VI).	11 Sp. og 11	1
480.205	Nippel ved rør for varm luft fra udblæsningsforgreningsrør (gevind 12 mm, stigning 1 mm).	7	1
480.383	Rør for varm luft fra udblæsningsforgreningsrør, 12 mm gevind, stigning 1,25 mm.	7	1
480.385	Konus til rør for varm luft fra udblæsningsforgreningsrør.	7	1
489.278	Pakning ved karburator, tykkelse 5 mm. (Hulafstand 53 mm, hul på 28 mm) (R. VI).	7 og 11	2
489.291	Pakning ved karburator (hulafstand: 53 mm ,hul på 30 mm) (R. VI).	7 og 11	4
489.662	Beskyttelsesskærm.	7 og 11	1
489.700	Filter (dobbelt kegleformet).	7 og 11	1
489.753	Pakning mellem filter (rundt) og karburator (hulafstand 48 mm, hul på 32 mm) (R. VI).	7 og 11	1
910.505	Forbindelsesrør (i meterlængder) på 4×6 for varm luft og for termostarter (R. VI).	7 og 11	E.b.
	Speederanordningen		
62-S	6-kantet skrue, 4×7,5 ,til fastspænding af speedertræk (R. III).	7 og 11	2
482-S	6-kantet skrue, 7×12,5, til fastspænding af konsol 587.399 (R. III).	7 og 11	2
483-S	6-kantet skrue, 7×15, til fastspænding af pedalen på akslen (R. III).	7 og 11	1
2.271-S	4 mm 6-kantet møtrik, stigning 0,75 mm, til fastspænding af speedertræk på afstandsbolte 587.815 (R. III).	7 og 11	2
2.323-S	5 mm 6-kantet møtrik, stigning 0,75, til fastspænding af kuglebolt 113.044 (R. III).	7 og 11	1
2.482-S	Mellemlægsskive, 7,5×16×1,5, til møtriker til fastspænding af konsol 587.399 og øjebolt 587.400 (R. III).	7 og 11	3
2.503-S	7 mm 6-kantet møtrik, stigning 1 mm (R. III), til fastspænding af konsol 587.399 og øjebolt 587.400.	7 og 11	3
	— og til kuglebolt 587.414.		1
114.044	Kuglebolt til forbindelsesstang til speederstang.	7 og 11	1
587.399	Konsol for pedalakslen ved pedal.	7 og 11	1
587.400	Øjebolt på arm på speederaksel.	7 og 11	1
587.414	Kuglebolt til speederstang.	7 og 11	1
587.492	Pedalaksel med påsvejset arm, totallængde 285 mm.	7 og 11 Sp.	1
587.504	Tilbagetræksfjeder (længde 88 mm).	7 og 11	1
587.535	Speederpedal.	7 og 11	1
587.624	Bøjet trækstang til speederstang for motorer 72×100 og 78×100 (afstand mellem kugleboltene: 404 mm).	7 og 11	1
587.815	6-kantet afstandsbolt til speederstang (2 gevindtappe 4 mm, stigning 0,75).	7 og 11	2
587.943	Pedalaksel med påsvejset arm, totallængde 360 mm.	11	1
588.342	Speederstang (længde 190 mm). *Erstatter alle tidligere modeller.*	7 og 11	1

Nr.	BESKRIVELSE	Antal
	Faldstrømskarburator.	
392-S	6-kantet skrue, 6×10, til fastspænding af luftfiltrets forreste og bageste konsoller på indsugningsforgreningsrøret (R. III).	4
397-S	6-kantet skrue, 6×22,5, til fastspænding af forbindelsesrør på luftfiltret (R. III).	2
999-S	Gevindtap, 10×47,5 (gevindlængder 20 og 15), til spænding af karburator (R. III).	2
2.371-S	6 mm 6-kantet møtrik, stigning 1 mm (højde 6 mm) til fastspænding af luftfiltret på forreste og bageste konsoller (R. III).	2
2.458-S	Pakning, 12×17×1, ved rør for varm luft fra udblæsningsforgreningsrør (R. VI).	1
2.613-S	10 mm 6-kantet møtrik, stigning 1,5 mm (højde 7 mm), til gevindtappe til fastspænding af karburator (R. III).	2
89.329	Skrue med linsehoved, 6×43, til fastspænding af forbindelsesrør mellem luftfilter og karburator.	2
452.794	Karburatorpakning (hulafstand 65 mm, tykkelse 4 mm) (R. VI).	1
452.795	Karburatorpakning (hulafstand 65 mm, tykkelse 6/10) (R. VI).	3
480.205	Nippel ved rør for varm luft fra udblæsningsforgreningsrør (12 mm gevind, stigning 1 mm).	1
480.339	Rørforbindelse mellem karburator og luftfilter.	1
480.340	Pakning på 60×69 mellem karburator og forbindelsesrør til luftfilter (R. VI).	1
480.341	Pakning mellem luftfilter og forbindelsesrør (R. VI). Hulafstand 100 mm.	1
480.342	Luftfilter (cylindrisk).	1
480.343	Luftfiltrets forreste konsol.	1
480.344	Luftfiltrets bageste konsol.	1
480.378	Beskyttelsesskærm.	1
480.383	Rør for varm luft fra udblæsningsforgreningsrøret (12 mm gevind, stigning 1,25 mm).	1
480.385	Konus ved rør for varm luft fra udblæsningsforgreningsrøret.	1
910.505	Forbindelsesrør (i meterlængde) på 4×6, for tilgang af varm luft (R. VI).	E.b.
	Speederanordningen.	
62-S	6-kantet skrue, 4×7,5, til fastspænding af speedertræk (R. III).	2
482-S	6-kantet skrue, 7×12,5, til fastspænding af konsol 587.399 (R. III).	2
483-S	6-kantet skrue, 7×15, til fastspænding af pedalen på akslen (R. III).	1
2.323-S	5 mm 6-kantet møtrik, stigning 0,75, til fastspænding af kuglebolten 113.044 (R. III).	1
2.482-S	Skive, 7,5×16×1,5, til møtriker til fastspænding af konsol 587.399 og øjebolt 587.400 (R. III).	3
2.503-S	7 mm 6-kantet møtrik, stigning 1 mm (R. III).	
	til fastspænding af:	
	— konsol 587.399 og øjebolt 587.400.	3
	— kuglebolt 587.414.	1
113.044	Kuglebolt til forbindelsesstang til speederstang.	1
587.399	Konsol for pedalaksel (ved pedalen).	1
587.400	Øjebolt for pedalaksel (ved arm på speederaksel).	1
587.414	Kuglebolt til speederstang.	1
587.492	Pedalaksel (med påsvejset arm), længde 285 mm. »11 Sp.«.	1
587.504	Tilbagetræksfjeder, længde 88 mm.	1
587.535	Speederpedal.	1
587.943	Pedalaksel med påsvejset arm, længde 360 mm »11«.	1
589.954	Speederstang (længde 171 mm).	1
589.968	Trækstang (afstand mellem kugleboltene 462 mm).	1

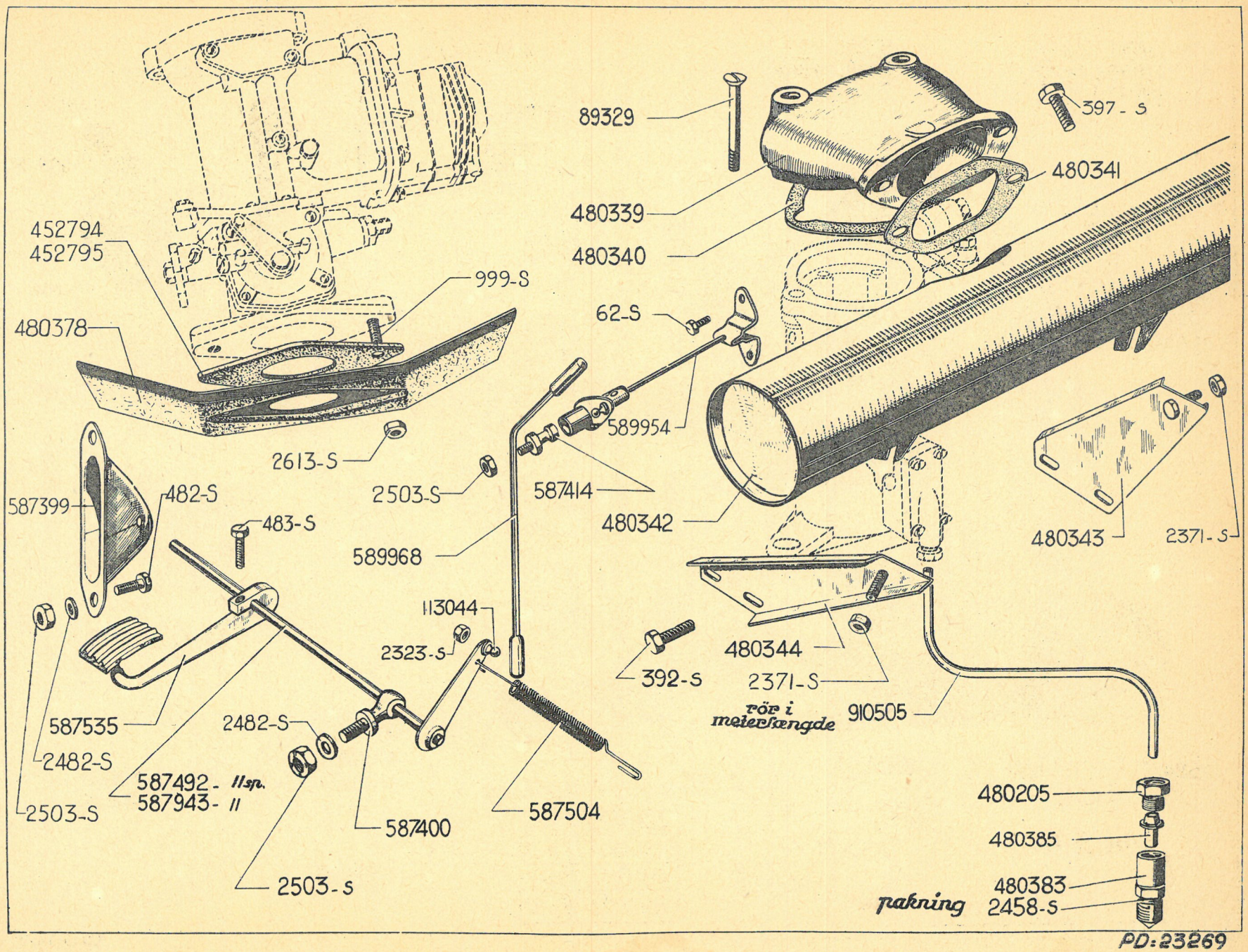
89329
397-S
480341
480339
480340
452794
452795
999-S
480378
62-S
589954
2613-S
2503-S
587414
480342
587399
482-S
483-S
589968
480343
2371-S
113044
2323-S
480344
392-S
2371-S
rør i meterlængde
910505
587535
2482-S
2482-S
587492- 11sp.
587943- 11
2503-S
587400
587504
480205
480385
480383
2458-S
pakning
2503-S
PD:23269

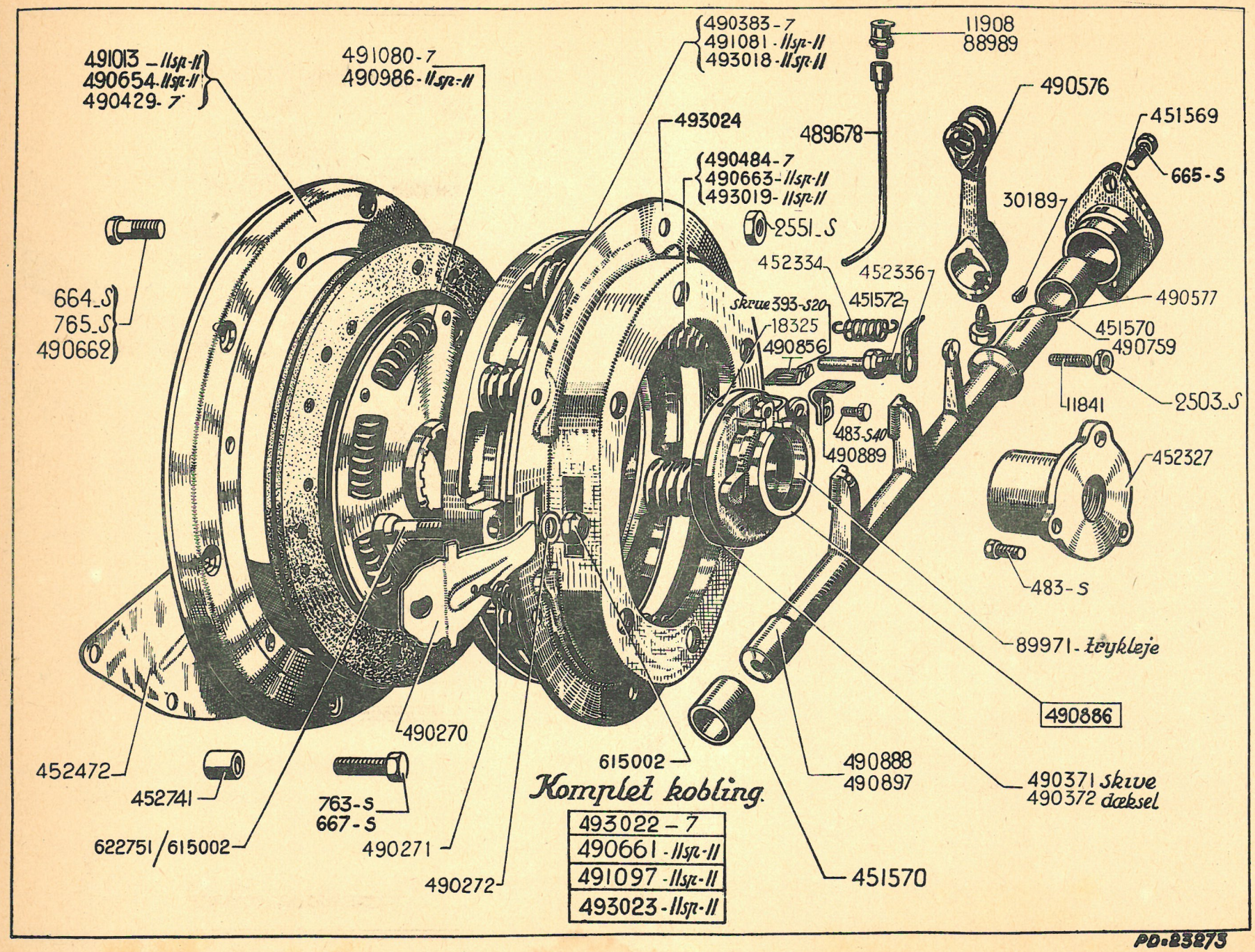
491013 – //sp-//
490654 //sp-//
490429-7
491080-7
490986-//sp-//
490383-7
491081-//sp-//
493018-//sp-//
11908
88989
490576
451569
665-S
489678
493024
490484-7
490663-//sp-//
493019-//sp-//
2551-S
30189
452334
452336
skrue 393-S20
451572
18325
490856
490577
451570
490759
11841
2503-S
483-S40
490889
452327
483-S
664-S
765-S
490662
89971-trykleje
490886
490270
452472
452741
763-S
667-S
622751/615002
490271
490272
615002
Komplet kobling.
493022 – 7
490661-//sp-//
491097-//sp-//
493023-//sp-//
490888
490897
490371 skive
490372 dæksel
451570
PO.23273

Nr.	BESKRIVELSE	Type	Antal
393-S 20	6-kantet skrue på 6×12,5, med kærv, til samling af gaffelstykke 490.856 på vinkelstykke (R. III).	7 og 11	1
483-S 40	6-kantet skrue på 7×15 (med gennemboret hoved) til fastspænding af vinkelstykke på tryklejet (R. III).	7 og 11	1
483-S	6-kantet skrue, 7×15, til fastspænding af nav til tryklejet (R. III).	7 og 11	3
664-S	6-kantet skrue, 8×17,5, til fastspænding af koblingshuset på svinghjulet (svinghjul og tandkranshus er i eet stykke) (R. III).	7	6
665-S	6-kantet skrue, 8×20, til fastspænding af flange på koblingsakslen (R. III).	7 og 11	
	— venstrestyret.		2
	— højrestyret.		4
667-S	8 mm 6-kantet skrue ti lfastspænding af tandkranshuset på svinghjulet (R. III).	11 Sp. og 11	6
763-S	8 mm 6-kantet skrue til fastspænding af tandkranshuset (tungt) på svinghjulet (R. III).	11 Sp. og 11	6
765-S	8 mm 6-kantet skrue til fastspænding af fingerhuset og tandkranshuset på svinghjulet (R. III).	7	6
2.503-S	6-kantet møtrik, 7 mm, stigning 1 mm, højde 6 mm ,til stopskruen uden hoved ved koblingsakslen (R. III), (gearlåsning ved kobling).	7 og 11	1
2.551-S	8 mm 6-kantet møtrik, stigning 1,25 mm (højde 8 mm) til skruerne til fastspænding af fingerhuset på tandkranshuset (R. III).	11 Sp. og 11	6
11.841	Stopskrue uden hoved, 7×32, ved koblingsaksel (gearlåsning ved kobling) (R. III).	7 og 11	1
11.908	Smørekop, 6 mm gevind, stigning 1 mm, for smøring af tryklejet (1. konstruktion) (R. VI).	7 og 11	1
18.325	»Gallopskrue« på 3×7 til fastspænding af dæksel for trykleje.	7 og 11	3
30.189	Not til koblingsakslens drivarm (R. III).	7 og 11	1
88.989	Smørekop, 8 mm gevind, stigning 1,25 mm, til tryklejet (2. konstruktion) (R. VI).	7 og 11	1
89.971	Koblingstrykleje, 35×72×17.	7 og 11	1
451.569	Flange med bøsning til koblingsaksel	7 og 11	
	— venstrestyret		1
	— højrestyret		2
451.570	Bøsning til koblingsaksel (R. VI).	7 og 11	2
451.572	10 mm. styreskrue, stigning 1,5 mm, længde 49 mm, til konsol for trykleje.	7 og 11	1
452.327	Nav for trykleje (2. konstruktion), huldiameter 25,5 mm.	7 og 11	1
452.334	Tilbagetræksfjeder ved nav for trykleje, længde 31 mm (2. model).	7 og 11	1
452.336	*Holder for tilbagetræksfjeder ved nav for trykleje .Leveres ikke mere.*	7 og 11	1
452.472	Lukkeplade for koblingshus (højde 114 mm).	7 og 11	1
452.741	Centrerbøsning for tandkranshus på tungt svinghjul (8,5×12×9).	11 Sp. og 11	1
489.678	Smørerør for trykleje.	7 og 11	1
490.270	Koblingsfinger.	7 og 11	3

Nr.	BESKRIVELSE	Type	Antal
490.271	Tilbagetræksfjeder for koblingsfinger, længde 24 mm.	7 og 11	3
490.272	Skive, 8,5×16×2,4, til koblingsbolt.	7 og 11	3
490.371	Trykskive i tryklejet, 31×57×8.	7 og 11	1
490.372	Dæksel for trykleje.	7 og 11	1
490.383	Koblingstrykplade ,ydre diameter: 190,5 mm.	7	1
490.429	Svinghjulets tandkranshus (ydre diameter 230 mm). *Erstattet af 461.781 (motorsvinghjul).*	7	1
490.484	Koblingsfjeder (trådtykkelse 3,8 mm).	7	6
490.576	Koblingstrykarm.	7 og 11	1
490.577	6-kantet spidsskrue, 10×16,5, til fastspænding af: — koblingstrykarm — bøsning ved koblingstrykarm.	7 og 11	 1 1
490.654	Svinghjulets tandkranshus (ydre diameter 276 mm). *Erstattet af 491.013. Bestil endvidere: 6 skruer 763-S (R. III).*	11 Sp. og 11	1
490.661	Komplet kobling (uden koblingsnav) monteret med tandkranshus 490.654. Koblingstrykpladens diameter 216 mm. *Erstattet af 491.097. Bestil endvidere: 6 skruer 763-S (R. III).*	11 Sp. og 11	1
490.662	Skrue med rundt hoved på 8×20×13 til fastspænding af fingerhuset på tandkranshuset.	11 Sp. og 11	6
490.663	Koblingsfjeder (trådtykk. 4,20 mm).	11 Sp. og 11	6
490.759	Bøsning på 20×40×18 ved koblingsaksel 490.897.	7 og 11	1

Nr.	BESKRIVELSE	Type	Antal
490.856	Gaffelstykke ved gearlås (gearlåsning ved kobling).	7 og 11	1
490.886	Komplet trykleje.	7 og 11	1
490.888	Koblingsaksel med trykarm, venstrestyret, længde 291 mm .	7 og 11	1
490.889	Vinkelstykke ved gearlåsakslens drivgaffel (gearlåsning ved kobling).	7 og 11	1
490.897	Koblingsaksel med trykarm, højrestyret, længde 366 mm.	7 og 11	1
490.986	Koblingsnav ,diameter 214 mm, største huldiameter 25 mm (nav med fjedre) (R. VI). *Erstatter koblingsnav med gummi.*	11 Sp. og 11	1
491.013	Tungt svinghjuls tandkranshus (ydre diameter 282 mm. Tykkelse ved fastspændingen på svinghjulet: 25 mm).	11 Sp. og 11	1
491.080	Koblingsnav, diam. 187 mm. Største huldiameter 25 mm (nav med fjedre) (R. VI). *Erstatter koblingsnav med gummi.*	7	1
491.081	Trykplade, ydre diameter 216 mm (montering med 6 fjedre).	11 Sp. og 11	1
491.097	Komplet kobling (uden koblingsnav), monteret med tandkranshus 491.013. Koblingstrykpladens diameter 216 mm (montering med 6 fjedre).	11 Sp .og 11	1
493.018	Koblingstrykplade, ydre diameter 216 mm (montering med 9 fjedre).	7 og 11	1
493.019	Koblingsfjeder (19×26,5×47) trådtykkelse 3,8 mm.	11 Sp. og 11	9
493.022	Komplet kobling (uden koblingsnav). Montering med 6 fjedre.	7	1
493.023	Komplet kobling (uden koblingsnav). Montering med 9 fjedre.	11 Sp. og 11	1
493.024	Koblingsfingerhus.	7 og 11	1
615.002	8 mm 6-kantet møtrik, stigning 1 mm (højde 10 mm), til koblingsbolt.	7 og 11	3
622.751/ 615.002	Koblingsbolt med møtrik (8×43, gevindstigning 1 mm).	7 og 11	3

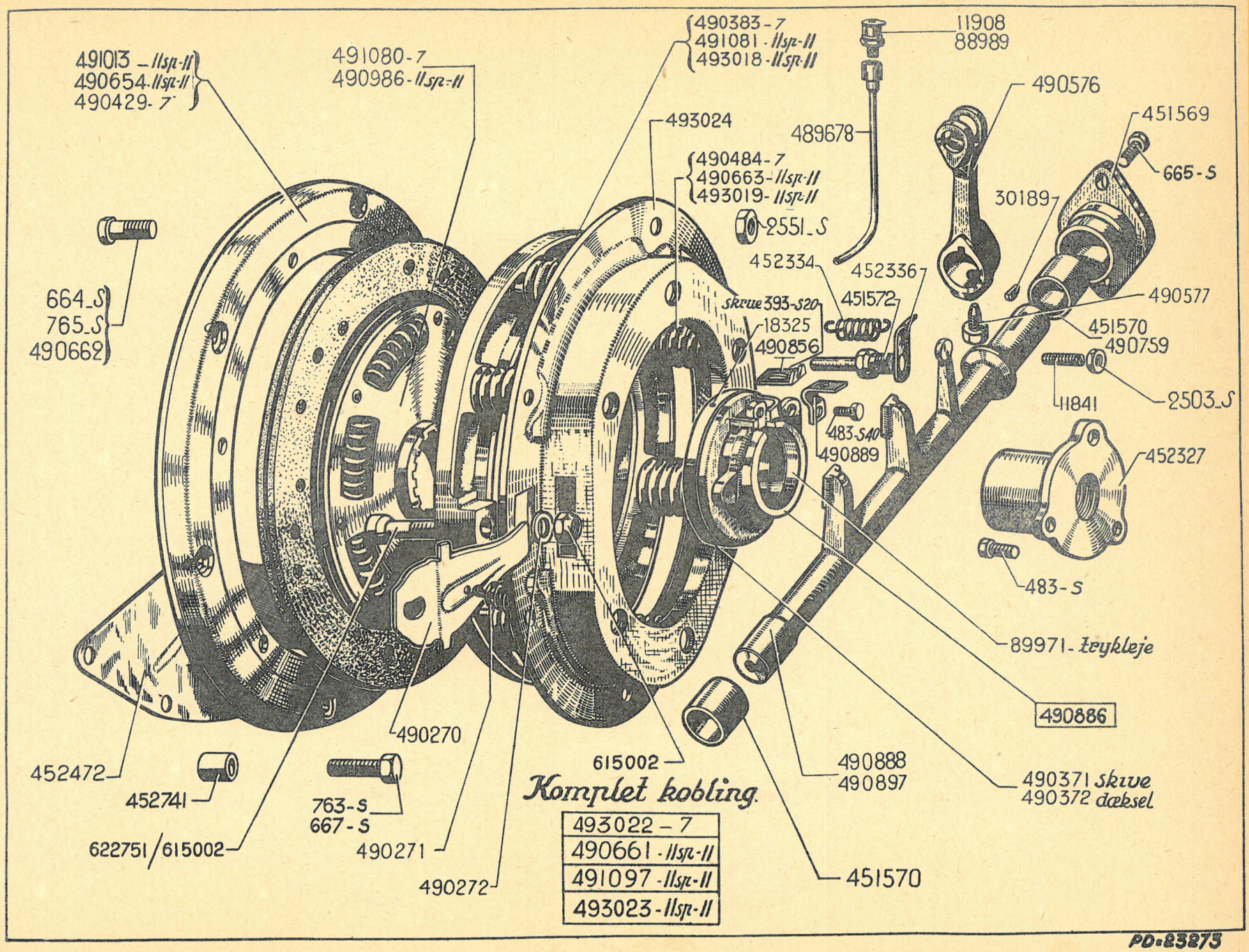
491013 - 11sp-11
490654 - 11sp-11
490429 - 7
491080 - 7
490986 - 11sp-11
490383 - 7
491081 - 11sp-11
493018 - 11sp-11
11908
88989
490576
451569
665 - S
493024
489678
490484 - 7
490663 - 11sp-11
493019 - 11sp-11
30189
2551 - S
452334
452336
451572
skrue 393-S20
18325
490856
490577
451570
490759
2503 - S
11841
483 - S40
490889
452327
664 - S
765 - S
490662
483 - S
89971 - trykleje
490886
490270
452472
452741
763 - S
667 - S
615002
490888
490897
490371 skive
490372 dæksel
622751/615002
490271
490272
451570
Komplet kobling.
493022 - 7
490661 - 11sp-11
491097 - 11sp-11
493023 - 11sp-11
PD.23873

Skema over de forskellige gearkasser.

Med dæksel 501.178 til låsning af gearet ved kobling — ophængning „Lemaire".

NR. VENSTRESTYRET	NR. HØJRESTYRET	TYPE	KRON- OG SPIDSHJUL	BEMÆRKNINGER
519.609	519.612	11 Sp. — 11	9×31	Gearkasser til vogne med Pilot-hjul
519.607	519.610	7	9×31	
519.623	*)519.624	7	10×31	
519.608	519.611	11 Fam. — 11	8×31	

*) Leveres ikke mere.

Skema over skruer og tandhjul til speedertræk.

TYPE NR.	KRON- OG SPIDSHJUL	HJUL	SKRUER		TANDHJUL		BEMÆRKNINGER
			nr.	gevindantal	nr.	ant. tænder	
7	9×31	140× 40	500.864	6	500.820	10	Forhjul — Pilot
7	8×31	140× 40	„	6	500.685	11	
11 Sp. — 11	9×31	150× 40	„	6	500.821	9	
11 Sp.	8×31	150× 40	„	6	500.820	10	
11 Familiale	9×31	160× 40	„	6	500.821	9	
11 Familiale	8×31	160× 40	„	6	500.820	10	
11	9×31	150× 40	507.196	8	507.199	12	
7	9×31	155×400	„	8	507.197	14	Pilot-hjul
7	10×31	155×400	„	8	507.199	12	
11 Sp. — 11	9×31	165×400	„	8	507.198	13	
11 Sp.	8×31	165×400	„	8	507.197	14	
11 Familiale	8×31	185×400	„	8	507.197	14	

Nr.	BESKRIVELSE	Antal
306-S	6-kantet skrue på 6×20 til fastspænding af speedometerslange (R. III).	1
485-S	6-kantet skrue på 7×20 til fastspænding af flangen ved bøsning til speedometerslange (R. III).	1
486-S	6-kantet skrue, 7×22,5×18,5, til fastspænding af koblingshuset (R. III).	4
489-S	6-kantet skrue på 7×30 (R. III) til fastspænding af dækslet på den sekundære aksels forreste kugleleje.	4
633-S	Gevindtap på 7×25,5, gevindlængder 10,5 og 12,5, til fastspænding af dækslet til hovedakslens forreste og bageste kuglelejer (R. III).	8
650-S	Gevindtap på 7×75,5, gevindlængder 10,5 og 17, til fastspænding af gearkassen på koblingshuset (R. III).	3
671-S	6-kantet skrue på 8×35 til fastspænding af dæksel til den sekundære aksels forreste kugleleje (R. III).	5
759-S	6-kantet skrue på 8×30 (R. III) til fastspænding af:	
	— dæksel til hovedakslens forreste kugleleje.	4
	— beskyttelsespladen på koblingshuset.	1
798-S	Gevindtap på 8×71, gevindlængder 18 og 16, til fastspænding af dæksel for gearkasse og af konsol for horn (R. III).	2
820-S	Gevindtap på 8×44, gevindlængder 12 og 18, til fastspænding af den sekundære aksels forreste dæksel (R. III).	4
944-S	6-kantet skrue, 10×45, til fastspænding af koblingshus og den underste lukkeplade (R. III).	2

Nr.	BESKRIVELSE	Antal
1007-S	Gevindtap på 10×70,, gevindlængder 15 og 20, til fastspænding af gearkassen på koblingshuset (R. III).	2
1130-S	Gevindtap på 12×83, gevindlængder 18 og 22, til fastspænding af differentialelejet (R. III. 2. montering).	4
1152	Stålskive på 12,5×24×1,5 til møtrik til fastspænding af lejepande til differentiale (R. III).	4
2474-S	Metalpakning på 25×32×2 til aftapningsprop 2950 (R. VI).	2
2503-S	7 mm 6-kantet møtrik, stigning 1 mm (R. III) til fastspænding af:	
	— gearkassen på koblingshuset.	7
	— dækslerne til hovedakslens forreste og bageste kuglelejer.	8
2551-S	8 mm 6-kantet møtrik, stigning 1,25 mm (R. III) til fastspænding af:	
	— dækslet til sekundære aksels forreste kugleleje.	4
	— gearkassedækslet.	8
2611-S	10 mm 6-kantet møtrik, stigning 1,5 mm (R. III) til fastspænding af:	
	— gearkassen på koblingshuset.	2
	— dynamoen.	1
	— koblingshuset og den underste lukkeplade.	4
2666-S	Enkelt lås, hul 12,5, til møtriker til fastspænding af lejepande ved differentialen (R. III) (2. montering).	4
2669-S	12 mm 6-kantet møtrik, stigning 1,75 mm, til fastspænding af lejepande ved differentialen (R. III) (2. montering).	4

Nr.	BESKRIVELSE	Antal
2674-S	12 mm 6-kantet kronmøtrik, stigning 1,75, til fastspænding af lejepande ved differentialen (R. III) (1. montering).	4
2950	24 mm prop, stigning 2 mm, til påfyldning og aftapning af olie fra gearkassen.	2
4730-S	Hydraulisk smørekop til ventilatortræk (R. VI).	1
88.341	*Gevindtap på 7×68, gevindlængder 12 og 19, til fastspænding af gearkassen på koblingshuset. LEVERES IKKE MERE.*	2
88.342	Gevindtap på 7×63, gevindlængder 12 og 16, til fastspænding af gearkassen på koblingshuset.	2
88.344	Gevindtap på 8×40, gevindlængder 14 og 16, til fastspænding af gearkassedæksel.	4
88.625	Skive på 7,5×20×1,5 til møtriker til fastspænding af gearkassen på koblingshuset.	7
88.682	Lås, hul 8,5 mm, til møtriker til fastspænding af gearkassedæksel ved ophænget (R. II).	2
112.054	Pakning på 8×14×1 til Técalémit-smørekop ved ventilatortræk.	1
117.281	Técalémit-smørekop ved ventilatortræk (R. VI).	
408.450	*Lejepande ved differentialen, gevind 82 mm, stigning 1,5 mm. LEVERES IKKE MERE.*	2
451.429	6-kantet skrue, 10×135, til fastspænding af dynamoen.	1

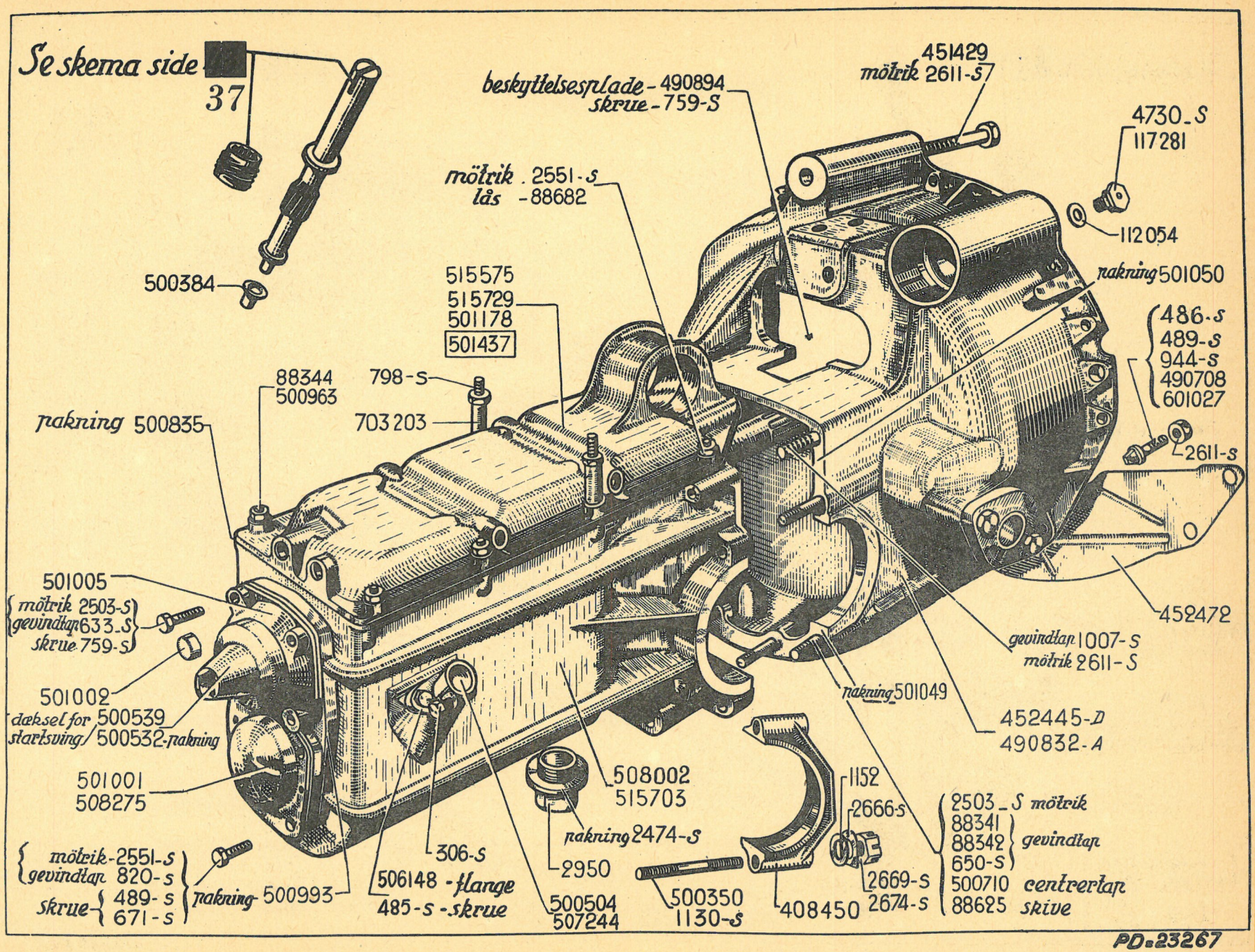
Se skema side 37
500384
451429
mötrik 2611-S
beskyttelsesplade - 490894
skrue - 759-S
4730_S
117281
mötrik . 2551-S
lås - 88682
112054
515575
515729
501178
501437
pakning 501050
486-S
489-S
944-S
490708
601027
88344
500963
798-S
703203
pakning 500835
2611-S
501005
mötrik 2503-S
gevindtap 633_S
skrue 759-S
452472
gevindtap 1007-S
mötrik 2611-S
501002
dæksel for startsving 500539
500532-pakning
pakning 501049
452445-D
490832-A
501001
508275
508002
515703
1152
2666-S
2503_S mötrik
88341
88342
650-S
gevindtap
pakning 2474-S
2950
306-S
mötrik-2551-S
gevindtap 820-S
skrue 489-S
671-S
pakning 500993
506148 - flange
485-S - skrue
500504
507244
500350
1130-S
408450
2669-S
2674-S
500710
88625
centrertap skive
PD.23267

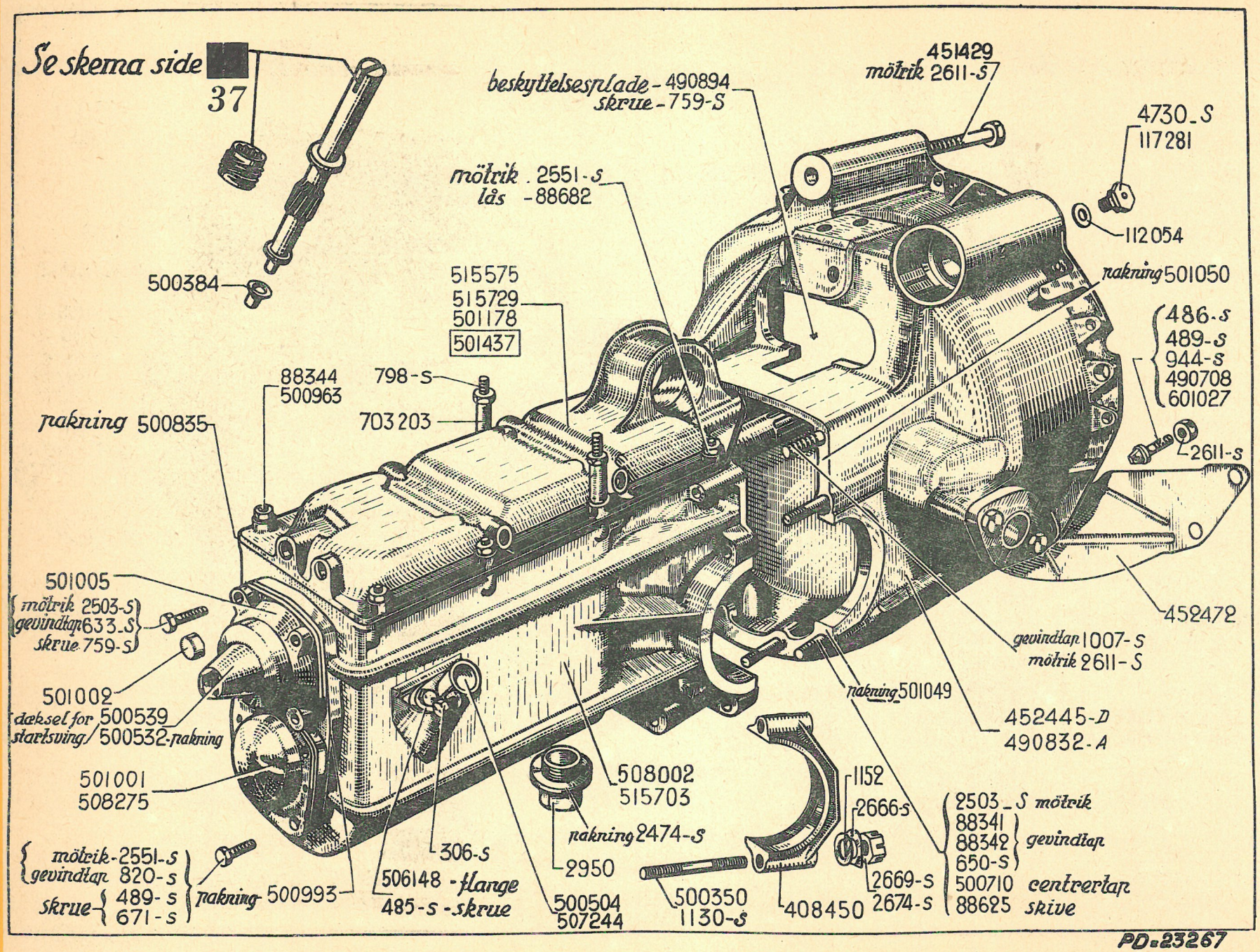
Se skema side 37
500384
beskyttelsesplade - 490894
skrue - 759-S
451429
mötrik 2611-S
4730_S
117281
112054
mötrik . 2551-S
lås -88682
515575
515729
501178
501437
pakning 501050
486-S
489-S
944-S
490708
601027
88344
500963
798-S
703203
pakning 500835
2611-S
501005
mötrik 2503-S
gevindtap 633_S
skrue 759-S
452472
gevindtap 1007-S
mötrik 2611-S
501002
dæksel for startsving
500539
500532-pakning
pakning 501049
452445-D
490832-A
501001
508275
508002
515703
1152
2666-S
2503_S mötrik
88341
88342
gevindtap
650-S
pakning 2474-S
306-S
2950
mötrik-2551-S
gevindtap 820-S
skrue 489-S
671-S
pakning 500993
506148 - flange
485-S - skrue
500504
507244
500350
1130-S
408450
2669-S
2674-S
500710 centrertap
88625 skive
PD.23267

Nr.	BESKRIVELSE	Antal
452.445-D	Koblingshus (venstrestyring), udboring til pakdåse: 83 mm. (Huset ændret til montering med tandstangsstyretøj og gearlåsning ved kobling).	1
452.472	Lukkeplade ved koblingshus, højde 114 mm. Erstatter modellen med højde 137 mm.	1
490.708	Skrue på 7×22,5 til fastspænding af koblingshus på motorblok.	2
490.832-A	Koblingshus (højrestyring), udboring for pakdåse: 83 mm. (Huset ændret til montering med tandstangsstyretøj og gearlåsning ved kobling.)	1
490.894	Beskyttelsesplade på koblingshus.	1
500.350	Gevindtap på 12×80, gevindlængder 18 og 18, til fastspænding af dækslet til lejepande for differentiale. Montering med kronmøtrik.	4
500.384	Bøsning til tandhjul for speedometertræk (udboring 6 mm).	1
500.504	Bøsning for speedometerslange, længde 84,5 mm.	1
500.532	Pakning ved dæksel for startsving, 42×50×5 (R. VI).	1
500.539	Dæksel for startsving.	1
500.710	Gearkassens centrertap på koblingshuset, 7,5×10×14.	2
500.835	Pakning til gearkassedæksel (R. VI).	1
500.963	Gevindtap på 8×40, gevindlængder 10 og 18, til centrering af gearkassedækslet.	2
500.993	Dobbelt pakning ved forreste kuglelejes dæksler (hulafstand: 86 mm, hulstørrelse: 69 mm) (R. VI).	2
501.001	Dæksel til den sekundære aksels forreste kugleleje (5 huller, hulafstand: 86 mm). Flangens tykkelse: 10 mm.	1
501.002	Forreste prop, 20 mm, ved bakgearets mellemhjul.	1
501.005	Dæksel til hovedakslens forreste kugleleje (hul: 32 mm, hulafstand: 86 mm).	1
501.049	Underste pakning mellem gearkasse og koblingshus (R. VI).	1
501.050	Øverste pakning mellem gearkasse og koblingshus (R. VI).	1
501.178	Gearkassedæksel (gearlåsning ved kobling).	1
501.437	Gearkassedæksel monteret med aksler, gafler og låseanordning (gearlåsning ved kobling).	1
506.148	Flange ved bøsning for speedometerslange.	1
507.244	Bøsning for speedometerslange, længde 47,7 mm.	1
508.002	Gearkassehus (5 huller til fastspænding af dæksel for sekundære aksels forreste kugleleje), gearkasse type B.	1
508.275	Dæksel for sekundære aksels forreste kugleleje (5 huller, hulafstand: 86 mm, flangens tykkelse: 12 mm).	1
515.575	*Gearkassedæksel (ophængning LEMAIRE, med silentblok). Erstattes af: 515.729. Bestil endvidere: 1 bøsning 452.394, 1 bøsning 452.395 (R. III), 1 aksel 452.295 (R. III), 2 skiver 452.296 (R. III), 2 låse 452.297 (R. III), 2 bøjler 452.294 (R. III), 2 møtriker 33.525 (R. III), 4 skruer 844-S (R. III), 2 låse 306.011 (R. III).*	1
515.703	Gearkassehus (5 huller til fastspænding af sekundære aksels forreste dæksel).	1
515.729	Gearkassedæksel (ophængning LEMAIRE, med konisk gummibøsning).	1
601.027	Skrue, rundhovedet, på 10×38, til fastspænding af koblingshus og underste lukkeplade (R. II).	2
703.203	Afstandsbøsning på 8×12×24 til fastspænding af konsoller for horn (R. III).	2

Nr.	BESKRIVELSE	Antal
23-S	Skrue på 3×10 til fastspænding af gearskala (R. III).	3
304-S	6-kantet skrue på 6×15 til fastspænding af konsol for relæ-armene på forplade (R. III).	4
580-S	6-kantet skrue på 7×32,5 til fastspænding af øverste skiftearme for 2. og 3. gear (R. III).	1
582-S	6-kantet skrue på 7×37,5 til fastspænding af øverste skiftearme for 1. gear og bakgear (R. III).	1
665-S	6-kantet skrue på 8×20 til fastspænding af konsol for skiftearmsaksler på koblingshus (R. III).	2
759-S	6-kantet skrue på 8×30 til fastspænding af konsol for skiftearmsaksler på (R. III).	1
1.067	Stift på 4×42 til gearstangens kugleled på forplade.	1
1.580-S	Nitte, med fladt hoved, på 4×13 til fastspænding af låsefjedre for arme i gearskiftet (R. III).	2
1.867	Skive på 8,5×15×2 ved de korte forbindelsesstængers gaffelstykker på relæ-armene (R. III).	2
2.363-S	Flad skive på 6×14 til bolt 515.484 (på arme i gearskiftet) (R. III).	2
2.371-S	6 mm 6-kantet møtrik, stigning 1 mm (R. III):	
	— til kuglebolten 515.508.	4
	— til bolt 515.484 (på armen i gearskiftet til 2. og 3. gear).	1
	— til skruen til fastspænding af relæ-armenes konsol på forplade.	4
2.434-S	6 mm 6-kantet kronmøtrik, stigning 1 mm, for bolt 515.484 (på arm i gearskiftet til 1. gear og bakgear) (R. III).	1
2.503-S	7 mm 6-kantet møtrik, stigning 1 mm, til fastspænding af øverste skiftearme (R. III).	2
2.551-S	8 mm 6-kantet møtrik, stigning 1,25 mm, til fastspænding af de korte forbindelsesstængers gaffelstykker på relæ-armene (R. III).	2
2.613-S	10 mm 6-kantet møtrik, stigning 1,5 mm, til fastspænding af instillelig kugleskål (højregev.) (R. III).	2
4.732-S	Hydraulisk smørekop ved skiftearmsaksler (R. VI).	1
4.797-S	Tætningsskive på 14 mm ved indstillelig kugleskål på de lange forbindelsesstænger (R. III).	4
11.757	Splitbolt, hoved 11×26, til gaffelstykke ved relæarm (R. II).	2
18.052	*Skrue med linsehoved, 4×7, til fastspænding af den runde gearskala (R. III). Leveres ikke mere.*	2
88.103	Not til øverste skiftearm for 2. og 3. gear.	1
88.983	TECALEMIT-smørekop for skiftearmsaksler (R. VI).	1
112.054	Pakning på 8×14×1 til smørekop 88.983.	1
232.763	Gearskala (rektangulær 50 ×80) (R. IV).	1
500.628	Kugleled ved gearskiftestang.	1
508.072	Arm i gearskiftet til 2. og 3. gear, med bøsning og pånittet fjeder.	1
515.484	Bolt, med ansats, til fastspænding af de korte forbindelsesstænger på arme i gearskiftet (6 mm gevind, stigning 1 mm).	2
515.486	Skive på 12,5×20×2,5 til støtte for arme i gearskiftet.	2
515.487	Trykskive på 19×28×1,5 ved relæ-armen for 1. gear og bakgear.	2
515.488	Trykskive på 12×25×1,5 ved relæ-armen for 2. og 3. gear.	1
515.492	Glat aksel på 12×63 i arme i gearskiftet.	1
515.495	Bøsning på 12×15×10 til aksel 515.492 (R. VI).	2
515.496	Bøsning på 12×15×13 ved armene i gearskiftet (R. VI).	2
515.497	Bøsning på 19×22×18 ved relæ-armen til 1. gear og bakgear (R. VI).	2
515.500	*Afstandsbøsning ved de korte forbindelsesstænger. Leveres ikke mere.*	2
515.503	Afstandsskive på 12×18×7 ved relæ-armen for 2. og 3. gear.	1
515.505	Kort forbindelsesstang til 2. og 3. gear, længde 275 mm.	1
515.508	Kuglebolt (6 mm gevind, stigning 1 mm) til kugleskål ved de lange forbindelsesstænger.	4
515.510	Bøsning på 12,5×15,5×20 til akslen ved relæ-arm for 2. og 3. gear (R. VI).	2
515.511	Not til øverste skiftearm for 1. gear og bakgear.	1
515.514	Underste skiftearm for 1. gear og bakgear.	1
515.515	Underste skiftearm for 2. og 3. gear.	1

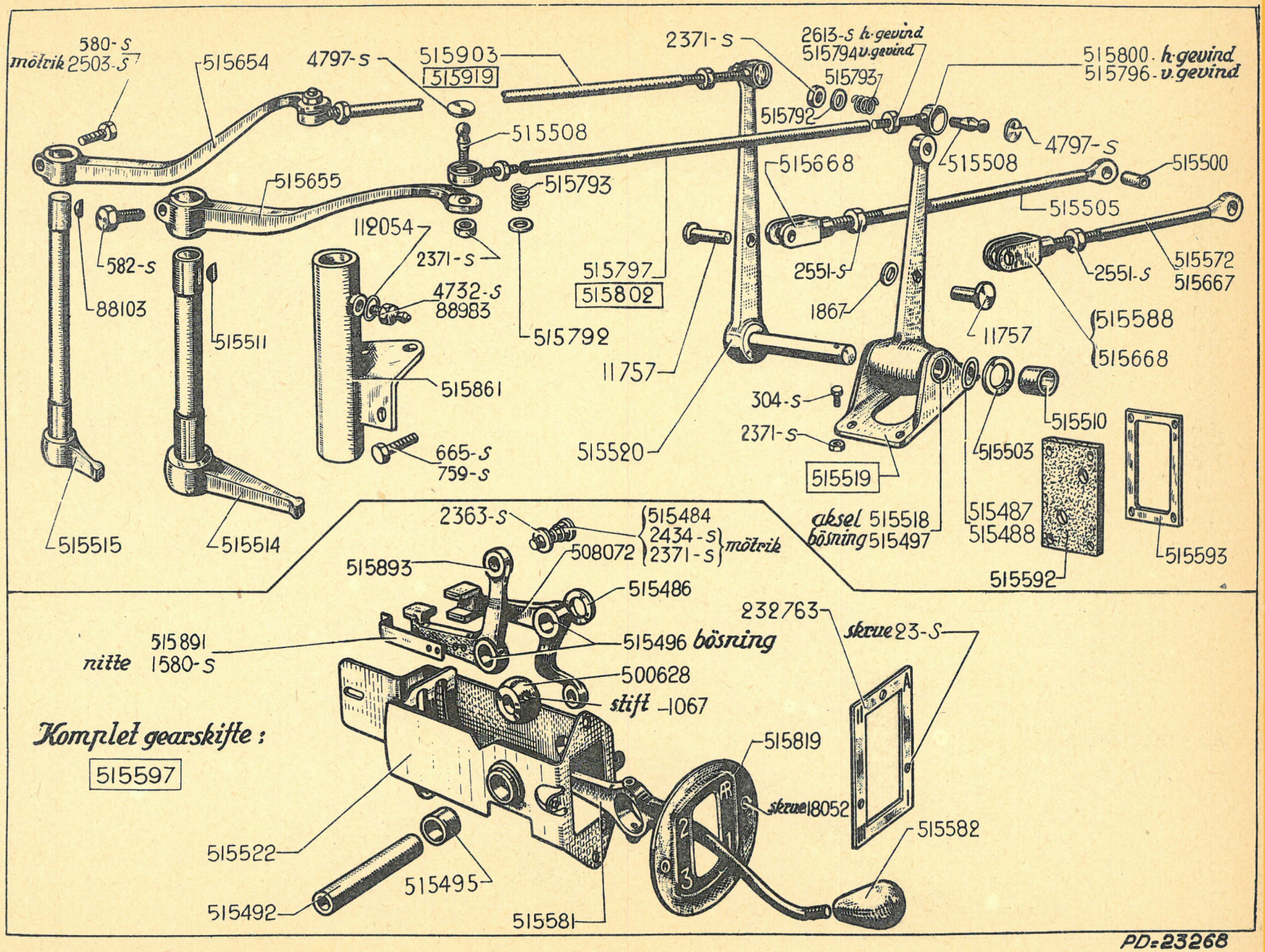
580-S
mötrik 2503-S
515654
4797-S
515903
515919
2371-S
2613-S h.gevind
515794 v.gevind
515793
515792
515800 - h.gevind
515796 - v.gevind
515508
4797-S
515668
515508
515500
515655
515793
515505
112054
582-S
2371-S
515797
515802
2551-S
2551-S
515572
515667
88103
4732-S
88983
1867
515588
515668
515511
515792
11757
11757
515861
304-S
515510
2371-S
515520
515503
665-S
759-S
515519
515515
515514
2363-S
515484
2434-S
2371-S
mötrik
aksel 515518
bösning 515497
515487
515488
515593
515592
515893
508072
515486
232763
515891
nitte 1580-S
515496 bösning
skrue 23-S
500628
stift 1067
Komplet gearskifte:
515597
515819
skrue 18052
515582
515522
515495
515492
515581
PD=23268

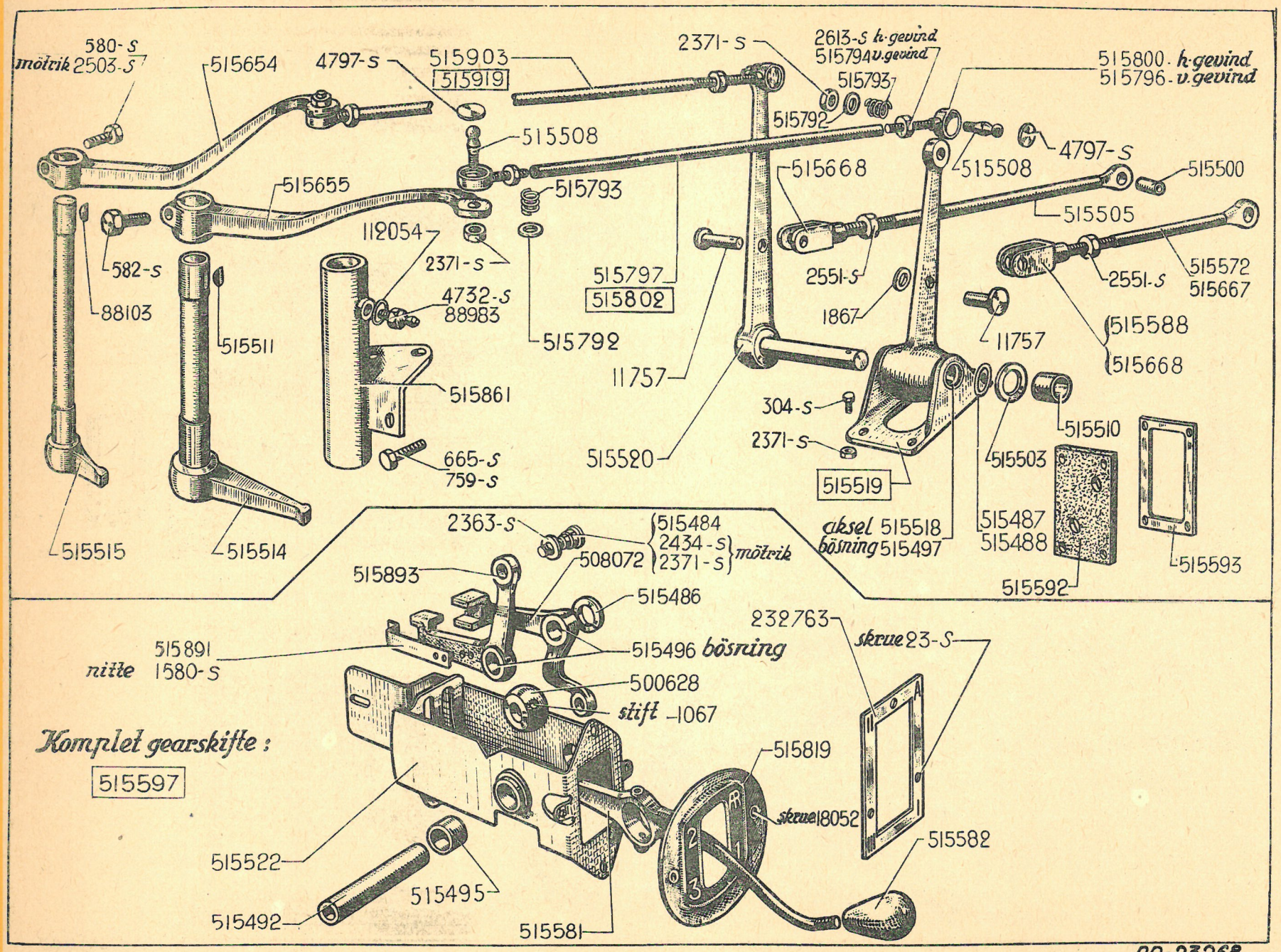
580-S
mørtrik 2503-S
515654
4797-S
515903
515919
2371-S
2613-S h.gevind
515794 v.gevind
515793
515792
515800 - h.gevind
515796 - v.gevind
515508
4797-S
515668
515508
515500
515655
515793
515505
112054
2371-S
582-S
88103
4732-S
88983
515797
515802
2551-S
2551-S
515572
515667
1867
11757
515588
515668
515511
515792
11757
515861
304-S
515510
2371-S
515503
665-S
759-S
515520
515519
515487
515488
aksel 515518
bøsning 515497
515515
515514
2363-S
515484
2434-S
2371-S
mørtrik
508072
515593
515893
515486
515592
232763
skrue 23-S
515891
nitte 1580-S
515496 bøsning
500628
stift 1067
Komplet gearskifte:
515597
515819
skrue 18052
515582
515522
515495
515492
515581
PD=23268

Nr.	BESKRIVELSE	Antal
515.518	Glat aksel m. bøsning 19×52 ved relæ-arm for 1. gear og bakgear.	1
515.519	Relæ-arm for 1. gear og bakgear med konsol.	1
515.520	Relæ-arm for 2. og 3. gear.	1
515.522	Gearskiftehus på forplade.	1
515.572	Kort forbindelsesstang til relæ-arm for 1. gear og bakgear (2. montering, bakgear øverst på gearskalaen) længde 260 mm.	1
515.581	Gearskiftestang, umonteret.	1
515.582	Knop til gearskiftestang (R. VI).	1
515.588	*Gaffelstykke ved de korte forbindelsesstænger til relæ-armene, længde 80 mm. Leveres ikke mere.*	2
515.592	Gummiplade, hvorigennem de korte forbindelsesstænger for relæ-armene går.	1
515.593	Plade til fastspænding af gummipladen 515.592.	1
515.597	*Komplet gearskifte (bakgear øverst på gearskalaen). Erstatter gearskifte med bakgear nederst på gearskalaen. Bestil endvidere: 1 kort forbindelsesstang 515.572, en plade 519.819 (R. VI), 1 gaffelstykke 515.588 og 1 relæarm 515.519.*	1
515.654	Øverste skiftearm for 2. og 3. gear (ophængning LEMAIRE).	1
515.655	Øverste skiftearm til 1. gear og bakgear (ophængning LEMAIRE).	1
515.667	Kort forbindelsesstang ved relæ-arm for 1. gear og bakgear (2. montering, bakgear øverst på gearskalaen: længde 290 mm, gevindlængde 40 mm).	1
515.668	Gaffelstykker ved de korte forbindelsesstænger for relæ-armene (længde 57 mm).	2
515.792	*Støtteskive på 8×14×2 til fjeder til fastholdelse af de lange forbindelsesstængers kuglebolte. Leveres ikke mere.*	4
515.793	Fjeder til kuglebolte ved de lange forbindelsesstænger (forbindelsesstænger med 2 indstillelige kugleskåle).	4
515.794	10 mm 6-kantet møtrik, stigning 1,5 mm til blokering af indstillelig kugleskål (venstregevind).	2
515.796	Indstillelig kugleskål ved de lange forbindelsesstænger (10 mm venstregevind, stigning 1,5 mm) (forbindelsesstænger med 2 indstillelige kugleskåle).	2
515.797	Lang forbindelsesstang — umonteret — til 1. gear og bakgear (2 10 mm gevind, stigning 1,5 mm, højre- og venstregevind) længde 555 mm.	1
515.800	Indstillelig kugleskål ved lang forbindelsesstang (10 mm, højregevind, stign. 1,5 mm) (forbindelsesstang med 2 indstillelige kugleskåle).	2
515.802	Komplet, lang forbindelsesstang for 1. gear og bakgear med indstillelige kugleskåle og kuglebolte.	1
515.819	Gearskala, rund (i et stykke) (2. montering med bakgear øverst) (R. VI).	1
515.861	Konsol for øverste og underste skiftearme på koblingshuset.	1
515.891	Låsefjeder ved arme i gearskiftet (bøjeligt blad på 0,6 mm).	2
515.893	Arm i gearskiftet for 1. gear og bakgear med pånittet fjeder (bakgear øverst på gearskalaen).	1
515.903	Lang bøjet forbindelsesstang, umonteret, for 2. og 3. gear (2 10 mm gevind, stigning 1,5 mm, højre- og venstregevind) længde 555 mm.	1
515.919	Komplet, lang bøjet forbindelsesstang for 2. og 3. gear med indstillelige kugleskåle og kuglebolte.	1

Nr.	BESKRIVELSE	Antal
2.713-S	Kugle på 6,35 mm (R. VI) til mellemhjul for bakbear	26
	— synchromesh	6
2.714-S	Kugle på 9,52 mm til gearlåsen (R. VI).	3
4.798-S	Tætningsskive på 16 mm v. gearkassedæksel (R. III).	5
89.230	6-kantet skrue på 12×14 for låsefjedrene.	2
89.455	Trykleje på 30×50×14 ved den sekundære aksel (spidshjulsakslen).	1
89.461	Bageste kugleleje på 30×62×11 på hovedaksel (R. II).	2
111.236	10 mm 6-kantet kontramøtrik, stigning 1 mm, til stopskruen på bakgearsaksel.	1
461.116	Skive på 14,5×20×1 til justering for 3. gear.	E. b.
461.681	Skive på 14,5×20×0,5 til justering af 3. gear.	E. b.
500.367	Bageste kugleleje på 30×72×19 på den sekundære aksel (spidshjulsakslen) (R. VI).	1
500.374	Lås med tunge på 24,5 til møtriken:	
	— i forreste ende af hovedakslen.	1
	— ved den sekundære aksels forreste kugleleje.	1
500.375	24 mm 6-kantet møtrik, stigning 1,5 mm til blokering af den sekundære aksels forreste kugleleje.	1
500.513	Dæksel til hovedakslens bageste kugleleje (udboring 50, hulafstand 80 mm).	1
500.515	Tandhjul til udveksling af 3. gear på den sekundære aksel (28 tænder).	1
500.521	Bøsning på 30×34×33,5 til 3. gears tandhjul.	1
500.523	Bageste bøsning på 30×34×23 (venstregående smørerille)	
	— til mellemhjulet for 1. gear og bakgear på sekundære aksel.	1
	— til mellemhjulet for 2. gear på hovedakslen.	1
500.525	Skive (CELORON) på 30×50×2,8 (R. VI):	
	— til 2. gears mellemhjul på hovedakslen.	1
	— til mellemhjulet for 1. gear og bakgear på sekundære aksel.	1
500.526	Skive på 25,5×46×3 mellem hovedakslens forreste kugleleje og 3. gears tandhjul.	1
500.527	Skive på 30,2×44,7×3,75 til sikring af de små tænder på 3. gears tandhjul.	2
500.528	Flad not til tandhjulet til udveksling af 2. gear på hovedakslen.	1
500.533	Stopskive (2 halvdele) til mellemhjulet til 1. gear og bakgear på sekundære aksel.	2
500.534	Stopskive med noter ved 2. gears mellemhjul på hovedakslen.	1
500.535	Forreste kugleleje på 25×62×25,4:	
	— på hovedakslen	1
	— på sekundære aksel	1
500.537	Skiftegaffel for 1. gear og bakgear.	1
500.538	Skiftegaffel for 2. og 3. gear.	1
500.611	Aksel for skiftegaffel for 2. og 3. gear (længde 392 mm).	1
500.612	Aksel for skiftegaffel for 1. gear og bakgear (længde 317 mm).	1
500.613	Skrue med firkantet hoved, 8×16, til blokering af gaflerne.	2
500.614	Låsepal (diameter 9,5 mm).	1
500.719	Skive på 21×33,5×2 til det indre af bakgearets mellemhjul.	2
500.720	Bøsning på 18×23×38 til bakgearets mellemhjul (montering med trykleje i tandhjulet). *Erstattet af 508.068. Bestil endvidere 2 skruer 508.070.*	1
500.721	Trykskive på 18×39,5×2,8 til bakgearets mellemhjul.	2
500.753	Bakgearsaksel (længde 127 mm).	1
500.756	Skiftehjul til 1. gear og bakgear (20 tænder).	1
500.761	Tandhjul, med bøsning, med små tænder, til 3. gear (22 tænder).	1
500.763	Tandhjul med bøsning til 2. gear på hovedakslen (16 og 24 tænder).	1
500.764	Tandhjul til udveksling af 2. gear på den sekundære aksel (34 tænder).	1
500.770	Tandhjul med bøsning til 1. gear og bakgear på den sekundære aksel (26 og 39 tænder) (for faste bøsninger). — *Erstattes af 507.270, bestil endvidere: 1 bøsning 507.271.*	1
500.771	Mellemhjul med bøsning til bakgear, uden kugler og skiver (16 og 32 tænder). *Erstattet af 508.069. Bestil endv.: 2 skiver 508.070.*	1
500.774	Skive (CELORON) på 30×50×2,6 (R. VI):	
	— til 2. gears mellemhjul på hovedakslen.	1
	— til 1. gears og bakgears mellemhjul på den sekundære aksel.	1

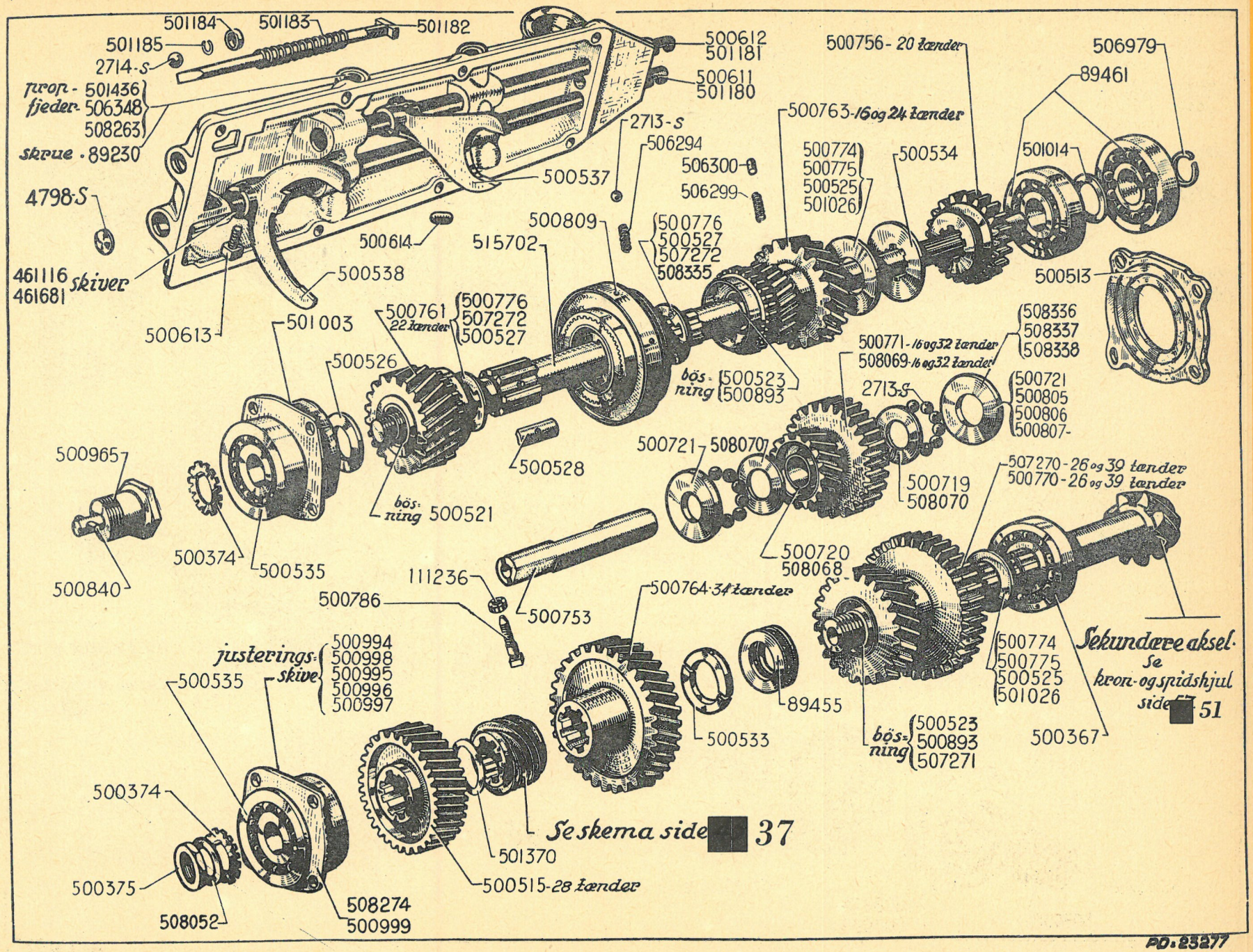
501184
501183
501182
501185
2714-S
kron-fjeder- 501436 506348 508263
skrue - 89230
4798-S
461116 461681 skiver
500613
501003
500526
500761 22 tænder
500776 507272 500527
500538
500614
515702
500809
500537
2713-S
506294
506300
506299
500612 501181
500611 501180
500776 500527 507272 508335
500774 500775 500525 501026
500763-16 og 24 tænder
500534
500756-20 tænder
501014
506979
89461
500513
508336 508337 508338
500771-16 og 32 tænder
508069-16 og 32 tænder
2713-S
500721 500805 500806 500807-
bøs-ning 500523 500893
500965
500840
500374
500535
500528
bøs-ning 500521
500721
508070
500719 508070
500720 508068
507270-26 og 39 tænder
500770-26 og 39 tænder
111236
500786
500753
500764-34 tænder
89455
500533
500774 500775 500525 501026
bøs-ning 500523 500893 507271
500367
Sekundære aksel. Se kron- og spidshjul side 51
justerings-skive 500994 500998 500995 500996 500997
500535
500374
500375
508052
508274 500999
500515-28 tænder
501370
Se skema side 37
PD.23277

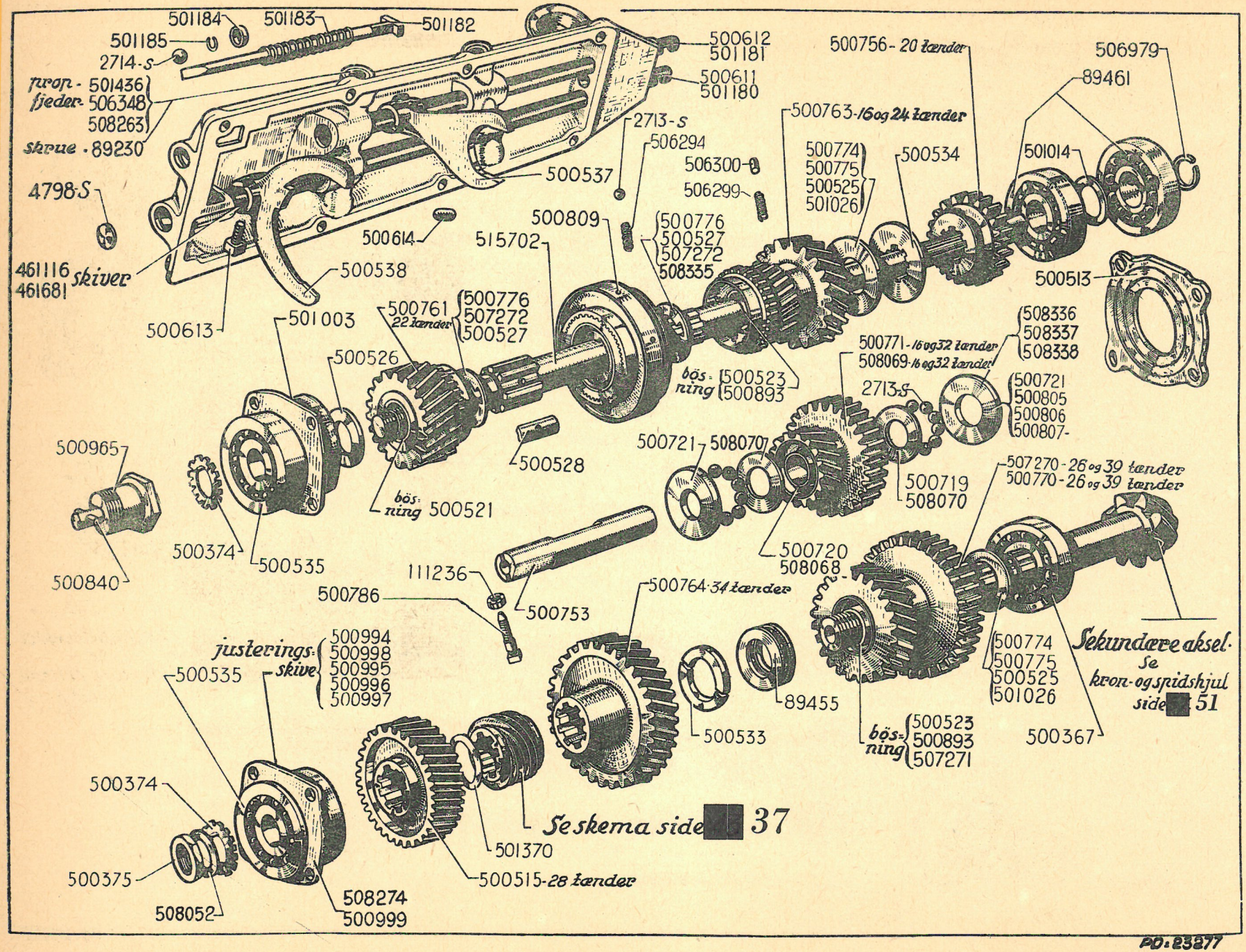
501184
501183
501182
501185
2714-S
trop-fjeder 501436 506348 508263
skrue 89230
4798-S
461116 461681 skiver
500613
501003
500526
500761 22 tænder
500776 507272 500527
500614
500538
515702
500809
500537
2713-S
506294
506300
506299
500612 501181
500611 501180
500776 500527 507272 508335
500756 - 20 tænder
500763 - 16 og 24 tænder
500774 500775 500525 501026
500534
501014
506979
89461
500513
508336 508337 508338
500771 - 16 og 32 tænder
508069 - 16 og 32 tænder
2713-S
500721 500805 500806 500807
bøs-ning 500523 500893
500965
500840
500374
500535
500528
bøs-ning 500521
500721 508070
500719 508070
500720 508068
507270 - 26 og 39 tænder
500770 - 26 og 39 tænder
111236
500786
500753
500764 - 34 tænder
500774 500775 500525 501026
Sekundære aksel. Se kron- og spidshjul side 51
89455
500533
bøs-ning 500523 500893 507271
500367
justerings-skive 500994 500998 500995 500996 500997
500535
500374
500375
508052
508274 500999
501370
500515 - 28 tænder
Se skema side 37

PD: 23277

Nr.	BESKRIVELSE	Antal
500.775	Skive (CELERON) på 30×50×2,5 (R. VI):	
	— til 2. gears mellemhjul på hovedakslen.	1
	— til 1. gears og bakgears mellemhjul på den sekundære aksel.	1
500.776	Skive på 30,2×44,7×3,95 til sikring af de små tænder ved 3. gear og ved synchromesh.	2
500.786	Spidsskrue, 10×40, til blokering af akslen til bakgears mellemhjul.	
500.805	Trykskive på 18×39,5×2,6 til bakgears mellemhjul.	2
500.806	Trykskive på 18×39,5×3 til bakgears mellemhjul.	2
500.807	Trykskive på 18×39,5×3,2 til bakgears mellemhjul.	2
500.809	Komplet synchromesh.	1
500.840	Stift, 7×23, for startsving.	1
500.893	Forreste bøsning på 30×34×23 (højregående smørerille):	
	— til 1. gears og bakgears mellemhjul på den sekundære aksel,	1
	— til 2. gears mellemhjul på hovedakslen.	1
500.965	Hovedakslens forreste ende med 24 mm gevind og stigning 1,5 mm.	1
500.994	Justeringsskive for den sekundære aksel (5 huller, tykkelse 0,8 mm).	E. b.
500.995	Justeringsskive for den sekundære aksel (5 huller, tykkelse 0,05 mm).	E. b.
500.996	Justeringsskive for den sekundære aksel (5 huller, tykkelse 0,07 mm).	E. b.
500.997	Justeringsskive for den sekundære aksel (5 huller, tykkelse 0,09 mm).	E. b.
500.998	Justeringsskive for den sekundære aksel (5 huller, tykkelse 0,2 mm).	E. b.
500.999	Hus for forreste kugleleje på den sekundære aksel (5 huller, hulafstand 86 mm), flangens tykkelse 28 mm.	1
501.003	Hus for forreste kugleleje på hovedakslen (4 huller, hulafstand 86 mm).	1
501.014	Skive, 31×38×1, ved hovedakslens bageste kugleleje.	1
501.026	CELORON-skive på 30×50×3 (R. VI):	
	— ved 1. gears og bakgears mellemhjul på sekundære aksel.	1
	— ved 2. gears mellemhjul på hovedakslen.	1
501.180	Aksel for gaffel for 2. og 3. gear (længde 392 mm) (gearlåsning ved kobling).	1
501.181	Aksel ved gaffel for 1. gear/bakgear (længde 317 mm) (gearlåsning ved kobling).	1
501.182	Gearlåsaksel.	1
501.183	Fjeder ved gearlåsaksel.	1
501.184	Fjedersko ved geardåsens fjeder.	1
501.185	Lås til fjedersko ved gearlåsakslens fjeder.	1
501.370	Skive på 30×40×0,5 til justering af tandhjulet til udveksling af 3. gear på sekundære aksel.	1
501.436	12 mm 6-kantet prop ,stigning 1,75 mm (på gearkassedæksel, gearlåsning ved kobling).	1
506.294	Fjeder til synchromesh.	6
506.299	Fjeder til låsepal 506.300.	1
506.300	Låsepal på 5×7,5 til stopskive for mellemhjul på hovedaksel.	1
506.348	Fjeder til låsekugle (længde 30 mm).	2
506.979	Ydre låsering ved hovedakslens bageste kugleleje.	2
507.270	Mellemhjul, uden bøsning, til 1. gear/bakgear på den sekundære aksel (26 og 39 tænder) (for flydende bøsning).	1
507.271	Bøsning (flydende) på 30×44,38×67,5 til tandhjulet til 1. gear/bakgear på den sekundære aksel.	1
507.272	Sikkerhedsskive på 30,1×44,2×3,80 ved de små tænder.	2
508.068	Bøsning med ansats på 18×23×36 til bakgearets mellemhjul.	1
508.069	Mellemhjul til bakgear (16 tænder og 32 tænder).	1
508.070	Indre trykskive, 23,7×33,5×2, til bakgearets mellemhjul .	1
508.263	Fjeder til låsekugle, længde 21 mm.	1
508.274	Forreste kuglelejehus på den sekundære aksel (5 huller, hulafstand 86 mm). (Husets bredde: 26 mm).	1
508.335	Sikkerhedsskive på 30,1×44,2×4,5 ved de små tænder.	2
508.336	Trykskive på 18,2×39,5 til bakgearets mellemhjul, tykkelse 2,7 mm.	2
508.337	Trykskive på 18,2×39,5 til bakgearets mellemhjul, tykkelse 2,9 mm.	2
508.338	Trykskive på 18,2×39,5 til bakgearets mellemhjul, tykkelse 3,1 mm.	2
515.702	Hovedaksel (diameter over noterne ved koblingsnav: 25 mm).	1

Nr.	BESKRIVELSE	Antal
2.551-S	8 mm 6-kantet møtrik, stigning 1,25 mm til skruer til fastspænding af drivflagge på kardanled (R. III).	8
18.978	Dobbelt lås, huller 10,5 (hulafstand: 36,4 mm) til skruer til fastspænding af kronhjul på differentialehus.	4
408.281	Aksel for lille differentialehjul (længde: 109 mm).	1
408.293	6-kantet skrue på 10×26 til fastspænding af kronhjul på differentialehus.	8
408.300	6-kantet skrue med ansats på 8×30 til fastspænding af drivflange på kardanled.	8
408.304	Afstandsskive ved de små differentialehjul, tykkelse 2,95 mm.	4
408.305	Afstandsskive ved de små differentialehjul, tykkelse 3,00 mm.	4
408.306	Afstandsskive ved de små differentialehjul, tykkelse 3,05 mm.	4
408.307	Afstandsskive ved de små differentialehjul, tykkelse 3,10 mm.	4
408.308	Afstandsskive ved de små differentialehjul, tykkelse tykkelse 3,10 mm.	4
408.316	14 mm kronmøtrik, stigning 1,5, til fastspænding af kardanledets drivflange på planethjulet.	2
408.319	Låsestift ved de små differentialehjul.	3
408.332	Krydshoved for små differentialehjul.	1
408.333	Aksel for små differentialehjul (længde 47,5 mm).	2
408.355	Lille differentialehjul, 8 tænder.	4
408.440	Planethjul (16 tænder, 16 noter) (14 mm gevind, stigning 1,5 mm). *Erstattet af 408.632, bestil endvidere: 1 møtrik 408.633 og 1 skive 408.634.*	2
408.442	Bøsning på 27×31×43 til:	
	— differentialehus.	1
	— kronhjul.	1
408.451	Konisk rulleleje (40×80×19,5) (R. VI).	2
408.452	82 mm skruering, stigning 1,5, til justering af rullelejet.	2
408.453	Pakdåse på 36×83×12 til tætning af differentialen (R. VI).	2
408.455	Låsering til kardanledets drivflange.	2
408.456	Ansatsskive på 15×31×5,5 til møtrik til fastspænding af kardanledets drivflange på planethjulet.	2
408.463	Differentialehus med bøsning (differentiale med 4 små differentialehjul). — Diameter ved rullelejet: 40 mm.	1
408.467	Afstandsskive, hul 27,25 mm, diameter 52 mm ved planethjul, tykkelse fra 2,053 til 2,065 mm (R. VI).	2
408.469	Kron- og spidshjul, 8×35, diameter ved rullelejet: 40 mm.	1
408.472	Afstandsskive, hul 27,25 mm, diameter 52 mm, til planethjulene, tykkelse 1,73 mm—1,85 mm (R. VI).	2
408.473	Afstandsskive, hul 27,25 mm, diameter 52 mm, til planethjulene, tykkelse 1,86 mm—1,98 mm (R. VI).	2
408.474	Afstandsskive, hul 27,25 mm, diameter 52 mm, til planethjulene, tykkelse 2,12 mm—2,24 mm (R. VI).	2
408.559	Kron- og spidshjul, 10×31, diameter ved rullelejet 40 mm. »7«.	1
408.597	Afstandsskive for små differentialehjul — tykkelse 2,85 mm.	4
408.598	Afstandsskive for små differentialehjul — tykkelse 2,90 mm.	4
408.599	Afstandsskive for små differentialehjul — tykkelse 3,20 mm.	4
408.600	Afstandsskive for små differentialehjul — tykkelse 3,25 mm.	4
408.632	Planethjul (16 tænder, 16 noter) (18 mm gevind, stigning 1,5 mm).	2
408.633	18 mm kronmøtrik, stigning 1,5 mm, til blokering af kardanledets drivflange på planethjul 408.632.	2
408.634	Skive med ansats, 18,5×31×5,5, til møtrik til blokering af kardanledets drivflange på planethjul 408.632.	2
507.238	Kron- og spidshjul, 8×31, diameter ved rullelejet 40 mm. »7« - »11 F« - »11«.	1
507.239	Kron- og spidshjul, 9×31, diameter ved rullelejet 40 mm. »11 Sport«.	1
508.012	Kardanledets drivflange med bolte (16 noter).	2
508.344	Kardanledets drivflange med bolte (8 noter).	2

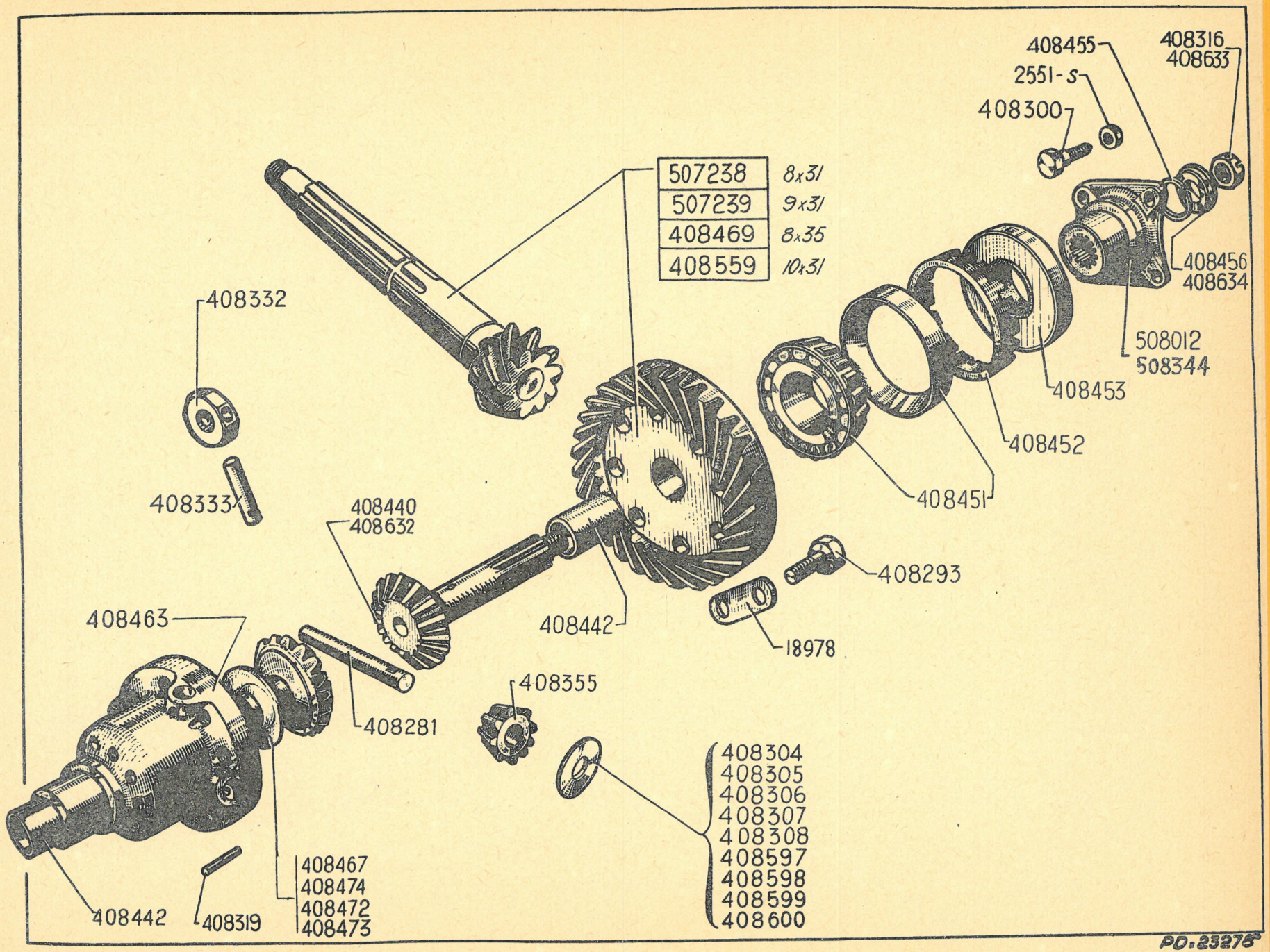
408455
408316
408633
2551-S
408300
507238 8x31
507239 9x31
408469 8x35
408559 10x31
408456
408634
508012
508344
408453
408452
408451
408332
408333
408440
408632
408293
408463
408442
18978
408355
408281
408304
408305
408306
408307
408308
408597
408598
408599
408600
408467
408474
408472
408473
408442
408319
PO.23276

MODEL FOR TANDSTANGSSTYRETØJ.

Monteret siden maj—juni 1936

NR.	TYPE	STYRING	ANTAL NAVBOLTE	NAV	ANDRE KENDETEGN	BEMÆRKNINGER
441.260	7-11 SP.	Højre og venstre	5	12"	Tromler støbt	For PILOT-hjul eller dets erstatningshjul
426.752	11		5	12"	støbt	For PILOT-hjul eller dets erstatningshjul
441.265	11		5	12"	støbt	For BM-hjul
441.266	11 SP.		5	12"	støbt	For BM-hjul

NB. Alle disse modeller komplette fortøj sælges med bremser, men uden hverken styreanordning eller støddæmpere.

1. UMONTEREDE AKSLER (Montering med nålelejer).

NR.	TYPE	DIAMETER OVER NOTERNE	AKSLENS TOTALLÆNGDE	ANDRE KENDETEGN	BEMÆRKNINGER
381.069	7—11 Sp.	31,7	371	Udboring for kugletap 14,1	
381.070	11	31,7	431	Udboring for kugletap 14,1	

2. KOMPLETTE KARDANLED.

NR.	SIDE	TYPE	DIAMETER OVER NOTERNE	AKSLENS TOTALLÆNGDE	ANDRE KENDETEGN	BEMÆRKNINGER
381.047	H	7—11 Sp.	31,7	371	Monteret med nålelejer; fastspænding af navet ved møtrik med split og not.	
381.048	V	7—11 Sp.	31,7	371		
381.049	H	11	31,7	431		
381.050	V	11	31,7	431		

Model for tandstangsstyretøj, monteret siden maj—juni 1936

Nr.	BESKRIVELSE	Antal
483-S	6-kantet skrue, 7×15, til fastspænding af bærearmenes dæksler (R. III).	6
844-S	6-kantet skrue, 10×20, til fastspænding af støtteplade for kølertravers. »11«.	8
858-S	6-kantet spændeskrue, 10×60, på konsol for triangels aksel (R. III).	4
2.491-S	7 mm 6-kantet møtrik, gevindstign. 1 mm, til fastspænding af gummistødpude på bærearm (R. III).	2
2.602-S	Skive, 10,5×22×2,4, til boltene til fastspænding af travers (R. III).	4
2.611-S	10 mm 6-kantet møtrik, gevindstign. 1,5 mm (R. III):	
	— til skruer til fastspænding af støtteplade for kølertravers. »11«.	8
	— til spændeskrue på konsol for aksel for triangel.	4
2.613-S	10 mm 6-kantet møtrik, gevindstign. 1,5 mm, til boltene til fastspænding af kølertravers (R. III).	4
2.731-S	14 mm 6-kantet møtrik, gevindstign. 2 mm, til fastholdelse af triangels aksel (2. konstruktion) (R. III).	4
3.330-S	Fjederskive for fastspænding af forbro på karosseri (R. III).	4
4.730-S	Hydraulisk smørekop — lige — til smøring af triangel og bærearm (R. VI).	6
4.732-S	Hydraulisk smørekop — i vinkel på 90° — ved triangel (R. VI).	2

Nr.	BESKRIVELSE	Antal
88.140	Rektangulær not, 2,5×3×12, ved svingstykke.	4
88.298	14 mm 6-kantet møtrik, gevindstign. 1,5 mm, til fastholdelse af triangels aksel (1. og 3. konstruktion) (R. III).	4
304.548	24 mm 6-kantet møtrik, gevindstign. 1,5 mm, højde 24 mm, til fastspænding af nederste del af forbro på karosseri.	2
305.892	24 mm 6-kantet møtrik med bryst, gevindstign. 1,5 mm, højde 32 mm, til fastspænding af den øverste del af forbro på karosseri.	2
306.954	Støtteplade mellem forbro og kølertravers. »11«.	2
308.071	Kølertravers, hulafstand 270 mm. »7« og »11 Sp.«.	1
308.075	Kølertravers, hulafstand 390 mm. »11«.	1
308.259	Lås, hul 10,5 mm, ved bolt til fastspænding af kølertravers.	2
308.450	Komplet forbro med påsvejsede konsoller for triangel, 10 mm huller til fastspænding af silentblokkene. »7« og »11 Sp.«.	1
308.453	10 mm 6-kantet skrue, længde 175 mm, til fastspænding af kølertravers.	4
308.505	Komplet forbro med påsvejsede konsoller for triangel, 10 mm huller til fastspænding af silentblokkene. »11«.	1

Nr.	BESKRIVELSE	Antal
426.198	Dæksel ved bærearm.	2
426.201	Justeringsskive for underste kuglesæt, 45×60×0,05.	E. b.
426.203	Justeringsskive for underste kuglesæt, 45×60×0,1.	E. b.
426.409	Kontramøtrik ved forskruning ved triangel.	2
426.483	Justeringsplade, 25×62×2, ved bærearmens gummistødpude.	2
426.531	16 mm 6-kantet møtrik for fastspænding af kuglesæt.	2
426.565	Højre triangel. Kuglesættet låses ved møtrik og kontramøtrik. Afstanden mellem trianglens »øjer«'s indvendige flader er 148,4 mm.	1
426.566	Forreste bøsning, med krave, til triangel, 22×35×47,6.	2
426.567	35 mm kronmøtrik til triangels forreste bøsning.	2
426.568	Lås, hul 35,5 mm, til kronmøtrik ved triangels forreste bøsning.	2
426.569	Aksel for triangel, diam. ved bøsningen: 22 mm, længde 264 mm, (yderste gevind: 14 mm, gevindstign. 2 mm eller 14 mm, gevindstign. 1,5 mm, møtrik 14 mm, gevindstign. 2 mm — 2.731-S eller 14 mm, gevindstigning 1,5 mm — 88.298).	2
426.570	Spændeskive, 14×35×3,5, ved triangels aksel.	4

FORTØJ - FORBRO - BÆREARME, TRIANGLER OG SVINGSTYKKER

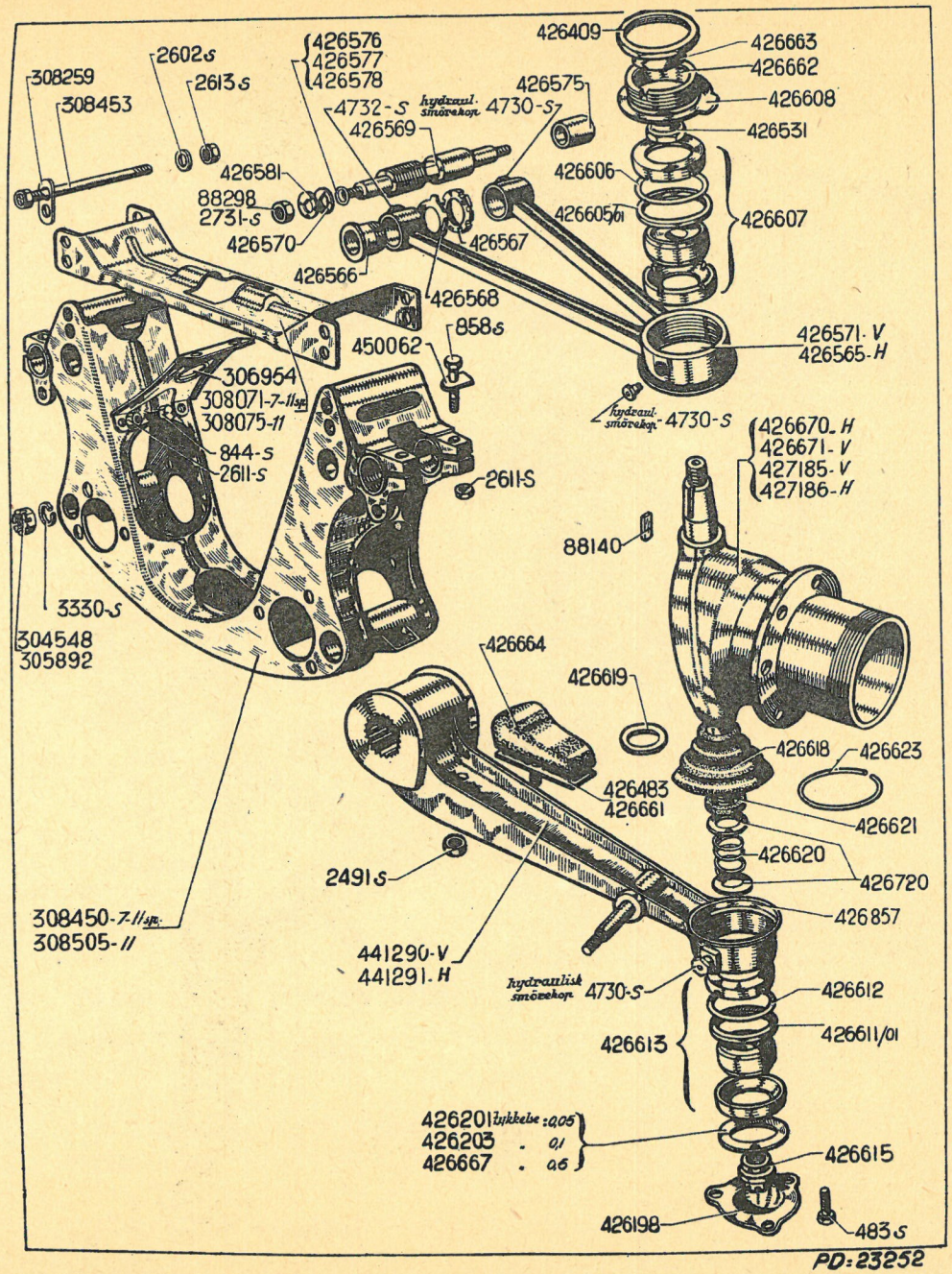

FORTØJ - FORBRO - BÆREARME, TRIANGLER OG SVINGSTYKKER

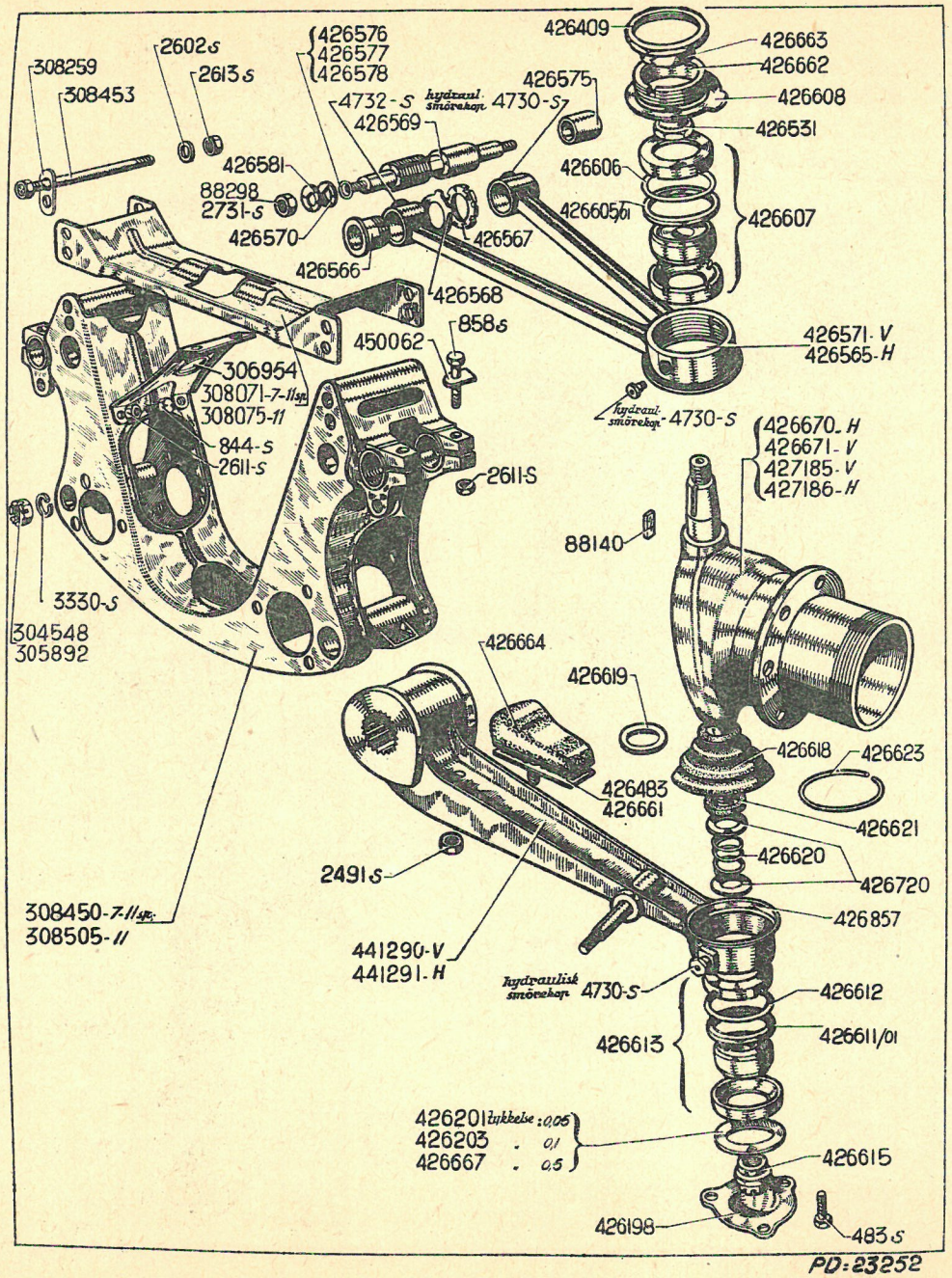

Nr.	BESKRIVELSE	Antal
426.571	Venstre triangel for aksel på 22 mm, låst ved møtrik og kontramøtrik, afstanden mellem trianglens »øjer«'s indvendige flader er 148,4 mm.	1
426.575	Bageste bøsning, 22×35×41, ved triangel.	2
426.576	Justeringsskive for triangels bøsninger, 14,2×21,5×0,2 mm.	E. b.
426.577	Justeringsskive for triangels bøsninger, 14,2×21,5×0,1 mm.	E. b.
426.578	Justeringsskive for triangels bøsninger, 14,2×21,5×0,05 mm.	E. b.
426.581	Lås ved møtrik for triangels aksel, diam. 36 mm, hul 14,2 mm.	4
426.605/01	Justeringsskive for øverste kuglesæt på trianglen, 47×52,4×2,46 mm (R. VI).	2
426.606	Justeringsskive for øverste kuglesæt, diam. 47×52,4×0,05 mm.	E. b.
426.607	Øverste kuglesæt, komplet, diam. 52 mm.	2
426.608	Lås for trianglens kontramøtrik, diam. 66 mm, hul 55 mm.	2
426.611/01	Justeringsskive for underste kuglesæt, diam. 60,5×55×2,46 mm (R. VI).	2
426.612	Justeringsskive for underste kuglesæt, diam. 55×60,5×0,05 mm	E. b.
426.613	Underste kuglesæt, komplet, diam. 60 mm	2
426.615	16 mm 6-kantet møtrik, højde 19 mm, for fastspænding af underste kuglesæt.	2
426.618	Tætningsmanchet for kugle sæt (R. VI).	4
426.619	Skive, 26,5×32,5×0,5, til kuglesættets tætningsmanchet.	4
426.620	Fjeder for kuglesættets tætningsmanchet.	4
426.621	Læderskive ved svingstykke, 24×37×2, (R. VI).	4
426.623	Låsering for tætningsmanchet.	4
426.661	Justeringsplade ved bærearmens gummistødpude, længde 62 mm, bredde 25 mm, tykkelse 1 mm.	2
426.662	Forskruning ved trianglen, diam. 54 mm, højde 20 mm.	2
426.663	Tætningsskive ved forskruning ved triangel, diam. 43,8 mm.	2
426.664	Gummistødpude på bærearm 427.187 eller 427.188, længde 62 mm, bredde 40 mm.	2
426.667	Justeringsskive, 45×60×0,5, ved underste kuglesæt.	2
426.670	Højre svingstykke, diameter på konus: 26 mm.	1
426.671	Venstre svingstykke, diameter på konus: 26 mm.	1
426.720	Skive, 24×31×1, til støtte for fjeder ved kuglesættets tætningsmanchet.	8
426.857	Underste skål ved kuglesættets tætningsmanchet, diameter 74 mm.	2
427.185	Venstre svingstykke, diameter på konus: 28 mm.	1
427.186	Højre svingstykke, diameter på konus: 28 mm.	1
441.290	Venstre bærearm med aksel for støddæmper på 16 mm og med gummistødpude.	1
441.291	Højre bærearm med aksel for støddæmper på 16 mm og med gummistødpude.	1
450.062	Lås, 10 mm hul, for bolte til fastspænding af triangels aksel på forbro (R. III).	4

Nr.	BESKRIVELSE	Type	Antal
936-S	6-kantet skrue, 10×25, til fastspænding af silentblok på forbro (R. III).	7 og 11	4
2.551-S	8 mm 6-kantet møtrik, gevindstigning 1,25 mm (R. III): — til afstandsbolten til fastspænding af traversen under motoren.	7 og 11	4
2.613-S	10 mm 6-kantet møtrik, gevindstigning 1,5 mm, til fastspænding af silentblokken på forbro (R. III).	7 og 11	10
308.453	10 mm 6-kantet skrue, længde 175 mm, til fastspænding af silentblok på forbro (R. III).	7 og 11	2
352.828	Skrue for justerarm.	7 og 11	2
353.193	Justerarm for torsionsstang.	7 og 11	2
353.194	Travers under motor, længde 387 mm.	7 og 11 Sp	2
353.195	Afstandsbolt for fastspænding af travers under motor, længde 52 mm, diam. 12 mm, 8 mm gevind, gevindstigning 1,25 mm.	7 og 11	2
353.196	Justeringsskive for travers under motor, tykkelse 3 mm.	7 og 11	1
353.198	Gevindstykke for justerarm.	7 og 11	2
353.317	Travers under motor, længde 507 mm.	11	2
426.144	Rillet aksel, længde 165 mm, diam. 32 mm.	7 og 11 Sp	2
426.145	Torsionsstang, længde 599 mm, diam. 25 mm, rillernes længde 41 mm, kan udskiftes med 427.010 for »7« og »11 Sp.« eller med 427.011 for »11«.	7 og 11	2
426.156	8 mm 6-kantet bolt, gevindstign. 1,25 mm, længde 185 mm, gevindlængde 20 mm, til fastspænding af torsionsstang.	7 og 11	2
426.500	Justeringsskive ved silentblok på forbro, tykkelse 0,95 mm, 3 huller på 10,5 mm, hulafstand 93 mm, midterhul 68,5 mm.	7 og 11	E. b.
426.595	Forreste silentblok på forbro, 10 mm huller til fastspænding. Bøsningens længde 71,5 mm, længde mellem flangen og det yderste af silentblokken: 16 mm (*erstatter* silentblok med huller på 8 mm). Bor hullerne i forbro op til 10 mm og bestil endvidere: 1 bolt 308.453, 2 skruer 936-S (R. III), 3 møtriker 2.613-S (R. III).	7 og 11 Sp	2
426.596	Bageste silentblok på forbro, 10 mm huller til fastspænding. Bøsningens længde: 71 mm, længde mellem flange og det yderste af silentblokken: 24 mm. (*Erstatter* silentblok med huller på 8 mm). Bor hullerne i forbro op til 10 mm og bestil endvidere: 1 bolt 308.453, 2 skruer 936-S (R. III), 3 møtriker 2.613-S (R. III).	7 og 11	2
426.687	Forreste silentblok på forbro, 10 mm huller, bøsningens længde 85,5 mm, diameter på silentblokkens krave: 72 mm (1. konstruktion).	11	2
426.688	Bageste silentblok på forbro, 10 mm huller, bøsningens længde 71,5 mm, diameter på silentblokkens krave 72 mm (1. konstruktion).	11	2
426.689	Rillet aksel, længde 175 mm, diameter 32 mm.	11	2
426.690	Bolt med 6-kantet hoved til torsionsstang, længde 195 mm, diameter 8 mm.	11	2
426.726	Skrue 10×27,5, til fastspænding af silentblok.	7 og 11	4
427.010	Torsionsstang, længde 600 mm, diam. 24 mm, rillernes længde 27 mm.	7 og 11 Sp	2
427.011	Torsionsstang, længde 600 mm, diam. 25 mm, rillernes længde 27 mm.	11	2
427.015	Forreste silentblok på forbro, 10 mm huller, bøsningens længde 81 mm, silentblok uden krave (2. konstruktion).	11	2
621.002	6-kantet skrue, 8×32,5, til fastspænding af travers under motor. (R. III).	7 og 11	8

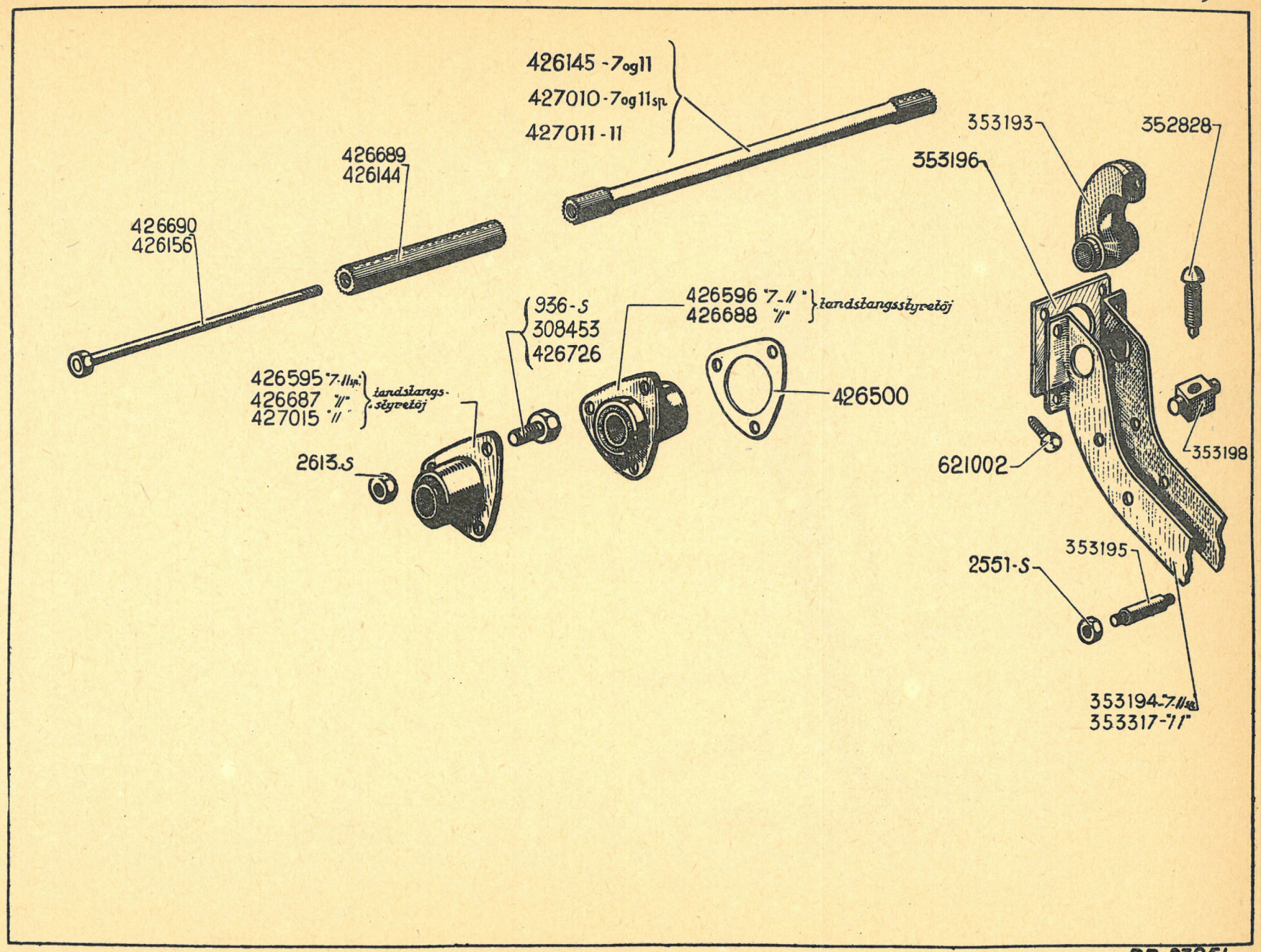
426145 -7og11
427010-7og11sp.
427011-11
426689
426144
426690
426156
353193
352828
353196
936-S
308453
426726
426596 "7-11"
426688 "11"
landstangsstyretøj
426595 "7-11sp."
426687 "11"
427015 "11"
landstangs-styretøj
426500
2613.S
621002
353198
353195
2551-S
353194-7-11sp.
353317-"7"

PD-23251

FORRESTE STØDDÆMPERE - SPICER -

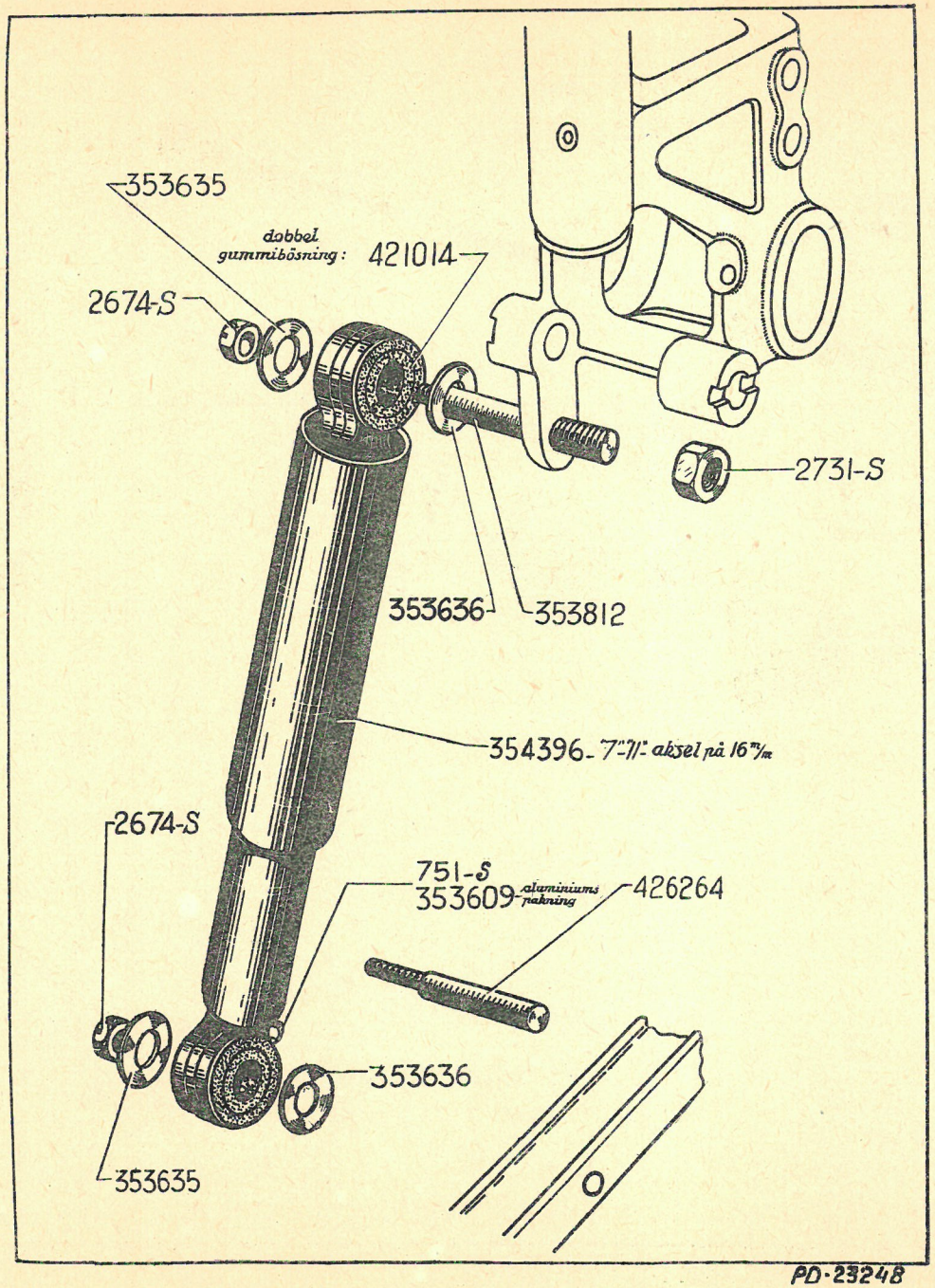

Nr.	BESKRIVELSE	Antal	Nr.	BESKRIVELSE	Antal	Nr.	BESKRIVELSE	Antal
751-S	6-kantet skrue, 8×10, ved oliepåfyldningen (R. III)	2						
2.674-S	12 mm 6-kantet kronmøtrik, gevindstign. 1,75 mm, for aksel på 16 mm (R. III).	4						
2.731-S	14 mm 6-kantet møtrik, gevindstign. 2 mm, for aksel på 16 mm. 353.812 (R. III).	4						
353.609	Aluminiumspakning ved skruen ved oliepåfyldningen.	2						
353.635	Ydre skive, 12,5×34, ved aksel på 16 mm (R. III).	4						
353.636	Indre skive, 16,2×34, ved aksel på 16 mm.	4						
353.812	Øverste aksel, diam. 16 mm, længde 89 mm.	2						
354.396	Støddæmper for aksel på 16 mm.	2						
421.014	Dobb. gummibøsning i støddæmperens »øje«, længde 30 mm, for aksel på 16 mm.	4						
426.264	Underste aksel, diam. 16 mm, længde 98 mm.	2						

Nr.	BESKRIVELSE	Antal
2.551-S	8 mm 6-kantet møtrik, gevindstign. 1,25 mm, til skruer til fastspænding af flange (R. III).	8
2.573-S	Skive, 8×15×2, til skruer til fastspænding af indvendige kardanled på flange (R. III).	8
4.730-S	Hydraulisk smørekop — lige — ved indvendige kardanled (R. VI).	2
4.733-S	Hydraulisk smørekop — i vinkel på 90° — ved indvendige kardanled (R. VI). *Erstattet af 4.732-S (R. VI).* »11«.	2
4.735-S	Hydraaulisk smørekop — i vinkel på 45° — ved indvendige kardanled (R. VI). »7 og 11 Sp«.	2
117.281	TECALEMIT-smørekop, 8 mm gevind, gevindstign. 1,25 mm, ved indvendige kardanled (R. VI).	2
380.464	Skål for nåleleje, diam. 26,99 mm,21,51 mm, højde 13,4 mm:	
	— til indv. kardanled	8
	— til dobb. kardanled	16
380.465	Låsering for nålelejeskål, diam. 30,2 mm, tykkelse 1,5 mm:	
	— til indv. kardanled	8
	— til dobb. kardanled	16
380.466	Nål, diam. 3,175 mm, længde 9,5 mm, til nålelejer ved indvendige kardanled (sæt på 36 til 2 skåle) (R. VI).	4
380.468	Kryds for indvendige kardanled, længde 56 mm, tappens diam. 15,35 mm.	2
380.469	Korkpakning, 19,2×25,4×3, til kryds (R. VI) til:	
	— indvendige kardanled	8
	— dobbelte kardanled	16
380.470	Pakskål, 17,7×26,6×4, til kryds til:	
	— indvendige kardanled	8
	— dobbelte kardanled	16
380.472	Flange til indvendige kardanled, 4 huller på 8 mm.	2
380.655	40 mm møtrik, gevindstign. 1 mm, højde 16 mm, for tætningsfilt på kardanled.	2
380.675	Fjeder ved dobbelte kardanled, diameter 15 mm, længde 20 mm.	2
380.676	Korkskive, 14×21×3, ved glidekugle (R. VI).	2
380.677	Skive, 14,1×19,5×1, ved glidekugle.	2
380.683	Nål, diam. 2,387 mm, længde 10,3 mm, til nålelejer ved det dobbelte kardanled (sæt på 50 stk. til 2 skåle) (R. VI).	8
380.705	Filtpakning, 25,4×37×10, til tætning ved indvendige kardanled.	2
380.706	Opskåret skive, 26×36×1, ved tætningsfilt.	4
380.868	Kryds for dobbelt kardanled, længde 69,83 mm, tappens diam. 16,71 mm.	4
380.945	Mellemstykke.	2
381.045	Kardanhals med indvendige noter, største diameter 31,7 mm.	2
381.046	Komplet indvendig kardanled.	2
381.071	Højre spindel (not på 6 mm bredde). Navet fastspændes med møtrik med split. Venstregevind. Hul for kugletap på 14,1 mm.	1
381.072	Venstre spindel (not på 6 mm bredde). Navet fastspændes med møtrik med split. Højregevind. Hul for kugletap på 14,1 mm.	1
381.073	Akseltap, diam. 14,1 mm, ved drivaksel.	2
381.075	Komplet kuglebevægelse på spindelens side.	2
381.076	Glidekugle, hul på 14,1 mm.	2
408.300	Skrue, 8×28, til fastspænding af indvendig kardanled på flangen (R. I).	8

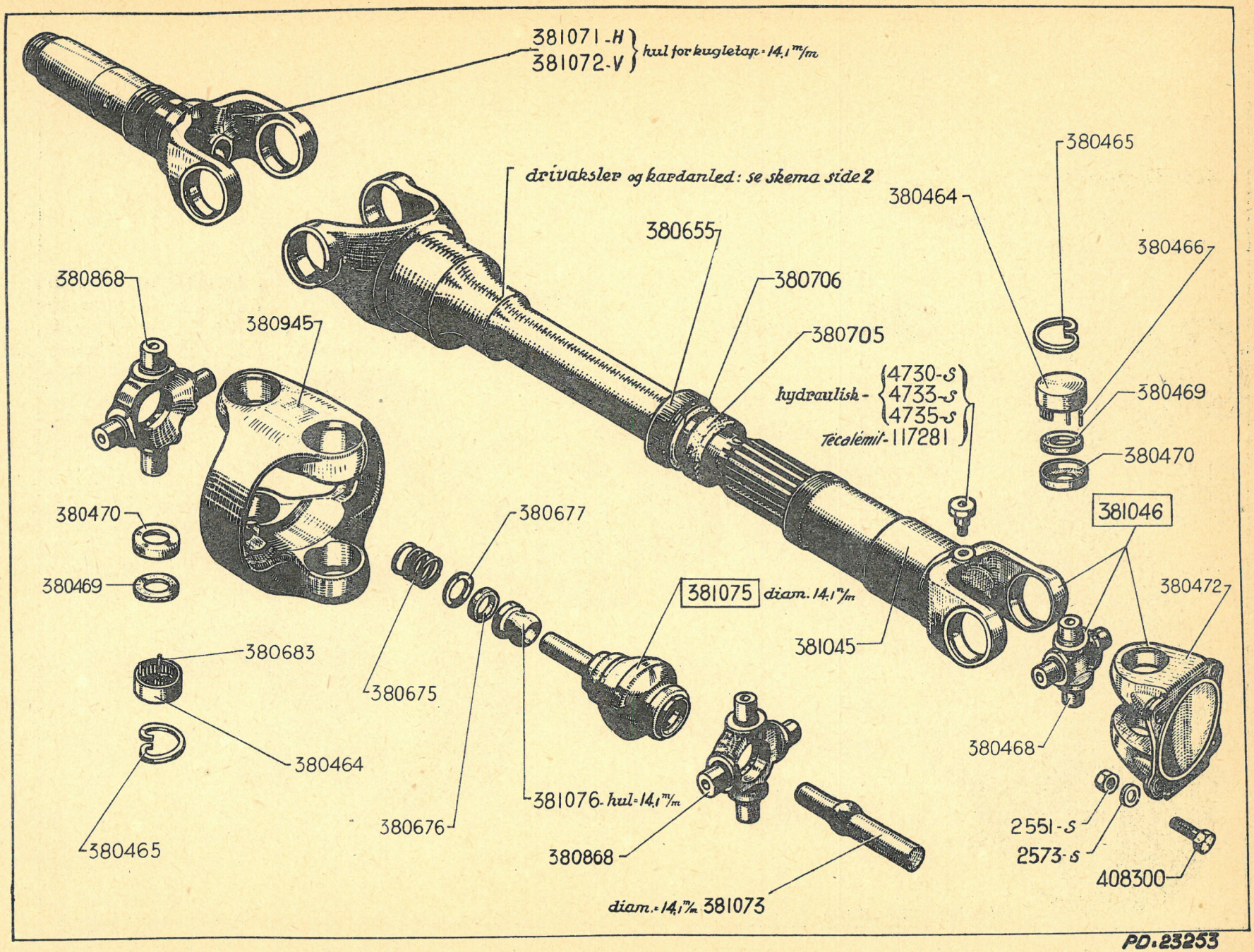
381071-H
381072-V
hul for kugletap = 14,1 m/m
drivaksler og kardanled: se skema side 2
380465
380464
380655
380706
380466
380868
380945
380705
hydraulisk - 4730-S 4733-S 4735-S
Tecalemit - 117281
380469
380470
380470
380469
380677
381046
381075 diam. 14,1 m/m
380472
381045
380683
380675
380464
380468
381076 hul = 14,1 m/m
380676
2551-S
2573-S
380465
380868
408300
diam. = 14,1 m/m 381073
PD: 23253

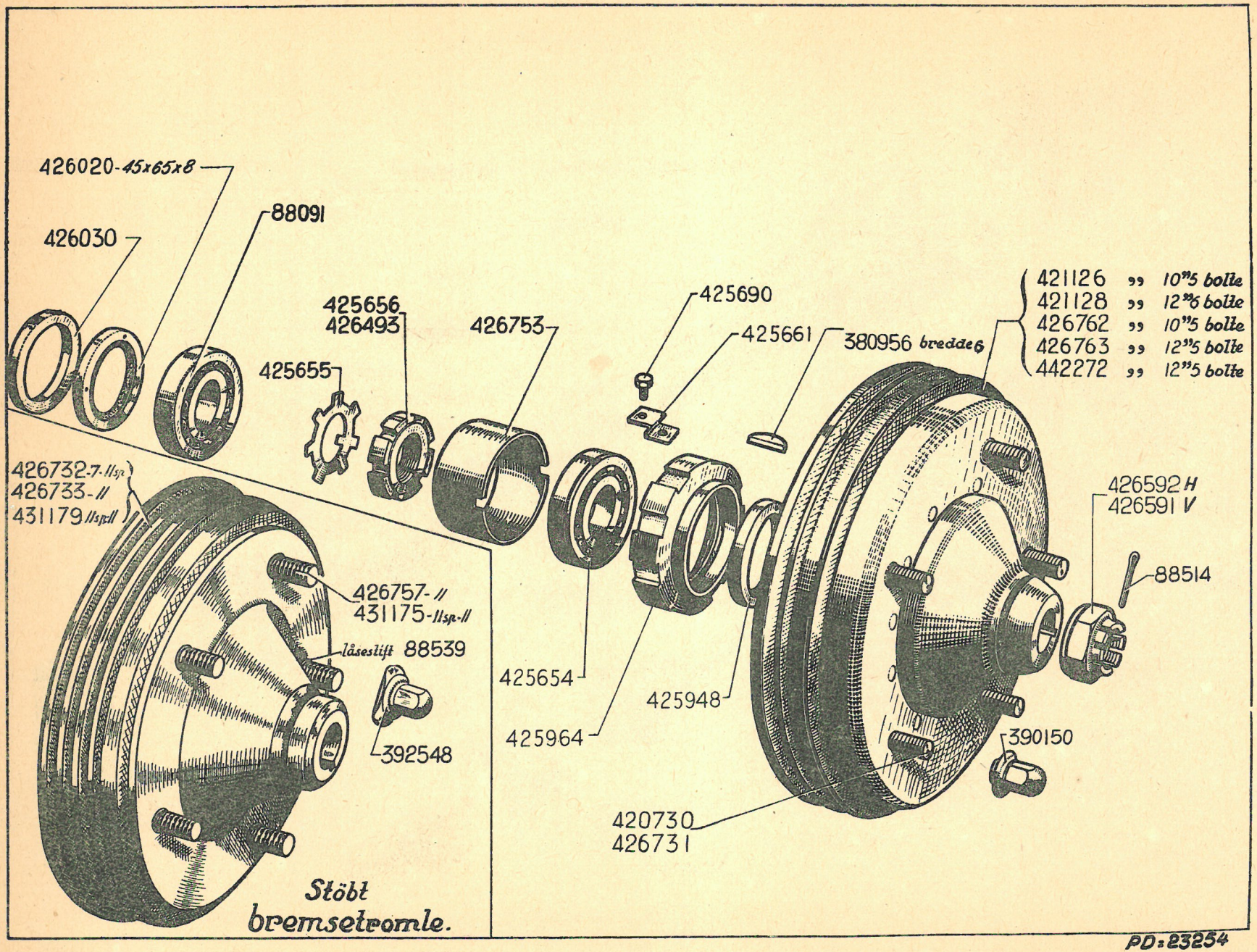
426020-45x65x8
426030
88091
425656
426493
425655
426753
425690
425661
380956 bredde 6
421126 „ 10"5 bolte
421128 „ 12"6 bolte
426762 „ 10"5 bolte
426763 „ 12"5 bolte
442272 „ 12"5 bolte
426592 H
426591 V
88514
426732-7-//sp
426733-//
431179 //sp.//
426757-//
431175-//sp.//
låseslift 88539
392548
425654
425964
425948
390150
420730
426731
Støbt bremsetromle.
PD: 23254

Nr.	BESKRIVELSE	Type	Antal
88.091	Inderste kugleleje på spindelen, 35×72×17 (R. I).	7 og 11	2
88.514	Split, 3×60, for møtrik til fastspænding af nav (R. III). *Erstattet af* 2.717-S (R. III).	7 og 11	2
88.539	Låsestift for navbolt, diam. 3,5 mm, længde 4,5 mm (for støbt tromle).	7 og 11	10
380.956	Not, bredde 6 mm, til fastholdelse af af nav på spindel.	7 og 11	2
390.150	12 mm 6-kantet møtrik, gevindstign. 1,25 mm, til fastspænding af hjul på tromle:		
	— for nav med 5 navbolte	7 og 11	10
	— for nav med 6 navbolte	11 Sp og 11	12
392.548	12 mm møtrik, gevindstign. 1,25 mm, med oval flange, til fastspænding af BM-hjul (R. VI).	11 Sp og 11	10
420.730	12 mm hjulbolt, gevindstign. 1,25 mm, længde 28 mm (for nav m. 6 bolte).	11 Sp og 11	12
421.126	10″ nav med tromle med 5 navbolte (indre leje) højde 117 mm, diam. 280 mm. *Erstattet af 426.762.*	7	2
421.128	12″ nav med tromle med 6 navbolte (indre leje).	11 Sp og 11	2
425.654	Yderste kugleleje, med rille, på spindelen, 32×72×17.	7 og 11	2
425.655	Lås med tunger, indre diam. 35,5 mm, til møtrik til fastspænding af spindelens indre kugleleje.	7 og 11	2
425.656	35 mm møtrik, gevindstign. 1,5 mm, til fastspænding af spindelens inderste kugleleje — venstre side — højregevind.	7 og 11	1
425.661	Lås, hul 5,5 mm, til møtrik til fastspænding af det yderste kugleleje.	7 og 11	2
425.690	5 mm 6-kantet skrue, gevindstign. 0,75 mm, længde under hovedet 4 mm, til låsen ved møtrik til fastspænding af det yderste kugleleje ved spindelen på svingstykket.	7 og 11	2
425.948	Pakdåse, 53×68×10,5, ved spindelen (R. VI).	7 og 11	2
425.964	78 mm møtrik, gevindstign. 1,5 mm, til fastspænding af spindelens yderste kugleleje på svingstykket.	7 og 11	2
426.020	Pakdåse, 45×65×8, monteret i svingstykket.	7 og 11	2
426.030	Skive, 65×80×9, monteret i svingstykket (kun på ældre modeller).	7 og 11	2
426.493	35 mm møtrik, gevindstign. 1,5 mm, til fastspænding af spindelens inderste kugleleje, højre side, venstregevind.	7 og 11	1
426.591	26 mm 6-kantet kronmøtrik, gevindstign. 1,5 mm, højde 20 mm, til fastspænding af nav på spindelen, venstre side, højregevind.	7 og 11	1
426.592	26 mm 6-kantet kronmøtrik, gevindstign. 1,5 mm, højde 20 mm, til fastspænding af nav på spindelen, højre side, venstregevind.	7 og 11	1
426.731	12 mm navbolt, gevindstign. 1,25 mm, længde 29 mm, til forhjul (hvis nav med 5 navbolte).	7 og 11	10
426.732	Forreste 10″ nav med tromle med 5 bolte, højde 122 mm, diam. 255 mm (støbt tromle).	7 og 11 Sp	2
426.733	Forreste 12″ nav med tromle med 5 bolte, højde 122 mm, diam. 345 mm (støbt tromle).	11	2
	— 2. konstruktion	11 Sp	2
426.753	Afstandsbøsning, længde 36 mm, mellem spindelens inderste og yderste kuglelejer.	7 og 11	2
426.757	12 mm navbolt, gevindstign. 1,25 mm, længde 31,5 mm (for støbt tromle).	11	10
	— 2. konstruktion	11 Sp	10
426.762	10″ nav med tromle, 5 navbolte, højde 123 mm, diam. 280 mm.	7 og 11 Sp	2
426.763	12″ nav med tromle, 5 navbolte, højde 123 mm, diam. 345 mm.	11 Sp og 11	2
431.175	12 mm navbolt, gevindstign. 1,25 mm, længde 38,5 mm, for BM-hjul. (R. VI).	11 Sp og 11	10
431.179	12″ nav med tromle, 5 navbolte, højde 122 mm, diam. 345 mm (støbt tromle) (med navbolte for BM-hjul).	11 Sp og 11	2
442.272	12″ nav med tromle, 5 navbolte, højde 117 mm, diam. 345 mm. *Erstattet af 426.763.*	11 Sp og 11	2

Nr.	BESKRIVELSE	Antal
392-S	6-kantet skrue, 6×10, til fastspænding af hjulcylinder (R. III).	4
483-S	6-kantet skrue, 7×15, til fastspænding af bremseplade (R. III).	12
2.080	Skive, 6,5×16×1,5, til de små styretappe for bremsebakker (R. III).	8
2.503-S	7 mm 6-kantet møtrik, gevindstign. 1 mm, til fastspænding af bremsepladerne (R. III).	12
88.284	8 mm 6-kantet møtrik, gevindstign. 1,25 mm, for bremsebakkernes styretappe (R. I).	8
438.248	Dobbelt lås, huller 7,5 mm, hulafstand 51 mm, for møtrik til bremsepladens fastspændingsskruer.	6
438.307	14 mm 6-kantet møtrik, gevindstign. 1,5 mm, for bremsebakkernes aksler.	4
438.314	Bronzebøsning, 20×22×10,5, for bremsebakke (R. VI).	4
438.317	Tilbagetræksfjeder ved bremsebakke, længde 116 mm, diameter 10 mm.	2
438.357	Kobberpakning for hjulcylinderens forbindelsesskrue, diam. 11,5 mm.	2
438.359	Forbindelsesskrue ved hjulcylinder.	2
438.380	Bageste venstre bremsebakke for 10″ bremsetromle, med belægning. *Erstattet af 438.593; bestil endvidere: 1 bremsebakke 438.594 og 1 tilbagetræksfj. 438.770. »7«.*	1
438.398	Bageste venstre og forreste højre bremsebakke for 12″ bremsetromle, med belægning. *Erstattet af 438.595; bestil endvidere: 1 bremsebakke 438.596 og 1 tilbagetræksfj. 438.770. »11 Sp.—11«.*	2
438.409	Bageste højre bremsebakke for 10″ bremsetromle m. belægning. *Erstattet af 438.594; bestil endvidere: 1 bremsebakke 438.593 og 1 tilbagetræksfj. 438.770. »7«.*	1
438.415	Bageste højre og forreste venstre bremsebakke for 12″ bremsetromle, med belægning. *Erstattet af 438.596; bestil endvidere: 1 bremsebakke 438.595 og 1 tilbagetræksfj. 438.770. »11 Sp. og 11«.*	2
438.489	Forreste højre bremsebakke for 10″ bremsetromle, med belægning. *Erstattet af 438.593; bestil endvidere: 1 bremsebakke 438.594 og 1 tilbagetræksfjeder 438.770. »7«.*	1
438.490	Forreste venstre bremsebakke for 10″ bremsetromle, med belægning. *Erstattet af 438.594; bestil endvidere: 1 bremsebakke 438.593 og 1 tilbagetræksfjeder 438.770. »7«.*	1
438.507	*Styretap for bremsebakke længde 36 mm, diam. 13 mm, glat parti 16 mm. LEVERES IKKE MERE*	4
438.508	Aksel for bremsebakkes ekscentriske skive, længde 21 mm (for støbt bremsetromle).	4
438.509	Skive ved aksen 438.508, diam. 24 mm, hul 12,5 mm (R. VI).	4
438.510	Bøsning, 16×20×13,6, til justering af bremsebakke på aksel.	4
438.511	Afstandsskive ved bremsebakkens aksel.	4
438.516	Justeringsskive, hul på 10,5 mm.	4
438.517	Aksel for bremsebakke, længde 41 mm, glat parti 25 mm. *Erstattet af 438.611.*	4
438.518	Bremseplade for 10″ bremsetromle, med opspænding for bremsebakke. »7«.	2
438.520	Bremseplade for 12″ bremsetromle, venstre, med opspænding for bremsebakke. »11 Sp. og 11«.	1
438.521	Bremseplade, højre, for 12″ bremsetromle, med opspænding for bremsebakke. »11 Sp. og 11«.	1
438.584	Bremseplade, diam. 277 mm (for støbt bremsetromle) »7 og 11 Sp.«	2
438.585	Bremseplade, diam. 327 mm (for støbt bremsetromle) »11«.	2
	— 2. konstruktion. »11 Sp.«.	2
438.586	Aksel for bremsebakke, længde 38,5 mm, glat parti 19 mm (for støbt bremsetromle).	4

1' Konstruktion.

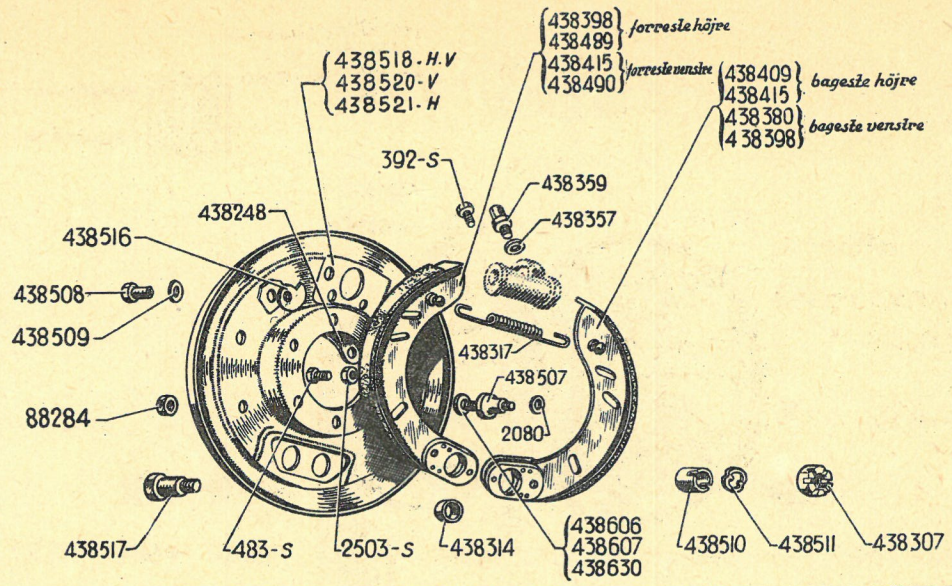

2' Konstruktion.

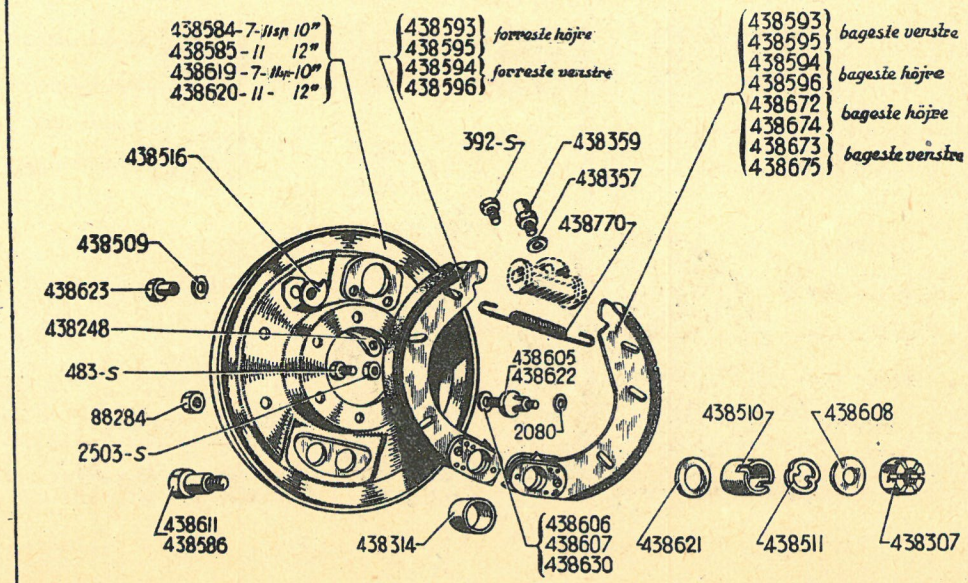

PD.23255

1'Konstruktion.

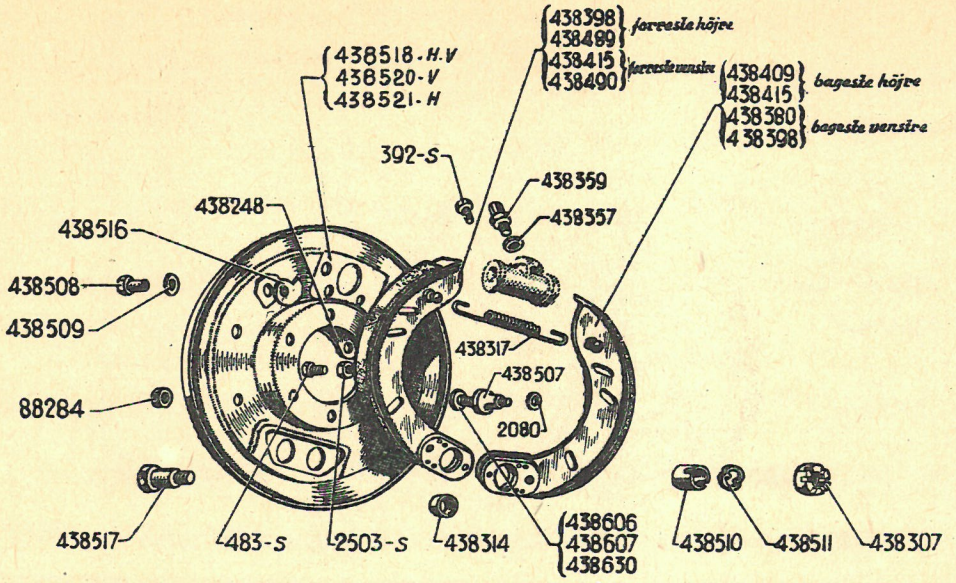

2'Konstruktion.

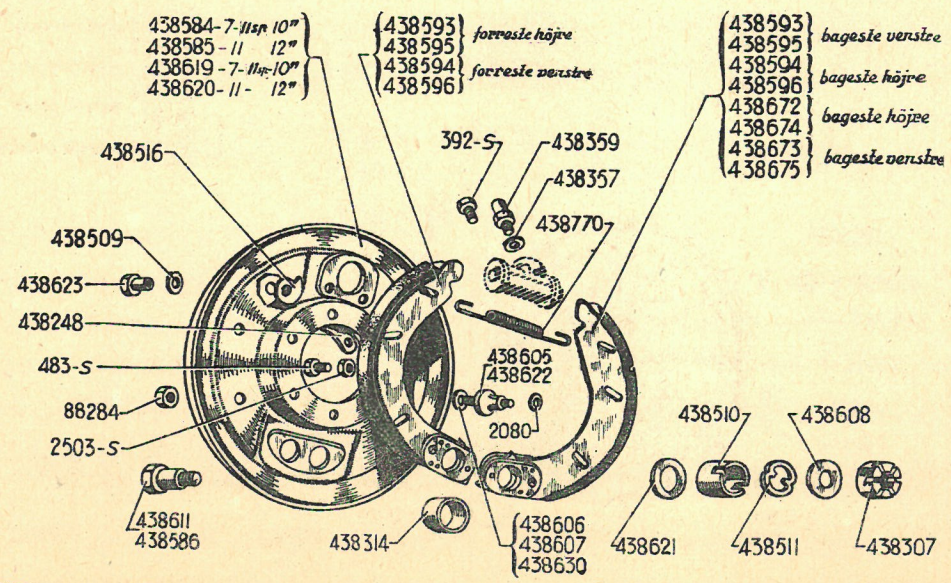

PO.25255

Nr.	BESKRIVELSE	Antal
438.593	Bremsebakke for 10″ bremsetromle (uden tap til påhæftning af fjeder) (belægningens længde: 227,5 mm):	
	— 1. montering, forreste højre og bageste venstre. »7 og 11 Sp.«.	2
	— 2. montering, forreste højre. »7 og 11 Sp.«.	1
438.594	Bremsebakke for 10″ bremsetromle (uden tap til påhæftning af fjeder) (belægningens længde: 227,5 mm):	
	— 1. montering: venstre forreste og højre bageste. »7 og 11 Sp.«.	2
	— 2. montering: venstre forreste. »7 og 11 Sp.«.	1
438.595	Bremsebakke for 12″ bremsetromle (uden tap til påhæftning af fjeder) (belægningens længde: 287,6 mm):	
	— 1. montering: højre forreste og venstre bageste »11 Sp. og 11«.	2
	— 2. montering: højre forreste »11«.	1
	— 3. montering: højre forreste »11 Sp.«.	1
438.596	Bremsebakke for 12″ bremsetromle (uden tap til påhæftning af fjeder) (belægningens længde: 287,6 mm):	
	— 1. montering: venstre forreste og højre bageste »11 Sp. og 11«.	2
	— 2. montering: venstre forreste »11«.	1
	— 3. montering: venstre forreste »11 Sp.«.	1
438.605	Styretap for bremsebakke, længde 37,5 mm (for støbt bremsetromle).	8
438.606	Skive, 8,5×18×0,5, til justering af bremsebakkernes styretappe.	E. b.
438.607	Skive, 8,5×18×0,2, til justering af bremsebakkernes styretappe.	E. b.
438.608	Skive, 14,5×24×1, til justering af bremsebakkernes aksler.	4
438.611	Aksel for bremsebakke, længde 41 mm, glat parti 23,5 mm.	4
438.619	*Bremseplade for 10″ bremsetromle, m. opspænding for bremsebakke, diam. 297 mm, bredde 36,5 mm. »7 og 11«. LEVERES IKKE MERE.*	2
438.620	Bremseplade for 12″ bremsetromle, med opspænding for bremsebakke, diam. 357 mm, bredde 37 mm. »11 Sp. og 11«.	2
438.621	*Skive, 16×25×2,5, ved aksel for bremsebakke. LEVERES IKKE MERE*	4
438.622	Styretap for bremsebakke, længde 40 mm, diam. 13 mm, glat parti 17,5 mm.	8
438.623	Aksel for justeringsskive, længde 23,8 mm.	4
438.630	Skive, 8,5×18×1, til justering af bremsebakkernes styretappe.	E. b.
438.672	Bremsebakke for 10″ bremsetromle (belægningens længde 142 mm) bageste højre (2. montering) »7 og 11 Sp.«.	1
438.673	Bremsebakke for 10″ bremsetromle (belægningens længde 142 mm) bageste venstre (2. montering) »7 og 11 Sp.«.	1
438.674	Bremsebakke for 12″ bremsetromle (belægningens længde 170 mm)	
	— bageste højre (2. montering) »11«.	1
	— bageste højre (3. montering) »11 Sp.«.	1
438.675	Bremsebakke for 12″ bremsetromle (belægningens længde 170 mm)	
	— bageste venstre (2. montering) »11«.	1
	— bageste venstre (3. montering) »11 Sp.«.	1
438.770	Tilbagetræksfjeder v. bremsebakke, længde 136 mm, diam. 10 mm. Fastgøres i ovale huller på bremsebakken.	2

Nr.	BESKRIVELSE	Antal
	Model monteret siden maj—juni 1936	
102-S	Skrue m. linsehoved, 4×7,5, til fastspænding af dæksel for rat 604.024. (R. III).	2
216-S	Skrue m. cylindrisk hoved, 6×20, til fastspænding af flanger (R. III).	2
763-S	6-kantet skrue, 8×10, til fastspænding af endestykker på styreforbindelsesstænger. (R. III).	4
785-S	Gevindtap, 8×36, til fastspænding af venstre endedæksel (R. III).	3
814-S	Gevindtap, 8×29, til fastspænding af:	
	— dæksel for styrehus (R. III).	4
	— tandstangsstyret	2
944-S	6-kantet skrue, 10×45, til fastspænding af sokler for styrehus (R. III).	2
2.551-S	8 mm 6-kantet møtrik, gevindstign. 1,25 mm (R. III):	
	— til skruen til fastspænding af endestykker på styreforbindelsesstang,	4
	— til gevindtap til fastspænding af venstre endedæksel,	3
	— til fastspænd. af dæksel på styrehus.	4
2.552-S	8 mm 6-kantet møtrik til gevindtap til fastspænding af tandstangsstyrets dæksel (R. III).	2
2.613-S	10 mm kontramøtrik, gevindstign. 1,5 mm til skruen til indstilling af underdrejningen (R. III).	1
2.674-S	12 mm kronmøtrik, gevindstign. 1,75 mm, til fastspænding af kuglebolten (R. III).	4
2.793-S	16 mm 6-kantet kronmøtrik, gevindstign. 2 mm, ved styrearmen (1. montering) (R. III).	2
4.730-S	Hydraulisk smørekop ved styreforbindelsesstangens kuglebolt (R. VI).	2

Nr.	BESKRIVELSE	Antal
88.066	Nederste rullelejeskål ved tandstangens snekke, diameter 49,2 mm, højde 11,1 mm.	1
88.067	Rulleleje, 13 ruller, ved snekke for tandstangen (R. VI).	2
88.106	Afstumpet not ved rattet.	1
88.107	Not på styrearmen.	2
88.264	22 mm 6-kantet møtrik, gevindstign. 1,5 mm, til fastspænding af rattet.	1
89.048	Fjeder til fastholdelse af kugleskåle.	2
117.281	TECALEMIT-smørekop ved styreforbindelsesstangens kuglebolt (R. VI).	2
118.031	Lås, hul 8,5 mm, for bolt til fastspænding af sokkel for opspændingen. (R. III).	4
302.771	Spændebånd for gummibøsningen no. 602.169 (R. VI).	1
308.398	6-kantet spidsskrue, 8×30, til fastspænding af sokkel for opspænding.	4
330.097	Spidsskrue, 6×8, til fastspænding af dæksel no. 330.135 (R. III).	3
330.135	Dæksel for rat 602.045 og 602.062, diam. 91 mm, højde 25 mm. (R. VI).	1
426.542	Højre styrearm (1. montering), diam. på konus: 26 mm, gevind 16 mm, gevindstign. 2 mm. *Erstattet af 427.243; bestil endvidere: 1 styreforbindelsesstang 437.344 og 1 højre endestykke 437.335.*	1
426.543	Venstre styrearm (1. montering), diameter på konus: 26 mm, 16 mm gevind, gevindstign. 2 mm. *Erstattet af 427.244; bestil endvidere: 1 styreforbindelsesstang 437.344 og 1 endestykke 437.336.*	1
427.155	18 mm 6-kantet kronmøtrik, gevindstign. 2 mm, til styrearm (2. montering).	2
427.189	Højre styrearm (2. montering), diam. på konus: 28 mm, 18 mm gevind, gevindstign. 2 mm.	1

Nr.	BESKRIVELSE	Antal
427.190	Venstre styrearm (2. montering), diam. på konus: 28 mm, 18 mm gevind, gevindstign. 2 mm.	1
427.243	Højre styrearm (1. montering) diam. på konus 26 mm, 16 mm gevind, gevindstign. 2 mm.	1
427.244	Venstre styrearm (1. montering) diam. på konus 26 mm, 16 mm gevind, gevindstign .2 mm.	1
437.335	Endestykke ved højre styreforbindelsesstang, totallængde 150 mm.	1
437.336	Endestykke ved venstre styreforbindelsesstang, totallængde 150 mm.	1
437344	Forbindelsesstang, højre eller venstre, længde 478 mm.	2
515.384	6-kantet stilleskrue, 10×14,5 (R. I).	1
600.368	Bøsning ved ratsøjlen, diameter 36,7 mm, hul 22,1 mm, længde 28,6 mm (R. VI).	1
600.897	Skål for øverste rulleleje for snekken, diam. 50,4 mm, højde 16,7 mm.	1
601.069	Not for rat.	1
601.070	Skive, 20,5×38×1, for møtrik til fastspænding af rat.	1
601.836	Dobbelt kugleskål ved tandstangen, diam. 28 mm, længde 33,7 mm. »11 Sp.«.	1
601.842	Ratsøjle, længde 757 mm.	1
601.843	30 mm kronmøtrik, gevindstign. 1,5 mm, diam. 36,8 længde 23,5 mm til blokering af gevindrøret.	1
601.845	Afstandsplade for kugleboltene, længde 85 mm, bredde 28 mm. »7 og 11 Sp.«.	1
601.846	Yderste kuglebolt på styreforbindelsesstang, længde 76 mm, hovedets diam. 25 mm.	2
601.847	Kuglebolt ved tandstangen, længde 84 mm, hovedets diam. 25 mm.	2
601.848	Fjeder til regulering af kugleskåle, længde 35 mm, diam. 21 mm.	1

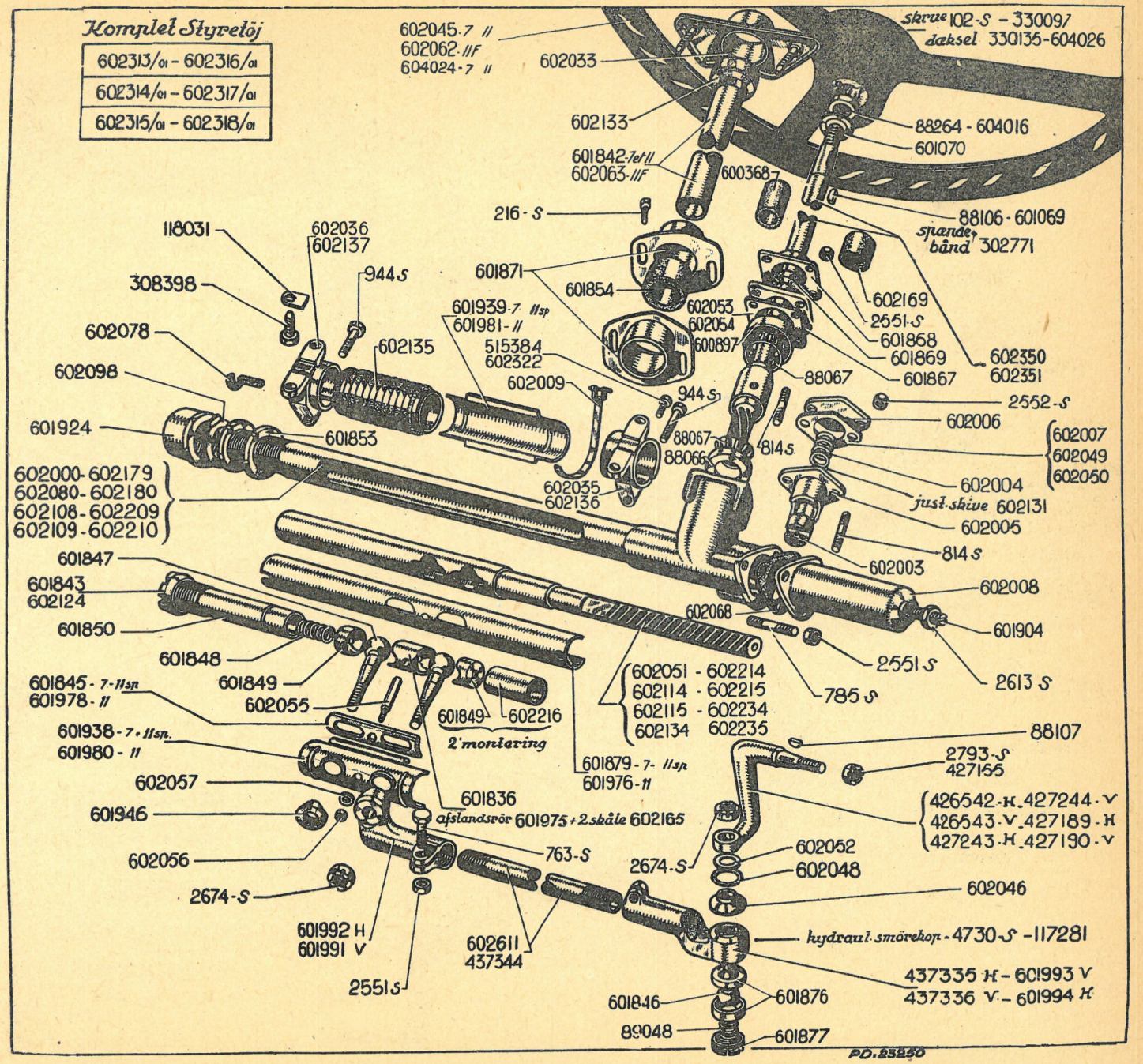
Komplet Styretøj
602313/01 - 602316/01
602314/01 - 602317/01
602315/01 - 602318/01
602045-7 //
602062-///F
604024-7 //
602033
skrue 102-S - 330097
dæksel 330135-604026
602133
88264 - 604016
601070
601842-7 et //
602063-///F
600368
216 - S
88106 - 601069
spænde-bånd 302771
118031
602036
602137
944 S
601871
601854
602169
2551-S
601868
601869
601867
602350
602351
308398
601939-7 //sp
601981-//
602053
602054
600897
602078
602135
515384
602322
602009
944 S
88067
2552-S
602006
602098
601924
601853
88067
88066
814 S
602007
602049
602050
602000-602179
602080-602180
602108-602209
602109-602210
602035
602136
602004
just.skive 602131
602005
814 S
602003
601847
601843
602124
602008
602068
601904
601850
601848
2551 S
2613 S
601845-7-//sp
601978-//
601849
602055
602051 - 602214
602114 - 602215
602115 - 602234
602134 602235
785 S
601938-7-//sp.
601980-//
601849
602216
2'montering
88107
2793-S
427155
602057
601879-7-//sp
601976-//
601946
601836
afstandsrör 601975 + 2 skåle 602165
426542-H 427244-V
426543-V 427189-H
427243-H 427190-V
602056
763-S
2674-S
602052
602048
2674-S
602046
601992 H
601991 V
602611
437344
hydraul.smørekop-4730-S-117281
437335 H - 601993 V
437336 V - 601994 H
2551 S
601846
601876
89048
601877
PD.23250

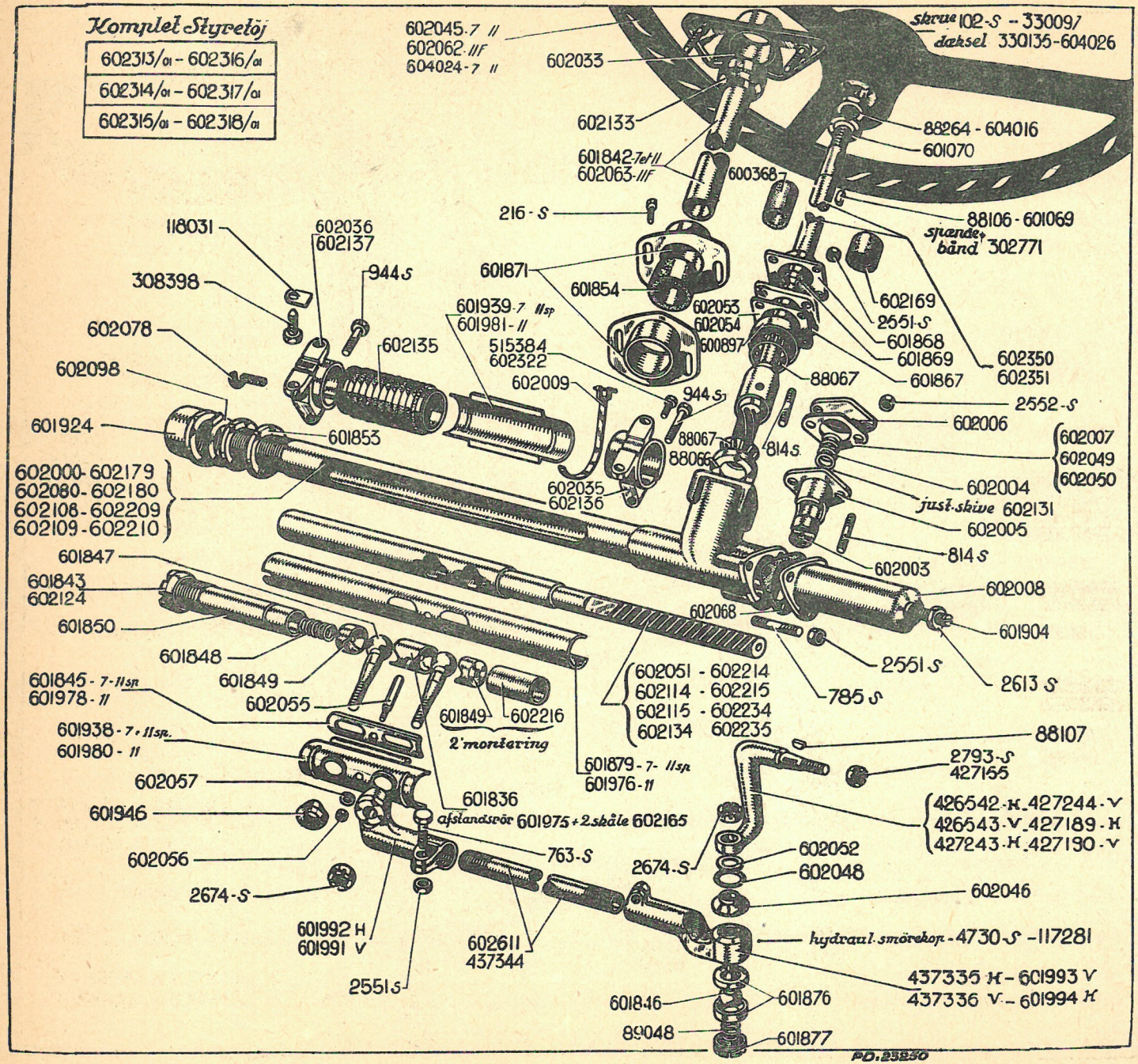
Komplet Styretøj
602313/01 - 602316/01
602314/01 - 602317/01
602315/01 - 602318/01
602045-7 //
602062-///F
604024-7 //
602033
skrue 102-S - 330097
dæksel 330135-604026
602133
88264 - 604016
601070
601842-7 et //
602063-///F
600368
216 - S
88106 - 601069
sjænde-bånd 302771
118031
602036
602137
944 S
601871
601854
308398
602169
2551-S
601939-7 //sp
601981-//
602053
602054
600897
601868
601869
601867
602350
602351
602078
602135
515384
602322
602009
88067
602098
944 S
2552-S
601924
601853
88067
88065
814 S
602006
602007
602049
602050
602000-602179
602080-602180
602108-602209
602109-602210
602035
602136
602004
just.skive 602131
602005
814 S
601847
602003
601843
602124
602008
602068
601904
601850
601848
2551 S
601849
601845-7-//sp
601978-//
602055
785 S
2613 S
601849
602216
2 montering
602051 - 602214
602114 - 602215
602115 - 602234
602134 602235
601938-7-//sp.
601980-//
88107
2793-S
427155
602057
601879-7-//sp
601976-//
601836
601946
afstandsrör 601975 + 2 skåle 602165
426542-H 427244-V
426543-V 427189-H
427243-H 427190-V
602056
763-S
2674-S
602052
602048
2674-S
602046
601992 H
601991 V
602611
437344
hydraul.smørekop-4730 S -117281
437335 H - 601993 V
437336 V - 601994 H
2551 S
601846
601876
89048
601877
PD.25250

Nr.	BESKRIVELSE	Antal
601.849	Kugleskåle for kuglebolte, diam. 28 mm, højde 16,5 mm.	2
601.850	Rør til fastholdelse af skåle og kuglebolte, længde 173 mm, 30 mm gevind, gevindstign. 1,5 mm.	1
601.853	42 mm kontramøtrik, gevindstign. 1,5 mm, ved tandstangens højre endedæksel.	2
601.854	Gummibøsning, 37×47×40, ved ratsøjlens konsoller.	1
601.867	Dæksel for styrehus.	1
601.868	Flange for styrehusets tætningsfilt.	1
601.869	Tætningsfilt for styrehus.	1
601.871	Støtter på forbræt for ratsøjle.	2
601.876	Kugleskål for styreforbindelsesstangens yderste kuglebolt, diam. 32 mm, højde 9 mm.	4
601.877	Skrueprop til justering af styreforbindelsesstangens yderste kuglebolt, højde 10,5 mm, 34 mm gevind, gevindstign. 1,5 mm.	2
601.879	Dæksel for tandstangen, længde 380 mm. »7 og 11 Sp.«.	1
601.904	Skrue for indstilling af underdrejning, længde 35 mm, 10 mm gevind, gevindstign. 1,5 mm.	1
601.924	Højre endedæksel for tandstangen, længde 41 mm, 42 mm gevind, gevindstign. 1,5 mm.	1
601.938	Forreste plade til beskyttelse af tandstangens kuglebolte. »7 og 11 Sp.«.	1
601.939	Bageste plade til beskyttelse af tandstangens kuglebolte. »7 og 11 Sp.«.	1
601.946	Gummibøsning til tætning for tandstangens kuglebolte, diam. 32 mm og 16 mm.	2
601.975	Afstandsrør mellem tandstangens kuglebolte, længde 120 mm. »11«.	1
601.976	Dæksel for tandstang, længde 500 mm. »11«.	1
601.978	Afstandsplade ved kugleboltene, længde 205 mm, bredde 28 mm. »11«.	1
601.980	Forreste dæksel til beskyttelse af tandstangens kuglebolte. »11«.	1
601.981	Bageste dæksel til beskyttelse af tandstangens kuglebolte. »11«.	1
601.991	Inderste endestykke på venstre styreforbindelsesstang, totallængde 86 mm.	1
601.992	Inderste endestykke på højre styreforbindelsesstang, totallængde 86 mm.	1
601.993	Yderste indstillelige endestykke på venstre styreforbindelsesstang, totallængde 135 mm. *Erstattet af 437.336; bestil endvidere 1 forbindelsesstang 437.344.*	1
601.994	Yderste indstillelige endestykke på højre styreforbindelsesstang; totallængde 135 mm. *Erstattet af 437.335; bestil endvidere 1 forbindelsesstang 437.344.*	1
602.000	Styrehus med rør og gevindtappe, totallængde fra flange til enden af røret: 600 mm, uden flange no. 602.005. *Erstatt. af 602.179; bestil endvidere: snekkeaksel 602.350.* »7 og 11 Sp.«.	1
602.003	Tandstangsstyr, længde 29 mm, diam. 26 mm.	1
602.004	Fjeder til tandstangsstyr, længde 22,8 mm, diam. 18 mm.	1
602.005	Flange for tandstangsstyr.	1
602.006	Dæksel for tandstangsstyrets hus.	1
602.007	Justeringsskive ved tandstangsstyret, tykkelse 0,10 mm.	E. b.
602.008	Venstre endedæksel for styrehuset, længde 120 mm.	1
602.009	Spændebånd for gummimanchetter 602.135. (R. VI).	4
602.033	Konsol for styretøjet på forbræt (venstrestyring).	1
602.035	Sokkel, venstre, for opspænding af styrehuset, med hals til fastspænding af manchetten. *Erstattet af 602.136; bestil endvidere 1 manchet 602.135.*	1
602.036	Sokkel, højre, for opspænding af styrehuset, med hals til fastspænding af manchetten. *Erstattet af 602.137; bestil endvidere 1 manchet 602.135.*	1
602.045	Rat, ebonit, diam. 425 mm, 3 eger (R. VI).	1
602.046	Støvhætte for yderste kuglebolt på styreforbindelsesstang.	2
602.048	Gummiskive, indre diam. 23 mm, ydre diam. 33 mm, ved støvhætten for yderste kuglebolt på styreforbindelsesstang.	2
602.049	Justerskive ved tandstangsstyr, tykkelse 0,05 mm.	E. b.
602.050	Justerskive ved tandstangsstyret, tykkelse 0,2 mm.	E. b.
602.051	Tandstang med rør, længde 552 mm, yderenden danner kugleskål. *Erstattet af 602.214; bestil endvidere: 1 afstandsbøsning 602.216 og 1 kugleskål 601.849.* »7 og 11 Sp.«	1
602.052	Skive, 16,5×31×0,5, til justering af støvhætte for styreforbindelsesstangens yderste kuglebolt.	E. b.
602.053	Justeringsskive for styrehusets lukkeplade, tykkelse 0,15 mm.	E. b.
602.054	Justeringsskive for styrehusets lukkeplade, tykkelse 0,25 mm.	E. b.
602.055	Kilebolt ved tandstangens tætningsrør, længde 35 mm.	1
602.056	6 mm 6-kantet møtrik, gevindstign. 1 mm, til kilebolt ved tandstangens tætningsrør.	1
602.057	Skive, 6,2×10×5, ved kilebolt ved tandstangens tætningsrør.	1
602.062	Rat, diam. 400 mm, 3 eger (R. VI). *Erst. af 602.045.*	1

Nr.	BESKRIVELSE	Antal
602.063	Ratsøjle, længde 707 mm. »11 F«.	1
602.068	Papirpakning mellem venstre endedæksel og tandstangshuset (R. VI).	1
602.078	Korkpakning til tætning af sokler til opspænding af styrehus (R. VI).	2
602.080	Styrehus med rør og gevindtappe, uden flange 602.005, totallængde fra flange til enden af røret: 720 mm. *Erstattet af 602.180; bestil endvidere: 1 snekkeaksel 602.350 eller snekkeaksel 602.351 for* »11 F«.	1
602.098	Lås for tandstangens højre endedæksel.	1
602.108	Styrehus med rør og gevindtappe (1. konstruktion, højrestyring), uden flange 602.005. *Erstattet af 602.209; bestil endvidere: 1 snekkeaksel 602.350.* »7 og 11 Sp.«.	1
602.109	Styrehus med rør og gevindtappe (1. konstruktion, højrestyring), uden flange 602.005. *Erstattet af 602.210; bestil endvidere: 1 snekkeaksel 602.350 eller 1 snekkeaksel 602.351 for* »11 F«. »11«.	1
602.114	Tandstang med rør (1. konstruktion, højrestyring), yderenden danner kugleskål. *Erstattet af 602.234; bestil endvidere: 1 afstandsstykke 602.216 og 1 skål 601.849.* »7 og 11 sp.«.	1
602.115	Tandstang med rør (1. konstruktion, højrestyring), yderenden danner kugleskål. *Erstattet af 602.235; bestil endvidere: 1 afstandsstykke 602.216 og 1 skål 601.849.* »11«.	1
602.116	Justeringsskive ved lukkepladen, tykkelse 0,05 mm (ikke vist på tegningen).	E. b.
602.124	30 mm kronmøtrik, gevindstign. 1,5 mm, diam. 36,675 mm, længde 22 mm, til fastholdelse af gevindrøret. *Erstattet af 601.843.*	1
602.131	Justeringsskive, diam. 18 mm, tykkelse 0,1 mm, ved tandstangsstyrets fjeder.	E. b.
602.133	Gummibøsning, 38×47×20, ved konsol på forbræt.	1
602.134	Tandstang med rør, længde 672,5 mm, yderenden danner kugleskål. *Erstattet af 602.215; bestil endvidere: 1 afstandsstykke 602.216 og 1 kugleskål 601.849.* »11«.	1
602.135	Gummimanchet ved tandstangen.	2
602.136	Sokkel for opspænding af styrehus, venstre.	1
602.137	Sokkel for opspænding af styrehus, højre.	1
602.165	Inderste skål ved tandstangens kuglebolt, diam, 27,5 mm, højde 16,5 mm. »11«.	2
602.169	Gummibøsning, 25×43×32, til tætning mellem røret og styrehuset.	1
602.179	Styrehus med rør og gevindtappe, længde fra flangen til enden af røret: 600 mm. (2. konstruktion) (for montering med flange 602.005) »7 og 11 Sp.«.	1
602.180	Styrehus med rør og gevindtappe, længde fra flangen til enden af røret: 720 mm. (2. konstruktion) (for montering med flange 602.005). »11«.	1
602.209	Styrehus med rør og gevindtappe (for montering med flange 602.005) (2. konstruktion, højrestyring). »7 og 11 Sp.«.	1
602.210	Styrehus med rør og gevindtappe (for montering med flange 602.005) (2. konstruktion, højrestyring). »11«.	1
602.214	Tandstang med rør, længde 553 mm., yderenden danner ikke kugleskål (2. konstruktion, venstrestyring). »7 og 11 Sp.«.	1
602.215	Tandstang med rør, længde 673 mm, yderenden danner ikke kugleskål (2. konstruktion, venstrestyring). »11«.	1
602.216	Afstandsstykke mellem skålene ved tandstangens kuglebolte (2. konstruktion), længde 62,8 mm, diam. 27,5 mm.	1
602.234	Tandstang med rør (2. konstruktion, højrestyring), længde 553 mm, yderenden danner ikke kugleskål. »7 og 11 Sp.«.	1
602.235	Tandstang med rør (2. konstruktion, højrestyring), længde 672,5 mm, yderenden danner ikke kugleskål. »11«.	1
602.313/01	Komplet styrehus til tandstangsstyretøj, venstrestyring. »7 og 11 Sp.«.	1
602.314/01	Komplet styrehus til tandstangsstyretøj, højrestyring. »7 og 11 Sp.«.	1
602.315/01	Komplet styrehus til tandstangsstyretøj, venstrestyring. »11«.	1
602.316/01	Komplet styrehus til tandstangsstyretøj, højrestyring. »11«	1
602.317/01	Komplet styrehus til tandstangsstyretøj, venstrestyring. »11 F.«	1
602.318/01	Komplet styrehus til tandstandsstyretøj, højrestyring. »11 F.«.	1
602.322	6-kantet stilleskrue, 10×12.	1
602.350	Snekkeaksel, længde 1,366 m (2. konstruktion).	1
602.351	Snekkeaksel, længde 1,316 m (2. konstruktion). »11 F.«.	1
602.611	Styreforbindelsesstang, højre eller venstre, længde 495 mm.	2
604.016	20 mm 6-kantet møtrik, gevindstign. 1,5 mm, (2 huller med 4 mm gevind, gevindstign. 0,75 mm) til fastspænd. af rat 604.024.	1
604.024	Rat (diam. 450 mm, 3 eger, store diam. på konus 22,4 mm (R. VI). *Erstattet af 602.045 (R. VI); bestil endv.: 1 dæksel 330.135 (R. VI).*	1
604.026	Metaldæksel for rat 604.024 (diam. 73 mm).	1

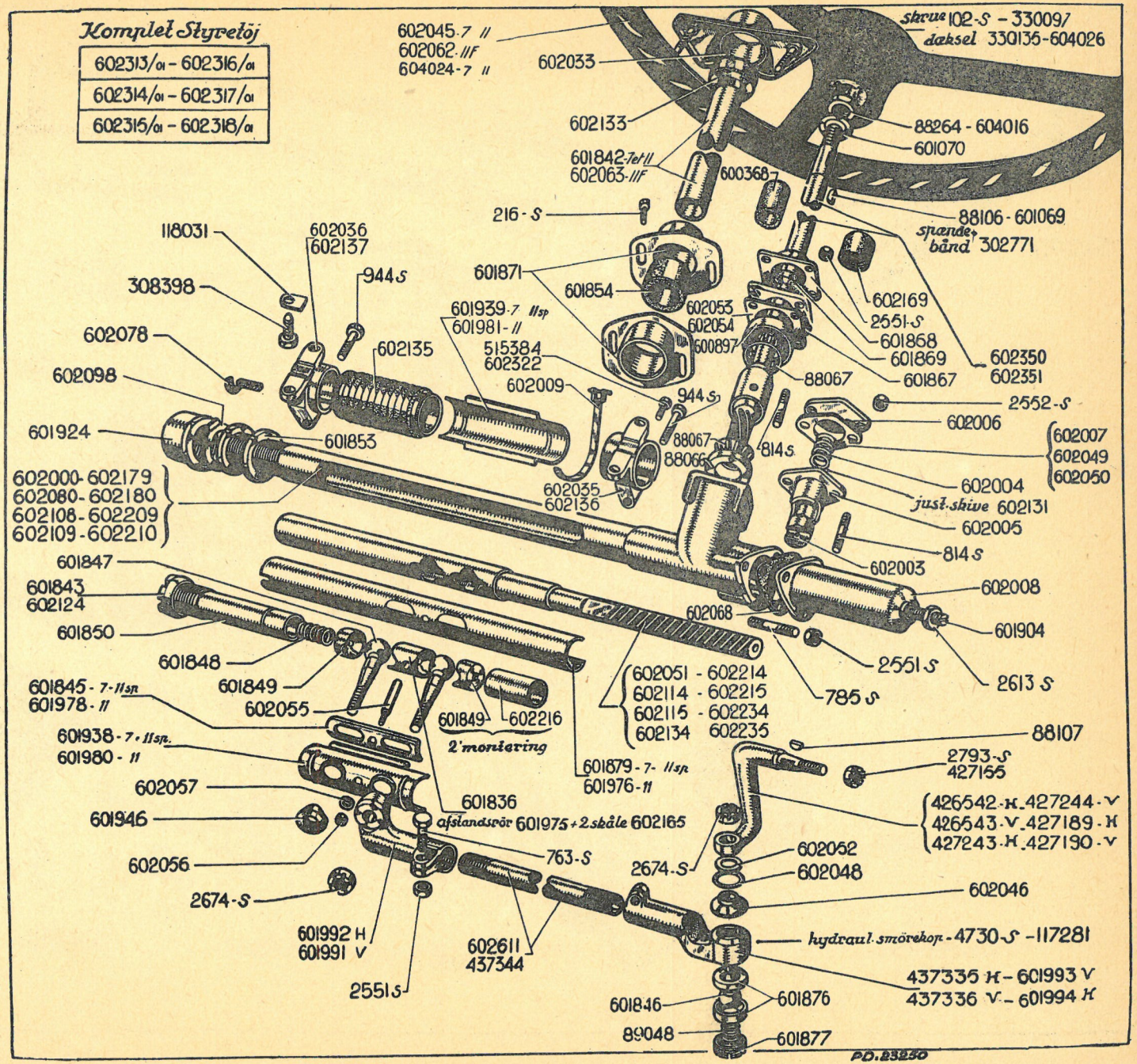
Komplet Styretøj
602313/01 - 602316/01
602314/01 - 602317/01
602315/01 - 602318/01
602045-7 //
602062-///F
604024-7 //
602033
602133
601842-7et//
602063-///F
600368
216-S
skrue 102-S - 330097
dæksel 330135-604026
88264 - 604016
601070
88106 - 601069
spænde-bånd 302771
118031
602036
602137
944 S
308398
601871
601854
602053
602054
600897
602169
2551-S
601868
601869
601867
602350
602351
601939-7 //sp
601981-//
515384
602322
602135
602078
602098
602009
944 S
88067
2552-S
602006
601924
601853
88067
88066
814 S
602007
602049
602050
602035
602136
602004
justeringsskive 602131
602005
602000-602179
602080-602180
602108-602209
602109-602210
814 S
601847
601843
602124
602003
602008
602068
601850
601904
601848
2551 S
2613 S
601849
785 S
601845-7-//sp
601978-//
602055
601849
602216
2'montering
602051 - 602214
602114 - 602215
602115 - 602234
602134 602235
601938-7-//sp.
601980-//
88107
2793-S
427155
602057
601879-7-//sp.
601976-//
601836
601946
afstandsrør 601975+2 skåle 602165
426542-H 427244-V
426543-V 427189-H
427243-H 427190-V
602056
763-S
2674-S
602052
602048
2674-S
602046
601992 H
601991 V
602611
437344
hydraul. smørekop - 4730-S - 117281
2551 S
437335 H - 601993 V
437336 V - 601994 H
601846
601876
89048
601877
PD.23250

PEDALSYSTEM

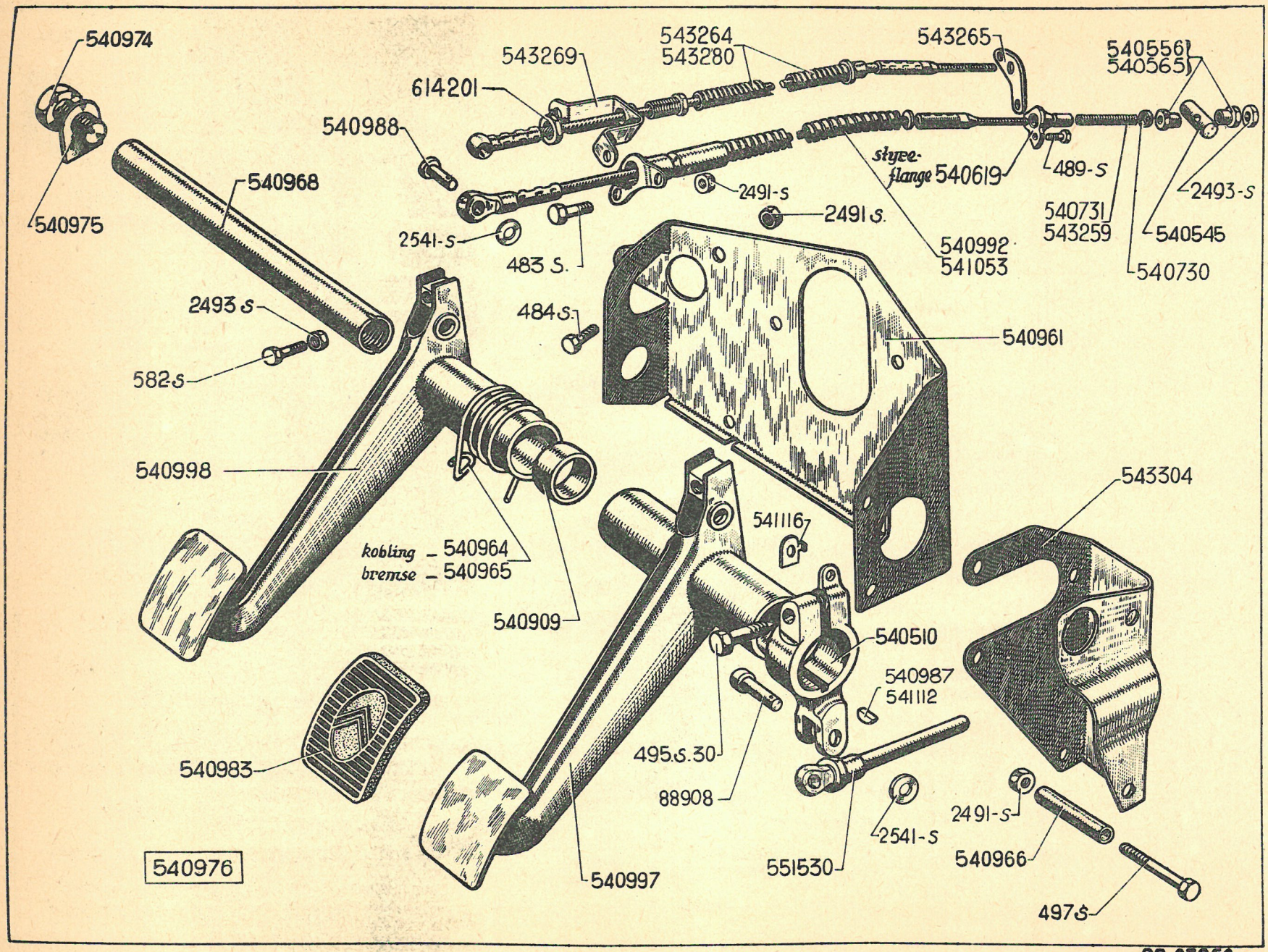

PD.23256

Model for tandstangsstyretøj monteret siden maj juni 1936.

Nr.	BESKRIVELSE	Antal
483-S	6-kantet skrue, 7×15, til fastspænding af udvendige kabels flange (R. III).	2
484-S	6-kantet skrue, 7×17,5, til fastspænding af pedalernes konsol (R. III).	5
489-S	6-kantet skrue, 7×30, til fastspænding af koblingskablets styreflange på koblingshuset (R. III).	1
495-S/30	6-kantet spidsskrue, 7×45, til fastspænding af hovedbremsecylinderens trykarm (R. III).	1
497-S	6-kantet skrue, 7×50, til fastspænding af hovedbremsecylinderens konsol på karosseriet (R. III).	2
582-S	6-kantet stilleskrue, 7×37,5, ved pedalerne (R. III).	2
2.491-S	7 mm 6-kantet møtrik, gevindstign. 1 mm, højde 7 mm (R. III) til fastspænding af:	
	— Skruen ved hovedbremsecylinderens trykarm,	1
	— skruer til fastspænding af hoved-bremsecylinderens konsol på karosseriet,	2
	— skruerne til pedalernes konsol,	5
	— skruerne ved udvendige kabels flange.	2
2.493-S	7 mm 6-kantet møtrik, gevindstign. 1 mm, højde 5 mm (R. III):	
	— til pedalernes stilleskruer,	2
	— til bardunen ved koblingskablet.	1
2.541-S	Skive, 8×18×2, (R. III) ved:	
	— aksel for hoved-bremsecylinderens trykarm,	1
	— splitbolt for kabel på koblingspedalen.	1
88.908	8 mm splitbolt, længde under hovedet 22,5 mm, til fastspænding af hovedbremsecylinderens trykstang på trykarm.	1
540.510	Trykarm for hoved-bremsecylinderen, hulafstand 47 mm, midterudboringen 30,2 mm.	1
540.545	Tværaksel, 14×25, hul 8 mm, til koblingskablet.	1
540.556	7 mm møtrik med bryst, gevindstign. 1 mm, længde 14 mm, ved kabelbardunen.	1
540.565	7 mm stillemøtrik med bryst, gevindstign. 1 mm, for koblingskabel.	1
540.619	*Styreflange for koblingskabel (på koblingssiden). LEVERES IKKE MERE.*	*1*
540.730	Skål for koblingskablets tilbagetræksfjeder.	1
540.731	Tilbagetræksfjeder, 13×171, for koblingskabel.	1
540.909	Bøsning, 22×26×24 (R. VI):	
	— ved koblingspedalen,	2
	— ved bremsepedalen.	2
540.961	Konsol for pedaler, venstrestyring.	1
540.964	Tilbagetræksfjeder for koblingspedal, diam. 40 mm, 4 vindinger, venstregående.	1
540.965	Tilbagetræksfjeder f. bremsepedal, diam. 40 mm, 4 vindinger, højregående.	1
540.966	Afstandsbøsning, indre diameter 8 mm, længde 32 mm, ved hovedbremsecylinderens konsol.	2
540.968	Pedalernes faste aksel, diameter 22 mm, længde 220,6 mm.	1
540.974	6-kantet skrue, 18×15, til fastspænding af pedalernes faste aksel.	2
540.975	Lås, hul på 18,5 mm, for skruen til fastspænding af den faste aksel (på den modsatte side af hovedbremsecylinderens konsol).	1
540.976	Pedalsystem, komplet, venstrestyring, uden gummibelægning.	1
540.983	Gummibelægning til pedaler.	2
540.987	Not ved hoved-bremsecylinderens trykarm, længde 18,5 mm.	1
540.988	Splitbolt, diam. 8 mm, længde under hovedet 25,5 mm, til fastspænding af koblingskablet på pedalen.	1
540.992	Koblingskabel, komplet, totallængde 720 mm, venstrestyring (R. VI). »7 og 11 Sp.«.	1
540.997	Bremsepedal med plade, uden belægning, venstrestyring.	1
541.053	Koblingspedal, komplet, totallængde 750 mm, venstrestyring (R. VI). »11«.	1
541.112	Not ved hoved-bremsecylinderens trykarm, længde 22 mm.	1
541.116	Lås, hul på 18,5 mm, til skruen til fastspænding af den faste aksel (på samme side som hovedbremsecylinderens konsol).	1
543.259	Tilbagetræksfjeder for koblingskabel, 9×13×143 (2. konstruktion) »11 Sp. og 11«.	1
543.264	Koblingskabel, komplet, længde 703 mm, med indstilleligt styr, 16 mm gevind, gevindstign. 1,5 mm, og fast styr (2. konstruktion) (R. VI). »11 Sp.«.	1
543.265	Flange ved det faste styr for koblingskabel (hul på 13,5 mm) på koblingssiden (2. konstruktion). »11 Sp. og 11«.	1
543.269	Bøjle for indstilleligt styr for koblingskabel (16 mm gevind, gevindstign. 1,5 mm) ved pedal (2. konstruktion). »11 Sp. og 11«.	1
543.280	Koblingskabel, komplet, længde 738 mm, med indstilleligt styr 16 mm gevind, gevindstigning 1,5 mm, og fast styr (2. konstruktion) (R. VI). »11«.	1
543.304	Konsol for hoved-bremsecylinder, med påsvejset fastspændingsskrue, venstrestyring.	1
551.530	Trykstang for hoved-bremsecylinder, med øje, længde 119 mm, diam. 8,6 mm.	1
614.201	16 mm 6-kantet kontramøtrik, gevindstign. 1,5 mm, højde 5 mm, til koblingskablets indstillelige styr (2. konstruktion) »11 Sp. og 11«.	1

Nr.	BESKRIVELSE	Type	Antal
485-S	6-kantet skrue 7×20 (R. III) til fastspænding af:	7 og 11	
	— oliebeholder på karrosseri		2
	— bageste 3-gangs-forbindelsen (2. montering).		1
485-S/30	6-kantet spidsskrue, 7×20, til fastspænding af: hoved-bremsecylinderen (R. III).	7 og 11	2
491-S	6-kantet skrue, 7×35 (R. III) til fastspænding af:		
	— konsol for håndbremsestang på forplade	7 og 11	4
	— bageste 3-gangs-forbindelsen (1. montering)	7 og 11	1
590-S	6-kantet skrue, 7×70, ved konsol for håndbremseaksel (R. III).	7 og 11	4
2.503-S	7 mm 6-kantet møtrik (R. III), gevindstign. 1 mm, til fastspænding af:		
	— oliebeholder på karrosseriet	7 og 11	2
	— hoved-bremsecylinderen	7 og 11	2
	— holder for udvendige kabel ved bageste ende af bremsekabel	7 og 11	4
2.551-S	8 mm 6-kantet møtrik, gevindstign. 1,25 mm, ved forreste ende af håndbremsekabel (R. III).	7 og 11	4
31.751	6-kantet skrue, 7×6, til fastspænding af fjederen ved håndbremsestang (1. montering) (R. III).	7 og 11	1
88.908	Splitbolt, diam. 8 mm, længde under hovedet 22,5 mm, til øje på håndbremsestangens kabel.	7 og 11	1
305.764	Gevindtap til fastspænding af holder for udvendige kabel (længde 38,5 mm, 7 mm gevind, gevindstign. 1 mm, gevindlængder 18 og 12).	7 og 11	4
438.358	Pakning på 13,3×21×0,8:		
	— ved forskruning ved afløb fra oliebeholderen	7 og 11	1
	— ved forreste 3-gangs-forbindelse	7 og 11	1
550.281	Bøjle for bremsekablets udvendige kabel.	7 og 11	4
550.786	Fjeder for håndbremsestang (1. montering) (1 hul på 7,5 mm).	7 og 11	1

Nr.	BESKRIVELSE	Type	Antal
550.811	Konsol for aksel for håndbremse.	7 og 11	2
550.812	Dæksel for konsol 550.811.	7 og 11	2
550.863	Tværaksel, diam. 13 mm, længde 25 mm, ved håndbremsekablet.	7 og 11	2
550.878	Oliebeholder, komplet. (R. VI).	7 og 11	1
550.879	Forskruning på oliebeholder (2 gevind 12,7×20 gevind på tommen).	7 og 11	1
550.880	Skive, 13×19×2,4, ved forskruning på oliebeholder.	7 og 11	1
550.881	6-kantet møtrik, 12,7×20 gevind på tommen, for forskruning på oliebeholder.	7 og 11	1
550.887	Dæksel til oliebeholder (1. konstruktion m. gevind) (R. VI)	7 og 11	1
550.908	Forskruning på hovedbremsecylinder (2 gevind: 19,5×16 på tommen og 12,7×20 på tommen).	7 og 11	1
550.909	Pakning, 19,5×24×0,8, ved forskruning på hoved-bremsecylinder.	7 og 11	1
550.910	6-kantet skrue, 12,7×30 (20 gevind på tommen)til forreste 3-gangs-forbindelsen.	7 og 11	1
550.911	3-gangs-forbindelse for afgang fra hoved-bremsecylinderen.	7 og 11	1
550.912	Pakning, 15,3×21×0,8, til forreste 3-gangs-forbindelse.	7 og 11	1
550.917	Forskruning ved bremseslange (1 indre gevind 17,5 mm 16 gevind på tommen, og 1 ydre gevind 11,11 mm, 20 gevind på tommen):		
	— fortil	7 og 11	2
	— bagtil	7 og 11	4
550.919	6-kantet møtrik, 11,11 mm, 20 gevind på tommen, til forskruning ved bremseslange:		
	— fortil	7 og 11	2
	— bagtil	7 og 11	4
551.263	*Afstandsstykke ved bageste 3-gangsforbindelse, tykkelse 20 mm. LEVERES IKKE MERE.*	7 og 11	1

RØRSYSTEM - HÅNDBREMSE

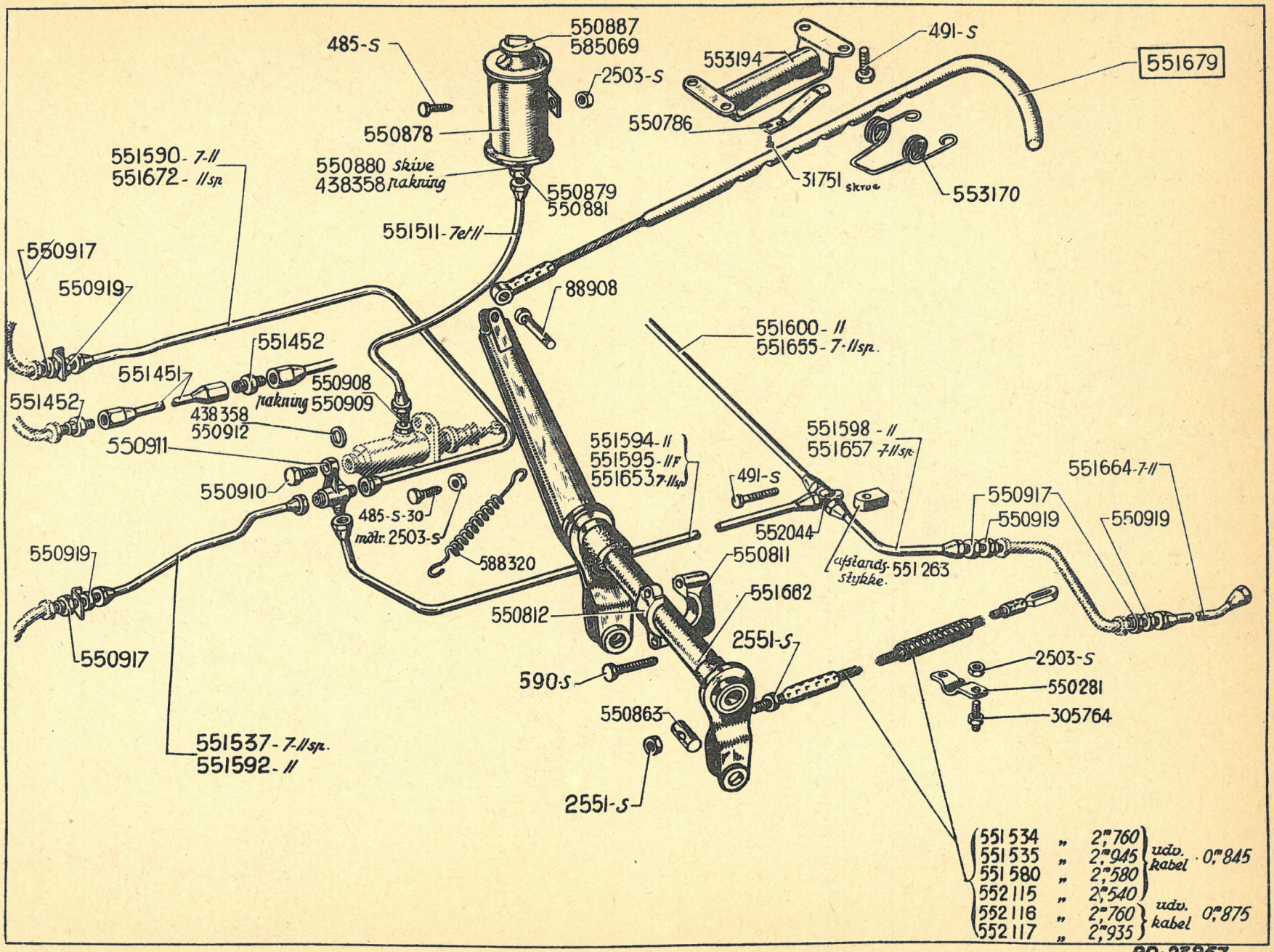

RØRSYSTEM - HÅNDBREMSE

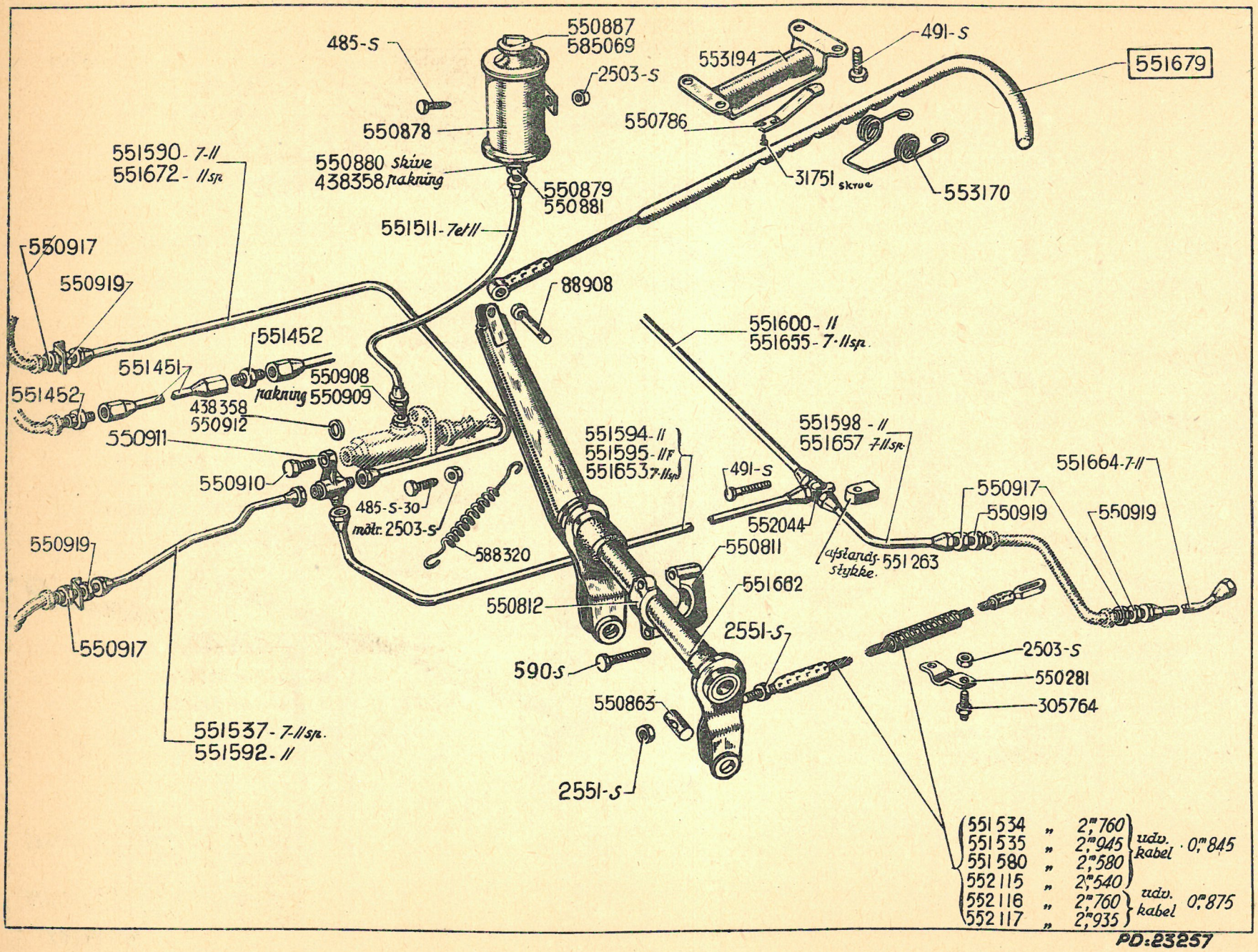

Nr.	BESKRIVELSE	Type	Antal
551.451	Rør til forlængelse fortil af LOCKHEED-rørsystem. (R. VI).	7 og 11	2
551.452	Dobbelt forskruning til forlængelse af LOCKHEED-rørsystemet (R. VI).	7 og 11	2
551.511	Rør, komplet, 6×8, længde 405 mm, mellem oliebeholder og hoved-bremsecylinder *(erstatter* alle tidligere modeller).	7 og 11	1
551.534	Bremsekabel, komplet, længde 2,760 m, udvendige kabel 0,845 m (R. VI).	11	2
551.535	Bremsekabel, komplet, længde 2,945 m, udvendige kabel 0,845 m (R. VI).	11 F	2
551.537	Rør, komplet, 4,35×6,35 mm, længde 770 mm, mellem hoved-bremsecylinder og forreste venstre hjuls bremseslange. *Erstattet af 551.655.*	7 og 11 Sp	1
551.580	Bremsekabel, komplet, længde 2,580 m, udvendige kabel 0,845 m (R. VI).	11 Sp	2
551.590	Rør, komplet, 4,35×6,35 mm, længde 1,700 m, mellem hoved-bremsecylinder og højre forhjuls bremseslange.	11	1
551.592	Rør, komplet, 4,35×6,35 mm, længde 770 mm, mellem hoved-bremsecylinder og venstre forhjuls bremseslange. *Erstattet af 551.655.*	11	1
551.594	Rør, komplet, 4,35×6,35 mm, længde 2,270 m, mellem hoved-bremsecylinder og bageste 3-gangs-forbindelse.	11	1
551.595	Rør, komplet, 4,35×6,35 mm, længde 2,580 m, mellem hoved-bremsecylinder og bageste 3-gangs-forbindelse.	11 F	1
551.598	Rør, komplet, 4,35×6,35, længde 245 mm, mellem bageste 3-gangs-forbindelse og venstre baghjuls bremseslange.	11	1
551.600	Rør, komplet, 4,35×6,35 mm, længde 850 mm, mellem bageste 3-gangs-forbindelse og højre baghjuls bremseslange.	11	1
551.653	Rør, komplet, 4,35×6,35 mm, længde 2,055 m, mellem hoved-bremsecylinder og bageste 3-gangs-forbindelse.	7 og 11 Sp	1
551.655	Rør, komplet, 4,35×6,35 mm, længde 770 mm, mellem bageste 3-gangs-forbindelse og højre baghjuls bremseslange.	7 og 11 Sp	1
551.657	Rør, komplet, 4,35×6,35 mm, længde 185 mm, mellem bageste 3-gangs-forbindelse og venstre baghjuls bremseslange.	7 og 11 Sp	1
551.662	Bremseaksel med arme.	7 og 11	1
551.664	Rør, komplet, 4,35×6,35 mm, længde 310 mm, mellem bageste bremseslange og højre eller venstre baghjul.	7 og 11	2
551.672	Rør, komplet, 4,35×6,35, længde 1,700 m, mellem hoved-bremsecylinder og højre forhjuls bremseslange. *Erstattet af 551.590.*	7 og 11 Sp	1
551.679	Håndbremsestang med kabel, uden konsol.	7 og 11	1
552.044	Bageste 3-gangs-forbindelse.	7 og 11	1
552.115	Bremsekabel, komplet, længde 2,540 m, udvendige kabel 0,845 m (R. VI).	7 og 11 Sp	2
552.116	Bremsekabel, komplet, længde 2,750 m, udvendige kabel 0,875 m (monteret på 10″ bremsetromle) (R. VI).	11	2
552.117	Bremsekabel, komplet, længde 2,935 m, udvendige kabel 0,875 m (monteret på 10″ bremsetromle) (R. VI).	11 F	2
553.170	Fjeder til håndbremsestang, længde 72 mm.	11 Sp og 11	1
553.194	Konsol for håndbremsestang, uden fjeder.	11 Sp og 11	1
585.069	Komplet dæksel for oliebeholder (2. konstruktion) (bajonetstyr) (R. VI).	7 og 11	1
588.320	Tilbagetræksfjeder for håndbremsearmen, diam. 17,5 mm, længde 138 mm.	7 og 11	1

Nr.	BESKRIVELSE	Type	Antal
	Model „krydsformet“ monteret siden april—maj 1935		
482-S	6-kantet skrue, 7×12,5, (R. III) til fastspænding af torsionsstangens låseplade (1. montering).	7 og 11	2
483-S/30	6-kantet spidsskrue, 7×15, til fastspænding af gummistødblokken 421.363 (R. III).	11	4
751-S	6-kantet skrue, 8×10, til fastspænding af ophæng for bremseslange på konsol (R. III).	7 og 11	4
771-S	6-kantet skrue, 8×70, til torsionsstangens låseplade (2. montering) (R. III).	7 og 11	2
815-S	Gevindtap, 8×32, gevindlængder 12 og 16, til fastspænding af bremseplade (R. III).	7 og 11	16
1.533	Ringlås, trådtykkelse 2,5 mm, for møtriker ved silentblok.	7 og 11	4
2.551-S	8 mm 6-kantet møtrik, gevindstign. 1,25 mm (R. III) til fastspænding af:		
	— torsionsstangens låseplade	7 og 11	1
	— gevindtappene for bremseplade	7 og 11	16
2.674-S	12 mm 6-kantet kronmøtrik, gevindstign. 1,75 mm, ved aksel for bardun. (R. III).	7 og 11	1
37.231	6-kantet spidsskrue, 10×35, til fastspænding af konsoller for silentblokke (R. III). *Erstattet af 940-S/30* (R. III).	7 og 11	8
40.138	Dobbelt lås, hul på 8,5 mm, hulafstand 34 mm, til skrue til fastholdelse af bremseslange (R. I).	7 og 11	2
88.270	18 mm møtrik, gevindstign. 1,5 mm, ved bardunen.	7 og 11	2
89.873	Skive, 17×28×2,4, for bolt 420.936.	7 og 11	2
89.886	Stjerneskive for møtrik på bardunen (R. VI).	7 og 11	2
89.894	Stjerneskive for bageste gevindbolt for fastspænding af traversen (1. konstruktion) (R. VI).	7 og 11	2
112.815	Lås, hul 7 mm, for skruen til fastspænding af gummistødblokken (R. III).	11	4
353.635	Skive, 12,5×34×1,5, ved triangelophængningen (R. III).	7 og 11	1
411.025	Komplet bagtøj for 10″ støbte bremsetromler, for »BM«-hjul.	11 Sp	1
411.026	Komplet bagtøj for 10″ støbte bremsetromler, for »BM«-hjul	11	1
415.014	*Skive, 16,5×32×3, ved akseltap for bardun. LEVERES IKKE MERE.*	7 og 11	1
420.821	25 mm 6-kantet møtrik, gevindstign. 1,5 mm, højde 12 mm, ved bageste gevindbolt for fastspænding af traversen (1. konstruktion).	7 og 11	2
420.854-5	Konsol med skål for donkraft. *Erstattet af 421.189 venstre eller 421.190 højre.*	7 og 11	2
420.903	*Nav for ophængningen. LEVERES IKKE MERE.*	7 og 11	2
420.911	*Silentblok, længde 32 mm. Erstattet af 421.216.*	7 og 11	4
420.912	Skive, 42,2×62×3, til fastspænding af nav.	7 og 11	4
420.913	Yderste konsol, umonteret, for silentblok, uden gevindhuller.	7 og 11	2
420.915	Torsionsstang, længde 550 mm, diam. på selve stangen 25 mm, diam. ved rillerne 31,9 mm.	7 og 11 Sp	2
420.916	Torsionsstang, længde 610 mm, diam. på selve stangen 26 mm, diam. ved rillerne 31,9 mm.	11	2
420.918	Justeringsarm for sidearmene.	7 og 11	4
420.919	Aksel for justeringsarme, længde 58 mm.	7 og 11	2
420.920	Justeringsbardun for sidearmene.	7 og 11	2

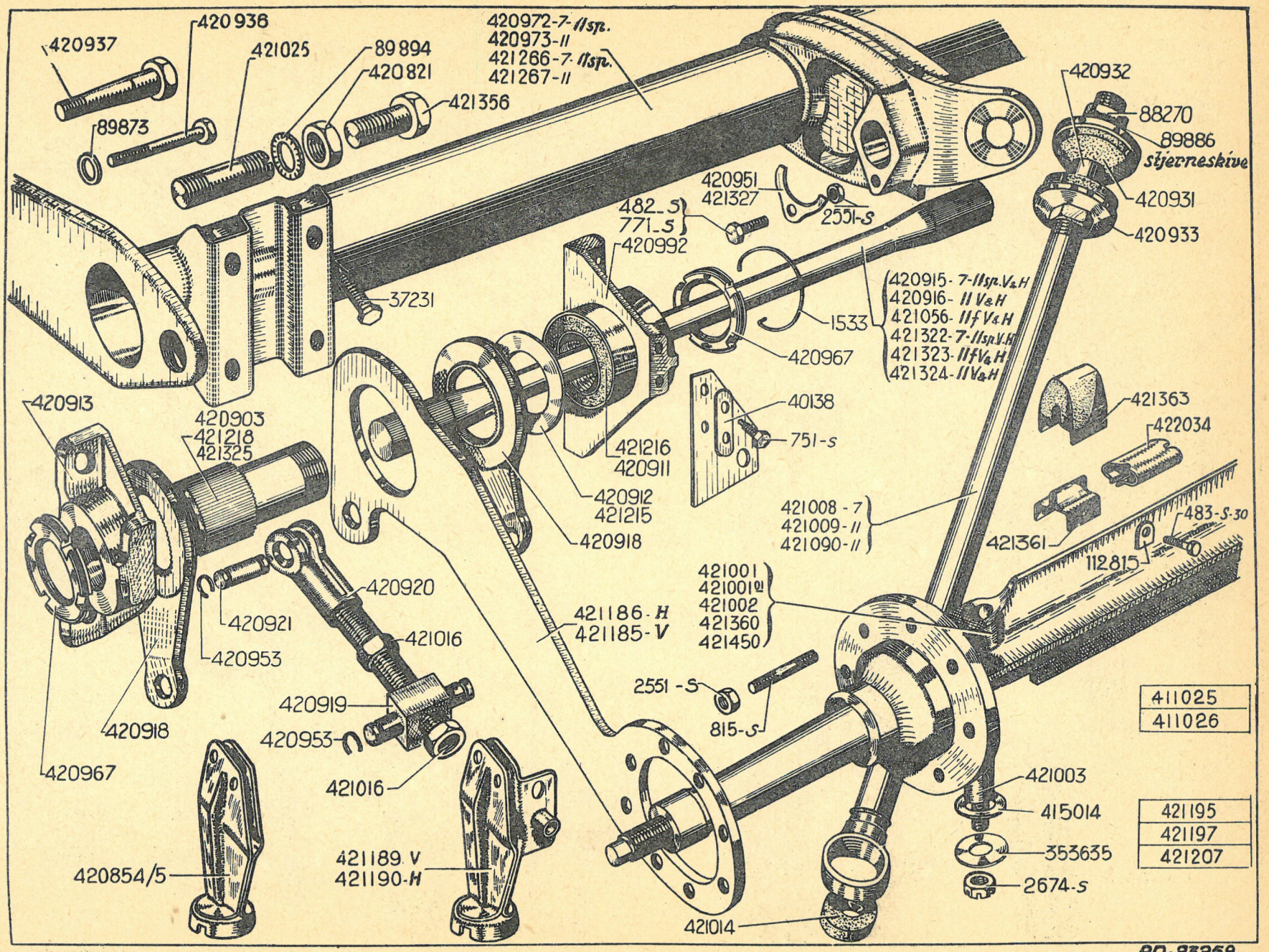
420937
420936
421025
89894
420821
421356
89873
420972-7-11sp.
420973-11
421266-7-11sp.
421267-11
420932
88270
89886
Stjerneskive
420931
420933
420951
421327
2551-S
482-S
771-S
420992
37231
420915-7-11sp.V&H
420916-11 V&H
421056-11f V&H
421322-7-11sp.V.H
421323-11f V&H
421324-11 V&H
1533
420967
40138
751-s
421363
422034
420913
420903
421218
421325
421216
420911
420912
421215
420918
421008-7
421009-11
421090-11
421361
483-S-30
112815
420920
421016
420921
420953
421186-H
421185-V
421001
421001a
421002
421360
421450
2551-S
815-S
420919
420953
420918
420967
421016
411025
411026
421003
415014
353635
2674-s
421195
421197
421207
420854/5
421189 V
421190-H
421014
PD.23259

KOMPLET BAGTØJ - TRAVERS - BARDUNOPHÆNGNING

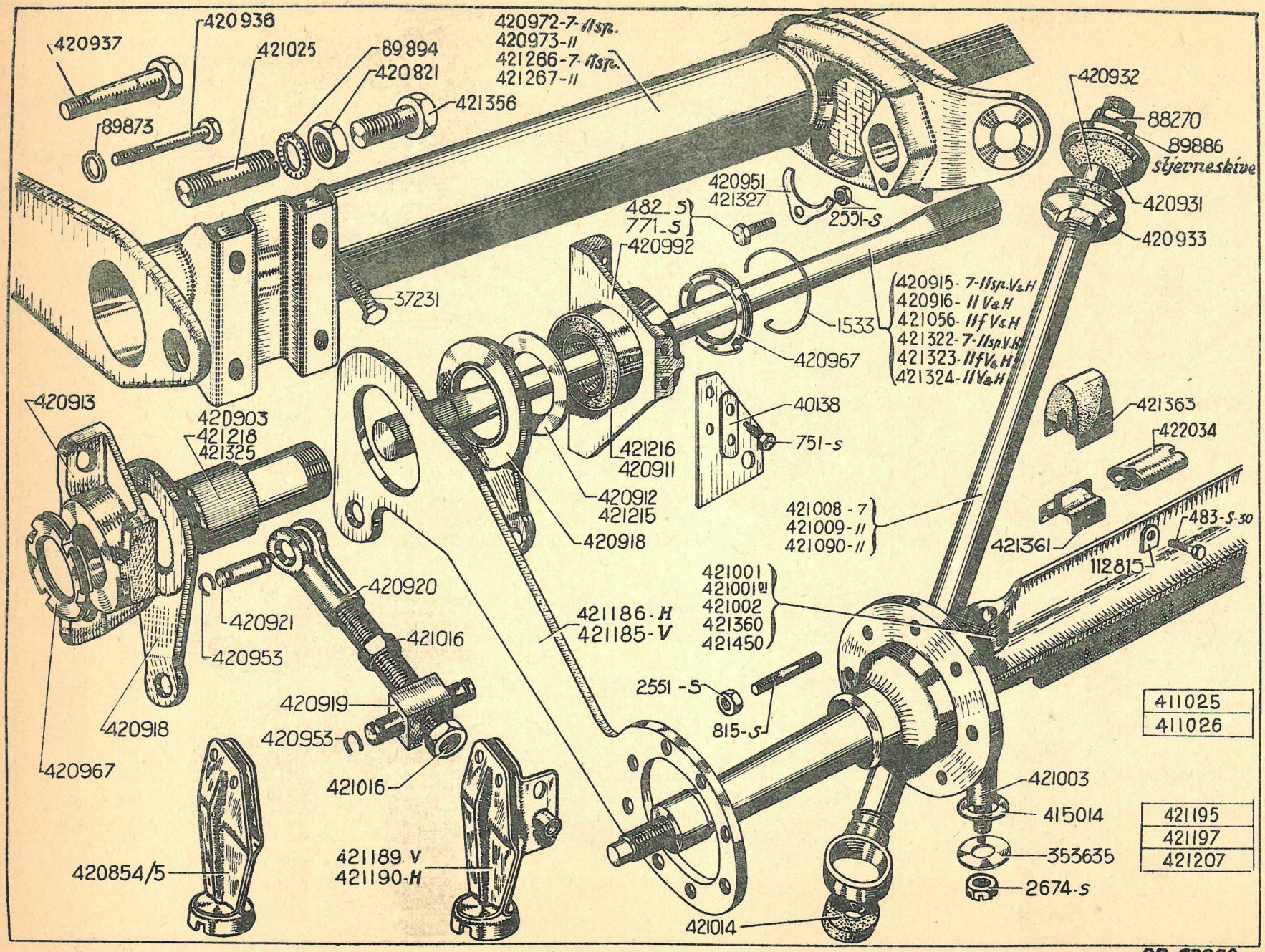

„Krydsformet" (fortsat)

Nr.	BESKRIVELSE	Type	Antal
420.921	Aksel for justeringsbardun, længde 31 mm.	7 og 11	2
420.931	Gummibøsning ved bardunen.	7 og 11	2
420.932	Afstandsbøsning, 18×20×40, mellem bardunens gummibøsninger.	7 og 11	1
420.933	Skål for bardunens gummibøsning, indre diam. 44 mm, hul 18,5 mm, højde 9 mm.	7 og 11	2
420.936	6-kantet bolt til fastspænding af midten af traversen, længde under hovedet 68 mm, selve boltens diameter 10,8 mm, 12 mm gevind, gevindstign. 1,75 mm, gevindlængde 30 mm.	7 og 11	2
420.937	Aksel til fastspænding fortil af traversen, totallængde 77 mm, 16 mm gevind, gevindstign. 1,5 mm.	7 og 11	2
420.951	Torsionsstangens låseplade, hul 7,5 mm, (1. montering). *Erstattet af 421.327.*	7 og 11	2
420.953	Lås for aksel for sidearmenes justeringsbardun, diam. 18 mm, 13,2 mm, tykkelse 2,4 mm.	7 og 11	4
420.967	42 mm møtrik, stign. 1,5 mm, højde 12 mm, til fastspænding af silentblokkene.	7 og 11	4
420.972	Komplet rørtravers, bredde ved midterkonsollen for anbringelse af torsionsstængerne: 65 mm. *Erstattet af 421.366.*	7 og 11 Sp	1
420.973	Komplet rørtravers. — *Erstattet af 421.267.*	11	1
420.992	Umonteret konsol for silentblok, 8 mm gevindhul, gevindstign. 1,25 mm.	7 og 11	2
421.001	Bagaksel med spindeldiameter 30 mm, længde 1,492 m. *Erstattet af 421.450.*	7	1
421.001/01	Bagaksel med spindeldiameter 35 mm, støddæmperaksel og aksel for bardunens akseltap, længde 1,522 m, for 12" bremsetromler med 6 navbolte, og for 12" bremsetromler med 5 navbolte.	11 Sp	1
421.002	Bagaksel med spindeldiameter 35 mm, længde 1,642 m. *Erstattet af 421.360.*	11	1
421.003	Akseltap for bardunen, længde 116,2 mm.	7 og 11	1
421.008	Bardun med øje, længde fra yderenden til akslen 765 mm.	7 og 11 Sp	1
421.009	Bardun med øje, længde fra yderenden til akslen 835 mm.	11	1
421.014	Dobbelt gummibøsning ved bardunens øje, hul 16,3 mm, længde 30 mm, dobbeltkonisk, diam. 30,5 mm og 26,6 mm.	7 og 11	1
421.016	16 mm 6-kantet møtrik, gevindstign. 1,5 mm, højde 15 mm, til justering af ophængningen.	7 og 11	4
421.025	Bageste gevindtap til fastspænding af traversen, længde 70 mm, 25 mm. gevind, gevindstign. 1,5 mm, gevindlængder 25 og 15 mm (1. konstruktion).	7 og 11	2
421.056	Torsionsstang, længde 610 mm, diameter på selve stangen 26,8 mm, diameter ved rillerne 31,9 mm.	11 F	2
421.090	Bardun med øje, længde fra yderende til akslen 815 mm.	11	1
421.185	Venstre sidearm med støtte for donkraft, der danner holder for bremserør.	7 og 11	1
421.186	Højre sidearm med støtte for donkraft, der danner holder for bremserør.	7 og 11	1
421.189	Støtte for donkraft. Danner holder for venstre bremserør.	7 og 11	1
421.190	Støtte for donkraft. Danner holder for højre bremserør.	7 og 11	1

Nr.	BESKRIVELSE	Type	Antal
	„Krydsformet" (fortsat)		
421.195	Komplet bagtøj for 10″ bremsetromler med 5 navbolte (støbte tromler).	7 og 11 Sp	1
421.197	Komplet bagtøj for 10″ bremsetromler med 5 navbolte (støbte tromler).	11	1
421.207	Komplet bagtøj for 10″ bremsetromler med 5 navbolte (støbte tromler).	11 F	1
421.215	Friktionsskive på 42,2×62×5.	7 og 11	4
421.216	Silentblok, længde 34 mm.	7 og 11	4
421.218	*Nav for ophængning, længde 128 mm. LEVERES IKKE MERE.*	7 og 11	2
421.266	Komplet rørtravers, totallængde 1,240 m, bredde på konsollen i midten for anbringelse af torsionsstængerne: 54 mm.	7 og 11 Sp	1
421.267	Komplet rørtravers, totallængde 1,360 m.	11	1
421.322	Torsionsstang, længde 575 mm, selve stangens diameter: 23,9 mm, diam. ved rillerne: 31,9 mm.	7 og 11 Sp	2
421.323	Torsionsstang, længde 624,5 mm, selve stangens diameter: 26,8 mm, diam. ved rillerne: 31,9 mm.	11 F	2
421.324	Torsionsstang, længde 624,5 mm, selve stangens diameter: 25,8 mm, diam ved rillerne: 31,9 mm.	11	2
421.325	Nav for ophængning, længde 128 mm (3. montering — forbedret ophængning).	7 og 11	2
421.327	Låseplade for torsionsstang, hul på 8 mm (2. montering).	7 og 11	2
421.356	Bolt med 6-kantet hoved, 25×56, til fastspænding af traversen bagtil (2. konstruktion).	7 og 11	2
421.360	Bagaksel med spindeldiameter 35 mm, med aksler for støddæmpere, akseltap for bardun og gummistødblok, længde 1,642 m.	11	1
421.361	Holder for gummistødblok.	7 og 11	2
421.363	Gummistødblok på bagaksel.	7 og 11	2
421.450	Bagaksel med spindeldiameter 30 mm, med støddæmperaksler og akseltap for bardun, monteret med gummistødblok. Længde 1,492 m.	11 Sp	1
422.034	Plade for gummistødblok på akslen, længde 60 mm, bredde 40 mm.	7 og 11	2
431.186	Bagtøj uden travers og torsionsstænger, PILOT-hjul eller dets erstatningshjul.	7 og 11 Sp	1
431.187	Bagtøj uden travers og torsionsstænger, PILOT-hjul eller dets erstatningshjul.	11	1
431.188	Bagtøj uden travers og torsionsstænger, PILOT-hjul eller dets erstatningshjul.	11 F	1
431.191	Bagtøj monteret med bremseplader, nav med bremsetromler, sidearme, men uden travers, torsionsstænger og bardun. BM-hjul.	11 Sp	1
431.192	Bagtøj monteret med bremseplader, nav med bremsetromler, sidearme, men uden travers, torsionsstænger og bardun. BM-hjul.	11	1

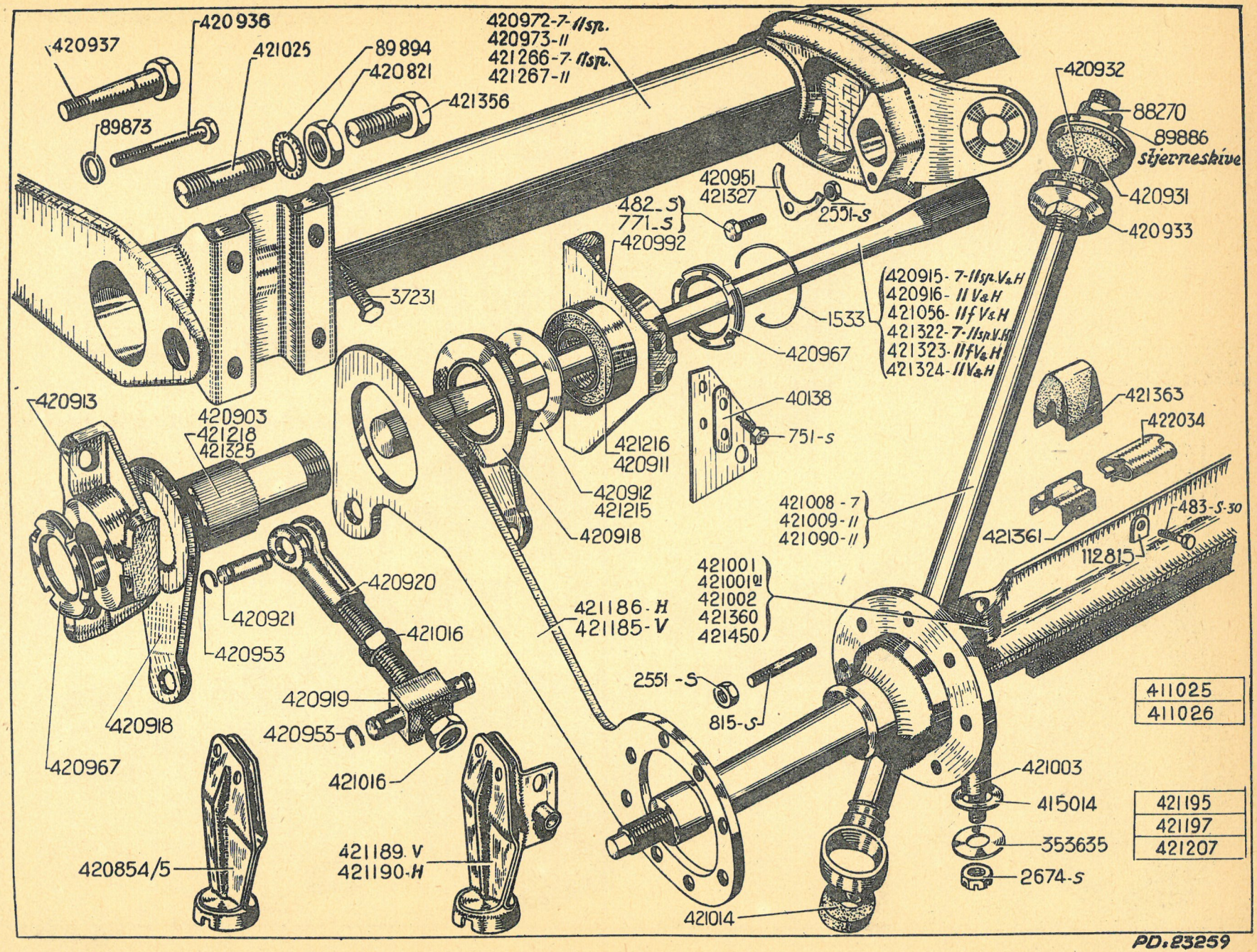
420937
420936
421025
89894
420821
421356
89873
420972-7-11sp.
420973-11
421266-7-11sp.
421267-11
420932
88270
89886
Stjerneskive
420931
420933
420951
421327
482-S
771-S
2551-S
420992
37231
420915-7-11sp.V&H
420916-11 V&H
421056-11f V&H
421322-7-11sp.V.H
421323-11fV&H
421324-11V&H
1533
420967
40138
751-S
421363
422034
420913
420903
421218
421325
421216
420911
420912
421215
420918
421008-7
421009-11
421090-11
483-S-30
421361
112815
420920
420921
421016
420953
421186-H
421185-V
421001
421001a
421002
421360
421450
2551-S
815-S
420919
420953
420918
420967
421016
411025
411026
421003
415014
353635
2674-S
421195
421197
421207
420854/5
421189-V
421190-H
421014
PD.23259

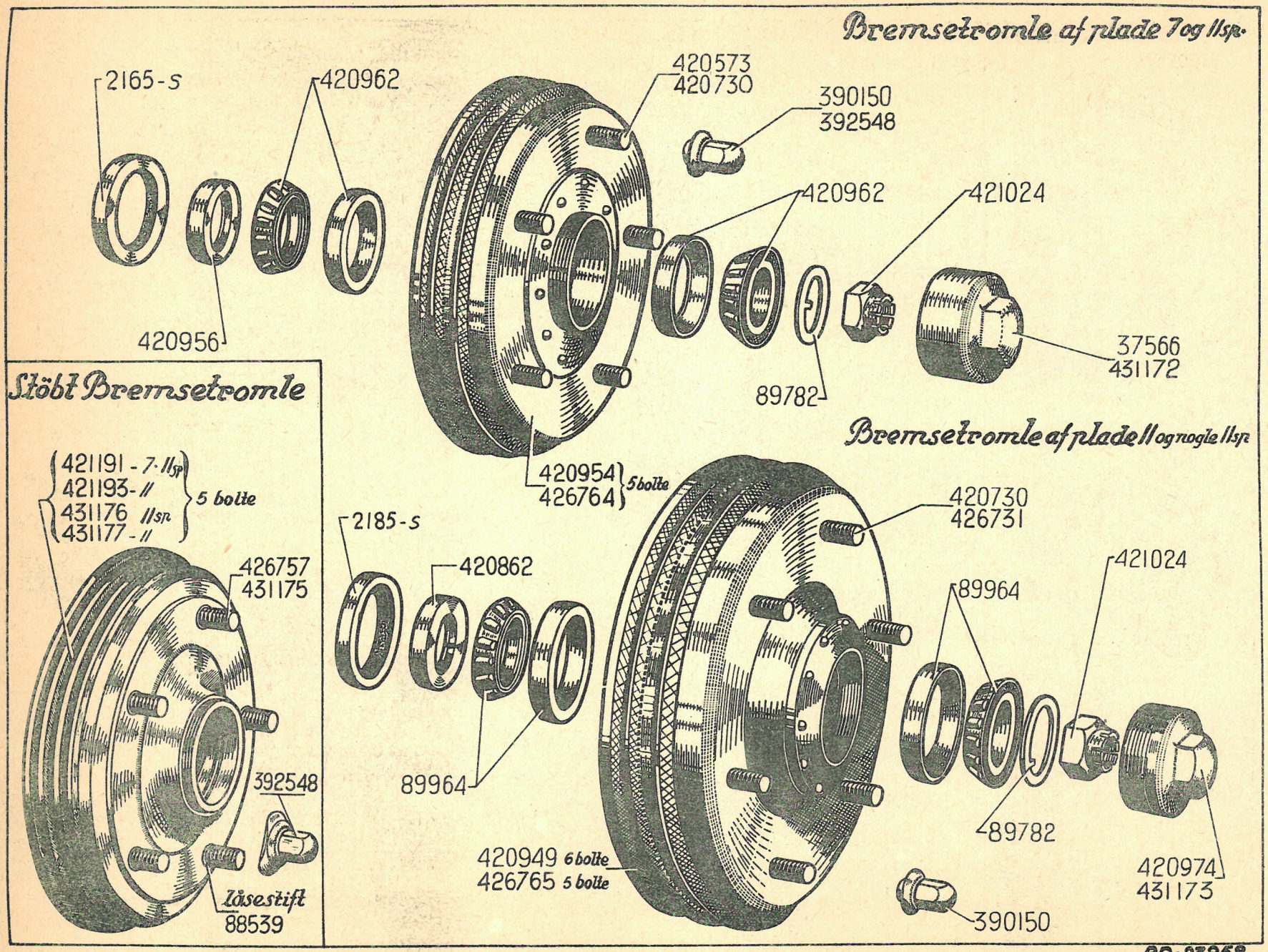
Bremsetromle af plade 7 og 11sp.
2165-S
420962
420956
420573
420730
390150
392548
420962
421024
37566
431172
89782
420954
426764
5 bolte
Støbt Bremsetromle
421191 - 7 - 11sp
421193 - 11
431176 11sp
431177 - 11
5 bolte
426757
431175
392548
Låsestift
88539
Bremsetromle af plade 11 og nogle 11sp.
2185-S
420862
89964
420730
426731
421024
89964
89782
420949 6 bolte
426765 5 bolte
390150
420974
431173
PD.23258

Model „krydsformet“ monteret siden april—maj 1935

Nr.	BESKRIVELSE	Type	Antal
2.165-S	Pakdåse for spindel, 45×62×10 (R. VI).	7 og 11 Sp	2
2.185-S	Pakdåse for spindel, 50×72×10 (R. VI).	11 Sp og 11	2
37.566	Navkapsel med indvendigt gevind, 74 mm gevind, gevindstign. 1,5 mm.	7 og 11 Sp	2
88.539	Låsestift for navbolt, diam. 3,5 mm, længde 4,5 mm (for støbte tromler).	7 og 11	10
89.782	Lås med tunge, 20,5×51, til låsning af navet.	7 og 11	2
89.964	Rulleleje, 35×72×17, på spindelen for nav med 5 eller 6 navbolte (R. VI).	11 Sp og 11	4
390.150	12 mm 6-kantet møtrik, gevindstign. 1,25 mm, til fastspænding af hjul på navet:		
	— for nav med 5 bolte	7 og 11	10
	— for nav med 6 bolte	11 Sp og 11	12
392.548	12 mm. møtrik med oval flange, gevindstign. 1,25 mm, til fastspænding af BM-hjul (R. VI).	11 Sp og 11	10
420.573	Navbolt (12 mm gevind, gevindstign. 1,25 mm), længde 24 mm, til nav med 5 bolte 420.954.	7	10
420.730	Navbolt (12 mm gevind, gevindstign. 1,25 mm), længde 28 mm, til nav med 6 bolte.	11 Sp og 11	12
420.862	Trykring ved spindelen, 35×50×15.	11 Sp og 11	2
420.949	Nav med 12″ bremsetromle, af plade, 6 bolte, højde 119 mm, diam. 345 mm, udboring 72 mm.	11 Sp og 11	2
420.954	Nav med 10″ bremsetromle, af plade, 5 bolte, højde 102,5 mm, diam. 280 mm, udboring 62 mm.	7	2
420.956	Trykring ved spindelen, 30×45×14.	7 og 11 Sp	2
420.962	Rulleleje, 30×62×16, på spindelen, for nav med 5 bolte (R. VI).	7 og 11 Sp	4
420.974	Navkapsel med udvendigt gevind, 76 mm gevind, gevindstign. 1,5 mm.	11 Sp og 11	2
421.024	20 mm 6-kantet kronmøtrik, gevindstign. 1,5 mm, til fastspænding af nav.	7 og 11	2
421.191	Nav med 10″ støbt bremsetromle, 5 bolte, udboring 62 mm, for PILOT-hjul og dets erstatningshjul.	7 og 11 Sp	2
421.193	Nav med 10″ støbt bremsetromle, 5 bolte, udboring 72 mm, for PILOT-hjul og dets erstatningshjul.	11	2
426.731	12 mm navbolt, gevindstign. 1,25 mm, længde 29 mm (for nav med 5 bolte).	7 og 11	10
426.757	12 mm navbolt, gevindstign. 1,75 mm, længde 31,5 mm (for støbt bremsetromle).	7 og 11	10
426.764	Nav med 10″ bremsetromle af plade, 5 bolte, højde 113 mm, diam. 280 mm, udboring 62 mm.	7 og 11 Sp	2
426.765	Nav med 10″ bremsetromle af plade, 5 bolte, højde 120,5 mm, diam. 280 mm, udboring 72 mm.	11 Sp og 11	2
431.172	Navkapsel, højde 40 mm, 74 mm indvendigt gevind, gevindstign. 1,5 mm (for BM-hjul).	11 Sp	2
431.173	Navkapsel, højde 40 mm, 76 mm udvendigt gevind, gevindstign. 1,5 mm (for BM-hjul).	11	2
431.175	12 mm navbolt, gevindstign. 1,25 mm, længde 38,5 mm (for BM-hjul) (R. VI).	11 Sp og 11	10
431.176	Nav med 10″ støbt bremsetromle, udboring 62 mm (for BM-hjul), 5 navbolte.	11 Sp	2
431.177	Nav med 10″ støbt bremsetromle, udboring 72 mm (for BM-hjul), 5 navbolte.	11	2

Nr.	BESKRIVELSE	Type	Antal
392-S	6-kantet skrue, 6×10, til fastspænding af bremsecylinder på bremsepladen (R. III).	7 og 11	4
751-S	6-kantet skrue, 8×10, til fastspænding af låseplade for udvendige kabel (R. III).	7 og 11	4
815-S	Gevindtap, 8×34, gevindlængder 14 og 14 mm, til fastspænding af bremsepladerne (krydsformet bagaksel).	7 og 11	16
1.867	Skive, 8,5×15×2, for underste aksel på arm for håndbremse (R. III).	7 og 11	2
2.080	Skive, 6,5×16×1,5, ved styretappene (R. III).	7 og 11	4
2.434-S	6 mm 6-kantet kronmøtrik, gevindstign. 1 mm, ved øverste aksel på armen for håndbremsen (R. III).	7 og 11	2
2.551-S	8 mm 6-kantet møtrik, gevindstign. 1,25 mm, til gevindtap til fastspænding af bremseplade (krydsformet bagaksel) (R. III).	7 og 11	16
88.284	8 mm 6-kantet møtrik, gevindstign. 1,25 mm, ved bremsebakkers styretappe (R. I).	7 og 11	8
415.525	Spændestykke på bremseplade, for udvendige kabel, hulafstand 36,5 mm.	7 og 11	2
415.558	Forreste højre bremsebakke, med belægning, for 10″ bremsetromle. *Erstattet af 418.219; bestil endvidere: 1 bremsebakke 418.220 og 1 tilbagetræksfjeder 438.770.*	7	1
415.559	Bageste højre bremsebakke, med belægning, for 10″ bremsetromle. *Erstattet af 418.220; bestil endvidere: 1 bremsebakke 418.219 og 1 tilbagetræksfjeder 438.770.*	7	1
415.571	Forreste højre og bageste venstre bremsebakke, med belægning, for 12″ bremsetromle (monteret med tap til påhæftning af fjeder).	11 Sp og 11	2
415.605	Forreste venstre bremsebakke, med belægning, for 10″ bremsetromle. *Erstattet af 418.220; bestil endvidere: 1 bremsebakke 418.219 og 1 tilbagetræksfjeder 438.770.*	7	1
415.606	Venstre bageste bremsebakke, med belægning, for 10″ bremsetromle. *Erstattet af 418.219; bestil endvidere: 1 bremsebakke 418.220 og 1 tilbagetræksfjeder 438.770.*	7	1
415.611	Forreste venstre og bageste højre bremsebakke, med belægning, for 12″ bremsetromle (monteret med tap til påhæftning af fjeder).	11 Sp og 11	2
415.705	*Venstre arm for håndbremse for 10″ bremsetromle. — LEVERES IKKE MERE.*	7	1
415.706	*Højre arm for håndbremse for 10″ bremsetromle. — LEVERES IKKE MERE.*	7	1
415.711	*Venstre arm for håndbremse for 12″ bremsetromle. — LEVERES IKKE MERE.*	11 Sp og 11	1
415.712	*Højre arm for håndbremse for 12″ bremsetromle. — LEVERES IKKE MERE.*	11 Sp og 11	1
415.713	*Venstre bremseplade for 10″ bremsetromle (krydsformet bagaksel). — LEVERES IKKE MERE.*	7	1
415.714	*Højre bremseplade for 10″ bremsetromle (krydsformet bagaksel). — LEVERES IKKE MERE.*	7	1
415.736	Gaffelformet forbindelsesstykke mellem bremsebakker, bredde 14 mm. *Erstattet af 415.766.*	7 og 11	2
415.756	Venstre bremseplade for støbt 10″ bremsetromle, diameter 277 mm.	7 og 11	1
415.757	Højre bremseplade for støbt 10″ bremsetromle, diameter 277 mm.	7 og 11	1
415.762	Venstre arm for håndbremse for 10″ bremsetromle med 5 navbolte.	7 og 11	1
415.763	Højre arm for håndbremse for 10″ bremsetromle med 5 navbolte.	7 og 11	1
415.766	Gaffelformet forbindelsesstykke mellem bremsebakker, bredde 18 mm.	7 og 11	2

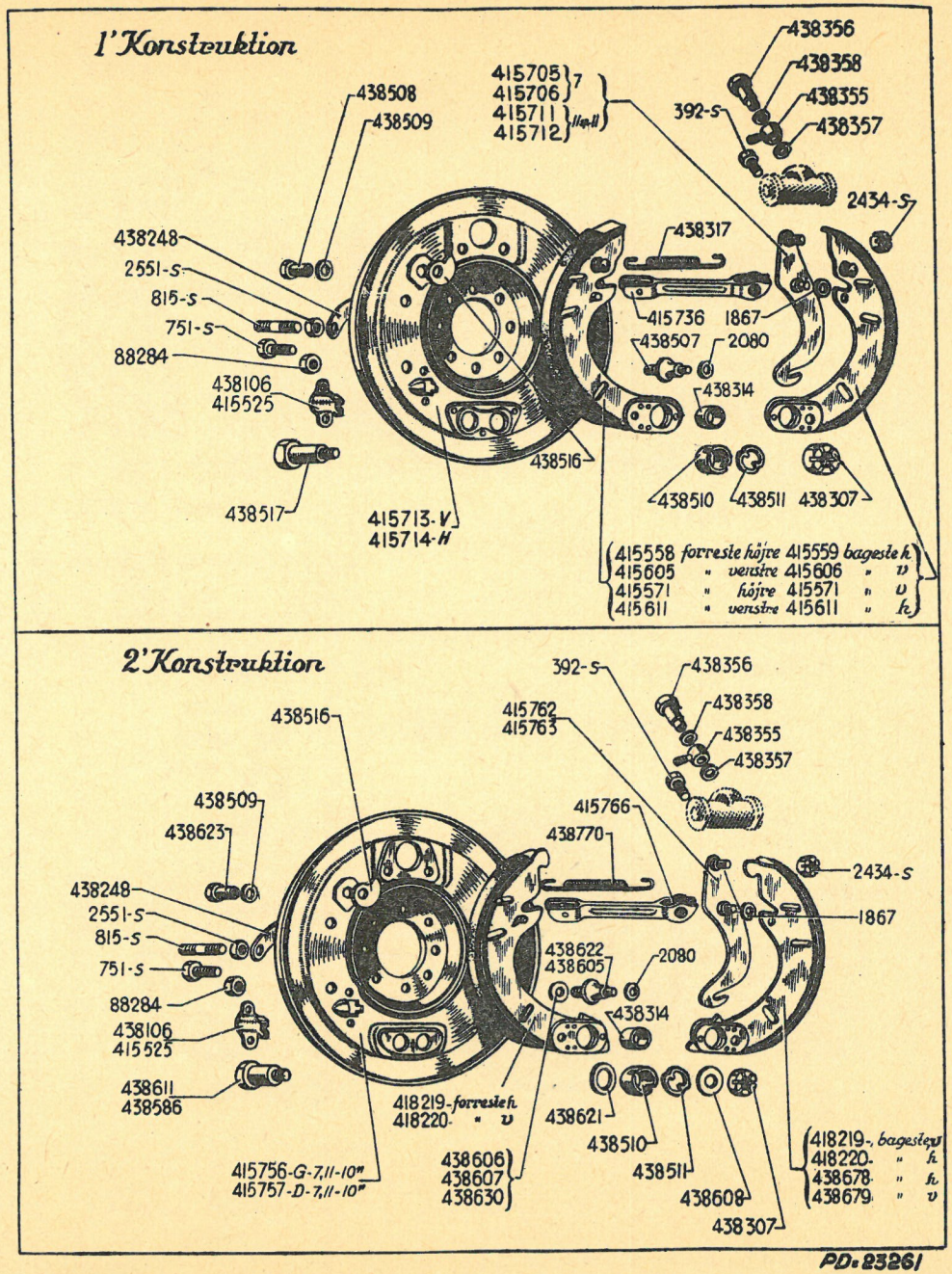
1' Konstruktion
438356
438358
438355
438357
392-S
415705
415706
7
415711
415712
11-11
438508
438509
2434-S
438248
2551-S
815-S
751-S
88284
438106
415525
438317
415736
1867
438507
2080
438314
438516
438510
438511
438307
438517
415713-V
415714-H
415558 forreste højre 415559 bageste h.
415605 " venstre 415606 " v
415571 " højre 415571 " v
415611 " venstre 415611 " h.
2' Konstruktion
392-S
438356
438358
438355
438357
438516
415762
415763
438509
438623
415766
438770
2434-S
438248
2551-S
815-S
751-S
1867
88284
438106
415525
438622
438605
2080
438314
438611
438586
418219-forreste h.
418220- " v
438621
438510
438511
438608
438307
415756-G-7,11-10"
415757-D-7,11-10"
438606
438607
438630
418219-, bagestegv
418220- " h.
438678- " h.
438679- " v
PD. 23261

LOCKHEED-BREMSER BAGTIL

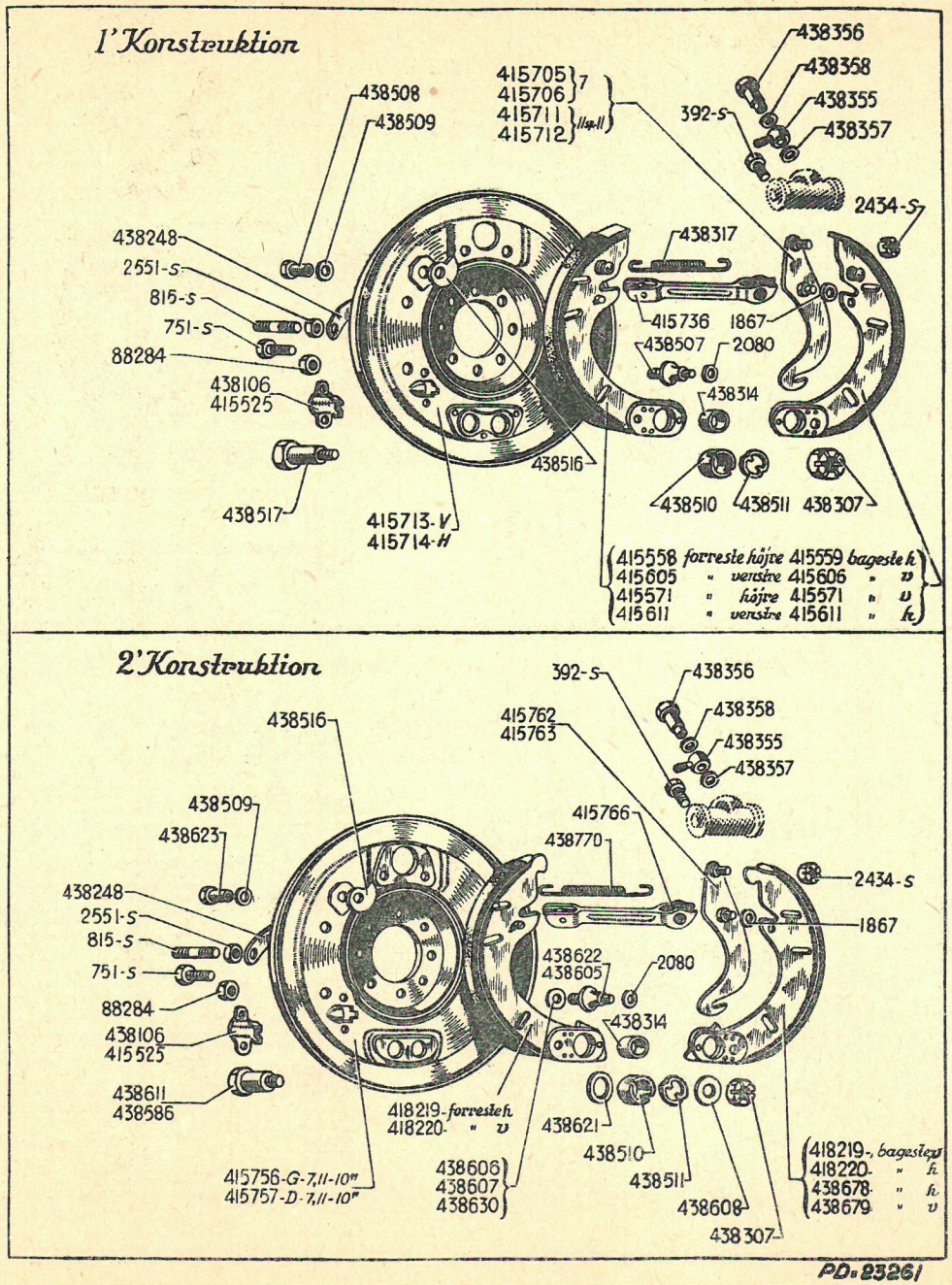

Nr.	BESKRIVELSE	Type	Antal
418.219	Bremsebakke for 10″ bremsetromle (montering uden tap for påhæftning af fjederen), belægningens længde: 227,5 mm:		
	— 1. montering: højre forreste og venstre bageste	7 og 11	2
	— 2. montering: højre forreste	7 og 11	1
418.220	Bremsebakke for 10″ bremsetromle (montering uden tap for påhæftning af fjederen), belægningens længde: 227,5 mm:		
	— 1. montering: venstre forreste og højre bageste	7 og 11	2
	— 2. montering: venstre forreste	7 og 11	1
438.106	Spændestykke på bremseplade, for udvendige kabel.	7 og 11	2
438.248	Dobbelt lås, hul 7,5 mm, hulafstand 51 mm, til møtriker til skruer til fastspænding af bremseplader.	7 og 11	8
438.307	14 mm 6-kantet møtrik, gevindstign. 1,5 mm, til aksler for bremsebakker.	7 og 11	4
438.314	Bronzebøsning, 20×22×10, i bremsebakker (R. VI).	7 og 11	4
438.317	Tilbagetræksfjeder ved bremsebakker, længde 116 mm, diam. 10 mm.	7 og 11	2
438.355	Indstilleligt forbindelsesled ved hjulbremsecylinder, monteres med forbindelsesskrue 438.356 (messing).	7 og 11	2
438.356	6-kantet skrue, 11,11×23 (20 gevind på tommen) ved hjulbremsecylinderens indstillelige forbindelsesled.	7 og 11	2
438.357	Pakning ved hjulbremsecylinderens forbindelsesled (kobber), diameter 11,5 mm.	7 og 11	2
438.358	Pakning ved hjulbremsecylinderens forbindelsesled (kobber), diameter 13,5 mm.	7 og 11	2
438.507	*Styretap for bremsebakke, længde 36 mm, diam. 13 mm. glat parti 16 mm. LEVERES IKKE MERE.*	7 og 11	8
438.508	Aksel for bremsebakkes justeringsskive, længde 21 mm (montering for støbt bremsetromle).	7 og 11	4
438.509	Skive, hul 12,5 mm, til aksel for justeringsskive (R. VI).	7 og 11	4
438.510	Bøsning, 16×20×13,6, til justering af bremsebakker.	7 og 11	4
438.511	Afstandsskive for bremsebakkernes aksler.	7 og 11	4
438.516	Justeringsskive for bremsebakke, hul 10,5 mm.	7 og 11	4
438.517	*Aksel for bremsebakke, længde 41 mm, glat parti 25 mm. — Erstattet af 438.611.*	7 og 11	4
438.586	Aksel for bremsebakke, længde 38,5 mm, glat parti 19 mmm (for støbt bremsetromle).	7 og 11	4
438.605	Styretap for bremsebakke, længde 37,5 mm, for støbt bremsetromle.	7 og 11	8
438.606	Justeringsskive for styretap for bremsebakke, 8,5×18×0,5.	7 og 11	E. b.
438.607	Justeringsskive for styretap for bremsebakke, 8,5×18×0,2.	7 og 11	E. b.
438.608	Justeringsskive for aksel for bremsebakke, 14,5×24×1.	7 og 11	E. b.
438.611	Aksel for bremsebakke, længde 41 mm, glat parti 23,5 mm.	7 og 11	4
438.621	*Skive, 16×25×2,5, for aksel for bremsebakke. LEVERES IKKE MERE.*	7 og 11	4
438.622	Styretap for bremsebakke, længde 40 mm, diam. 13 mm, glat parti 17,5 mm.	7 og 11	8
483.623	Aksel for justeringsskive, længde 23,8 mm.	7 og 11	4
438.630	Justeringsskive, 8,5×18×1, for styretap for bremsebakke.	7 og 11	E. b.
438.678	Bremsebakke for 10″ bremsetromle (belægningens længde 142 mm — 2. montering: højre bageste).	7 og 11	1
438.679	Bremsebakke for 10″ bremsetromle (belægningens længde 142 mm — 2. montering: venstre bageste).	7 og 11	1
438.770	Tilbagetræksfjeder, længde 136 mm, diam. 10 mm (hæftes i de aflange huller).	7 og 11	2

Nr.	BESKRIVELSE	Type	Antal	Nr.	BESKRIVELSE	Type	Antal
2.674-S	12 mm kronmøtrik, gevindstign. 1,75 mm, til aksel på 16 mm. (R. III).	7 og 11	4				
2.731-S	14 mm 6-kantet møtrik, gevindstign. 2 mm, til fastspænding af aksel 353.832 på konsollerne (R. III).	7 og 11	2				
89.761	Skive på 16,5×27×1,5 for aksel på 16 mm. (R. III).	7 og 11	2				
353.635	Skive, 12,5×34×1,5, for aksel på 16 mm. (R. III).	7 og 11	2				
353.636	Skive, 16,5×34×1,5, for aksel på 16 mm.	7 og 11	2				
353.640	Underste aksel, diam. 16 mm, længde 68 mm (akslen nittet på).	7 og 11 Sp	2				
353.665	Underste aksel, diam. 16 mm, længde 88 mm (akslen nittet på).	11	2				
353.798	Øverste eller underste afstandsskive til aksler på 16 mm, hul på 12,5 mm, diam. 28 mm, tykkelse 3,5 mm, ansats 2 mm.	7 og 11	2				
353.831	Underste aksel, diam. 16 mm, længde 90 mm (akslen skruet på).	11	2				
353.832	Øverste aksel, diam. 16 mm, længde 84,5 mm (akslen skruet på).	7 og 11	2				
353.874	Øverste konsol med aksel på 16 mm.	7 og 11	2				
354.358	Underste aksel, diam. 16 mm, længde 81 mm (akslen skruet på).	7 og 11 Sp	2				
354.397	Støddæmper for aksel på 16 mm.	7 og 11	2				
421.014	Dobbelt gummibøsning for støddæmper for aksel på 16 mm, længde 30 mm.	7 og 11	4				

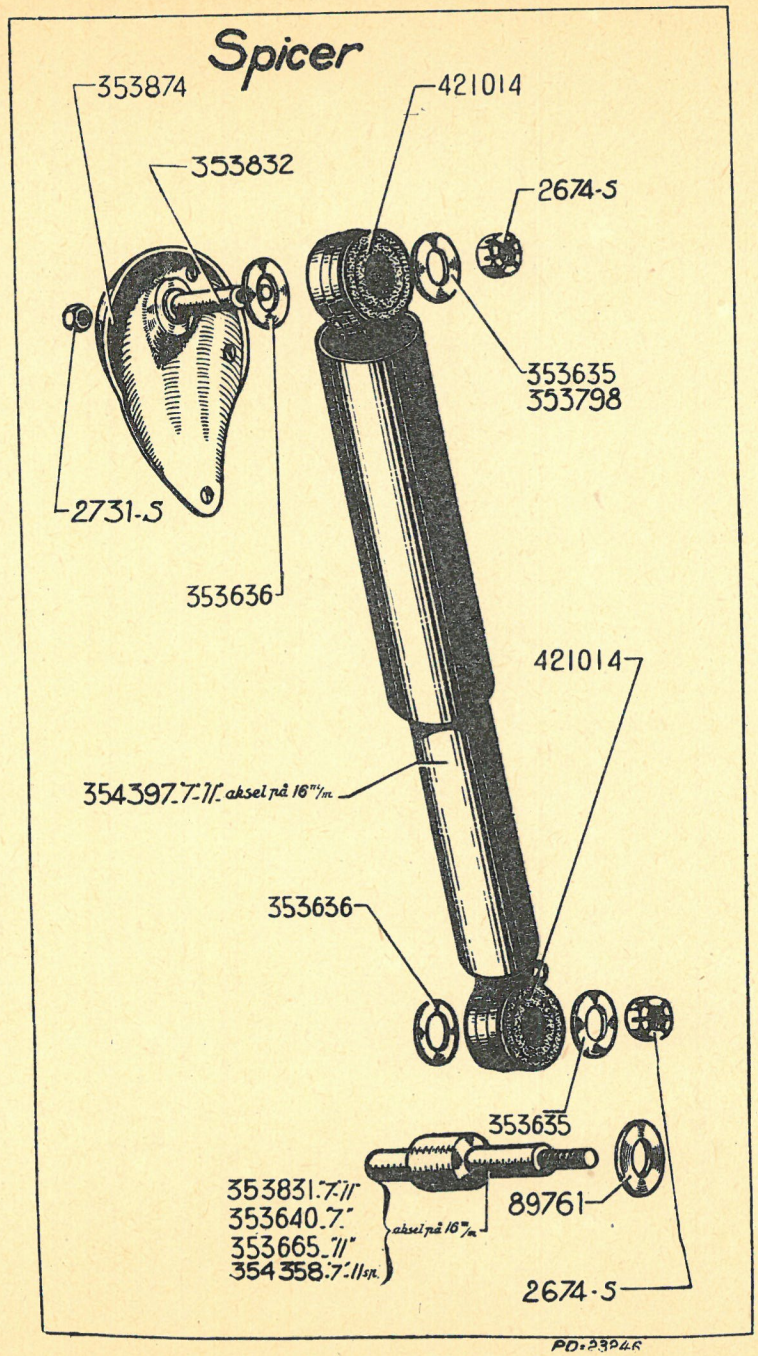
Spicer
353874
421014
353832
2674-S
353635
353798
2731-S
353636
421014
354397.7-11" aksel på 16"/m
353636
353635
353831.7-11"
353640.7"
353665.11"
354358.7-11 sp.
aksel på 16"/m
89761
2674-S
PD-23246

FORRESTE DEL AF KARROSSERIET - MOTORHJÆLM

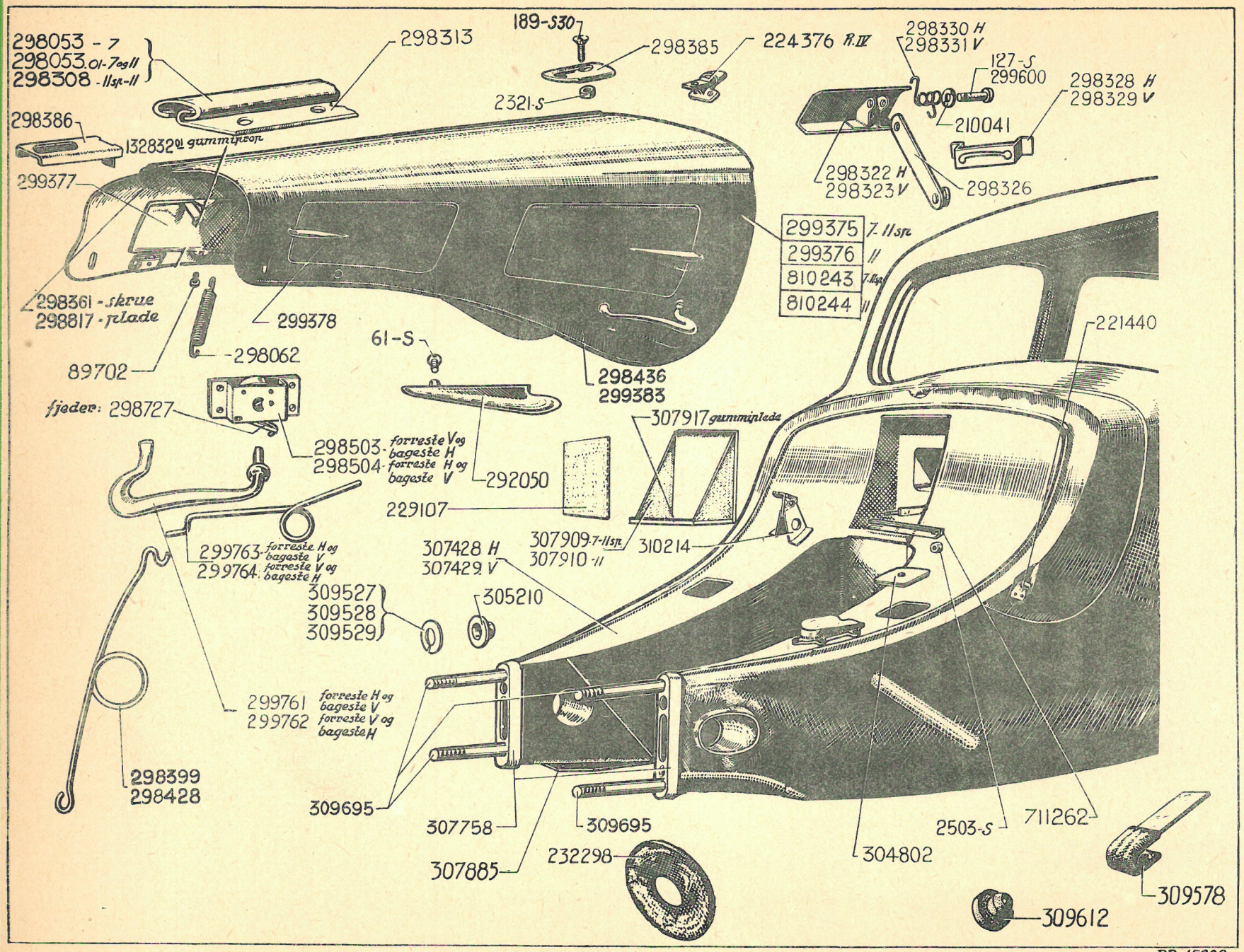

PD.15922

Nr.	BESKRIVELSE	Antal
	Forreste del af karrosseri.	
	NB. *Vedrørende ordrer på reservedele til karrosseri se katalog „KARROSSERI No. 438".*	
2.503-S	7 mm 6-kantet møtrik, gevindstigning 1 mm, for montering af spændebånd for batteri.	2
229.107	Beskyttelsesplade af asbest, for batteri (R. VI).	1
232.298	Tætningsskive for ratsøjle (R. VI).	1
304.802	Lukkeplade på skinker.	2
305.210	Bøsning til centrering af fastspændingsaksler.	4
307.428	Skinke, højre, komplet (R. VI).	1
307.429	Skinke, venstre, komplet (R. VI).	1
307.758	Plade til fastholdelse af fastspændingsaksler for fortøj.	2
307.885	*Plade til fastspænding af traversen under motor. LEVERES IKKE MERE.*	2
307.909	Batterikurv, længde 238 mm (R. VI). »7 og 11 Sp.«	1
307.910	Batterikurv, længde 278 mm (R. VI). »11«.	1
307.917	Gummiplade for batterikurv, 10×240×280.	1
309.527	Justeringsskive, 29×45×0,5, for aksler til fastspænding af forbro.	4
309.528	Justeringsskive, 29×45×1, for aksler til fastspænding af forbro.	4
309.529	Justeringsskive, 29×45×2, for aksler til fastspænding af forbro.	4
309.578	Holder for håndbremsekabel.	1
309.612	*Gummiprop på skinke. LEVERES IKKE MERE.*	2
309.695	Aksel for monteriing af fortøj, totallængde 759 mm.	4
310.214	Konsol på forplade for speedertræk, for montering med faldstrømskarburator »11 Sp og 11«.	1
711.262	Spændebånd for batteri, hulafstand 280 mm.	1
	Motorhjælm.	
61-S	Skrue med rundt hoved, 4×4,5, til fastspænding af håndtag for luftklapper.	4
127-S	Skrue med rundt hoved, 5×20, for hjælmstøtte.	1
189-S/30	Skrue med linsehoved, 5×25, til fastspænding af hjælmbeslag.	1
2.321-S	5 mm 6-kantet møtrik, gevindstign. 0,75 mm, til fastspænding af hjælmbeslag.	1
89.702	Splitnagle, 5×15, der danner aksel for luftklap (R. VI).	8
132.382/01	Gummiprop for luftklap, længde 11 mm (R. VI).	12
210.041	*Fiberskive for splitbolt ved hjælmstøtte. LEVERES IKKE MERE.*	2
221.440	Holder for hjælmlukker.	2
224.376	Beslag for hængsel, længde 53 mm (R. IV).	1
292.050	Håndtag for luftklap.	4
298.053	Hjælmskinne, forkromet, med aflangt hul, længde 1,046 m. »7 og 11 Sp«.	1
298.053/01	Hjælmskinne, forkromet, uden aflangt hul, længde 1,06 m.	1
298.062	*Tilbagetræksfjeder for luftklap (1. konstruktion), længde 90 mm. LEVERES IKKE MERE.* »7 og 11 Sp«.	4
298.308	Hjælmskinne, forkromet, med aflangt hul i begge ender, længde 1,044 m. »11«.	1
298.313	Hængsel, længde 945 mm, pr. sæt.	1
298.322	Gaffelstykke for hjælmstøtte, højre side.	1
298.323	Gaffelstykke for hjælmstøtte, venstre side.	1
298.326	Arm for hjælmstøtte.	2
298.328	Glideskinne for hjælmstøtte, højre.	1
298.329	Glideskinne for hjælmstøtte, venstre.	1
298.330	Fjeder for hjælmstøtte, højre.	1
298.331	Fjeder for hjælmstøtte, venstre.	1
298.361	6-kantet skrue, 6×10, til fastspænding af hjælmhængsel.	2
298.385	Hjælmbeslag.	1
298.386	*Låseplade. LEVERES IKKE MERE.*	1
298.399	Tilbagetræksfjeder for luftklap, forreste højre og bageste venstre, totallængde 157 mm.	2
298.428	Tilbagetræksfjeder for luftklap, bageste højre og forreste venstre, totallængde 155 mm.	2
298.436	Luftklap, bageste venstre.	1
298.503	Hus med fjeder til fastholdelse af hjælm, forreste venstre og bageste højre (R. VI).	2
298.504	Hus med fjeder til fastholdelse af hjælm, forreste højre og bageste venstre (R. VI).	2
298.727	*Fjeder for 298.503 og 298.504 (R. VI). LEVERES IKKE MERE.*	4
298.817	Rektangulær plade, 16×12×4, midterhul 6,5 mm, til stop for hjælmhængsel.	2
299.375	Hjælm, komplet. *Erstattet af 810.243.* »7 og 11Sp«.	1
299.376	Hjælm, komplet. *Erstattet af 810.244.* »11«.	1
299.377	Luftklap, forreste højre.	1
299.378	Luftklap, forreste venstre.	1
299.383	Luftklap, bageste højre.	1
299.600	Splitbolt for hjælmstøtte.	2
299.761	Hjælmhåndtag, forreste højre og bageste venstre.	2
299.762	Hjælmhåndtag, forreste venstre og bageste højre.	2
299.763	Fjeder til håndtag, forreste højre, bageste venstre, længde 157 mm.	2
299.764	Fjeder til håndtag, forreste venstre, bageste højre, længde 157 mm.	2
810.243	Hjælm, komplet, med ribber. »7 og 11 Sp«.	1
810.244	Hjælm, komplet, med ribber. »11«.	1

2. Konstruktion: Lemaire-ophæng

Forreste gummiophæng.

Nr.	BESKRIVELSE	Antal
485-S	6-kantet skrue, 7×20, til fastspænding af sidekonsol på karosseri.	4
663-S	6-kantet skrue, 8×15, til fastspænding af kasse for bageste gummiblok.	4
665-S	6-kantet skrue, 8×20, til fastspænding af vinkelarme på motorblok.	6
844-S	6-kantet skrue, 10×20, til fastspænding af bageste gummiblok og af bøjle til forreste ophæng.	6
2.551-S	8 mm 6-kantet møtrik, gevindstigning 1,25 mm, til motorens vinkelarme.	6
2.669-S	12 mm 6-kantet møtrik, gevindstigning 1,75 mm, til skrue til justering af sidefjedrene.	2
89.760	Støtteskive, 15×28×2,4, ved sidefjedrene.	2
306.010	Forreste gummiophæng. *Erstattet af 1 bøsn. 452.394, 1 gummibøsning 452.395, 1 aksel 452.295, 2 låse 452.297, 2 spændebøjler 452.294, 2 møtriker 33.525, 2 skiver 452.296 og 1 skrue 667-S-30.*	1
306.011	Dobbelt lås, hulafstand 55 mm, til skruerne til fastspænding af forreste ophæng.	2
308.260	*Justeringsplade ved kasse for bageste gummiblok. Leveres ikke mere.*	2
308.261	*Tætningsfilt ved kasse for bageste gummiblok, længde 85 mm, bredde 20 mm, tykkelse 8 mm. Leveres ikke mere.*	2
452.074	Vinkelstykke for motor, venstre (lige, ikke forsat), totallænged 50 mm. »7« og »11 Sp.«.	1
452.075	Vinkelstykke for motor, højre (lige, ikke forsat), totallængde 107 mm. »7« og »11 Sp.« og venstre for »11«.	1
452.076	Vinkelstykke for motor, højre (lige, ikke forsat), totallængde 188 mm. »11«.	1
452.078	Støtteskive for fjeder. *Erstattet af 89.760.*	2
452.079	Fjeder for ophæng, højre og venstre. *Erstattet af 2 stk. 456.900.*	2
452.081	Gummiskive for skål for sidefjedre.	2
452.083	Skål for sidefjedre (skål og gummiplade), ydre diam. 68 mm, højde 21,5 mm.	2
452.086	Sidekonsol på karosseri.	2
452.088	Bageste gummiblok, tykkelse 45 mm.	1
452.092/01	Kasse for bageste gummiblok, med påsvejset krave 21 mm fra kanten. *Erstattet af 456.147; bestil endvidere 1 bageste gummiblok 454.070.*	1
452.389	Dobbelt lås, hulafstand 26 mm, til skruer til fastspænding af den bageste gummiblok.	2
452.401	Specialskrue til justering af sidefjedrene, totallængde 66 mm.	2
452.435	Kasse for bageste gummiblok, med påsvejset krave 8 mm fra kanten. *Erstattet af 456.145; bestil endvidere 1 bageste gummiblok 454.070.*	1
452.446	Vinkelstykke, venstre (forsat 10 mm), totallængde 50 mm, specielt for tandstangsstyretøj. »7« og »11 Sp.«.	1
452.447	Kasse for bageste gummiblok, med påsvejset krave 12 mm fra kanten. *Erstattet af 456.146; bestil endvidere 1 bageste gummiblok 454.070.*	1
452.448	Kasse for bageste gummiblok, med påsvejset krave 16 mm fra kanten. *Erstattet af 456.147; bestil endvidere 1 bageste gummiblok 454.070.*	1
452.456	Vinkelstykke, venstre (forsat 10 mm), totallængde 107 mm, specielt for tandstangsstyretøj. »11«.	1
452.912	Specialskrue til justering af sidefjedrene. totallængde 96 mm.	2
454.070	Bageste gummiblok, tykkelse 30 mm.	1
456.145	Kasse for bageste gummiblok, med påsvejset krave 8 mm fra kanten.	1
456.146	Kasse for bageste gummiblok, med påsvejset krave 12 mm fra kanten.	1
456.147	Kasse for bageste gummiblok, med påsvejset krave 16 mm fra kanten.	1
456.900	Fjeder for ophæng, højre og venstre.	2

3. Konstruktion: Lemaire-ophængning

Konisk gummibøsning fortil.

Nr.	BESKRIVELSE	Antal
667-S-30	6-kantet skrue, 8×25, med kærv til fastholdelse af bøsning 452.394.	1
844-S	6-kantet skrue, 10×20, til fastspænding af spændebøjler.	4
33.525	14 mm 6-kantet møtrik, gevindstigning 2 mm, til aksel for forreste gummiophæng.	2
306.011	Dobbelt lås, hulafstand 55 mm, til skruer ved spændebøjler.	2
452.294	Spændebøjde, hulafstand 55 mm.	2
452.295	Aksel for gummibøsning, diam. 20 mm, gevind 14 mm, totallængde 89 mm.	1
452.296	Spændeskive, 16×40.	2
452.297	Lås for møtrik ved aksel for gummibøsning.	2
452.394	Aluminiumsbøsning, diam. 50 mm, længde 36 mm.	1
452.395	Konisk gummibøsning, diameter 38 mm, længde 48 mm.	1

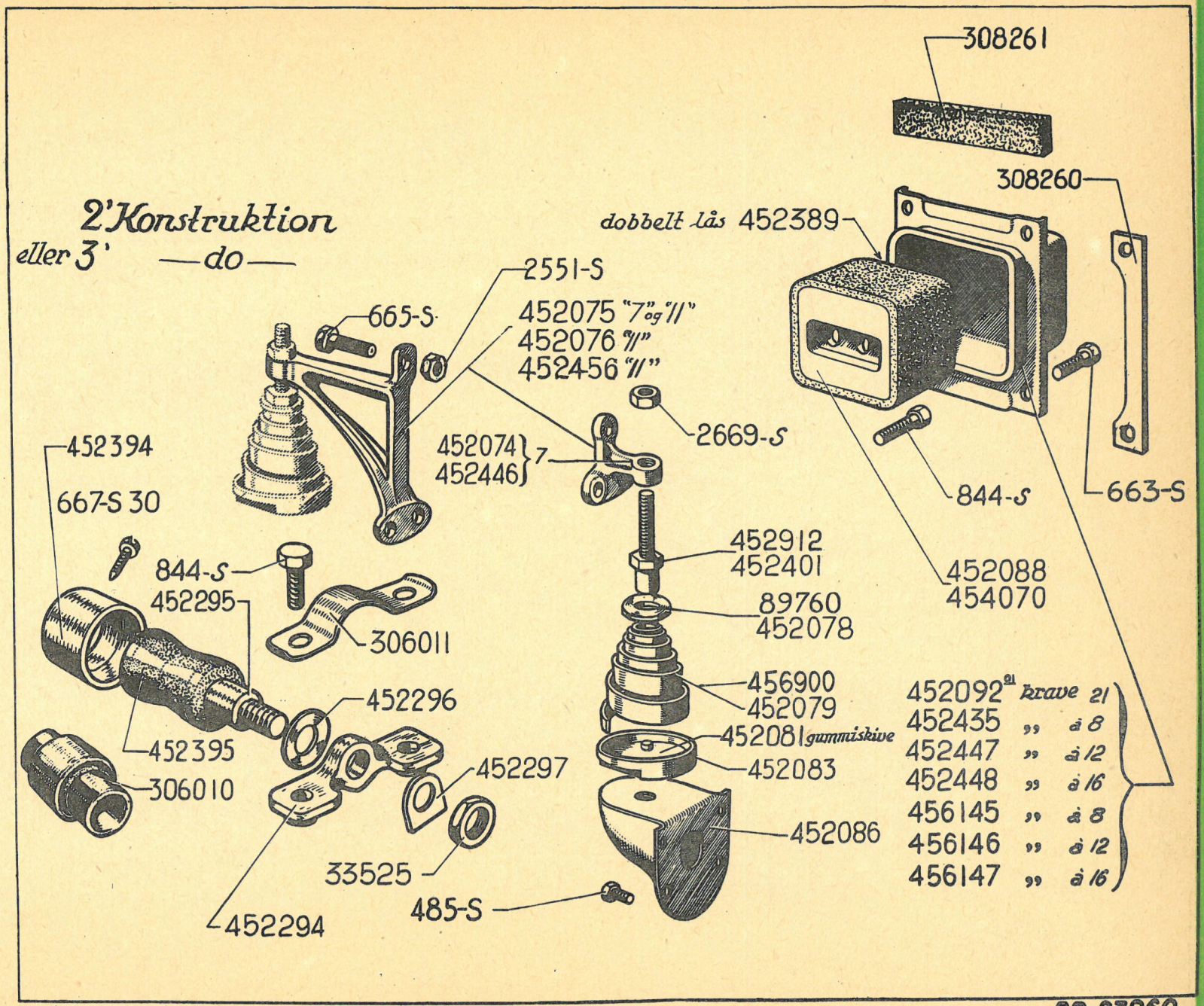
2' Konstruktion
eller 3' —do—
308261
308260
dobbelt lås 452389
2551-S
665-S
452075 "7" og "11"
452076 "11"
452456 "11"
2669-S
452074 } 7
452446
452394
667-S 30
844-S
663-S
452912
452401
844-S
452295
306011
452088
454070
89760
452078
456900
452079
452296
452081 gummiskive
452083
452395
306010
452297
452086
33525
485-S
452294
452092 21 krave 21
452435 „ à 8
452447 „ à 12
452448 „ à 16
456145 „ à 8
456146 „ à 12
456147 „ à 16

PD.23260

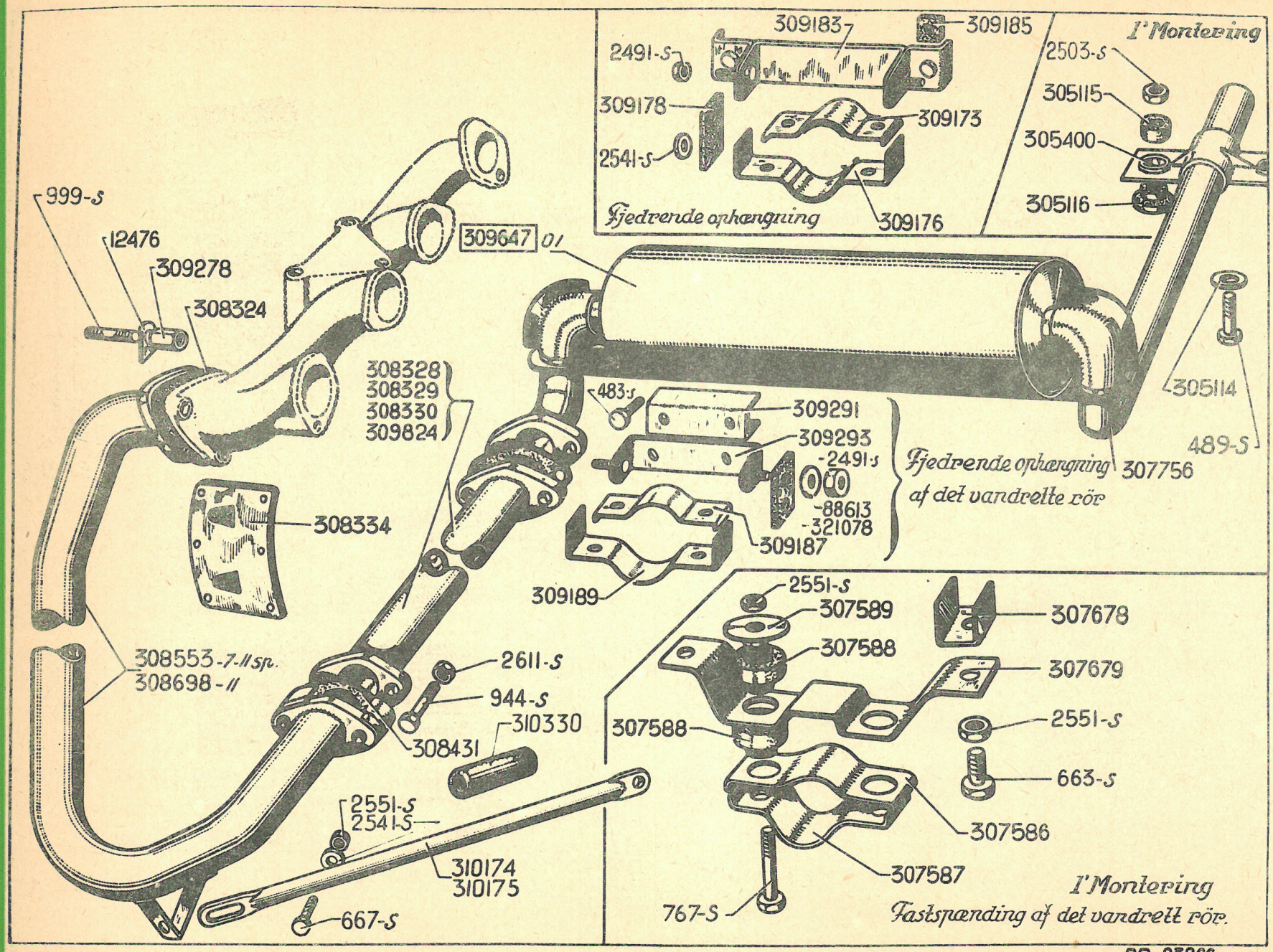
309183
309185
2491-S
309178
309173
2541-S
309176
Fjedrende ophængning
I Montering
2503-S
305115
305400
305116
999-S
12476
309278
308324
309647 01
308328
308329
308330
309824
483-S
309291
309293
-2491-S
-88613
-321078
309187
Fjedrende ophængning af det vandrette rör
305114
489-S
307756
308334
309189
308553-7-11 sp.
308698-11
2611-S
944-S
310330
308431
2551-S
2541-S
310174
310175
667-S
2551-S
307589
307588
307678
307679
307588
2551-S
663-S
307586
307587
767-S
I Montering
Fastspænding af det vandrett rör.
PD=23266

Nr.	BESKRIVELSE	Antal
	For tandstangsstyretøj	
489-S	6-kantet skrue, 7×30, til fastspænding af udblæsningsrøret.	2
663-S	6-kantet skrue, 8×15, til konsoller under rørtravers.	2
667-S	6-kantet skrue, 8×25, til bardun ved det lodrette rør.	2
767-S	6-kantet skrue, 8×50, til fastspænding af spændebøjler på rørtraversen.	2
944-S	6-kantet skrue, 10×45, til sammenspænding af flanger ved det vandrette rør.	4
999-S	Gevindtap på 10×47,5, gevindlængder 20 og 15, til fastspænding af flanger på forgreningsrør.	3
2.503-S	7 mm 6-kantet møtrik, gevindstigning 1 mm, til fastspænding af spændebøjle ved udblæsningsrør.	2
2.541-S	Skive, 8×18, til fastspænding af det lodrette rørs bardun.	2
2.551-S	8 mm 6-kantet møtrik, gevindstigning 1,25 mm, ved fastspænding af udblæsningsrør og af det lodrette rørs bardun.	4
2.611-S	10 mm 6-kantet møtrik, gevindstigning 1,5 mm, ved flanger på vandrette rør.	4
12.476	Lås, hul på 10,5 mm, til møtriker ved flange til forgreningsrør (1. montering).	3
305.114	Skive, 7,5×28×1, ved fastspænding af udblæsningsrør.	2
305.115	Øverste gummiskive ved fastspænding af udblæsningsrør, højde 19 mm, huller 7,5 og 16 mm.	2
305.116	Underste gummiskive ved fastspænding af udblæsningsrøret, højde 14 mm, hul 7,5 mm.	2
305.400	Spændebøjle for udblæsningsrør, for rørdiameter 38 mm.	1
307.586	*Øverste spændebøjle til fastspænding af udblæsningsrør, længde 138 mm, 2 huller på 20 mm, hulafstand 88 mm. Leveres ikke mere.*	1
307.587	*Underste spændebøjle til fastspænding af udblæsningsrør, længde 130 mm, 2 huller på 8,5 mm, hulafstand 88 mm. Leveres ikke mere.*	1
307.588	Gummiskive til fastspænding på rørtraversen, diameter 42 mm. højde 24 mm.	4
307.589	Skive, 9×44×1,5, til fastspænding på rørtraversen, med påsvejset møtrik.	2
307.678	Fast konsol på rørtraversen.	2
307.679	*Aftagelig konsol på rørtraversen. Leveres ikke mere.*	1
307.756	Udblæsningsrør, længde 950 mm, målt fra det yderste af knæets bue til rørenden.	1
308.324	Metalpakning for øverste flange på det lodrette rør, 3 huller på 11 mm, hulafstand 65 mm (R. VI).	1
308.328	Vandrette rør, længde 1,890 m. »7« og »11 Sp.«.	1
308.329	Vandrette rør, længde 2,073 m. »11«.	1
308.330	Vandrette rør, længde 2,25 m, med bøjning af hensyn til klapsæder. »11 F«.	1
308.334	Beskyttelsesplade for dynamo, monteret på forgreningsrør.	1
308.431	Metalpakning for flanger ved vandrette rør, hulafstand 70 mm (R. VI).	2
308.553	Lodrette rør med dets flanger, udv. diam. 54 mm, længde 490 mm, længde af den lige del, på den side, hvor flangen med 3 huller sidder: 75 mm. »7« og »11 Sp.«.	1
308.698	Lodrette rør med dets flanger, udv. diam. 54 mm, længde 490 mm, længde af den lige del, på den side, hvor flangen med 3 huller sidder: 135 mm. »11«.	1
309.278	10 mm 6-kantet møtrik, gevindstign. 1,5 mm, længde 20 mm, til den øverste flange på det lodrette rør.	3
309.647/01	Lyddæmper med forreste rør, uden udblæsningsrør; lyddæmperens længde: 550 mm.	1
309.824	Vandrette rør, lige, totallængde 2,25 m. »11 Sedan«.	1

Nr.	BESKRIVELSE	Antal
310.174	Bardun for det lodrette rør, totallængde 543 mm. »7« og »11 Sp.«.	1
310.175	Bardun for det lodrette rør, totallængde 598 mm. »11«.	1
310.330	*Gummi til isolering af det lodrette rørs bardun. Leveres ikke mere.*	1
	Special-dele for fjedrene ophængning af udblæsningen	
483-S	6-kantet skrue, 7×15, til fastspænding af vinkelstykke 309.293 på bøjle 309.291.	2
2.491-S	7 mm 6-kantet møtrik, gevindstign. 1 mm, til fastspænding af spændebøjler og gummiplader.	4
2.541-S	Skive, 8×18, ved gummipladen ved udblæsningsrøret.	4
88.613	Skive, 7×30×2,4, ved gummipladerne på rørtraversens bøjle.	2
309.173	Øverste spændebøjle for udblæsningsrør, afstand mellem skruerne: 66 mm, med påsvejset plade på 2 mm.	1
309.176	Underste spændebøjle for udblæsningsrør, totallængde 110 mm, med påsvejset plade på 2 mm.	1
309.178	Gummiplade til fastspænding af udblæsningsrør, længde 64 mm, bredde 38 mm, tykkelse 9 mm.	2
309.183	Samlet vinkelstykke til fastspænding af udblæsningsrør, 4 påsvejsede skruer, totallængde 197 mm, 160 mm mellem skruerne.	1
309.185	Isolerplade af gummilærred ved fastspænding af udblæsningsrør, længde 38 mm, bredde 32 mm, tykkelse 10 mm, 1 midterhul.	2
309.187	Øverste spændebøjle for udblæsningsrør, på karosseri, afstand mellem skruerne 66 mm.	1
309.189	Underste spændebøjle for udblæsningsrør, på karosseri, totallængde 110 mm.	1
309-291	U-formet spændestykke til fastspænding på rørtravers, længde 70 mm. Afstand mellem hullerne: 50 mm.	1
309.293	Komplet vinkelstykke til fastspænding af det vandrette rør på rørtraversen, længde 110 mm. Afstand mellem hullerne på traversen: 50 mm.	1
321.078	Gummiplade til fastspænding af det vandrette rør, længde 96 mm, bredde 38 mm, tykkelse 10 mm.	2

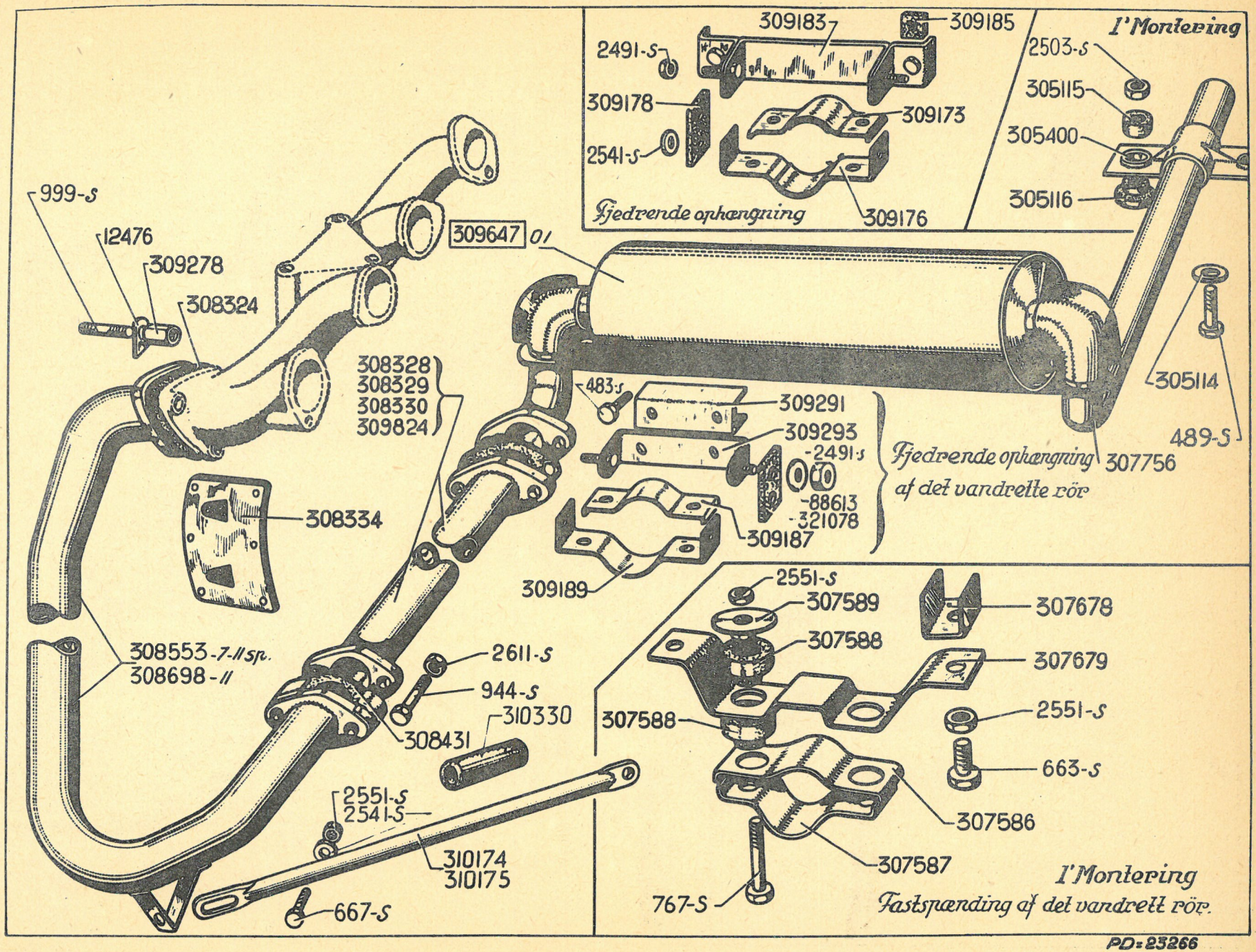
309183
309185
2491-S
309178
2541-S
309173
309176
Fjedrende ophængning
I'Montering
2503-S
305115
305400
305116
999-S
12476
309278
308324
309647 01
308328
308329
308330
309824
483-S
309291
309293
-2491-S
-88613
-321078
309187
Fjedrende ophængning af det vandrette rör
305114
489-S
307756
308334
309189
308553-7-11sp.
308698-11
2611-S
944-S
310330
308431
2551-S
2541-S
310174
310175
667-S
2551-S
307589
307588
307588
307678
307679
2551-S
663-S
307586
307587
767-S
I'Montering
Fastspænding af det vandrett rör.

PD: 23266

KØLER OG VANDOMLØB

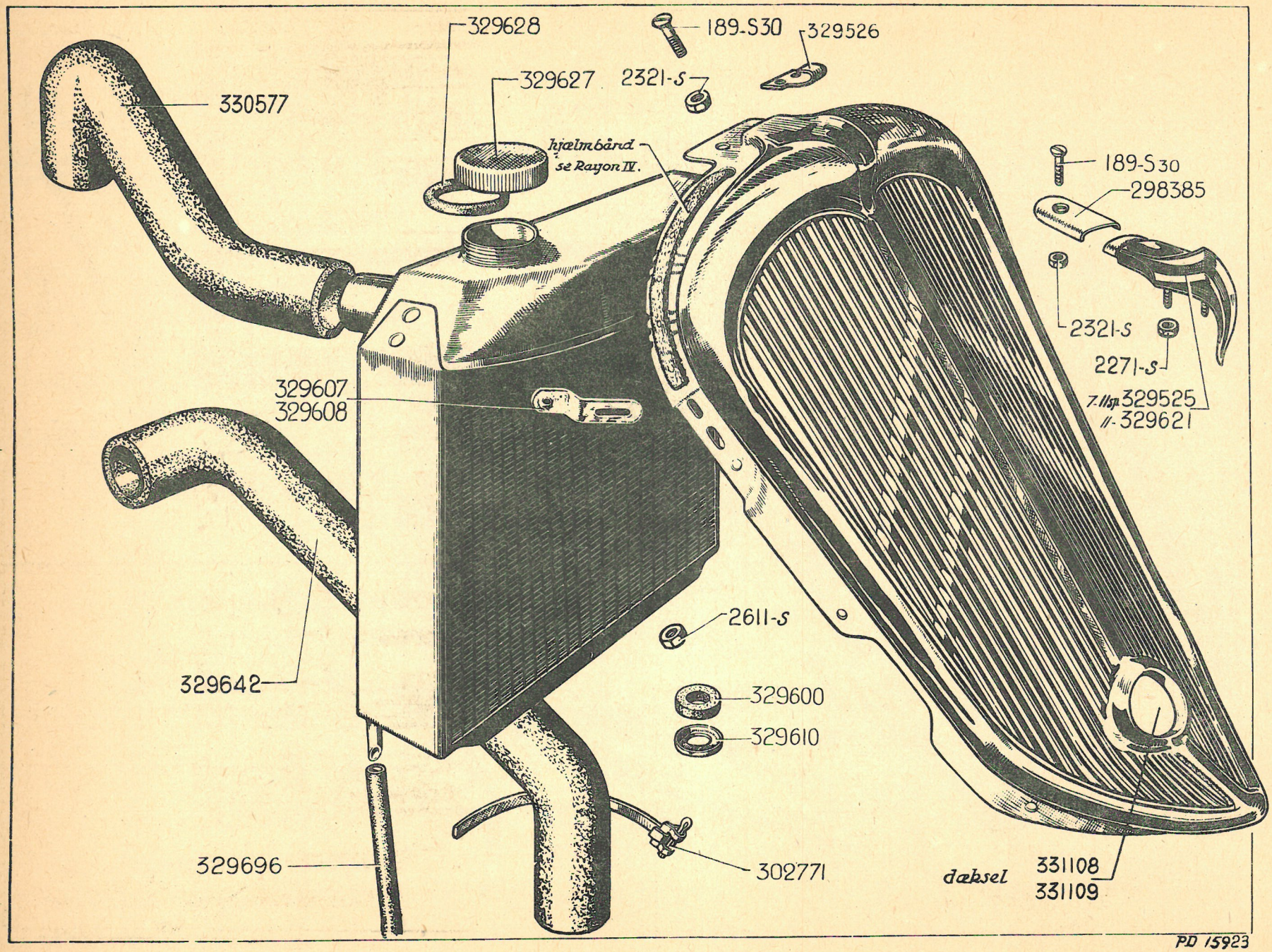

Nr.	BESKRIVELSE	Type	Antal
189-S/30	Spidsskrue, 5×25, med linsehoved, til fastspænding af beslag 298.385.	7 og 11	1
2.271-S	4 mm 6-kantet møtrik, gevindstign. 0,75 mm, til fastspænding af motiv.	7 og 11	2
2.321-S	5 mm 6-kantet møtrik, gevindstign. 0,75 mm, til fastspænding af beslag 329.526.	7 og 11	1
2.611-S	10 mm 6-kantet møtrik, gevindstign. 1,5 mm, til fastspænding af køler.	7 og 11	2
298.385	Beslag for motiv på kølerkappe.	7 og 11	1
302.771	Spændebånd for slangeforbindelser (R. VI).	7 og 11	4
329.525	Motiv på kølerkappe.	7 og 11 Sp	1
329.526	Beslag til motorhjælmens hængsel på kølerkappe, U-formet, 1 midterhul, 5 mm gevind, gevindstign. 0,75 mm.	7 og 11	1
329.600	Gummiskive, 25×12, ved fastspænding af køler.	7 og 11	2
329.607	Spændestykke mellem køler og kølerkappe, længde 110 mm, bredde 25 mm.	7 og 11 Sp	2
329.608	Spændestykke mellem køler og kølerkappe, længde 125 mm, bredde 25 mm.	11	2
329.610	Skål ved fastspænding af køler, diam. 34 mm, 1 hul på 10 mm.	7 og 11	2
329.621	Motiv på kølerkappe.	11	1
329.627	Kølerdæksel, gevind 60 mm, gevindstign. 2 mm (R. VI).	7 og 11	1
329.628	Pakning, 49×59×3, for kølerdæksel (R. VI).	7 og 11	1
329.642	Underste kølerslange for tilgang af vand, 40×50, for pumpe med lodret vandafløb.	7 og 11	1
329.696	Slange for overløb, længde 320 mm.	7 og 11	1
330.577	Øverste kølerslange for afløb af vand, 40×50, for pumpe med lodret vandafløb.	7 og 11	1
331.108	Dæksel ved startsvingshul (R. VI).	7 og 11 Sp	1
331.109	Dæksel ved startsvingshul (R. VI).	11	1

Nr.	BESKRIVELSE	Antal	Nr.	BESKRIVELSE	Antal	Nr.	BESKRIVELSE	Antal
2.493-S	7 mm 6-kantet møtrik, gevindstign. 1 mm, til fastspænding af lufttilgangen.	2	329.916	Spændestykke for fastspænding af varmeapparat.	1			
2.513-S	Fjederskive på 7 mm.	2	329.917	Lufttilgangsrør, komplet.	1			
70.015	Øje for fastspænding af voksdugsskærm (R. VI).	2	329.922	Varmerør.	1			
302.771	Spændebånd for gummiforbindelser (R. VI).	4						
329.869	Øverste gummiforbindelse ved køler.	1						
329.875	Underste gummiforbindelse ved forplade.	1						
329.878	Dyse på karosseri for lufttilgang.	1						
329.880	Dæksel for lufttilgang.	1						
329.885	Gummipakning, 48×78×5, på dæksel for lufttilgang.	1						
329.906	Voksdugsskærm for køler, længde 435 mm. »7« og »11 Sp.«.	1						
329.907	Voksdugsskærm for køler, længde 495 mm. »11«.	1						

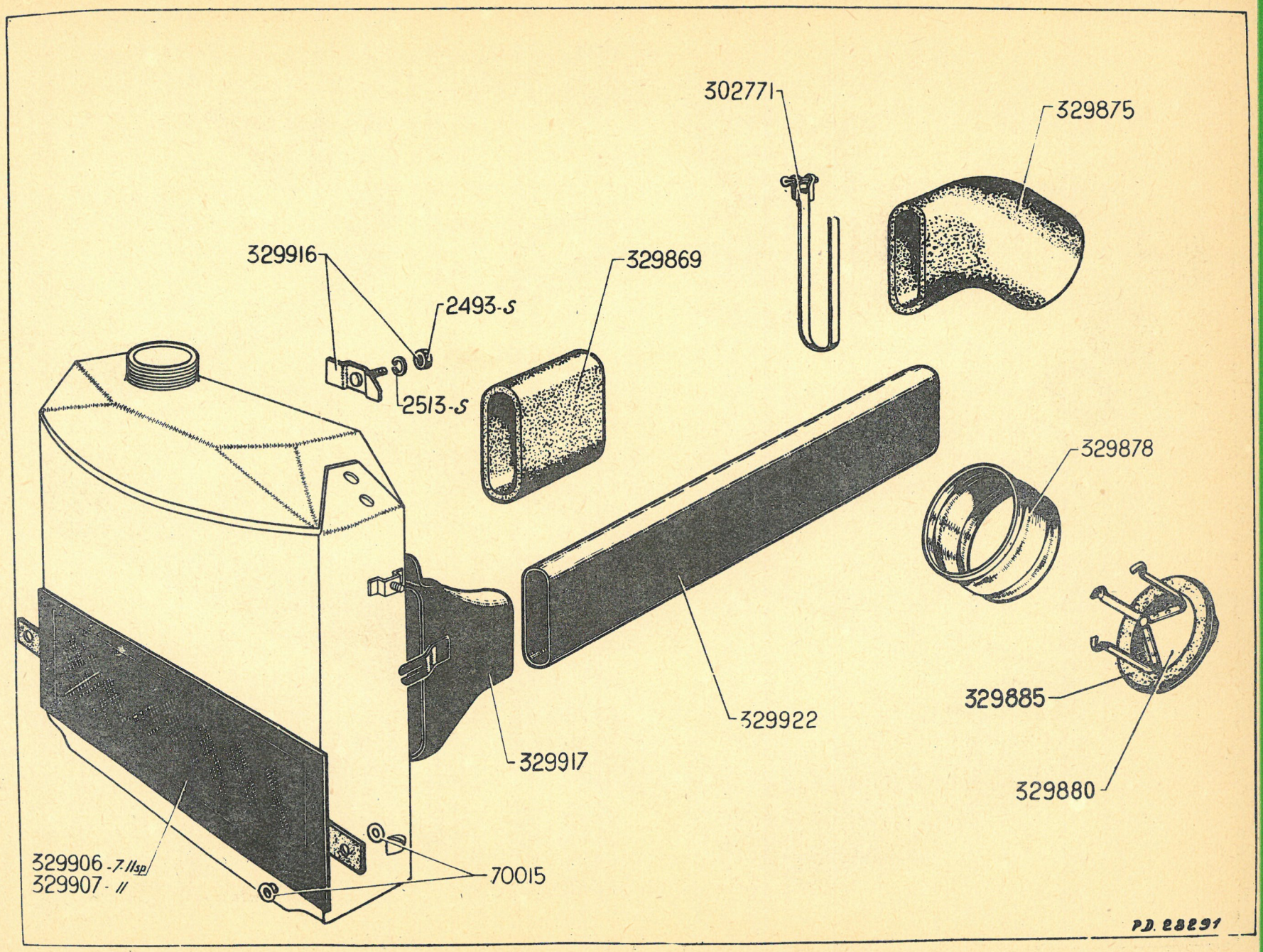
302771
329875
329916
329869
2493-S
2513-S
329878
329885
329922
329917
329880
329906 - 7-11sp
329907 - //
70015
P.D. 28291

TILFØRSEL AF BENZIN - BENZINTANK OG RØRFORBINDELSER

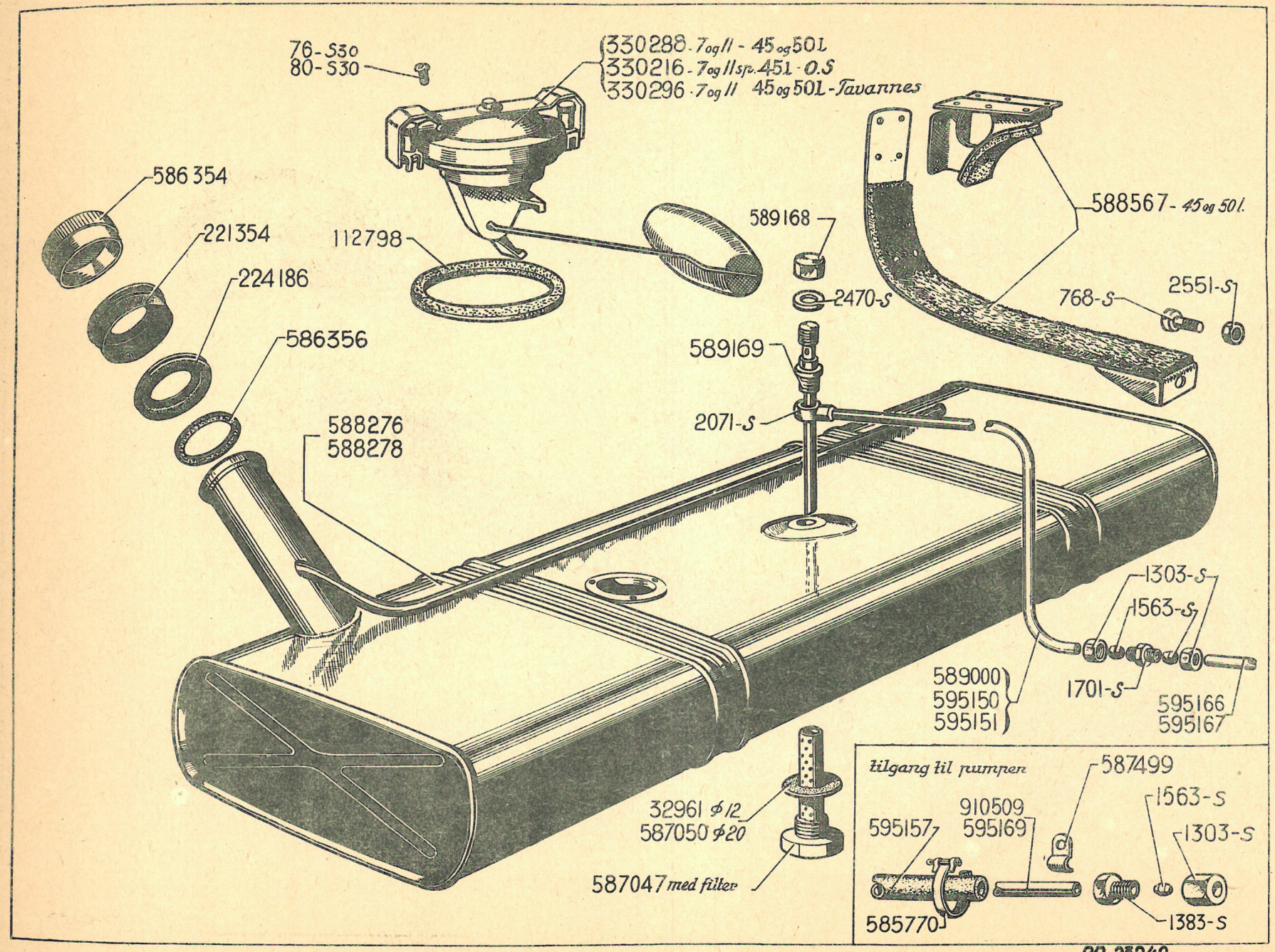

Nr.	BESKRIVELSE	Antal
76-S/30	Spidsskrue med rundt hoved, 4×30, til fastspænding af benzintank-måler (JAEGER).	3
80-S/30	Spidsskrue med rundt hoved, 4×15, til fastspænding af benzintank-måler.	3
768-S	6-kantet skrue, 8×55, til fastspænding af spændebånd.	2
1.303-S	12 mm 6-kantet omløber, gevindstign. 1 mm, for dobbeltkonus.	2
1.383-S	12 mm 6-kantet forskruning, gevindstign. 1 mm, for dobbeltkonus.	2
1.563-S	Dobbeltkonus, hul 8 mm.	2
1.701-S	Forskruning, 12 mm gevind, gevindstign. 1 mm, mellem forbindelsesrør.	1
2.071-S	Øjeforbindelse for sugerør med 12 mm forskruning.	1
2.470-S	Metalpakning, 12×17, på sugerør (R. VI).	2
2.551-S	8 mm 6-kantet møtrik, gevindstign. 1,25 mm, til fastspænding af spændebånd.	2
32.961	Pakning, 12×22×1, ved bundprop uden filter (R. VI).	1
112.798	Pakning, 37×55, for benzintank-måler (3 huller på 4,5 mm).	1
221.354	Gummikrave ved påfyldningsrør (R. VI).	1
224.186	Gummikrave ved påfyldningsrør (R. VI).	1
330.216	Benzintank-måler, 6 volt, type O. S.	1
330.288	Benzintank-måler, 6 volt, type JAEGER.	1
330.288	*Benzintank-måler, 6 volt, type TAVANNES. LEVERES IKKE MERE.*	1
585.770	Spændebånd for gummislange (R. VI).	2
586.354	Dæksel for benzintank (R. VI).	1
586.356	Pakning, 44×65, til dæksel for benzintank (R. VI).	1
587.047	Prop, med filter med 20 mm gevind, gevindstign. 1,5 mm, for tømning af benzintank. (R. VI).	1
587.050	Pakning, 20×30, ved prop 587.047 (R. VI).	1
587.499	Bøjle til fastspænding af rørledning, længde 32 mm, bredde 15 mm.	10
588.276	Benzintank på 45 liter, længde 960 mm, bredde 315 mm, højde 170 mm, med 1 påfyldningsrør. (R. VI). »7 og 11 Sp«.	1
588.278	Benzintank på 50 liter, længde 1,060 m, bredde 315 mm, højde 170 mm, med 1 påfyldningsrør. (R. VI). »11«.	1
588.567	Spændebånd, komplet, til benzintank på 45 og 50 liter.	4
589.000	Føderør fra sugerør til forskruning, længde 5,150 m. *ERSTATTET AF: 1 rør 595.150; bestil endv.: 1 rør 595.167, 1 gummislange 595.157, 1 rør 595.169, 1 forskruning 1.701-S, 2 omløber 1.303-S og 2 dobbeltkonus 1.563-S.*	1
589.168	12 mm 6-kantet lukket møtrik, gevindstign. 1,25 mm, til forskruning på sugerør.	1
589.169	Sugerør med forskruning til benzintank på 45 og 50 liter, længde 205 mm.	1
595.150	Føderør fra sugerør til forskruning, længde 2.310 mm. »7 og 11 Sp«.	1
595.151	Føderør fra sugerør til forskruning, længde 2,255 mm. »11«.	1
595.157	Gummislange, 8×14, til tilgangsrør til pumpe, længde 190 mm.	1
595.166	Føderør fra forskruning til gummislange, længde 2,310 m. »7 og 11 Sp«.	1
595.167	Føderør fra forskruning til gummislange, længde 2,505 m. »11«.	1
595.169	Føderør fra gummislange til pumpe, længde 210 mm.	1
910.509	Rør, 6×8, leveres i metervis. (R. VI).	E.b.

Nr.	BESKRIVELSE	Antal
665-S	6-kantet skrue, 8×20, til fastspænding af pumpe på motor.	2
1.383-S	12 mm 6-kantet omløber, gevindstign. 1 mm, til fastspænding af dobbeltkonus på pumpe.	3
1.563-S	Dobbeltkonus, 8 mm hul.	3
2.321-S	5 mm 6-kantet møtrik, gevindstign. 0,75 mm, ved forbindelsesknæ 587.585.	2
2.464-S	Pakning, 12,5×17, ved forskruninger.	4
2.659	6-kantet skrue, 5×13, ved forbindelsesknæ 587.585.	2
88.559	Pakning, 14,5×20, ved propper til 587.110 og 587.112 (R. VI).	2
585.110	6-kantet forskruning, gevind 12 mm, længde 22 mm, for vandretliggende karburator.	1
585.770	Spændebånd for gummislange ved tilgang til pumpe. (R. VI).	1
586.415	Gummislange for tilgang til pumpe, længde 370 mm. 2 lige forbindelsesstykker. (R. VI).	1
586.700	12 mm 6-kantet forskruning, længde 18 mm, ved forbindelse til pumpe.	1
586.701	Gummislange for tilgang til pumpe, længde 417 mm, 1 lige forbindelsesstykke og 1 øjeforbindelse. (R. VI).	1
586.877	Membran (i sæt på 4), diam. 91 mm. (R. VI).	1
586.879	*Aksel på 6×42 ved pumpearm (R. VI). LEVERES IKKE MERE.*	1
586.883	Pakning, 31×43, til slambeholder (R. VI).	1
586.885	Slamglas (R. VI).	1
586.886	Bøjle for slamglas, højde 90 mm. (R. VI).	1
586.887	Ekscentrik til fastspænding af slambeholder (R. VI).	1
586.892	Ventil, diam. 11,5 mm, til pumpe med slambeholder (R. VI).	2
587.110	Trykprop for pumpe med slambeholder, totallængde 43 mm. (R. VI).	1
587.111	Ventilfjeder, ydre diam. 5,5 mm. (R. VI).	2
587.112	Indsugningsprop, totallængde 20 mm, for pumpe med slambeholder. (R. VI).	1
587.393	Tippearm. (R. VI).	1
587.424	Fjeder for pumpearm, udv. diam. 10 mm, for pumpe med slambeholder (R. VI). *Erstattet af 589.618.*	1
587.428	Fjeder for membran, udv. diam. 22 mm, for pumpe med slambeholder (R. VI).	1
587.585	Forbindelsesknæ.	1
588.466	Slambeholder af plade (R. VI).	1
588.467	Bøjle for slambeholder 588.466, højde 44 mm. (R. VI).	1
588.730	Beskyttelsesplade.	1
588.804	Pakning, 24,5×28, til filter 589.418 (R. VI).	1
588.994	Gummislange, længde 232 mm, ved tilgang til pumpe. 1 lige forbindelsesstykke og 1 forskruning. (R. VI).	1
589.180	*Pumpe, komplet, uden slambeholder. Erstattet af 589.530.*	1
589.416	Skrueprop for filter uden slambeholder (R. VI).	1
589.418	Filter til pumpe, diam. 18 mm, højde 30 mm. (R. VI).	1
589.530	Pumpe, komplet, uden slambeholder. *Erstattet af 592.162.*	1
589.613	Pumpearm for pumpe uden slambeholder, længde 111 mm.	1
589.615	Ventil, diam .14,5 mm, for pumpe uden slambeholder (R. VI).	1
589.618	Fjeder for pumpearm, udv. diam. 10 mm, for pumpe uden slambeholder (R. VI).	1
589.619	Fjeder til membran, udv. diam .24 mm, for pumpe uden slambeholder (R. VI).	1
589.918	Gummislange for tilløb til pumpe, længde 232 mm, 1 lige forbindelsesstykke og 1 forskruning.	1
589.970	Isolergummi, 8,5×11, for det faste rør mellem pumpe og karburator, længde 515 mm.	1
590.003	Pakning, 6×12, ved pumpens midterskrue (R. VI).	1
590.033	Gummislange for tilløb til pumpe, længde 315 mm, uden forskruning. *Erstattet af 595.157 (R. III).*	1
592.101	Fast rør mellem pumpe og vandretliggende karburator, rørlængde 800 mm, 1 øjeforbindelse på 12 mm i højde.	1
592.162	Pumpe, komplet. (R. VI).	1
595.001	Pumpedæksel (R. VI).	1
595.002	6-kantet skrue, 6×19, til fastspænding af pumpedæksel (R. VI).	1
595.003	Pakning, 36×44, ved pumpedæksel (R. VI).	1
595.004	Rensesi (R. VI).	1
595.007	Gummislange for tilførsel til pumpe, længde 120 mm, uden forskruning. *Erstatt. af 595.157.*	1
595.022	Pakning mellem pumpe og cylinderblok, hulafstand 66 mm (R. VI).	1
595.157	Gummislange for tilførsel til pumpe, 8×14, længde 190 mm.	1
595.159	Fast rør mellem pumpe og karburator, længde 570 mm. 1 øjeforbindelsesstykke på 19,5 mm i højde. *Erstattet af 595.223.*	1
595.169	Fast rør mellem gummislange og pumpe, længde 210 mm.	1
595.223	Fast rør mellem pumpe og faldstrømskarburator, med gummi-isolering, længde 810 mm (1 øjeforbindelsesstykke på 19,5 mm i højde).	1
710.096	Gummiskive, 38×65, ved rørets passage gennem pumpens beskyttelsesplade (ikke vist på tegningen).	1
910.509	Rør, 6×8, sælges i metervis (R. VI).	E.b.

TILFØRSEL AF BENZIN - PUMPE TYPE " GUIOT "

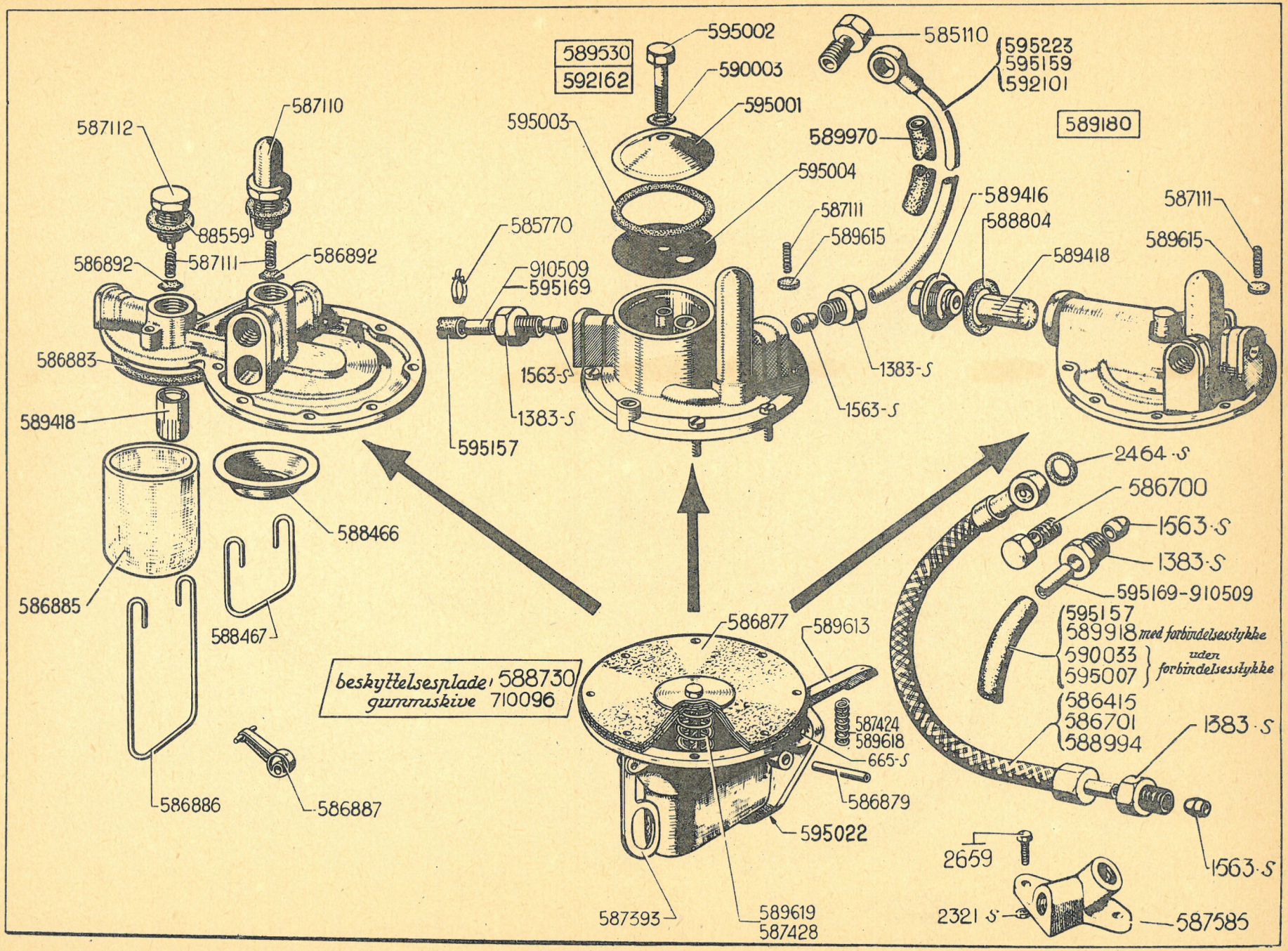

TILFØRSEL AF BENZIN - PUMPE TYPE " A. C. "

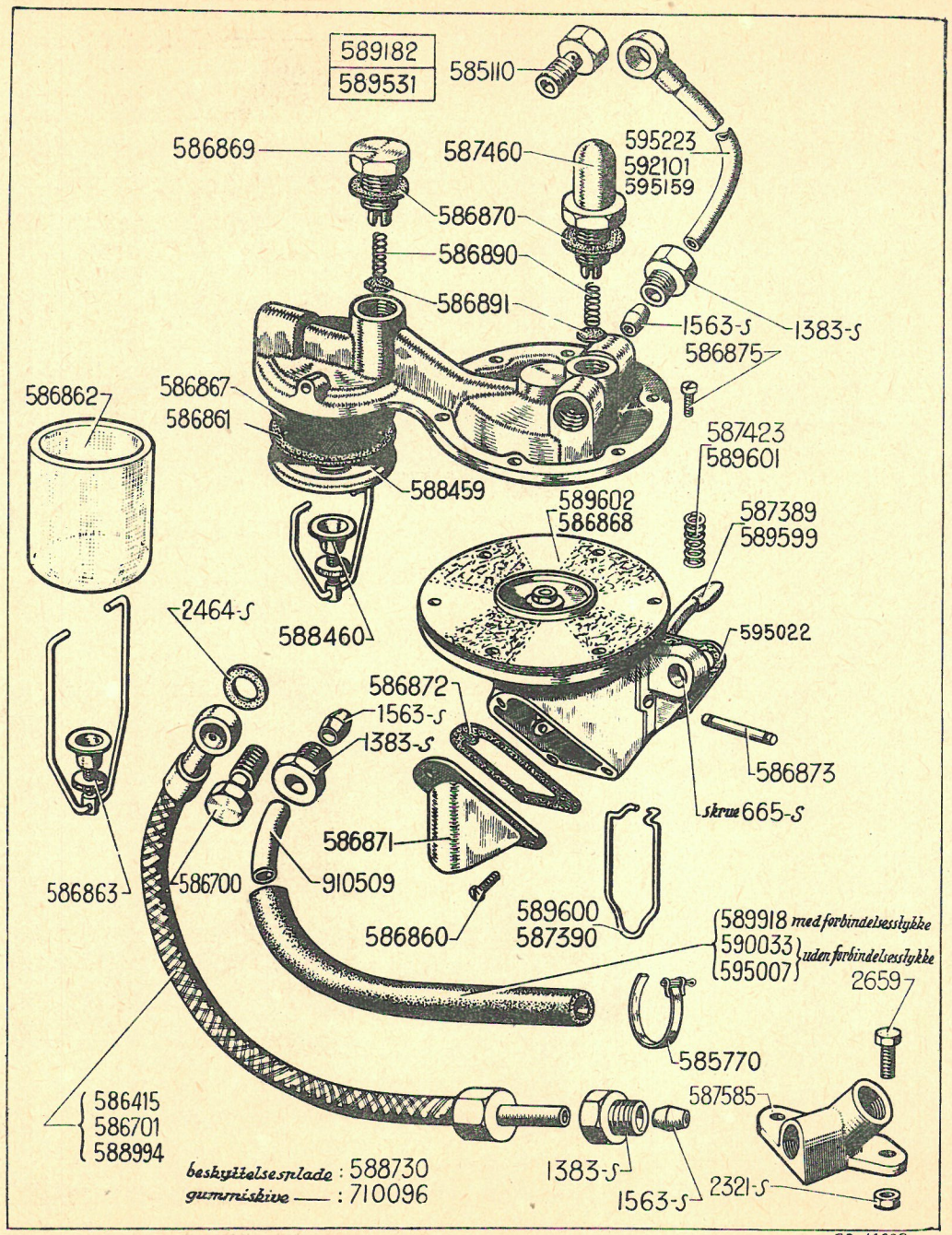

Nr.	BESKRIVELSE	Antal
665-S	6-kantet skrue, 8×20, til fastspænding af pumpe på cylinderblok.	2
1.383-S	12 mm 6-kantet omløber, gevindstign. 1 mm, til fastspænding af dobbeltkonus på forskruning og på pumpe.	3
1.563-S	Dobbeltkonus, 8 mm hul.	3
2.321-S	5 mm 6-kantet møtrik, gevindstign. 0,75 mm, til forbindelsesknæ 587.585.	2
2.464-S	Pakning, 12,5×17, til skrue ved forbindelsesstykker.	4
2.659	6-kantet skrue, 5×13, til forbindelsesknæ 587.585.	2
585.110	6-kantet forskruning, 12×22, på vandretliggende karburator.	1
585.770	Spændebånd for gummislange (R. VI).	2
586.415	Gummislange for tilførsel til pumpe, 2 lige forbindelsesstykker, længde 370 mm. (R. VI).	1
586.700	12 mm 6-kantet forskruning, længde 18 mm, ved forbindelse til pumpe.	1
586.701	Gummislange for tilførsel til pumpe (1 lige forbindelsesstykke og 1 øjeforbindelse til forskruning 586.700), længde 417 mm (R. VI).	1
586.860	Skrue med cylindrisk hoved, 5×9, til det underste dæksel (R. VI).	3
586.861	Pakning, 40×54, for slambeholder (R. VI).	1
586.862	Slambeholder af glas, diam. 53 mm, højde 60 mm (R. VI). *Erstattet af 588.459; bestil endv.:* 1 spændbøjle 588.460.	1
586.863	Spændebøjle for slambeholder af glas, højde 92 mm (R. VI).	1
586.867	*Filter for slambeholder. (R. VI). LEVERES IKKE MERE.*	1
586.868	Membran, i sæt på 4, diam. 83 mm (R. VI).	1
586.869	6-kantet prop for indsugning, højde 17,5 mm (R. VI).	1
586.870	*Pakning, 13×17, til prop for indsugning. (R. VI). LEVERES IKKE MERE.*	2
586.871	*Underste dæksel (R. VI). — LEVERES IKKE MERE.*	1
586.872	*Pakning for underste dæksel, længde 79 mm, bredde 31 mm (R. VI). — LEVERES IKKE MERE.*	1
586.873	*Aksel for pumpearm, 6×41 (R. VI). LEVERES IKKE MERE.*	1
586.875	Skrue med cylindrisk hoved, 5×16, for samling af pumpe (R. VI).	6
586.890	Ventilfjeder, diam. 6,3 mm (R. VI).	2
586.891	Ventil, diam. 10,5 mm (R. VI).	2
587.389	Pumpearm, massiv. (R. VI).	1
587.390	Bøjle for tipning af pumpe (tråd), højde 72 mm (R. VI).	1
587.423	Fjeder for pumpearm og for membran, diam. 13,5 mm (R. VI).	1
587.460	Trykprop, højde 40 mm (R. VI).	1
587.585	Forbindelsesknæ.	1
588.459	Slambeholder af plade (R. VI).	1
588.460	Bøjle for slambeholder af plade, højde 44 mm (R. VI).	1
588.730	Beskyttelsesplade (ikke vist på tegningen).	1
588.994	Gummislange for tilgang til pumpe ,længde 232 mm, 1 lige forbindelsesstykke og 1 forskruning.	1
589.182	Pumpe, komplet, med massiv pumpearm (R. VI). *Erstattet af 589.531.*	1
589.531	Pumpe, komplet, pumpearm af presset plade. (R. VI).	1
589.599	Pumpearm af presset plade (R. VI).	1
589.600	Bøjle for tipning af pumpe (presset plade), højde 50 mm (R. VI).	1
589.601	Fjeder for pumpearm af presset plade (R. VI).	1
589.602	*Membran, komplet, med aksel (R. VI). LEVERES IKKE MERE.*	1
589.918	Gummislange for tilgang til pumpe, længde 232 mm (1 forbindelsesstykke, 1 forskruning).	1
590.033	Gummislange for tilgang til pumpe, længde 315 mm (uden forbindelsesstykker (R. VI). *Erstattet af 595.157 (R. III) (se side 16).*	1
592.101	Fast rør mellem pumpe og vandretliggende karburator, 1 øjeforbindelsesstykke på 12 mm i højde. Rørlængde 800 mm.	1
595.007	Gummislange for tilgang til pumpe, længde 120 mm (uden forbindelsesstykker). *Erstattet af 595.157 (se side 16).*	1
595.022	Pakning mellem motor og pumpe, hulafstand 66 mm. (R. VI).	1
595.159	Fast rør mellem pumpe og faldstrømskarburator (1 øjeforbindelsesstykke på 19,5 mm i højde). Rørlængde 570 mm. *Erstattet af 595.223.*	1
595.223	Fast rør mellem pumpe og faldstrømskarburator, med gummiisolation, længde 810 mm (1 øjeforbindelse på 19,5 mm i højde).	1
710.096	Gummiskive på 38×65 ved rørets passage gennem pumpens beskyttelsesplade (ikke vist på tegningen).	1
910.509	Rør, 6×8, sælges i metervis (R. VI).	E.b.

Nr.	BESKRIVELSE	Antal
	Pumpe type 4 BE. *(pumpe type 4 BF, se side 23).*	
665-S	6-kantet skrue, 8×20, til fastspænding af pumpe på cylinderblok.	2
1.383-S	12 mm 6-kantet omløber, gevindstign. 1 mm, for dobbeltkonus på forbindelsesknæ 587.585 og på pumpe.	3
1.563-S	Dobbeltkonus, hul på 8 mm.	3
2.321-S	5 mm 6-kantet møtrik, gevindstign. 0,75 mm, til fastspænding af forbindelsesknæ 587.585.	2
2.464-S	Pakning, 12×17, for forbindelsesstykke ved pumpe og for propper ved tilgang og afløb.	6
2.659	6-kantet skrue, 5×13, til fastspænding af forbindelsesknæ 587.585.	2
585.110	12 mm 6-kantet forskruning, længde 22 mm, for vandretliggende karburator.	1
585.770	Spændebånd for gummislange ved tilførsel til pumpe (R. VI).	2
586.415	Gummislange ved tilførsel til pumpe (2 lige forbindelser), længde 370 mm (R. VI).	1
586.700	12 mm 6-kantet forskruning ved øjeforbindelsen for pumpe, længde 18 mm.	1
586.701	Gummislange for tilførsel til pumpe (1 lige forbindelsesstykke og 1 øjeforbindelse), længde 417 mm (R. VI).	1
586.846	Skrue (cylindrisk hoved), 5×15, for samling af pumpe (R. VI).	6
586.847	Trykprop for afløb, højde 34,5 mm (R. VI).	1
586.848	Spændebøjle, komplet, for slambeholder af glas, højde 96 mm (R. VI).	1
586.849	Membran i sæt på 4, diam. 82 mm (R. VI).	1
586.850	Aksel for pumpearm, diam. 6 mm, længde 61 mm (R. VI).	1
586.852	Korkpakning for underste dæksel, oval, 2 huller på 6 mm, hulafstand 33 mm (R. VI).	1
586.854	Prop ved indsugning, højde 19,5 mm (R. VI).	1
586.855	Fjeder for ventil, diam .6 mm (R. VI).	2
586.856	Korkpakning for slambeholder af glas, 31×45 (R. VI).	1
586.857	*Slambeholder af glas (R. VI). LEVERES IKKE MERE.*	1
586.859	Filter for slambeholder, diam. 9 mm, længde 43 mm (R. VI) (ikke som vist).	1
586.889	Ventil, diam. 10 mm (R. VI).	2
587.386	Komplet pumpe (R. VI). *Erstattet af 592.163 (se side 23).*	1
587.388	Pumpearm (R. VI).	1
587.391	Bøjle for tipning af pumpe, af tråd, længde 60 mm (R. VI).	1
587.426	*Fjeder for pumpearm, diam. 12 mm (R. VI). LEVERES IKKE MERE.*	1
587.430	Fjeder for membranen, diam. 15 og 35 mm (R. VI).	1
587.585	Forbindelsesknæ.	1
588.730	Beskyttelsesplade (ikke vist på tegningen).	1
588.994	Gummislange for tilførsel til pumpe, længde 232 mm (R. VI).	1
589.918	Gummislange ved tilførsel til pumpe, længde 232 mm (1 lige forbindelsesstykke og 1 forskruning).	1
590.033	Gummislange ved tilførsel til pumpe, længde 315 mm (uden forbindelsesstykker) (R. VI). *Erstattet af 591.157 (se side 16).*	1
592.101	Fast rør mellem pumpe og vandretliggende karburator (1 øjeforbindelse på 12 mm i højde).	1
595.007	Gummislange ved tilførsel til pumpe, længde 120 mm (uden forbindelsesstykker). *Erstattet af 595.157 (se side 16).*	1
595.022	Pakning mellem pumpe og cylinderblok ,hulafstand 66 mm (R. VI).	1
595.159	Fast rør mellem pumpe og faldstrømskarburator (1 øjeforbindelse på 19,5 mm i højde), rørlængde 570 mm.	1
710.096	Gummiskive, 38×65, ved slangens gennemgang på pumpens beskyttelsesplade (ikke vist på tegningen).	1
910.509	Rør, 6×8, sælges i metervis. (R. VI).	E.b.

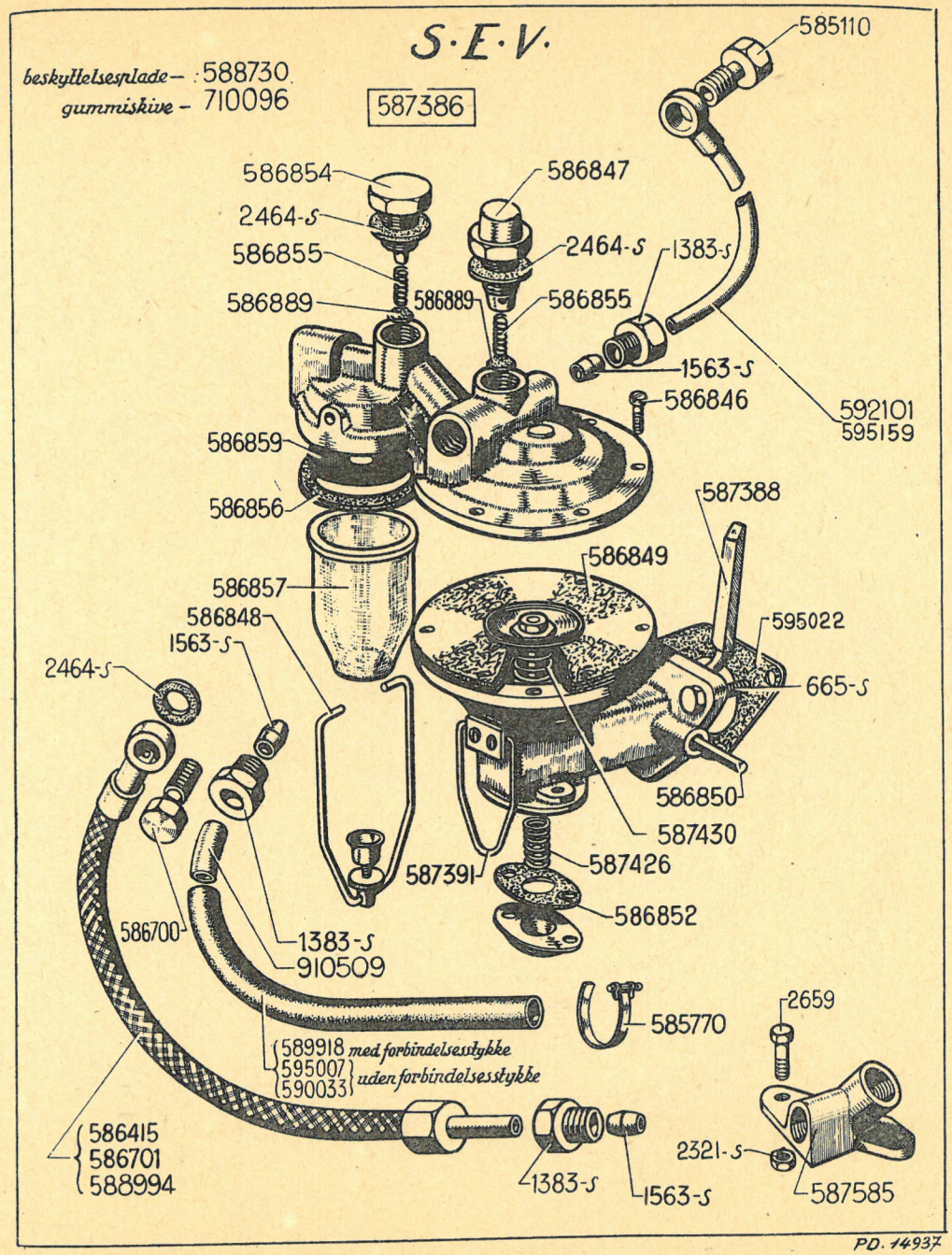
S·E·V·
beskyttelsesplade - : 588730
gummiskive - 710096
587386
585110
586854
586847
2464-S
2464-S
1383-S
586855
586889
586889
586855
1563-S
586846
592101
595159
586859
586856
587388
586849
586857
586848
595022
1563-S
2464-S
665-S
586850
587430
587391
587426
586852
586700
1383-S
910509
585770
2659
589918 med forbindelsesstykke
595007
590033 uden forbindelsesstykke
586415
586701
588994
1383-S
1563-S
2321-S
587585
PD. 14937

TILFØRSEL AF BENZIN - PUMPE TYPE " S. E. V - 4 B F "

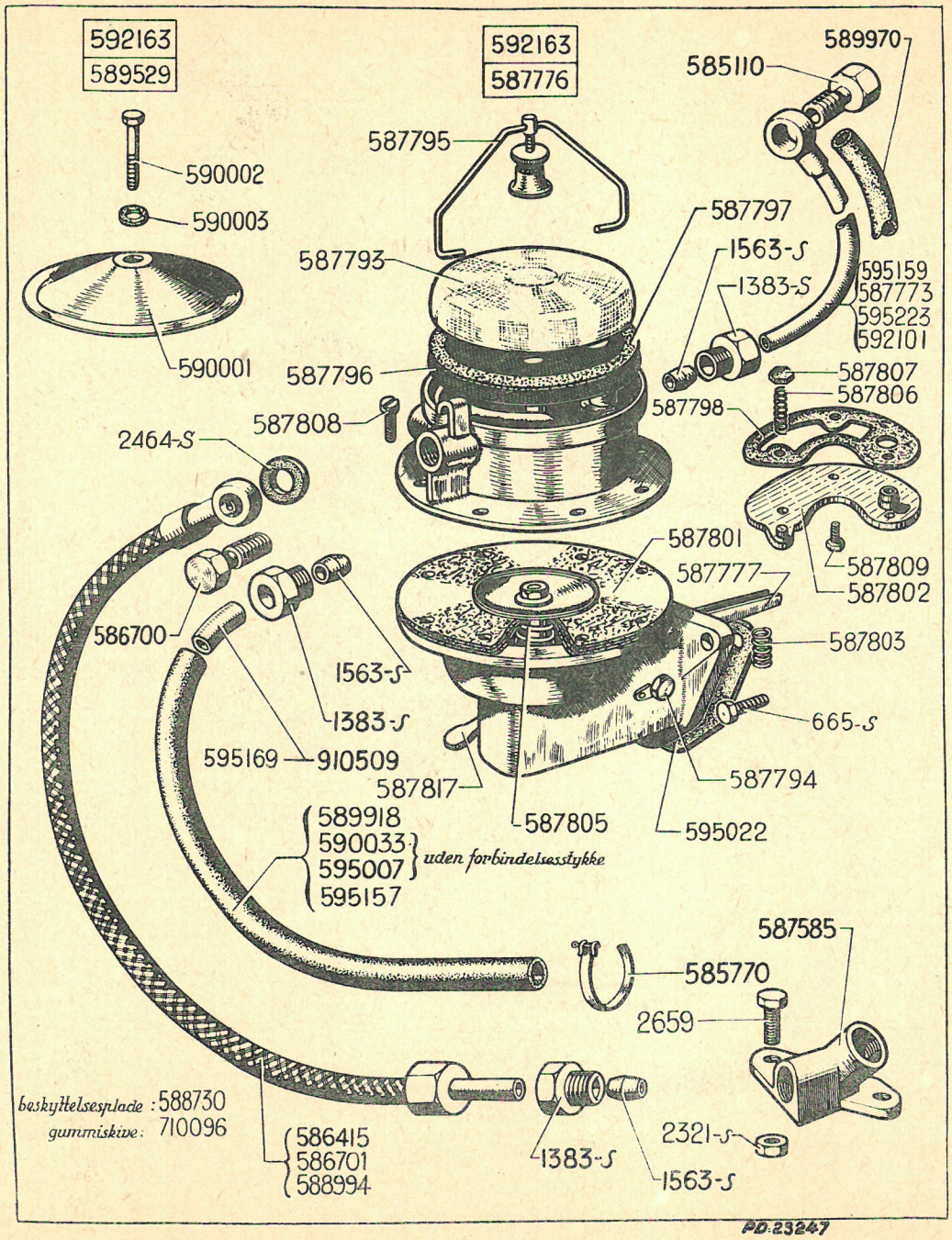

Pumpe type 4 BF

(pumpe type BE, se side 20.)

Nr.	BESKRIVELSE	Antal
665-S	6-kantet skrue, 8×20, til fastspænding af pumpe på cylinderblok.	2
1.383-S	12 mm 6-kantet omløber, gevindstign. 1 mm, for dobbeltkonus.	3
1.563-S	Dobbeltkonus, 8 mm hul.	3
2.321-S	5 mm 6-kantet møtrik, gevindstign. 0,75 mm, til fastspænding af forbindelsesknæ 587.585.	2
2.464-S	Pakning, 12,5×17, ved forbindelsesstykker på pumpe.	4
2.659	6-kantet skrue, 5×13, til fastspænding af forbindelsesknæ 587.585.	2
585.110	12 mm 6-kantet forskruning, længde 22 mm, på vandretliggende karburator.	1
585.770	Spændebånd for gummislange ved tilførsel til pumpe (R. VI).	2
586.415	Gummislange, længde 370 mm, ved tilførsel til pumpe (2 lige forbindelsesstykker (R. VI).	1
586.700	12 mm 6-kantet forskruning, længde 18 mm, ved forbindelsesstykke på pumpe.	1
586.701	Gummislange ,længde 417 mm, ved tilførsel til pumpe (1 lige forbindelsesstykke og 1 øjeforbindelse) (R. VI).	1
587.585	Forbindelsesknæ.	1
587.773	Fast rør mellem pumpe og karburator (2 øjeforbindelser).	1
587.776	Pumpe, komplet, med glas (R. VI). *Erstattet af 589.529.*	1
587.777	Pumpearm (R. VI).	1
587.793	Glas for benzinpumpe, diam. 73 mm (R. VI). *Erstattet af dæksel 590.001; bestil endv.. 1 skrue 590.002 og 1 pakning 590.003.*	1
587.794	Specialmøtrik, der holder tippearm (R. VI).	1
587.795	Spændebøjle, komplet, for glas for benzinpumpe (R. VI).	1
587.796	Filter, diam. 67 mm (R. VI).	1
587.797	Pakning for skål for benzinpumpe, udv. diam. 73 mm (R. VI.)	1
587.798	Pakning for ventilfjedrenes fastholderplade (R. VI).	1
587.801	Membransæt på 6, diam. 102 mm (R. VI).	1
587.802	Fastholderplade for ventilfjedre (R. VI).	1
587.803	*Fjeder for pumpearm, diam. 12 mm (R. VI). LEVERES IKKE MERE.*	1
587.805	Fjeder for membran, diam. 27 mm (R. VI).	1
587.806	Fjeder for ventil, diam. 9 mm. (R. VI).	2
587.807	Ventil, diam. 14 mm (R. VI).	2
587.808	Skrue med cylindrisk hoved, 5×10, til samling af pumpe (R. VI).	8
587.809	Skrue, 4×12, til fastspænding af ventilfjedrenes fastholderplade (R. VI).	2
587.817	Tippearm med møtrik (R. VI).	1
588.730	Beskyttelsesplade (ikke vist på tegningen).	1
588.994	Gummislange for tilførsel til pumpe, længde 232 mm (1 lige forbindelsesstykke og 1 forskruning) (R. VI).	1
589.529	Pumpe, komplet, med dæksel af plade (R. VI). *Erstattet af 592.163.*	1
589.918	Gummislange for tilførsel til pumpe, længde 232 mm (1 lige forbindelsesstykke og 1 forskruning).	1
589.970	Gummislange, 8,5×10, længde 515 mm, til isolering af det faste rør mellem pumpe og faldstrømskarburator.	1
590.001	Dæksel af plade, diam. 73 mm (R. VI).	1
590.002	6-kantet skrue, 6×25, til fastspænding af dæksel (R. VI).	1
590.003	Pakning, 6×12, til skruen til fastspænding af dæksel (R. VI).	1
590.033	Gummislange for tilførsel til pumpe, længde 315 mm (uden forbindelsesstykker) (R. VI). *Erstattet af 595.157 (R. III).*	1
592.101	Fast rør mellem pumpe og vandretliggende karburator (1 øjeforbindelse på 12 mm i højde).	1
592.163	Pumpe, komplet (R. VI).	1
595.007	Gummislange for tilførsel til pumpe, længde 120 mm (uden forbindelsesstykker). *Erstattet af 595.157.*	1
595.022	Pakning mellem pumpe og cylinderblok, hulafstand 66 mm (R. VI).	1
595.157	Gummislange for tilførsel til pumpe, længde 190 mm (uden forbindelsesstykker).	1
595.159	Fast rør mellem pumpe og faldstrømskarburator (1 øjeforbindelse på 19,5 mm i højde). Rørlængde 570 mm. *Erstattet af 595.223.*	1
595.169	Fast rør mellem gummislange og pumpe, længde 210 mm.	1
595.223	Fast rør mellem pumpe og faldstrømskarburator, længde 810 mm, med gummiisolation (1 øjeforbindelse på 19,5 mm i højde).	1
710.096	Gummiskive, 38×65, ved slangens gennemgang på pumpens beskyttelsesplade (ikke vist på tegningen).	1
910.509	Rør, 6×8, sælges i metervis (R. VI).	E.b.

Nr.	BESKRIVELSE	Antal
123-S/30	Skrue med rundt hoved, 5×9, til fastspænding af startkontakt på startmotor.	2
131-S	Skrue med rundt hoved, 5×30, til fastspænding af spændebåndet.	1
758-S/30	6-kantet spidsskrue, 7×25, til fastspænding af bendixhuset.	2
2.323-S	5 mm 6-kantet møtrik, gevindstign. 0,75 mm, til fastspænding af spændebånd og af startkontaktens trækarm.	2
2.552-S	8 mm 6-kantet møtrik, gevindstign. 1,25 mm, ved startmotors kontaktforbindelser.	2
2.573-S	Stjerneskive, 8,5×14, for kontaktforbindelser for startmotor og startkontakt (R. VI).	4
2.694-S	Stjerneskive, 12,5×22, til skruen til fastspænding af startmotor (R. VI).	1
3.421	Skive, 8×17×1, ved kontaktforbindelse.	1
3.431	Isolerende plade, 11×20×2, ved kontaktforbindelse.	1
14.876	Isolerende bøsning ved kontaktfjeder (R. VI).	1
88.294	12 mm 6-kantet møtrik, gevindstign. 1,5 mm, mm, til skruen til fastspænding af startmotor på cylinderblok (R. II).	1
88.958	Smørekop (R. VI).	1
89.019	Fjeder for aksel ved startkontakt.	1
89.149	6-kantet skrue, 5×18, med kærv, til fastspænding af bendixhus. »11 Sp og 11«.	4
89.274	6-kantet skrue, 5×13, med kærv, til fastspænding af startdæksel. »11 Sp og 11«.	4
89.422	Skrue med linsehoved, 8×12, til fastspænding af kærner.	4
89.541	Skrue med rundt hoved, 4×12, til fastspænding af kul.	4
89.591	Skrue med 4-kantet hoved, 4×8, til fastspænding af kablet på startkontaktens drivarm.	1
89.820	Skive, 8×17×0,5, ved fastspænding af kontaktforbindelser.	3
701.033	Isolerplade for positiv kulholder (R. VI).	2
701.039	Skive, 4×10×1, for nitte ved kulholder (R. VI).	4
701.043	Fjeder for kul.	4
701.046	Smørevæge.	1
701.063	Dæksel, umonteret.	1
701.065	Dæksel, monteret.	1
701.076	Forbindelsesskrue ved startmotor.	1
701.083	Bøsning for bendixhus, 14×16×20 (R. VI).	1
701.123	Kærner.	4
701.124	Feltspoler (sæt på 4).	1
701.163	Kulholder for positiv kul.	2
701.164	Positiv kul, kabelsko med 1 hul (R. VI).	2
701.165	Negativ kul, kabelsko med 2 huller (R. VI).	2
701.177	Spændebånd for startmotor.	1
701.188	Kulholder for negativ kul.	2
701.196	Nitte, 4×15, til pånitning af kulholder.	8
701.198	Specialmøtrik, 7×10, til fastspænding af bendixhus.	2
701.200	Isolerende bøsning, 4×6×5,5, ved kulholder (R. VI).	8
701.247	Bøsning for bendixhus, 14×17×20 (R. VI).	1
701.275	Bøsning for bendixhus, 14×17×18 (R. VI).	1
701.318	Bendixhus, længde 152 mm.	1
701.325	6-kantet spidsskrue, 12×42, til fastspænding af startmotor på cylinderblok.	1
701.333	Underlag for negativ kulholder.	2
701.452	Bøsning for dæksel, 15×18×22 (R. VI).	1
701.498	Bendixhus (2. model), længde 158 mm, fastspændt med 2 skruer på 7 mm.	1
701.680	Startmotor, komplet.	1
701.681	Monteret dæksel, fastspændt ved 4 skruer på 5 mm. »11 Sp og 11«.	1
701.714	Dæksel, umonteret, fastspændt ved 4 skruer på 5 mm. »11 Sp og 11«.	1
701.715	Bendixhus (3. model), længde 158 mm, fastspændt ved 4 skruer på 5 mm. »11 Sp og 11«.	1
712.035	Rør ved aksel for startkontakt.	1
712.068	Kontaktfjeder.	1
712.097	Fiberknast på aksel for startkontakt (R. VI).	1
712.128	Underlag for startkontakt (R. VI).	1
712.159	Trækarm for startkontakt.	1
712.189	Hus med konsol for startkontakt (højrestyring). »11 Sp«.	1
712.190	Startkontakt, konsol til venstre (højrestyring). »11 Sp«.	1
712.403	Forbindelsesskrue ved startkontakt.	1
712.404	Isolerplade ved forbindelsesskrue på startkontakt (R. VI).	1
712.405	Aksel for startkontaktens fiberknast.	1
712.406	Skrue, 5×24,5, med rundt hoved, til fastspænding af startkontaktens trækarm på akslen.	1
712.410	Startkontakt, konsol til højre, (venstrestyring).	1
712.411	Hus for startkontakt, med konsol, (venstrestyring).	1

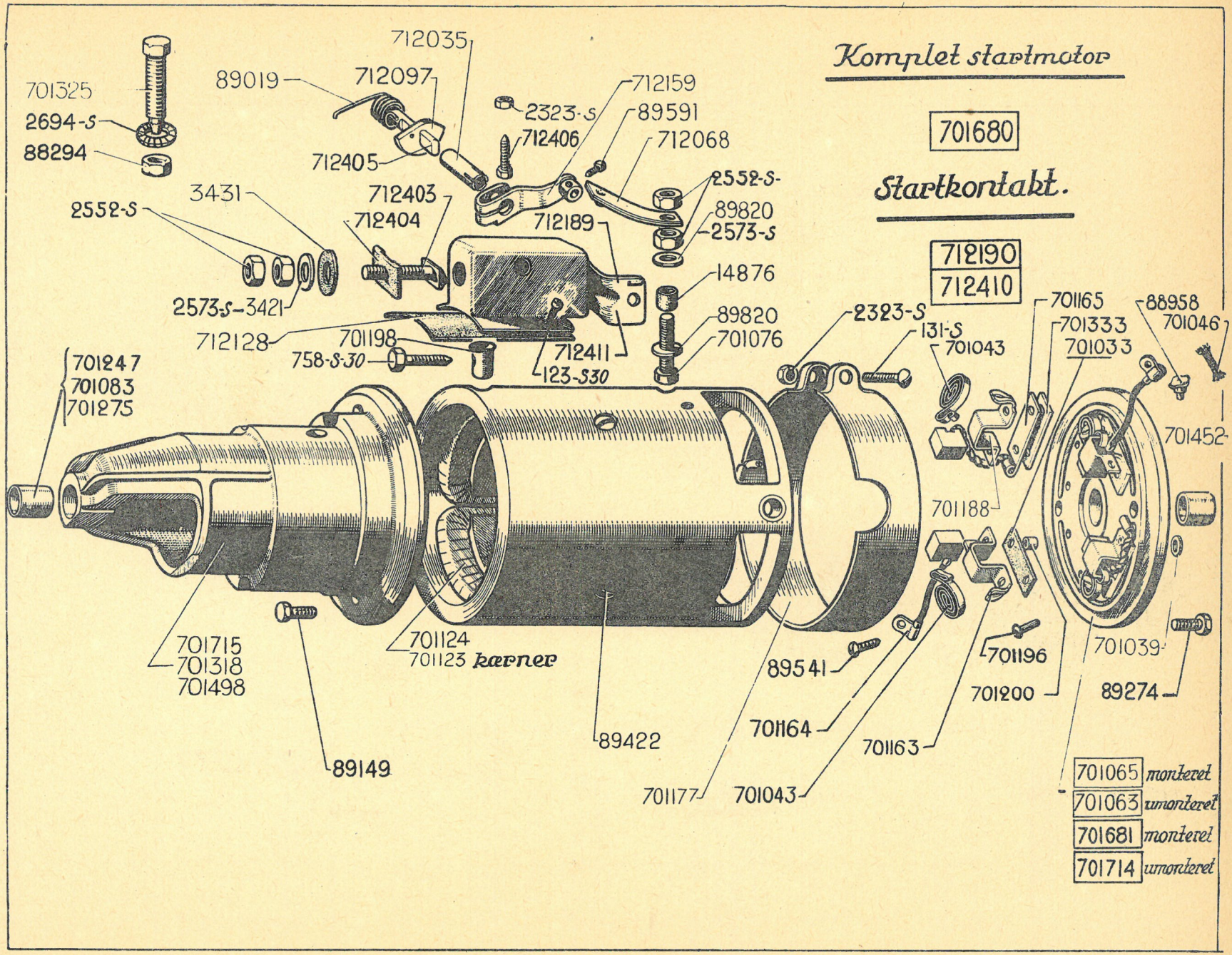
Komplet startmotor
701680
Startkontakt.
712190
712410
701325
2694-S
88294
89019
712097
712035
712405
2323-S
712406
712159
89591
712068
2552-S
89820
2573-S
3431
2552-S
712403
712404
712189
14876
2573-S-3421
712128
701198
758-S-30
712411
123-S30
89820
701076
2323-S
131-S
701043
701165
701333
701033
88958
701046
701247
701083
701275
701452
701188
701715
701318
701498
701124
701123 kærner
89149
89422
701177
701043
89541
701164
701163
701196
701200
701039
89274
701065 monteret
701063 umonteret
701681 monteret
701714 umonteret

STARTMOTOR

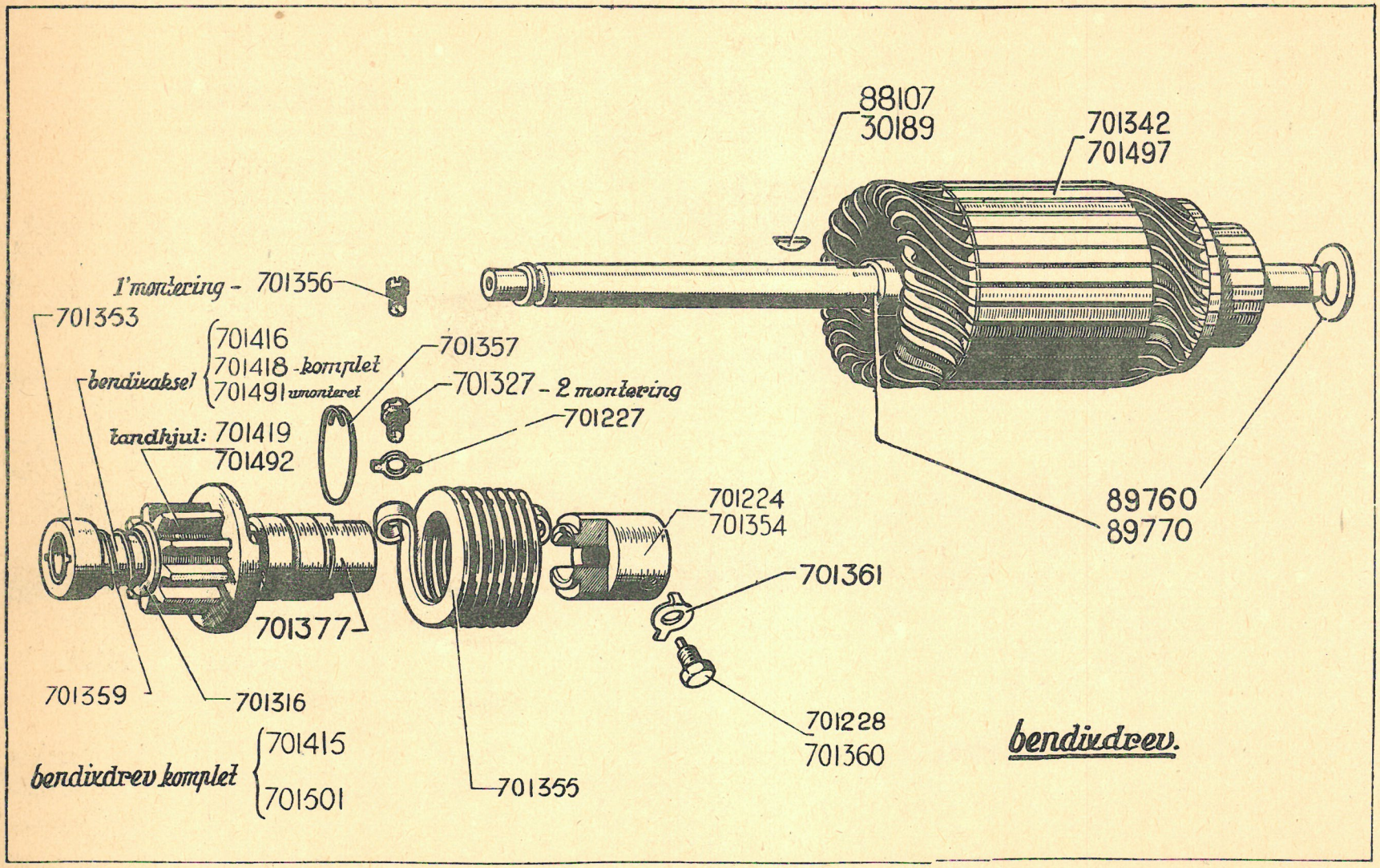
88107
30189
701342
701497
1'montering - 701356
701353
701416
701418 - komplet
701491 umonteret
bendixaksel
701357
701327 - 2 montering
701227
tandhjul: 701419
701492
701224
701354
89760
89770
701361
701377
701359
701316
701228
701360
bendixdrev komplet
701415
701501
701355
bendixdrev.

Nr.	BESKRIVELSE	Antal
30.189	Not på 4 mm ved bendixdrev.	1
88.107	Not på 3 mm ved bendixdrev. (R. I).	1
89.760	Skive, 15,2×28×2,4, ved dæksel.	1
89.770	Skive, 14,5×25×1,5, ved bendixdrev (R. II).	1
701.224	Klokobling ved bendixdrev (2. konstruktion) for not på 4 mm (R. VI).	1
701.227	Lås, hul 10 mm, for stopskrue for klokobling og for bendixdrevets aksel (R. VI).	2
701.228	6-kantet skrue, 9,5×20, med tap på 4 mm, for bendixdrevets klokobling (R. VI).	1
701.316	Afstandsskive ved bendixdrevet (R. VI).	1
701.327	6-kantet skrue, 9,5×17, uden tap, for bendixdrevets aksel (2. montering) (R. VI).	1
701.342	Anker, komplet, længde 323 mm.	1
701.353	Rund møtrik for bendixdrev (R. VI).	1
701.354	Klokobling for bendixdrev, med 2 gevindhuller, til not på 3 mm (R. VI).	1
701.355	Bendixfjeder (R. VI).	1
701.356	Skrue uden hoved, 9,5×16, for bendixdrevets aksel, med kærv for låsering (1. montering) (R. VI).	1
701.357	Låsering (R. VI).	1
701.359	Fjeder for bendixdrevets tandhjul (R. VI).	1
701.360	8 mm 6-kantet skrue, længde 12 mm (med tap på 4 mm), for klokobling 701.224 (R. VI).	1
701.361	Lås, hul på 8 mm, for skruen for bendixdrevets klokobling 701.354 (R. VI).	1

Nr.	BESKRIVELSE	Antal
701.377	Bevægelig bøsning for bendixdrev (R. VI).	1
701.415	Bendixdrev, komplet, med tandhjul med 10 tænder, for montering med anker på 323 mm i længde (R. VI).	1
701.416	Bendixaksel, totallængde 103 mm (R. VI).	1
701.418	Bendixaksel, monteret med tandhjul med 10 tænder (R. VI) (for anker med længde 323 mm).	1
701.419	Tandhjul med 10 tænder, for montering på anker på 323 mm i længde (R. VI).	1
701.491	Bendixaksel, totallængde 108 mm (R. VI).	1
701.492	Tandhjul med 10 tænder, for montering på anker på 330 mm i længde (R. VI).	1
701.497	Anker, komplet, længde 330 mm.	1
701.501	Bendixdrev, komplet, tandhjul med 10 tænder, for montering på anker på 330 mm i længde (R. VI).	1

Nr.	BESKRIVELSE	Type	Antal
83-S	Undersænket skrue, 4×10, for lukkepladen.	7 og 11	3
123-S/30	Spidsskrue med rundt hoved, 5×10, til fastspænding af relæ.	7 og 11	2
125-S	Skrue med rundt hoved, 5×15, til fastspænding af kulholderdæksel.	7 og 11	2
131-S	Skrue med rundt hoved, 5×30, til fastspænding af spændebåndet.	7 og 11	1
184-S/10	Skrue med linsehoved, 5×12, til fastspænding af forreste dæksel.	7 og 11	2
481-S	6-kantet skrue, 7×10, til fastspænding af konsol.	7 og 11	2
751-S	6-kantet skrue, 8×10, til fastspænding af konsol.	7 og 11	2
2.321-S	5 mm 6-kantet møtrik, gevindstign. 0,75 mm, til skruen ved spændebåndet.	7 og 11	1
2.673-S	12 mm 6-kantet møtrik, gevindstign. 1,75 mm, for remskiven.	7 og 11	1
2.694-S	Stjerneskive, 12,5×22, ved remskiven (R. VI).	7 og 11	1
5.141	Tætningsskive, 17×32×0,5, ved kuglelejet.	7 og 11	1
5.154	Skive ved remskiven.	7 og 11	1
6.303	Kugleleje på 17×47×14.	7 og 11	1
30.189	Not på 4 mm ved remskive.	7 og 11	1
88.958	Smørekop, højde 10 mm (R. VI).	7 og 11	1
89.422	Undersænket skrue, 8×12, til fastspænding af kærner.	7 og 11	4
89.541	Messingskrue med rundt hoved, 4×9, til fastspænding af kul.	7 og 11	2
700.220	Lås, hul 12 mm, til møtriken ved remskive.	7 og 11	1
700.237	Isolerende bøsning, 5×8×8, ved forbindelsesskrue (R. VI).	11 Sp og 11	2
700.240	Bøsning i kulholderdæksel, 16×20×23 (R. VI).	7 og 11	1
700.241	Filtskive ved kulholderdæksel (R. VI).	7 og 11	1
700.268	Pakning ved lukkepladen (R. VI).	7 og 11	1
700.276	Kærner.	7 og 11	4
700.290	Anker, komplet.	7 og 11	1
700.296	Spændebånd.	7 og 11	1
700.306	Forbindelsesskrue for stelforbindelse, 5 mm gevind, gevindstign. 0,75 mm, længde 24 mm.	11 Sp og 11	1
700.330	Feltspoler, i sæt på 4, for dynamo med spændingsrelæ.	11 Sp og 11	1
700.337	Positiv eller negativ kulholder.	7 og 11	2
700.338	Dynamokul, tykkelse 6 mm (R. VI).	7 og 11	2
700.348	Fjeder for kul.	7 og 11	2
700.367	Smørekop, højde 16 mm (R. VI).	7 og 11	1
700.403	Dæksel ved remskive.	7 og 11	1
700.405	Konsol for dynamo.	7 og 11	1
700.407	Ventilatorremskive.	7 og 11	1
700.411	Dynamo med spændingsrelæ, 6 volt.	7 og 11	1
700.412	Kulholderdæksel med 2 kul, for dynamo med spændingsrelæ.	11 Sp og 11	1
700.554	Spændingsrelæ, 6 volt (S.P.I.) (R. VI).	11 Sp og 11	1
700.700	Spændingsrelæ, 6 volt, monteret på forplade (S.P. 5) (R. VI).	11 Sp og 11	1
700.810	Positiv forbindelsesskrue, 8 mm gevind, gevindstign. 1,25 mm, længde 27 mm.	11 Sp og 11	1
700.866	Lukkeplade.	7 og 11	1
700.901	Feltspoler, 6 volt, for dynamo med spændingsrelæ på forplade.	11 Sp og 11	1
700.905	Dynamo, 6 volt, spændingsrelæ på forplade.	11 Sp og 11	1
701.033	Isolerplade for kulholder (R. VI).	7 og 11	2
701.039	Fiberskive, 5×10, for kulholder (R. VI).	7 og 11	2
701.196	Nitte, 4×13, til pånitning af kulholdere.	7 og 11	4
701.200	Isolerbøsning, 4×6×5,5 (R. VI).	7 og 11	2
702.054	Spændingsrelæ monteret på forplade (R. T. S. 5.) (R. VI). *Erstattet af 702.168.*	11 Sp og 11	1
702.168	Spændingsrelæ 6 volt (S. N. A.) monteret på forplade (R. VI).	11 Sp og 11	1

DYNAMO

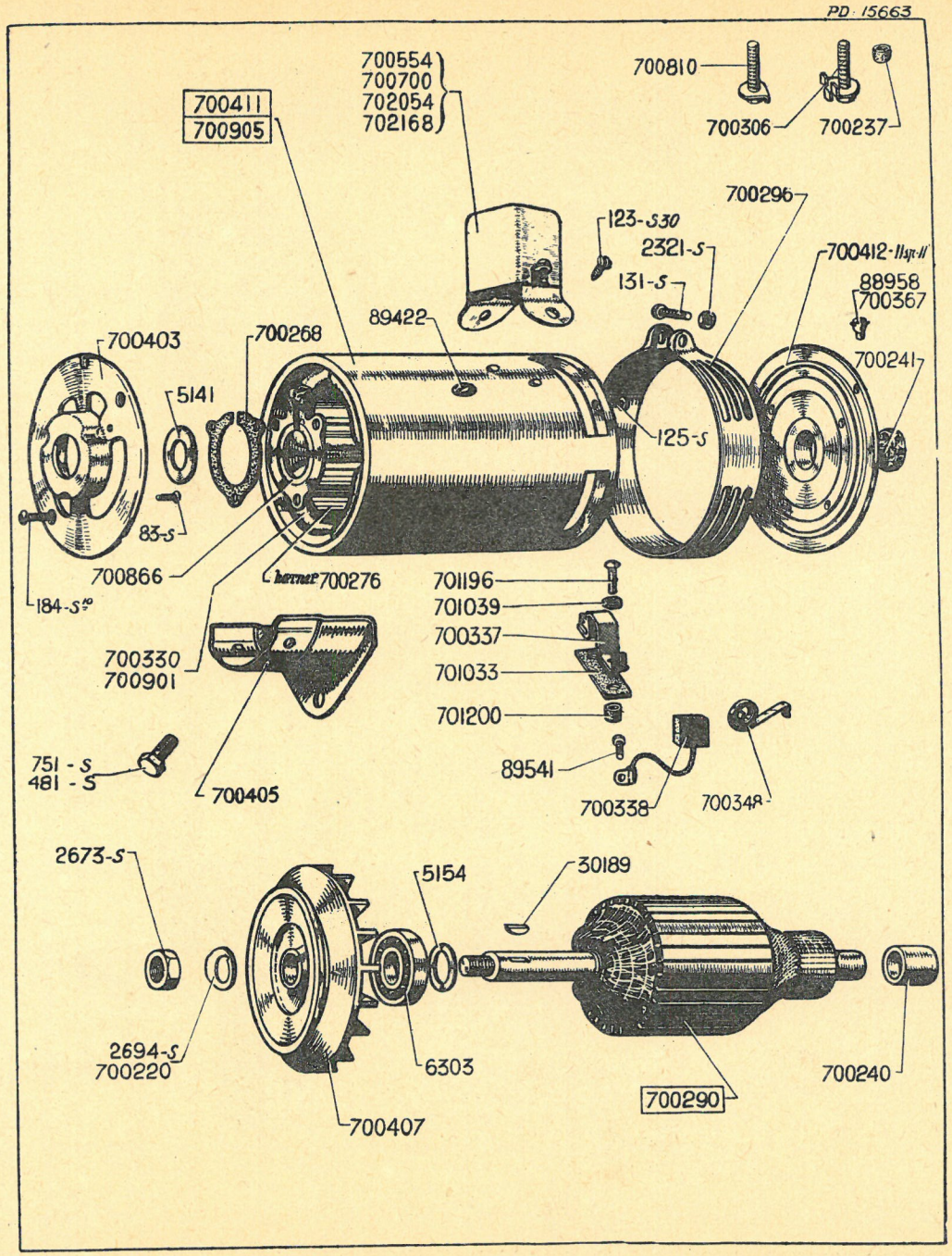
PD-15663
700411
700905
700554
700700
702054
702168
700810
700306
700237
700296
123-S30
2321-S
131-S
700412-11Sp-11
88958
700367
89422
700403
700268
5141
125-S
700241
83-S
700866
700276
184-S
701196
701039
700337
701033
700330
700901
701200
751-S
481-S
700405
89541
700338
700348
2673-S
5154
30189
2694-S
700220
6303
700407
700290
700240

STRØMFORDELER TYPE " S. E. V. "

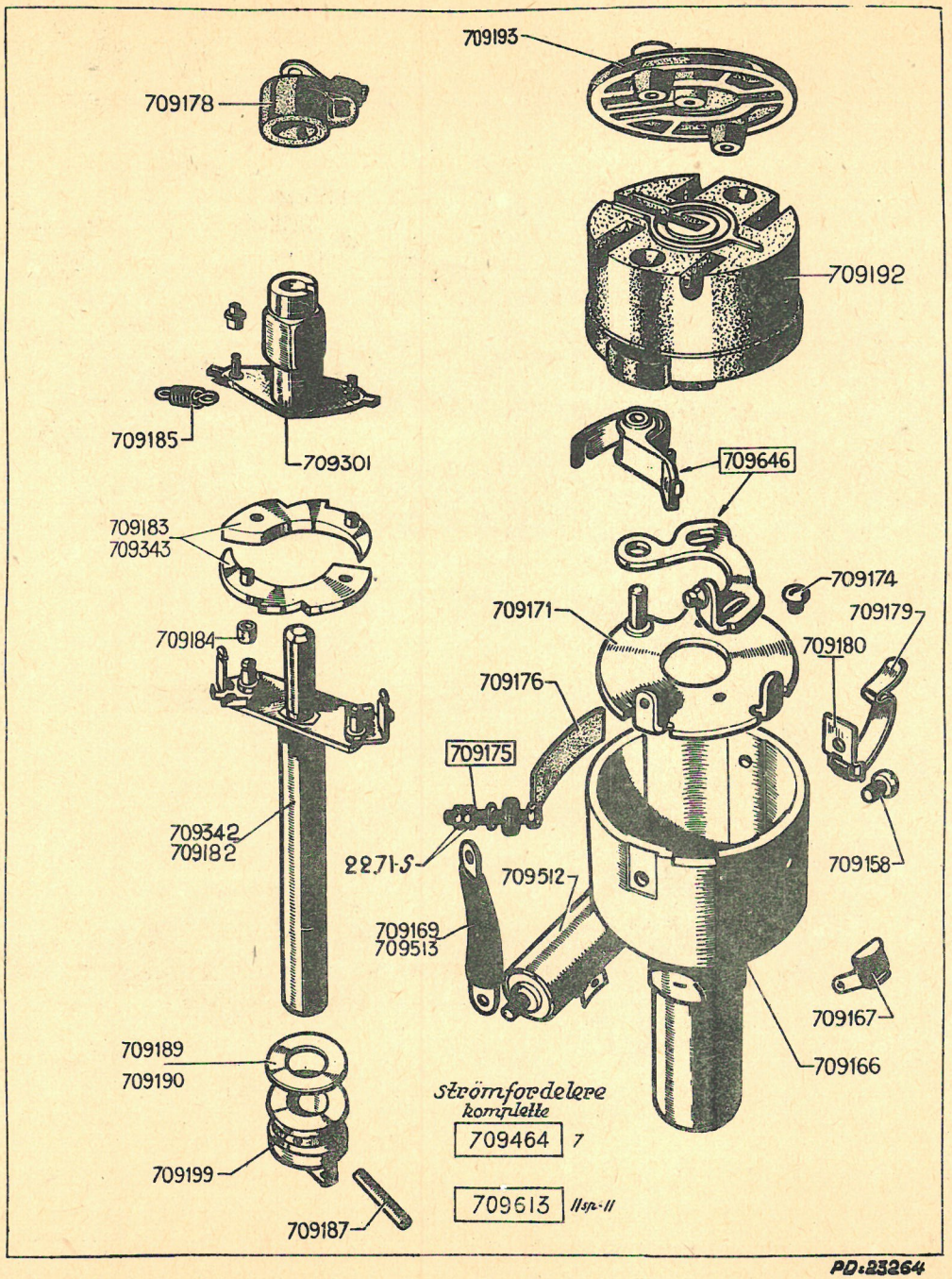

PD:23264

Nr.	BESKRIVELSE	Antal
2.271-S	4 mm 6-kantet møtrik, gevindstign. 0,75 mm, til forbindelsesskruen.	2
709.158	*Skrue med rundt hoved, 4×4, til fastspænding af fjeder (R. VI). LEVERES IKKE MERE.*	2
709.166	*Strømfordelerhus, umonteret (R. VI). LEVERES IKKE MERE.*	1
709.167	*Dæksel for smørekop (R. VI). LEVERES IKKE MERE.*	1
709.169	Forbindelse til kondensator, længde 53 mm (R. VI).	1
709.171	Kontaktplade (R. VI).	1
709.174	*Skrue med rundt hoved, 4×5, til fastspænding af kontaktplade (R. VI). LEVERES IKKE MERE.*	1
709.175	Forbindelsesskrue (R. VI).	1
709.176	Isolerplade (R. VI).	1
709.178	Rotor (R. VI).	1
709.179	Fjeder til strømfordelerdæksel (R. VI).	2
709.180	*Beslag for fjeder (R. VI). LEVERES IKKE MERE.*	2
709.182	Fordeleraksel og plade med 2 huller (R. VI).	1
709.183	Svingstykker (R. VI).	2
709.184	*Bøsning ved regulator (R. VI). LEVERES IKKE MERE.*	2
709.185	*Regulatorfjeder (R. VI). LEVERES IKKE MERE.*	2
709.187	Cylindrisk stift, 3×25, til fastspænding af medbringer (R. VI).	1
709.189	*Skive, 12,5×25×2, ved medbringer (R. VI). LEVERES IKKE MERE.*	1
709.190	*Skive, 12,5×25×0,3, ved medbringer (R. VI). LEVERES IKKE MERE.*	1
709.192	Strømfordelerdæksel (R. VI).	1
709.193	Dæksel (R. VI).	1
709.199	Medbringer (R. VI).	1
709.301	*Fordelerknast (R. VI). LEVERES IKKE MERE,*	1
709.342	Strømfordeleraksel med plade med udskæring (R. VI).	1
709.343	*Svingstykker (R. VI). LEVERES IKKE MERE.*	2
709.464	Strømfordeler, komplet (hvis der er automatisk tændingsregulator) (R. VI). »7«.	1
709.512	Kondensator (R. VI).	1
709.513	*Forbindelse til kondensator, længde 90 mm (R. VI). LEVERES IKKE MERE.*	1
709.613	Strømfordeler, komplet (hvis der er automatisk tændingsregulator). »11 Sp og 11«.	1
709.646	Kontaktarm, komplet (pr. sæt) (R. VI).	1

Nr.	BESKRIVELSE	Antal
1.145	Cylindrisk stift, 3×25, for medbringer.	1
13.217	*Skrue med rundt hoved, 3×6, til fastspænding af fjeder for kontaktarm. LEVERES IKKE MERE.*	1
709.123	Smørekop for strømfordeler (R. VI).	1
709.124	Lukkefjeder for smørekop (R. VI).	1
709.132	*Strømfordelerhus (R. VI). LEVERES IKKE MERE.*	1
709.133	Strømfordeleraksel med plade for svingstykker, længde under pladen: 100 mm (specielt for håndregulering af tændingen) (R. VI).	1
709.134	Strømfordelerdæksel (R. VI).	1
709.135	Kul i strømfordelerdæksel (R. VI).	1
709.136	Rotor (R. VI).	1
709.138	*Smørefilt (R. VI). LEVERES IKKE MERE.*	1
709.139	*Kontaktplade (R. VI). LEVERES IKKE MERE.*	1
709.140	Kontaktplade med kontakt for type G. (1. montering), hvor kondensator er monteret udvendig på strømfordelerhus (R. VI).	1
709.141	*Skrue for indstilling af kontaktplade (R. VI). LEVERES IKKE MERE.*	2
709.142	Kontaktarm for type G (1. montering), hvor kondensator er monteret udvendig på strømfordelerhus (R. VI).	1
709.143	Tilbageholderfjeder for kontaktarm (1. montering), hvor kondensator er monteret udvendig på strømfordelerhus (R. VI).	1
709.144	Forbindelsesskrue (R. VI).	1
709.145	Isolerplade for forbindelsesskrue (R. VI).	1
709.146	Skive, 4×12, for forbindelsesskrue (R. VI).	1
709.148	4 mm 6-kantet møtrik, gevindstign. 0,75 mm, for forbindelsesskrue (R. VI).	1

Nr.	BESKRIVELSE	Antal
709.149	Justeringsfjeder for svingstykker (R. VI).	2
709.150	Svingstykker (R. VI).	2
709.151	Kondensator »R. B.«, længde 52 mm, for type G. (R. VI).	1
709.152	*Skrue med rundt hoved, 4×6, til fastspænding af kondensator (R. VI). LEVERES IKKE MERE.*	1
709.155	Medbringer (R. VI).	1
709.156	Fjeder til fastholdelse af strømfordelerdæksel (R. VI).	2
709.157	Beslag for fjeder 709.156 (R. VI).	2
709.158	*Skrue med rundt hoved, 4×4, til fastspænding af fjeder 709.156 (R. VI). LEVERES IKKE MERE.*	2
709.160	Isolerskive, 4×10×1,5, for forbindelsesskrue og for kontaktarm (R. VI).	2
709.302	Fordelerknast (R. VI).	1
709.351	Strømfordeleraksel med plade for svingstykker, længde under pladen 104 mm, for autom. regulering eller håndregulering (R. VI).	1
709.457	Strømfordeler, komplet (hvis der er autom. tændingsregulering) (R. VI). »7«.	1
709.463	Kondensator, længde 62 mm, for typerne »GU4—GU6« (R. VI).	1
709.614	Strømfordeler, komplet (hvis der er autom. tændingsregulator) (R. VI). »11 Sp og 11«.	1
709.647	Kontaktarm (pr. sæt), komplet ,for typerne »GU4—GU6« (2. montering), hvor kondensator er monteret i strømfordelerhuset (R. VI).	1

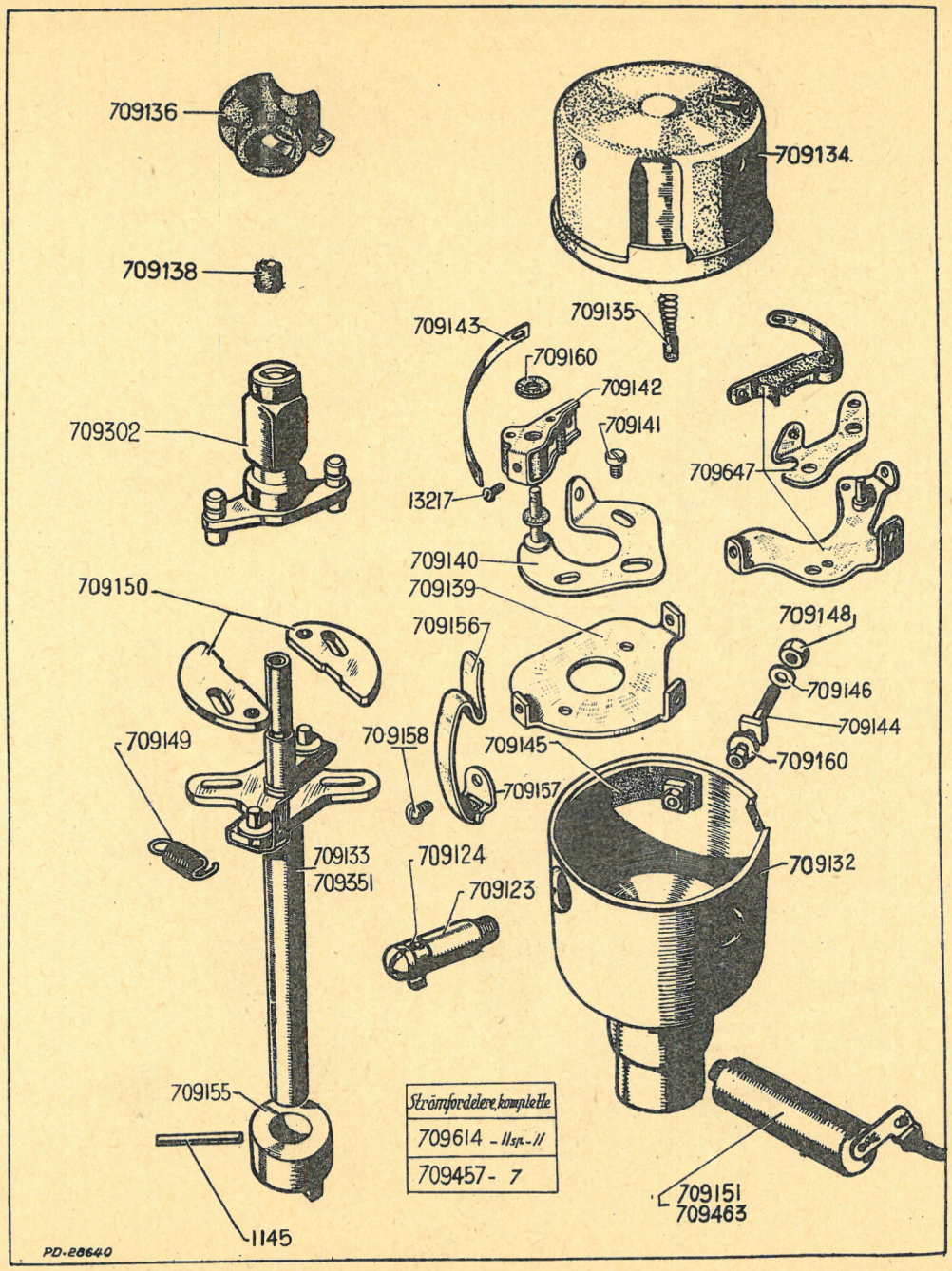

Strømfordelere komplette
709614 - 11sp.- 11
709457 - 7

STRØMFORDELER TYPE " DUCELLIER "

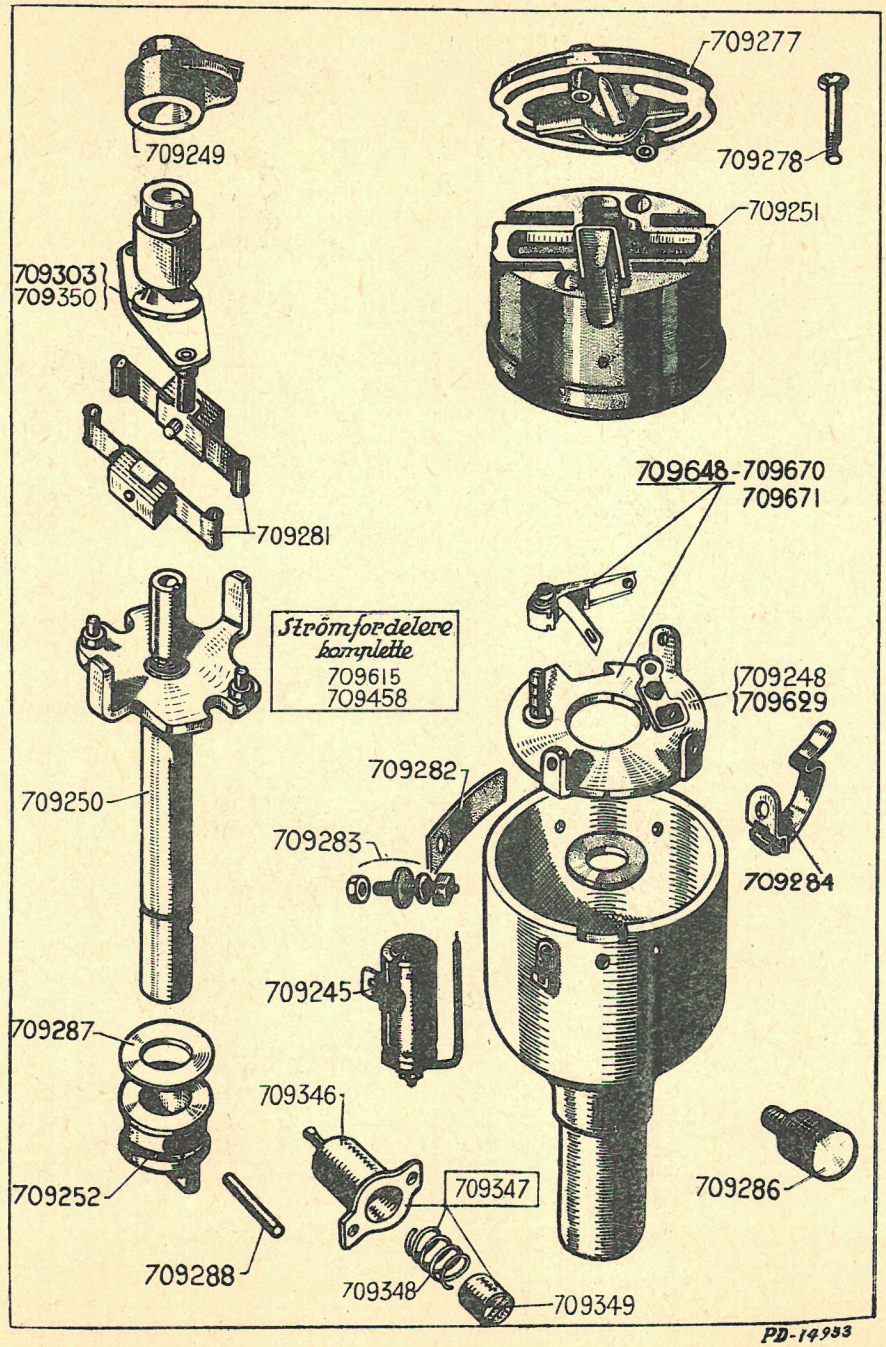

Nr.	BESKRIVELSE	Antal
709.245	Kondensator (R. VI).	1
709.248	*Fast plade for kontaktarme (R. VI). LEVERES IKKE MERE.*	1
709.249	Rotor (R. VI).	1
709.250	*Strømfordeleraksel. LEVERES IKKE MERE.*	1
709.251	Strømfordelerdæksel (R. VI).	1
709.252	Medbringer (R. VI).	1
709.277	Dæksel (R. VI).	1
709.278	Skrue med rundt hoved, 4×17, til fastspænding af dæksel (R. VI).	2
709.281	Svingstykker for autom, regulering (R. VI).	2
709.282	Isolerplade (R. VI).	1
709.283	Forbindelsesskrue for kondensator (R. VI).	1
709.284	Fjeder for strømfordelerdæksel (R. VI).	2
709.286	Smørekop (R. VI).	1
709.287	Skive, 12×25×0,5, til justering af medbringer (R. VI).	1
709.288	*Cylindrisk stift, 3×24, til fastspænding af medbringer (R. VI). LEVERES IKKE MERE.*	1
709.303	*Fordelerknast (hvis håndregulering). LEVERES IKKE MERE.*	1
709.346	Stempelhus for strømfordeler for autom. regulering (R. VI).	1
709.347	Stempel og stempelhus for strømfordeler for autom. regulering (R. VI).	1
709.348	Fjeder for stempel for strømfordeler for autom. regulering (R. VI).	1
709.349	Stempel for strømfordeler for autom. regulering (R. VI).	1
709.350	*Fordelerknast for autom. regulering (R. VI). LEVERES IKKE MERE.*	1
709.374	Strømfordeler, komplet, for autom. tænding (R. VI). *Erstattet af 709.615.*	1
709.458	Strømfordeler, komplet (hvis der er autom. regulering) (R. VI). »7«.	1
709.615	Strømfordeler, komplet, (hvis der er autom. regulering) (R. VI).	1
709.629	Plade for kontakter (R. VI). *Erstattet af 709.648.*	1
709.648	Kontaktarm, komplet (i sæt) (R. VI).	1
709.670	Kontaktarm, komplet, rektangulær plade, fjeder med aflangt hul (2. montering) (R. VI).	1
709.671	Kontaktarm, komplet, rektangulær plade, fjeder med indsnit. (3. montering) (R. VI).	1

Nr.	BESKRIVELSE	Antal
2.271-S	4 mm 6-kantet møtrik, gevindstign. 0,75 mm, for ledning for lav spænding.	4
2.471-S	Pakning for 14 mm tændrør (R. VI).	4
2.551-S	8 mm 6-kantet møtrik, gevindstign. 1,25 mm, til fastspænding af tændspolen.	2
3.733	Ledninger til og fra spole (R. VI).	pr. m
3.736	Tændrørsledning på 7 mm (R. VI).	pr. m
5.595	Skrue med rundt hoved, 2×13, til fastspænding af kabelsko (R. VI).	1
215.070/73	Låsesæt for tændingskontakt 704.136 og 704.250 og for dørhåndtag (R. VI).	2
456.813	Tændrør MARCHAL (C. R. 36) på 14 mm (R. VI).	4
704.136	Tændingskontakt af aluminium, med lås, på forbræt (R. VI). *Erstattet af 704.250.*	1
704.136/01	Tændingskontakt på forbræt, uden lås (R. VI). *Erstattet af 704.250.*	1
704.250	Tændingskontakt på forbræt, af ebonit, uden lås (R. VI).	1
704.251	Ring for kontakt 704.250 (R. VI).	1
709.378	Tændspole DUCELLIER 6 volt (R. VI).	1
709.399	Tændspole R. B. 6 volt (R. VI).	1
709.400	Tændspole DUCELLIER 6 volt (R. VI).	1
709.429	Tændspole SOURIAU 6 volt (R. VI).	1
710.005	Gummiring til samling af tændrørsledninger.	1
711.021	Gummibeskytter for kabel på tændspole (R. VI).	1
711.057	Kabelsko for tændrørsledning.	4
711.464	Gummibeskytter for kabelsko for tændrørsledning, længde 30 mm.	4
711.468	Kabelsko med 5 mm hul for ledning mellem spole og strømfordeler (lav spænding).	2
715.024	Tændrørsledning, længde 320 mm.	2
715.027	Tændrørsledning, længde 180 mm.	2
715.553	Ledning for tændspole (lav spænding), længde 420 mm. *ERSTATTET AF 715.627.*	1
715.554	Ledning for tændspole (høj spænding), længde 580 mm.	1
715.627	Ledning for tændspole (lav spænding), længde 630 mm.	1
719.381	Kabelsko for højspændt ledning.	1

TÆNDINGSSTRØMMENS KREDSLØB

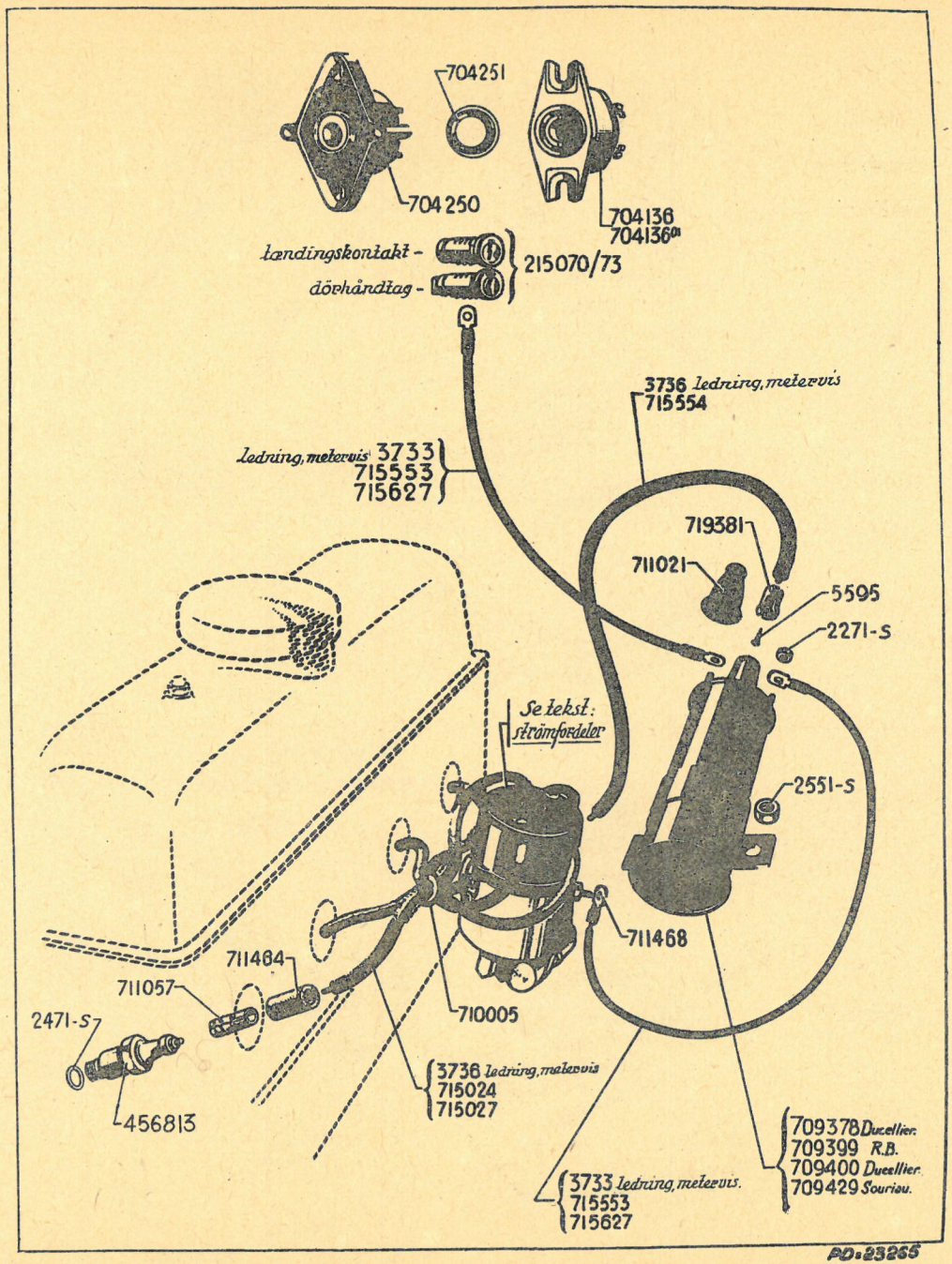

VARIERENDE START - OG TÆNDINGSANORDNING

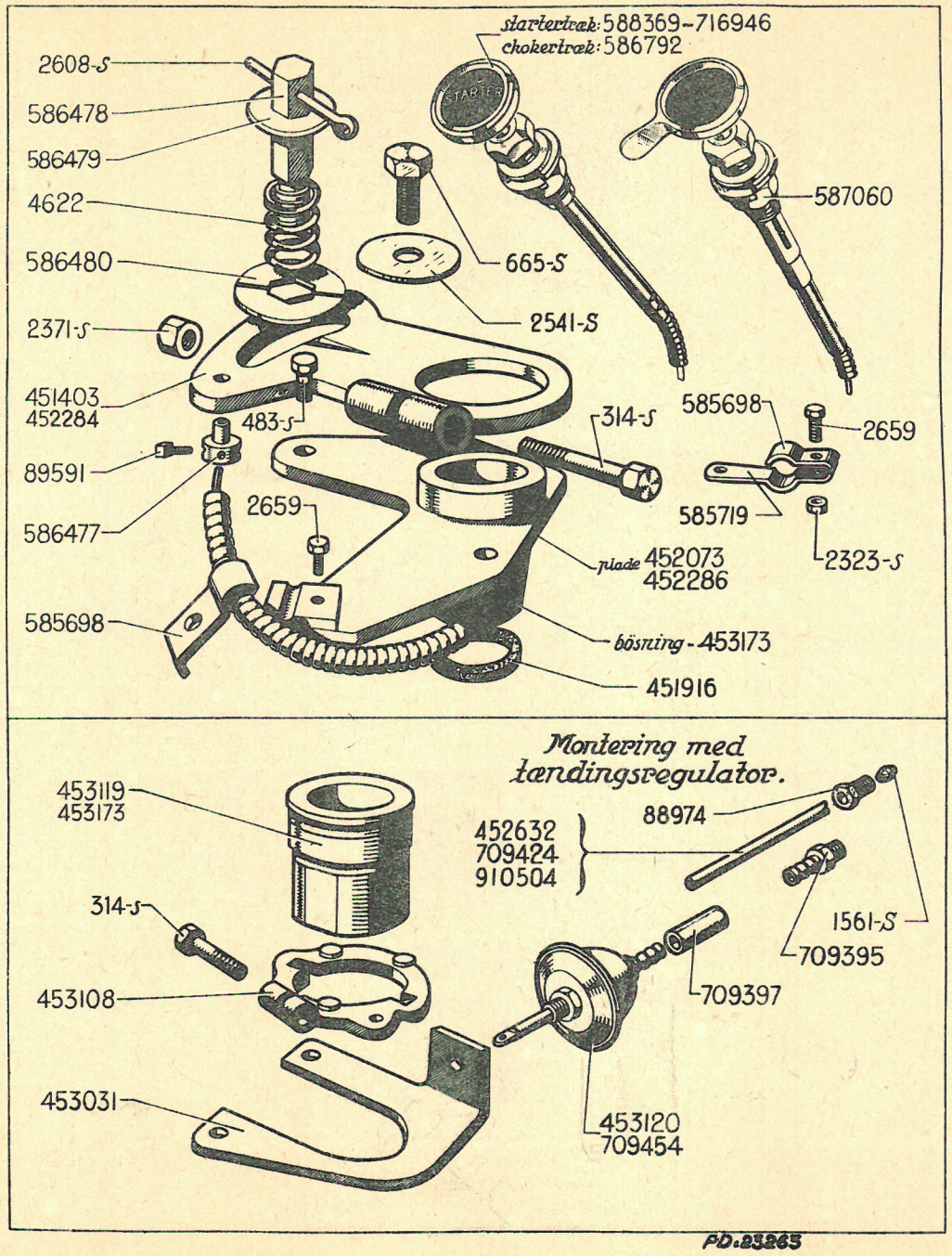

Nr.	BESKRIVELSE	Antal
	Startanordning	
2.659	6-kantet skrue, 5×13, for spændestykke for udvendige kabel.	1
89.591	Skrue med 4-kantet hoved, 4×8, til fastspænding af kabel.	1
585.698	Spændestykke for udvendige kabel.	1
585.719	Spændestykke for udvendige kabel.	1
586.792	Chokertræk (R. VI).	1
588.369	Startertræk, længde 1,200 m (R. VI). *ERSTATTET AF 716.946.*	1
716.946	Startertræk, længde 940 mm (R. VI).	1
	Varierende tændingsanordning	
314-S	6-kantet skrue, 6×40, til fastspænding af arm for strømfordeler.	1
483-S	6-kantet skrue, 7×15, til fastspænding af bøsning 453.173.	2
665-S	6-kantet skrue, 8×15, til fastspænding af armen.	1
1.561-S	Dobbeltkonus for rør på 4,5 mm.	1
2.323-S	5 mm 6-kantet møtrik, gevindstigning 0,75 mm, til fastspænding af udvendige kabel.	1
2.371-S	6 mm 6-kantet møtrik, gevindstigning 1 mm, til skruen til fastspænding af armen.	1
2.541-S	Skive, 8×18×2, for skruen til fastspænding af armen.	1
2.608-S	Split, 2×35 (R. VI).	1
2.659	6-kantet skrue, 5×13, til fastspænding af udvendige kabel for chokertræk.	1
4.622	Fjeder til blokering af armen (for montering med håndregulering).	1
88.974	10 mm forskruning, gevindstigning 1 mm, for dobbeltkonus på indsugningsrør.	1
89.591	Skrue med 4-kantet hoved, 4×8, til fastspænding af chokertræk.	1
451.403	Arm for strømfordeler, længde 80 mm, med spændestykke for kabel.	1
451.916	Filtskive for tætning ved strømfordeler (R. I).	1
452.073	Plade til fastspænding af bøsning for strømfordeler (monteret med anordning for fastspænding af udvendige kabel).	1
452.284	Arm for strømfordeler (hvis der er autom. regulering uden chokertræk).	1
452.286	Plade til fastspænding af bøsning for strømfordeler (montering med indstillet strømfordeler eller med autom. regulering, men uden regulator).	1
452.632	*Rør for tændingsregulator med T-formet forbindelse for vinduesvisker. LEVERES IKKE MERE.*	1
453.031	Plade til fastspænding af bøsning for strømfordeler (montering med tændingsregulator) (R. VI).	1
453.108	Bøjle for strømfordeler (for montering med tændingsregulator) længde 60 mm.	1
453.119	Bøsning for strømfordeler for montering med tændingsregulator, mindste diam. 35 mm, med 2 flader. *ERSTATTET AF 453.173.*	1
453.120	Tændingsregulator (R. VI). *ERSTATTET AF 709.454* (R. VI). »11 Sp. og 11«.	1
453.173	Bøsning for strømfordeler, mindste diam. 35 mm, uden flader.	1
585.698	Spændestykke for udv. kabel (montering med chokertræk).	1
586.477	Spændestykke for kabel på armen.	1
586.478	8 mm gevindtap, gevindstigning 1,25 mm, for armen (montering, hvor der er chokertræk).	1
586.479	Øverste justeringsskive (6-kantet hul, udv. diam. 18 mm) (for montering med chokertræk).	1
586.480	Underste justeringsskive (6-kantet hul, udv. diam. 18 mm) (monteret med ribbe for montering med chokertræk).	1
587.060	Træk for stilbar tænding, på forbræt, længde 1,030 m (R. VI).	1
709.395	Slangenippel for tændingsregulator.	1
709.397	Gummislange for montering på rør til karburator og til regulator.	2
709.424	Rør ved montering af tændingsregulator.	1
709.454	Tændingsregulator (R. VI).	1
910.504	Rør, 3×4,5, til tændingsregulator, sælges i metervis (R. VI).	E.b.

Nr.	BESKRIVELSE
	Akkumulatorbatteri
	Kabelovertræk i metervis (R. VI)
915.083	Kabelovertræk på 6,5 mm, gult.
	Kabler i metervis (R. VI)
3.733	Kabel ved tændspole, enkelt ledning.
3.736	Kabel på 7 mm for tændrørsledning.
921.552	Batterikabel på 40 mm².
	Kabler for batteri
714.543	Kabel fra batteriets positive pol til startmotor, 21 mm², længde 1,550 m (1. montering). »7«.
714.544	Kabel fra batteriets negative pol til stelforbindelse, 21 mm², længde 220 mm (1. montering). *Erstattet af 714.550.* »7«.
714.549	Kabel fra batteriets positive pol til startmotor, 40 mm², længde 880 mm.
714.550	Kabel fra batteriets negative pol til stelforbindelse, 40 mm², længde 200 mm.
714.550/01	Kabel fra batteriets negative pol til stelforbindelse, 40 mm², længde 550 mm.
	Kabelsæt
717.422	Forreste kabler. »7 og 11 Sp«.
717.446	Forreste kabler. »11«.
717.457	Kabler for forlygter.
717.537	Bageste kabler. »7 og 11 Sp«.
717.543	Bageste kabler. »11 Berline«.
717.549	Bageste kabler. »11 F«.
722.428	Kabler fra dynamo til relæ på forplade. »11 Sp og 11«.
722.437	Forreste kabler, relæ på forplade. »11 Sp«.
722.484	Forreste kabler, relæ på forplade. »11«.
722.485	Bageste kabler. »11 Berline«.
	Hovedafbryder
711.161	Hovedafbryder af jern, type DUCELLIER.
711.195	Nøgle for hovedafbryder 711.161.
711.209	Hovedafbryder af ebonit, type PARIS-RHÔNE.

Nr.	BESKRIVELSE
	Diverse tilbehør
1.061-S	Gummiring, 8×18×4, hul på 12 mm.
1.062-S	Gummiring, 12×21×5, hul på 16 mm.
1.063-S	Gummiring, 14×26×6, hul på 20 mm.
1.064-S	Gummiring, 16×32×7, hul på 25 mm.
2.271-S	4 mm 6-kantet møtrik, gevindstign. 0,75 mm, til bøjle for samlekontakt.
2.371-S	6 mm 6-kantet møtrik, gevindstign. 1 mm, til skrue ved polsko.
3.645	Bøjle for samlekontakt.
3.684	Spændebånd for kabel.
704.217	Bøjle til samling af kabler, diam. 38 mm (R. VI).
710.008	Samlekontakt med 2 forbindelsesskruer (R. VI).
710.022	5 mm specialmøtrik, gevindstigning 0,75 mm, til forbindelsesskrue (R. VI).
710.085	Spændebøjle til fastspænding af kabel på 18 mm.
710.086	Spændebøjle til fastspænding af kabel på 10 mm.
710.089	Gummiring, 8×38, hul på 28 mm, for ledninger.
710.122	Dæksel for samlekontakt på karrosseri.
710.134	Skærm for forreste kabelbundt på karrosseri.
710.161	Samlekontakt med 3 forbindelsesskruer.
710.170	Samlekontakt med 5 forbindelsesskruer.
711.036	Polsko, konisk, positiv, for kabel på 40 mm², hul for kabel på 10 mm (R. VI).
711.037	Polsko, konisk, negativ, for kabel på 40 mm², hul for kabel på 10 mm (R. VI).
711.057	Kabelsko for tændrørsledning, diam. 21 mm, længde 30 mm.
711.310	Lampefatning med beslag (R. VI).
711.467	Kabelsko for kabel til forlygter (hul på 5,5 mm).
711.468	Kabelsko for kabel på 12 og 20/10 (fransk mål) (hul på 5,5 mm).
711.470	Kabelsko for kabel på 20/10 (fransk mål) (hul på 8,5 mm).
711.472	Kabelsko for kabel på 40 mm² (hul på 8,5 mm).
711.637	Kabelsko for kabel på 10/10 (fransk mål) (hul på 4,5 mm).
719.901	Samlekontakt med 4 forbindelsesskruer.
719.902	Samlekontakt med 7 forbindelsesskruer.
719.924	Skrue med 4-kantet hoved, 6×27,5, for polsko.
722.516	Samlekontakt med 2 forbindelsesskruer.

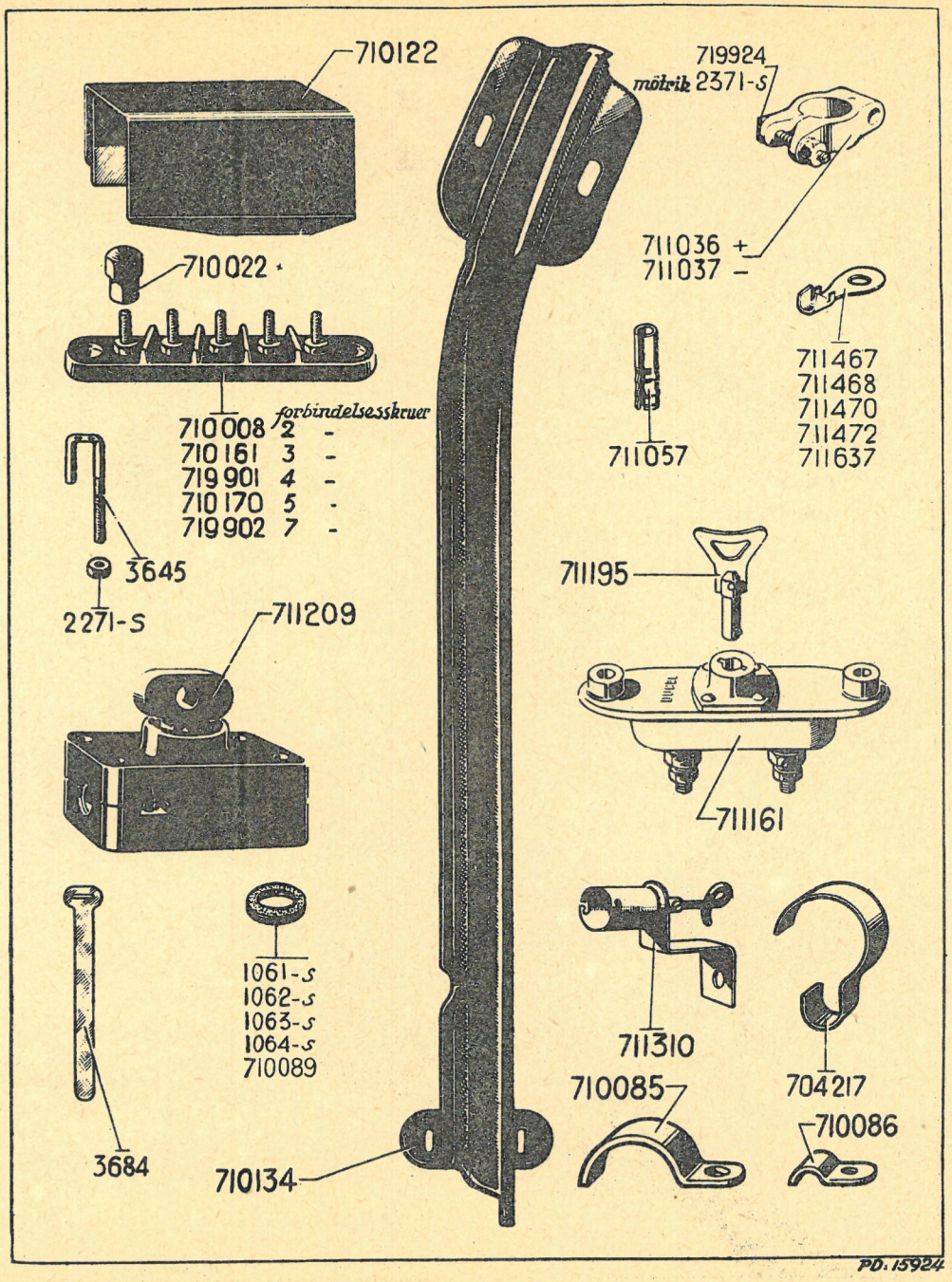
710122
719924
mørk 2371-S
711036 +
711037 -
710022
711467
711468
711470
711472
711637
711057
forbindelsesskruer
710008 2 -
710161 3 -
719901 4 -
710170 5 -
719902 7 -
3645
2271-S
711195
711209
711161
1061-S
1062-S
1063-S
1064-S
710089
711310
710085
704217
710086
3684
710134
PD.15924

LYS - OG HORNKONTAKT (PÅ RATSØJLEN)

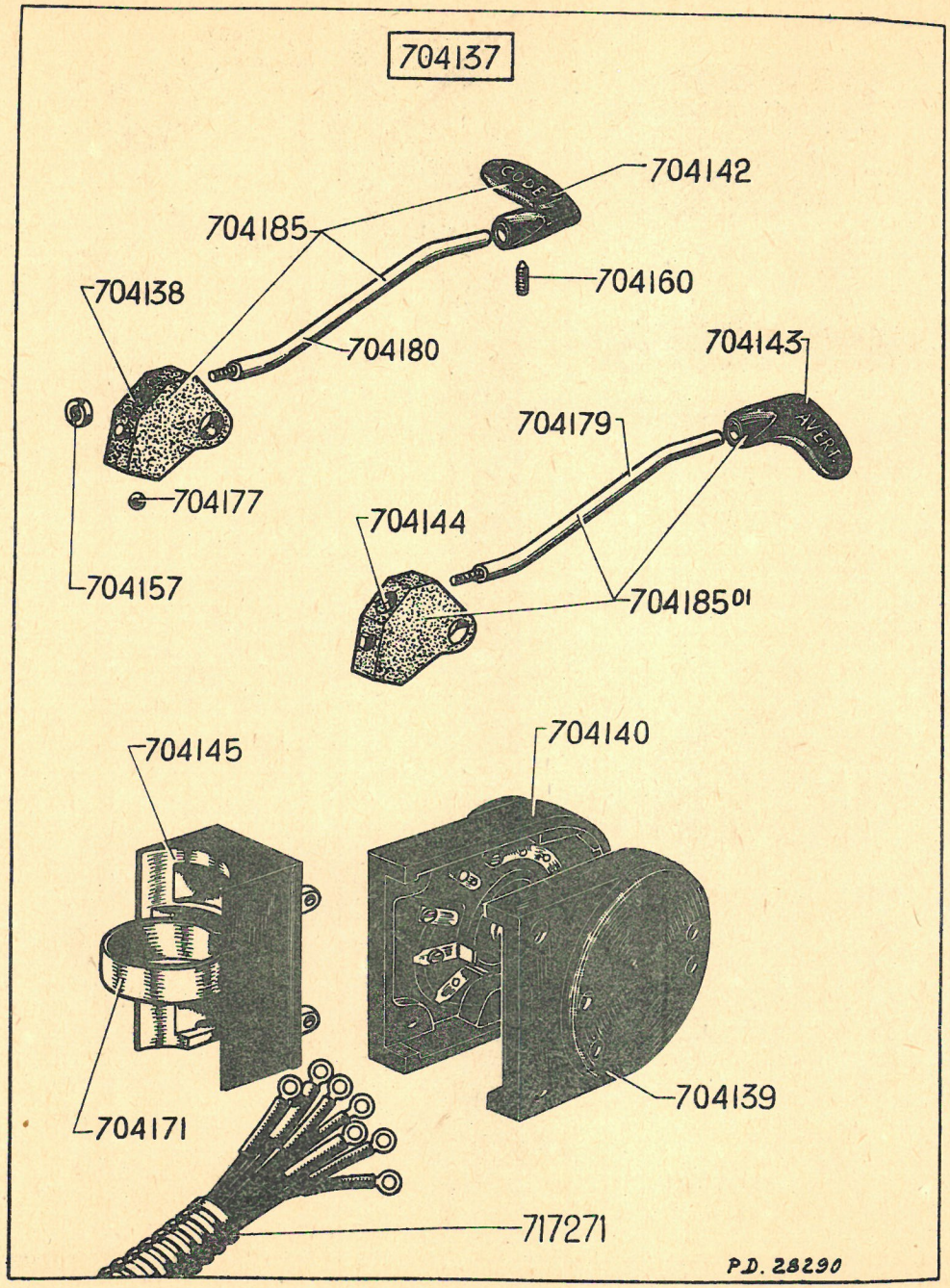

Nr.	BESKRIVELSE	Antal	Nr.	BESKRIVELSE	Antal
	Kontakt med 2 arme (Model monteret fra maj 1935 til oktober 1937)				
704.137	Kontakt, komplet (R. VI).	1			
704.138	Fiberkontaktstykke uden arme (R. VI).	1			
704.139	Kontaktdåse (halvpart)med forbindelser for horn (R. VI).	1			
704.140	Kontaktdåse (halvpart) med forbindelser for horn (R. VI).	1			
704.142	Knap for lys (R. VI).	1			
704.143	Knap for horn (R. V).	1			
704.144	Fiberkontaktstykke, uden arme (R. VI).	1			
704.145	Spændestykke for kontaktdåse, fastgøres på ratsøjlen (R. VI).	1			
704.157	4 mm rund møtrik, gevindstigning 0,75 mm, til fastholdelse af arme (R. VI).	2			
704.160	Spidsskrue uden hoved, 3×7, til fastholdelse af knap (R. VI).	2			
704.171	Spændebånd for spændestykke (R. VI).	1			
704.177	Kugle for fiberkontaktstykke (R. VI).	2			
704.179	Arm for horn, umonteret, forniklet (R. VI).	1			
704.180	*Arm for lys, umonteret, forniklet (R. VI). LEVERES IKKE MERE.*	1			
704.185	Arm for lys, komplet (R. VI).	1			
704.185/01	Arm for horn, komplet (R. VI).	1			
717.271	Ledningsæt med forniklet udvendigt kabel	1			

Nr.	BESKRIVELSE	Antal	Nr.	BESKRIVELSE	Antal
	Kontakt med kun 1 arm (Model monteret siden oktober 1937)				
95-S	Undersænket skrue, 4×40, til samling af kontaktdåsens halvdele.	4			
2.424-S	Split, 1,5×15, til montering på kontaktarm.	1			
89.541	Spidsskrue med rundt hoved, af messing, 4×9, for montering af ledninger.	7			
704.211	Kontakt, komplet, men uden ledninger og skruer for ledninger (R. VI).	1			
704.212	Øverste halvdel af kontaktdåse (R. VI).	1			
704.213	Underste halvdel af kontaktdåse (R. VI).	1			
704.215	5 mm fløjmøtrik til fastspænding af kontakt (R. VI).	1			
704.216	Skrue med rundt hoved, 5×30, til fastspænding af kontakt på ratsøjlen (R. VI).	1			
704.220	*Kontaktstykke (R. VI). LEVERES IKKE MERE.*	1			
704.221	*Fjederstykke for armen (stålfjeder) (R. VI). LEVERES IKKE MERE.*	2			
704.225	*Trykfjeder for armen (R. VI). LEVERES IKKE MERE.*	1			
704.226	Kul (R. VI).	1			
704.228	*Trykskive, 6×11, ved kul (R. VI). LEVERES IKKE MERE.*	1			
704.246	*Skive, 10×20×0,3, med firkantet hul, mellem kontaktstykke og fjederstykke (R. VI). LEVERES IKKE MERE.*	1			
704.248	*Kontaktstykke, komplet (R. VI). LEVERES IKKE MERE .*	1			
704.249	Kontaktarm med kontaktknap og kontakttromle (R. VI).	1			
704.253	Kontaktarm med kontaktknap (R. VI).	1			
704.254	Kontakttromle (R. VI).	1			
711.637	Kabelsko med 4 mm hul.	7			

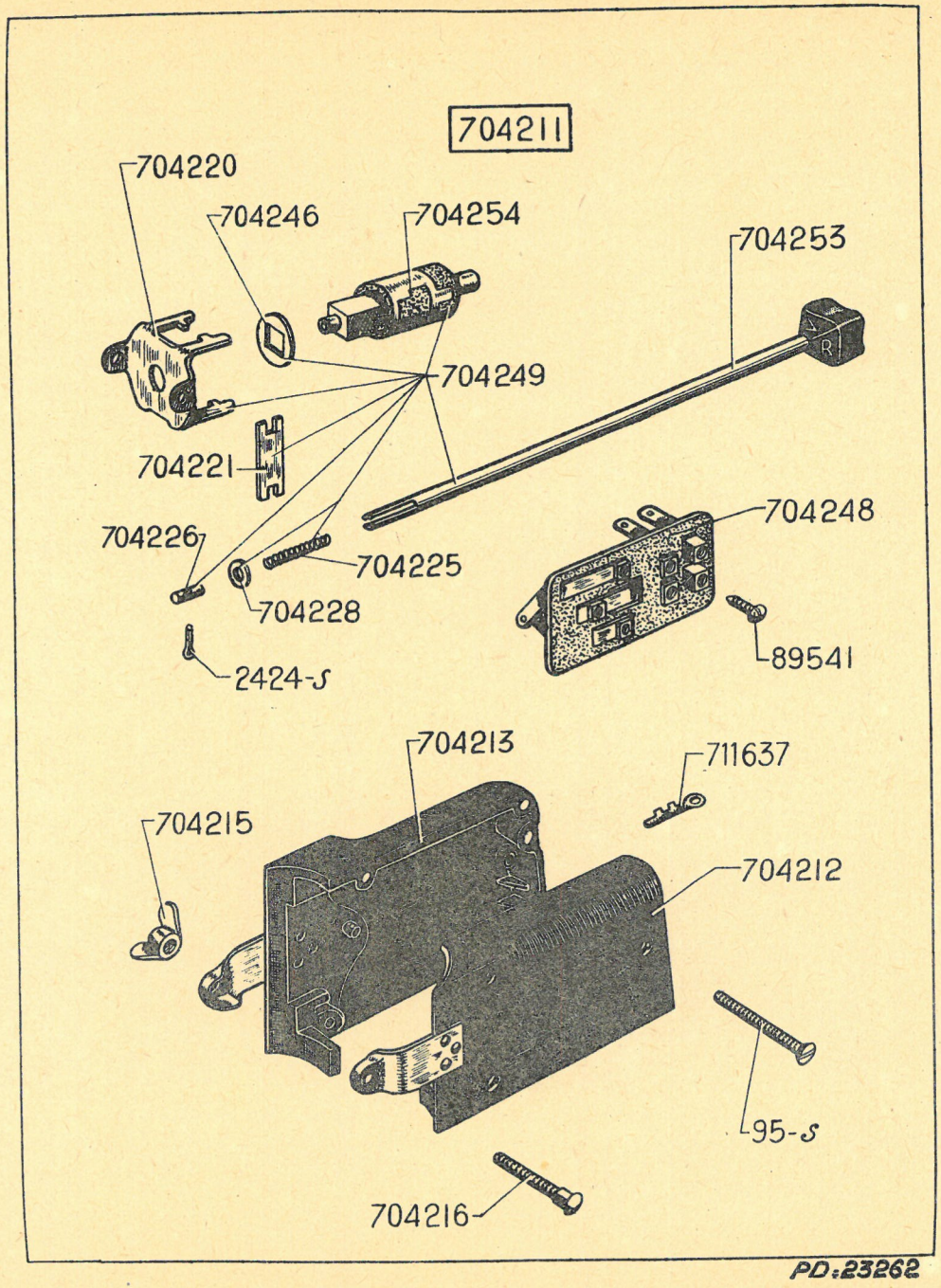
704211
704220
704246
704254
704253
704249
704221
704226
704225
704228
2424-S
704248
89541
704213
711637
704215
704212
95-S
704216
PD:23262

Nr.	BESKRIVELSE	Antal
	Montering under skærmen på konsol for kofanger	
703.177	*Horn, fladt, dyb tone (R. VI) (LAVALETTE). LEVERES IKKE MERE.*	1
703.178	Horn, fladt, dyb tone (R. VI). (KLAXON).	1
703.179	Horn, fladt, dyb tone (R. VI). (PHENIX).	1
703.184	*Horn, fladt, dyb tone (R. VI). (DUCELLIER). LEVERES IKKE MERE.*	1
703.180	*Horn, fladt, høj tone (R. VI). (LAVALETTE). LEVERES IKKE MERE.*	1
703.181	Horn, fladt, høj tone (R. VI). (KLAXON).	1
703.182	Horn, fladt, høj tone (R. VI). (PHENIX).	1
703.185	Horn, fladt, høj tone (R. VI). (DUCELLIER).	1
298.776	Emailleret gitter for horn, med påsvejset skruer (4 skruer).	2
703.147/01	Forchromet gitter for horn, med påsvejset skruer (4 skruer).	2
298.789	Højre holder med vinkelstykke (R. VI).	1
298.790	Venstre holder med vinkelstykke (R. VI).	1
	Montering på gearkassen	
703.195	*Horn, fladt, dyb tone, 6 v. (R. VI). (LAVALETTE) LEVERES IKKE MERE.*	1
703.191	*Horn, fladt, dyb tone, 6 v. (R. VI). (KLAXON) LEVERES IKKE MERE.*	1
703.192	*Horn, fladt, dyb tone, 6 v. (R. VI). (PHENIX) LEVERES IKKE MERE.*	1
703.196	*Horn, fladt, dyb tone, 6 v. (R. VI). (DUCELLIER) LEVERES IKKE MERE.*	1
703.214	Horn, fladt, dyb tone, 6 v. (R. VI). (SANOR).	1
703.197	*Horn, fladt ,høj tone, 6 v. (R. VI). (LAVALETTE) LEVERES IKKE MERE.*	1
703.193	*Horn, fladt, høj tone, 6 v. (R. VI). (KLAXON) LEVERES IKKE MERE.*	1
703.194	*Horn, fladt, høj tone, 6 v. (R. VI). (PHENIX) LEVERES IKKE MERE.*	1
703.198	*Horn, fladt, høj tone, 6 v. (R. VI). (DUCELLIER) LEVERES IKKE MERE.*	1
703.215	Horn, fladt, høj tone, 6 v. (R. VI). (SANOR)	1
703.203	Afstandsbøsning, 8×12×24, for fastspænding af holder på gearkassen.	2
798-S	Gevindtap, 8×75, gevindlængder 18 og 16, til fastspænding af holder på gearkassen.	2
703.200	Holder for horn, samlet.	1
703.296	Horn, fladt, dyb tone, 6 v. (R. VI). (KLAXON)	1
703.297	Horn, fladt ,høj tone, 6 v. (R. VI). (KLAXON)	1

MÆRKE	FOR-LYGTERNES YDRE DIAM.	GLASSETS FORM	GLASSETS DIAMETER	FOR-LYGTERNES NR.	GLASSETS NR.	LYGTE-KRANSENS NR.	VOGNTYPE	ANDRE KENDETEGN
CIBIE	200	Buet	190	706.511	D. 2.027	D. 2.026	7 og 11 Sp.	med rødt kontrolglas
CIBIE	220	Buet	205	706.514	D. 2.029	D. 2.028	11 Sp. og 11	med rødt kontrolglas
DUCELLIER	200	Buet	190	706.512	C. 2.040	C. 2.016	7 og 11 Sp.	med rødt kontrolglas
DUCELLIER	220	Buet	205	706.515	C. 2.041	C. 2.018	11 Sp. og 11	med rødt kontrolglas
MARCHAL	220	Fladt	205	706.271	D. 2.033	D. 2.032	11 Sp. og 11	
MARCHAL	200	Buet	180	706.510	D. 3.000	D. 3.001	7 og 11 Sp.	med rødt kontrolglas
MARCHAL	220	Buet	205	706.513	D. 2.037	D. 3.002	11 Sp. og 11	med rødt kontrolglas

NR.	BESKRIVELSE	ANTAL
2.669-S	12 mm 6-kantet møtrik, gevindstigning 1,75 mm, til fastspænding af lygterne.	4
5.220	Kuglepære, diameter 19 mm, 6 volt 3 lys, for loftsbelysning (R. VI).	1
706.329	Afstandsskive ved fastspænding af lygterne, højde 13 mm.	2
706.330	Afstandsskive, højde 6 mm, ved fastspænding af lygterne.	2
706.422	Forlygte-pære, gul, 6 volt, 50 lys (R. VI).	2
707.193	Pinolpære, 6 volt, 3 lys (R. VI).	2
707.096	Loftsbelysning, rund, med afbryder (R. VI).	1
711.199	Glas til loftsbelysning, rundt, diameter 70 mm (R. VI).	1
711.199/01	Glas til loftsbelysning, rundt, diameter 85 mm (R. VI).	1

Nr.	BESKRIVELSE	Antal
	Nummerplade og bag- og stoplygte	
2.321-S	5 mm 6-kantet møtrik, gevindstign. 0,75 mm, til fastspænding af nummerpladen på bagskærm.	3
707.214	Vinkelstykke til fastspænding af baglygte.	1
707.211	Katteøje på højre bagskærm, diam. 96 mm (R. VI).	1
707.226	Ydre ring til fastholdelse af glas for lygte 707.223 og 707.256 (R. VI).	1
707.213	Ring til fastspænding af glas for katteøje 707.211 (R. VI).	2
298.198	Pakning for katteøje 707.211.	2
707.227	*Tætningspakning mellem glas og baglygte 707.223 (R. VI). LEVERES IKKE MERE.*	1
707.046	Pinolpære, 6 v. 3 lys, for nummerplade, katteøje og baglygte (R. VI).	4
707.256	Lygte med buet rødt glas, gult kontrolglas, 2 pærer (R. VI).	1
707.223	Lygte med rødt og gult glas, diam. 95 mm, 2 pærer. *Erstattet af 707.256 (R. VI).*	1
707.210	Lygte med rødt og gult glas, diam. 96 mm, 2 pærer. *Erstattet af 707.256 (R. VI).*	1
298.760	Nummerplade uden baglygte, bredde 300 mm (for montering på bagskærm).	1
299.751	Nummerplade uden baglygte (specielt for PILOT-hjul), bredde 345 mm (for montering på bagskærm). *Erstattet af 810.284.*	1
810.284	Nummerplade uden baglygte, bredde 345 mm (for montering på bagskærm).	1
811.004	Nummerplade uden baglygte (for montering på bagskærm) (højrestyring).	1
298.775	Forstærker under bagskærm for fastspænding af nummerplade.	1
299.758	Forstærker under bagskærm for fastspænding af nummerplade (specielt for PILOT-hjul).	1
707.229	Fjeder for fastspænding af klart lygteglas.	1
706.539	Glas for baglygte 706.540, diam. 90 mm (R. VI).	1
706.540	Baglygte, diam. 90 mm (R. VI). (Kan udskiftes med 707.256).	1
707.212/01	Rødt glas, diam. 90 mm, for katteøje 707.211 (R. VI).	1
707.257	Rødt glas, gult kontrolglas, diam. 80 mm, til baglygte 707.256.	1
707.222	Rødt og gult glas, diam. 76 mm, for lygte 707.210 (R. VI).	1
707.225	Rødt og gult glas, diam. 90 mm, for lygte 707.223 (R. VI).	1
707.228	Klart glas, halvcylindrisk, for lygte 707.223, til belysning af nummer. (R. VI).	1
127-S	Skrue med rundt hoved, 5×20, til fastspænding af nummerplade på bagskærm.	3
	Dele til stoplygte	
712.170	Kontakt for stoplygte, komplet, med ombøjet fastspændingsplade og kontaktarm med holder for træk (R. VI).	1
712.192	Kontakt for stoplygte, komplet, med lige fastspændingsplade og kontaktarm med holder for træk (R. VI).	1
712.370	Kontakt for stoplygte, stålindfattet, bøjelig plade, der danner kontaktarm (R. VI). *Erstattet af 712.376.*	1
712.376	Kontakt for stoplygte, ebonit-indfattet, bøjelig plade, der danner kontaktarm (R. VI).	1
2.271-S	4 mm 6-kantet møtrik, gevindstign. 0,75 mm, ved træk for stoplygtekontakt.	1
712.193	Træk for stoplygtekontakt, længde 100 mm.	1
712.387	Træk for stoplygtekontakt, længde 255 mm.	1
712.417	Træk for stoplygtekontakt (højrestyring).	1
89.118	6-kantet skrue, 4×13, til fastspænding af kontakt for stoplygte.	2

Nr.	BESKRIVELSE	Antal
	1. Vindspejlsvisker drevet ved vacuum.	
3.684	Spændebånd til fastholdelse af forbindelsesslange.	E. b.
92.019	Viskerblad, umonteret, for vindspejlsvisker KLAXON (R. VI).	1
1.561-S	Dobbeltkonus for rør på 4,5 mm.	1
711.237	Vindspejlsvisker KLAXON (lige aksel) (R. VI).	1
88.974	Forskruning, 10 mm gevind, gevindstign. 1 mm, for dobbeltkonus på indsugnings-forgreningsrør.	1
711.235	Skive, 9,5×18×1, til fastspænding af tætningsgummi.	1
90.945	Forbindelsesslange (R. IV).	E. b.
452.632	*Rør for vacuum, med T-forbindelse. LEVERES IKKE MERE.*	1
910.504	Rør, 3×4,5, sælges i metervis (R. VI).	E. b.
89.236	10 mm 6-kantet skrue, gevindstign. 1 mm, for proppen på indsugningsforgrenings-rør (til brug ved overgang til elektrisk vindspejlsvisker).	1
	2. Vindspejlsvisker drevet ved elektricitet.	
721.005	Vindspejlsvisker, komplet, 6 v. type »S. E. V.«, kan betjenes med hånden (R. VI). »11«.	1
721.007	Vindspejlsvisker, komplet, 6 v. type »S. E. V.«, kan betjenes med hånden (R. VI). »7 og 11 Sp«.	1
	3. Viskerarme og forskellige dele til elektrisk vindspejlsvisker.	
711.244	Viskerarm, komplet, for vindspejlsvisker type »EYQUEM« (R. VI).	1
711.295	Viskerarm, komplet, for vindspejlsvisker type »MARCHAL« (R. VI).	1
721.011	Viskerarm, komplet, for vindspejlsvisker type »S. E. V.« (R. VI).	2
721.013	Viskerarm, komplet, for vindspejlsvisker type »EYQUEM« (R. VI). *Erstattet af 721.011.*	2
133.889	Afstandsstykke ved fastspænding af vindspejlsvisker.	1
804.011	Tætningsbøsning af gummi, 8×12,5×20×11, for vindspejlsvisker (R. VI).	2

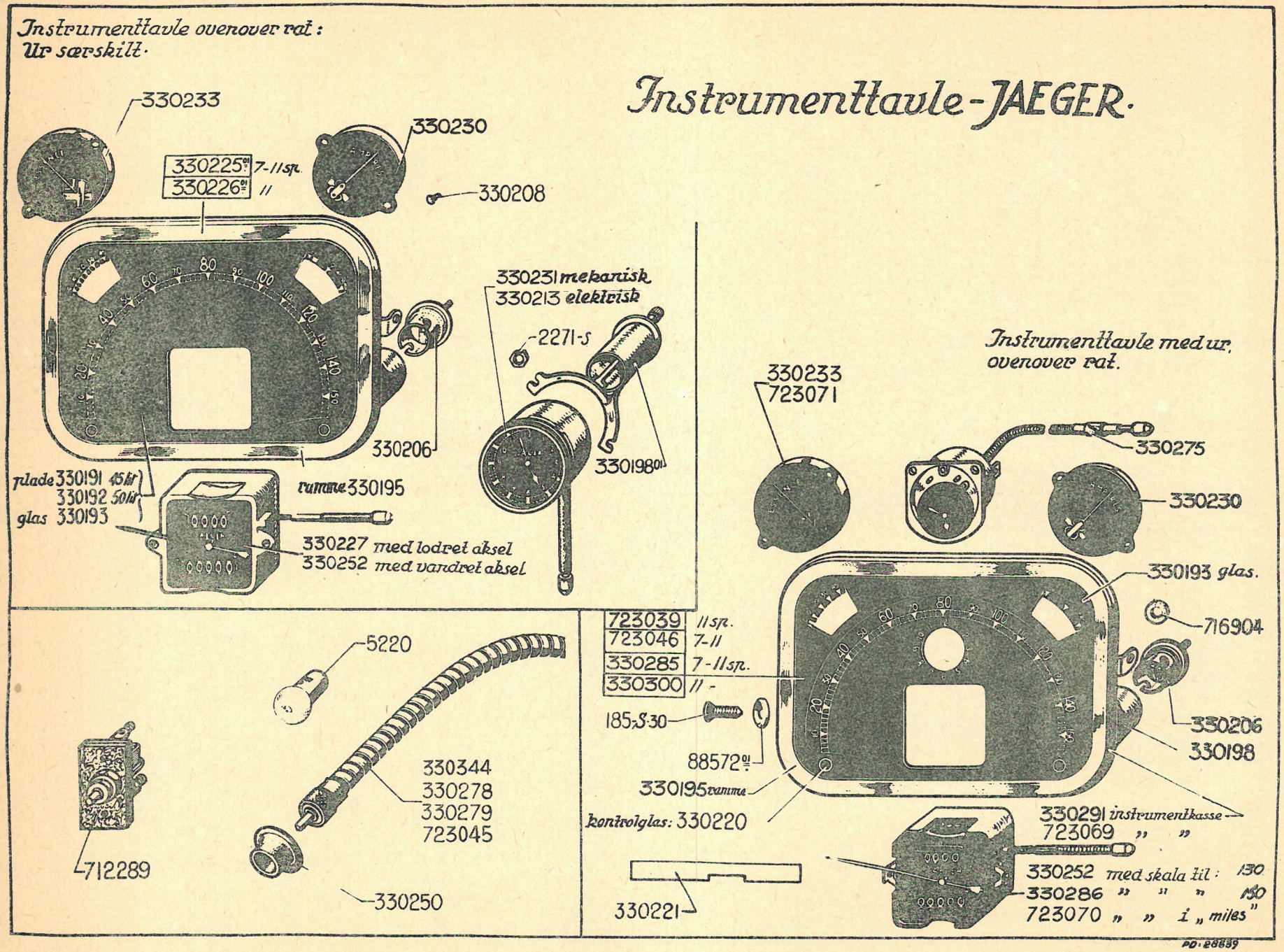
Instrumenttavle ovenover rat:
Ur særskilt.
Instrumenttavle-JAEGER.
330233
330230
330225 7-11sp.
330226 "
330208
330231 mekanisk
330213 elektrisk
2271-S
330206
330198
glade 330191 45 kr
330192 50 kr
glas 330193
ramme 330195
330227 med lodret aksel
330252 med vandret aksel
Instrumenttavle med ur, ovenover rat.
330233
723071
330275
330230
330193 glas.
716904
330206
330198
723039 11sp.
723046 7-11
330285 7-11sp.
330300 11 -
185-S-30
88572
330195 ramme
kontrolglas: 330220
330291 instrumentkasse
723069 " "
330252 med skala til: 130
330286 " " " 150
723070 " " i „miles"
330221
5220
330344
330278
330279
723045
712289
330250
PD: 28839

Nr.	BESKRIVELSE	Antal
	2. konstruktion:	
	Instrumenttavle ovenover ratsøjlen, ur særskilt.	
330.193	Glas til beskyttelse af instrumenterne (R. VI).	1
330.195	Ramme, forchromet (R. VI).	1
330.198/01	Fatning for belysning af ur (R. VI).	1
330.206	Lampefatning (R. VI).	1
330.213	*Elektrisk ur, monteret på forbræt (R. VI). Leveres ikke mere.*	1
330.225/01	Tavle, komplet (R. VI). *Erstatter tavle med skala til 130 km. Erstattet af 723.046.* »7« og »11 Sp.«.	1
330.226/01	Tavle, komplet (R. VI). *Erstatter tavle med skala til 130 km. Erstattet af 723.046.* »11«.	1
330.227	*Speedometer med lodret aksel for indstilling (R. VI). Leveres ikke mere.*	1
330.230	Amperemeter (R. VI).	1
330.231	Mekanisk ur, monteret på forbræt (R. VI).	1
330.233	Benzin-ur, uden ramme (R. VI).	1
330.252	Speedometer med vandret aksel for indstilling (R. VI).	1
	3. konstruktion:	
	Instrumenttavle ovenover ratsøjlen, med ur.	
330.193	Glas til beskyttelse af instrumenterne (R. VI).	1
330.195	Forchromet ramme (R. VI).	1
330.206	Lampefatning (R. VI).	1
330.230	Amperemeter (R. VI).	1
330.233	Benzin-ur uden ramme (R. VI).	1
330.252	Speedometer med vandret aksel for indstilling, for tavle med skala til 130 km. (R. VI).	1
330.275	Elektrisk ur (R. VI).	1
330.285	Tavle, komplet, med skala til 150 km (R. VI). *Erstatter tavle med skala til 130 km. Erstattet af 723.046.* »7« og »11 Sp.«.	1
330.286	Speedometer med vandret aksel for indstilling, for tavle med skala til 150 km (R. VI). »11«.	1
330.291	*Instrumentkasse (R. VI). Leveres ikke mere.*	1
330.300	Tavle, komplet, med skala til 150 km (R. VI). *Erstatter tavle med skala til 130 km. Erstattet af 723.046.* »11«.	1
723.039	Tavle, komplet, med skala i »miles« (R. VI). »11 Sp.«.	1
723.046	Tavle, komplet, med skala i ¼ af benzinbeholderens indhold (R. VI). »7 og 11«.	1
723.069	Tavle uden instrumenter, med skala i »miles« (R. VI). »11 Sp.«.	1
723.070	Speedometer for tavle med skala i »miles« (R. VI). »11 Sp.«.	1
723.071	Benzin-ur (inskription *Petrol*) for tavle med skala i »miles« (R. VI). »11 Sp.«.	1
	Diverse dele for instrumenttavle.	
185-S-30	Skrue med linsehoved, 5×15, til fastspænding af tavle.	4
2.271-S	4 mm 6-kantet møtrik, gevindstigning 0,75 mm, til fastspænding af ur på forbræt og af holder 330.198.	2
5.220	Pære på 6 volt, 3 lys (R. VI).	1
88.572/01	Undersænket skive, 6×13×2,5, ved fastspænding af tavle (R. VI).	4
330.191	Plade for instrumenttavle for tank på 45 liter (når uret er monteret særskilt) (R. VI).	1
330.192	Plade for instrumenttavle for tank på 50 liter (når uret er monteret særskilt) (R. VI). »11«.	1
330.198	Holder for lampefatning for olietryk (R. VI).	1
330.208	Gummibøsning ved glasset for instrumenttavle (R. VI).	1
330.220	Kontrolglas for olietryk (R. VI).	1
330.221	Grøn celluloidstrimmel ved belysning af tavlen (R. VI).	1
330.250	Konisk gummibøsning, indvendig diam. 10 mm, udv. diam. 18 og 25 mm, til tætning af speedometerslange.	1
330.278	Speedometerkabel, komplet, længde 1,625 m (R. VI). »7 og 11 Sp.«.	1
330.279	Speedometerkabel, komplet, længde 1,900 m (højrestyring) (R. VI). *Erstattet af 330.344.*	1
330.344	Speedometerkabel, komplet, længde 1,950 m (højrestyring) (R. VI). »11 Sp.«.	1
712.289	Trykkontakt på forbræt (R. VI).	1
716.904	Isolerbøsning med ansats, 4×6×9, for instrumenttavle (R. VI).	1
723.045	Speedometerkabel, komplet, længde 1,685 m (venstrestyring) (R. VI). »11«.	1

NB. *Der monteres ikke O. S.-tavle i midten af forbrættet.*

O. S. - Instrumenttavle

2. konstruktion: Instrumenttavle ovenover ratsøjlen - ur særskilt.

Nr.	BESKRIVELSE	Antal
330.186	*Tavle, komplet, med skala til 130 km (R. VI). Leveres ikke mere.*	*1*
330.187	*Tavle, komplet, med skala til 130 km (R. VI). Leveres ikke mere.* »11«.	1
330.188	*Instrumentkasse (R. VI). Leveres ikke mere.*	1
330.193	Glas til beskyttelse af instrumenter (R. VI).	1
330.195	Ramme, forchromet (R. VI).	1
330.198/01	Holder for fatning for belysning af uret (R. VI).	1
330.200	*Speedometer (R. VI). Leveres ikke mere.*	*1*
330.202	*Amperemeter (R. VI). Leveres ikke mere.*	1
330.204	Benzin-ur uden ramme (R. VI).	1
330.206	Lampefatning (R. VI).	1
330.215	Mekanisk ur (R. VI).	1

3. Konstruktion: O. S. - Instrumenttavle ovenover ratsøjle - med ur.

Nr.	BESKRIVELSE	Antal
330.193	Glas til beskyttelse af instrumenter (R. VI).	1
330.195	Ramme, forchromet (R. VI).	1
330.206	Lampefatning (R. VI).	1
330.271	Speedometer for tavle med skala til 130 km (R. VI).	1
330.272	Amperemeter, ovalt (R. VI).	1
330.272/01	Amperemeter, rundt (R. VI).	1
330.273	Benzin-ur, ovalt, uden ramme (R. VI).	1
330.273/01	Benzin-ur, rundt (45 liter).	1
330.273/03	Benzin-ur, rundt (50 liter). »11«.	1
330.274	Mekanisk ur (R. VI).	1
330.290	Kasse for ovale instrumenter (R. VI).	1
330.290/01	*Kasse for runde instrumenter (R. VI). Leveres ikke mere.*	1
330.346	Speedometer med 1 flade, for tavle med skala til 150 km (R. VI). »11«.	1
330.346/01	Speedometer med 2 flader, for tavle med elektrisk ur.	1
330.347	Instrumenttavle, komplet, med skala til 150 km (R. VI). *Erstatter tavle med skala til 130 km. »7 og 11 Sp.«. Erstattet af 723.004.*	1
330.348	Instrumenttavle, komplet, med skala til 150 km (R. VI). *Erstatter tavle med skala til 130 km. »11«. Erstattet af 723.046 (se side 53), bestil endvidere: 1 benzintank-måler 330.288 (se side 15).*	1
330.468	Elektrisk ur.	1
723.004	Instrumenttavle, komplet, med skala til 150 km (R. VI). »7 og 11 Sp.«.	1
723.004/01	Instrumenttavle, uden ur, med skala til 150 km (R. VI). »7 og 11 Sp.«.	1
723.203	O.S.-amperemeter med inskription (R. VI).	1
723.302	O.S.-benzin-ur med skala til 45 liter (R. VI).	1

Instrumenttavle „Tavannes" ovenover ratsøjlen

(kun 1 konstruktion — tavle med ur.)

Nr.	BESKRIVELSE	Antal
330.193	Glas til beskyttelse af instrumenterne (R. VI).	1
330.195	Ramme, forchromet (R. VI).	1
330.206	Lampefatning (R. VI).	1
330.293	*Speedomter med skala til 130 km (R. VI). Leveres ikke mere.*	1
330.294/01	Amperemeter (R. VI). *Erstattet af 330.202.*	1
330.295/01	*Benzin-ur (45 liter) (R. VI). Leveres ikke mere.*	1
330.295/03	Benzin-ur (50 liter). »11«.	1
330.297	Elektrisk ur (R. VI).	1
330.349	*Speedometer med skala til 150 km (R. VI). Leveres ikke mere.*	1
330.350	Instrumenttavle, komplet, med skala til 150 km (R. VI). *Erstatter tavle med skala til 130 km. Erstattet af 723.046; bestil endvidere: 1 benzintank-måler 330.288.* »7 og 11 Sp.«.	1

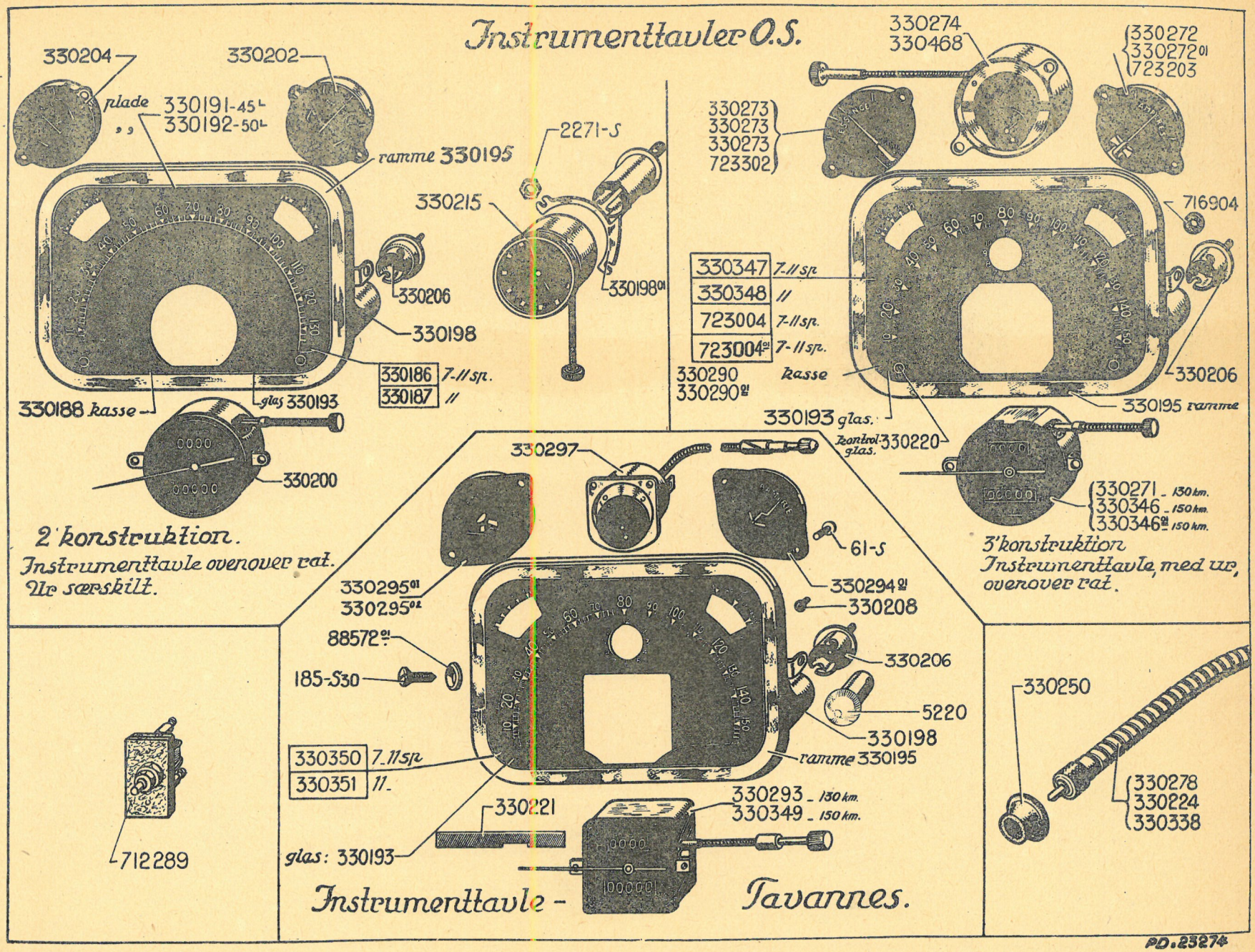
Instrumenttavler O.S.
330204
330202
plade 330191-45L
,, 330192-50L
ramme 330195
2271-S
330215
330206
330198
330198 01
330186 7-11 sp.
330187 //
330188 kasse
glas 330193
330200
2' konstruktion.
Instrumenttavle ovenover rat.
Ur særskilt.
330274
330468
330272
330272 01
723203
330273
330273
330273
723302
716904
330347 7-11 sp.
330348 //
723004 7-11 sp.
723004 01 7-11 sp.
330290
330290 01
kasse
330206
330195 ramme
330193 glas.
kontrol-glas. 330220
330271 - 130 km.
330346 - 150 km.
330346 01 - 150 km.
3' konstruktion
Instrumenttavle, med ur,
ovenover rat.
330297
61-S
330295 01
330295 02
330294 01
330208
88572 01
185-S30
330206
5220
330198
330350 7-11 sp.
330351 //
ramme 330195
330221
330293 - 130 km.
330349 - 150 km.
glas: 330193
712289
Instrumenttavle - Tavannes.
330250
330278
330224
330338
PD.23274

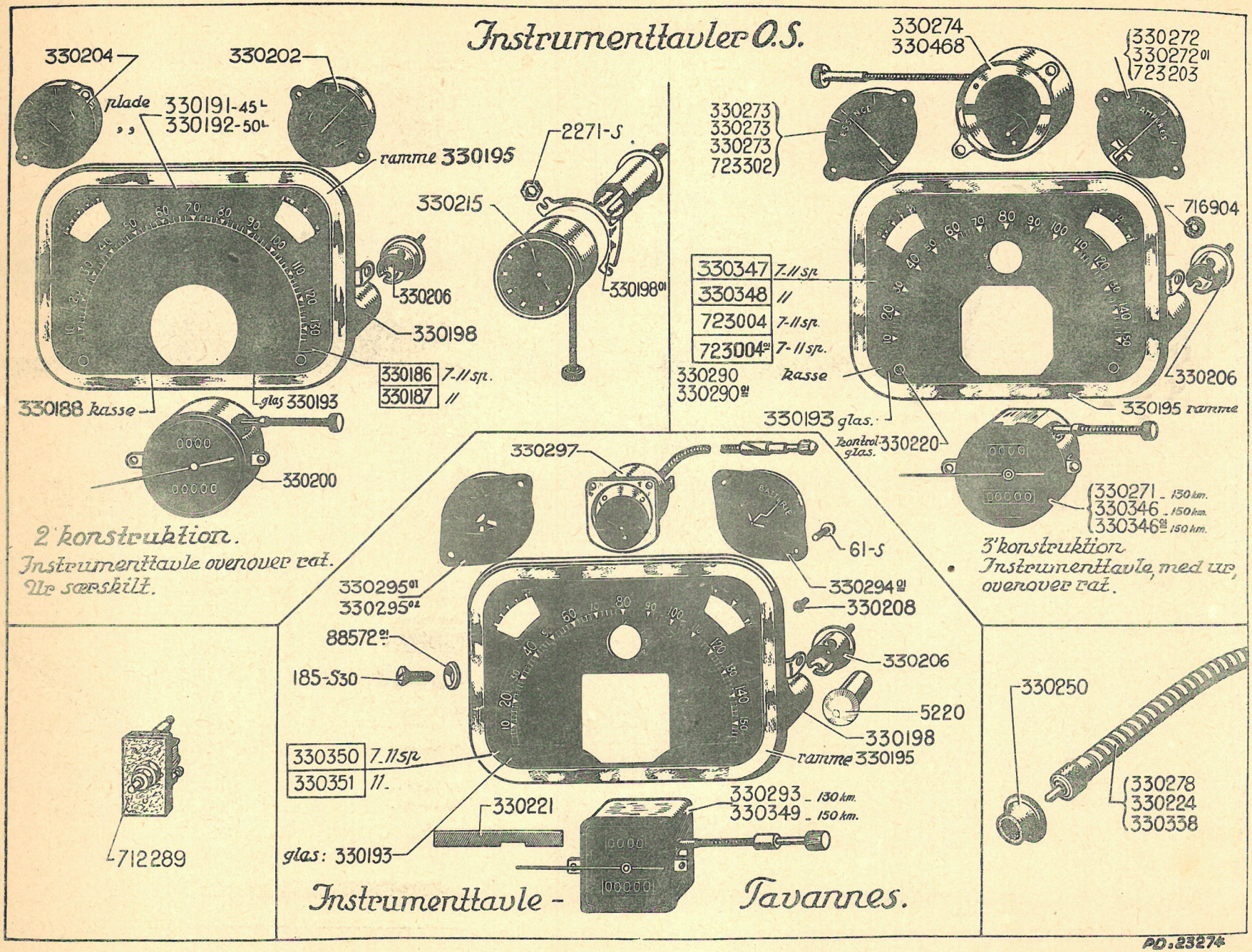
Instrumenttavler O.S.
330204
330202
plade 330191-45L
,, 330192-50L
ramme 330195
2271-S
330215
330206
330198
330198 01
330186 7-11 sp.
330187 //
330188 kasse
glas 330193
330200
2' konstruktion.
Instrumenttavle ovenover vat.
Ur særskilt.
330274
330468
330272
330272 01
723203
330273
330273
330273
723302
716904
330347 7-11 sp.
330348 //
723004 7-11 sp.
723004 01 7-11 sp.
330290 kasse
330290 01
330206
330195 ramme
330193 glas.
kontrol-glas. 330220
330271 - 130 km.
330346 - 150 km.
330346 01 - 150 km.
3' konstruktion
Instrumenttavle, med ur,
ovenover vat.
330297
61-S
330295 01
330295 02
330294 01
330208
88572 01
185-S30
330206
5220
330198
ramme 330195
330350 7-11 sp.
330351 //.
330221
330293 - 130 km.
330349 - 150 km.
glas: 330193
712289
Instrumenttavle - Tavannes.
330250
330278
330224
330338
PD.23274

Nr.	BESKRIVELSE	Antal
330.351	Instrumenttavle, komplet, med skala til 150 km (R. VI). *Erstatter tavle med skala til 130 km. Erstattet af 723.046; bestil endvidere: 1 benzintank-måler 330.288.* »11«.	1

Diverse dele for instrumenttavler »O. S.« og »TAVANNES«

Nr.	BESKRIVELSE	Antal
61-S	Skrue med rundt hoved, 5×4, til fastspænding af instrumenterne.	8
185-S-30	Spidsskrue med linsehoved, 5×15, til fastspænding af tavle.	4
2.271-S	4 mm 6-kantet møtrik, gevindstigning 0,75 mm, til fastspænding af ur på forbræt og af konsol 330.198.	2
5.220	Pære, 6 volt, 3 lys (R. VI).	1
88.572/01	Undersænket skive, 6×13×2,5, ved fastspænding af tavle (R. VI).	4
330.191	Plade for instrumenttavle for tank på 45 liter (hvor uret er monteret særskilt) (R. VI).	1
330.192	Plade for instrumenttavle for tank på 50 liter (hvor uret er monteret særskilt) (R. VI). »11«.	1
330.198	Konsol for lampefatning for olietryk (R. VI).	1
330.208	Gummibøsning ved beskyttelsesglas (R. VI).	1
330.220	Kontrolglas for olietryk (R. VI).	1
330.221	Celluloidstrimmel, grøn, ved belysning af tavlen (R. VI). »7 og 11 Sp.«.	1
330.278	Speedometerkabel, komplet, længde 1,625 m (R. VI). »7 og 11 Sp.«.	1
330.224	Speedometerkabel, længde 1,800 m (højrestyring) (R. VI).	1
330.250	Gummibøsning, konisk, indvendig diam. 10 mm, udvendig diam. 18 og 25 mm, til tætning af speedometerkabel.	1
330.338	Speedometerkabel, komplet, længde 2,200 m (R. VI).	1
712.289	Trykkontakt på forbræt (R. VI).	1
716.904	*Isolerbøsning med ansats, 4×6×9, for instrumenttavle (R. VI). Leveres ikke mere.*	1

Nr.	BESKRIVELSE	Type	Antal
	Tilbehør til hjul		
299.797	3-grenet holder for hjulkapsel for PILOT-hjul og dets erstatningshjul.	7 og 11	4
299.793	Hjulkapsel, uden maling, med forchromet dæksel (specielt for PILOT-hjul og dets erstatningshjul).	7 og 11	4
390.210	Hjulkapsel, komplet (2. montering), ydre diam. 310 mm, diam. på monteringsrand: 200 mm (for hjul med 6 navbolte).	11 Sp og 11	5
390.233	Hjulkapsel, komplet (2. montering), ydre diam. 274 mm, diam. på monteringsrand: 154 mm (for hjul med 5 navbolte.	7 og 11	5
810.314	Hjulkapsel, komplet, med hul i forchromet dæksel, for B. M.-hjul, ydre diam. 256 mm.	11 Sp og 11	4
298.701	Dæksel, forchromet, med hul, for PILOT-hjul og dets erstatningshjul.	7 og 11	4
390.170	Dæksel, forchromet, uden hul.	7 og 11	5
619.771	Lås, diam. 12 mm, for skruen til fastspænding af hjulkapsel for B. M.-hjul.	11 Sp og 11	4
390.171	Fjeder til opspænding af hjulkapsel, bredde på midten: 14 mm.	7 og 11	15
390.214	Fjeder til opspænding af hjulkapsel, bredde på midten: 16 mm.	7 og 11	12
2.385	*Nitte med rundt hoved til fastspænding af fjedrene for hjulkapsel. — LEVERES IKKE MERE.*	7 og 11	15
299.796	Skive med 10 mm gevind, gevindstign. 1,5 mm, for skruen som fastspænder hjulkapsel for PILOT-hjul og dets erstatningshjul.	7 og 11	4
299.795	6-kantet specialskrue, 10×28, til fastspænding af hjulkapsel for PILOT-hjul og dets erstatningshjul.	7 og 11	4
621.031	6-kantet specialskrue, 14×17, til fastspænding af hjulkapsel for B. M.-hjul.	11 Sp og 11	4
392.545	Bøjle for fastspænding af hjulkapsel for B. M.-hjul.	11 Sp og 11	4

Nr.	BESKRIVELSE	Antal
	Værktøj	
2.676	*Luftpumpe (R. VI). LEVERES IKKE MERE.*	1
4.740-S	Hydraulisk smørepumpe (R. VI).	1
113.083/01	Skiftenøgle (R. VI). *Erstattet af 648.136.*	1
113.090	Dorn.	1
113.095/2	Dækjern, i sæt på 2 stk. (R. VI).	1
113.106	Nøgle for navkapsel (R. VI).	1
298.766	Bøjle til fastspænding af oliedunk.	1
298.768	Spændestykke til fastholdelse af oliedunk.	1
298.769	Fjeder til fastholdelse af oliedunk.	1
648.012	*Nøgle for ventiler på MICHELIN-slanger (R. VI). LEVERES IKKE MERE.*	1
648.135	*Fast nøgle (R. VI). LEVERES IKKE MERE.*	1
648.136	Skiftenøgle (R. VI).	1
648.137	Skiftenøgle (R. VI).	1
648.193	Smørepumpe for TECALEMIT-smøring (R. VI)	1
648.217	*Hagenøgle for vandpumpe (R. VI). LEVERES IKKE MERE.*	1
648.283	Tændrørsnøgle for 14 mm tændrør.	1
648.286	Svingnøgle for afmontering af hjul (R. VI).	1
648.294	Startsving med fjederkonsol, 1. konstruktion. *Erstattet af 648.424 (R. IV).*	1
648.380	Håndsving for donkraft (R. VI).	1
648.412	*Benzinmåler af fiber, for tank på 45 liter (R. VI). LEVERES IKKE MERE.* »7 og 11 Sp«.	1
648.413	*Benzinmåler af fiber, for tank på 50 liter (R. VI). LEVERES IKKE MERE.* »11«.	1
648.424	Startsving, komplet, 2. konstruktion.	1
648.447	Hammer (R. VI).	1
648.448	Universaltang (R. VI).	1
648.466	Nøgle for indstilling af forlygter.	1
648.520	Tændrørsnøgle, længde 80 mm, for tændrør på 14 mm.	1
648.521	Skruetrækker (R. VI).	1
648.535	Donkraft med håndsving (R. VI). »11«.	1
648.536	Donkraft med håndsving (R. VI). »7 og 11 Sp«.	1
650.139	Nøgle, 17 og 21 mm flademål (dobbeltnøgle), til spænding af forlygter og af aftapningsproppen (R. VI).	1

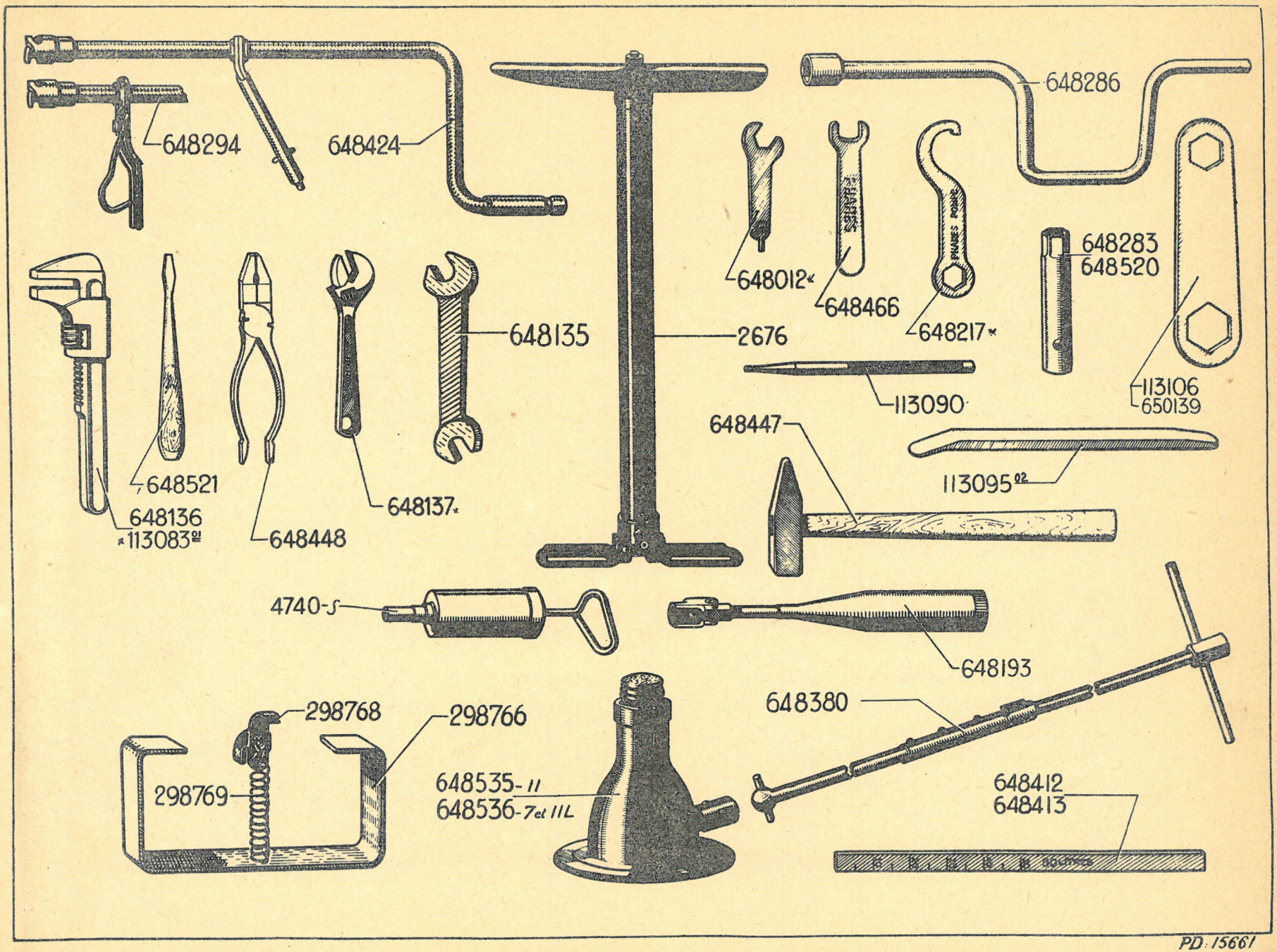
648294
648424
648286
648012*
648466
648217*
648283
648520
648135
2676
113106
650139
113090
648447
113095 02
648521
648136
*113083 01
648448
648137*
4740-S
648193
298768
298766
298769
648535-11
648536-7 et 11L
648380
648412
648413
PD 15661

BRDR. MARKERS BOGTRYKKERI
KNIPPELSBROGADE 8 - KBHVN.